Teileliste und Näheinrichtungen
Spare Parts List and Sewing Equipment

238

Inhaltsübersicht

238-105	Tafel 1 bis 6 und 10
Beipack	Tafel 7 bis 9
SH-Einrichtung	Tafel 4
238-213105	tafel 11 bis 19 und 21
238-313505	Tafel 7, 11, 13, 20 bis 25, 27 bis 30
238-313515	Tafel 7, 11, 13, 20 bis 26, 29,
Näheinrichtung	siehe Anhang

Contents

238-105	Table 1 to 6 and 10
Accessories	Table 7 to 9
SH-Equipment	Table 4
238-213105	Table 11 to 19 and 21
238-313505	Table 7, 11, 13, 20 to 25, 27 to 30
238-313515	Table 7, 11, 13, 20 bis 26, 29,
Sewing Equipments	see appendix

Kl.238, Tafel 1

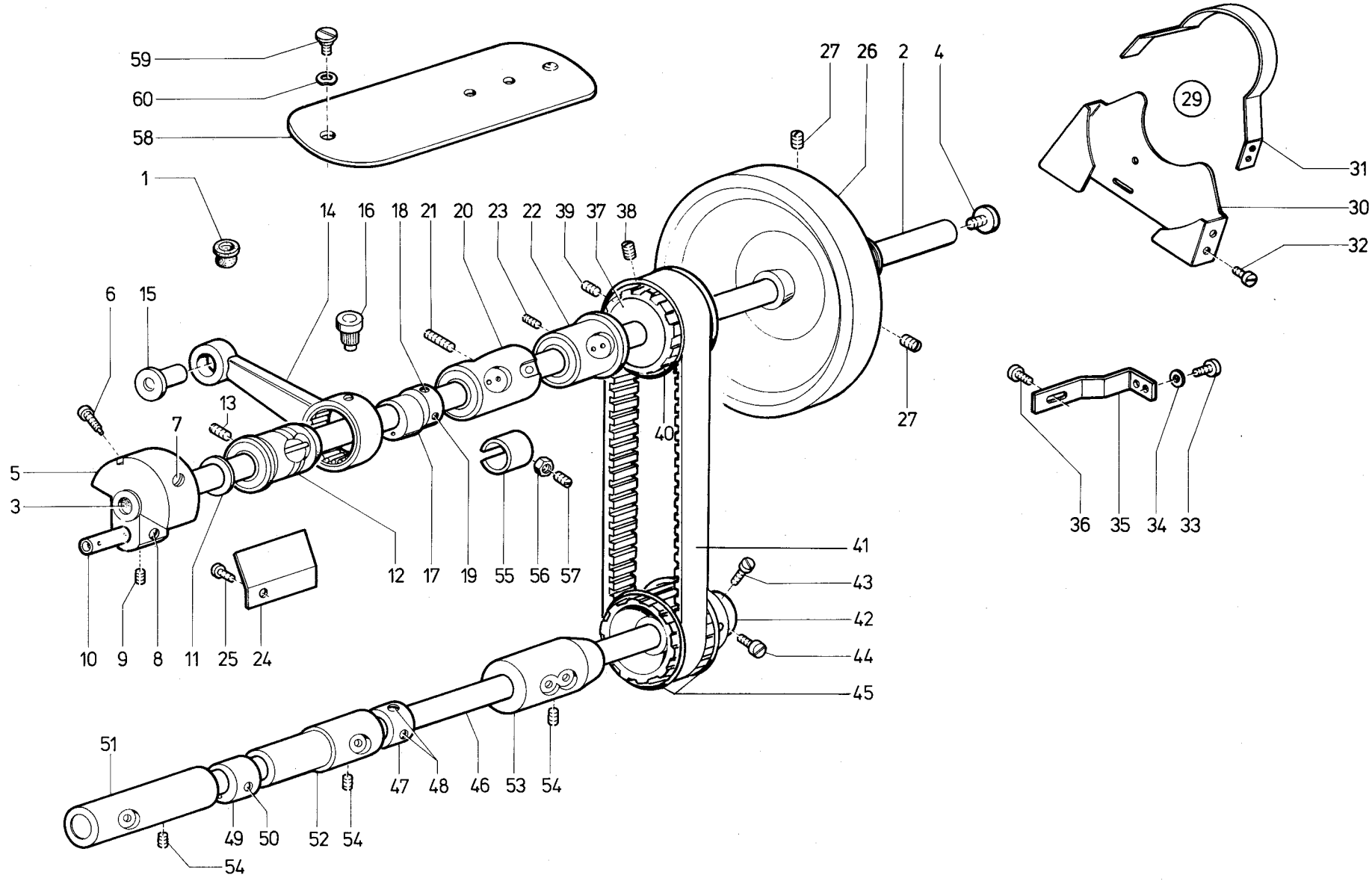

Tafel 1

Pos. Det.	Teile Nr. Part No.	Bennenung	Denomination
		Teile der Dürkopp 238-105	**Parts of Dürkopp 238-105**
1	211 13	Kunststoffmuffe	Plastic sleeve
2	2496	Armwelle	Arm shaft
3	219321	Verschl.-Kappe	Cap
4	2499	Schraube	Screw
5	24910k	Kurbel kpl. (mit Pos. 6, 7, 8, 9)	Crank cpl. (with pos. 6, 7, 8, 9)
6	24911	Zyl.-Schraube	Cyl. head screw
7	012232	Geweindestift	Threaded stud
8	04321	Gewindestift	Threaded stud
9	24916	Gewindestift	Threaded stud
10	38045	Kurbelzapfen	Crank pin
11	2498	Scheibe	Washer
12	082382k	Armlager	Arm bearing
13	012232	Gewindestift	Threaded stud
14	241263	Zugstange kpl. (mit Lager)	Drawbar cpl. (with bearing)
15	241 188	Hülse	Hose
16	241 185	Öltopf kpl.	Oil pot cpl.
17	238 179	Exzenter kpl. (mit Pos. 18 und 19)	Eccentric cpl. (with pos. 18 and 19)
18	241 183	Gewindestift	Threaded stud
19	301375	Gewindestift	Threaded stud
20	249 190k	Armlager kpl. (mit Pos. 55, 56, 57)	Arm bearing cpl. (with pos. 55, 56, 57)
21	233152	Gewindestift	Threaded stud
22	249 193	Armlager	Arm bearing
23	07818	Gewindestift	Threaded stud
24	249 175	Ölfangblech	Oil collector
25	075200	Schraube	Screw
26	249 196k	Handrad kpl. (mit pos. 27)	Hand wheel cpl. (with pos. 27)
27	075133	Gewindestift	Threaded stud
29	238 521	Schutzkappe kpl. (mit Pos. 30, 31, 32)	Protective cover cpl. (with pos. 30, 31, 32)
30	238 522	Schutzkappe	Protective cover
31	238 523	Schutzbügel	Protective bow
32	9203003638	Zyl.-Schraube	Cyl. head screw
33	9203100921	Linsenschraube	Fillister head screw
34	9330000098	Scheibe	Washer
35	238 526	Bef.-Winkel	Fastening square
36	9203100951	Linsenschraube	Fillister head screw
37	249 417k	Riemenlauf kpl. (mit Pos. 38, 39 und 40)	Belt drive cpl. (with Pos. 38, 39 and 40)
38	249 418	Zapfenschraube	Pilot screw
39	012232	Gewindestift	Threaded stud
40	251195	Ring	Ring
41	249 415	Zahnriemen	Toothed belt
42	249 420k	Riemenlauf kpl. (mit Pos. 43, 44 und 45)	Belt drive cpl. (with pos. 43, 44 and 45)
43	249 421	Zyl.-Schraube	Cyl. head screw
44	249 423	Zyl.-Schraube	Cyl. head screw
45	251195	Ring	Ring
46	249 305	Antriebswelle	Driving shaft
47	249 326k	Stellring kpl. (mit Pos. 48)	Set collar cpl. (with pos. 48)
48	223646	Gewindestift	Threaded stud
49	249 267k	Hubexzenter kpl. (mit Pos. 50)	Lifting eccentric cpl. (with pos. 50)
50	301313	Gewindestift	Threaded stud
51	249 306	Lagerbuchse	Bearing bush
52	249 309	Lagerbuchse	Bearing bush
53	249 313	Lagerbuchse	Bearing bush
54	012232	Gewindestift	Threaded stud
55	249 205	Klemmring	Clamping ring
56	055250	6kt.-Mutter	Hexagonal nut
57	249 206	Gewindestift	Threaded stud
58	249 199	Armdeckel	Arm cover
59	249 200	Zyl.-Schraube	Cyl. head screw
60	021156	Scheibe	Washer

Pos. Det.	Teile Nr. Part No.	Bennenung	Denomination

Kl. 238, Tafel 2

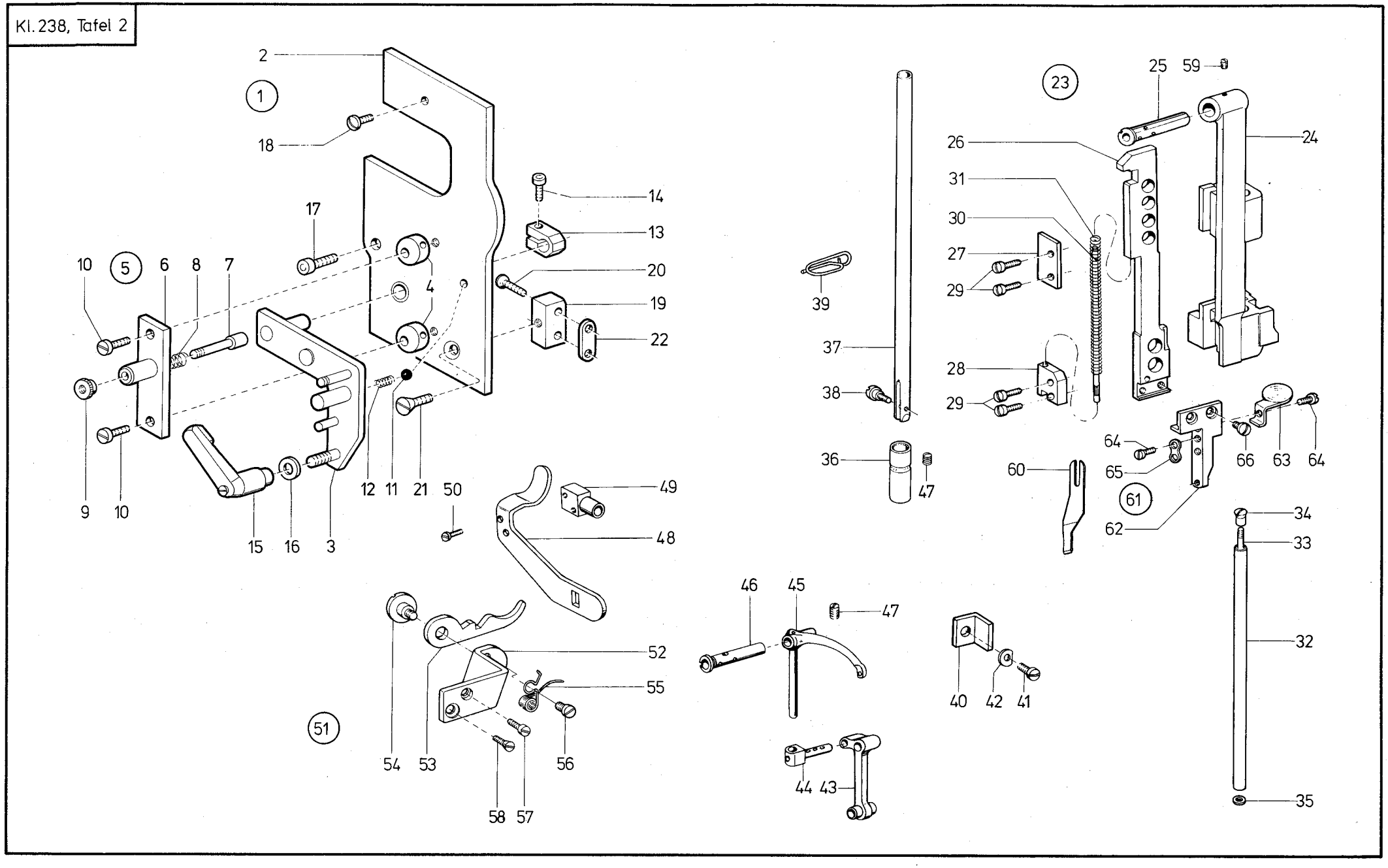

Tafel 2

Pos. Det.	Teile Nr. Part No.	Bennenung	Denomination
		Teile der Dürkopp 238-105	**Parts of Dürkopp 238-105**
1	238 17301	App.-Halter kpl. (best. aus Pos. 2 bis 22)	Mounting plate cpl. (cons. of pos. 2 to 22)
2	238 17303	Kopfdeckel	Face plate
3	238 17308	Winkel	Angle
4	238 17315	Anschlag	Stopf
5	238 17343	Leiste kpl. (best. aus Pos. 6 bis 9)	Reglet cpl. (cons. pos. 6 up to 9)
6	238 17344	Leiste	Reglet
7	238 17346	Bolzen	Bolt
8	73976	Druckfeder	Pressure spring
9	55612988	Rändelmutter	Knurled nut
10	213370	Zyl.-Schraube	Cyl. head screw
11	702210	Kugel	Ball
12	380 267	Druckfeder	Pressure spring
13	238 17322	Klemmstück	Clamping piece
14	9202002083	Zyl.-Schraube	Cyl. head screw
15	238 17325	Spanngriff	Tension lever
16	9330000108	Scheibe	Washer
17	9202042887	Zyl.-Schraube	Cyl. head screw
18	07563	Linsenschraube	Fillister head screw
19	238 17328	Leiste	Reglet
20	380 8893	Senkschraube	Countersunk screw
21	55613153	Senkschraube	Countersunk screw
22	NBO/597	Lasche	Shackle
23	238 1391	Nad.-Kulisse kpl. (best. aus Pos. 24 bis 35)	Crank cpl. (cons. of pos. 24 up to 35)
24	238 1392	Nadst.-Kulisse	Crank
25	380 61	Fadenh.-Bolzen	Thread lever bolt
26	238 1395	Messerstange	Knife bar
27	23777	Messerst.-Deckel	Knife bar cover
28	238 1393	Stangendeckel	Bar cover
29	04378	Zyl.-Schraube	Cyl. head screw
30	23780	Führungsstift	Guide leader pin
31	23781	Druckfeder	Pressure spring
32	238 1397	Nadelstange	Needle bar
33	238 1398	Verbind.-Stange	Connecting bar
34	24277	Mutter	Nut
35	24278	Scheibe	Washer
36	22597	Stoffst.-Buchse	Pressure bar bush
37	238 1491	Stoffstange kpl. (mit Pos. 38)	Pressure bar cpl. (with pos. 38)
38	531473	Zyl.-Schraube	Cyl. head screw
39	249 168	Fadenführung	Thread guidance
40	249 50	Führungswinkel	Guidance angle
41	249 161	Linsenschraube	Fillister head screw
42	249 51a	Scheibe	Washer
43	249 17	Nadelzugstange	Needle draw bar
44	249 18k	Kreuzkopf	Cross head
45	242000063	Fadenhebel	Thread lever
46	249 24k	Fadenh.-Bolzen	Thread lever bolt
47	249 94	Gewindestift	Threaded stud
48	238 479	Schalthebel	Switch lever
49	237204	Nabe	Hub
50	092111	Zyl.-Schraube	Cyl. head screw
51	238 1414	Schaltung kpl. (best. aus Pos. 52 bis 56)	Engagement device cpl. (cons. of pos. 52 up to 56)
52	238 1415	Hebelwinkel	Lever angle
53	238 1416	Ausschalthebel	Disengaging lever
54	5511226	Schraube	Screw
55	238 465	Feder	Spring
56	70263	Zyl.-Schraube	Cyl. head screw
57	2221410	Zyl.-Schraube	Cyl. head screw
58	211 63	Senkschraube	Countersunk screw
59	075133	Gewindestift	Threaded stud
60	238 1418	Obermesser	Upper knife
61	238 1419	Messerwinkel kpl. (best. aus Pos. 62 bis 66)	Cutter block cpl. (cons. of pos. 62 up to 66)
62	238 102	Messerwinkel	Cutter block
63	238 103	Einrückgriff	Engaging handle
64	032219	Zyl.-Schraube	Cyl. head screw
65	2041038	Lasche	Shackle
66	238 107	Zyl.-Schraube	Cyl. head screw

Pos. Det.	Teile Nr. Part No.	Bennenung	Denomination

Kl.238, Tafel 3

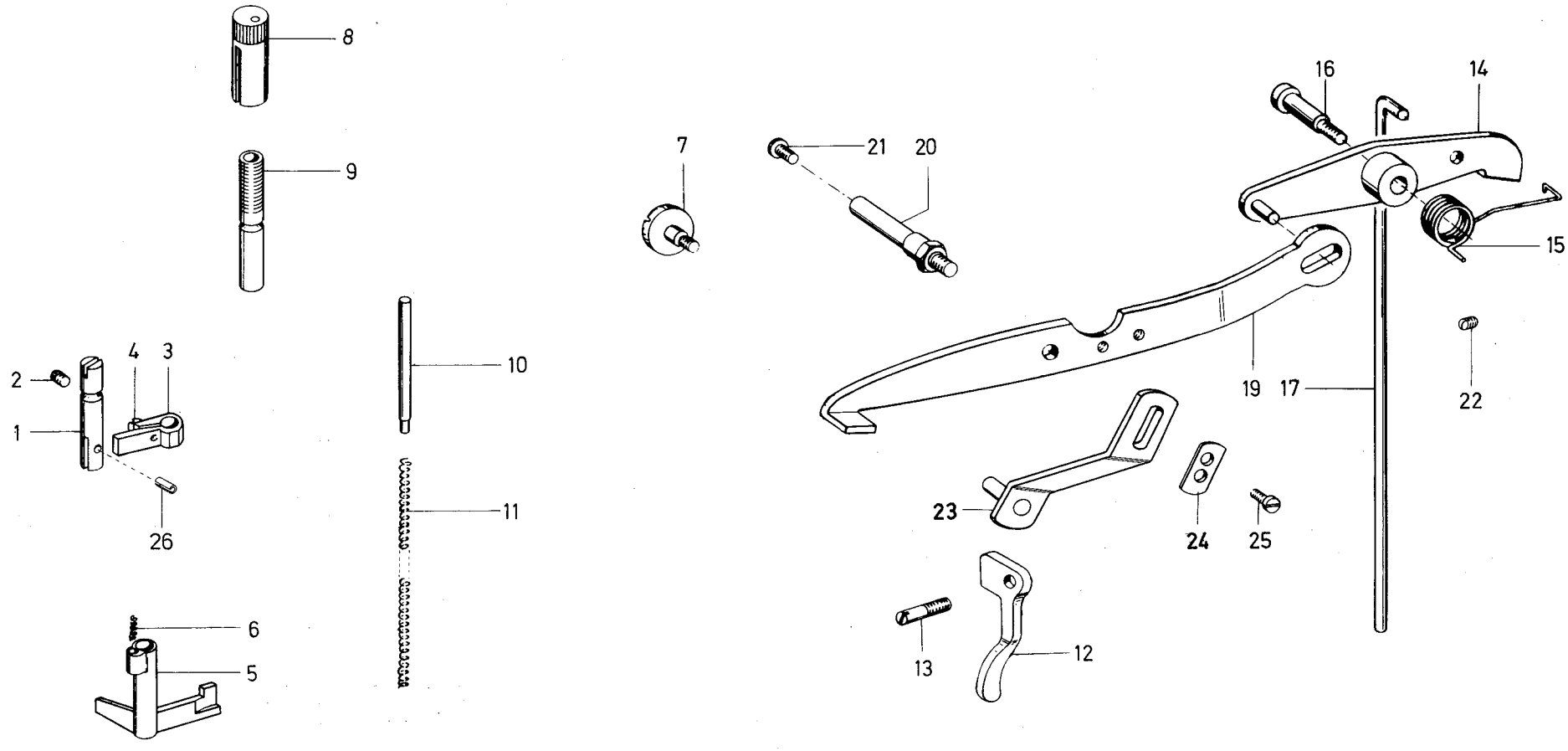

Tafel 3

Pos. Det.	Teile Nr. Part No.	Bennenung	Denomination
		Teile der Dürkopp 238-105	**Parts of Dürkopp 238-105**
1	376165	Führungsbolzen	Guide bolt
2	249 94	Gewindestift	Threaded stud
3	249 97k	Führ.-Kloben kpl. (mit Pos. 4)	Guide block cpl. (with pos. 4)
4	078112	Zyl.-Schraube	Cyl. head screw
5	249 101	Lüfterwinkel	Lifter elbow
6	249 104	Feder	Spring
7	241 132	Ansatzschraube	Shoulder screw
8	223112	Regulierbuchse	Regulating bush
9	223111	Führ.-Buchse	Guide bush
10	223121	Druckstift	Pressure pin
11	238 135	Druckfeder	Pressure spring
12	249 117	Lüfterhebel	Lifter lever
13	249 118	Schraube	Screw
14	Z115427	Hebel	Lever
15	Z115408	Drehfeder	Torsion spring
16	01214	Schraube	Screw
17	223143	Lüfterzugdraht	Lifter pull wire
19	238 1405	Lüfterhebel	Lifter lever
20	237154	Ansatzschraube	Shoulder screw
21	055462	Schraube	Screw
22	233152	Gewindestift	Threaded stud
23	238 1407	Schalthebel	Switch lever
24	238 1410	Lasche	Shakle
25	212102	Zyl.-Schraube	Cyl. head screw
26	570871	Spannhülse zu Pos. 1	Clamping sleeve to pos. 1

Pos. Det.	Teile Nr. Part No.	Bennenung	Denomination

Pos. Det.	Teile Nr. Part No.	Bennenung	Denomination

Kl.238, Tafel 4

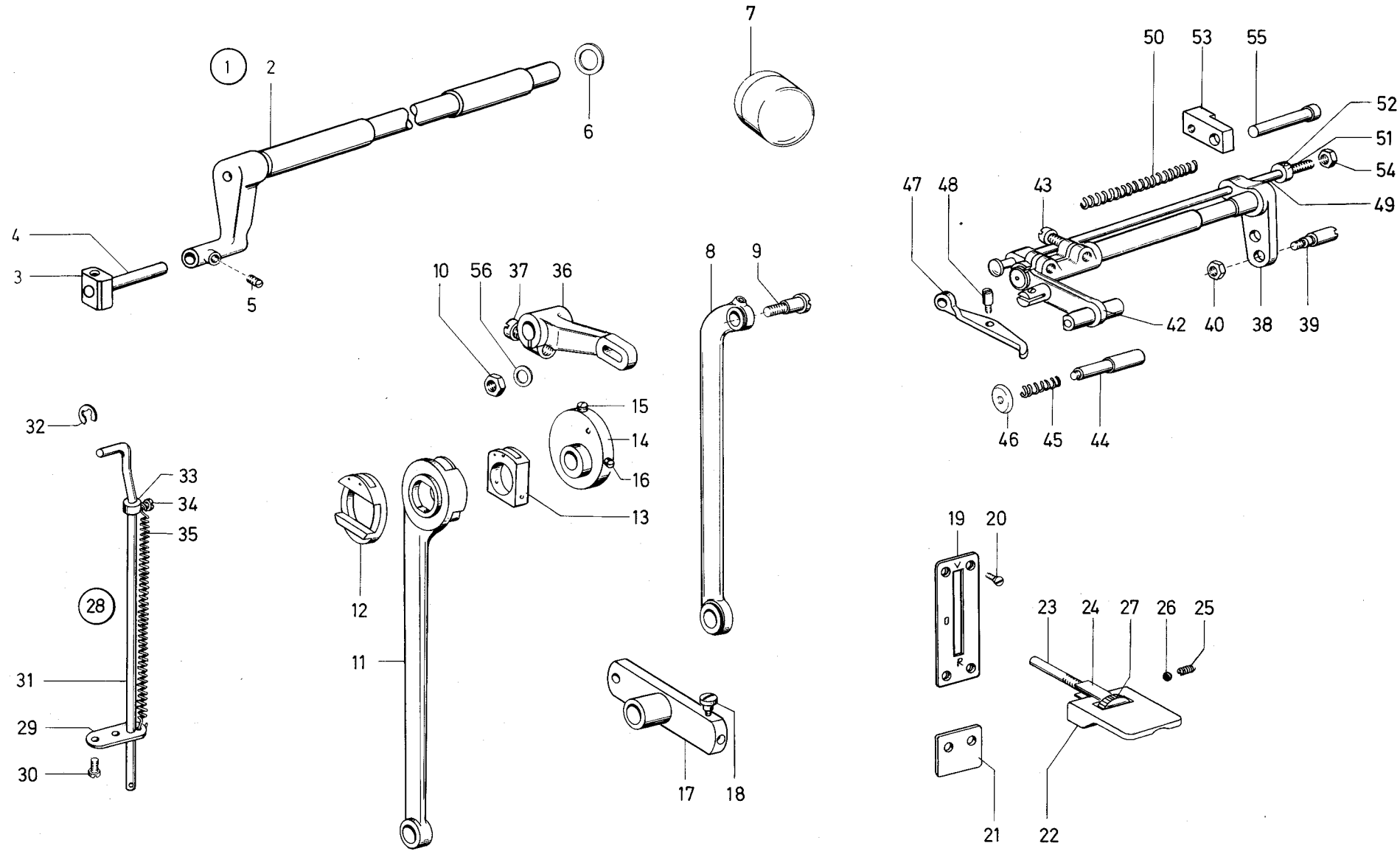

Tafel 4

Pos. Det.	Teile Nr. Part No.	Bennenung	Denomination
		Teile der Dürkopp 238-105	**Parts of Dürkopp 238-105**
1	239108	Transp.-Welle kpl. (best. aus Pos. 2 bis 6)	Transporting shaft cpl. (cons. of pos. 2 up to 6)
2	239109	Transp.-Welle	Transporting shaft
3	249 52	Gleitstein	Sliding block
4	249 53	Bolzen	Bolt
5	055276	Gewindestift	Threaded stud
6	249 55b	Scheibe	Washer
7	249 244	Schutzkappe	Protective cover
8	249 279	Transportstange	Transporting bar
9	241318	Lagerschraube	Bearing screw
10	249 230	6kt.-Mutter	Hexagonal nut
11	249 277	Schubstange kpl. (mit Pos. 12 und 13)	Push rod cpl. (with pos. 12 and 13)
12	249 214k	Wechselscheibe	Alternating washer
13	249 220k	Exzenterstein	Eccentric bed
14	249 217k	Exzenter kpl. (mit Pos. 15 und 16)	Eccentric cpl. (with pos. 15 and 16)
15	02128	Gewindestift	Threaded stud
16	02159	Gewindestift	Threaded stud
17	241 276	Stichstellhebel	Stitch regulator lever
18	055320	Ansatzschraube	Shoulder screw
19	241 574	Skalablech	Scale plate
20	021244	Senkschraube	Countersunk screw
21	549 1300	Anschlagblech	Stop plate
22	241 279k	St.-Knopf kpl. (mit Pos. 23 bis 27)	Stich regulator cpl. (with pos. 23 up to 27)
23	204922	Stichst.-Stift	Stitch regulator pin
24	241 283	Führungsblech	Guide plate
25	204927	Druckfeder	Pressure spring
26	204928	Stahlkugel	Steel ball
27	204925	Stellmutter	Adjusting nut
28	249 667k	SH-Einrichtung kpl. (best. aus Pos. 29 bis 35)	Stitch regulating device Cpl. (cons. of pos. 29 up to 35)
29	249 667	Führungsblech	Guide plate
30	04378	Zyl.-Schraube	Cyl. head screw
31	249 672	Stichst.-Stange	Stitch regulator bar
32	255129	Sicher.-Scheibe	Safety washer
33	249 669k	Stellring kpl. (mit Pos. 34)	Set collar cpl. (with pos. 34)
34	249 161	Zyl.-Schraube	Cyl. head screw
35	204627	Zugfeder	Draw spring
36	241 310	Transp.-Hebel kpl. (mit Pos. 37)	Feeding lever cpl. (with pos. 37)
37	35192	Zyl.-Schraube	Cyl. head screw
38	238 186	Antriebswelle	Driving shaft
39	241 198	Kurbelzapfen	Crank pin
40	055405	6kt.-Mutter	Hexagonal nut
42	237189	Antr.-Hebel	Driving lever
43	650292	Zyl.-Schraube	Cyl. head screw
44	237191	Ausrückbolzen	Disengaging bolt
45	237192	Druckfeder	Pressure spring
46	2041119	Mutter	Nut
47	237194	Schaltgelenk	Indexing link
48	237195	Stiftschraube	Stud screw
49	237196	Ausrückstange	Disengaging bar
50	238 481	Druckfeder	Pressure spring
51	237198	Stellring kpl. (mit Pos. 52)	Set collar cpl. (with pos. 52)
52	055156	Gewindestift	Threaded stud
53	238 484	Kloben	Block
54	9231000378	6kt.-Mutter	Hexagonal nut
55	238 485	Bolzen	Bolt
56	244604a	Scheibe	Washer

Pos. Det.	Teile Nr. Part No.	Bennenung	Denomination

Kl. 238, Tafel 5

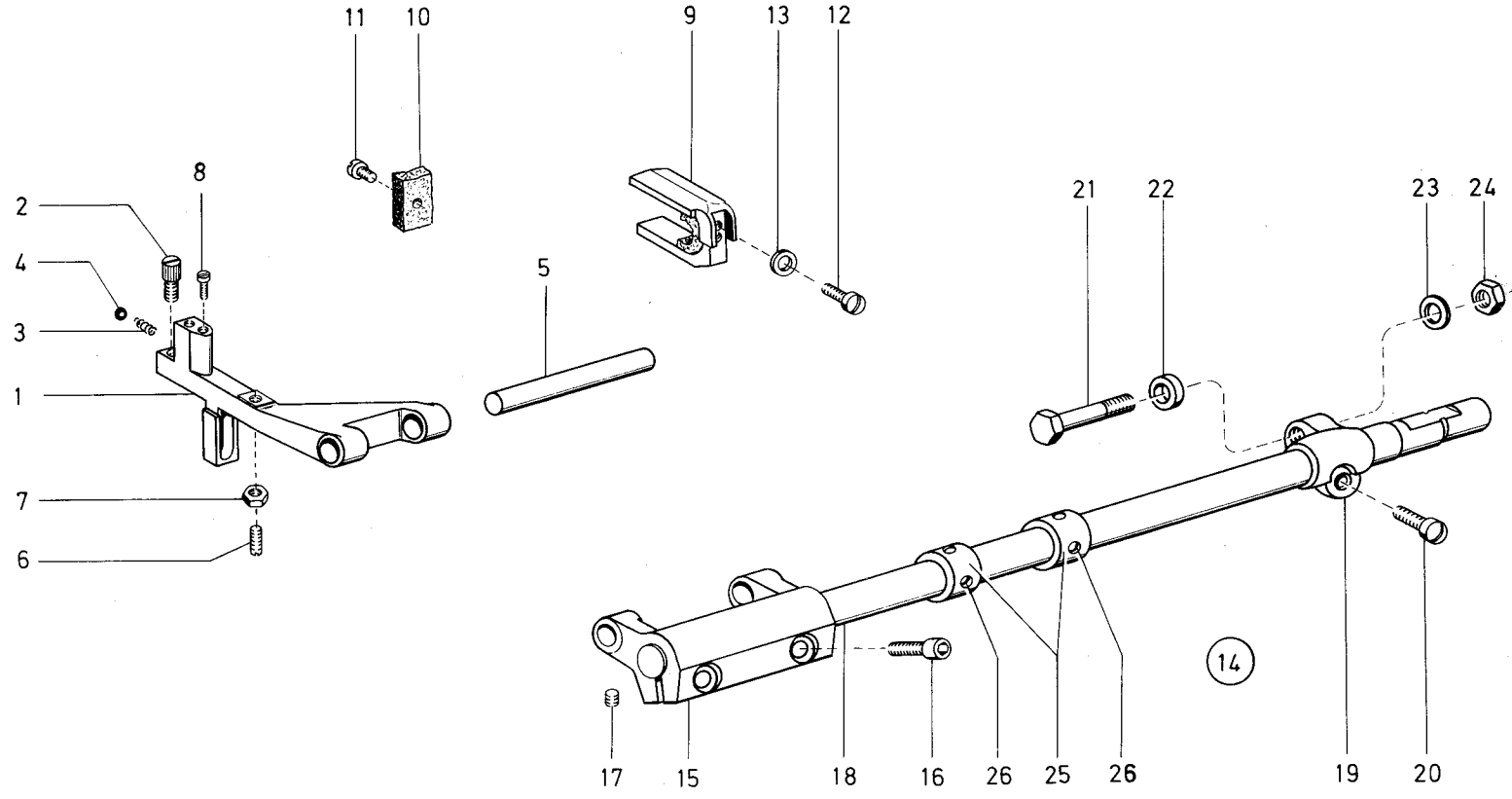

Tafel 5

Pos. Det.	Teile Nr. Part No.	Bennenung	Denomination
		Teile der Dürkopp 238-105	**Parts of Dürkopp 238-105**
1	249 273k	Tpt.-Halter kpl. (mit Pos. 2, 3, 4 und 5)	Feeder support cpl. (with pos. 2, 3, 4 and 5)
2	249 274	Schraube	Screw
3	021256	Fadenklemmfeder	Thread clamping spring
4	204928	Stahlkugel	Steel ball
5	249 258a	Haltebolzen	Retaining bolt
6	249 269	Gewindestift	Threaded stud
7	249 270	6kt.-Mutter	Hexagonal nut
8	249 271	Zyl.-Schraube	Cyl. head screw
9	225449	Exz.-Gabel kpl. (mit Pos. 10 und 11)	Eccentric fork cpl. (with pos. 10 and 11)
10	249 265	Filzteil	Felt
11	012102	Zyl.-Schraube	Cyl. head screw
12	021185	Zyl.-Schraube	Cyl. head screw
13	249 264a	Scheibe	Washer
14	249 249	Schubwelle kpl. (best. aus Pos. 5, 15 und 18)	Gear shaft cpl. (cons. of pos. 5, 15 and 18)
15	380 7306	Gabelhebel kpl. (mit Pos. 16 und 17)	Forked lever cpl. (with pos. 16 and 17)
16	556362	Zyl.-Schraube	Cyl. head screw
17	70220	Gewindestift	Threaded stud
18	249 250a	Schubwelle	Gear shaft
19	249 281	Schubhebel (mit Pos. 20)	Gear lever (with pos. 20)
20	650292	Linsenschraube	Fillister head screw
21	249 282	6kt.-Schraube	Hexagonal nut
22	249 282a	Ring	Ring
23	9330000108	Scheibe	Washer
24	9231110128	6kt.-Mutter	Hexagonal nut
25	249 251k	Stellring kpl. (mit Pos. 26)	Set collar cpl. (with pos. 26)
26	249 16	Gewindestift	Threaded stud

Pos. Det.	Teile Nr. Part No.	Bennenung	Denomination

Pos. Det.	Teile Nr. Part No.	Bennenung	Denomination

Kl.238, Tafel 6

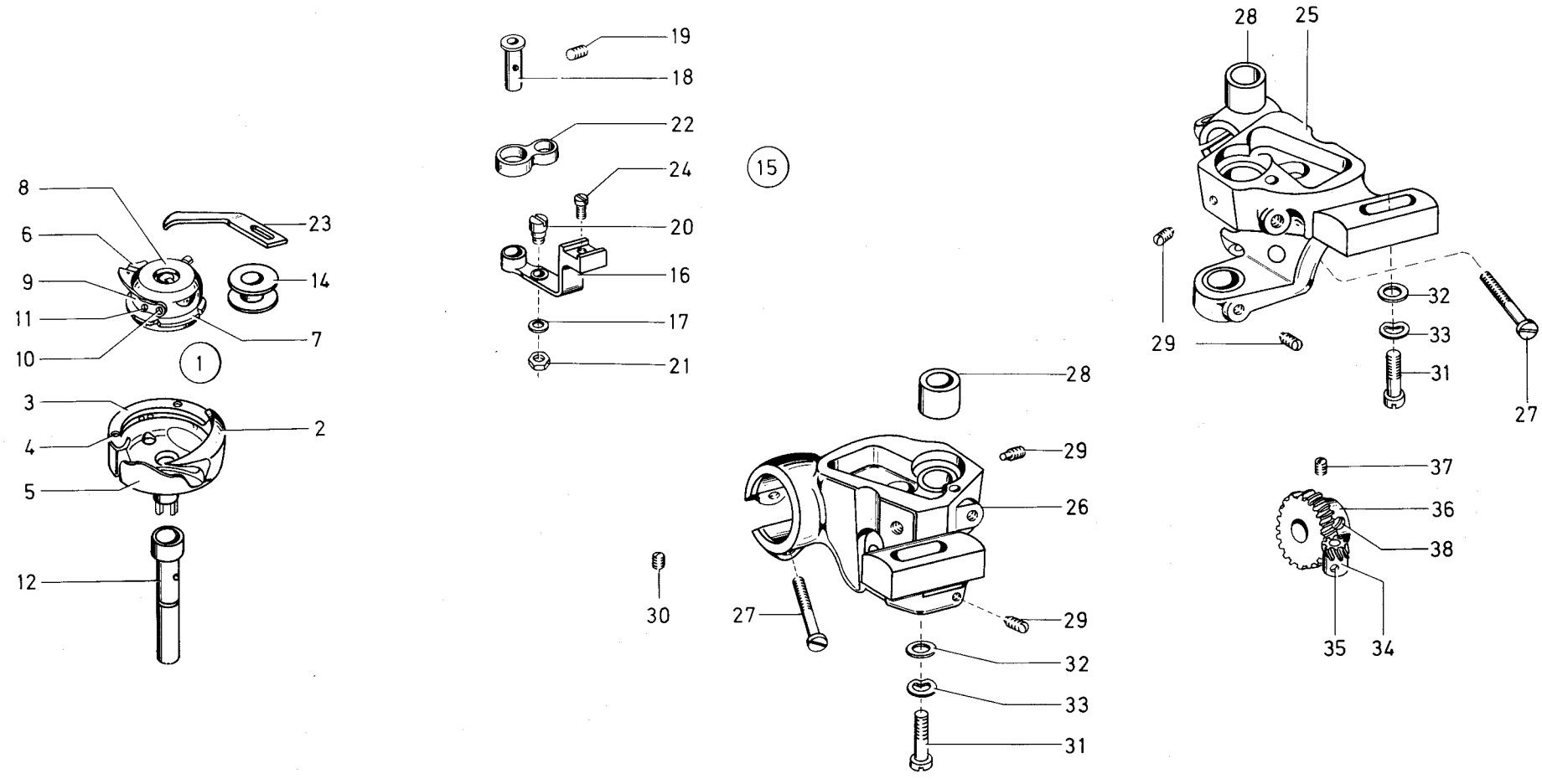

Tafel 6

Pos. Det.	Teile Nr. Part No.	Bennenung	Denomination
		Teile der Dürkopp 238-105	**Parts of Dürkopp 238-105**
1	249 861	Greifer kpl. (best. aus Pos. 2und 6)	Hook cpl. (cons. of pos. 2 and 6)
2	380 8105	Greifer kpl. (mit Pos. 3, 4, 5)	Hook cpl. (with pos. 3, 4, 5)
3	380 8106	Greiferdeckel	Hook cover
4	249 359	Senkschraube	Countersunk screw
5	5491310	Schutzblech	Guard plate
6	249 369k	Spulengeh. kpl. (Bst. aus. Pos. 7 und 8)	Bobbin case cpl. (cons. of pos. 7 and 8)
7	249 362k	Spulengeh. Untt.	Lower bobbin case
8	249 369	Spulengeh. Obt. (mit Pos. 9, 10 und 11)	Upper bobbin case (with pos. 9, 10 and 11)
9	380 3847a	Spannungsfeder	Tension spring
10	249 371	Zyl.-Schraube	Cyl. head screw
11	238 6803	Regulierschraube	Adjusting screw
12	249 594	Exz.-Achse	Eccentric axle
14	249 372	Spule	Bobbin
15	249 342k	Öffn.-Hebel kpl. (best. aus Pos. 16 bis 18, 20 und 21)	Opener lever cpl. (cons. of pos. 16 up to 18, 20 and 21)
16	249 342	Öffn.-Hebel	Opener lever
17	249 342a	Scheibe	Washer
18	249343	Bolzen	Bolt
19	024214	Gewindestift	Threaded stud
20	249 348	Gelenkbolzen	Pivot shaft
21	249 349	6kt.-Mutter	Hexagonal nut
22	249 351	Exzenterhebel	Eccentric lever
23	249 346	Öffnerfinger	Opener finger
24	092111	Zyl.-Schraube	Cyl. head screw
25	249 329k	Greiferblock kpl. (mit Pos. 27, 28, 29)	Hook support cpl. (with pos. 27, 28, 29)
26	249 330	Greiferblock	Hook support
27	249 331	Zyl.-Schraube	Cyl. head screw
28	249 335	Lagerbuchse	Bearing bush
29	078125	Gewindestift	Threaded stud
30	249 16	Gewindestift	Threaded stud
31	076 4	Zyl.-Schraube	Cyl. head screw
32	9330000118	Scheibe	Washer
33	380 77	Pass.-Scheibe	Adjusting washer
34	249 340	Schraubenrad	Helical gear wheel
35	249 341	Gewindestift	Threaded stud
36	249 320	Schraubenrad	Helical gear wheel
37	249 321	Gewindestift	Threaded stud
38	249 322	Gewindestift	Threaded stud

Kl.238, Tafel 7

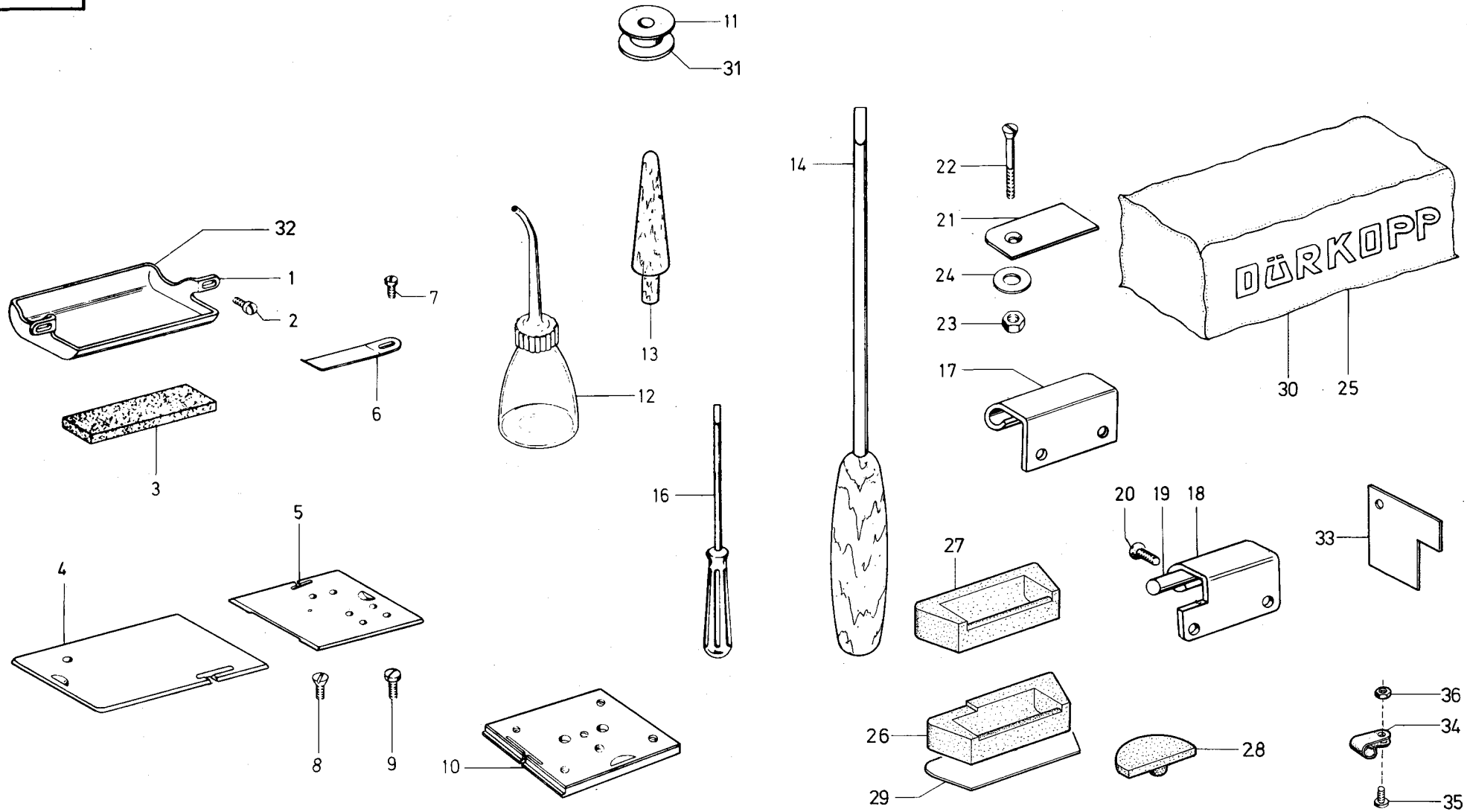

Tafel 7

Pos. Det.	Teile Nr. Part No.	Bennenung	Denomination
		Teile der Dürkopp 238-105	**Parts of Dürkopp 238-105**
		Pos. 1 bis 29 Beipack	**Pos. 1 up to 29 Accessories**
1	249 323	Ölfangschale	Oil trap
2	015000264	Zyl.-Schraube	Cyl. head screw
3	249 325	Filzteil	Felt
4	249 302	Scheiber	Slide
5	249 303	Scheiber	Slide
6	240281	Blattfeder	Leaf spring
7	05272	Zyl.-Schraube	Cyl. head screw
8	114136	Senkschraube	Countersunk screw
9	07563	Zyl.-Schraube	Cyl. head screw
10	249 379	App.-Platte	Mounting plate
11	249 372	Spule	Bobbin
12	052369	Ölkanne	Oil can
13	052328	Holzstütze	Wooden support
14	9081500051	Schraubendreher	Screw driver
16	9081500010	Schraubendreher	Screw driver
17	211 248	Scharnier	Hinge
18	239509k	Scharnier kpl. (mit Pos. 19)	Hinge cpl. (with pos. 19)
19	523464	Stellbolzen	Regulating bolt
20	211 249	Senkschraube	Countersunk screw
21	700441	Halteblech	Holding plate
22	9203314697	Senkschraube	Countersunk screw
23	9231110137	6kt.-Mutter	Hexagonal nut
24	9330300027	Scheibe	Washer
25	App. 301	Schutzhülle	Protective cover
26	70056	Scharnier-Untt.	Hinge lower part
27	70054	Scharnier-Untt.	Hinge lower part
28	70055	Gummiecke	Rubber support
29	70059	Platte	Plate

Pos. Det.	Teile Nr. Part No.	Bennenung	Denomination
		Teile der Dürkopp 238- -313505, -313515	**Parts of Dürkopp 238- -313505, -313515**
		Pos. 2, 3, 13 und 30 bis 36 **Beipack**	Pos. 2, 3, 13 und 30 up to 36 **Accessories**
13	052328	Holzstütze	Wooden support
30	K104250010	Schutzhaube	Protective cover
31	245 1660a	Spule	Bobbin
32	238 6812	Ölfangschale	Oil trap
2	0015000264	Zyl.-Schraube	Cyl. head screw
3	249 325	Filzteil	Felt
33	238 6884	Einstellehre	Setting gauge
34	9840120027	Schelle	Clip
35	9203100921	Zyl. Schraube	Cyl. head screw
36	9231000378	6kt.-Mutter	Hexagonal nut

Pos. Det.	Teile Nr. Part No.	Bennenung	Denomination

Kl. 238 Tafel 8

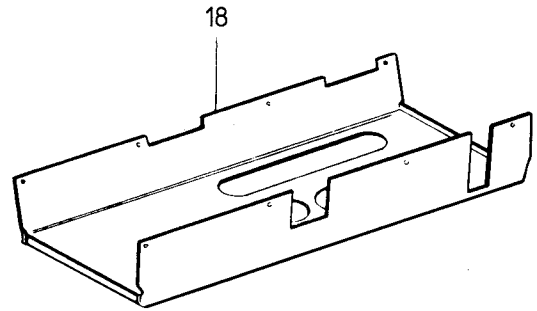

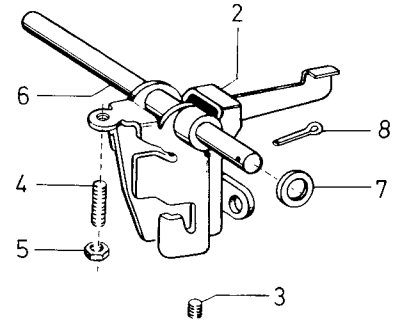

1

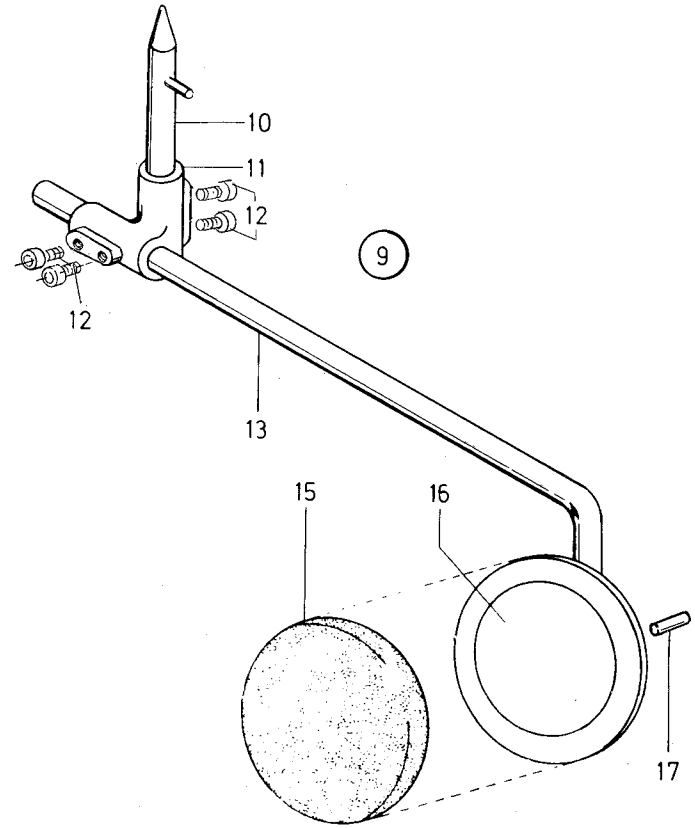

9

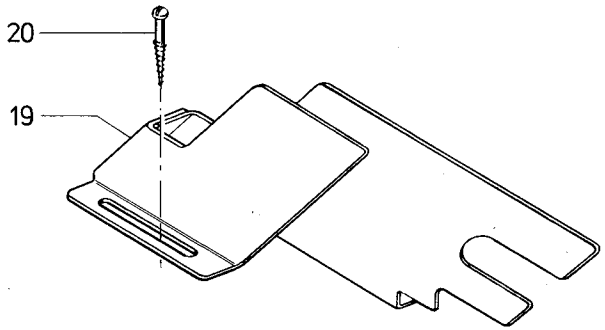

Tafel 8

Pos. Det.	Teile Nr. Part No.	Bennenung	Denomination
		Teile der Dürkopp 238-105 Beipack	**Parts of Dürkopp 238-105 Accessories**
1	239533k	Winkelhebel kpl. (mit Pos. 2 bis 5)	Bent lever cpl. (with pos. 2 up to 5)
2	239533	Winkelhebel	Bent lever
3	21652	Gewindestift	Threaded stud
4	223448	Gewindestift	Threaded stud
5	9231110128	6kt.-Mutter	Hexagonal nut
6	223444	Tragwelle	Suporting shaft
7	216216	Scheibe	Washer
8	249 674	Splint	Split pin
9	223459	Kniehebel kpl. (best. aus Pos. 10 bis 17)	Knee lever cpl. (cons. of pos. 10 up to 17)
10	223450k	Kuppelachse	Coupling shaft
11	223452	Verbind.-Kloben	Connectig block
12	9202002887	4kt.-Schraube	Square head screw
13	223454	Stellwinkel	Adjusting angle
15	223473	Knieteller-Polster	Knee plate pad
16	223000506	Knieteller	Knee plate
17	9305003310	Spannstift	Pin
18	249 440	Ölblech	Oil tray
19	238531	Riemenschutz	Belt guard
20	713301	Holzschraube	Wood screw

Pos. Det.	Teile Nr. Part No.	Bennenung	Denomination

Pos. Det.	Teile Nr. Part No.	Bennenung	Denomination

Kl. 238, Tafel 9

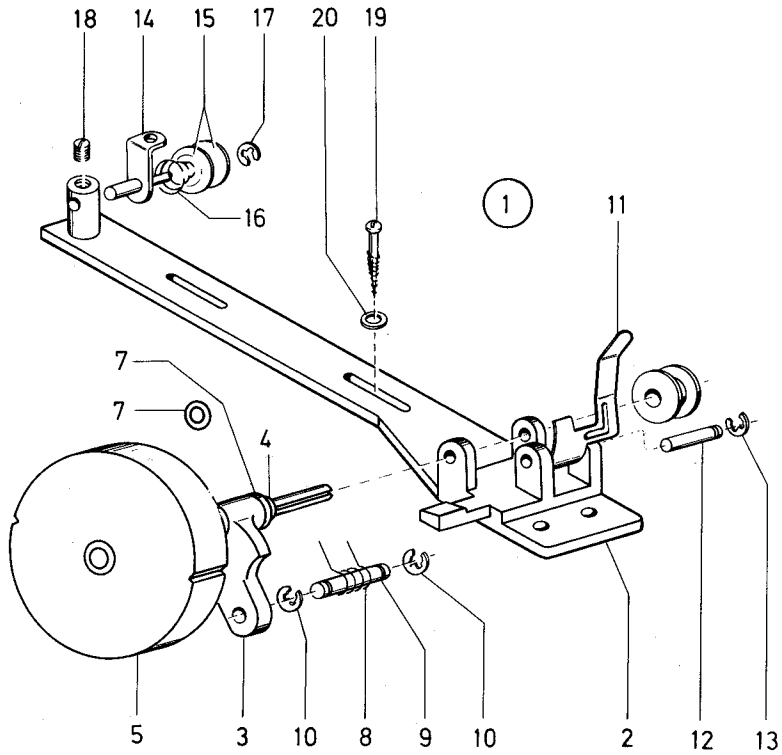

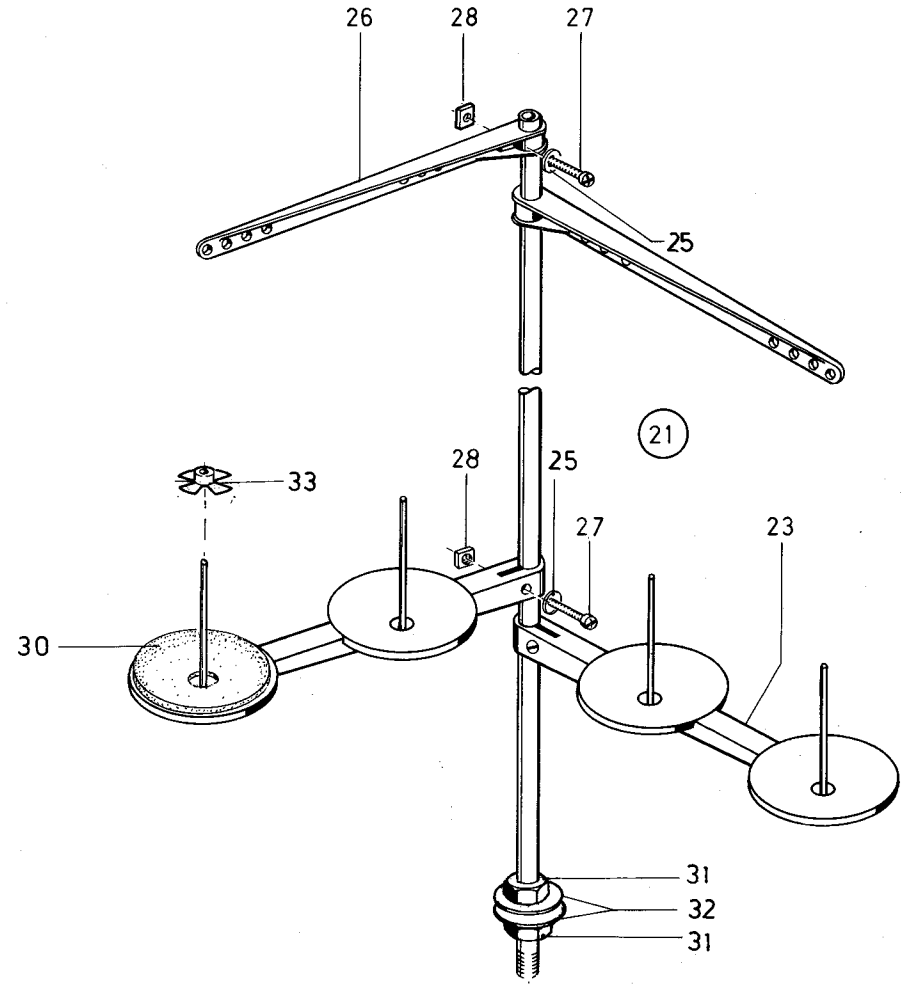

Tafel 9

Pos. Det.	Teile Nr. Part No.	Bennenung	Denomination
		Kl. 238-105	**Cl. 238-105**
1	238 621	Spuler kpl. best. aus Pos. 2-18	Bobbin winder cpl. consisting of pos. 2 up to 18
2	238 622	Spuler-Unterteil	Bobbin winder lower part
3	052144	Spuler-Oberteil	Bobbin winder upper part
4	040269	Spulerspindel	Bobbin spindle
5	052146	Spulerrad	Bobbin winder wheel
7	244604a	Scheibe	Washer
8	052151	Feder	Spring
9	238 629	Bolzen	Bolt
10	211 100a	Sicher.-Scheibe	Safety washer
11	052150	Spulerklappe	Bobbin case flap
12	238 632	Bolzen	Bolt
13	570138	Sicher.-Scheibe	Safety washer
14	238 635	Fadenführung	Thread guide
15	021190	Scheibe	Washer
16	052678a	Feder	Spring
17	570138	Sicher.-Scheibe	Safety washer
18	21652	Gewindestift	Threaded stud
19	7101450	Holzschraube	Wood screw
20	9330000098	Scheibe	Washer
21	244001064	Garnständer kpl. (best. aus Pos. 22 - 33)	Thread reel holder cpl. (cons. of pos. 22 - 33)
22	791001081	Garnstand.-Rohr	Thread unwinder tube
23	791001091	Garnhalter	Thread holder
25	791001093A	Scheibe	Washer
26	791001096	Fadenführung mit Pos. 27 und 28	Thread guide with pos. 27 and 28
27	9204202038	Zyl.-Schraube	Cyl. head screw
28	791001095	Mutter	Nut
30	K077110220	Auflage	Rest
31	K995340617	6kt.-Mutter	Hexagonal nut
32	9330000177	Scheibe	Washer
33	K077110230	Zentrierstück	Centering piece

Pos. Det.	Teile Nr. Part No.	Bennenung	Denomination

Pos. Det.	Teile Nr. Part No.	Bennenung	Denomination

Kl. 238, Tafel 10

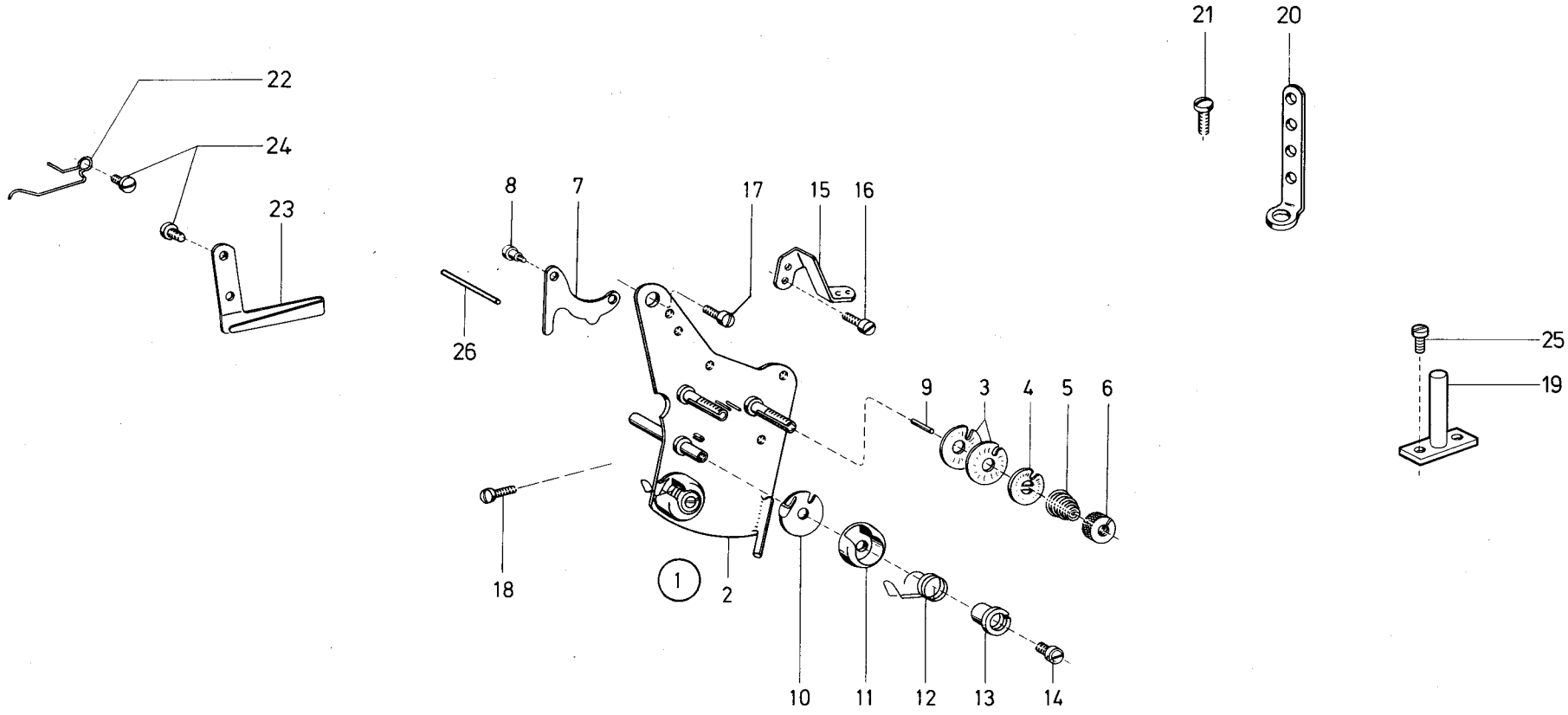

Tafel 10

Pos. Det.	Teile Nr. Part No.	Bennenung	Denomination
		Teile der DÜRKOPP 238-105	**Parts of DÜRKOPP 238-105**
1	249 141	Fa.-Spannung kpl. (best. aus Pos. 2 bis 16)	Thread tension cpl. (cons. of pos. 2 up to 16)
2	249 142a	Halteblech	Retaining plate
3	211 50214	Spann.-Scheibe	Tension disc
4	114202	Stegscheibe	Stay disc
5	00479	Spannungsfeder	Tension spring
6	211 482	Reguliermutter	Adjusting nut
7	380 8856	Auslöseblech	Releasing plate
8	249 151	Schraube	Screw
9	252604	Auslösestift	Detent pin
10	216556	Nasenscheibe	Nose washer
11	211 1012	Kapsel	Capsule
12	211 1015	Anzugsfeder	Draw spring
13	216507	Spannhülse	Clamping sleeve
14	9203100001	Linsenschraube	Fillister head screw
15	249 163	Fadenführung	Thread guide
16	9203003028	Zyl.-Schraube	Cyl. head screw
17	015264	Linsenschraube	Fillister head screw
18	249 161	Linsenschraube	Fillister head screw
19	238 488	Anschlagbolzen	Stop bolt
20	249 136	Fadenführung	Thread guide
21	021185	Linsenschraube	Fillister head screw
22	249 166	Fadenführung	Thread guide
23	241 1067	Fadenführung	Thread guide
24	249 167	Schraube	Screw
25	9203003653	Zyl.-Schraube (zu Pos. 19)	Cyl. head screw (to pos. 19)
26	241 235	Stift	Pin

Pos. Det.	Teile Nr. Part No.	Bennenung	Denomination

Pos. Det.	Teile Nr. Part No.	Bennenung	Denomination

Kl. 238, Tafel 11

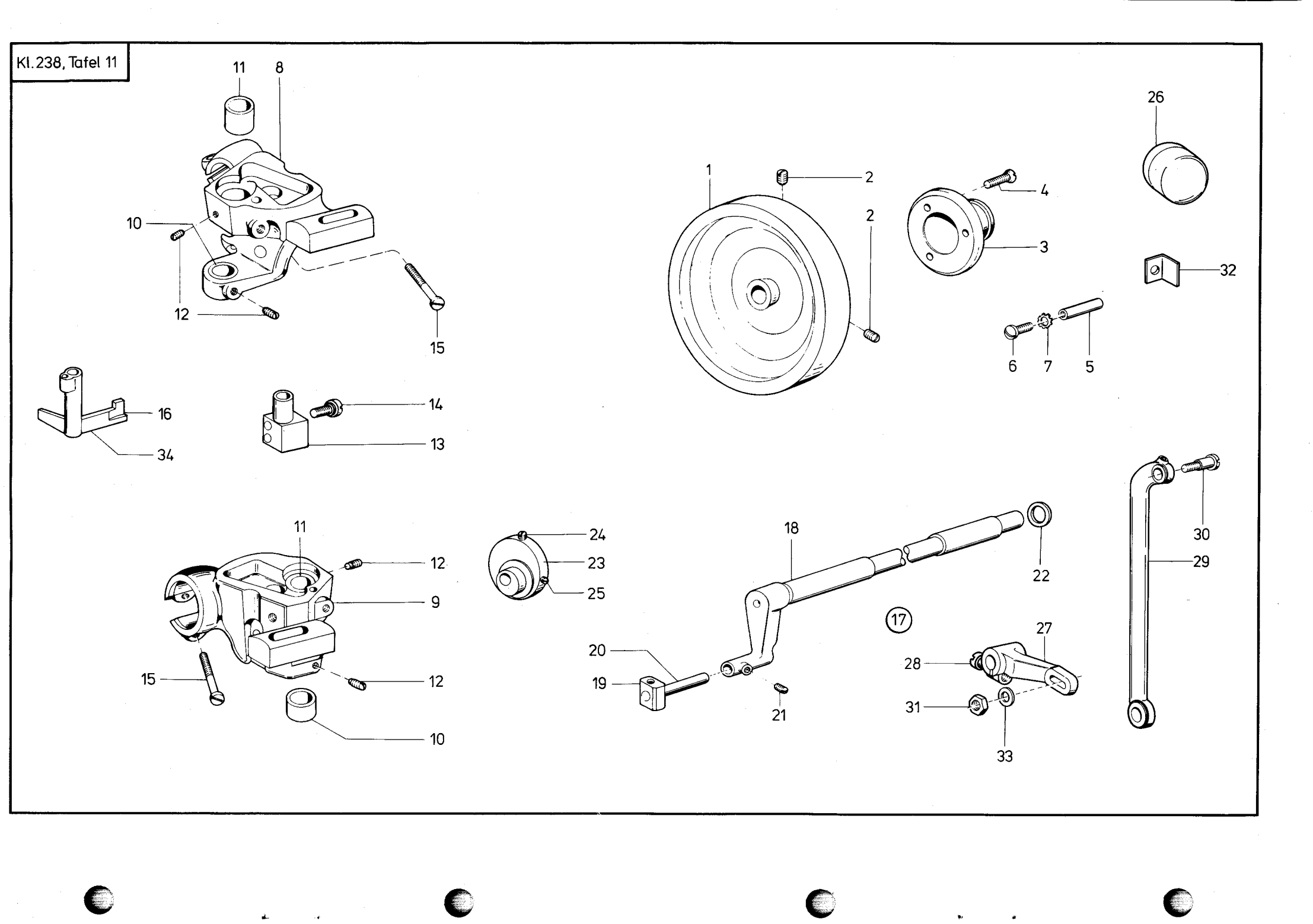

Tafel 11

Pos. Det.	Teile Nr. Part No.	Bennenung	Denomination
		Teile der DÜRKOPP 238-213105 238-313505 238-313515	**Parts of DÜRKOPP 238-213105 238-313505 238-313515**
1	2231738k	Handrad kpl. (mit Pos. 2 bis 5)	Hand wheel cpl. (with pos. 2 up to 5)
2	075133	Gewindestift	Threaded stud
3	2231739	Flansch	Flange
4	9204001258	Senkschraube	Countersunk screw
5	211 50202	Bolzen	Bolt
6	10019130	Linsenschraube	Fillister head screw
7	911267	Zahnscheibe	Tooth lock washer
8	238 006524	Greiferblock	Hook support
9	238 006525	Greiferblock	Hook support
10	238 6527	Lagerbuchse	Bearing bush
11	249 335	Lagerbuchse	Bearing bush
12	078125	Gewindestift	Threaded stud
13	238 6529	Lager	Bearing
14	9202002513	Zyl.-Schraube	Cyl. head screw
15	249 331	Zyl.-Schraube	Cyl. head screw
16	238 6515	Lüfterwinkel*	Lifter angle*
18	239109	Transp.-Welle	Transporting shaft
19	249 52	Gleitstein	Sliding block
20	249 53	Bolzen	Bolt
21	055276	Gewindestift	Threaded stud
22	249 55b	Scheibe	Washer
23	249 217	Exzenter	Eccentric
24	02128	Gewindestift	Threaded stud
25	02159	Gewindestift	Threaded stud
26	249 244	Schutzkappe	Protective cap
27	241 000311	Transp.-Hebel	Feeding lever
28	35192	Zyl.-Schraube	Cyl. head screw
29	249 279	Transportstange	Transporting rod
30	241 318	Lagerschraube	Bearing screw
31	249 230	6kt.-Mutter	Hexagonal nut
32	249 50	Führungswinkel	Guiding angle
33	244604a	Scheibe	Washer
34	238 17601	Lüfterhebel**	Lifter angle**
		* Nicht für 238-313505 -313515	* Not for 238-313505 -313515
		** Nicht für 238-213105	** Not for 238-213105

Pos. Det.	Teile Nr. Part No.	Bennenung	Denomination

Pos. Det.	Teile Nr. Part No.	Bennenung	Denomination

Kl. 238, Tafel 12

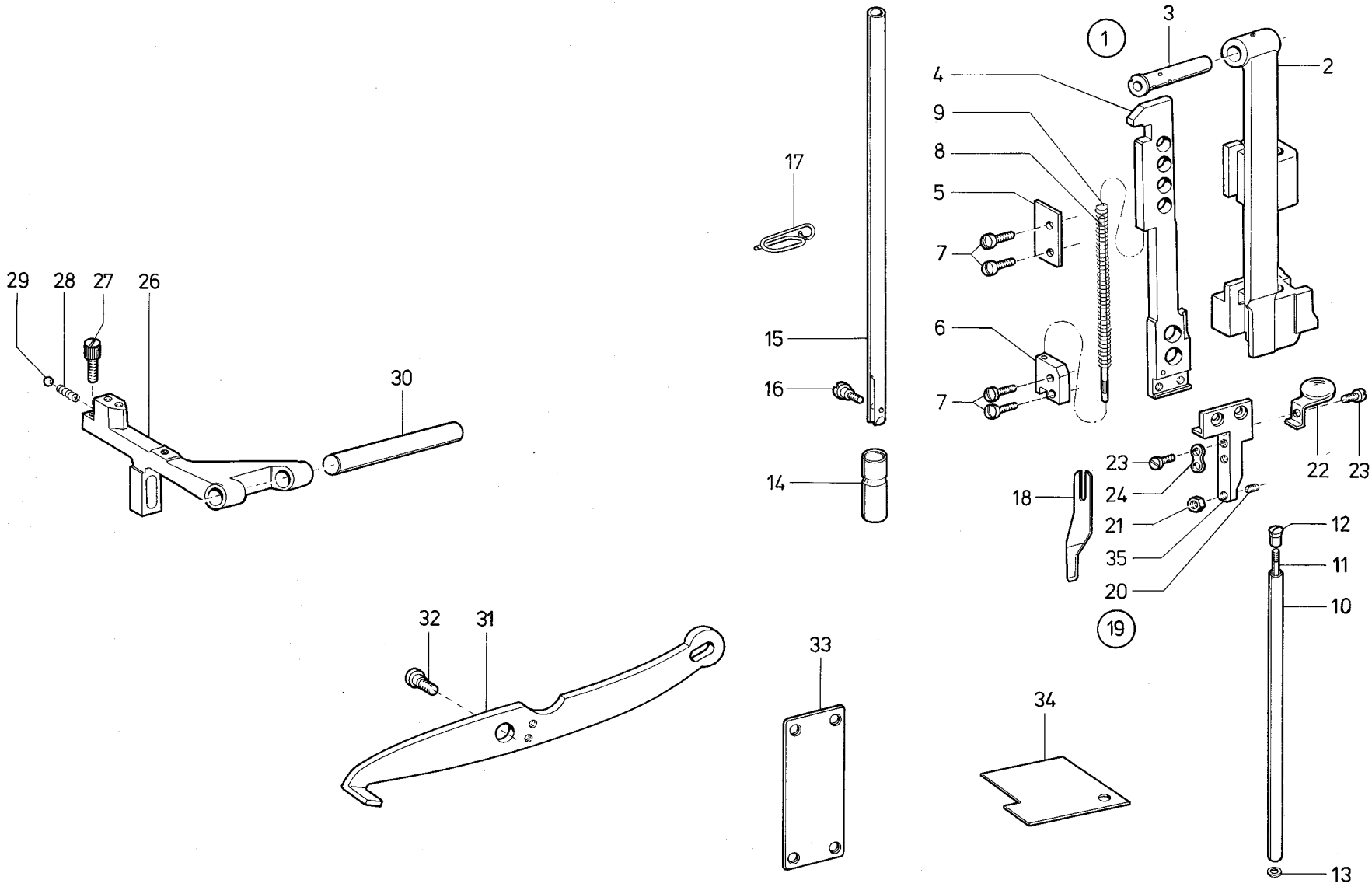

Tafel 12

Pos. Det.	Teile Nr. Part No.	Bennenung	Denomination
		Teile der DÜRKOPP 238-213105	**Parts of DÜRKOPP 238-213105**
1	238 1391	Nad.-Kulisse kpl. (best. aus Pos. 2 bis 13)	Crank cpl. (cons. of pos. 2 up to 13)
2	238 1392	Nadst.-Kulisse	Crank
3	380 61	Fadenh.-Bolzen	Thread lever bolt
4	238 1395	Messerstange	Knife bar
5	23777	Messerst.-Deckel	Knife bar corner
6	238 1393	Stangendeckel	Bar cover
7	04378	Zyl.-Schraube	Cyl. head screw
8	23780	Führungsstift	Guide pin
9	23781	Druckfeder	Pressure spring
10	238 1397	Nadelstange	Needle bar
11	238 1398	Verbind.-Stange	Connecting bar
12	24277	Mutter	Nut
13	24278	Scheibe	Washer
14	22597	Stoffst.-Buchse	Pressure bar bush
15	238 1491	Stoffstange kpl. (mit Pos. 16)	Pressure bar cpl. (with pos. 16)
16	531473	Zyl.-Schraube	Cyl. head screw
17	249 168	Fadenführung	Thread guidance
18	238 1418	Obermesser	Upper knife
19	238 1419	Messerwinkel kpl. (mit Pos. 20 bis 24 und 35)	Cutter block cpl. (with pos. 20 up to 24 and 35)
20	380 795	Anschl.-Schraube	Stop screw
21	9231110348	6kt.-Mutter	Hexagonal nut
22	238 103	Einrückgriff	Engaging handle
23	032219	Zyl.-Schraube	Cyl. head screw
24	2041038	Lasche	Shackle
26	237341	Tpt.-Halter	Feeder support
27	249 274	Schraube	Screw
28	021000256	Druckfeder	Pressure spring
29	204928	Stahlkugel	Steel ball
30	249 258a	Haltebolzen	Retaining bolt
31	238 1405	Lüfterhebel	Lifter lever
32	01212	Ansatzschraube	Shoulder screw
33	24717a	Skalablech	Scale plate
34	238 6884	Einstellehre	Setting gauge
35	238 102	Messerwinkel	Cutter block

Pos. Det.	Teile Nr. Part No.	Bennenung	Denomination

Pos. Det.	Teile Nr. Part No.	Bennenung	Denomination

Kl. 238, Tafel 13

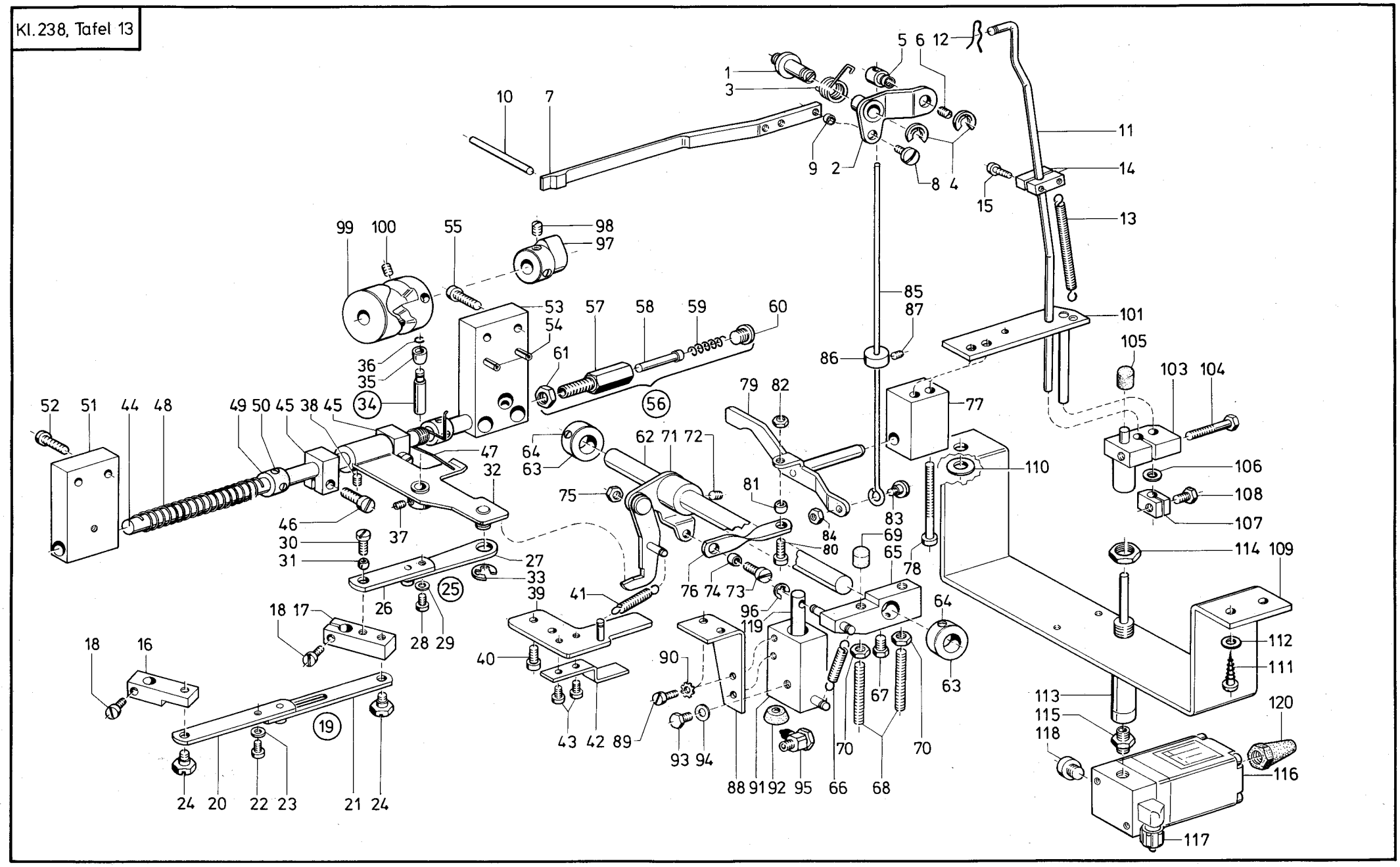

Tafel 13

Pos. Det.	Teile Nr. Part No.	Bennenung	Denomination
		Teile der DÜRKOPP 238-213105 238-313505 238-313515	**Parts of DÜRKOPP 238-213105 238-313505 238-313515**
1	238 6494	Bolzen	Bolt
2	238 6495	Übertr.-Hebel	Transmission lever
3	211 9506	Drehfeder	Torsion spring
4	93002119	Sicher.-Scheibe	Safety washer
5	9357000090	Klemmbolzen	Clamping bolt
6	223648	Gewindestift	Threaded stud
7	238 6505	Auslösestange	Releasing rod
8	10019127	Linsenschraube	Fillister head screw
9	2132038	Abstandsbuchse	Distance bush
10	238 6513	Anlagestift	Stop pin
11	245 3281	Stange kpl. (mit Pos. 12, 13, 14)	Rod cpl. (with pos. 12, 13, 14)
12	245 3283	Feder	Spring
13	204627	Zugfeder	Draw spring
14	245 3286	Kloben	Block
15	9203003378	Zyl.-Schraube	Cyl. head screw
16	238 6561	Klemmkloben kpl. (mit Pos. 18)	Clamping block cpl. (with pos. 18)
17	238 6563	Klemmkloben kpl. (mit Pos. 18)	Clamping block cpl. (with pos. 18)
18	9203003961	Zyl.-Schraube	Cyl. head screw
20	238 6568	Lasche	Shackle
21	238 6569	Lasche	Shackle
22	21698	Zyl.-Schraube	Cyl. head screw
23	9330000088	Scheibe	Washer
24	10019140	Ansatzschraube	Shoulder screw
25	238 6575	Lasche kpl. (mit Pos. 26, 27, 28, 29)	Shackle cpl. (with pos. 26, 27, 28, 29)
26	238 6576	Lasche	Shackle
27	238 6577	Lasche	Shackle
28	21698	Zyl.-Schraube	Cyl. head screw
29	9330000088	Scheibe	Washer
30	902351	Zyl.-Schraube	Cyl. head screw
31	238 6582	Kugelrolle	Ball castor
32	238 6584	Schaltblech kpl. (mit Pos. 33, 34, 37, 38)	Switch plate cpl. (with pos. 33, 34, 37 38)
33	211 100a	Sicher.-Scheibe	Safety washer
34	211 9647	Rollenbolzen kpl. (mit Pos. 35 und 36)	Roller bolt cpl. (with pos. 35 and 36)
35	211 9649	Rolle	Roll
36	211 9650	Federring	Spring ring
37	223646	Gewindestift	Threaded stud
38	147203	Gewindestift	Threaded stud
39	238 6601	Platte	Plate
40	9203003961	Zyl.-Schraube	Cyl. head screw
41	933148	Zugfeder	Draw spring
42	238 6607	Führ.-Winkel	Guide angle
43	9203003648	Zyl.-Schraube	Cyl. head screw
44	238 6611	Welle	Shaft
45	21110665	Kloben	Block
46	211 9879	Zyl.-Schraube	Cyl. head screw
47	238 6616	Drehfeder	Torsion spring
48	211 9639	Druckfeder	Pressure spring
49	211 9636	Stellring kpl. (mit Pos. 50)	Set collar cpl. (with pos. 50)
50	147203	Gewindestift	Threaded stud
51	238 6622	Führ.-Bock	Guide stand
52	213370	Zyl.-Schraube	Cyl. head screw
53	238 6626	Aufnahmeplatte	Supporting plate
54	9305003290	Spannhülse	Clamping sleeve
55	213370	Zyl.-Schraube	Cyl. head screw
56	238 6631	Stellbolzen Kpl. (mit Pos. 57, 58, 59, 60, 61)	Set bolt cpl. (with pos. 57, 58, 59, 60, 61)
57	238 6632	Stellbolzen	Set bolt
58	238 6633	Stift	Pin
59	238 6634	Druckfeder	Pressure spring
60	216488	Schraube	Screw
61	9231001113	6kt.-Mutter	Hexagonal nut
62	238 10241	Schaltwelle	Slector shaft
63	238 6653	Stellring kpl. (mit Pos. 64)	Set collar cpl. (with pos. 64)
64	70220	Gewindestift	Threaded stud
65	Z1189	Kloben	Block
67	55617	6kt.-Schraube	Hexagonal nut
68	216659	Gewindestift	Threaded stud
69	Z11816	Druckstück	Thrust piece
70	216660	6kt.-Mutter	Hexagonal nut
71	238 6671	Winkelhebel kpl (mit Pos. 72)	Bent lever cpl. (with pos. 72)
72	223646	Gewindestift	Threaded stud
73	9203100948	Linsenschraube	Fillister head screw
74	238 6582	Kugelrolle	Ball castor
75	9231110108	6kt.-Mutter	Hexagonal nut
76	238 6685	Verb.-Lasche	Connecting shackle
77	238 10281	Führungsbock	Guide stand
78	914419	Zyl.-Schraube	Cyl. head screw
79	238 6734	Hebel	Lever
80	9203100948	Linsenschraube	Fillister head screw
81	238 6582	Kugelrolle	Ball castor
82	9231110108	6kt.-Mutter	Hexagonal nut
83	21692	Ansatzschraube	Shoulder screw
84	9231000051	6kt.-Mutter	Hexagonal nut
85	211 9515	Zugdraht	Pulling wire
86	2119517	Stellring kpl. (mit Pos. 87)	Set collar cpl. (with pos. 87)
87	211 9665	Gewindestift	Threaded stud
88	238 10301	Winkel	Angle
89	9203003653	Zyl.-Schraube	Cyl. head screw
90	911267	Zahnscheibe	Tooth lock washer
91	238 10304	Zylinder	Cylinder
92	Z11612	Topfmanschette	Cup collar
93	556155	6kt.-Schraube	Hexagonal screw
94	941788b	Dichtung	Gasket
95	7422244	Schl.-Verschr.	Hose coupling screw
96	255129	Sicher.-Scheibe	Safety washer
97	6974301	Stellring kpl. (mit Pos. 98)	Set collar cpl. (with pos. 98)
98	223646	Gewindestift	Threaded stud
99	2396755	Kurve Kpl. (mit Pos. 100)	Cam cpl. (with pos. 100)
100	223652	Gewindestift	Threaded stud
101	249 40331	Platte	Plate
103	249 40345	Kloben kpl. (mit Pos. 104)	Block cpl. (with pos. 104)
104	9201112938	6kt.-Schraube	Hexagonal screw
105	Z11816	Druckstück	Thrust piece
106	7421556	Scheibe	Washer
107	238 10356	Kloben kpl. (mit Pos. 108)	Block cpl. (with pos. 108)
108	9201112878	6kt.-Schraube	Hexagonal screw
109	238 10584k	Bügel	Bow
110	570118	Scheibe	Washer
111	7101450	Holzschraube	Wood screw
112	7421556	Scheibe	Washer
113	9700102360	Zylinder kpl. (mit Pos. 114)	Cylinder cpl. (with pos. 114)
114	9231011158	6kt.-Mutter	Hexagonal nut
115	7441819	Doppelnippel	Double nipple
116	797312	Magnetventil	Solenoid valve
117	74423556	L.-Verschr.	Square coupling screw
118	P12159	Blindstopfen	Blind plug
119	Z11822	Kolbenst. mit Pos. 92	Piston rot with pos. 92
120	7973191	Schalldämpfer	Silencer

Kl.238,Tafel 14

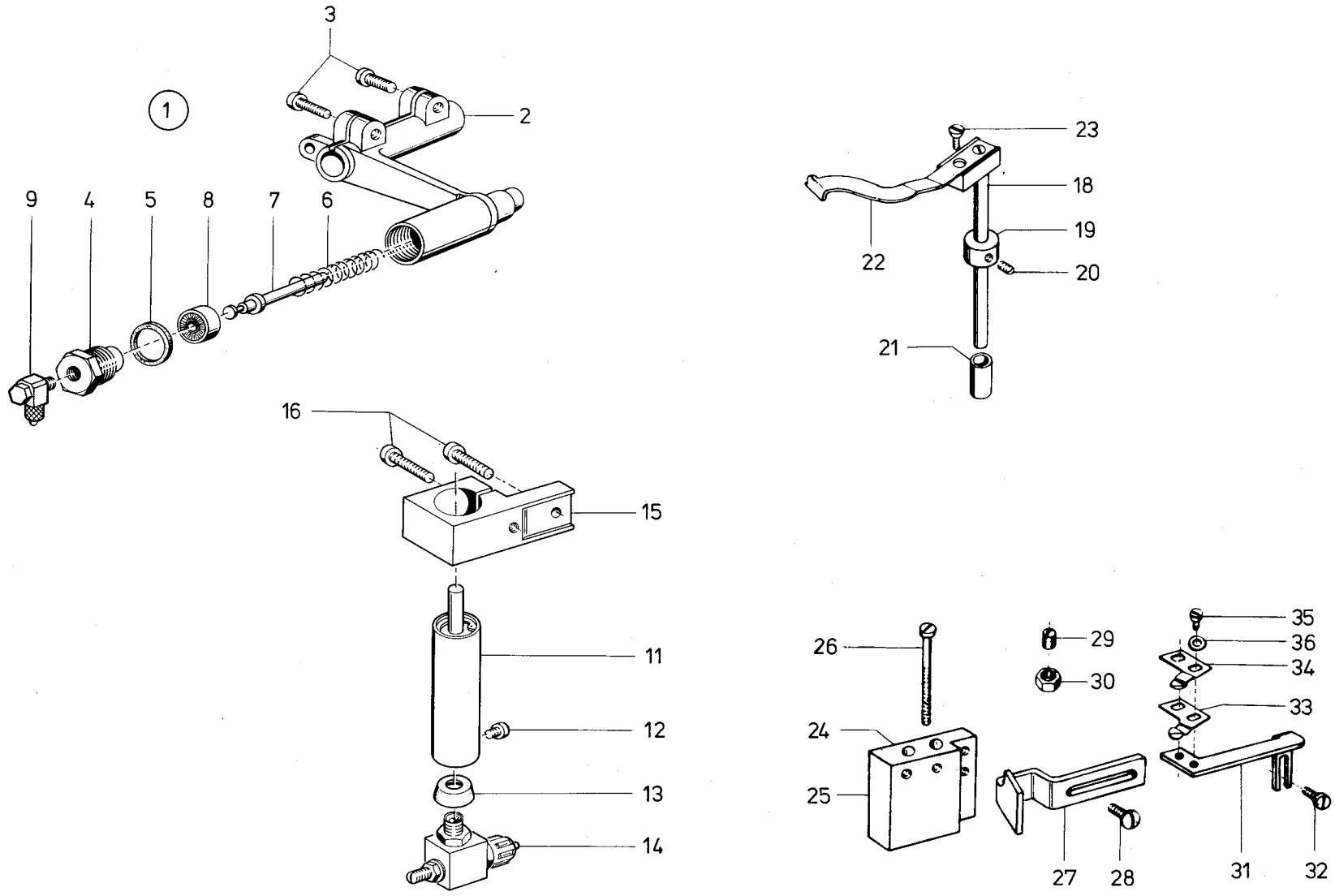

Tafel 14

Pos. Det.	Teile Nr. Part No.	Bennenung	Denomination
		Teile der DÜRKOPP 238-213105	**Parts of DÜRKOPP 238-213105**
1	238 10061	Antr.-Hebel kpl. (best. aus Pos. 2 bis 9)	Driving lever cpl. (cons. of pos. 2 up to 9)
2	238 10062k	Antr.-Hebel kpl. (mit Pos. 3)	Driving lever cpl. (with pos. 3)
3	650292	Zyl.-Schraube	Cyl. head screw
4	238 10067	Zylinder	Cylinder
5	238 10068	Dichtring	Gasket ring
6	238 10069	Druckfeder	Pressure spring
7	238 10070	Kloben	Block
8	965547	Nutring	Grooved ring
9	746768	L.-Verschraubung	L-coupling screw
11	Z115403	Zylinder kpl. (mit Pos. 12 und 13)	Cylinder cpl. (with pos. 12 and 13)
12	10019128	Zyl.-Schraube	Cyl. head screw
13	Z1159a	Topfmanschette	Cup collar
14	238 17441	Drosselventil	Throttle valve
15	Z115422	Kloben kpl. (mit Pos. 16)	Block cpl. (with pos. 16)
16	9202002513	Zyl.-Schraube	Cyl. head screw
18	238 6532	Aufnahme	Support
19	531466k	Stellring kpl. (mit Pos. 20)	Set collar cpl. (with pos. 20)
20	531464	Gewindestift	Threaded stud
21	238 6540	Distanzbuchse	Distance bush
22	380 7293	Fadenfänger	Thread catcher
23	911339	Linsenschraube	Fillister head screw
24	238 6545	Lagerbock	Pillow block
25	238 6546	Lagerbock	Pillow block
26	270276	Zyl.-Schraube	Cyl. head screw
27	238 6549	Messer	Knife
28	739297	Zyl.-Schraube	Cyl. head screw
29	702117	Gewindestift	Threaded stud
30	9231110038	6kt.-Mutter	Hexagonal nut
31	238 6552	Winkel	Angle
32	739297	Zyl.-Schraube	Cyl. head screw
33	245 3036	Federblech	Spring plate
34	245 3035	Federblech	Spring plate
35	211 256	Zyl.-Schraube	Cyl. head screw
36	93320030	Scheibe	Washer

Pos. Det.	Teile Nr. Part No.	Bennenung	Denomination

Pos. Det.	Teile Nr. Part No.	Bennenung	Denomination

Kl. 238, Tafel 15

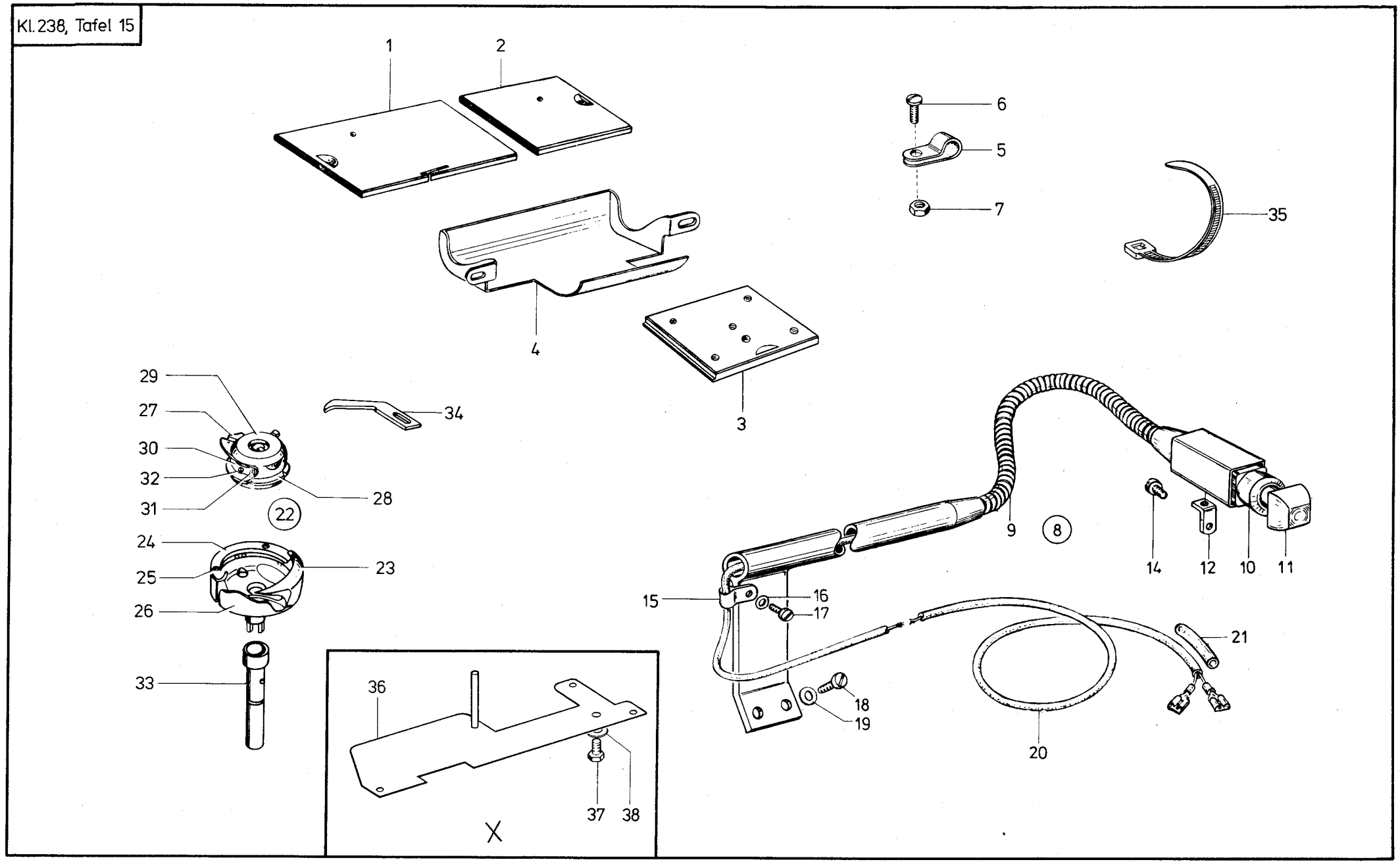

Tafel 15

Pos. Det.	Teile Nr. Part No.	Bennenung	Denomination
		Teile der DÜRKOPP 238-213105	**Parts of DÜRKOPP 238-213105**
1	238 6807	Schieber	Slide
2	238 6808	Schieber	Slide
3	380 6810	App.-Platte	Mounting plate
4	238 6812	Ölfangschale	Oil collector
5	9840120027	Schelle	Clamp
6	9203100921	Linsenschraube	Fillister head screw
7	9231378	6kt.-Mutter	Hexagonal nut
8	238 10421k	Taster kpl. (best. aus Pos. 9 bis 21	Sensor cpl. (cons. of pos. 9 up to 21)
9	238 10421	Halterung	Holding device
10	238 10431	Taster	Sensor
11	Z1122238	Betät.-Knopf	Operating button
12	Z1122235	Winkel	Square
14	Z1122236	Blechschraube	Sheet metal screw
15	9840120029	Schelle	Clip
16	9330000088	Scheibe	Washer
17	9203003658	Zyl.-Schraube	Cyl. head screw
18	9203003961	Zyl.-Schraube	Cyl. head screw
19	9330000098	Scheibe	Washer
20	Z116753a	Leitung	Cable
21	74424326	Isolierschlauch	Insulating hose
22	380 8104	Greifer kpl. (best aus Pos. 23 und 27)	Hook cpl. (cons. of pos. 23 and 27)
23	380 8105	Greifer (mit Pos. 24 bis 26)	Hook (with pos. 24 op to 26)
24	380 8106	Greiferdeckel	Hook cover
25	249 359	Senkschraube	Countersunk screw
26	549 1310	Schutzblech	Guard plate
27	380 8111	Spulengehäuse kpl. (best. aus Pos. 28 und 29)	Bobbin casing cpl. (cons. pos. 28 and 29)
28	380 8112	Spulengeh.-Untt.	Lower bobbin casing
29	238 6799	Spulengeh.-Obt. (mit Pos. 30 bis 32)	Upper bobbin casing (with pos. 30 up to 32)
30	380 3847	Spannungsfeder	Tension spring
31	249 371	Zyl.-Schraube	Cyl. head screw
32	249 371	Regulierschraube	Adjusting screw
33	225383	Exz.-Achse	Eccintric shaft
34	249 000346	Öffnerhebel	Opener lever
35	9840121001	Kabelband	Cable band
36	380 6841	Platte kpl.	Plate cpl.
37	9201113677	6kt.-Schraube	Hexagonal screw
38	9330000127	Scheibe	Washer
X	238 17611	Zylinder ohne Abbildung an Pos. 36	Cylinder not illustrated on pos. 36
X	9231011158	6kt.-Mutter ohne Abbildung an Pos. 36	Hexagonal nut not illustrated on pos. 36

Pos. Det.	Teile Nr. Part No.	Bennenung	Denomination

Kl. 238, Tafel 16

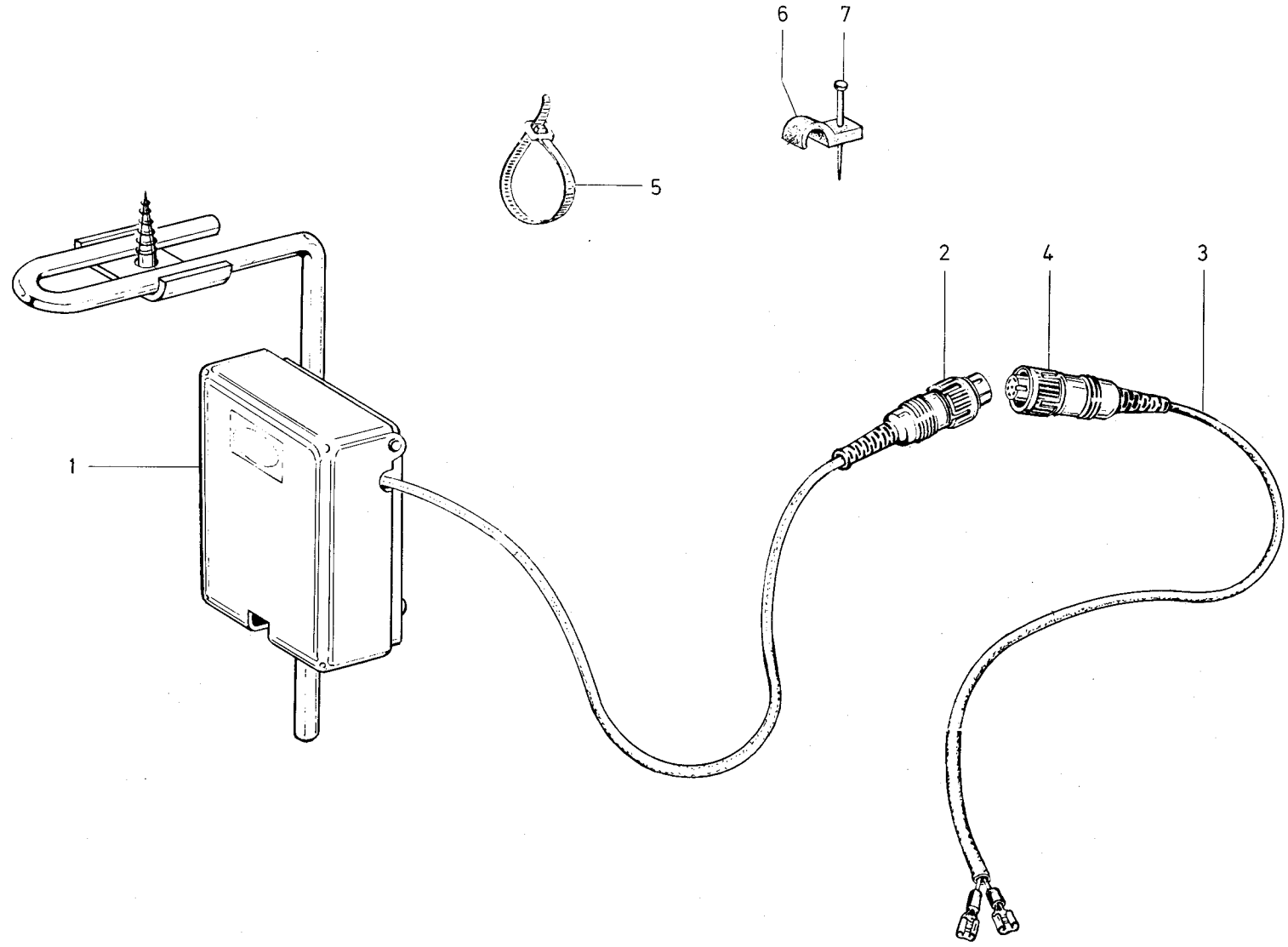

Tafel 16

Pos. Det.	Teile Nr. Part No.	Bennenung	Denomination
		Teile der DÜRKOPP 238-213105	**Parts of DÜRKOPP 238-213105**
1	211 54211	Knieschalter kpl. (mit Pos. 2 bis 7)	Knee switch cpl. (with pos. 2 up to 7)
2	9825110301	Stecker	Contact plug
3	211 54213	Leitung kpl. (mit Pos. 4)	Cable cpl. (with pos. 4)
4	9825110302	Kupplung	Coupling
5	9840121001	Kabelbinder	Cable fastener
6	9840120003	Schelle	Clip
7	7442094	Nagel	Nail

Pos. Det.	Teile Nr. Part No.	Bennenung	Denomination

Pos. Det.	Teile Nr. Part No.	Bennenung	Denomination

Kl.238, Tafel 17

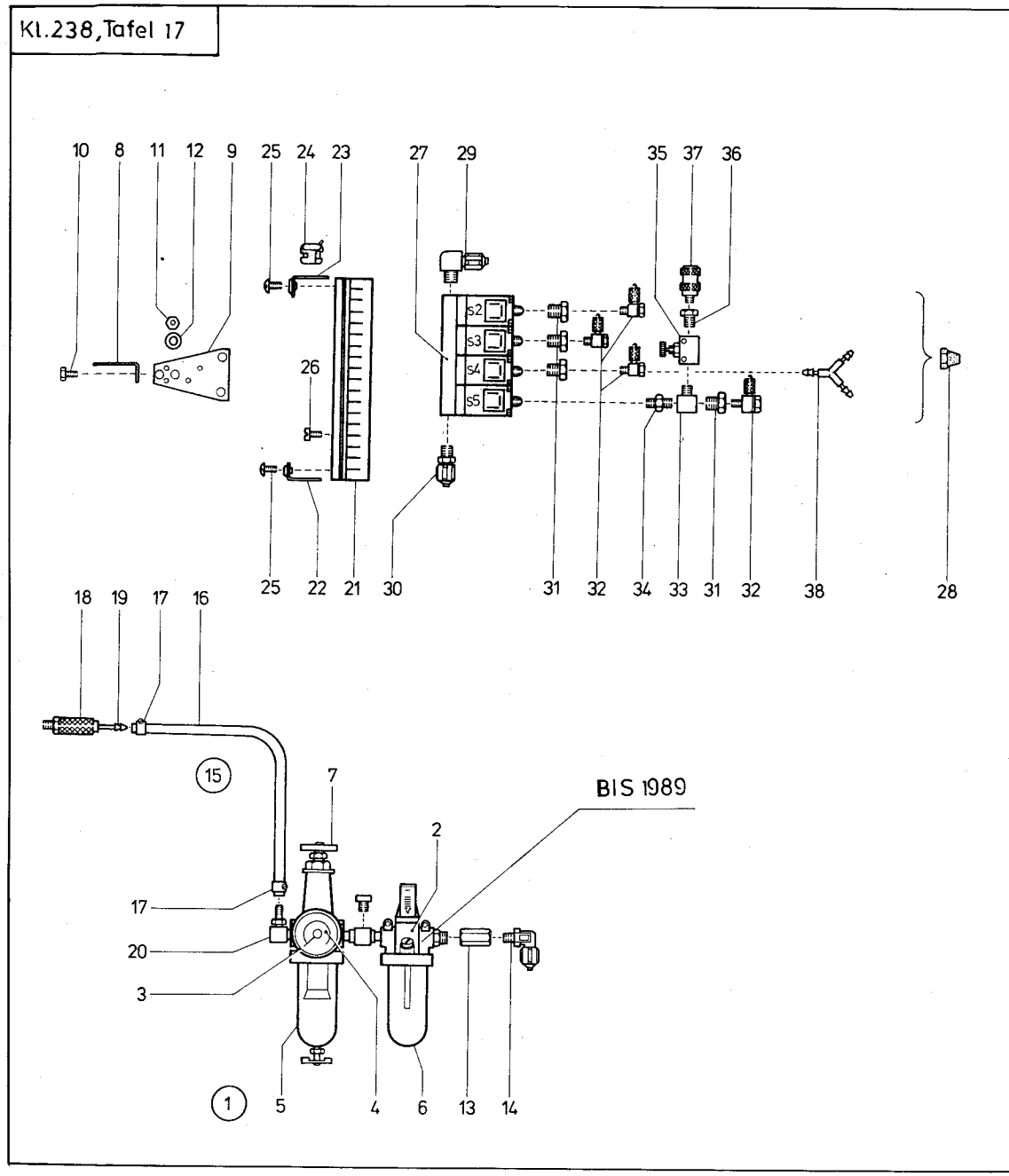

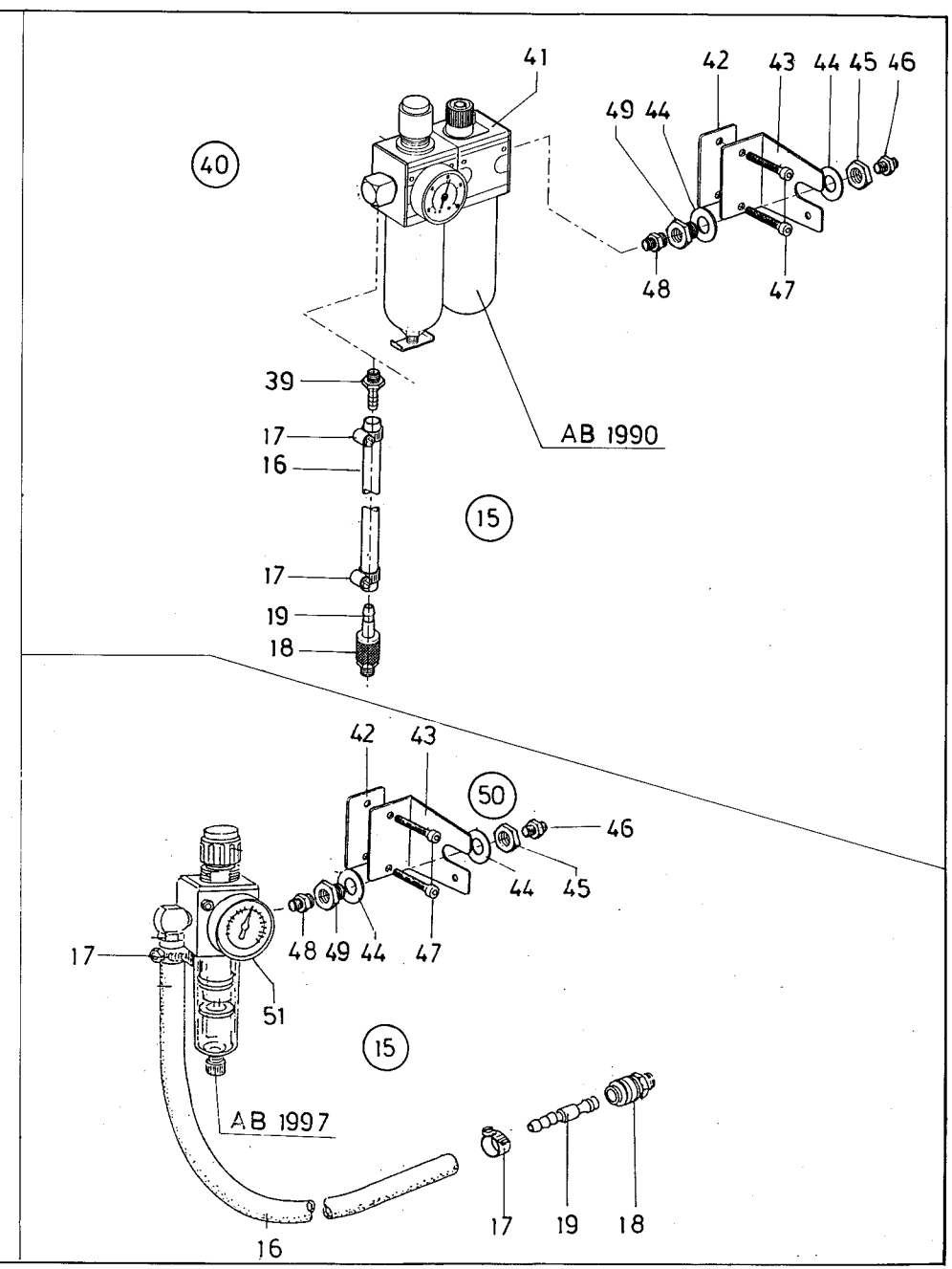

Tafel 17

Pos. Det.	Teile Nr. Part No.	Bennenung	Denomination
		Teile der DÜRKOPP 238-213105	**Parts of DÜRKOPP 238-213105**
1	Z112001861	Wartungseinheit (mit Bef.-Teilen	Conditioning unit (with fasten. parts)
2	Z112001868	Wartungseinheit	Conditioning unit
3	744001802	Manometer	Manometer
4	744001802A	Manometerglas	Manometer glass
5	744001804	Glocke (Wasserbehälter)	Globe (water container)
6	744001804	Glocke (für Öler)	Globe (for oiler)
7	744001802B	Handrad	Hand weehl
8	721000053	Winkel	Square
9	570001836	Platte	Plate
10	9201113697	6kt.-Schraube	Hexagonal screw
11	9231110137	6kt.-Mutter	Hexagonal nut
12	9330000127	Scheibe	Washer
13	744002528	Muffe	Sleeve
14	797003302	Schl. L. Verschraubung	Hose union
15	721000071	Anschl.-Schlauch Kpl. (mit Pos. 16 - 20)	Conn. hose cpl. (with pos. 16 - 20)
16	Z115000077	Schlauch	Hose
17	742002096	Schlauchklemme	Hose clip
18	744001793A	Kupplungsdose	Connector
19	744009513	Kupplungsstecker	Coupling plug
20	Z115000038	Schlauchtülle	Hose nozzle
21	742021625	Kabelkanal	cable duct
22	746005301	Abschlußblech	End sheet
23	746005334	Abschlußblech	End sheet
24	211 054346	Kabelführung	Cable duct
25	219000353	Linsenschraube	Fillister head screw
26	739000297	Zyl.-Schraube	Cyl. head screw
27	797000315	Magnetventil	Solenoid valve
28	797003191	Schalldämpfer	Silencer
29	744023556	Schl.-Verschraubung	Hose screw joint
30	794001816	Schl.-Verschraubung	Hose union
31	792001030	Reduzierstück	Reducer
32	746000768	Schl.-Verschraubung	Hose union
33	744002526	Verteilerstück	Ditributor
34	744001819	Doppelnippel	Double nipple
35	744001820	Drosselventil	Throttle valve
36	9792001030	Reduzierstück	Reducer
37	9790210050	Kupplungsdose	Connector
38	797002201	Y - Verbindung	Y-connector
39	Z115000038	Schlauchtülle	Hose nozzle
40	Z112001861	Wartungseinheit (mit Pos. 41 bis 49)	Conditioning unit (with pos. 41 up to 49)
41	797000862	Wartungseinheit	Conditioning unit
42	MG53007922	Lasche	Shackle
43	MG53007921	Winkel	Square
44	93300001675	Scheibe	Washer
45	K999240341	6kt.-Mutter	Hexagonal nut
46	744001819	Doppelnippel	Double nipple
47	9202002937	Zyl.-Schraube	Cyl. head screw
48	K999240303	Doppelnippel	Double nipple
49	K999240341	Schottverschraubung	Barrier coupling screw
50	9780000108	Wartungseinheit (mit Pos. 42 bis 49, 51)	Conditioning unit (with pos. 42 up to 49, 51)
51	9781000002	Filterregler	Filter regulator

Pos. Det.	Teile Nr. Part No.	Bennenung	Denomination

Kl. 238, Tafel 18

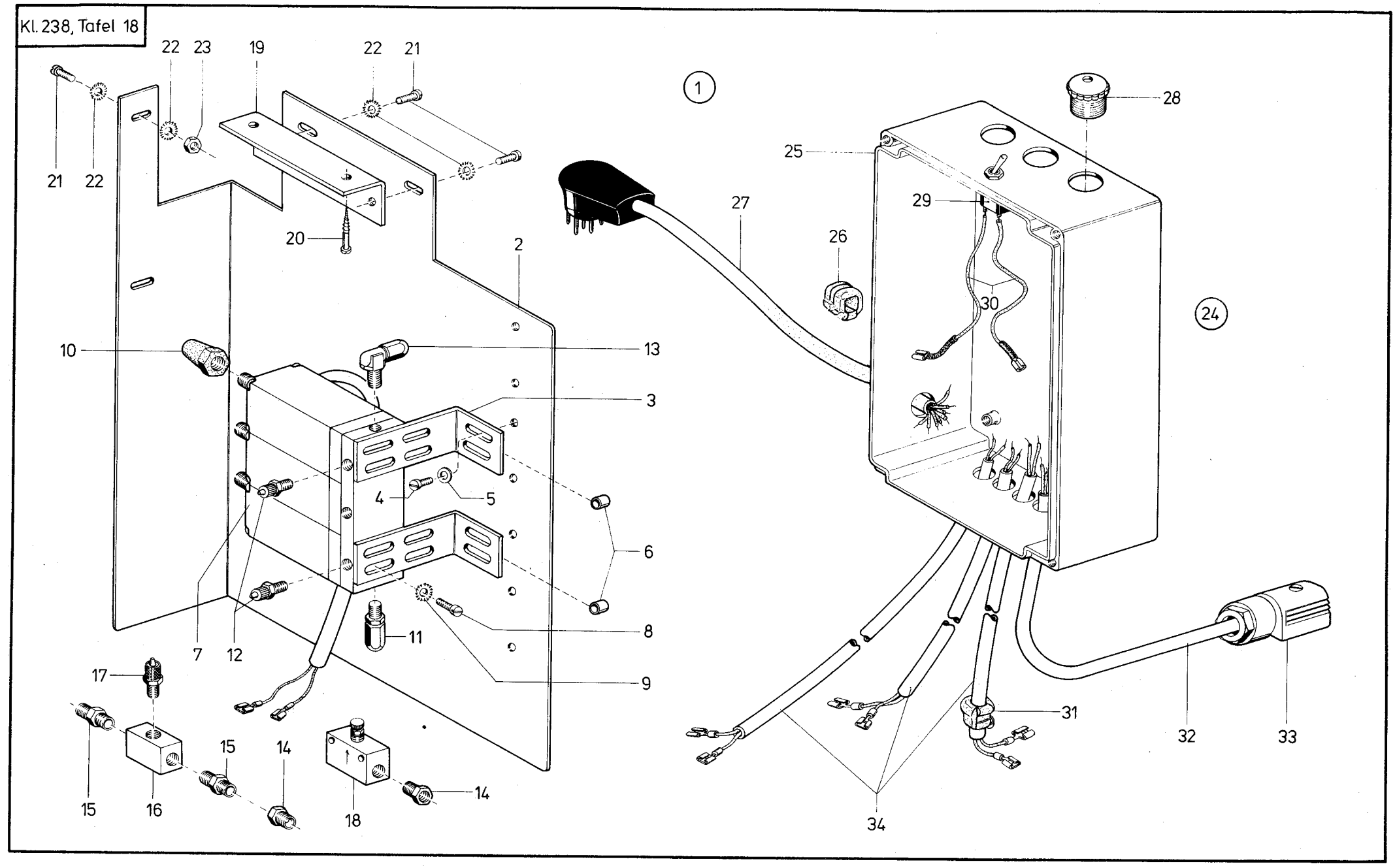

Tafel 18

Pos. Det.	Teile Nr. Part No.	Bennenung	Denomination
		Teile der DÜRKOPP 238-213105	**Parts of DÜRKOPP 238-213105**
1	238 10631	Haltewinkel mit Steuerung kpl. (best. aus Pos. 2 bis 13, 24 und Tafel 19, Pos. 1 bis 33)	Angular holder with control system cpl. (cons. of pos. 2 up to 13, 24 and table 19, pos. 1 up to 33)
2	24414635	Haltewinkel	Angular holder
3	211 54307	Winkel	Angle
4	21646	Zyl.-Schraube	Cyl. head screw
5	9330000088	Scheibe	Washer
6	Z1308	Abstandshülse	Distance sleeve
7	797000314	Magnetventil	Solenoid valve
8	9203003961	Zyl.-Schraube	Cyl. head screw
9	MG43/2950a	Fächerscheibe	Fan shaped washer
10	7973191	Schaldämpfer	Silencer
11	74423566	Schl.-Verschraubung	Hose coupling screw
12	7422238	Schl.-Verschraubung	Hose coupling screw
13	74423556	Winkel-Verschraubung	Angle coupling screw
14	9792001030	Reduzierstück	Reducing piece
15	Z11650	Doppelnippel	Double nipple
16	7449183	Winkelstück	Anle piece
17	7422244	Schl.Verschraubung	Hose coupling screw
18	7441820	Regulierventil	Regulating valve
19	211 54353	Winkel	Angle
20	9207170857	Holzschraube	Wood screw
21	9203100951	Zyl.-Schraube	Cyl. head screw
22	MG43/5950a	Fächerscheibe	Fan shaped washer
23	9231110108	6kt.-Mutter	Hexagonal nut
24	23816601	Steuerung kpl. (best. aus Pos. 25 bis 34 und Tafel 19)	Control system cpl. (cons. pos. 25 up to 34 and table 19)
25	238 16603	Gehäuse	Housing
26	211 54346	Durchführung	Cable duct
27	Z10010511	Leitung	Cable
28	9840133002	Würgenippel	Twist nipple
29	74611542	Schalter	Switch
30	Z10010413	Leitung	Cable
31	7981606	Durchführung	Cable duct
32	238 16611	Leitung kpl. (mit Pos. 33)	Cable cpl. (with pos. 33)
33	98251802	Kabelkopf	Cable box
34	238 16616	Leitung	Cable

Pos. Det.	Teile Nr. Part No.	Bennenung	Denomination

Pos. Det.	Teile Nr. Part No.	Bennenung	Denomination

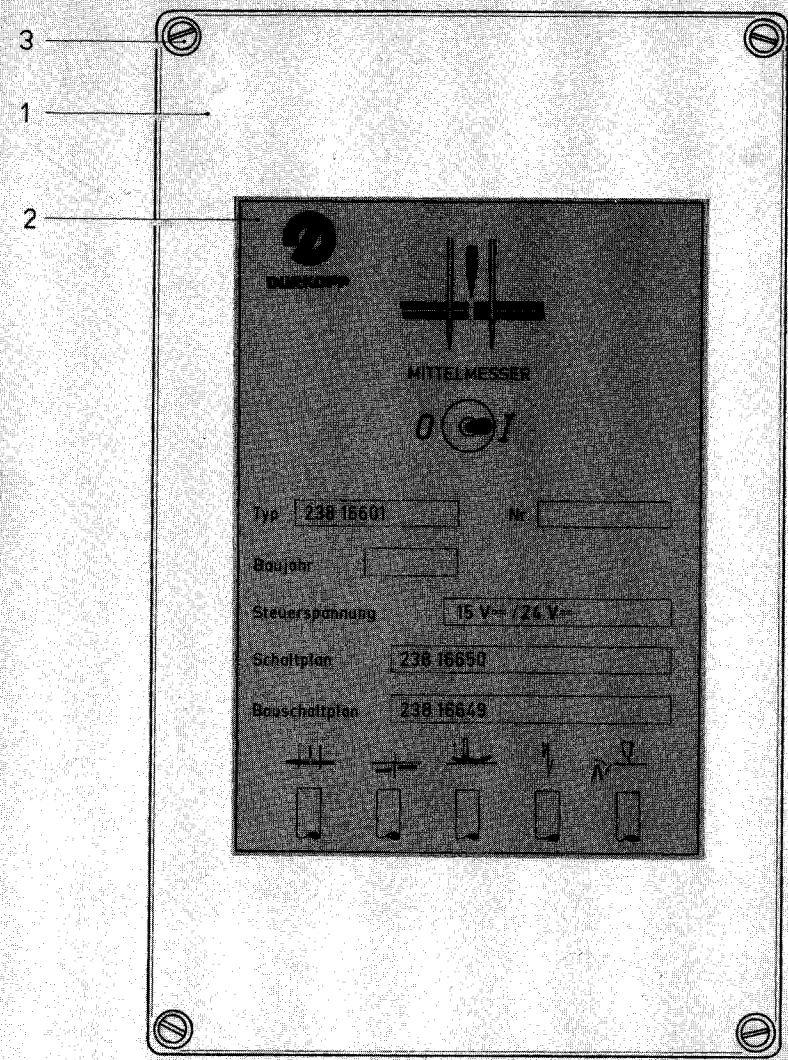
3
1
2
MITTELMESSER
0 I
Typ 238 16601
Nr
Baujahr
Steuerspannung 15 V~ / 24 V~
Schaltplan 238 16650
Bauschaltplan 238 16649

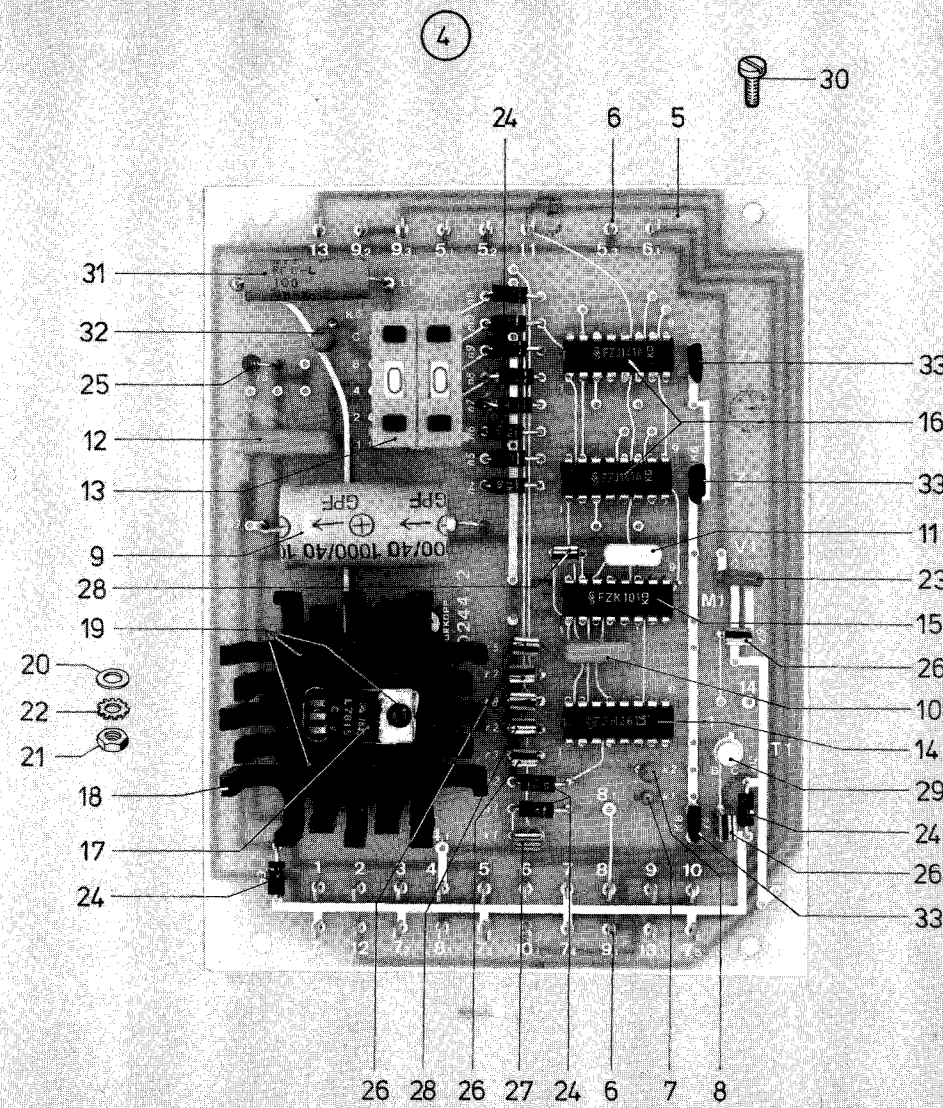
4
30
24
6
5
31
32
25
12
13
9
28
19
20
22
21
18
17
24
33
16
33
11
23
15
26
10
14
29
24
26
33
26 28 26 27 24 6 7 8

Tafel 19

Pos. Det.	Teile Nr. Part No.	Bennenung	Denomination
		Teile der DÜRKOPP 238-213105	**Parts of DÜRKOPP 238-213105**
1	238 16603	Gehäuse	Casing box
2	238 16604	Schild	Type plate
3	9203003668	Zyl.-Schraube	Cyl. head screw
4	238 16621	Leiterplatte kpl. (best. aus Pos. 5 bis 33)	Printed circuit board cpl. (cons. of pos. 5 up to 33)
5	238 16622	Leiterplatte	Printed circuit board
6	9825555003	Flachstecker	Flat connecter
7	9810121080	Kondensator	Capacitor
8	9810121057	Kondensator	Capacitor
9	Z151296	Kondensator	Capacitor
10	74423938	Kondensator	Capacitor
11	74423937	Kondensator	Capacitor
12	74412508	Kondensator	Capacitor
13	238 16630	Kodierschalter	Encoding switch
14	74450491	Schaltkreis	Integrated circuit
15	7462607	Schaltkreis	Integrated circuit
16	Z10010680	Schaltkreis	Integrated circuit
17	9805511005	Spannungsregler	Voltage regulator
18	74450542	Kühlkörper	Cooler
19	270236	Zyl.-Schraube	Cyl. head screw
20	5511802	Isolierscheibe	Isolating disc
21	9231110038	6kt.-Mutter	Hexagonal nut
22	739298	Zahnscheibe	Tooth lock washer
23	Z10010427	Transistor	Transistor
24	9805111001	Diode	Diode
25	798521822	Widerstand	Resistor
26	Z151000313	Widerstand	Resistor
27	798522662	Widerstand	Resistor
28	798523502	Widerstand	Resistor
29	9805160001	Transistor	Transistor
30	739297	Zyl.-Schraube	Cyl. head screw
31	74461145	Drossel	Inductivity
32	9810121061	Kondensator	Capacitor
33	9810150231	Kondensator	Capacitor

Pos. Det.	Teile Nr. Part No.	Bennenung	Denomination

Pos. Det.	Teile Nr. Part No.	Bennenung	Denomination

Kl. 238 Tafel 20

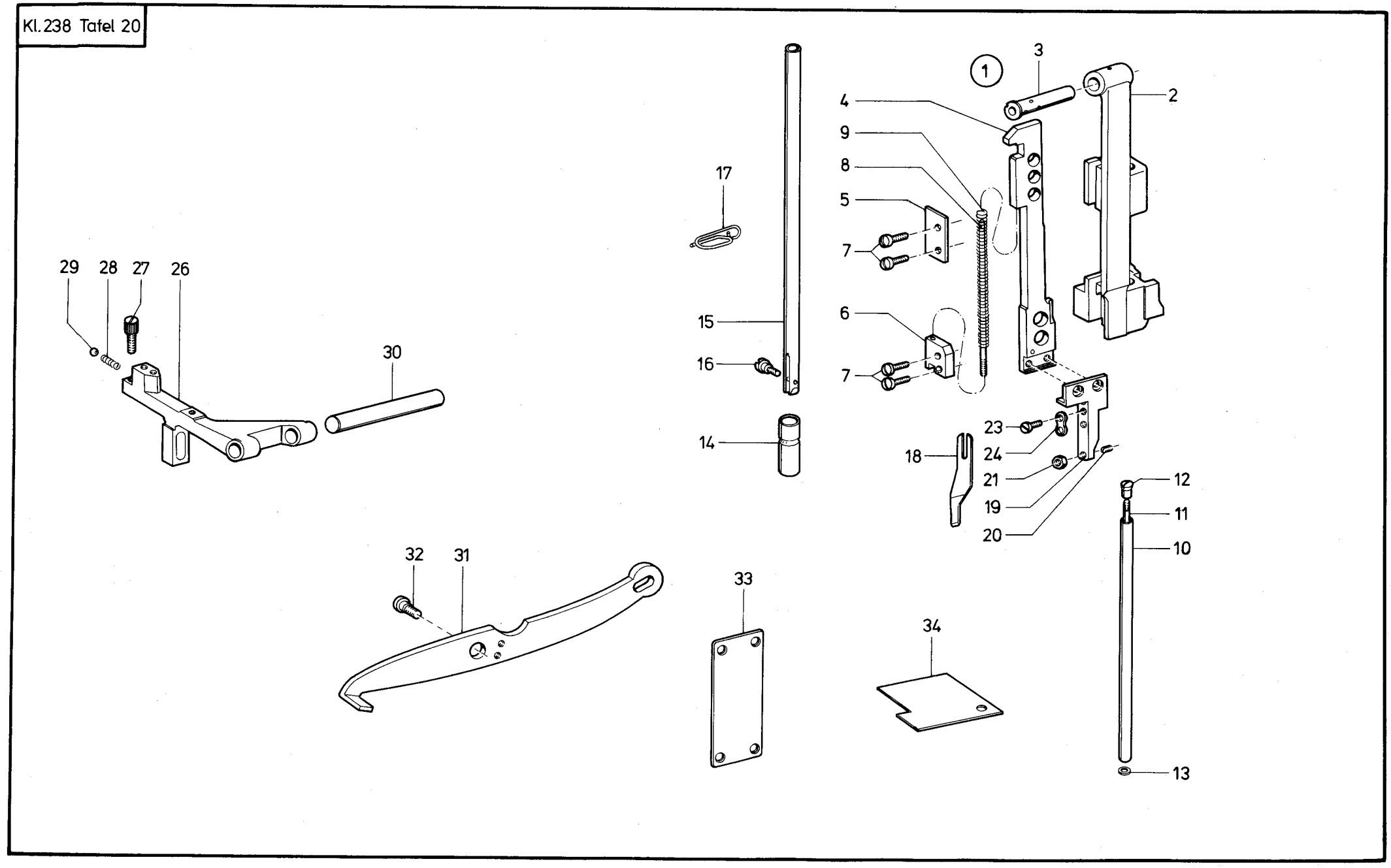

Tafel 20

Pos. Det.	Teile Nr. Part No.	Bennenung	Denomination
		Teile der DÜRKOPP 238-213105 238-313515	**Parts of DÜRKOPP 238-213105 238-313515**
2	238 1392	Nadst.-Kulisse	Crank
3	380 61	Fadenh.-Bolzen	Thread lever bolt
4	238 16927	Messerstange	Knife bar
5	238 16926	Messerst.-Deckel	Knife bar corner
6	238 16924	Stangendeckel	Bar cover
7	04378	Zyl.-Schraube	Cyl. head screw
8	238 16925	Führungsstift	Guide pin
9	238 16928	Druckfeder	Pressure spring
10	238 1397	Nadelstange	Needle bar
11	238 1398	Verbind.-Stange	Connecting bar
12	24277	Mutter	Nut
13	242 78	Scheibe	Washer
14	22597	Stoffst.-Buchse	Pressure bar bush
15	238 1491	Stoffstange kpl. (mit Pos. 16)	Pressure bar cpl. (with pos. 16)
16	531473	Zyl.-Schraube	Cyl. head screw
17	249 168	Fadenführung	Thread guidance
18	238 16909	Messer	Knife
19	238 102	Messerwinkel	Cutter block
20	380 795	Anschl.-Schraube	Stop screw
21	9231110348	6kt.-Mutter	Hexagonal nut
23	032219	Zyl.-Schraube	Cyl. head screw
24	2041038	Lasche	Shackle
26	237341k	Tpt.-Halter kpl. (mit Pos. 27 bis 30)	Feeder support cpl. (with pos. 27 up to 30)
27	249 274	Schraube	Screw
28	0021000256	Druckfeder	Pressure spring
29	204928	Stahlkugel	Steel ball
30	249 258a	Haltebolzen	Retaining bolt
31	238 1405	Lüfterhebel	Lifter lever
32	01212	Ansatzschraube	Shoulder screw
33	24717a	Skalablech	Scale plate
34	238 6884	Einstellehre	Setting gauge

Pos. Det.	Teile Nr. Part No.	Bennenung	Denomination

Pos. Det.	Teile Nr. Part No.	Bennenung	Denomination

Kl. 238, Tafel 21

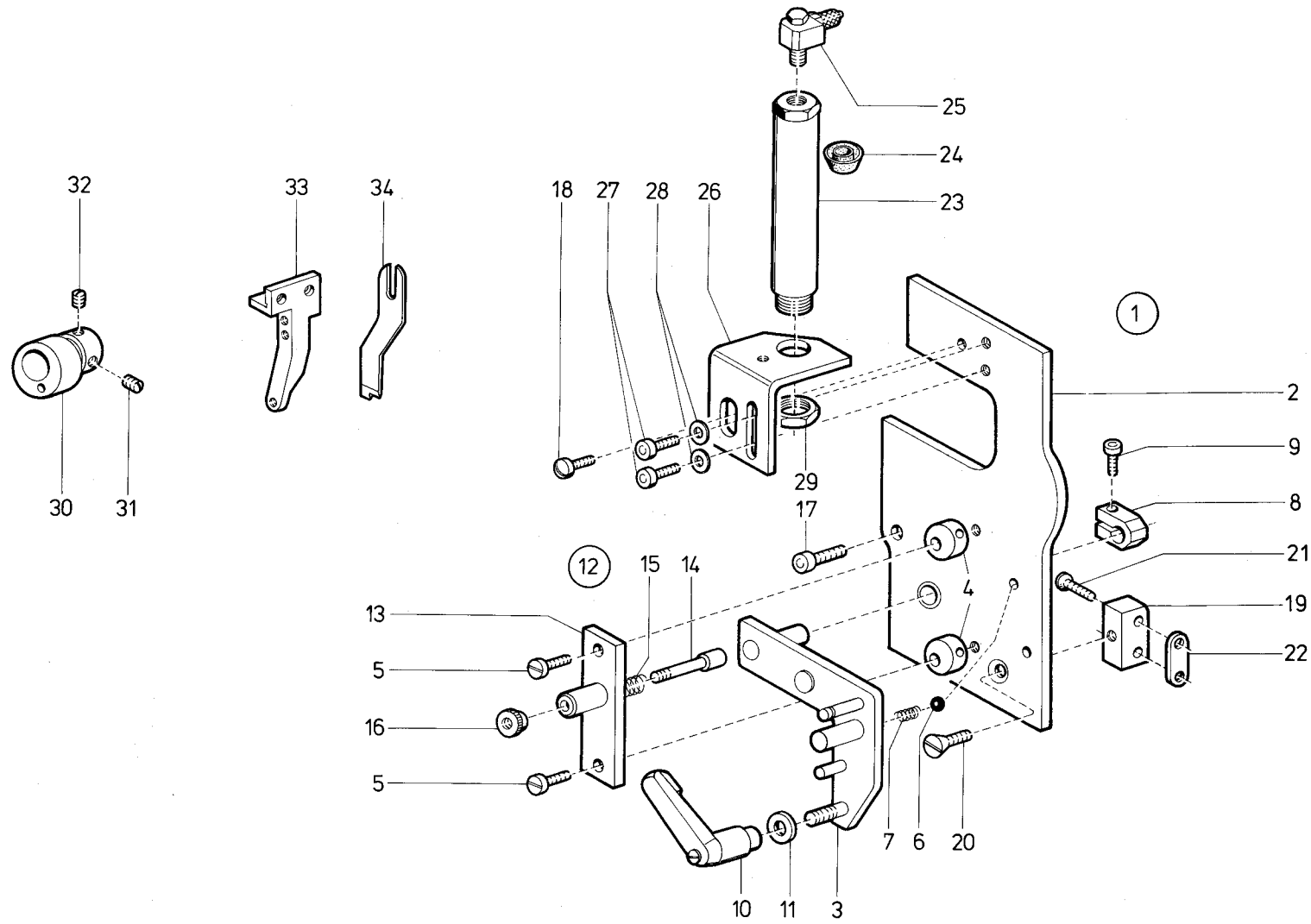

Tafel 21

Pos. Det.	Teile Nr. Part No.	Bennenung	Denomination
		Teile der DÜRKOPP 238-213105 238-313505 238-313515	**Parts of DÜRKOPP 238-213105 238-313505 238-313515**
1	238 17301	App.-Halter kpl. (best. aus Pos. 2 bis 16)	Mounting plate cpl. (cons. of pos. 2 up to 16)
2	238 17303	Kopfdeckel	Face plate
3	238 17308	Winkel	Angle
4	238 17315	Anschlag	Angle
5	213370	Zyl.-Schraube	Cyl. head screw
6	702210	Kugel	Ball
7	380 267	Druckfeder	Pressure spring
8	238 17322	Klemmstück	Clamping piece
9	9202002083	Zyl.-Schraube	Cyl. head screw
10	238 17325	Spanngriff	Tension lever
11	9330000108	Scheibe	Washer
12	238 17343	Leiste kpl. (best. aus Pos. 13 bis 16)	Reglet cpl. (cons. of pos. 13 up to 16)
13	238 17344	Leiste	Reglet
14	238 17346	Bolzen	Bolt
15	73976	Druckfeder	Pressure spring
16	55612988	Rändelmutter	Knurled nut
17	9202042887	Zyl.-Schraube	Cyl. head screw
18	07563	Linsenschraube	Fillister head screw
19	238 17328	Leiste	Reglet
20	55613153	Senkschraube	Countersunk screw
21	380 8893	Senkschraube	Countersunk screw
22	N900000597	Lasche	Shackle
23	238 17628	Zylinder kpl. (mit Pos. 24 und 25)	Cylinder cpl. (with pos. 24 and 25)
24	2462566	Nutring	Grooved ring
25	746768	Schl.-Verschraubung	Hose couplingscrew
26	238 17624	Winkel	Angle
27	9202002473	Zyl.-Schraube	Cyl. head screw
28	9330000098	Scheibe	Washer
29	9231011158	6kt.-Mutter	Hexagonal nut
30	238 5039	Exzenter kpl. (mit Pos. 31 und 32)	Eccentric cpl. (with pos. 31 and 32)
31	301375	Gewindestift	Threaded stud
32	241 183	Gewindestift	Threaded stud
33	238 5012	Messerwinkel	Cutter block
34	238 16496	Messer	Knife

Kl.238, Tafel 22

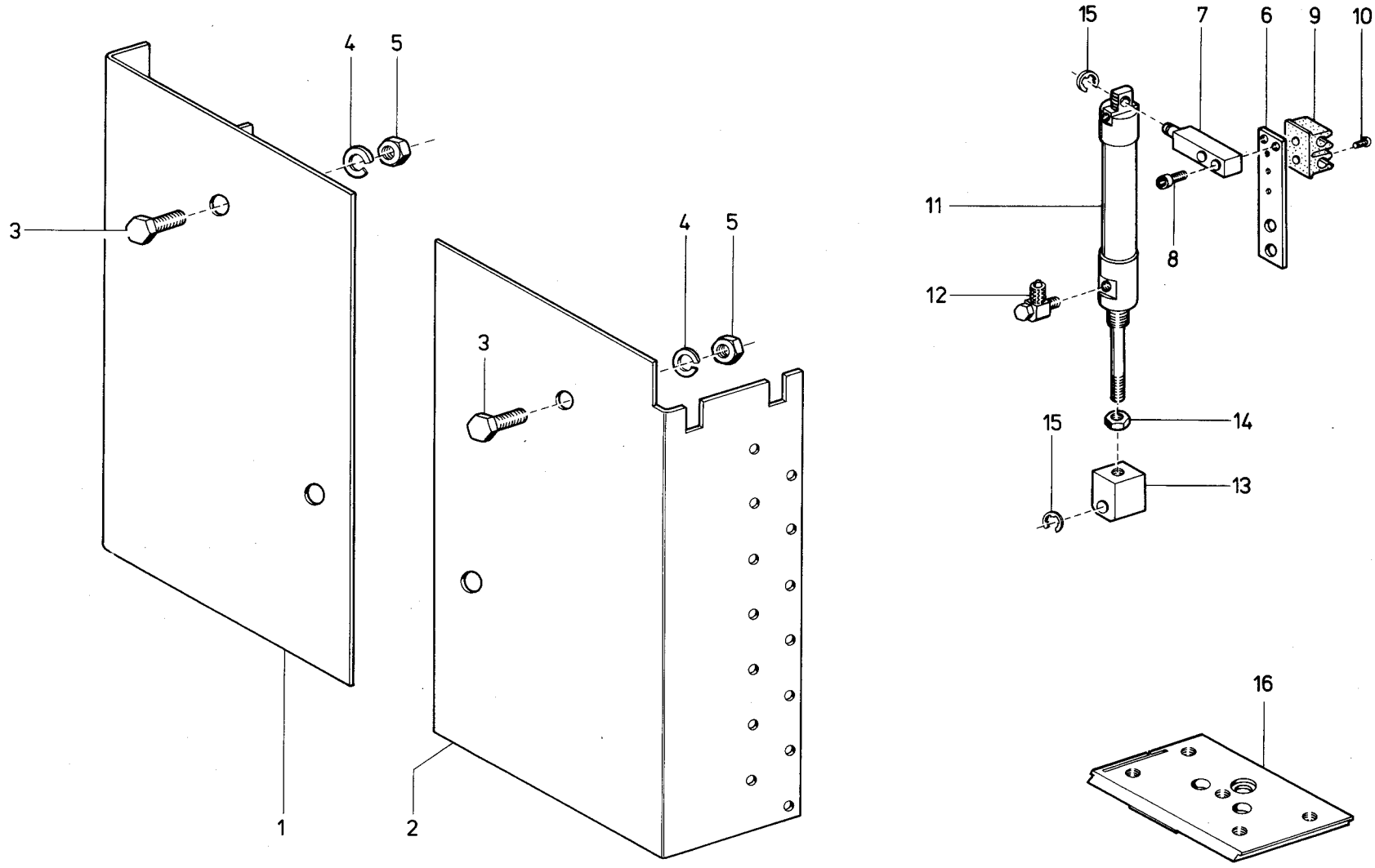

Tafel 22

Pos. Det.	Teile Nr. Part No.	Bennenung	Denomination
		Teile der DÜRKOPP 238-213105 238-313515	**Parts of DÜRKOPP 238-213105 238-313515**
1	Z136201	Winkelblech	Square metal sheet
2	MG53007657	Winkelblech	Square metal sheet
3	9201113677	6kt.-Schraube	Hexagonal screw
4	9330000127	Scheibe	Washer
5	9231110137	6kt.-Mutter	Hexagonal nut
6	238 17335	Halter	Support
7	238 17336	Bolzen	Bolt
8	9202002083	Zyl.-Schraube	Cyl. head screw
9	9790350030	Klemmleiste	Clamping reglet
10	9203312431	Senkschraube	Countersunk screw
11	970021003	Zylinder	Cylinder
12	746768	L.-Verschraubung	L-coupling screw
13	238 17339	Kloben	Block
14	9231110108	6kt.-Mutter	Hexagonal nut
15	570138	Sicher.-Scheibe	Safety washer
16	238 17198	App.-Platte	Mounting plate

Pos. Det.	Teile Nr. Part No.	Bennenung	Denomination

Pos. Det.	Teile Nr. Part No.	Bennenung	Denomination

Kl. 238, Tafel 23

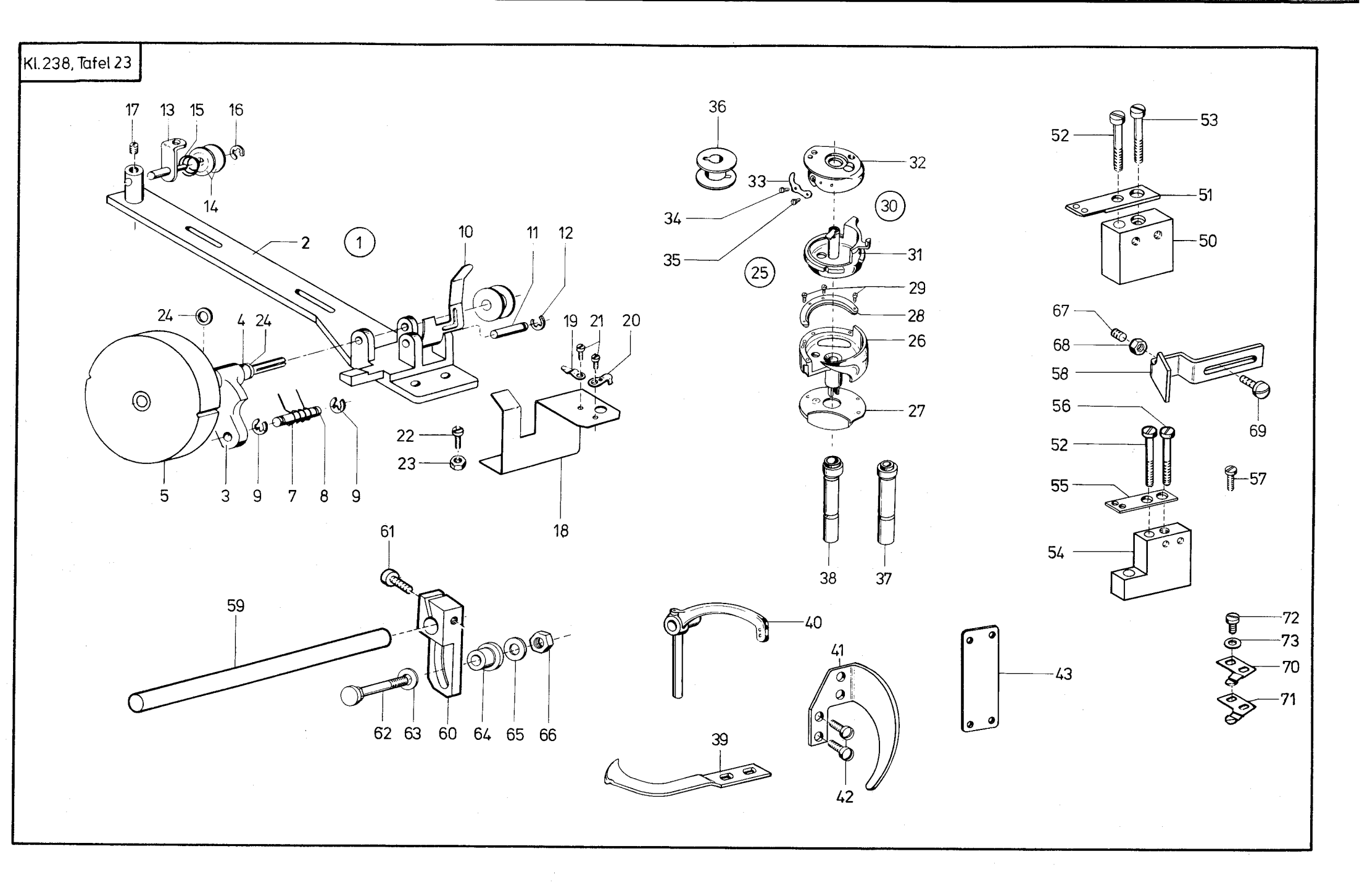

Tafel 23

Pos. Det.	Teile Nr. Part No.	Bennenung	Denomination
		Teile der DÜRKOPP 238-213105 238-313515	**Parts of DÜRKOPP 238-213105 238-313515**
1	245 3471	Spuler kpl. (best. aus Pos. 2 bis 24)	Bobbin winder cpl. (cons. of pos. 2 up to 24)
2	238 622	Spulerunterteil	Bobbin winder lower part
3	052144	Spuleroberteil	Bobbin winder upper part
4	245 3386	Spulerspindel	Bobbin spindle
5	052146	Spulerrad	Bobbin winder wheel
7	052151	Drehfeder	Torsion spring
8	238 629	Bolzen	Bolt
9	211 100a	Sicher.-Scheibe	Lock washer
10	245 3393	Spulerklappe	Bobbin case flap
11	238 632	Bolzen	Bolt
12	570138	Sicher.-Scheibe	Lock washer
13	238 635	Fadenführung	Thread guide
14	021190	Scheibe	Washer
15	052678a	Feder	Spring
16	570138	Sicher.-Scheibe	Lock washer
17	21652	Gewindestift	Threaded stud
18	245 3395	Arretierwinkel kpl. (mit Pos. 19, 20, 21)	Fixing square cpl. (with pos. 19, 20, 21)
19	557405	Fadenklemme	Thread clamp
20	557407	Trennmesser	Ripping knife
21	9203100001	Linsenschraube	Fillister head screw
22	9203003948	Zyl.-Schraube	Cyl. head screw
23	9231000378	6kt.-Mutter	Hexagonal nut
24	244604a	Scheibe	Washer
25	238 17281	Greifer kpl. (best. aus Pos. 26 und 30)	Hook cpl. (cons. of pos. 26 and 30)
26	245 1642	Greifer kpl. (mit Pos. 27, 28, 29)	Hook cpl. (with pos. 27, 28, 29)
27	245 1644	Schutzblech	Guard plate
28	245 1646	Greiferdeckel	Hook cover
29	211 919	Zyl.-Schraube	Cyl. head screw
30	245 003270	Spulengeh. kpl. (best. aus Pos. 31 bis 35)	Bobbin case cpl. (cons. of pos. 31 up to 35)
31	245 3271	Spulengeh. Unterteil	Lower bobbin casing
32	380 8962	Spulengeh. Oberteil	Upper bobbin casing
33	380 3847a	Spannungsfeder	Tension spring
34	380 3849	Senkschraube	Countersunk screw
35	245 1658	Zyl.-Schraube	Cyl. head screw
36	245 1660a	Spule	Bobbin
37	245 1631	Exzenterachse	Eccentric axle
38	380 3578	Exzenterachse	Eccentric axle
39	245 3022	Fadenfänger	Thread catcher
40	245 1561	Fadenhebel	Thread lever
41	697299	Fadenhebelschutz	Thread lever guard plate
42	902513	Linsenschraube	Fillister head screw
43	24717a	Skalablech	Scale plate
50	245 3025	Lagerbock	Pillow block
51	245 3032	Platte	Plate
52	9203003767	Zyl.-Schraube	Cyl. head screw
53	270276	Zyl.-Schraube	Cyl. head screw
54	380 8948	Lagerbock	Pillow block
55	380 8952	Platte	Plate
56	21646	Zyl.-Schraube	Cyl. head screw
57	9203003648	Zyl.-Schraube	Cyl. head screw
58	245 3029	Messer	Knife
59	238 169911	Welle	Shaft
60	241 189	Antriebshebel kpl. (mit Pos. 61)	Driving lever cpl. (with pos. 61)
61	040139	Zyl.-Schraube	Cyl. head screw
62	241 192	Bolzen	Bolt
63	238 20047	Platte	Plate
64	241 188	Hülse	Sleeve
65	557582	Scheibe	Washer
66	241 193	6kt.-Mutter	Hexagonal nut
67	702117	Gewindestift	Threaded stud
68	9231110038	6kt.-Mutter	Hexagonal nut
69	739297	Linsenschraube	Fillister head screw
70	245 3035	Federblech	Spring plate
71	245 3036	Federblech	Spring plate
72	211 256	Zyl.-Schraube	Cyl. head screw
73	93320030	Scheibe	Washer

Pos. Det.	Teile Nr. Part No.	Bennenung	Denomination

Kl. 238, Tafel 24

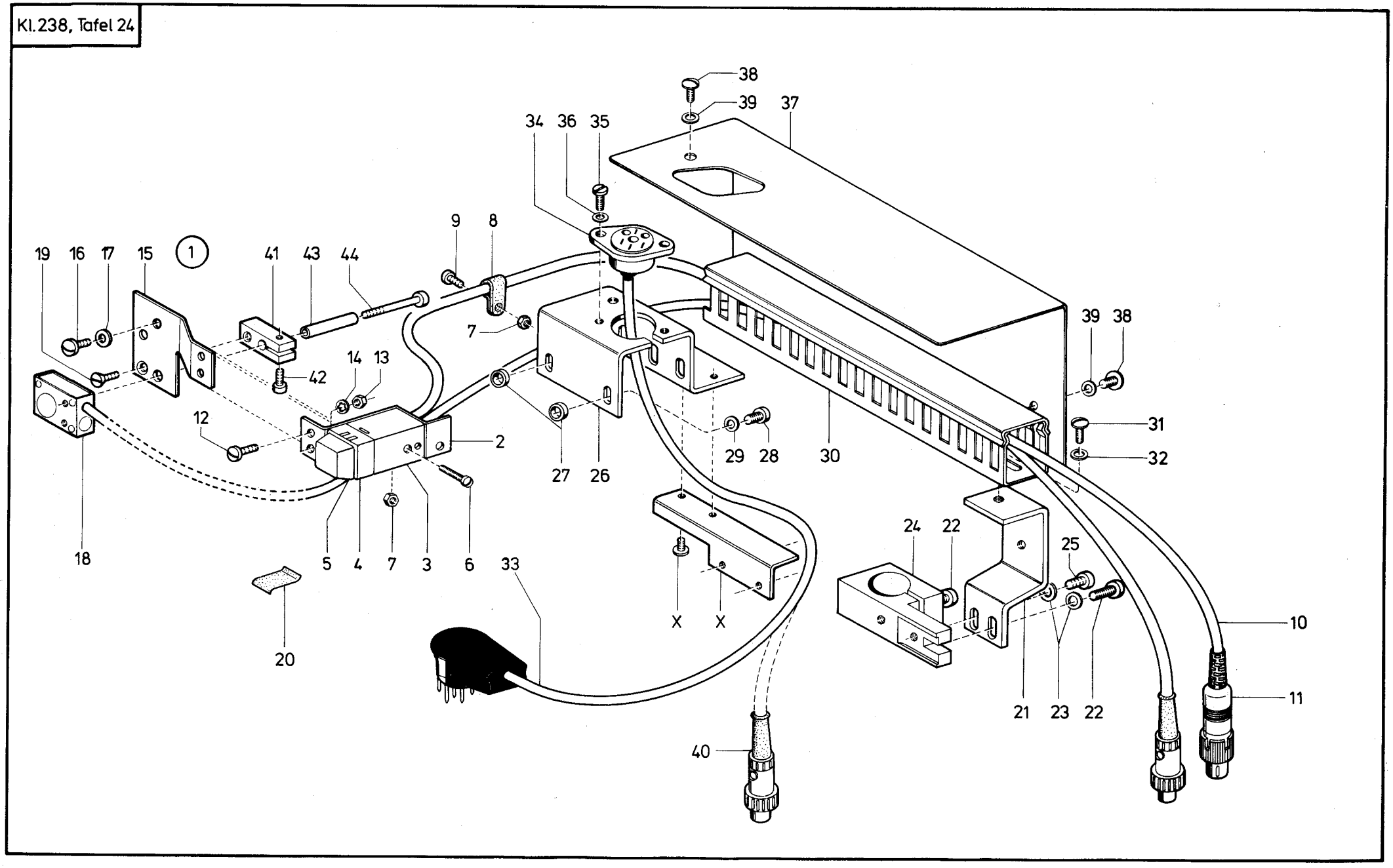

Tafel 24

Pos. Det.	Teile Nr. Part No.	Bennenung	Denomination
		Teile der DÜRKOPP 238-213105 238-313515	**Parts of DÜRKOPP 238-213105 238-313515**
1	238 13001	Taster kpl. (best. aus Pos. 2 bis 11)	Sensor cpl. (cons. of pos. 2 up to 11)
2	798420049	Blech	Plate
3	Z1122235	Winkel	Angle
4	238 10431	Tastschalter	Touch contact
5	Z1122238	Betät.-Knopf	Operating button
6	9204201728	Linsenschraube	Fillister head screw
7	9231000368	6kt.-Mutter	Hexagonal nut
8	9840120026	Schelle	Clip
9	10019130	Linsenschraube	Fillister head screw
10	238 13013	Leitung kpl. (mot Pos. 11)	Cable cpl. (with pos. 11)
11	9825110301	Stecker	Connector
12	219353	Linsenschraube	Fillister head screw
13	9231000368	6kt.-Mutter	Hexagonal nut
14	739347	Zahnscheibe	Tooth lock washer
15	238 20142	Platte	Plate
16	092194	Zyl.-Schraube	Cyl. head screw
17	9330000098	Scheibe	Washer
18	Z133103	Lichtschranke	Light barrier
19	9203313668	Senkschraube	Countersunk screw
20	24415012	Reflexfolie	Reflex foil
21	238 13027	Stütze	Stay
22	9202002513	Zyl.-Schraube	Cyl. head screw
23	9330000098	Scheibe	Washer
24	238 13030	Kloben	Block
25	9202002483	Zyl.-Schraube	Cyl. head screw
26	238 13031	Winkel	Angle
27	933572	Abstandsbuchse	Distance sleeve
28	902602	Zyl.-Schraube	Cyl. head screw
29	9330000098	Scheibe	Washer
30	2399141	Kabelkanal	Cable channel
31	10019130	Linsenschraube	Fillister head screw
32	9330000088	Scheibe	Washer
33	238 13040	Leitung kpl.* (mit Pos. 34)	Cable cpl.* (with pos. 34)
34	9825150604	Steckdose *	Socket *
35	237624	Zyl.-Schraube	Cyl. head screw
36	9330000068	Scheibe	Washer
37	238 13050	Abdeckblech	Cover plate
38	10019130	Linsenschraube	Fillister head screw
39	9330000088	Scheibe	Washer
40	238 16961	Leitung kpl. ** (mit Pos. 34)	Cable cpl. ** (with pos. 34)
41	238 20143	Klemmstück	Clamping piece
42	9202002483	Zyl.-Schraube	Cyl. head screw
43	238 20146	Buchse	Bush
44	74424113	Zyl.-Schraube	Cyl. head screw
		* nicht für 238-313515	* not for 238-313515
		** nicht für 238-313505	** not for 238-313505
		Teile-Nr. siehe Tafel 26	Par. No. see table 26

Pos. Det.	Teile Nr. Part No.	Bennenung	Denomination

Kl.238, Tafel 25

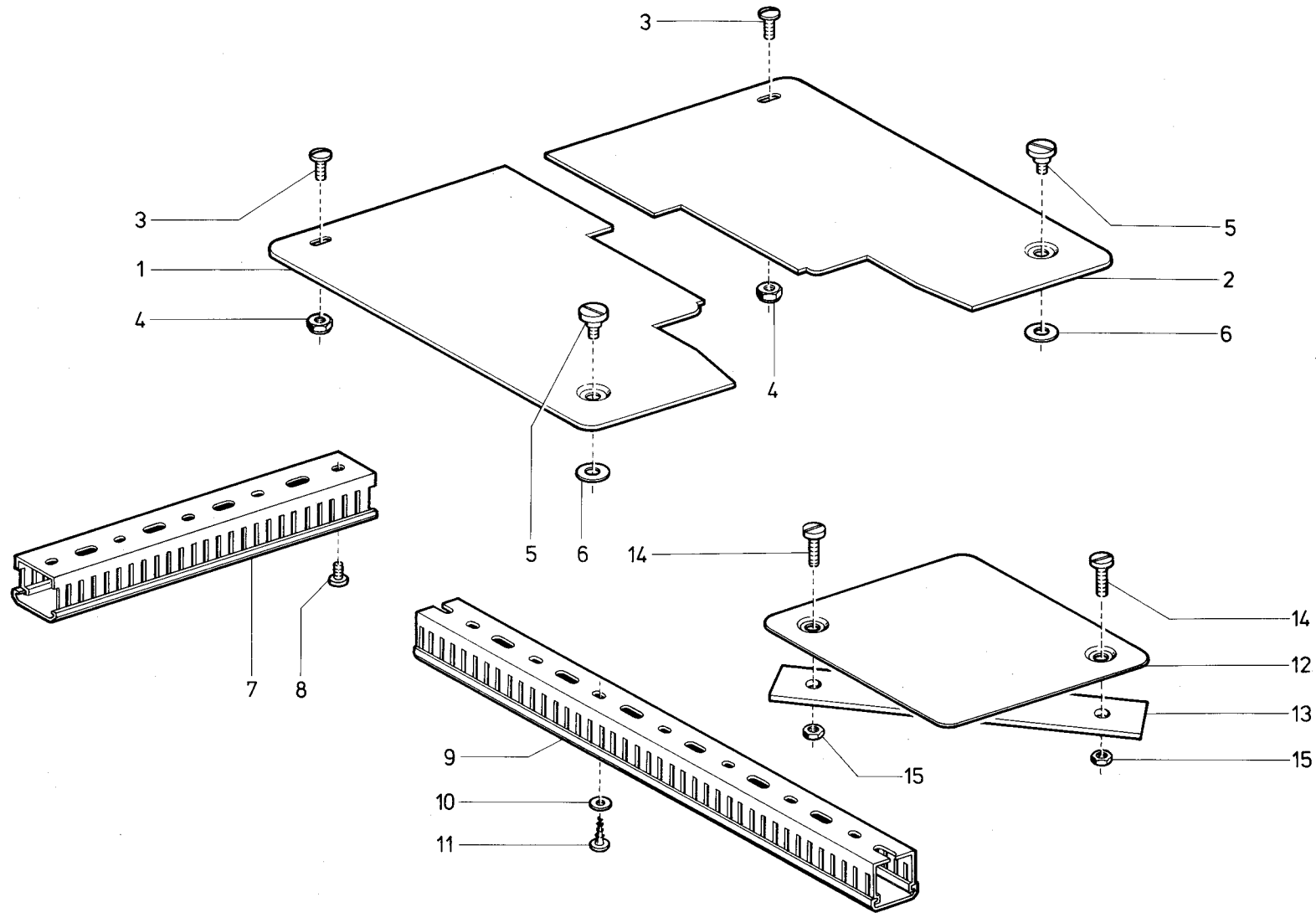

Tafel 25

Pos. Det.	Teile Nr. Part No.	Bennenung	Denomination
		Teile der DÜRKOPP 238-213105 238-313515	**Parts of DÜRKOPP 238-213105 238-313515**
1	238 21801	Abdeckblech kpl. (mit Pos. 3 und 4)	Cover plate cpl. (with pos. 3 and 4)
2	238 21802	Abdeckblech kpl. (mit Pos. 3 und 4)	Cover plate cpl. (with pos. 3 and 4)
3	10019130	Linsenschraube	Fillister hesd screw
4	238 18225	6kt.-Mutter	Hexagonal nut
5	238 17176	Ansatzschraube	Shoulder screw
6	9332500150	Scheibe	Washer
7	2399141	Kabelkanal	Cable channel
8	9203003653	Zyl.-Schraube	Cyl. head screw
9	71812216	Kabelkanal	Cable channel
10	55890	Scheibe	Washer
11	713302	Senkschraube	Countersunk screw
12	238 13191	Abdeckplatte	Cover plate
13	238 13192	Lasche	Shackle
14	914419	Zyl.-Schraube	Cyl. head screw
15	9231110107	6kt.-Mutter	Hexagonal nut

Pos. Det.	Teile Nr. Part No.	Bennenung	Denomination

Pos. Det.	Teile Nr. Part No.	Bennenung	Denomination

Kl.238, Tafel 26

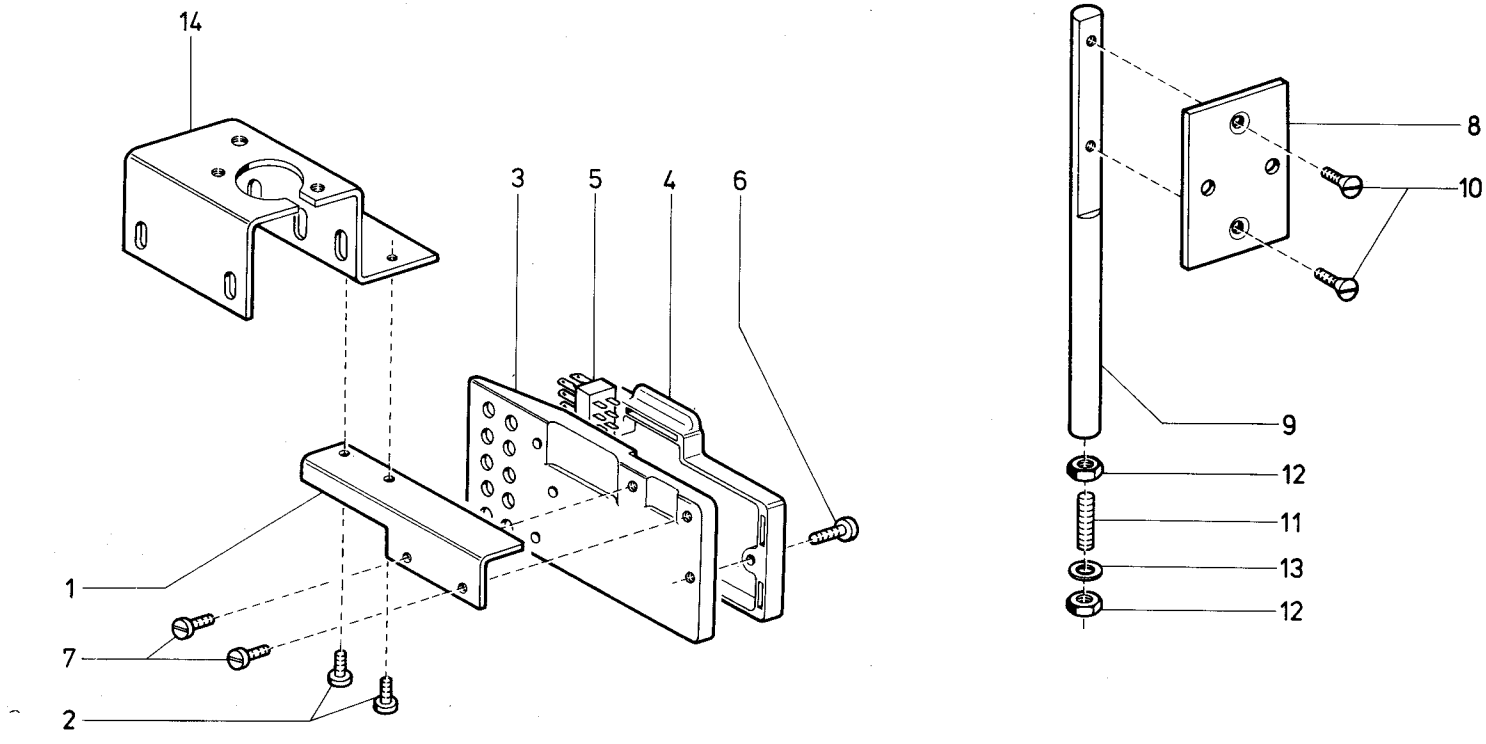

Tafel 26

Pos. Det.	Teile Nr. Part No.	Bennenung	Denomination
		Teile der DÜRKOPP 238-313515	**Parts of DÜRKOPP 238-313515**
1	238 21359	Winkel	Angle
2	5561686	Zyl.-Schraube	Cyl. head screw
3	798140055	Gehäuse	Housing
4	798140056	Deckel	Cover
5	798240218	Steckleiste	Multipole connector
6	9203003078	Zyl.-Schraube	Cyl. head screw
7	5561686	Zyl.-Schraube	Cyl. head screw
8	238 17156	Platte	Plate
9	238 17157	Ständer	Stay
10	9203313658	Senkschraube	Countersunk screw
11	9205102927	Gewindestift	Threaded stud
12	9231110137	6kt.-Mutter	Hexagonal nut
13	9330000127	Scheibe	Washer
14	238 13031	Winkel	Angle

Pos. Det.	Teile Nr. Part No.	Bennenung	Denomination

Pos. Det.	Teile Nr. Part No.	Bennenung	Denomination

Kl.238, Tafel 27

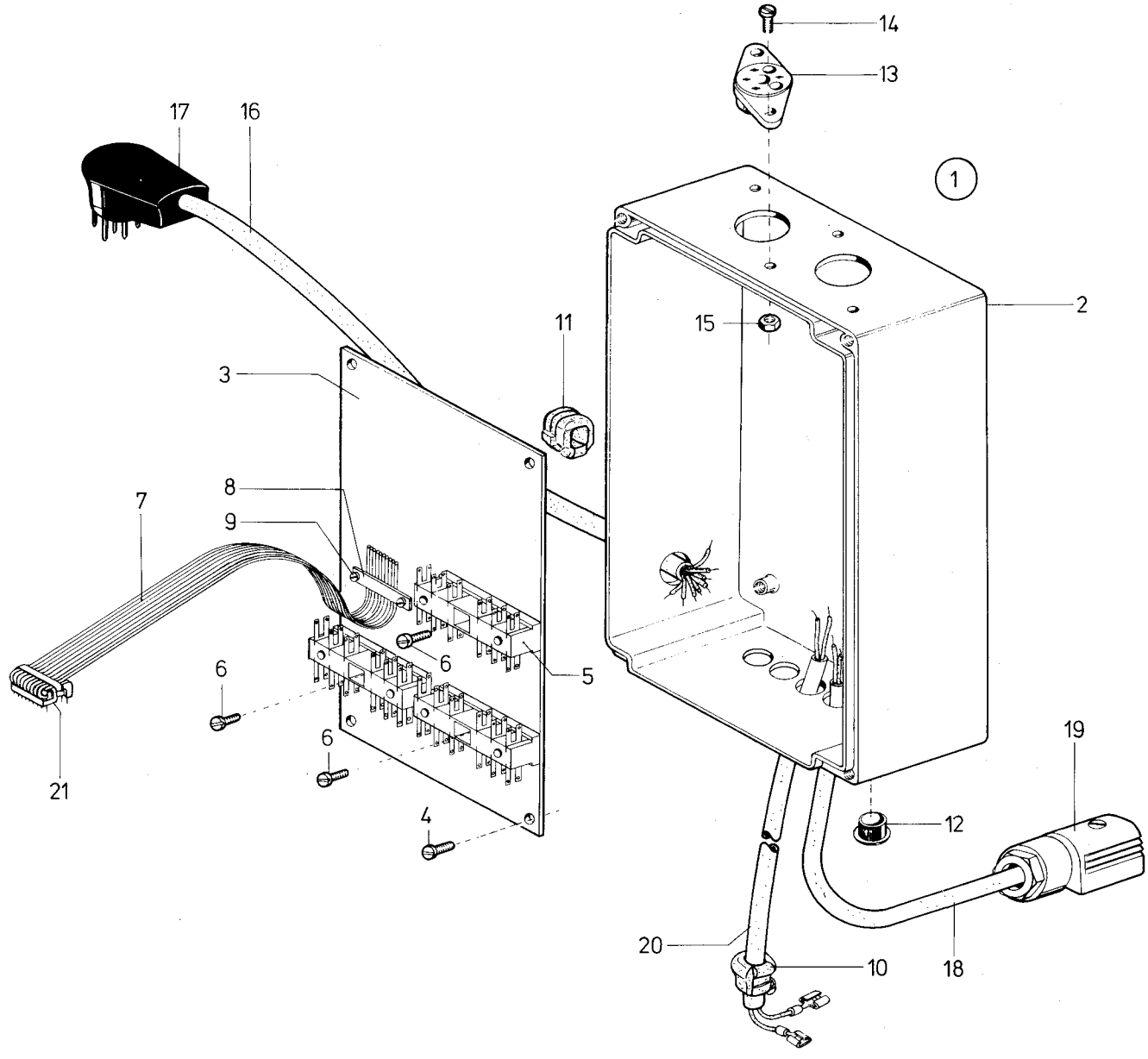

Tafel 27

Pos. Det.	Teile Nr. Part No.	Bennenung	Denomination
		Teile der DÜRKOPP 238-313505	**Parts of DÜRKOPP 238-313505**
1	238 21301	Steuerung kpl (best. aus Pos. 2 bis 21)	Conrol system cpl. (cons. of pos. 2 up to 21)
2	238 13083	Gehäuse	Housing
3	238 13095	Grundplatte	Base plate
4	739297	Zyl.-Schraube	Cyl. head screw
5	9825550001	Stckleiste	Multipole connector
6	9203003658	Zyl.-Schraube	Cyl. head screw
7	798357501	Flachleitung	Flat cable
8	798120531	Lasche	Shackle
9	739297	Zyl.-Schraube	Cyl. head screw
10	798221002	Durchführung	Cable duct
11	211 54346	Durchführung	Cable duct
12	74460817	Abdeckkappe	Cap
13	K999200138	Steckdose	Socket
14	9203003078	Zyl.-Schraube	Cyl. head screw
15	9231110038	6kt.-Mutter	Hexagonal nut
16	238 13115	Leitung kpl. (mit Pos. 17)	Cable cpl. (with pos. 17)
17	9825151001	Stecker	Contact plug
18	238 16611	Leitung kpl. (mit Pos. 19)	Cable cpl. (with pos. 19)
19	9825180302	Kabelkopf	Cable box
20	238 13126	Leitung kpl.	Cable cpl.
21	798483204	Verriegl.-Bügel	Locking bow

Pos. Det.	Teile Nr. Part No.	Bennenung	Denomination

Pos. Det.	Teile Nr. Part No.	Bennenung	Denomination

Kl. 238 Tafel 28

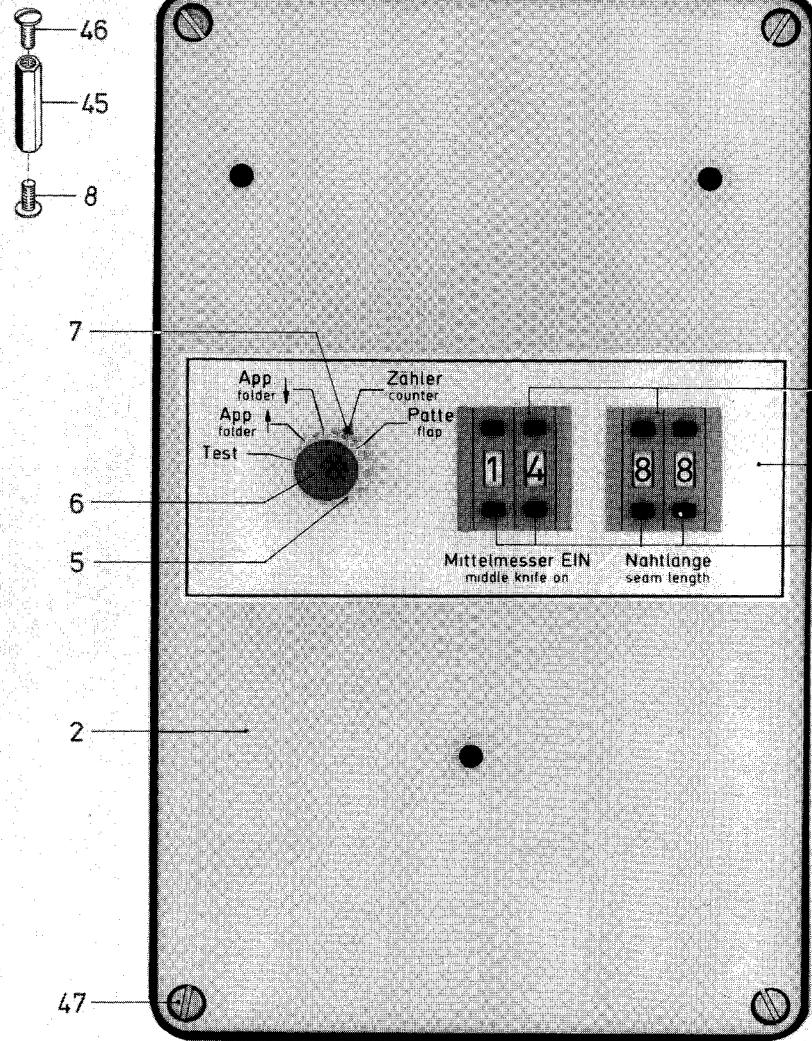

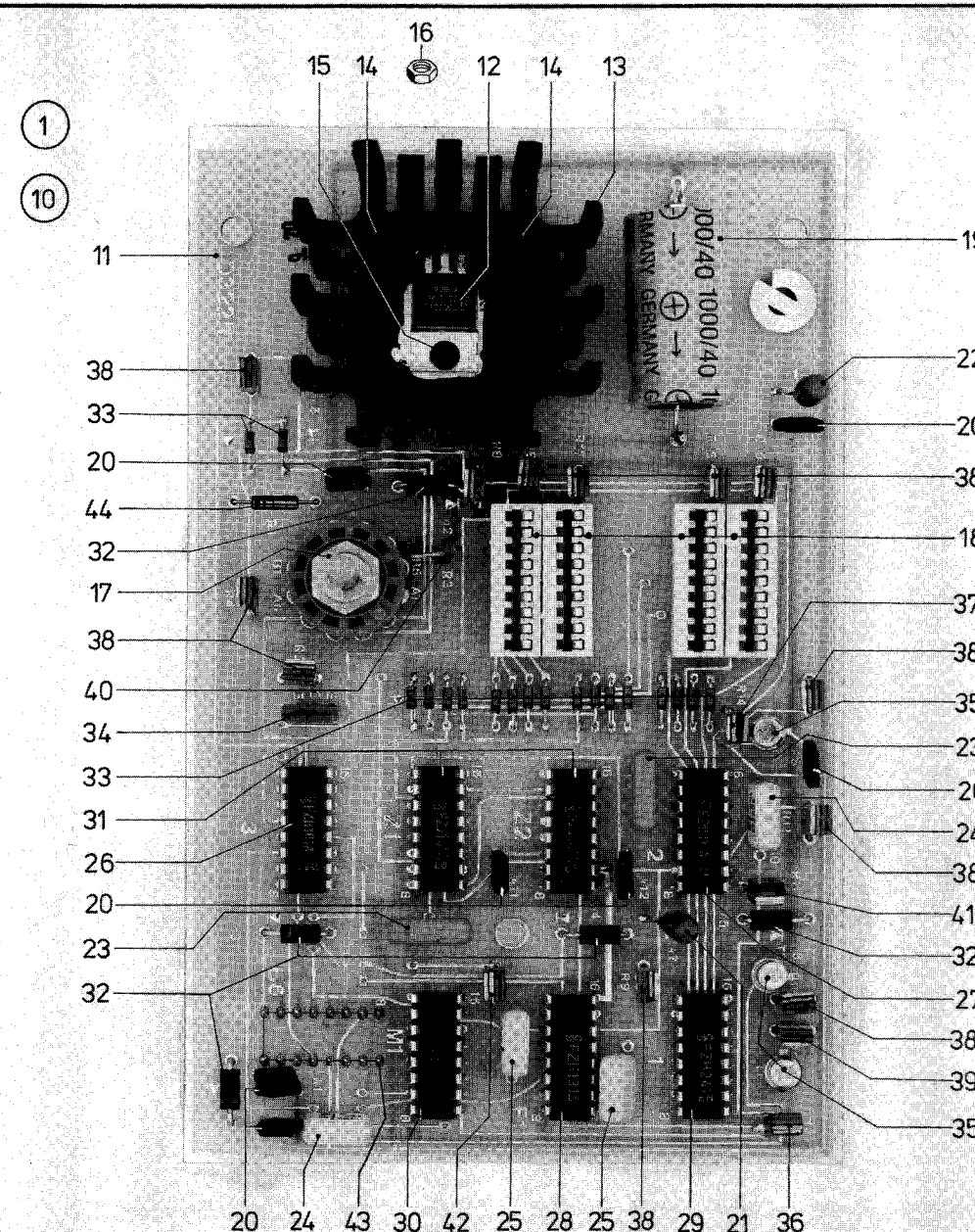

Tafel 28

Pos. Det.	Teile Nr. Part No.	Bennenung	Denomination
		Teile der DÜRKOPP 238-313505	**Parts of DÜRKOPP 238-313505**
2	238 13087	Gehäusedeckel (mit Pos. 3 bis 9)	Housing cover (with pos. 3 up to 9)
3	798422402	Codierschalter	Encoding switch
4	74461022	Abschlußsatz	Lining
5	74423875	Drehknopf	Turning knop
6	7444573	Abschlußdeckel	Cover plate
7	7444574	Pfeilscheibe	Aroow disk
8	219353	Linsenschraube	Fillister head screw
9	238 13089	Bez.-Schild	Sign board
10	238 13131	Leiterplatte kpl. (best. aus Pos. 11 bis 46)	Printed circuit board (cpl. (cons. of pos. 11 up to 46)
11	238 13132	Leiterplatte	Printed circuit board
12	9805511005	Regler	Controller
13	74450542	Kühlkörper	Cooler
14	9203003078	Zyl.-Schraube	Cyl. head screw
15	739297	Zyl.-Schraube	Cyl. head screw
16	9231110038	6kt.-Mutter	Hexagonal nut
17	Z10010971	Stufenschalter	Step switch
18	798422407	Federleiste	Multipole connector
19	Z151296	Kondensator	Capacitor
20	9810150231	Kondensator	Capacitor
21	9810121011	Kondensator	Capacitor
22	9810121061	Kondensator	Capacitor
23	74423938	Kondensator	Capacitor
24	74423937	Kondensator	Capacitor
25	Z151291	Kondensator	Capacitor
26	74423923	Integrierte Schaltung	Integrated circuit
27	74450489	Integrierte Schaltung	Integrated circuit
28	74423921	Integrierte Schaltung	Integrated circuit
29	7462609	Integrierte Schaltung	Integratde circuit
30	7462607	Integrierte Schaltung	Integrated circuit
31	Z10010680	Integrierte Schaltung	Integrated circuit
32	9805111001	Diode	Diode
33	798160207	Diode	Diode
34	Z10010427	Transistor	Transistor
35	9805160001	Transistor	Transistor
36	798522322	Widerstand	Resistor
37	Z151000318	Widerstand	Resistor
38	798523162	Widerstand	Resistor
39	798522942	Widerstand	Resistor
40	798523402	Widerstand	Resistor
41	798523582	Widerstand	Resistor
42	798523662	Widerstand	Resistor
43	798483201	Buchse	Bush
44	798521822	Widerstand	Resistor
45	238 13177	Distanzstück	Distance piece
46	219535	Linsenschraube	Fillister head screw
47	21646	Zyl.-Schraube	Cyl. head screw

Pos. Det.	Teile Nr. Part No.	Bennenung	Denomination

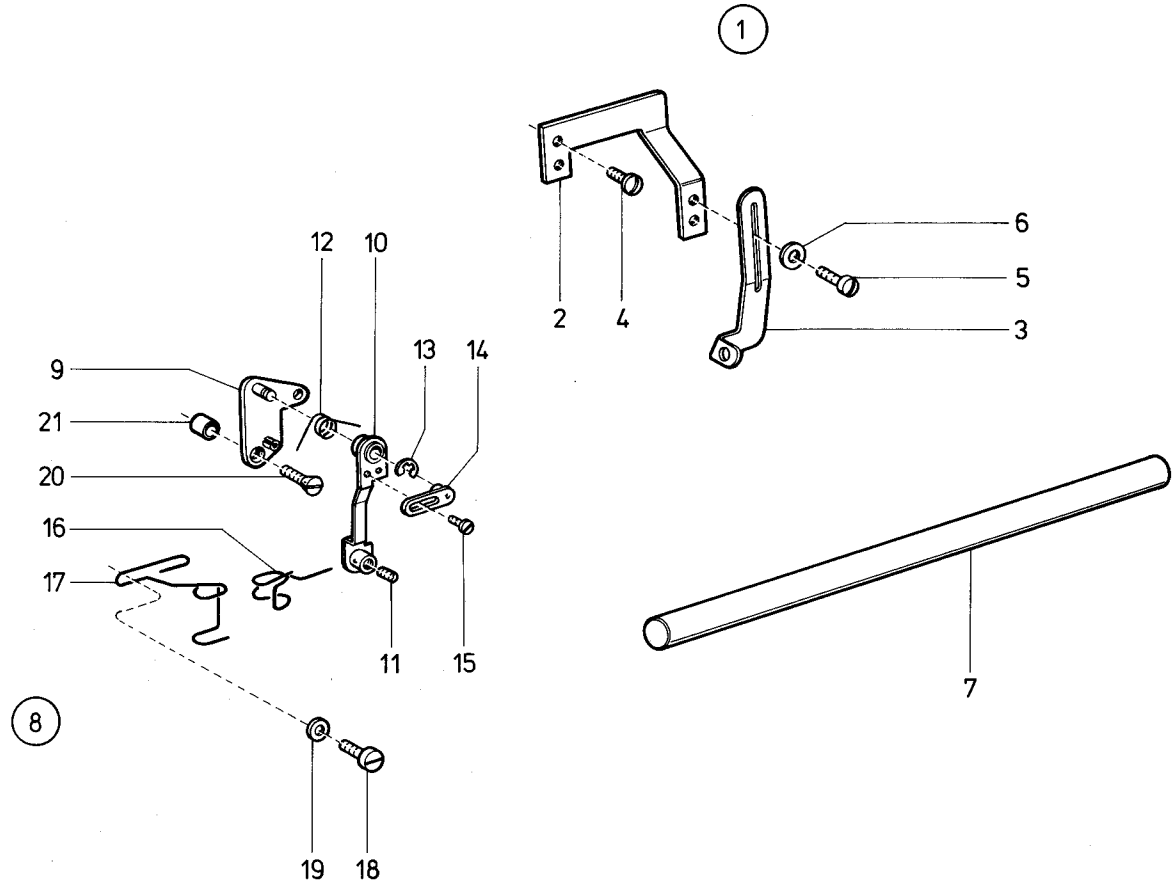
1
2
4
6
5
3
12
10
13
14
9
21
20
16
17
11
15
7
8
19
18

Tafel 29

Pos. Det.	Teile Nr. Part No.	Bennenung	Denomination
		Teile der DÜRKOPP 238-313505 238-313515	**Parts of DÜRKOPP 238-313505 238-313515**
1	380 3854	Fad.-Regulator kpl. (best. aus Pos. 2 bis 6)	Thread regulator cpl. (cons. of pos. 2 up to 6)
2	380 3855	Winkel	Angle
3	2654018	Fadenführung	Thread guidance
4	9203100921	Linsenschraube	Fillister head screw
5	27079	Linsenschraube	Fillister head screw
6	9330000048	Scheibe	Washer
7	238 6611	Welle	Shaft
8	380 8871	Fadenzieher kpl. (best. aus Pos. 9 bis 21)	Thread puller cpl. (cons. of pos. 9 up to 21)
9	380 8873	Grundplatte	Base plate
10	380 8878	Hebel	Lever
11	531464	Gewindestift	Threaded stud
12	380 8885	Drehfeder	Torsion spring
13	570138	Sicher.-Scheibe	Safety washer
14	380 8887	Lasche	Shackle
15	93320031	Zyl.-Schraube	Cyl. head screw
16	380 8883	Fadenvorzieher	Thread pre-driver
17	380 8896	Fadenführung	Thread guidance
18	9203003648	Zyl.-Schraube	Cyl. head screw
19	9330200098	Scheibe	Washer
20	380 8893	Senkschraube	Countersunk screw
21	380 8894	Distanzring	Distance ring

Pos. Det.	Teile Nr. Part No.	Bennenung	Denomination

Pos. Det.	Teile Nr. Part No.	Bennenung	Denomination

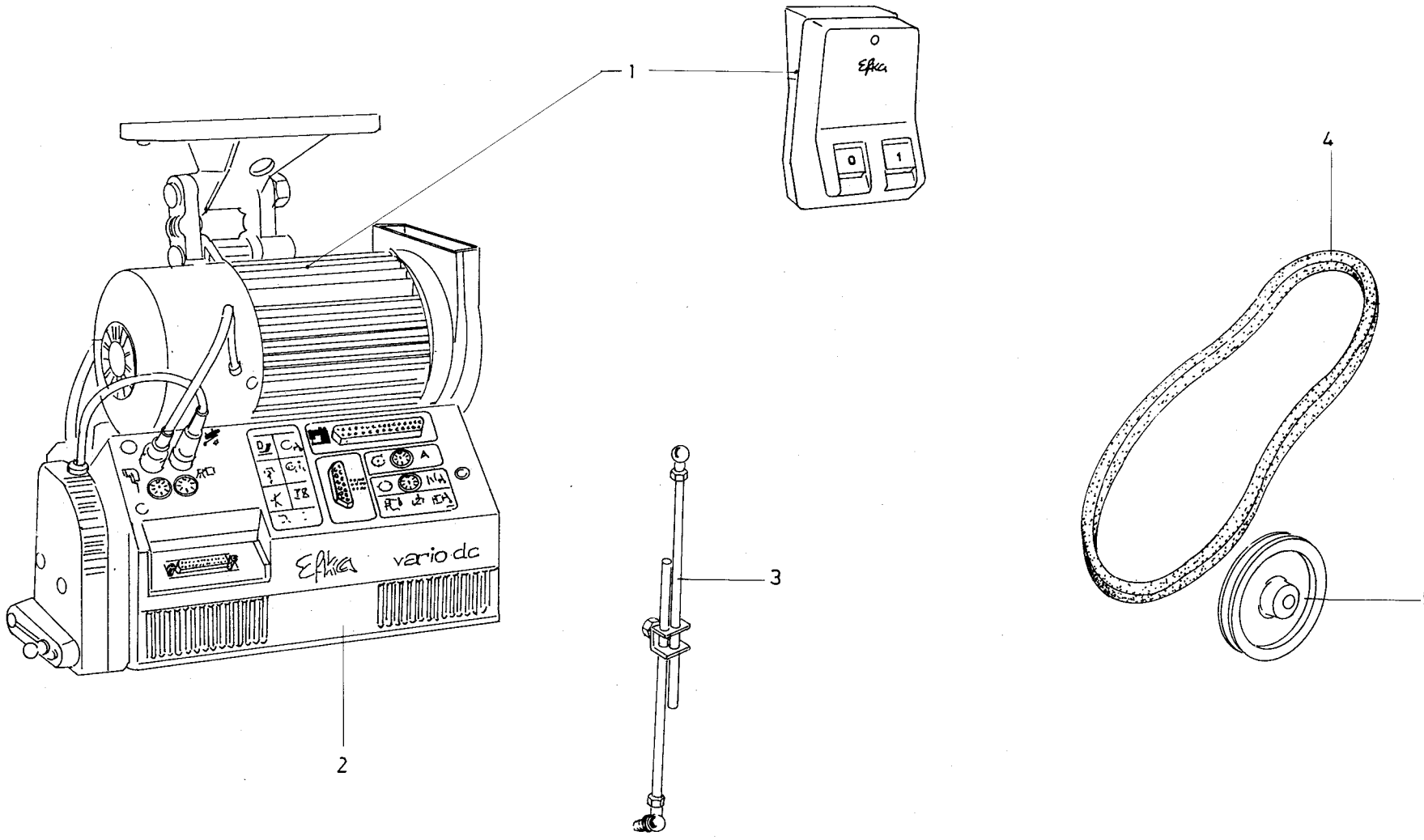
1
2
3
4
5
Efka
vario dc

Tafel 30

Pos. Det.	Teile Nr. Part No.	Bennenung	Denomination
		Teile der DÜRKOPP 238-313505 238-313515	**Parts of DÜRKOPP 238-313505 238-313515**
		Nähantrieb	**Sewing drive**
1	9800130007R	Nähantrieb K (DC1600/DA82AV3207)	Sewing drive K (DC1600/DA82AV3207)
	9800330002	(mit Schalter) (1 x 190-240V / 50/60 Hz)	(with switch) (1x190-240V /50/60Hz)
2	9800331010	Steuerkasten	Control box
3	MG43000401	Gestänge kpl.	Linkage cpl.
4	9130104161	Keilriemen 10 x 1016	V-belt 10x1016
5	9130500020	Keilriemenscheibe 63mm	V-belt pulley 63mm

Pos. Det.	Teile Nr. Part No.	Bennenung	Denomination

Pos. Det.	Teile Nr. Part No.	Bennenung	Denomination

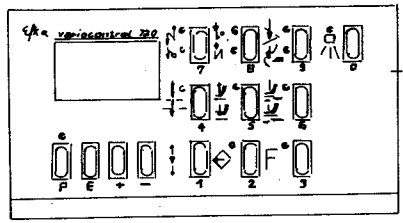
1

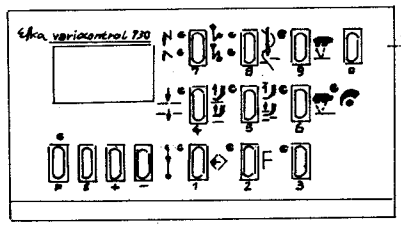
2

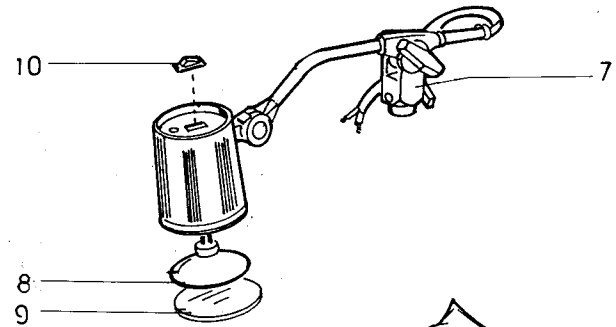
10
7
8
9

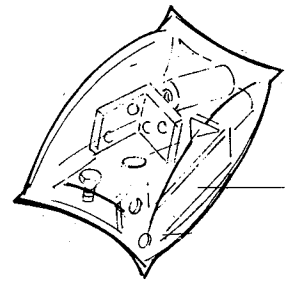
11

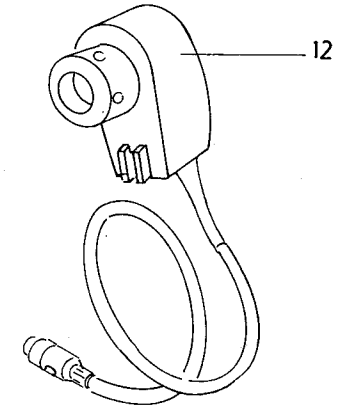
12

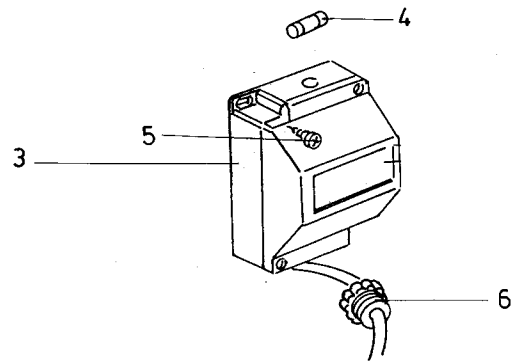
4
5
3
6

Tafel 31

Pos. Det.	Teile Nr. Part No.	Bennenung	Denomination
		Teile der DÜRKOPP 238-313505 238-313515	**Parts of DÜRKOPP 238-313505 238-313515**
1	798003418	Efka Bedienfeld V 720 (Kl. 238-213105)	Efka control panel V 720 (for cl. 238-213105)
2	798003419	Efka Bedienfeld V 730 (für Kl. 238-313505)	Efka contro panel V 730 (for cl. 238-313505)
3	798500088	Nählichttrafo	Sewing lamp transformer
4	9825810413	Sicherung	Gauging
5	9207170857	Spanpl.-Schraube	Chipboard screw
6	9840133004	Würgenippel	Self-sealing grommet
7	9822510001	Nähleuchte (Halogen)	Sewing lamp (halogen)
8	9822642024	Ersatzlampe	Spare bulb
9	9822510012	Streuscheibe	Diffuser
10	002750049500	Schalter	Switch
11	App.1401	Nähleuchtenanbausatz	Sewing lamp extension kit
12	K990254306	Positionsgeber	Positioner

Pos. Det.	Teile Nr. Part No.	Bennenung	Denomination

Pos. Det.	Teile Nr. Part No.	Bennenung	Denomination

Best.-Nr.	Tafel
App.0053	7
App.0056	7
App.0301	7
App.0302	7
MG080007d	9,13,18,22
MG414498	18
MG414574	30
MG430036	17,23
MG430408	5,8
MG432950a	18
MG435950a	18
NB000597	2,21
NB001114	13
P1210059	13
Z10010413	18
Z10010427	19,28
Z10010435	19,28
Z10010511	18
Z10010680	19,28
Z10010971	28
Z1121861	17,23
Z1121868	17,23
Z1122235	15,24
Z1122236	15
Z1122238	15,24
Z1150009a	14
Z1150038	17,23
Z1150077	17,23
Z1150403	14
Z1150408	3
Z1150422	14
Z1150427	3
Z1160012	13
Z1160050	18
Z1160753a	15
Z1180009	13
Z1180016	13
Z1180022	13
Z1180635	27
Z1200362	18,23
Z1300008	18
Z1330103	24
Z1360201	22
Z1360204	22
Z1510291	28
Z1510296	19,28
Z1510302	16
00000479	10
01200012	12,20
01200014	3
01200102	5
01200232	1
01500264	10
02100028	4,11
02100059	4,11
02100156	1
02100185	5,10
02100190	9,30

Best.-Nr.	Tafel
02100256	5
02400214	6
02400275	1,9,15,21,24
03200219	2,12,20
04000139	30
04000269	9
04300021	1
04300078	2,4,12,20
05100256	12,20
05200072	7
05200144	9,30
05200146	9,30
05200150	9
05200151	9,30
05200328	7
05200369	7
05200678a	9,30
05500156	4
05500250	1
05500276	4,11
05500320	4
05500405	4
05500462	3
07500063	2,7,21
07500133	1,2,11
07500200	1
07600004	6
07800018	1
07800112	3
07800125	6,11
08200382k	1
09200111	2,6
09200194	24
11400136	7
11400202	10
14700203	13
15200264	7
20400627	4,13
20400922	4
20400925	4
20400927	4
20400928	4,5,12,20
20401038	2,12,20
20401119	4
21100013	1
21100063	2
21100100a	9,13,30
21100198	13
21100248	7
21100249	7
21100256	14,30
21100373	9
21100482	10
21100919	30
21101012	10
21101015	10
21103027	25
21109506	13

Best.-Nr.	Tafel
21109510	13
21109515	13
21109517	13
21109636	13
21109639	13
21109647	13
21109649	13
21109650	13
21109665	13
21109879	13
21110664	13
21150202	11
21150214	10
21150431	16,24
21154211	16
21154213	16
21154215	16
21154307	18
21154346	18,23,27
21154353	18
21200044	4
21200067	13
21200102	3
21204909	2,21
21300370	2,13,21
21300754	9
21302038	13
21600046	18,28,30
21600052	8,9,30
21600092	13
21600098	13
21600120	19
21600123	13,15,18
21600216	8
21600354	10
21600378	24
21600488	13
21600507	10
21600508	10,30
21600542	8
21600556	10
21600659	13
21600660	13
21600775	1,7,15,29
21900321	1
21900353	23,24,28
22201410	2
22300092	13
22300111	3
22300112	3
22300121	3
22300143	3
22300444	8
22300448	8
22300450k	8
22300452k	8
22300454	8
22300459k	8

Best.-Nr.	Tafel
22300473	8
22300505	8
22300507	8
22300646	1,13
22300648	13
22300652	13
22300676	10,13,17,25
22300700	13,29,30
22301296	30
22301738k	11
22301739	11
22500097	2,12,20
22500383	15
22500449	5
23100454	13
23300152	1,3
23700077	2,12
23700080	2,12
23700081	2,12
23700154	3
23700189k	4
23700189	4
23700191	4
23700192	4
23700194	4
23700195	4
23700196	4
23700198	4
23700202	4,7,15,30
23700204	2
23700341k	12,20
23700624	24
23800102	2,12,20
23800103	2,12
23800107	2
23800135	3
23800179	1
23800186	4
23800475	2
23800479	2
23800481	4
23800484	4
23800485	4
23800488	10
23800521	1
23800522	1
23800523	1
23800526	1
23800531	8
23800621	9
23800622	9,30
23800629	9,30
23800632	9,30
23800635	9,30
23801391	2,12
23801392	2,12,20
23801393	2,12
23801395	2,12

Best.-Nr.	Tafel
23801397	2,12,20
23801398	2,12,20
23801405	3,12,20
23801407	3
23801410	3
23801414	2
23801415	2
23801416	2
23801418	2,12
23801419	2,12
23801491	2,12,20
23805012	21
23805039	21
23806494	13
23806495	13
23806505	13
23806513	13
23806515	11
23806523	11
23806525	11
23806527	11
23806529	11
23806530	11,14,24
23806532	14
23806540	14
23806545	14
23806546	14
23806549	14
23806552	14
23806561	13
23806563	13
23806567	13
23806568	13
23806569	13
23806575	13
23806576	13
23806577	13
23806582	13
23806584	13
23806601	13
23806607	13
23806611	13,29
23806616	13
23806622	13
23806626	13
23806631	13
23806632	13
23806633	13
23806634	13
23806653	13
23806671	13
23806685	13
23806734	13
23806799	15
23806803	6
23806805	15
23806807	15
23806808	15

Best.-Nr.	Tafel
23806812	7,15
23806884	7,12,20
23810061	14
23810062k	14
23810067	14
23810068	14
23810069	14
23810070	14
23810241	13
23810281	13
23810301	13
23810304	13
23810356	13
23810421k	15
23810421	15
23810431	15,24
23810584k	13
23810631	18
23813001	24
23813013	24
23813027	24
23813030k	24
23813031	24,26
23813040	24
23813050	24
23813083	27
23813087	28
23813089	28
23813094	27
23813115	27
23813126	27
23813131	28
23813132	28
23813177	28
23813191	25
23813192	25
23816496	21
23816601	18
23816603	18,19
23816604	19
23816611	18,27
23816616	18
23816621	19
23816622	19
23816630	19
23816909	20
23816911	30
23816921	20
23816924	20
23816925	20
23816926	20
23816927	20
23816928	20
23816961	24
23817156	26
23817157	26
23817176	25
23817198	22

Best.-Nr.	Tafel
23817281	30
23817283	30
23817301	2,21
23817303	2,21
23817308	2,21
23817315	2,21
23817321	2,21
23817325	2,21
23817328	2,21
23817335	22
23817336	22
23817339	22
23817340	22
23817343	2,21
23817344	2,21
23817346	2,21
23817441	14
23817601	11
23817624	21
23817628	21
23818225	25
23820047	30
23820142	24
23820143	24
23820146	24
23821301	27
23821359	26
23821801	25
23821802	25
23900108	4,11
23900109	4,11
23900509k	7
23900533k	8
23900533	8
23906755	13
23909141	17,24,25
24000281	7
24000969	7
24100132	3
24100183	1,21
24100185	1
24100188	1,30
24100189	30
24100192	30
24100193	30
24100198	4
24100235	10
24100263	1
24100276	4
24100279k	4
24100283	4
24100310	4,11
24100318	4,11
24100320	6
24100574	4
24101067	10
24200062	2
24200077	2,12,20

Best.-Nr.	Tafel
24200078	2,12,20
24400604a	4,9,11,30
24401066	9
24401067	9
24401068	9
24414635	18
24415012	24
24501561	30
24501631	30
24501642	30
24501644	30
24501646	30
24501658	30
24501660a	7,30
24503022	30
24503025	30
24503029	30
24503032	30
24503035	14,30
24503036	14,30
24503270	30
24503281	13
24503283	13
24503285	13
24503386	30
24503393	30
24503395	30
24503471	30
24602566	21
24700017a	12,20,30
24900006	1
24900008	1
24900009	1
24900010k	1
24900011	1
24900016	1,5,6,
24900017	2
24900018k	2
24900024k	2
24900050	2,11
24900051a	2
24900052	4,11
24900053	4,11
24900055b	4,11
24900094	2,3
24900097k	3
24900101	3
24900104	3
24900117	3
24900118	3
24900136	10
24900141	10
24900142a	10
24900151	10
24900161	2,4,10
24900163	10
24900166	10
24900167	10

Best.-Nr.	Tafel
24900168	2,12,20
24900175	1
24900190k	1
24900193	1
24900196k	1
24900199	1
24900200	1
24900205	1
24900206	1
24900214k	4
24900217k	4,11
24900220k	4
24900230	4,11
24900244	4,11
24900249	5
24900250a	5
24900251k	5
24900258a	5,12,20
24900264a	5
24900265	5
24900267k	1
24900269	5
24900270	5
24900271	5
24900273k	5
24900274	5,12,20
24900277	4
24900279	4,11
24900281	5
24900282	5
24900282a	5
24900302	7
24900303	7
24900305	1
24900306	1
24900309	1
24900313	1
24900320k	6
24900321	6
24900322	6
24900323	7
24900325	7
24900326k	1
24900329k	6
24900330k	6
24900331	6,11
24900335	11
24900336	6
24900340k	6
24900341	6
24900342k	6
24900342	6
24900342a	6
24900343	6
24900346	6
24900348	6
24900349	6
24900351	6

Best.-Nr.	Tafel
24900359	6,15
24900362k	6
24900369k	6
24900369	6
24900371	6,15
24900371a	15
24900372	6,7
24900379	7
24900415	1
24900417k	1
24900418	1
24900420k	1
24900421	1
24900423	1
24900440	8
24900594	6
24900667k	4
24900667	4
24900669k	4
24900672	4
24900674	8
24900861	6
24940331	13
24940345	13
25100195	1
25200604	10
25500129	4,13
26500565	21
26504018	29
27000079	29
27000263	19
27000276	14,30
27000678	9
30100313	1
30100375	1,21
35100092	4,11
37600165	3
38000045	1
38000061	2,12,20
38000077	6
38000267	2,21
38000795	12,20
38003578	30
38003847a	6,30
38003847	15
38003849	30
38003854	29
38003855	29
38006810	15
38006841	15
38007293	14
38007306	5
38008104	15
38008105	6,15
38008106	6,15
38008111	15
38008112	15
38008856	10

Best.-Nr.	Tafel
38008871	29
38008873	29
38008878	29
38008883	29
38008885	29
38008887	29
38008893	2,21,29
38008894	29
38008896	29
38008948	30
38008952	30
38008962	30
52300464	7
53100460	29
53100464	14,29
53100466k	14
53100473	2,12,20
54901300	4
54901310	6,15
55100987	11
55101226	2
55101802	19
55101824	14,19,27,28,30
55103284	15
55600017	13
55600155	13
55600362	5
55601686	26
55612988	2,21
55613153	2,21
55613606	22
55700263	2,5,21
55700405	30
55700407	30
55700582	30
55800090	17,25
56901895	13
56901895	15,18,24
57000118	13
57000138	9,22,29,30
57000871	3
57001836	17,23
65000292	4,5,14
69700299	30
69704301	13
70000054	7
70000055	7
70000056	7
70000059	7
70000441	7
70000444	7
70200020	5,13
70200063	2
70200117	14,30
70200210	2,21
71001450	9,13
71300302	8,25
71812216	25

Best.-Nr.	Tafel
71900279	13
72000042a	7,17,22,23,26
72000043	15,17,22,23,26
72000131	15,22
72100053	17,23
72100071	17,23
73900076	2,21
73900224	24,27
73900255	15,27
73900297	14,19,23,27,28,30
73900298	19
73900311	19,28
73900337	28
73900347	24
73905105	24
73905347	26
74200848	19,28
74201556	13
74202096	17,23
74202238	18
74202241	13
74202244	13,18
74221625	23
74221996	22
74240189	26
74240277	8
74401509	24
74401793a	17,23
74401802a	23
74401802b	17,23
74401802	17,23
74401804a	17,23
74401804	17,23
74401816	23
74401819	13,23
74401820	18,23
74401884	13,21
74401968	2,21,22
74401978	15
74402088	18
74402094	16
74402168	16
74402208	7,15
74402526	23
74402528	23
74404573	28
74404574	28
74409056	9
74409183	18
74409513	17,23
74412497	19,28
74412508	19
74412822	19
74423556	13,18,23
74423566	18
74423875	28
74423921	28
74423923	28

Best.-Nr.	Tafel
74423937	19,28
74423938	19,28
74423974	19
74423977	28
74423978	19,28
74423979	28
74423981	28
74423982	19
74423983	28
74423984	28
74424113	24
74424326	15
74428708	18,27
74450244	25
74450489	28
74450491	19
74450539	19,28
74450542	19,28
74460817	27
74461022	28
74461145	19
74461147	28
74461153	19,28
74600768	14,21,22,23
74602607	19,28
74602609	28
74602623	19
74602624	19
74605018	27
74605301	23
74605334	23
74611542	18
74640378	23
79700312	13
79700314	18
79700315	23
79700318	17
79702201	23
79702302	23
79703191	13,18,23
79801606	18
798120531	27
798140055	26
798140056	26
798160207	28
798221002	27
798240218	26
798357501	27
798420049	24
798422402	28
798422407	28
798483204	27
798483201	28
90200097	24
90200351	1,13,18
90200513	30
90200602	24
91100267	11,13

Best.-Nr.	Tafel
91100339	14
91100674	9
91100693k	9
91200701	9
91200705	9
91200706	9
91300628	12,20
91300629	29
91400419	13,25
93002119	13
93300148	13
93300572	24
93320030	14,30
93320031	29
93910071	13
94100788b	13
94210318	24
96500547	14
100100360	26,27,28
100109127	13
100109128	1,14
100109130	11,24,25
100109140	13
100500233	24

Best.-Nr.	Tafel

Näheinrichtungen

DÜRKOPP 238

Zur Beachtung!

In folgender Näheinrichtungstabelle sind alle Näheinrichtungen der DÜRKOPP 238 aufgeführt, die z. Z. der Drucklegung festgelegt sind.

Um die Übersicht und die Bestellung von Näheinrichtungen und Maschinen zu erleichtern, sind sogenannte „E-Nr." (Einrichtungskomplettnummern) geschaffen worden.

Die „E-Nr." steht in der Tabelle an erster Stelle, gefolgt von der Abb.-Nr. Die Abb.-Nr. gibt an, welche lfd.-Nr. der Umrißzeichnungen der Näheinrichtungen zu welcher E-Nr. gehört.

Die neben der „E-Nr." nach einem Schrägstrich angegebene Zahl, z. B. E1/10,3, sagt aus, für welchen Nadelabstand in mm die Näheinrichtung ausgelegt ist.

In der dritten Spalte sind die Unterklassen genannt, für die die E-Nr. vorgesehen ist.

In der vierten Spalte wird der Verwendungszweck kurz erläutert. Im rechten Teil der Tabelle sind die Teilenummern aufgeführt, aus denen die E-Nr. besteht.

Zum Lieferumfang einer kompletten Näheinrichtung (E-Nr.) gehören außer den angegebenen Teilen, 10 Stück Nadeln des zu verwendenden Nadelsystems/Nadeldicke.

Bei den Transporteuren gibt die neben der Teilenummer genannte Zahl an, welche Teilung die Zahnung hat.

Die Umrißzeichnungen der verschiedenen Näheinrichtungen sind im Maßstab 1:1 dargestellt. Dabei sind die Transportflächen von Transporteur und Presserfuß schwarz ausgelegt. Neben den Angaben aus der Näheinrichtungstabelle läßt sich durch diese zeichnerische Darstellung auf einfache Weise erkennen, welche Näheinrichtung für die jeweilige Näharbeit am geeignetsten ist.

Sewing equipment

DÜRKOPP 238

Note!

Following table shows all DÜRKOPP 238 sewing equipment available at the time of printing the present leaflet.

„E-No." (complete equipment number), added to the designation, will facilitate the supervision and the ordering of equipment and machines.

The „E-No." stands in the table at the first place, followed by the „Abb.-No.". The latter indicates the serial number of the contour drawings and the „E-No." which form a pair.

The figure behind the E-No. and the stroke, e.g. E1/10.3 shows the needle distance in mm for which the sewing equipment is suitable.

The third column contains the subclass for which the E-No. is intended.

The fourth column indicates the use. The numbers on the right in the table show the parts of which the E-No. is composed.

A complete sewing equipment (E-No.) is supplied with the spezified parts and, in addition, with 10 needles of the appropriate system and thickness.

In case of feeding dogs the figure beside the part number shows the teeth pitch.

The contour drawings of the different sewing equipment is presented on the scale 1:1. The feeding surfaces of the feeding dog and of the presser foot are shown in black. These drawings, in addition to the table data, show in a simple way which equipment in best suited for your work.

1.

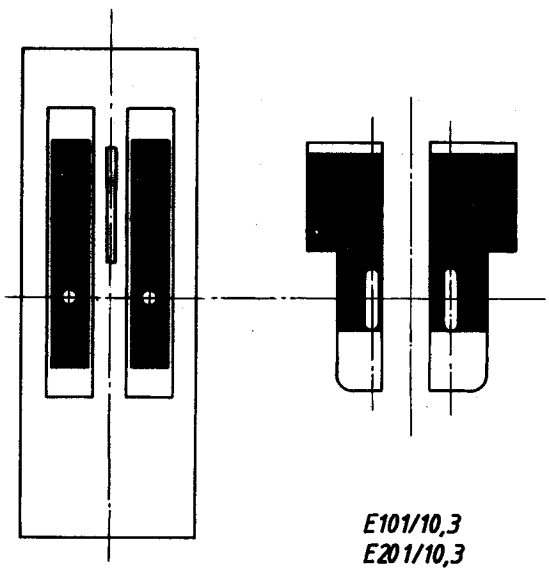

E101/10,3
E201/10,3

2.

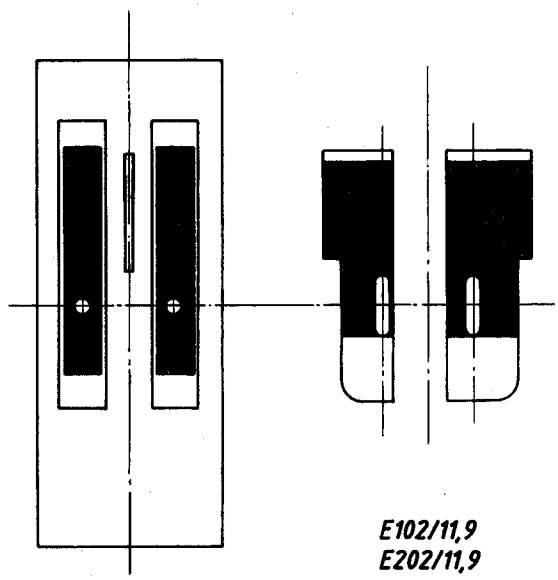

E102/11,9
E202/11,9

3.

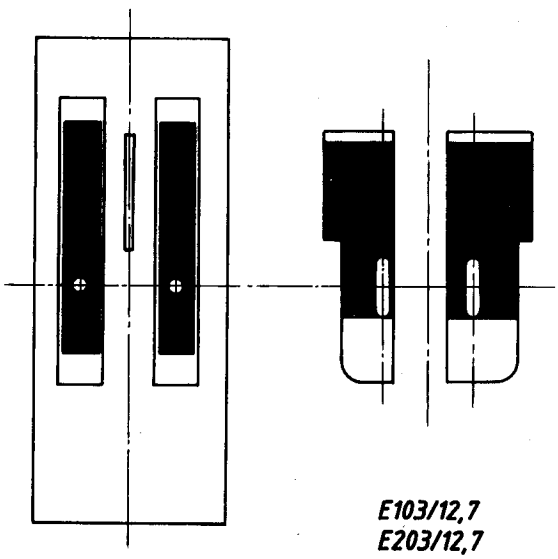

E103/12,7
E203/12,7

4.

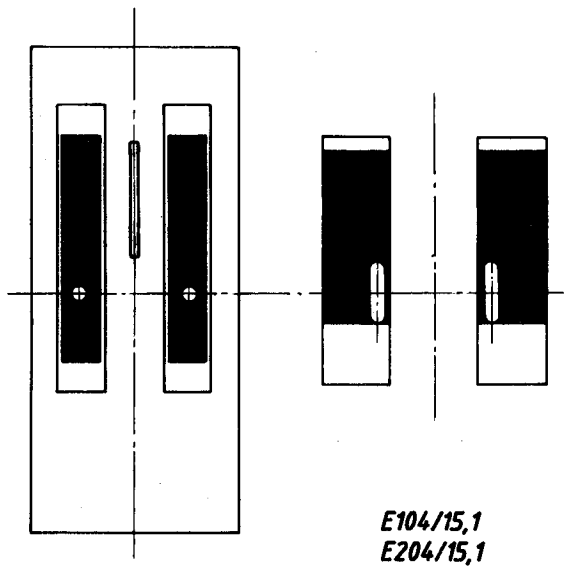

E104/15,1
E204/15,1

5.

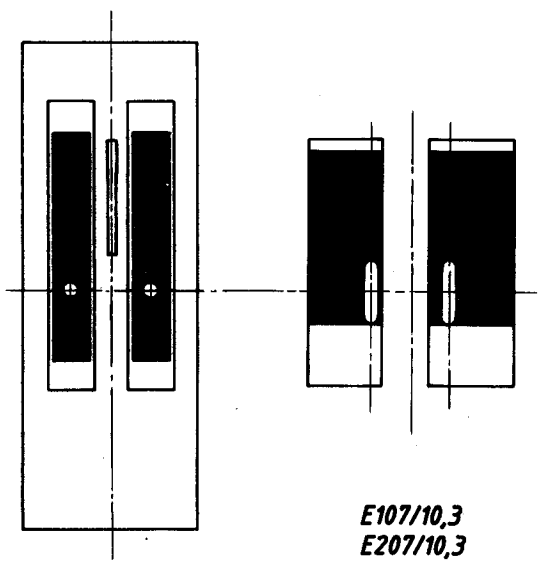

E107/10,3
E207/10,3

6.

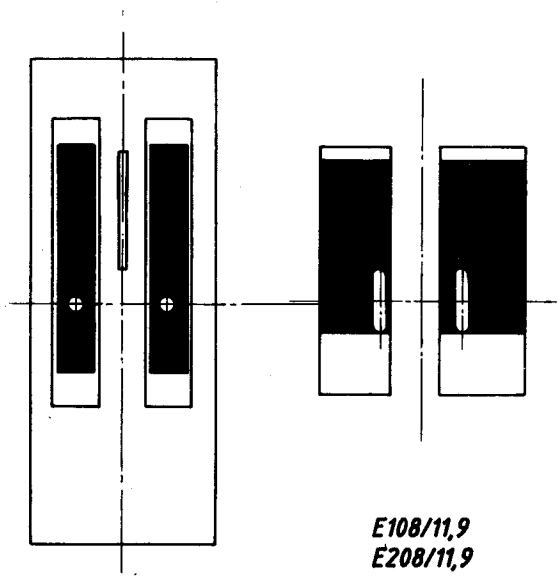

E108/11,9
E208/11,9

7.

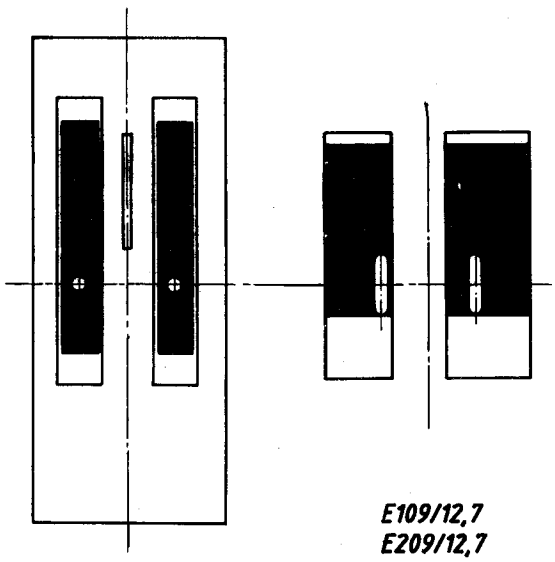

E109/12,7
E209/12,7

8.

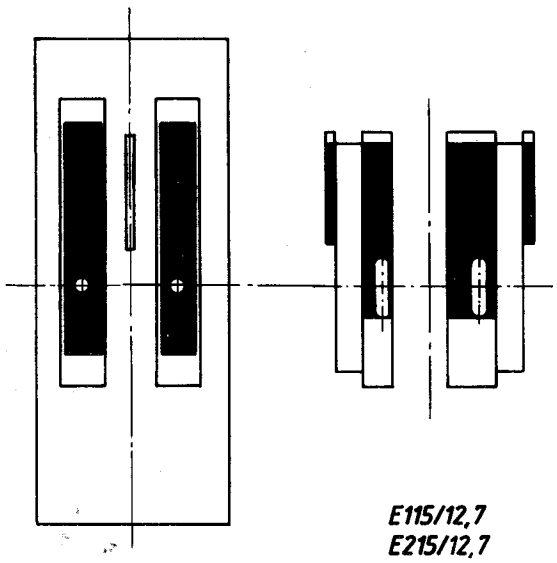

E115/12,7
E215/12,7

9.

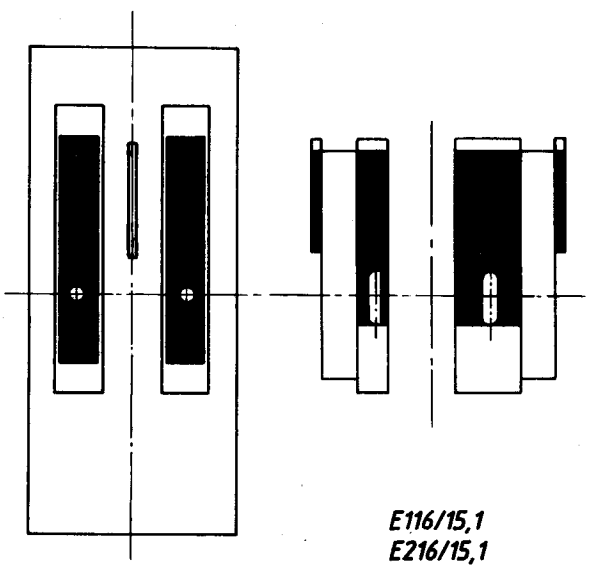

E116/15,1
E216/15,1

10.

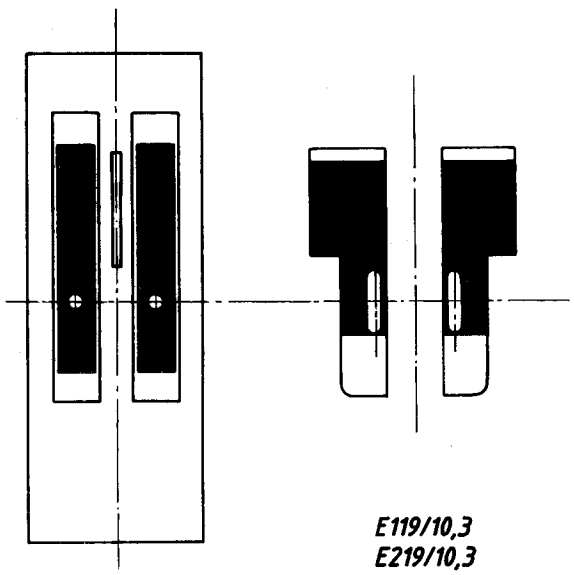

E119/10,3
E219/10,3
E419/10,3

11.

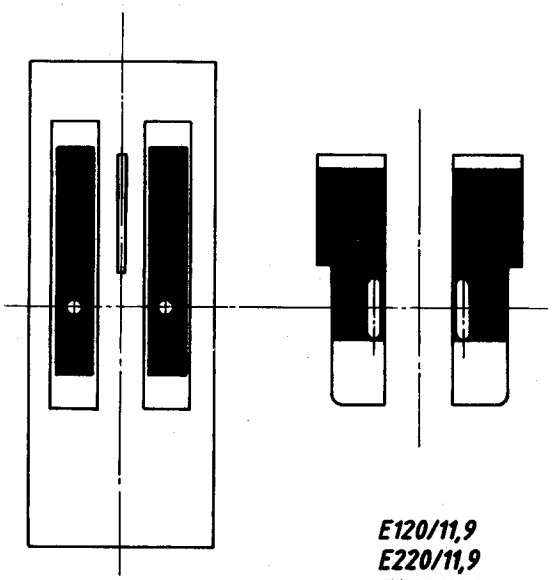

E120/11,9
E220/11,9
E420/11,9

12.

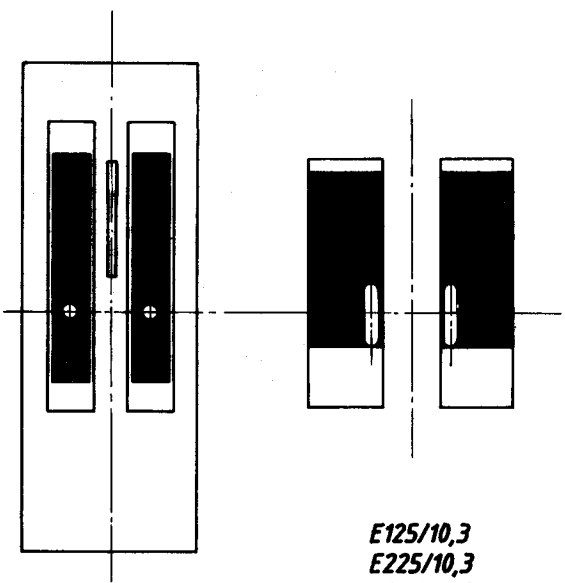

E125/10,3
E225/10,3
E425/10,3

13.

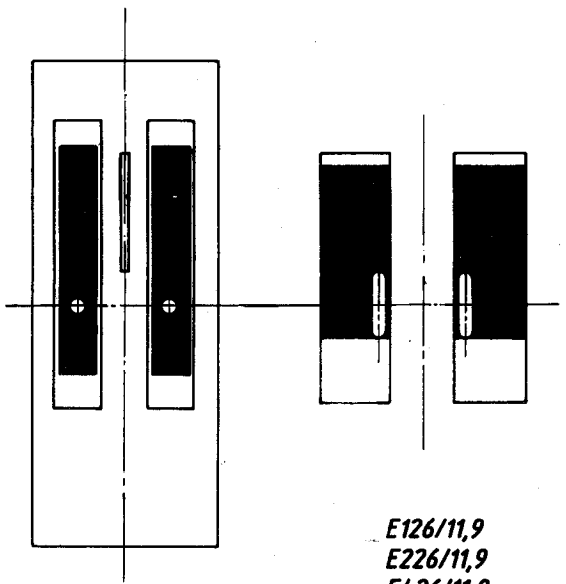

E126/11,9
E226/11,9
E426/11,9

14.

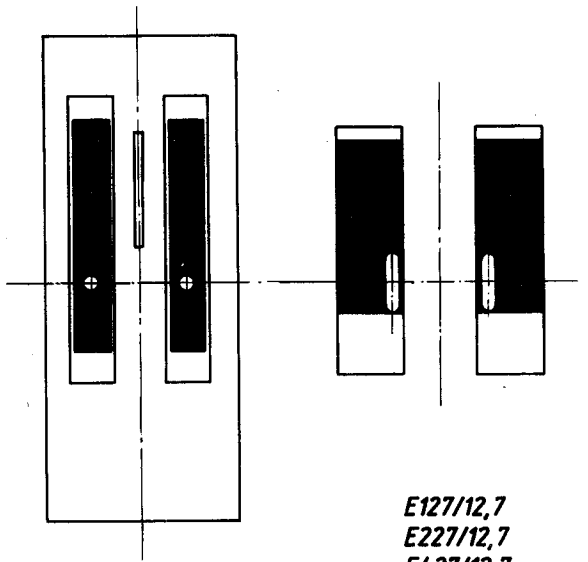

E127/12,7
E227/12,7
E427/12,7

15.

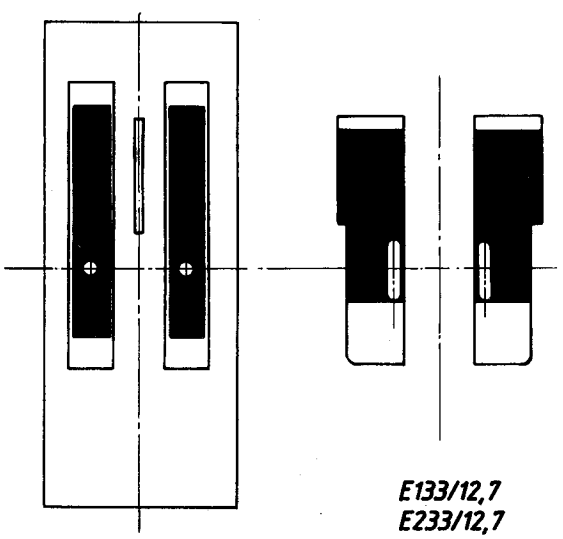

E133/12,7
E233/12,7
E433/12,7

16.

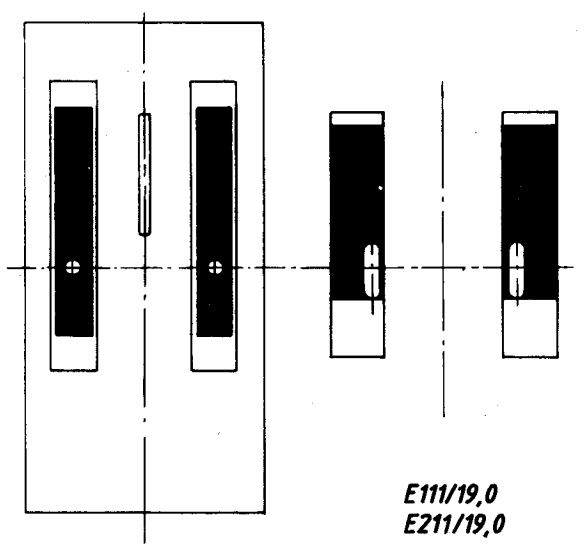

E111/19,0
E211/19,0

17.

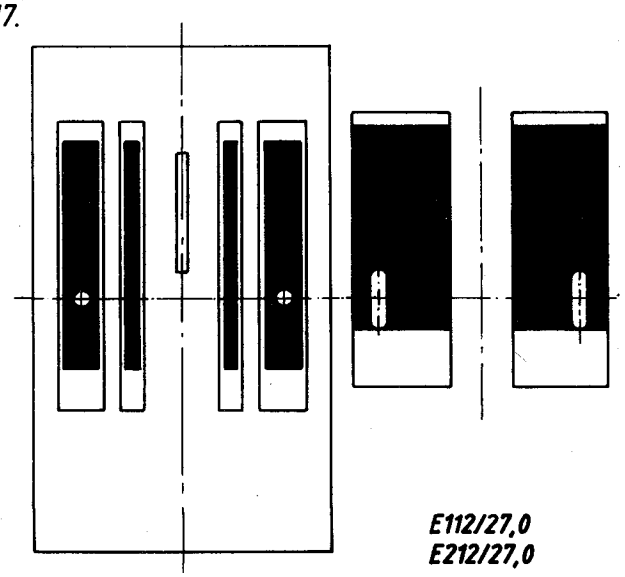

E112/27,0
E212/27,0

18.

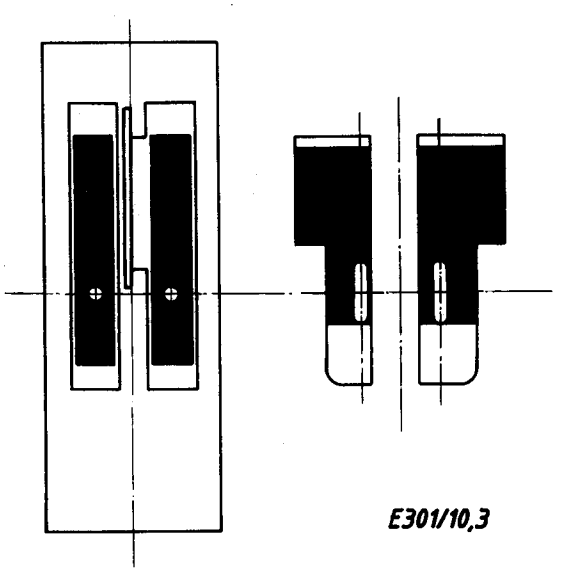

E301/10,3

19.

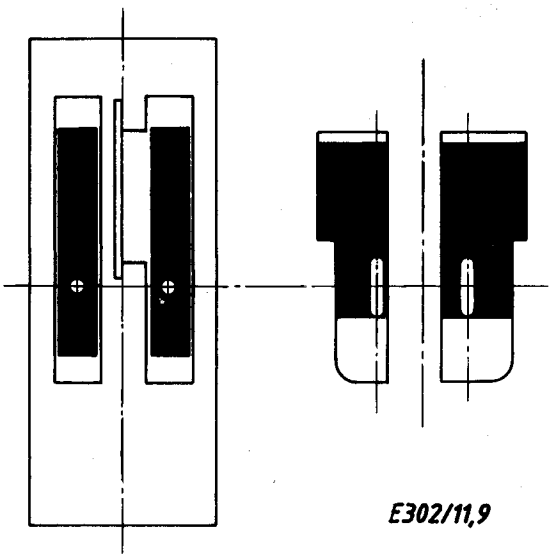

E302/11,9

20.

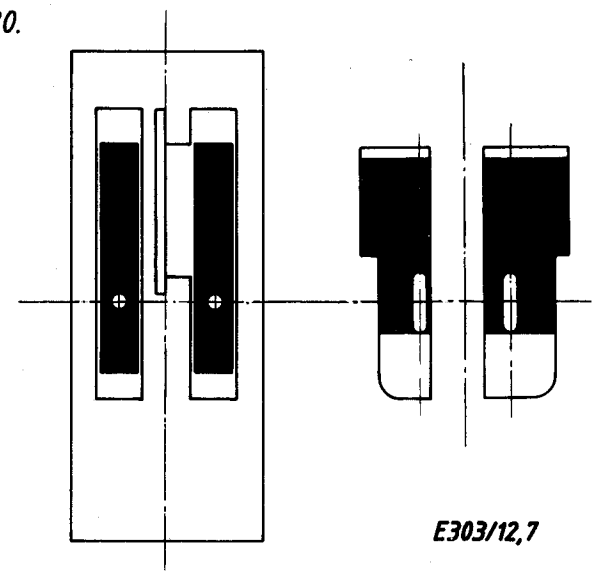

E303/12,7

21.

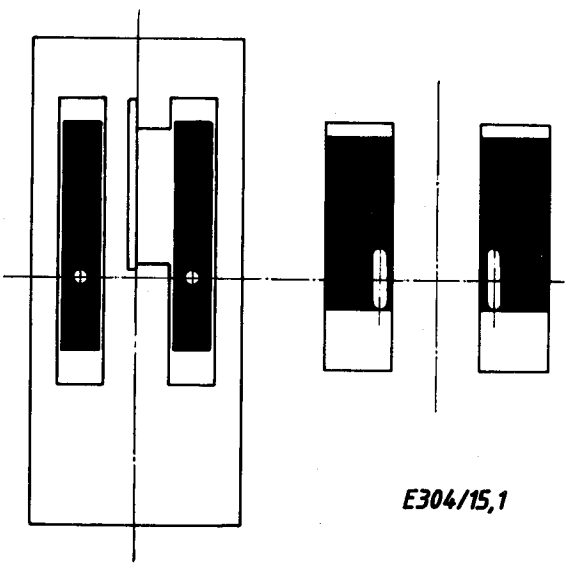

E304/15,1

22.

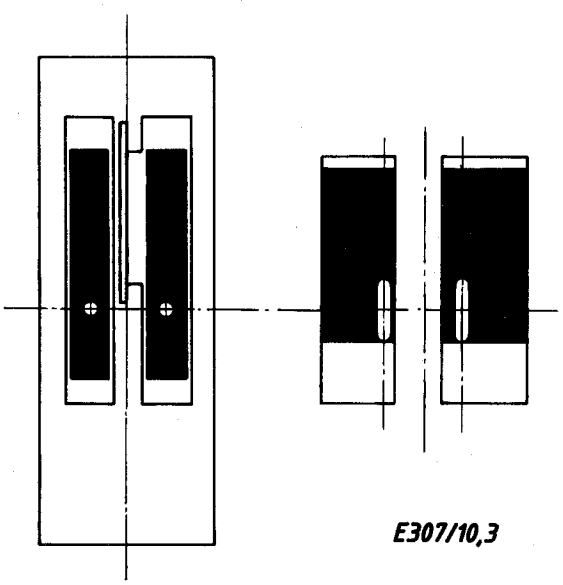

E307/10,3

23.

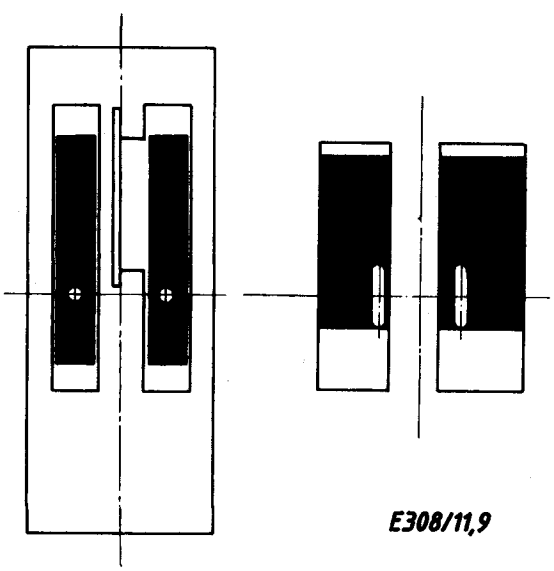

E308/11,9

24.

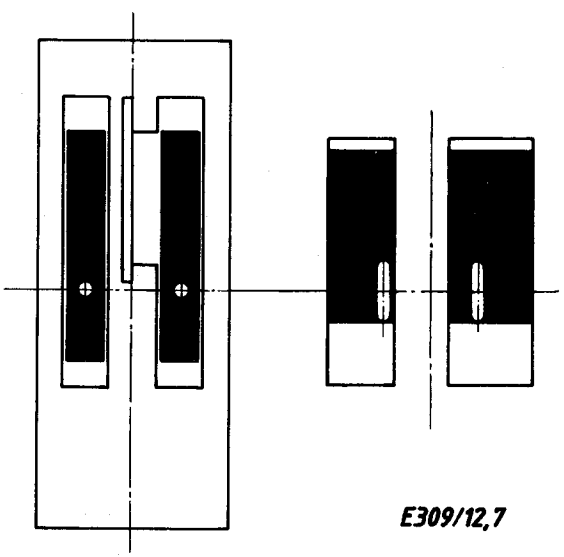

E309/12,7

25.

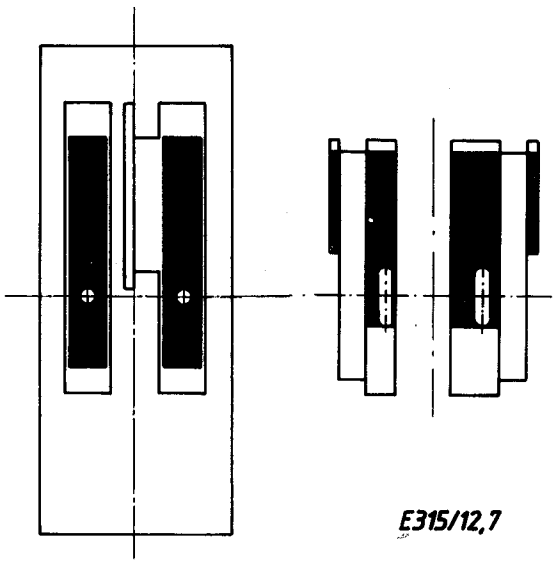

E315/12,7

26.

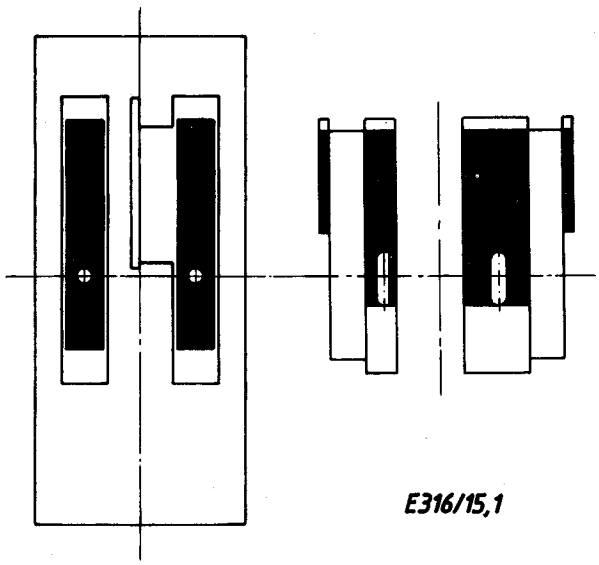

E316/15,1

27.

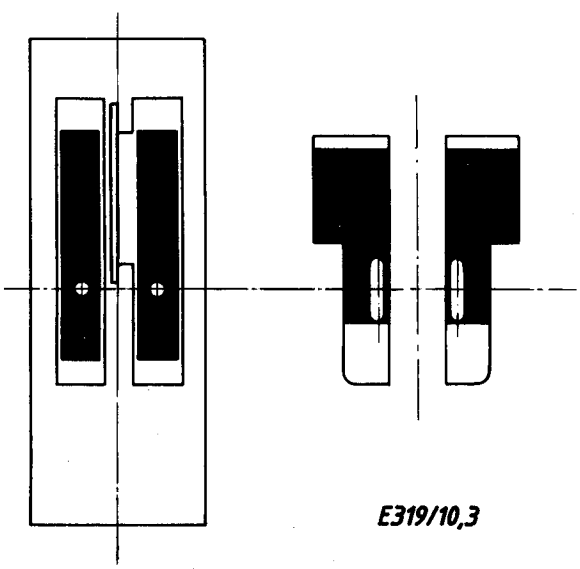

E319/10,3

28.

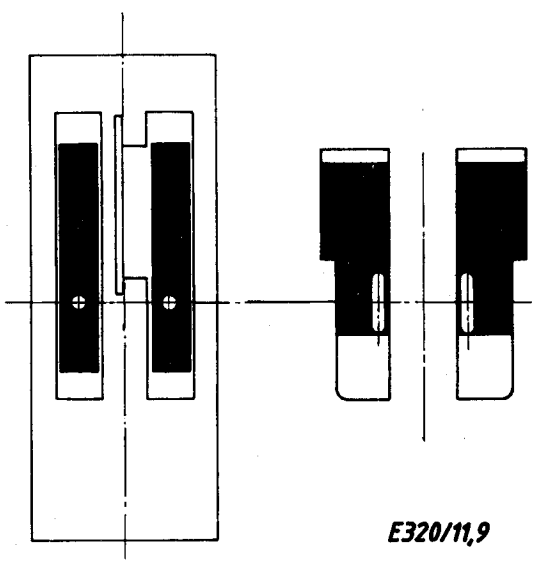

E320/11,9

29.

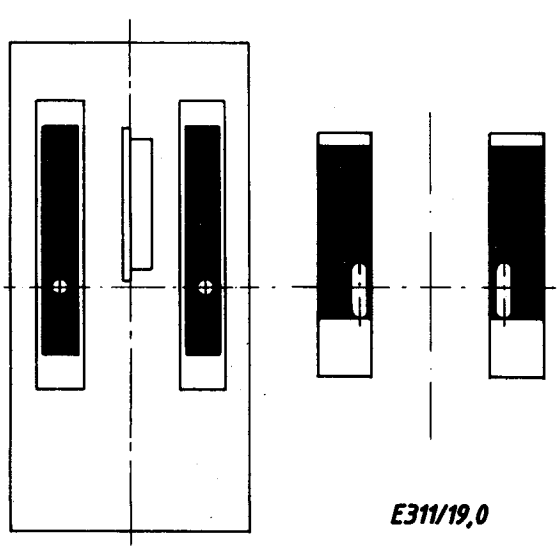

E311/19,0

30.

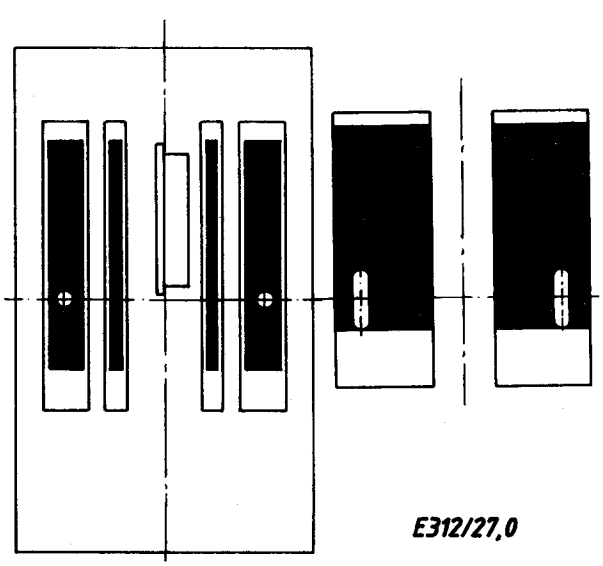

E312/27,0

31.

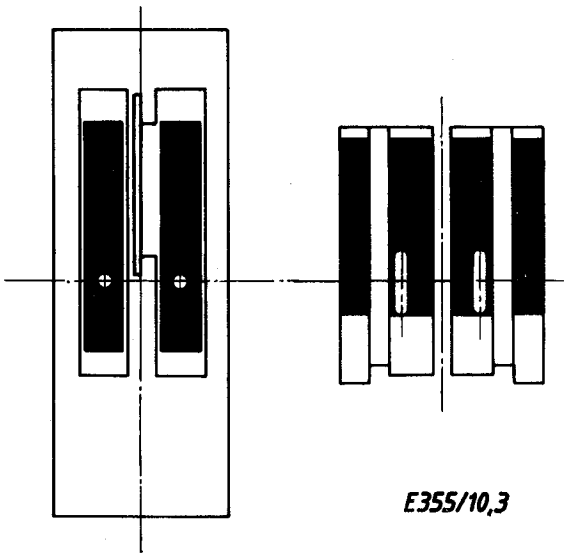

E355/10,3

32.

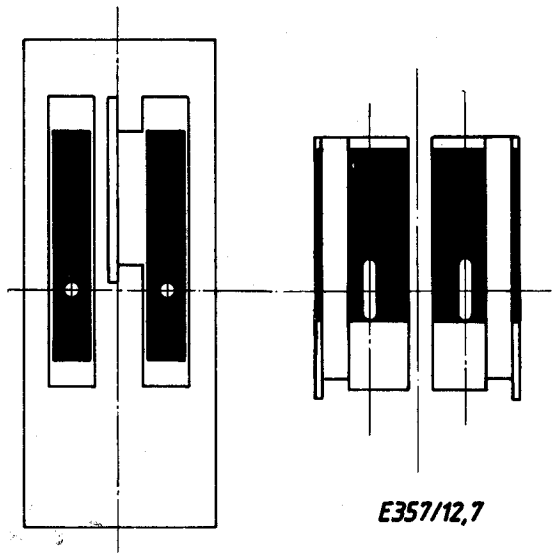

E357/12,7

33.

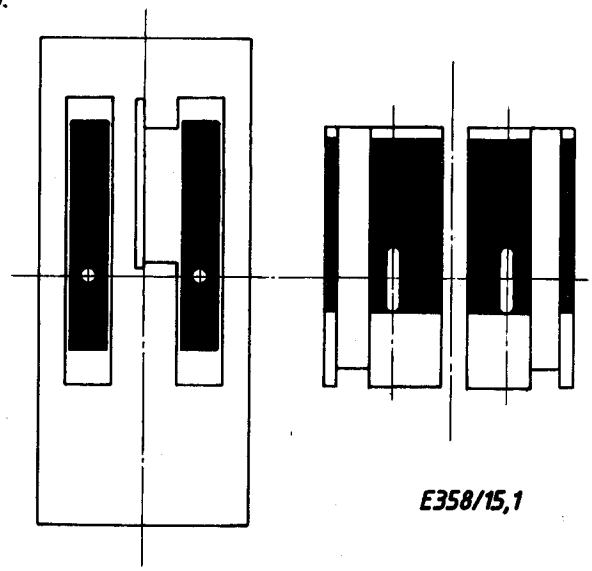

E358/15,1

34.

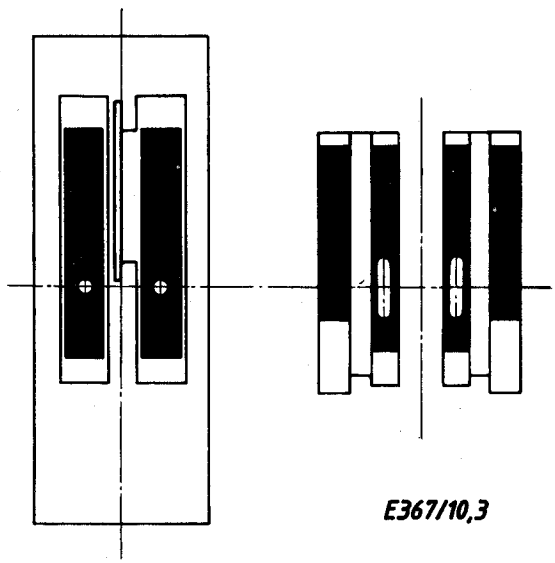

E367/10,3