DÜRKOPP ADLER AG

Teileliste und Naeheinrichtungen
Parts List and Sewing Equipment

869

DÜRKOPP ADLER AG

Postfach 17 03 51, D-33703 Bielefeld • Potsdamer Str. 190, D-33719 Bielefeld
Telefon +49 (0) 5 21/ 9 25-00 • Telefax +49 (0) 5 21/ 9 25 24 35 • www.duerkopp-adler.com

Ausgabe / Edition:	Aenderungsindex		Teile-Nr./Part.-No.:
01/2010	**Rev. index: 01.0**	Printed in Czech Republic	**0791 869801**

Alle Rechte vorbehalten.
Eigentum der Dürkopp Adler AG und urheberrechtlich geschützt. Jede, auch auszugsweise Wiederverwendung dieser Inhalte ist ohne vorheriges schriftliches Einverständnis der Dürkopp Adler AG verboten.

All rights reserved.
Property of Dürkopp Adler AG and copyrighted. Reproduction or publication of the content in any manner, even in extracts, without prior written permission of Dürkopp Adler AG, is prohibited.

Copyright © *Dürkopp Adler AG - 2010*

869

Inhaltsverzeichnis	Tafel / Table	Contents
Armwelle	1	Upper shaft
Antrieb Arm- und Unterwelle, Rastkupplung	2	Upper and bottom shaft drive, Safety clutch
Fadenhebel	3	Thread lever
Nadeltransport	4	Needle feed
Alternierender Obertransport mech., Fussfuehrung	5	Alternating foot top feed mech., Foot guide
Antrieb Untertransport	6, 7	Bottom feed drive
Fussliueftung Handhebel	8	Presser foot lift hand lever
Fussliueftung Kniehebel	9	Presser foot lift knee lever
Fussliueftung pneu.	10	Presser foot lift pneu.
Hubverstellung	11	Skipping foot lift pneumatic
Greifer mit Spule	12	Hook with bobbin
Greiferlager rechts, links	13	Hook case right, left
Fadenabschneider rechts, links	14	Thread trimmer right, left
Spuler	15	Winder
Spannungsplatte Einnadel mech.	16	Tension plate 1 needle mech.
Spannungsplatte Einnadel pneu.	17	Tension plate 1 needle pneu.
Spannungsplatte Zweinadel mech.	18	Tension plate 2 needles mech.
Spannungsplatte Zweinadel pneu.	19	Tension plate 2 needles pneu.
Stichverstellung 1 Stichlaenge, Stichverstellung 2 Stichlaengen	20	Stitch adjustment 1 stitch length, Stitch adjustment 2 stitch lengths
Verriegelung mech., pneu.	21	Backtacking mech., pneu.
Magnetventileinheit	22	Solenoid valve unit
Magnetventileinheit, Taster	23	Solenoid valve unit, Push-buttons
Zentralschmierung, Oelstandanzeige	24	Central lubrication, Maintenance indicator
Arm, Fadenfuehrung, Integr. Diodennaehleuchte	25	Arm, Thread guide, Sewing light LEDs
Armdeckel ECO	26	Arm cover ECO
Armdeckel BASIS	27	Arm cover BASIS
Socle	28	Sockel
Unterarm Einnadel	29	Bottom arm 1 needle
Unterarm Zweinadel	30	Bottom arm 2 needles
Naehleuchte Halogen, Teilesatz	31	Sewing lamp halogen, Part set
Naehantrieb FIR 1147-F752.3 und FIR 1148-F752.3	32	Motor FIR 1147-F752.3 and FIR 1148-F752.3
Teilesatz fuer FIR 1147-F752.3 und FIR 1148-F752.3	33	Part set for FIR 1147-F752.3 and FIR 1148-F752.3
Naehantrieb EFKA DC1550/DA321G, Teilesatz DC1550/DA321G, Bedienfeld, USB Memory Stick	34	Ministop EFKA DC1550/321G, Part set DC1550/DA321G, Control panel, USB memory key
Gestell	35 - 38	Stand
Wartungseinheit	39	Maintenance unit

869

Inhaltsverzeichnis	Tafel / Table	Contents
Beipack	40, 41	Accessories
Elektropneum. Nadelkuehlung, Rollenanschlag	42	Electropneum. needle cooling, Roller stop
Diodennaehleuchte	43	Sewing lamp LEDs
Fusslueftung Pedal	44	Foot lift pedal
Fusslueftung pneu.		Foot lift pneu.
Fusslueftung el. pneu.		Foot lift el. pneu.
Verriegelung mech.		Backtacking mech.
Index		Index
Naeheinrichtungen		Sewing equipment
Pneu. Geraeteplan		Pneumatic circuit plan

869

Einnadel-Maschine
single needle machine

Zweinadel-Maschine
two needle machine

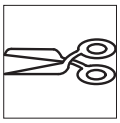

mit Fadenabschneider
with thread trimmer

ohne Fadenabschneider
without thread trimmer

kleben/stick

N nicht einzeln lieferbar/not available as separate part

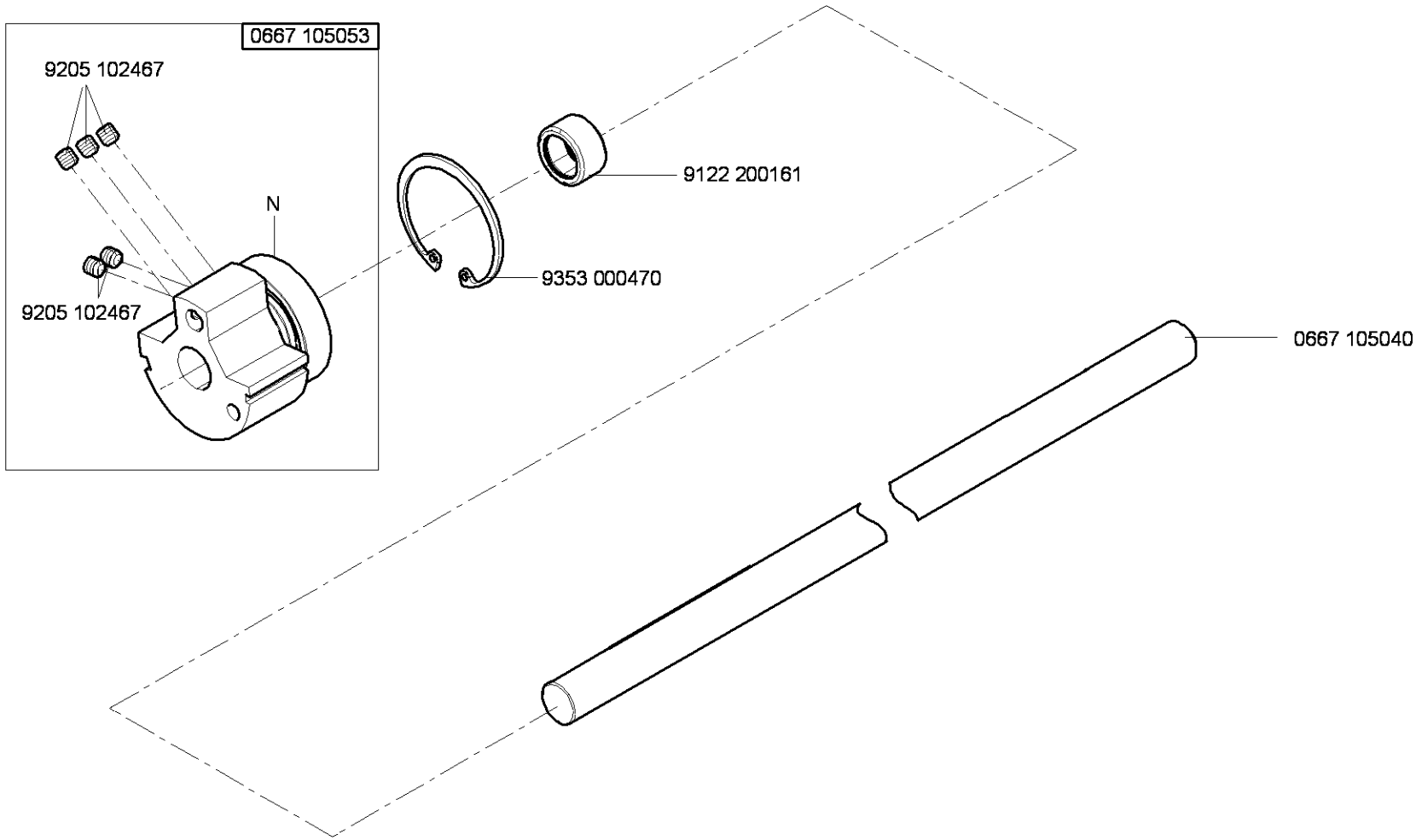

N - nicht als Einzelteil lieferbar
not available as separate part

Ausgabe/Edition 10.2009

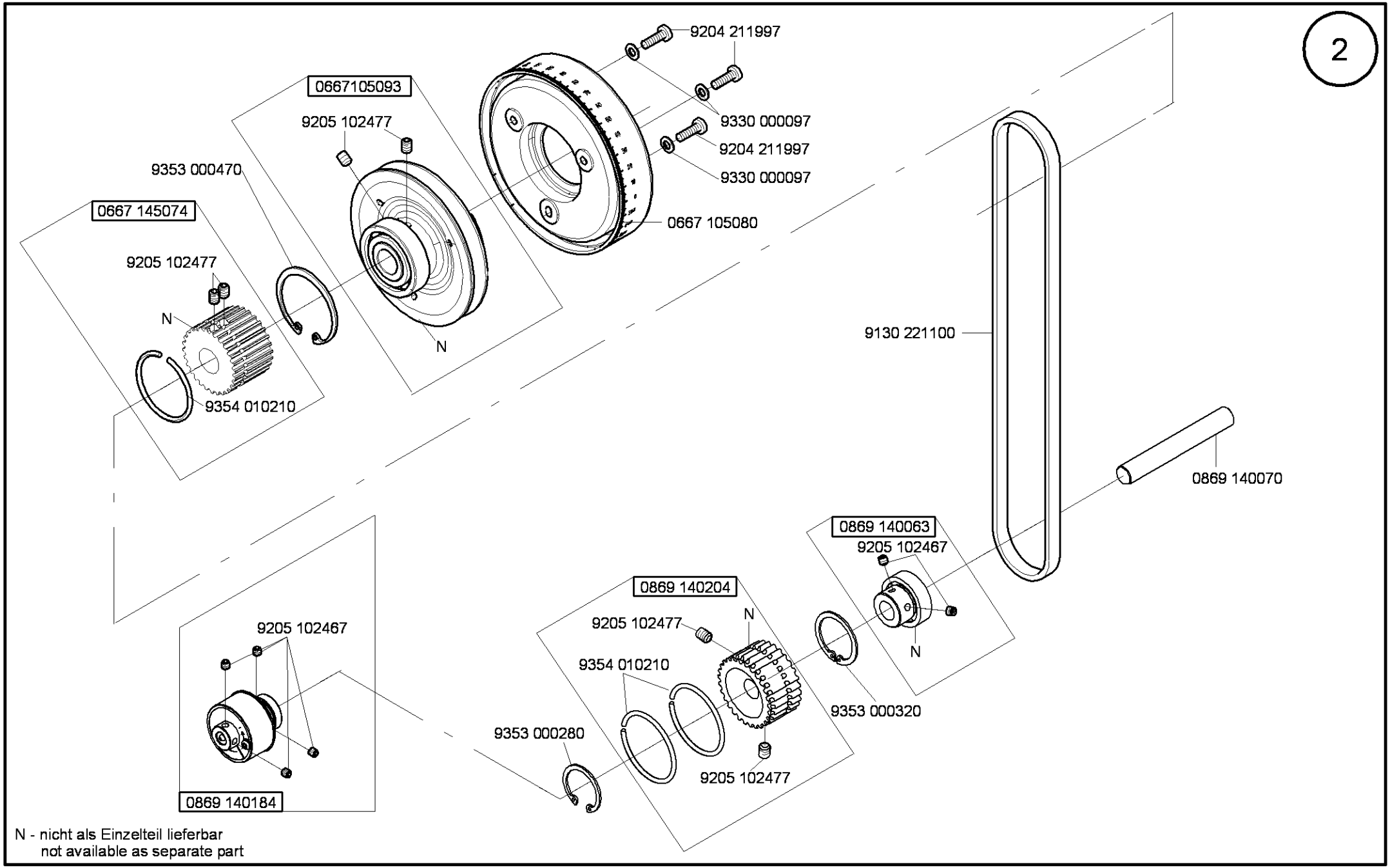

N - nicht als Einzelteil lieferbar
not available as separate part

Ausgabe/Edition 10.2009

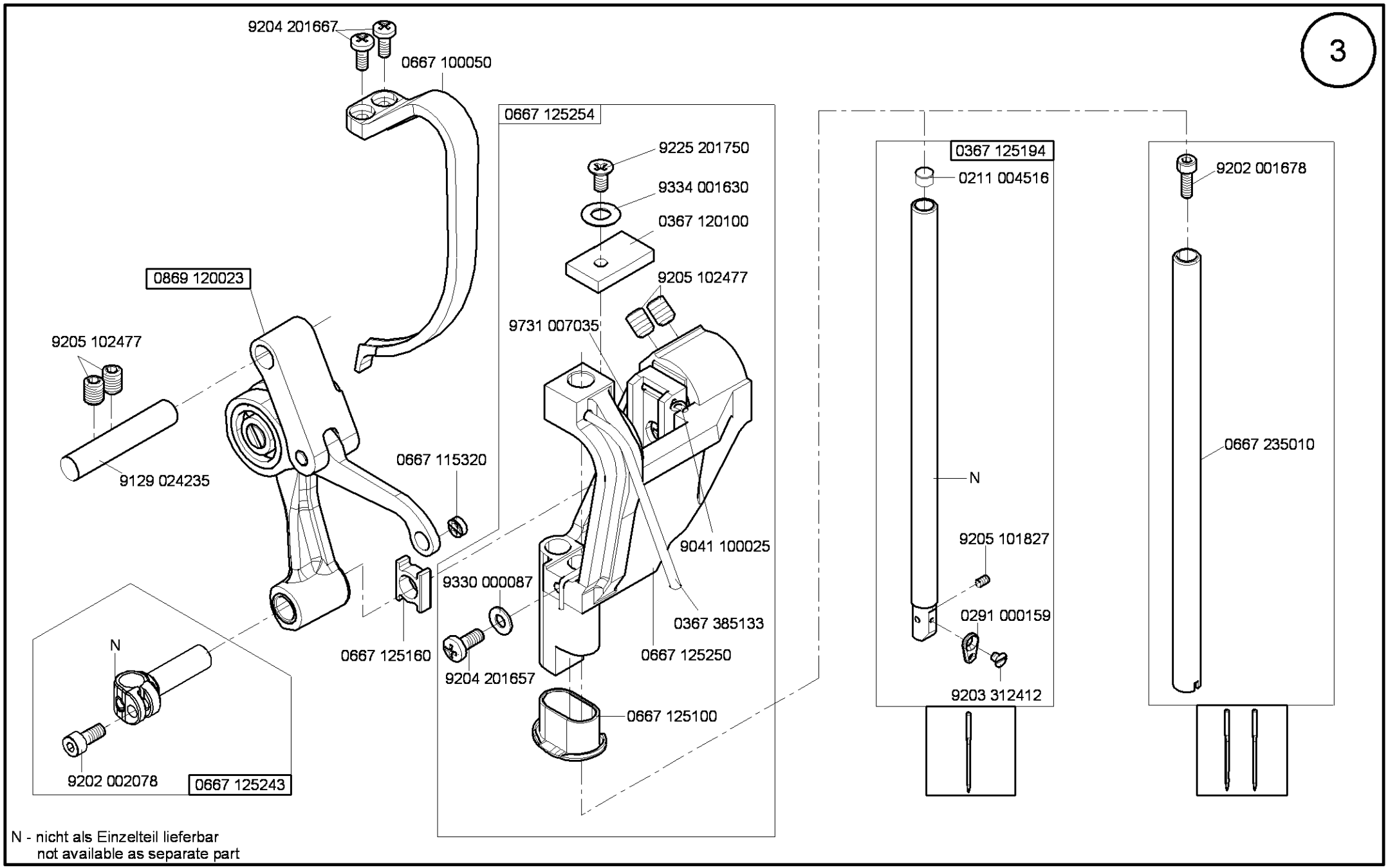

N - nicht als Einzelteil lieferbar
not available as separate part

Ausgabe/Edition 10.2009

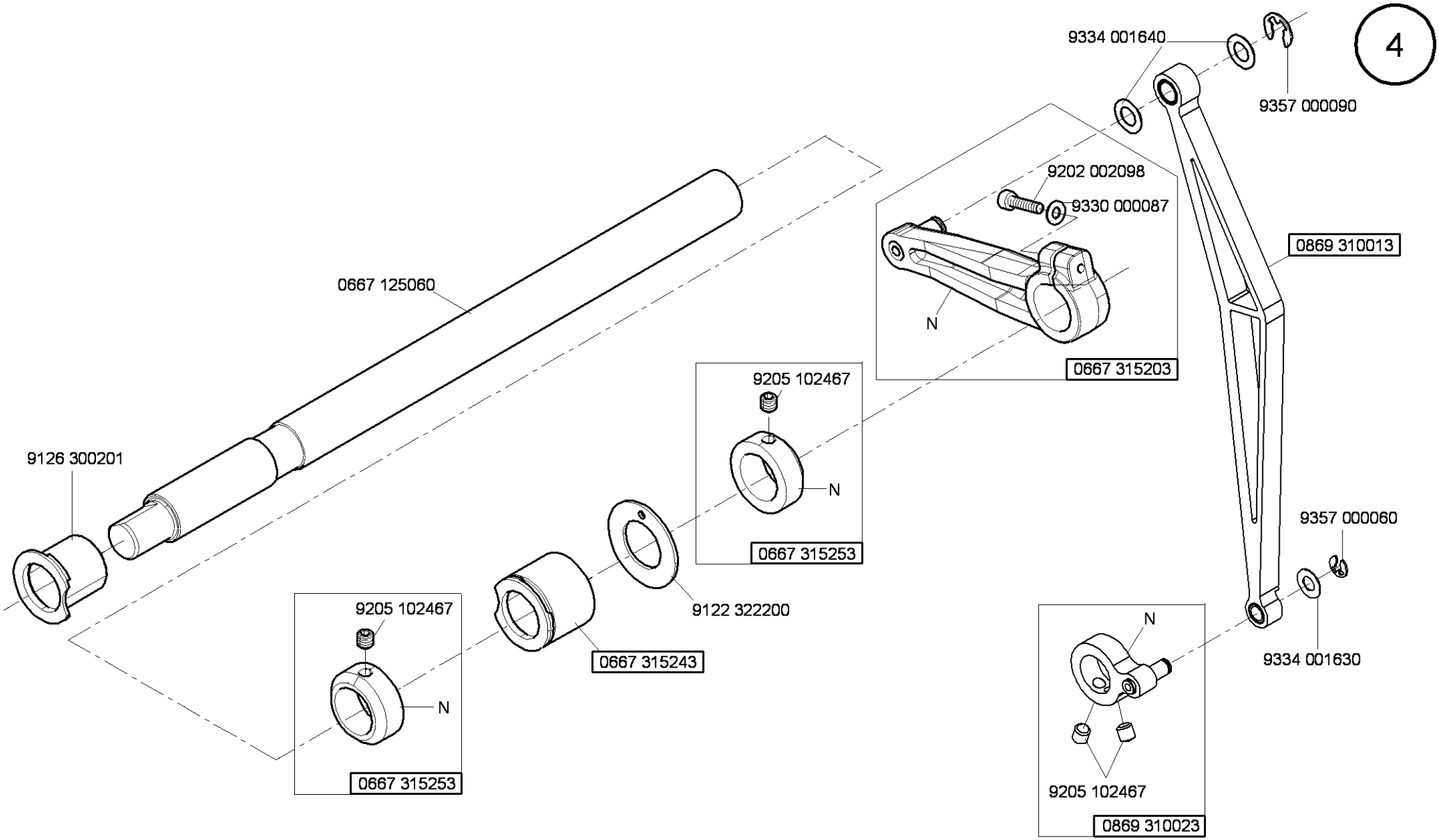

N - nicht als Einzelteil lieferbar
not available as separate part

Ausgabe/Edition 10.2009

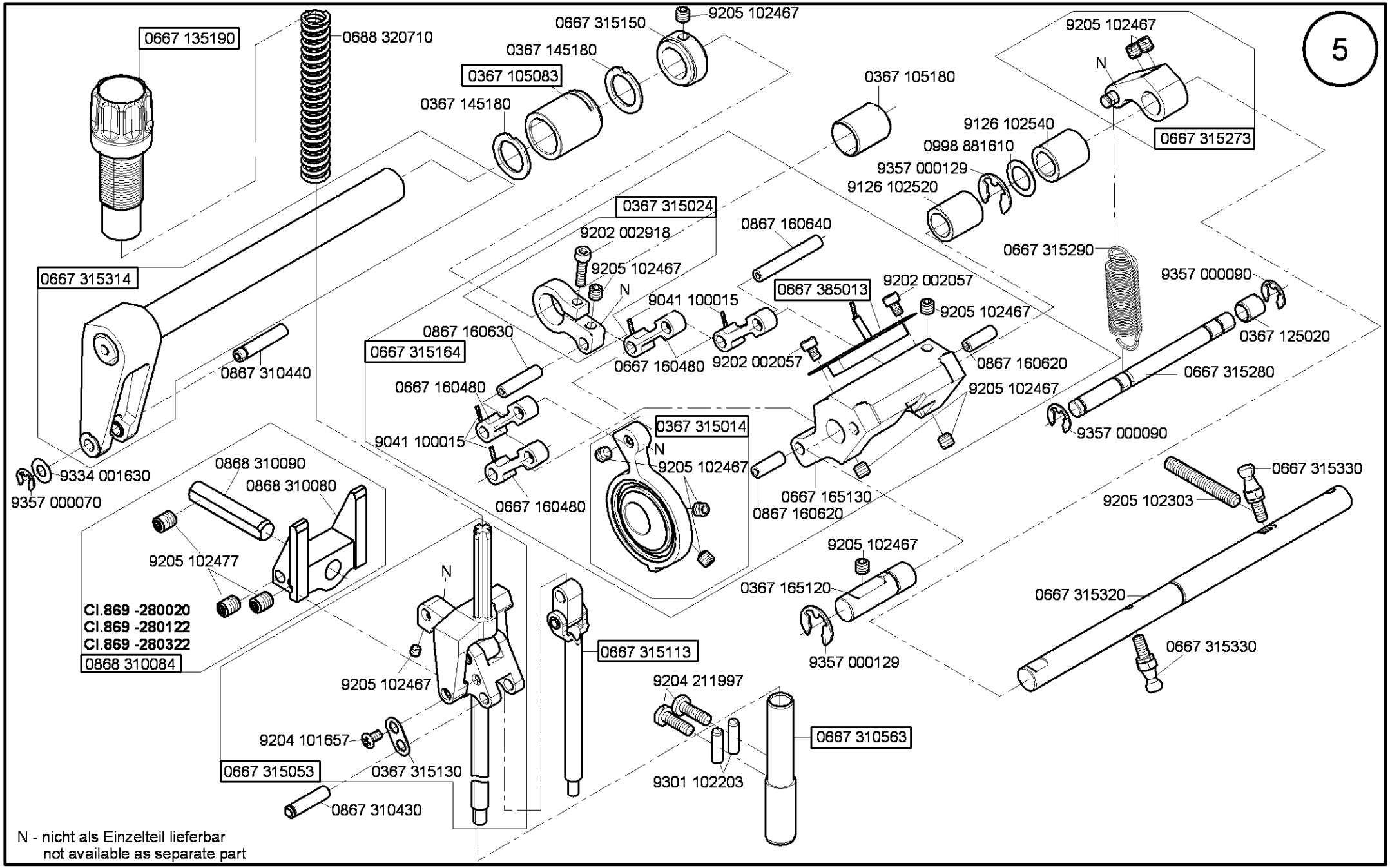

Ausgabe/Edition 12.2009

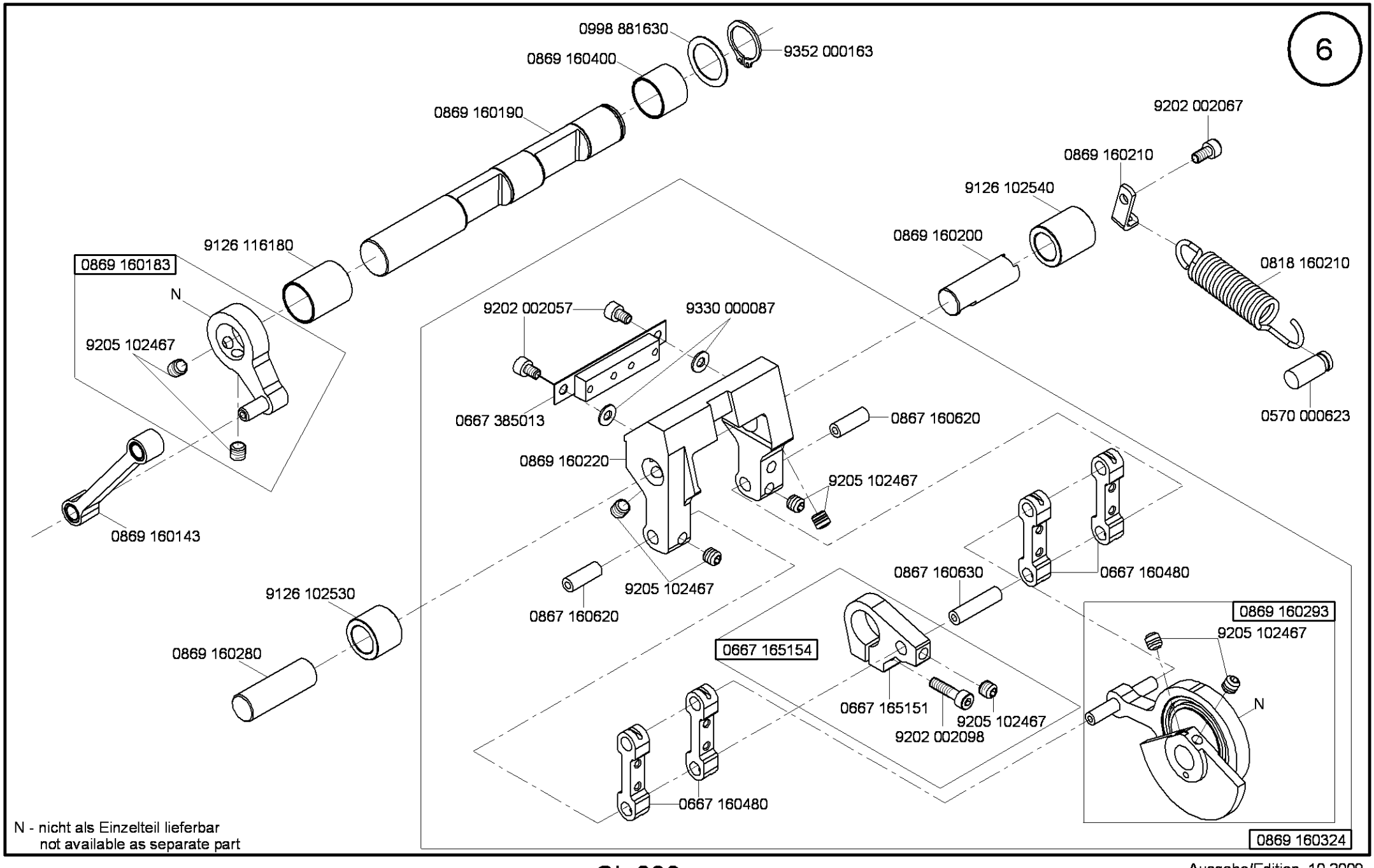

N - nicht als Einzelteil lieferbar
not available as separate part

Ausgabe/Edition 10.2009

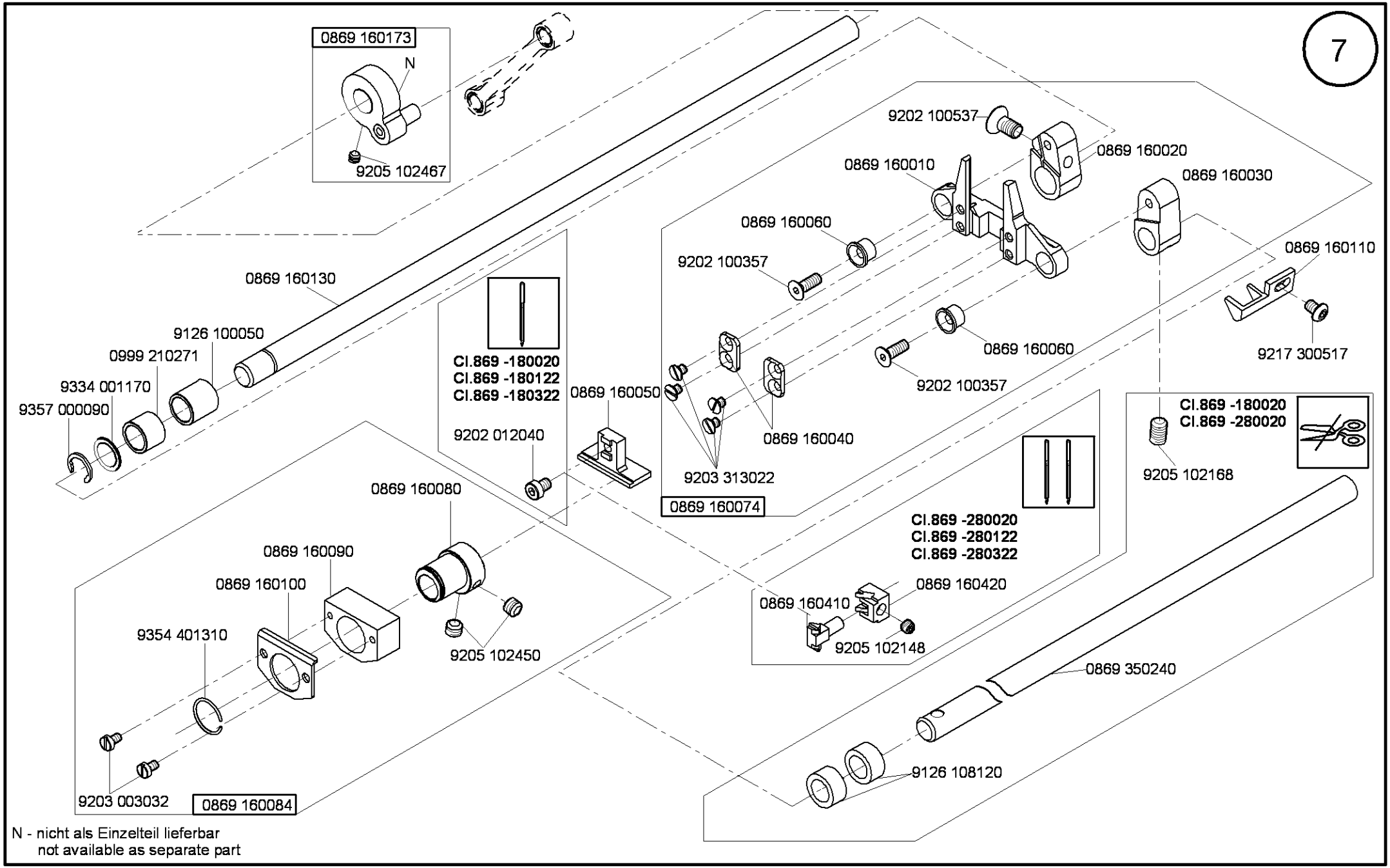

Ausgabe/Edition 12.2009

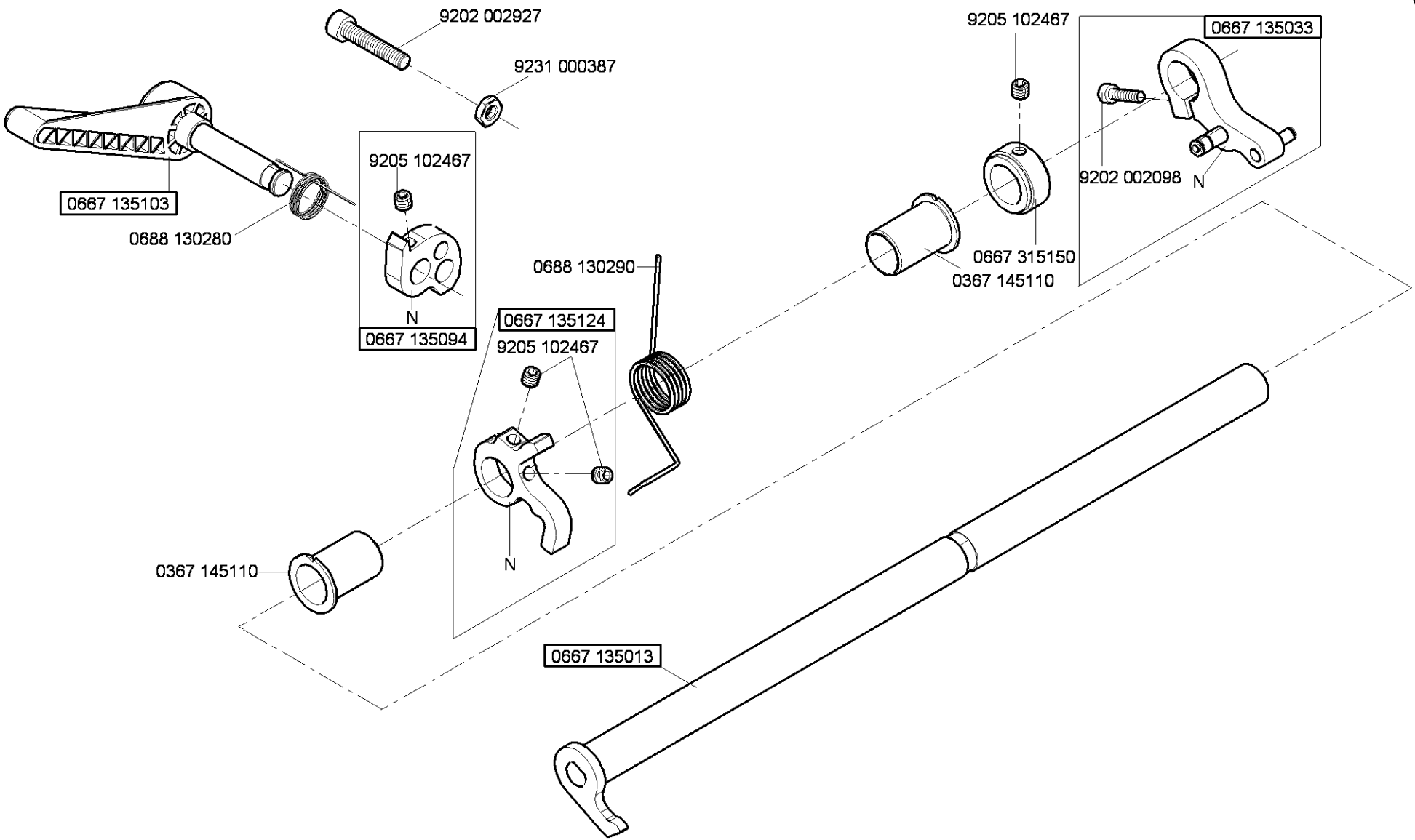

N - nicht als Einzelteil lieferbar
not available as separate part

Ausgabe/Edition 10.2009

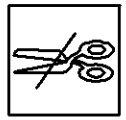

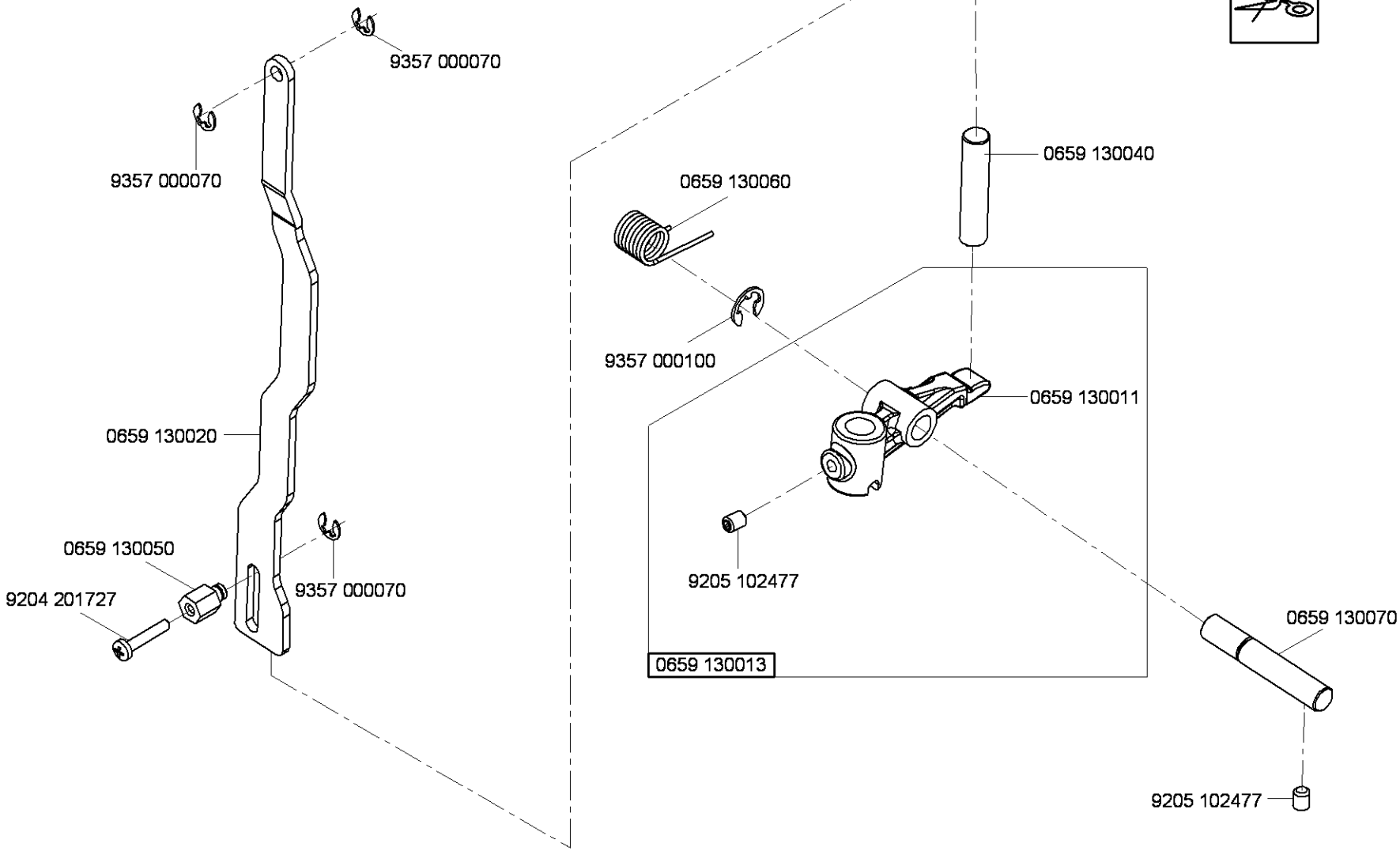

N - nicht als Einzelteil lieferbar
not available as separate part

Cl.869 -180122
Cl.869 -180132
Cl.869 -280122
Cl.869 -280322

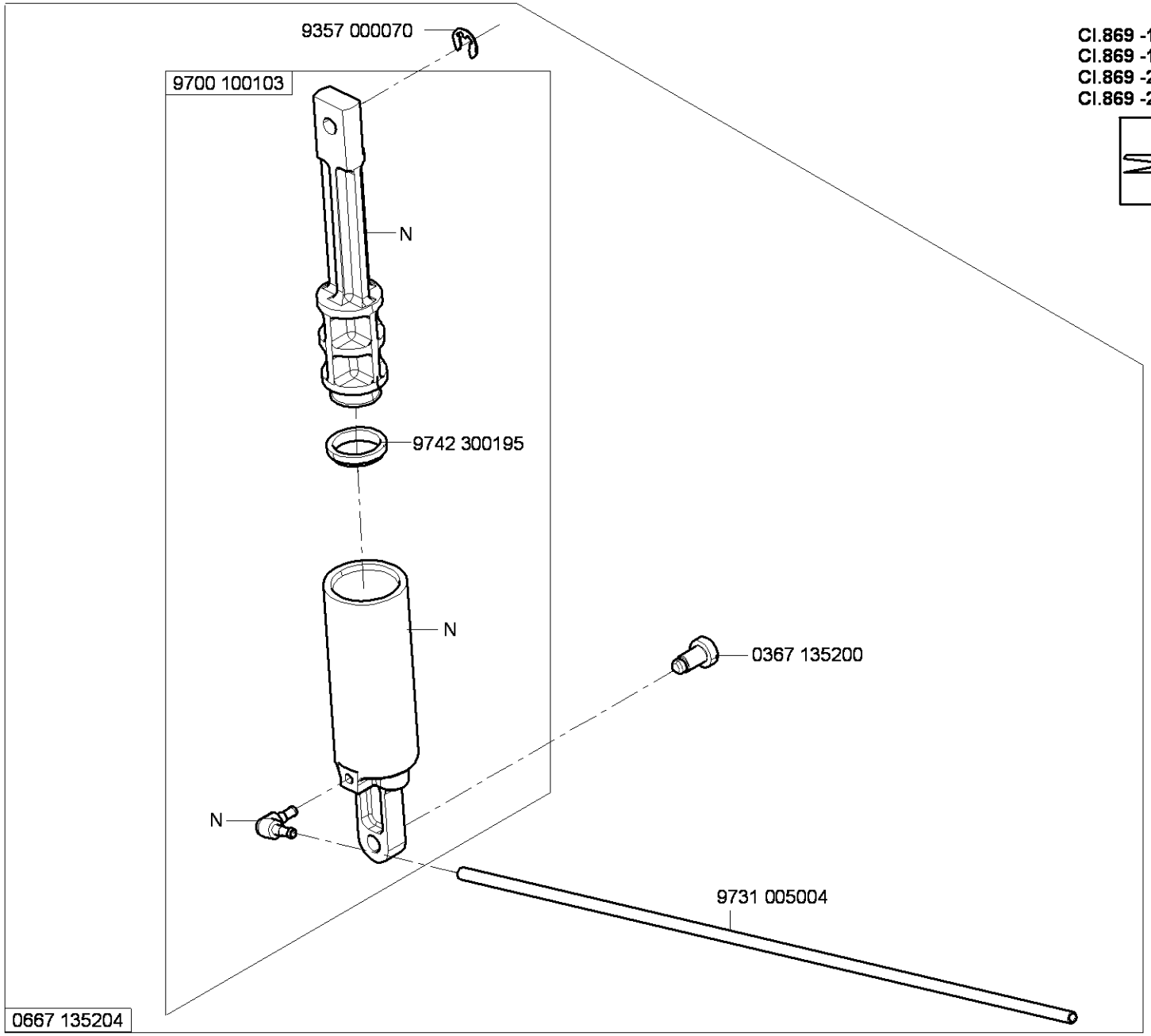

N - nicht als Einzelteil lieferbar
not available as separate part

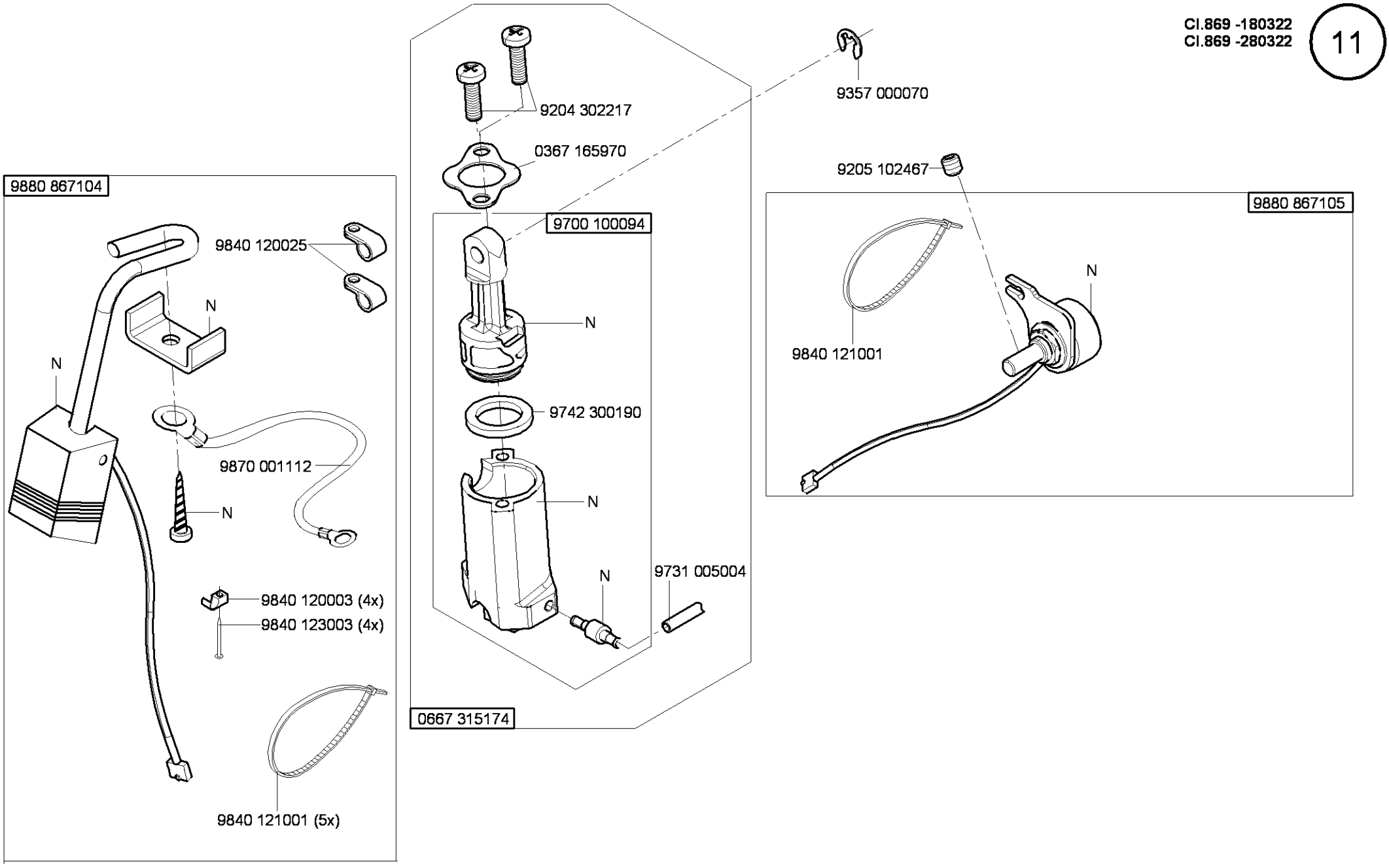
9880 867104
9840 120025
N
N
9870 001112
N
9840 120003 (4x)
9840 123003 (4x)
9840 121001 (5x)
9204 302217
0367 165970
9700 100094
N
9742 300190
N
N
9731 005004
0667 315174
9357 000070
9205 102467
9880 867105
N
9840 121001

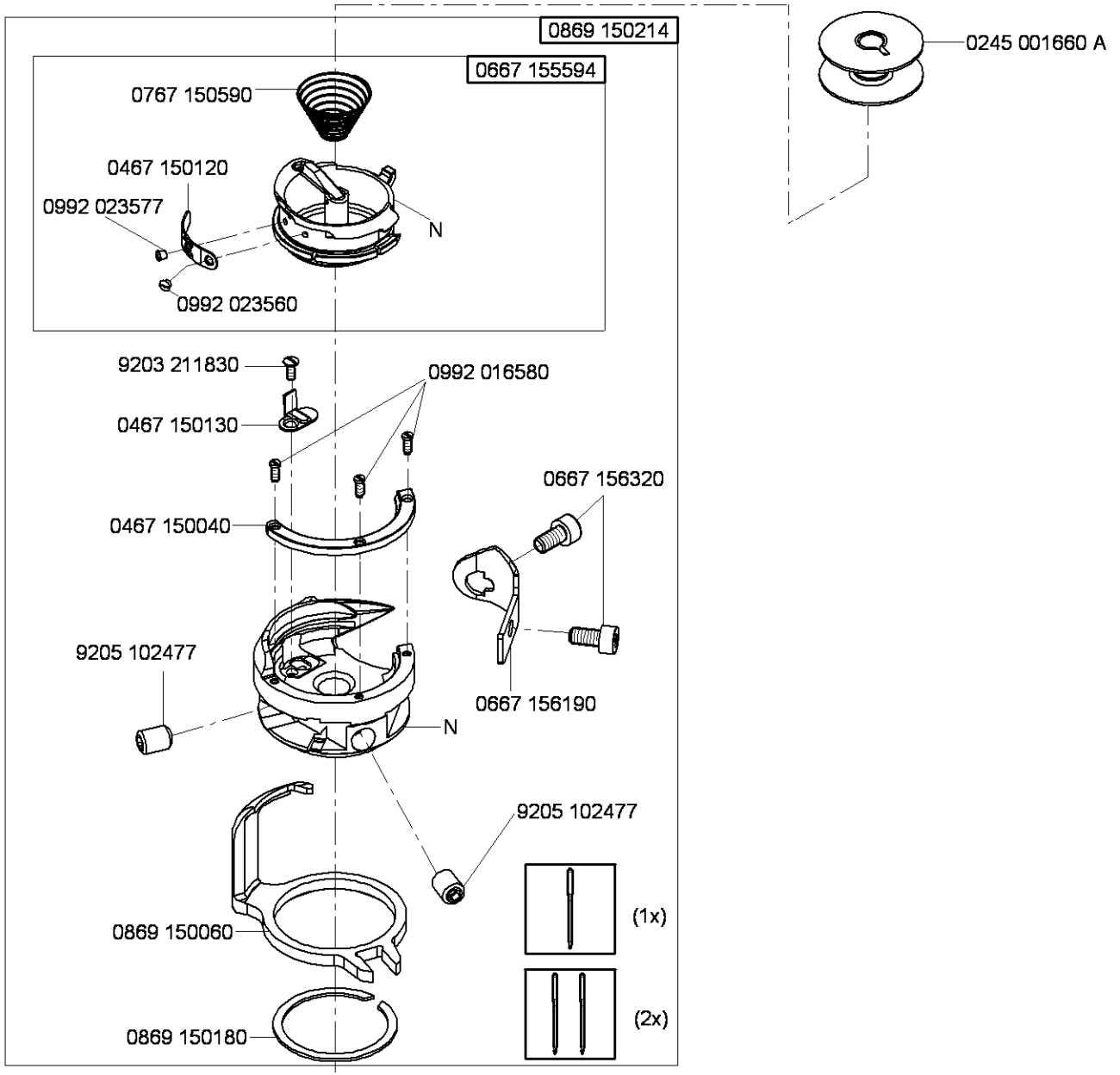

N - nicht als Einzelteil lieferbar
not available as separate part

Ausgabe/Edition 10.2009

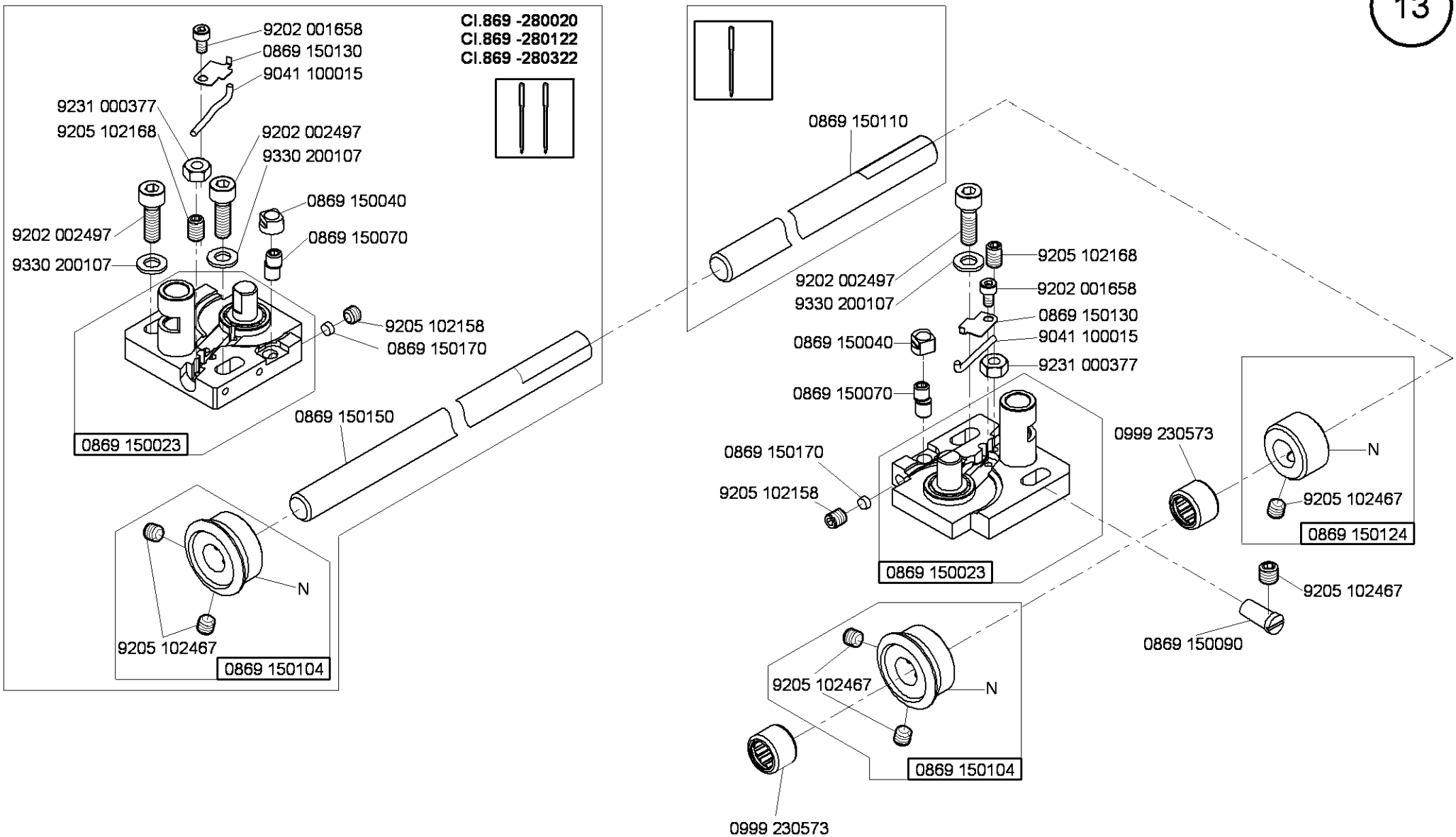

N - nicht als Einzelteil lieferbar
not available as separate part

Ausgabe/Edition 10.2009

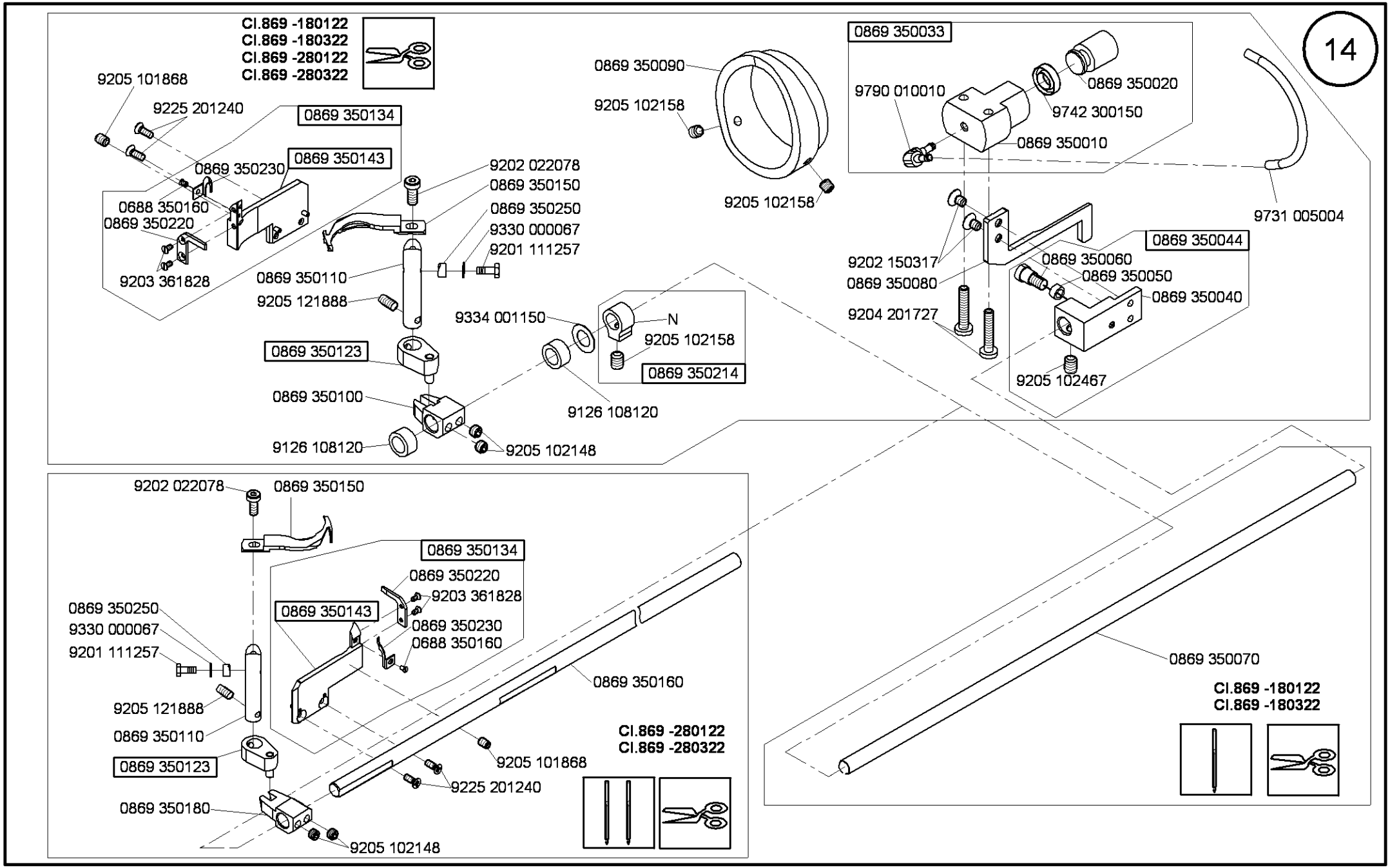

Ausgabe/Edition 12.2009

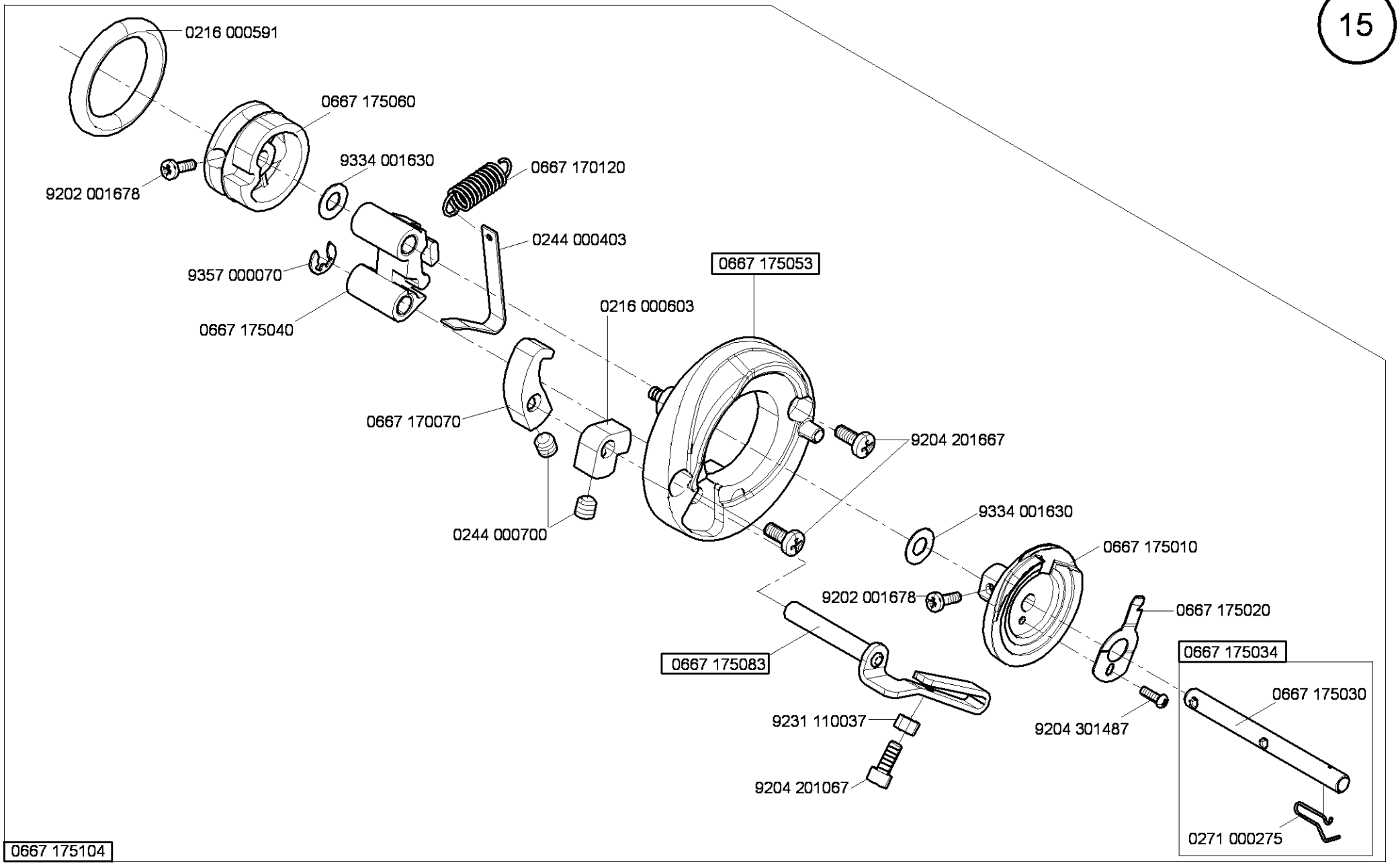

Ausgabe/Edition 10.2009

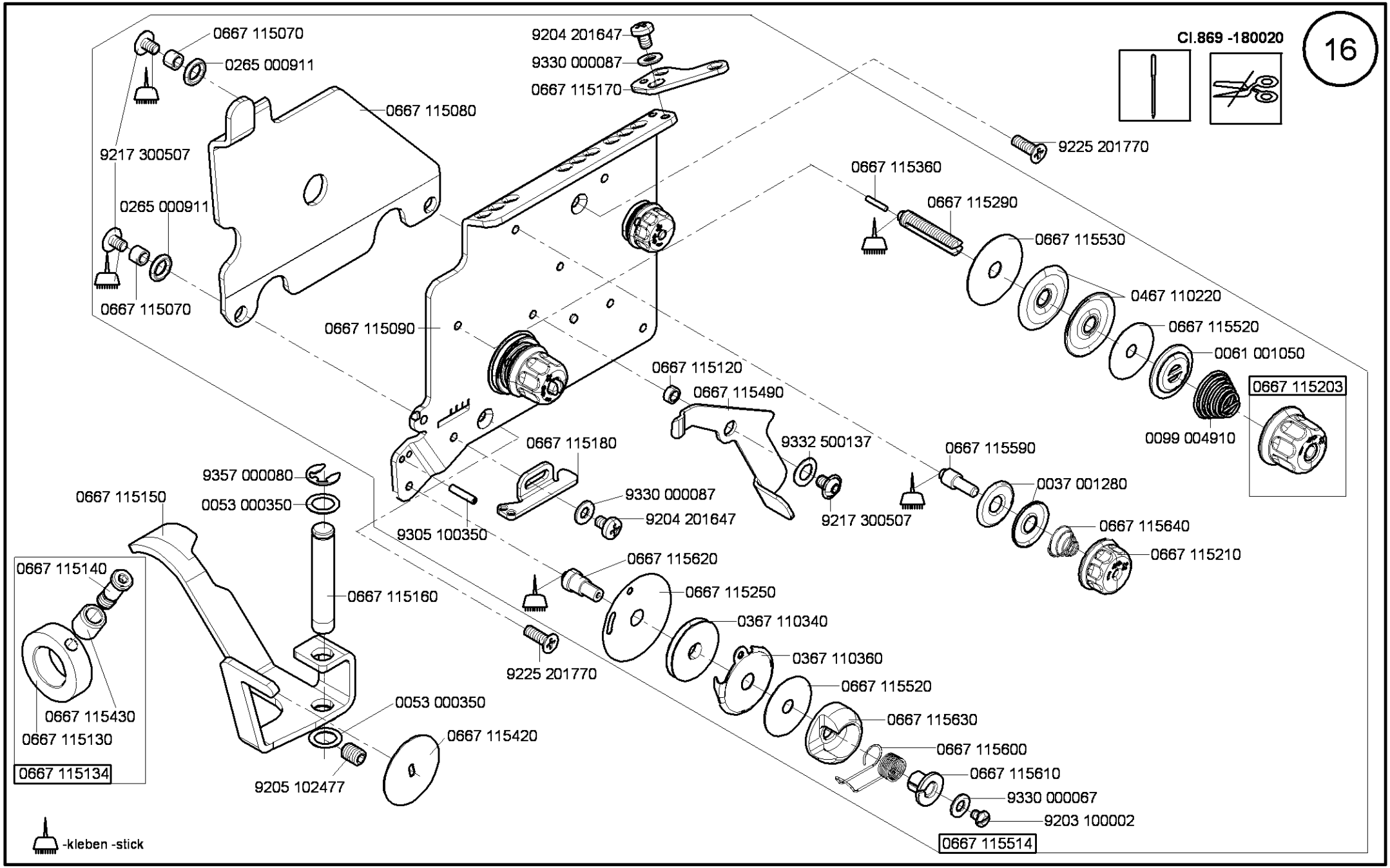

Ausgabe/Edition 10.2009

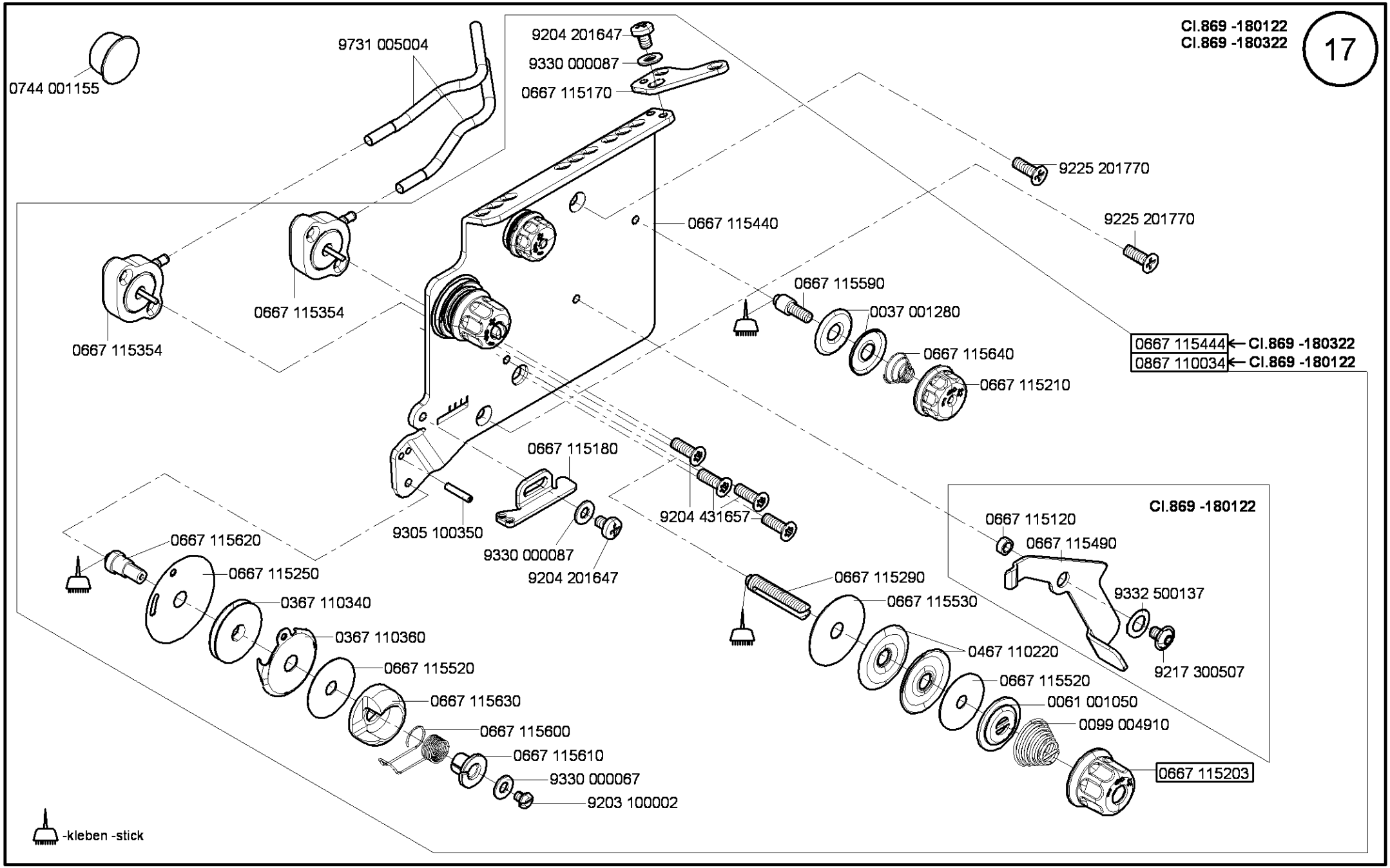

Ausgabe/Edition 10.2009

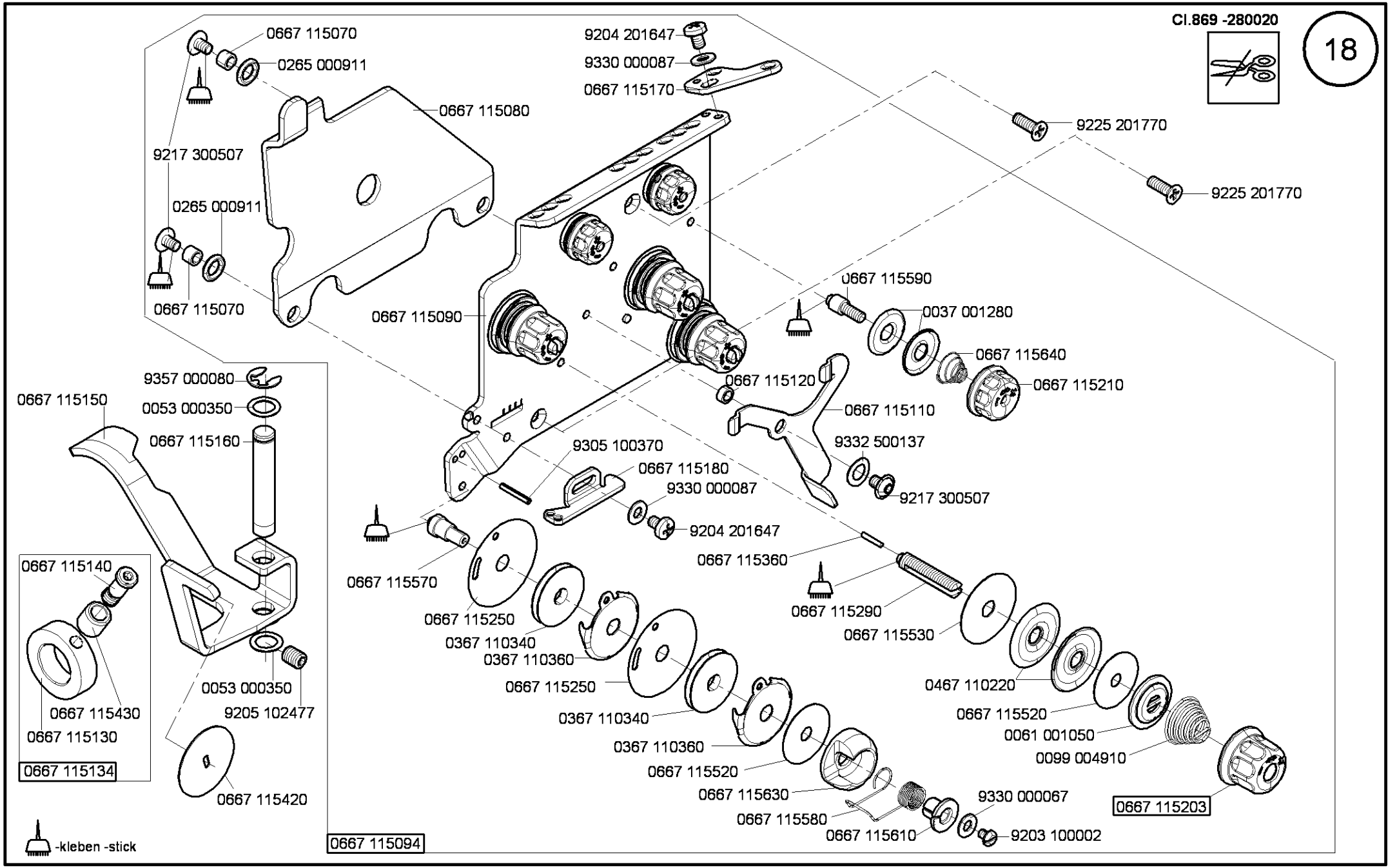

Ausgabe/Edition 10.2009

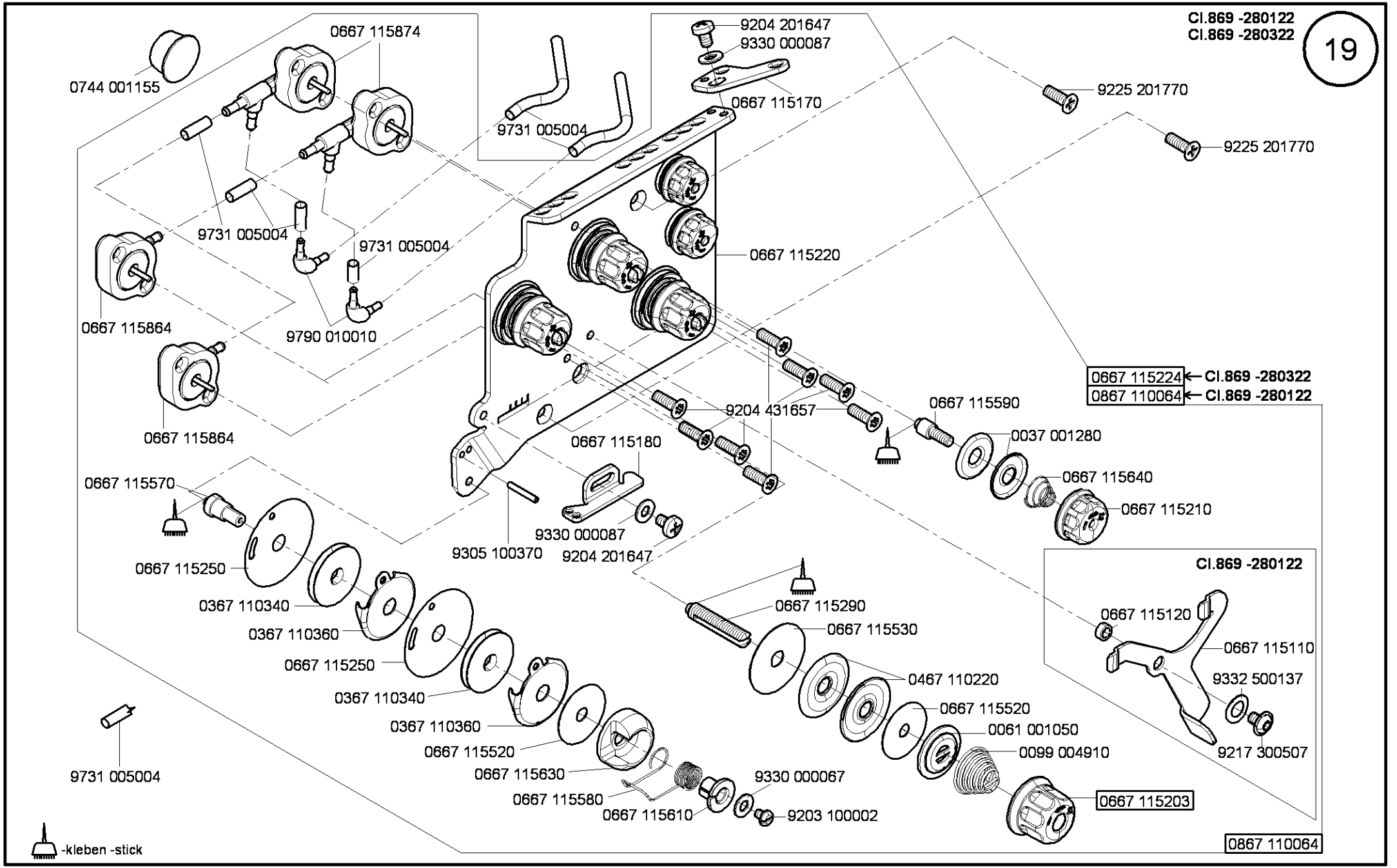

Ausgabe/Edition 10.2009

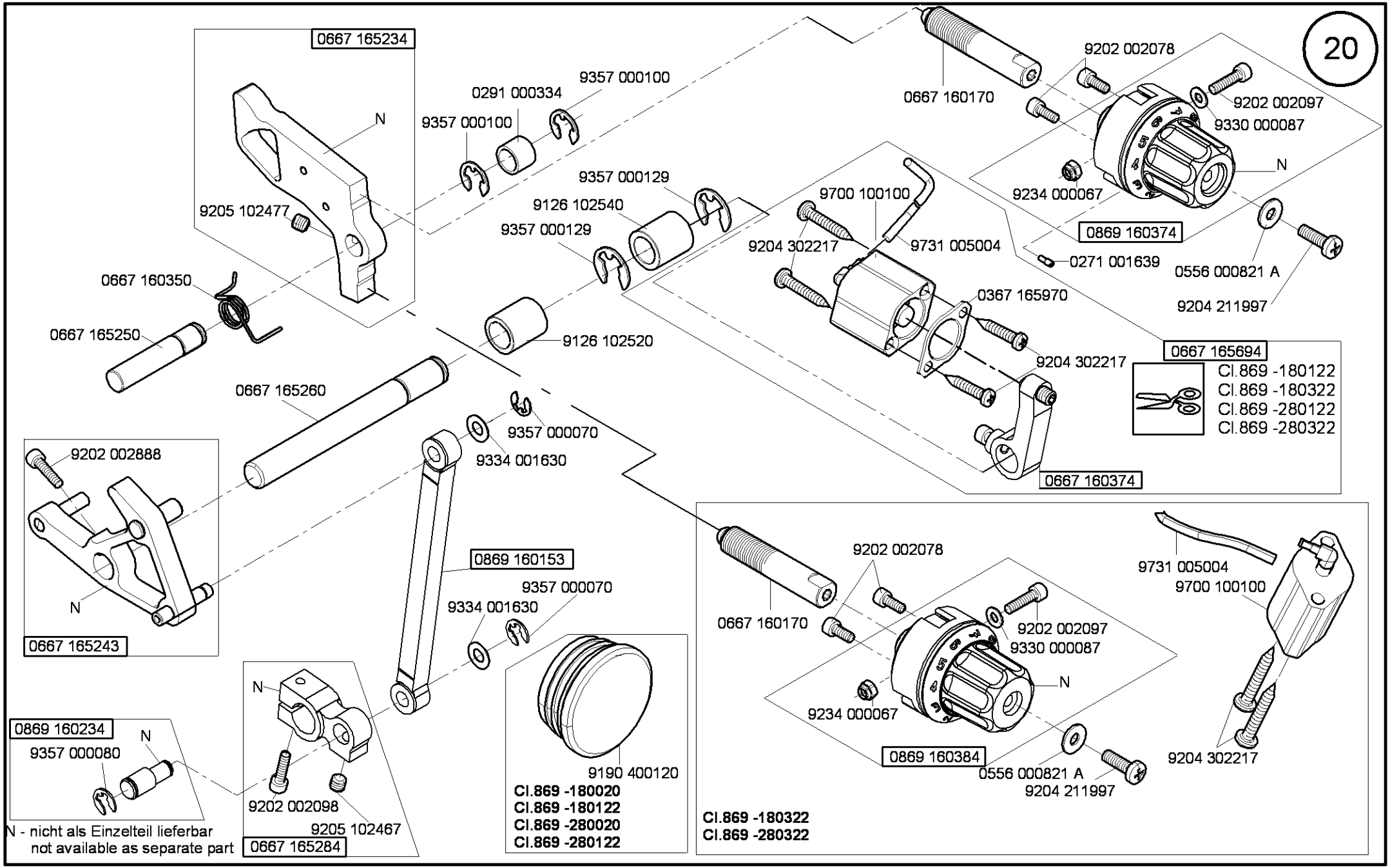

Ausgabe/Edition 10.2009

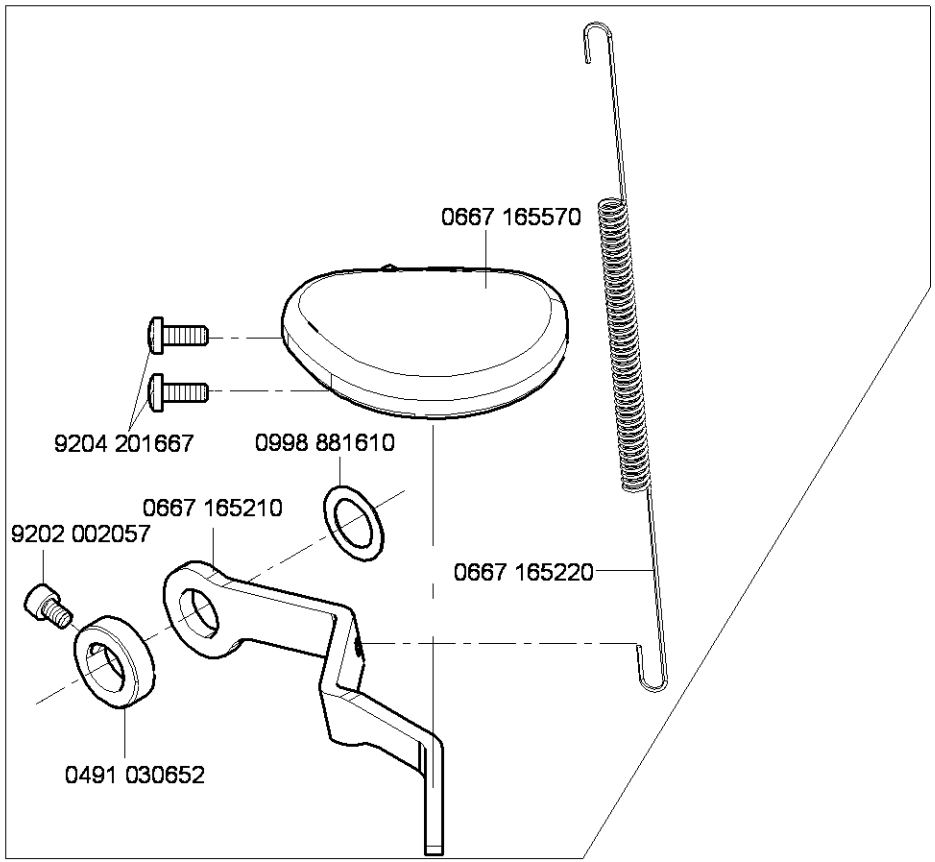
0667 165570
9204 201667
0998 881610
0667 165210
9202 002057
0667 165220
0491 030652

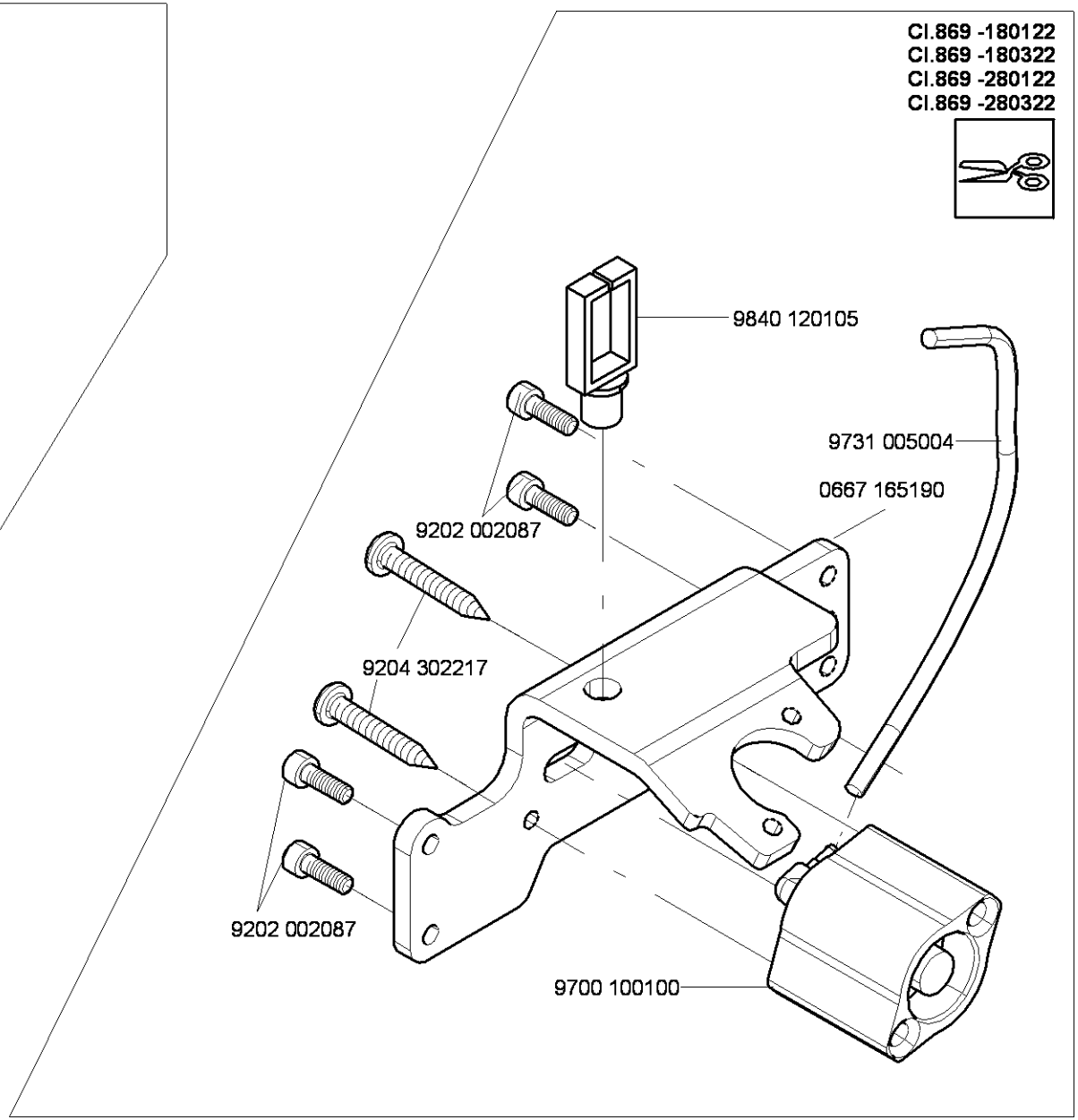
Cl.869 -180122
Cl.869 -180322
Cl.869 -280122
Cl.869 -280322
9840 120105
9731 005004
0667 165190
9202 002087
9204 302217
9202 002087
9700 100100

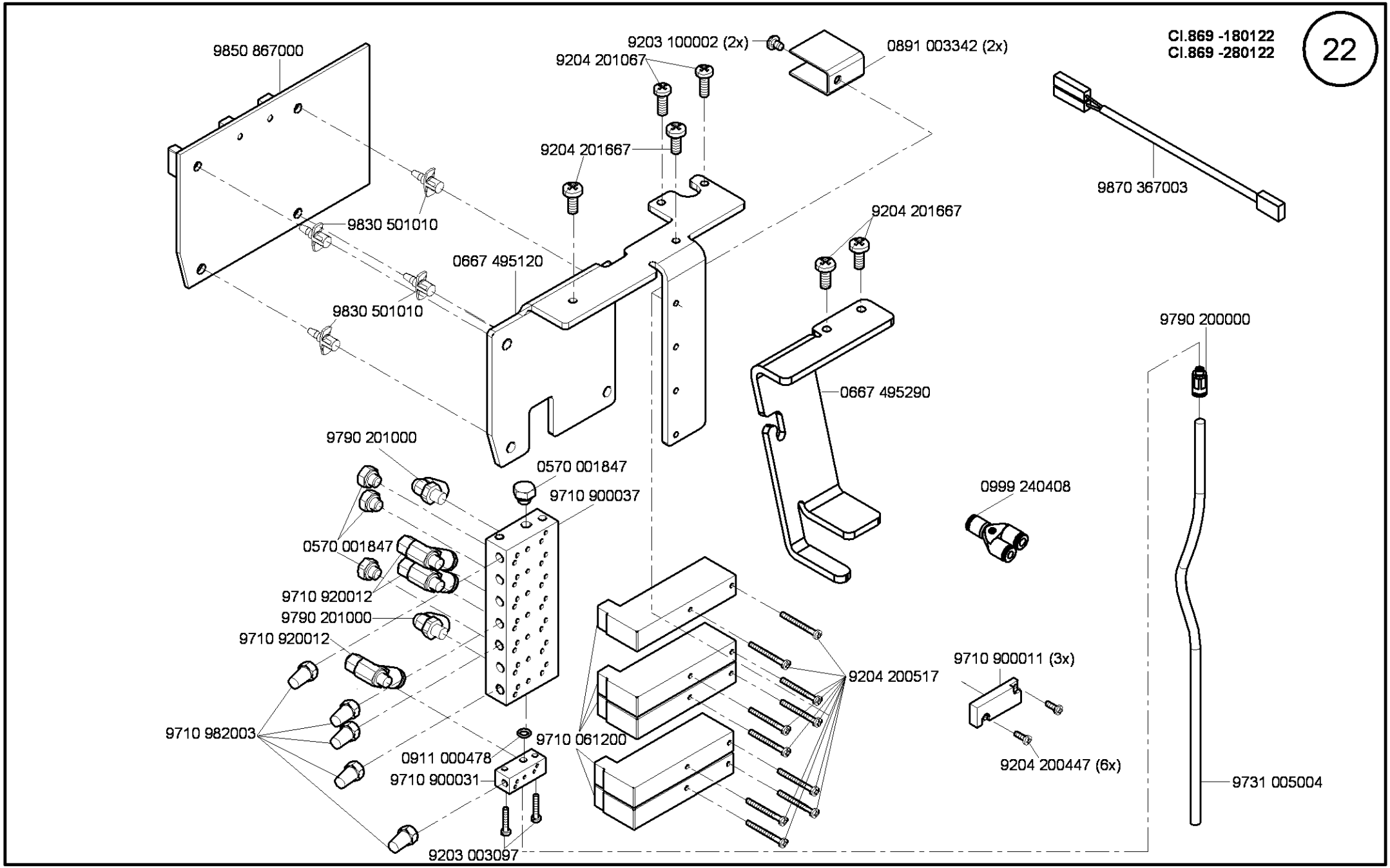
9850 867000
9203 100002 (2x)
0891 003342 (2x)
9204 201067
9204 201667
9870 367003
9830 501010
0667 495120
9830 501010
9204 201667
9790 200000
0667 495290
9790 201000
0570 001847
9710 900037
0999 240408
0570 001847
9710 920012
9790 201000
9710 920012
9710 900011 (3x)
9204 200517
9710 982003
9710 061200
0911 000478
9710 900031
9204 200447 (6x)
9731 005004
9203 003097

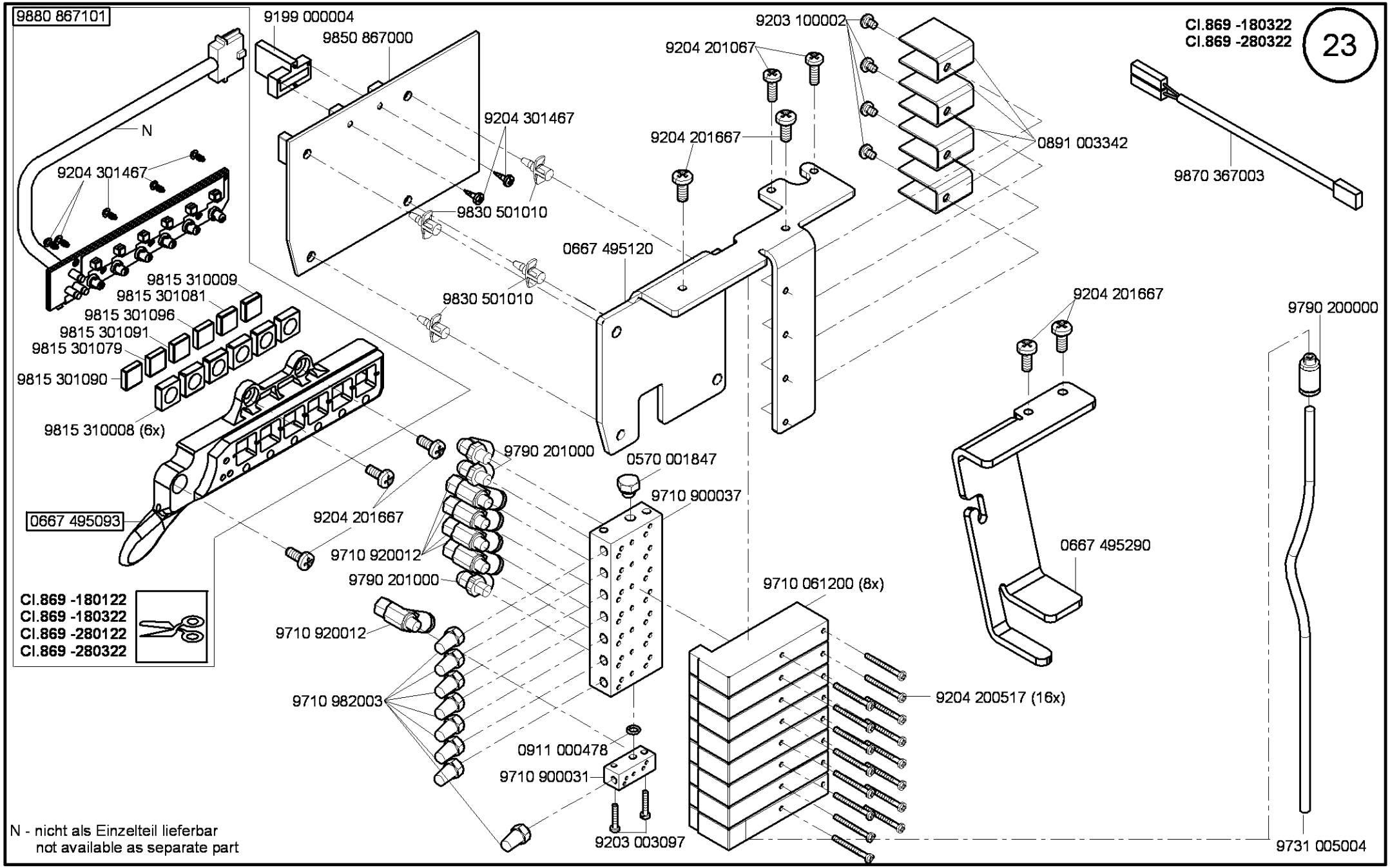

Ausgabe/Edition 1.2010

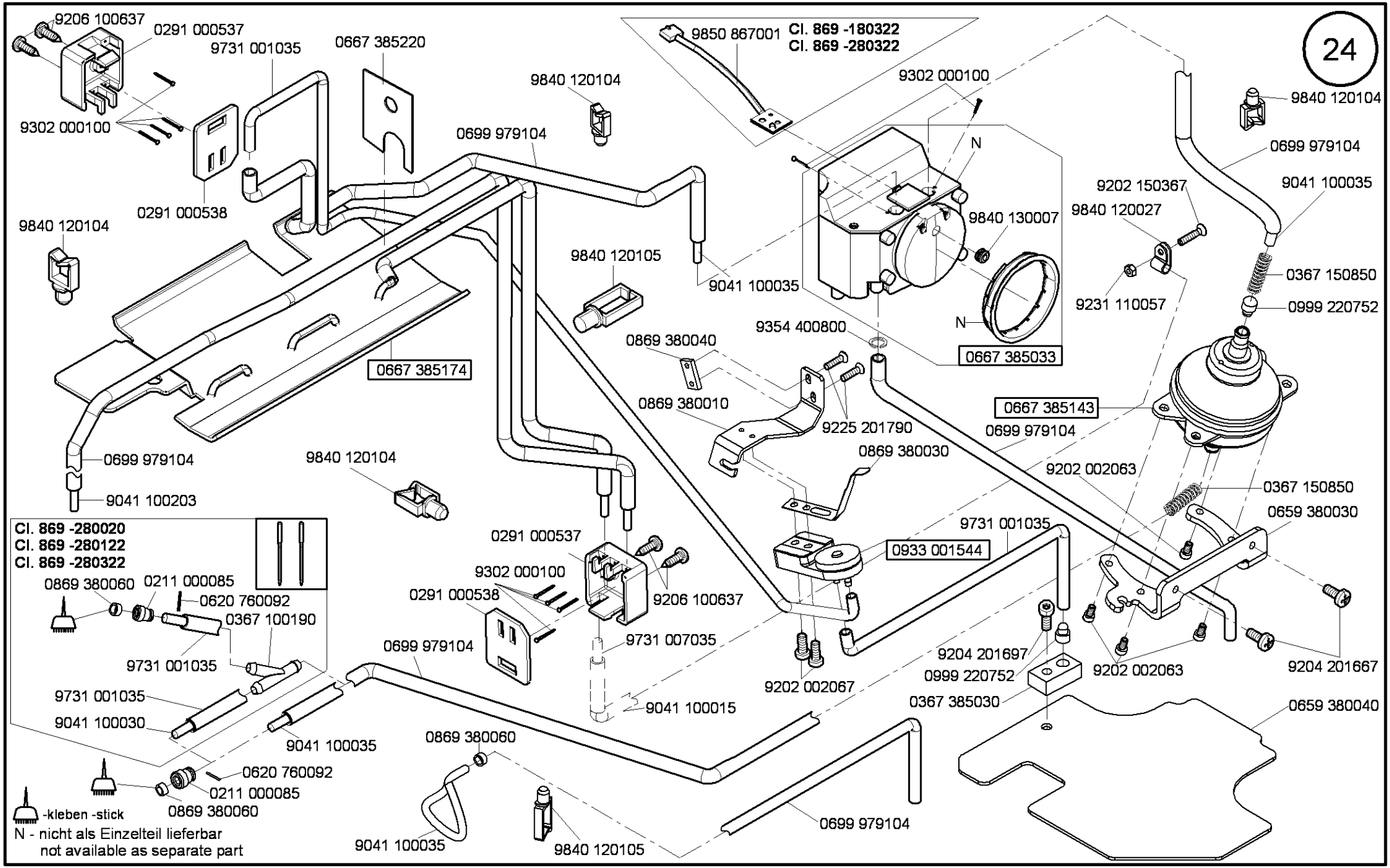

Ausgabe/Edition 10.2009

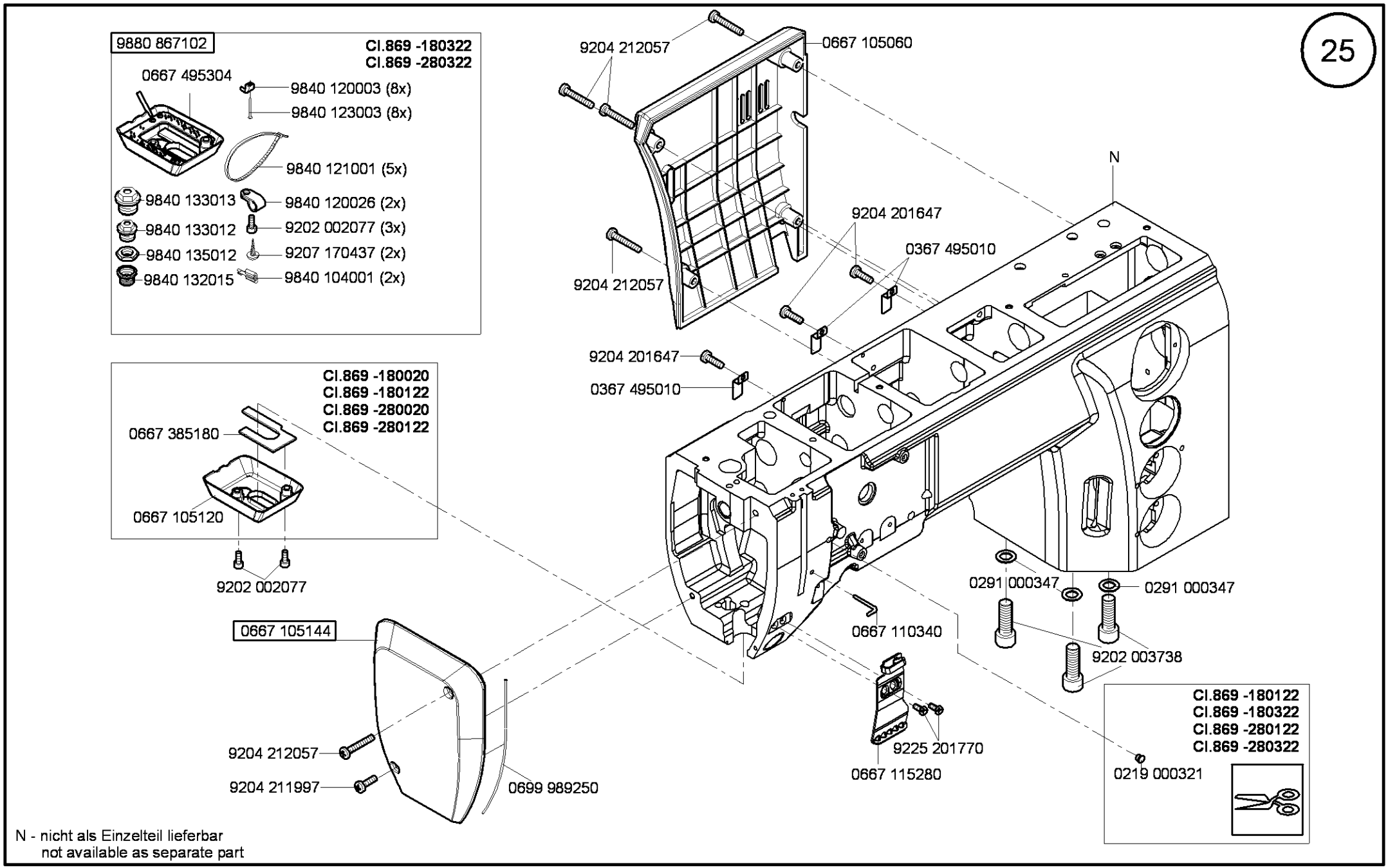

N - nicht als Einzelteil lieferbar
not available as separate part

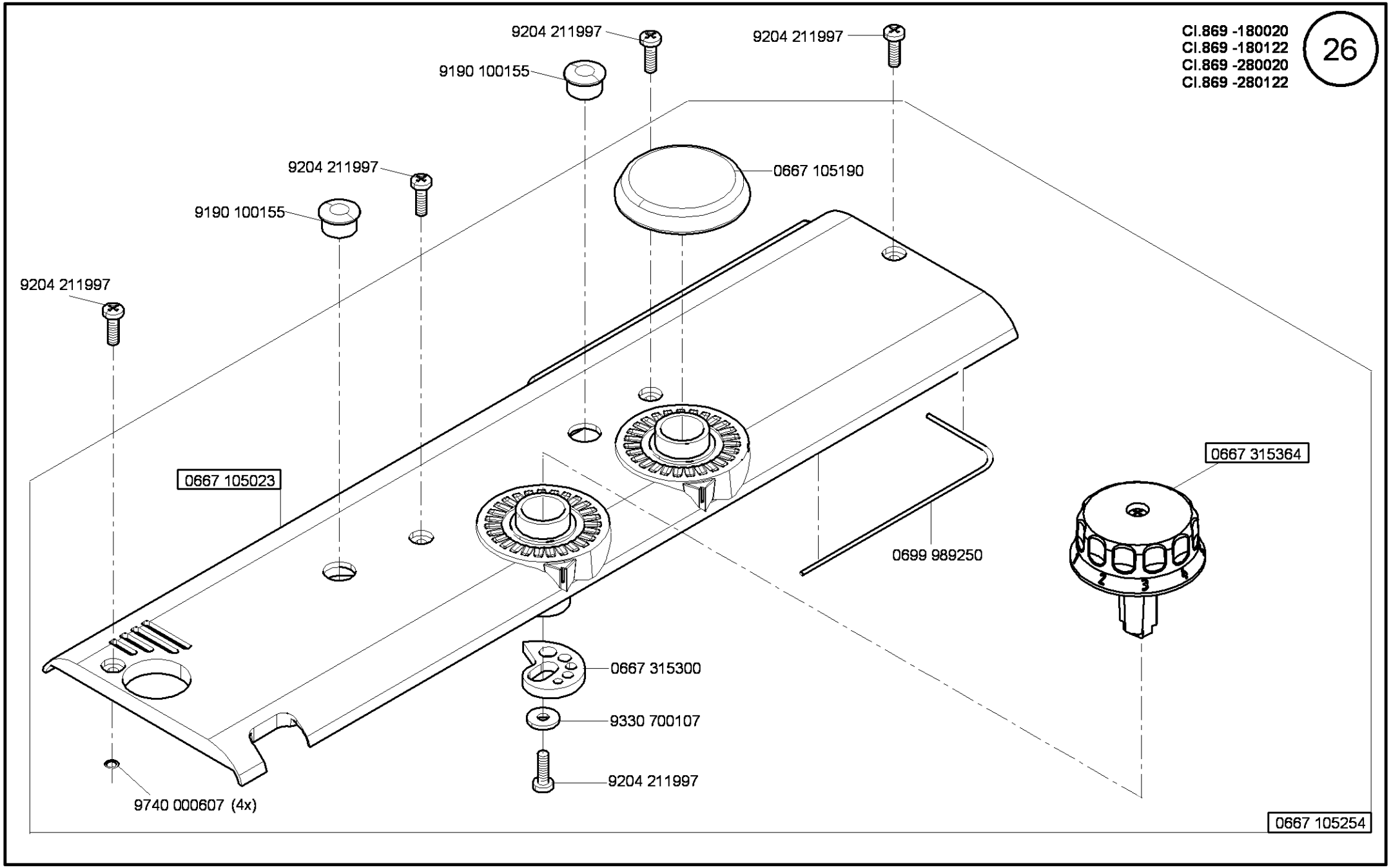
Cl.869 -180020
Cl.869 -180122
Cl.869 -280020
Cl.869 -280122
26
9204 211997
9204 211997
9190 100155
0667 105190
9204 211997
9190 100155
9204 211997
0667 105023
0667 315364
0699 989250
0667 315300
9330 700107
9204 211997
9740 000607 (4x)
0667 105254

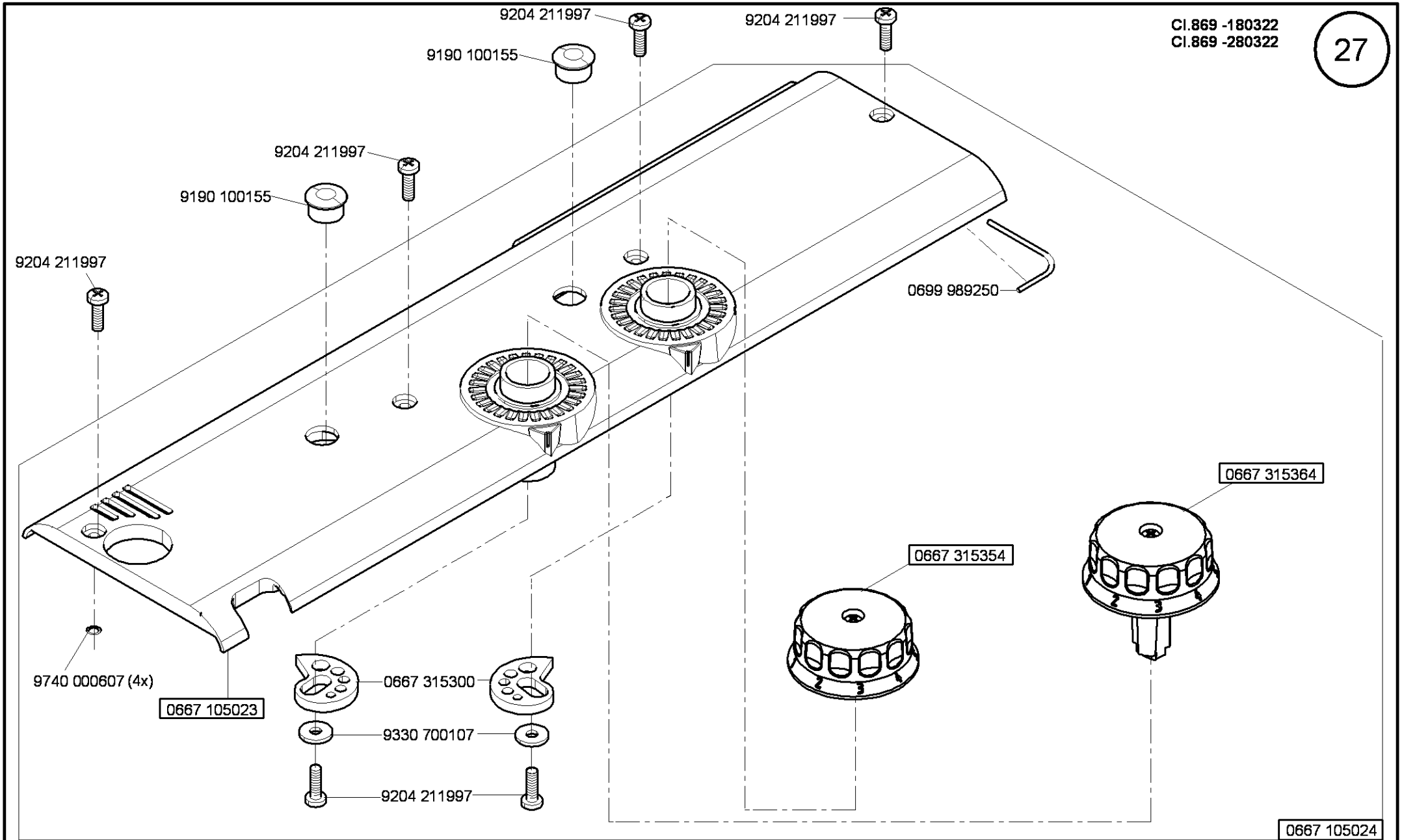
9204 211997
9204 211997
9190 100155
9204 211997
9190 100155
9204 211997
0699 989250
0667 315364
0667 315354
9740 000607 (4x)
0667 105023
0667 315300
9330 700107
9204 211997
0667 105024

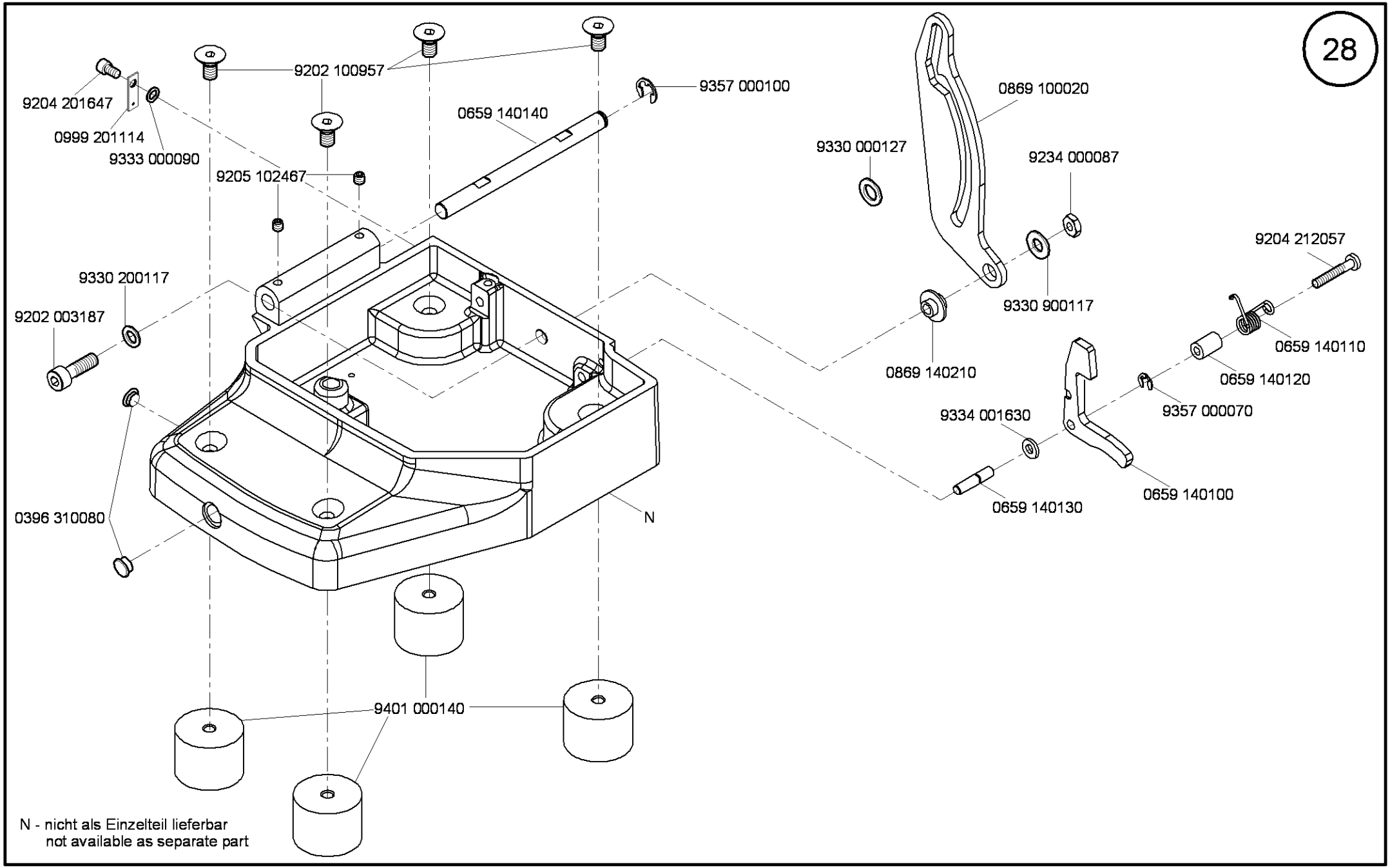

N - nicht als Einzelteil lieferbar
not available as separate part

Ausgabe/Edition 10.2009

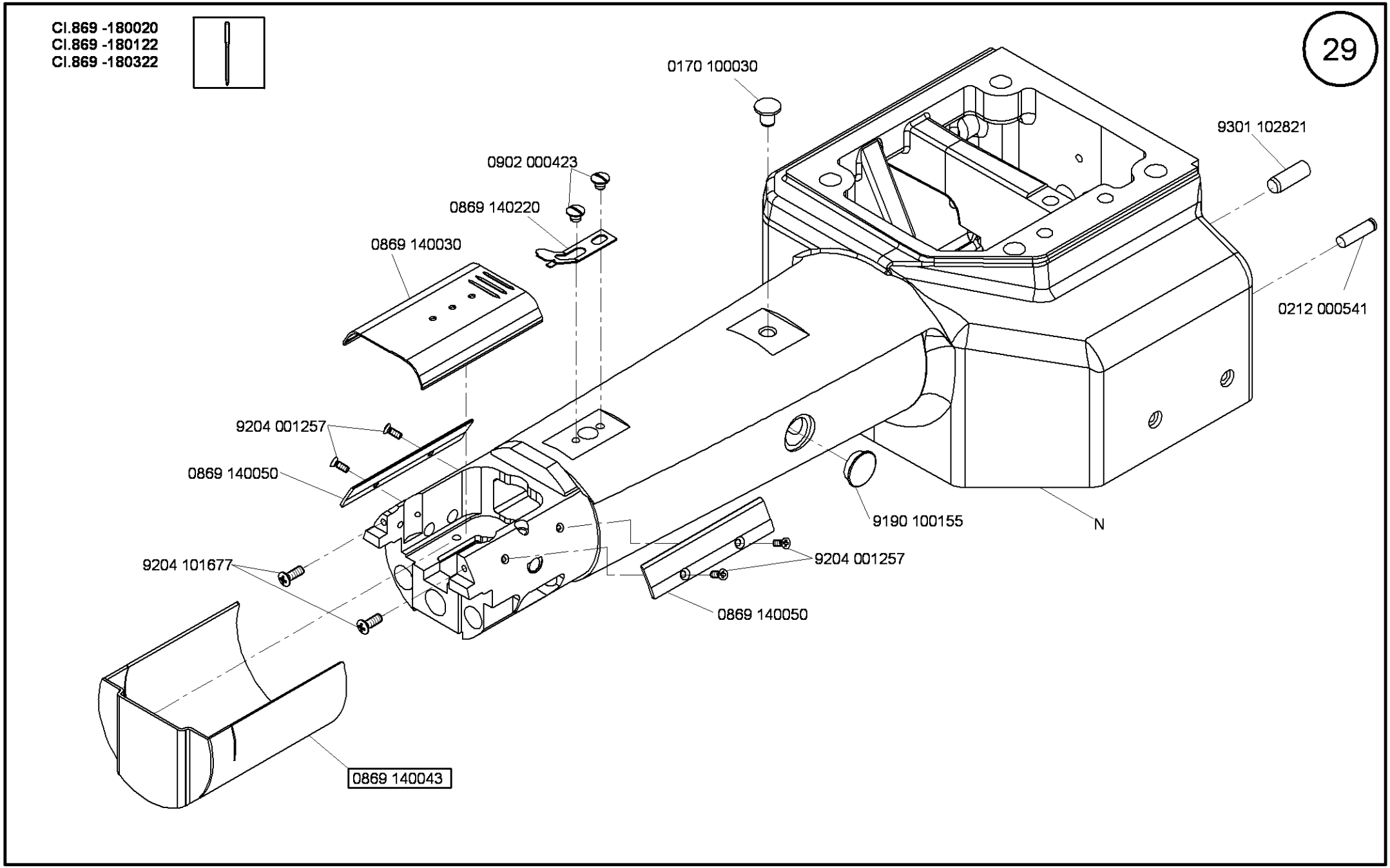

Ausgabe/Edition 10.2009

Cl.869 -280020
Cl.869 -280122
Cl.869 -280322

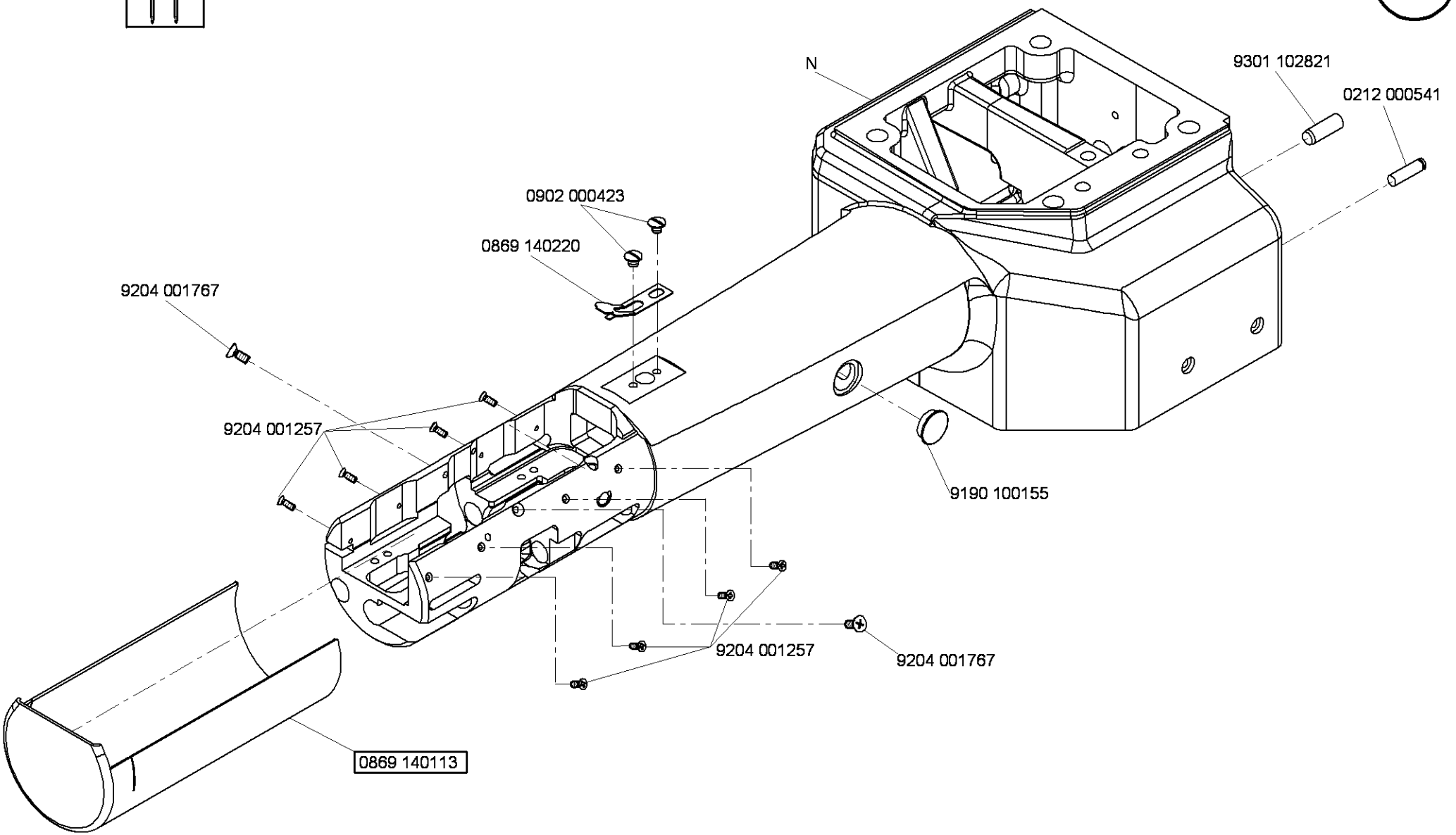

Ausgabe/Edition 10.2009

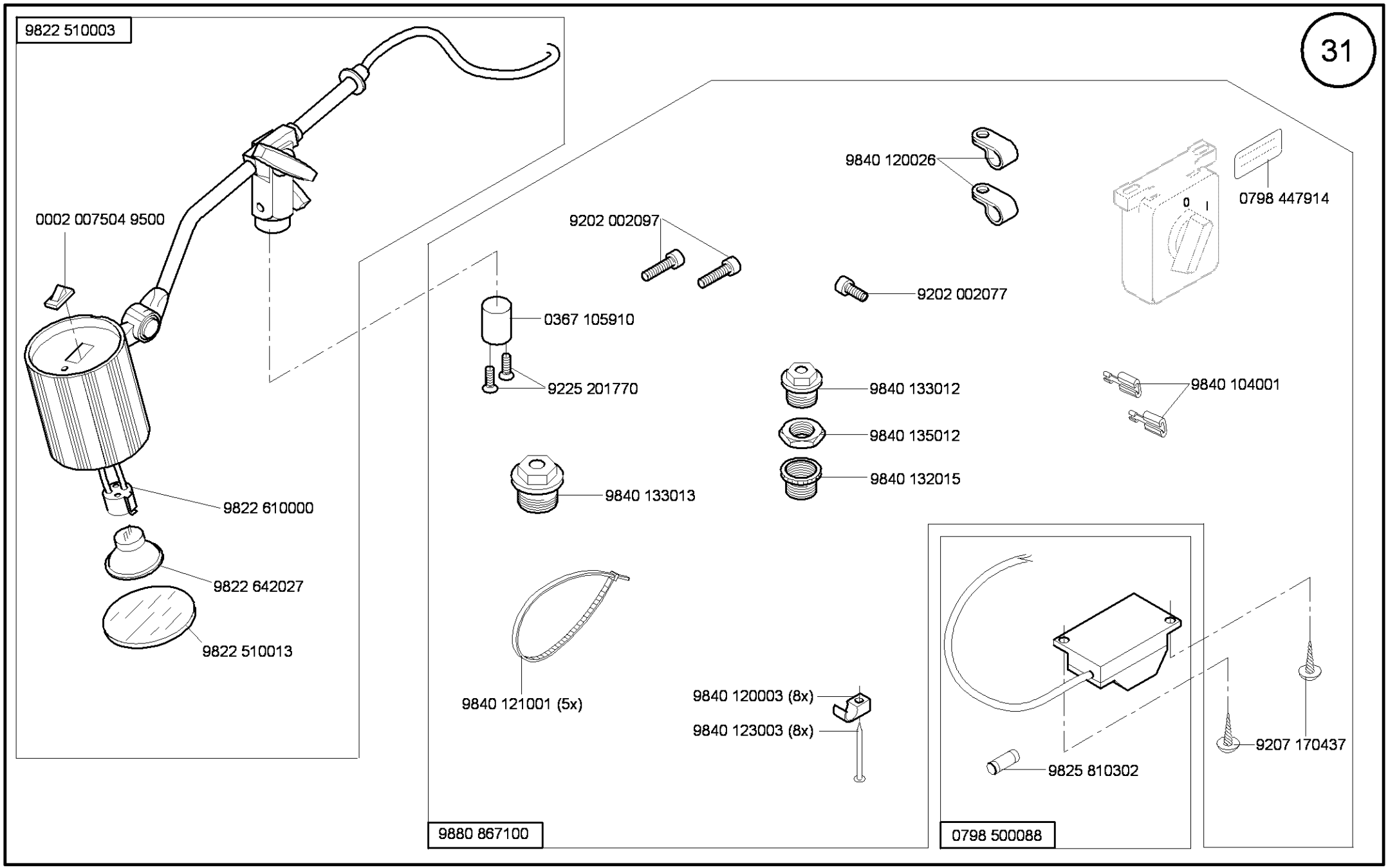

Ausgabe/Edition 10.2009

9800 110002 A	FIR 1147-F.752.3 3x230-400V/ 50hz
9800 110002 D	FIR 1148-752.3 3x230-400V/ 60hz

Cl. 869 -180020
Cl. 869 -280020

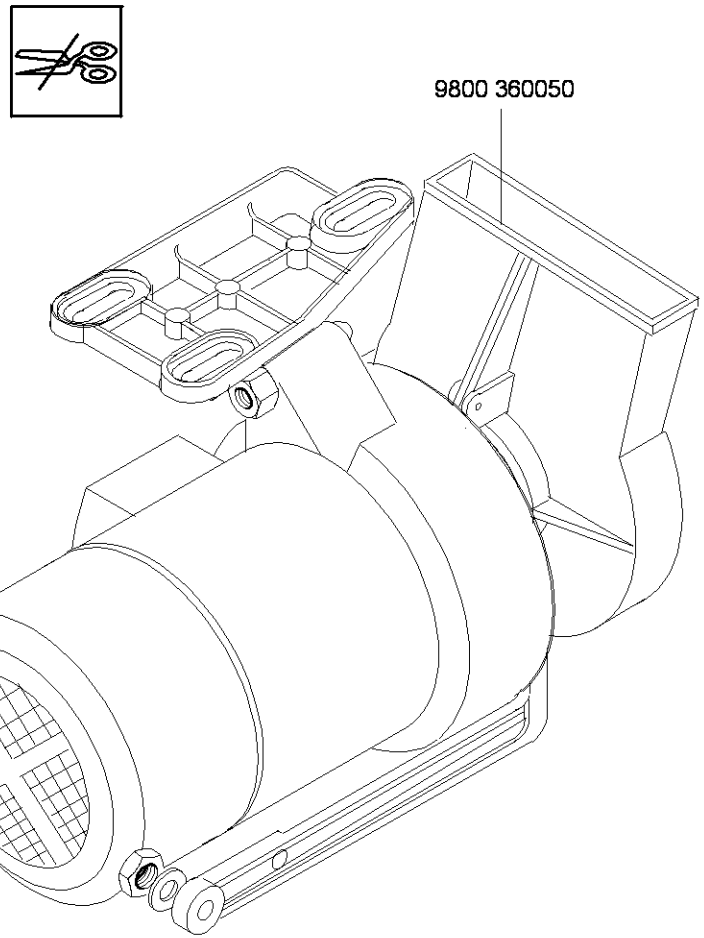

Part set for/Teilesatz für FIR 1147-F752.3 und FIR 1148-552.3

Netz	n1/min	1
3x230V/50HZ 3x400V/50HZ	2800	9130 500090
3x230V/60HZ	2800	9130 500060

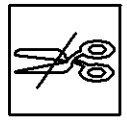

Cl.869 -180020
Cl.869 -280020

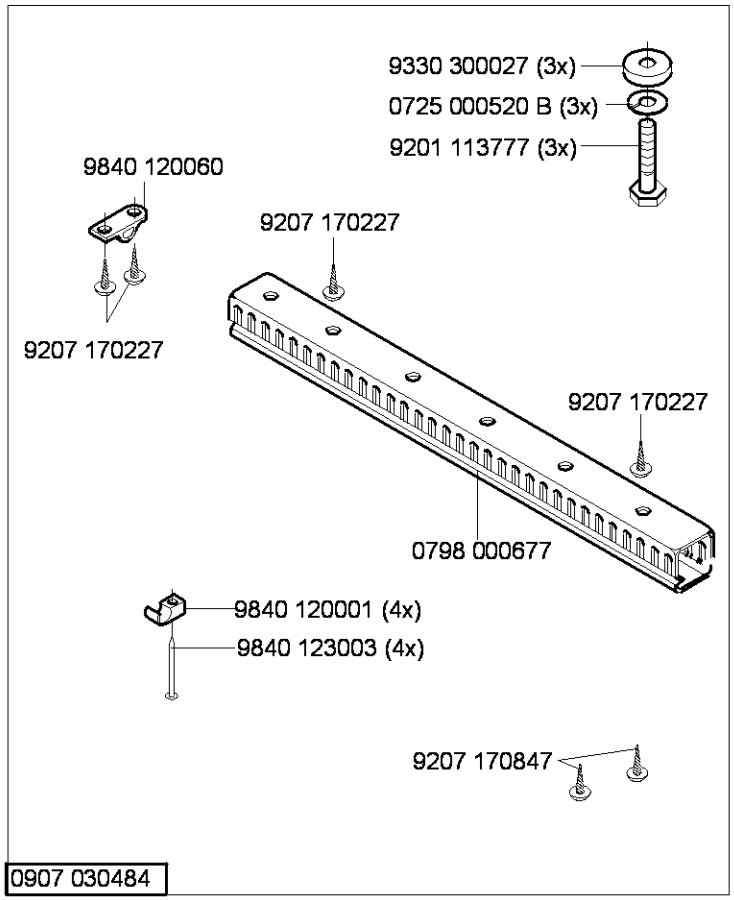

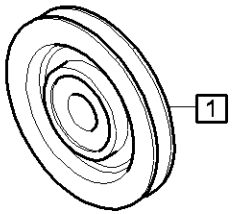

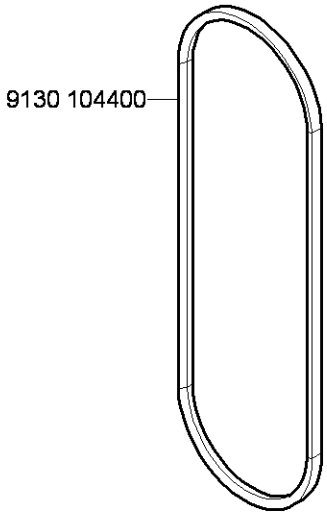

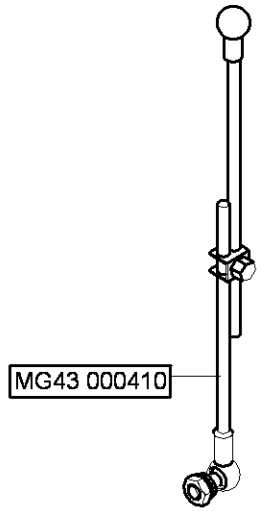

9870 001003 = 9825 190502 +
3x400V 50Hz

9870 001004 = 9825 190400 +
3x230V 60Hz
3x230V 50Hz

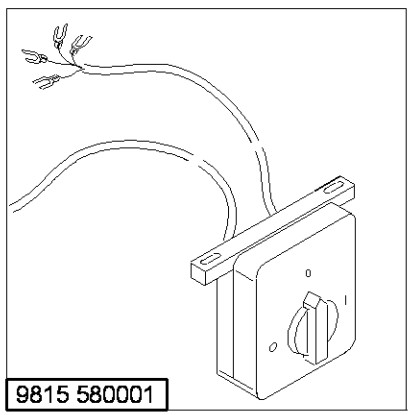

Ausgabe/Edition 10.2009

Part set for/Teilesatz für EFKA DC1550/DA321G

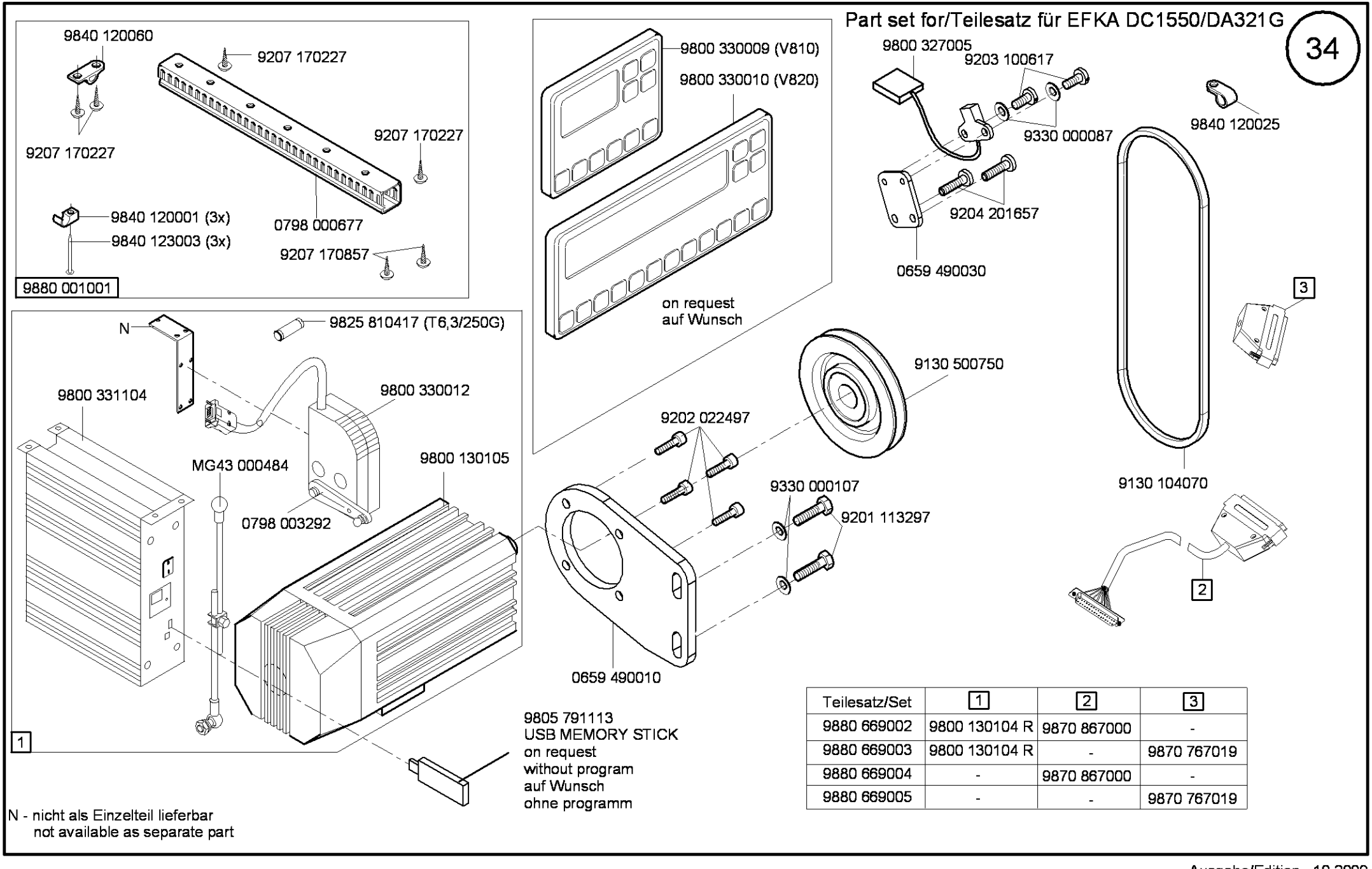

Teilesatz/Set	1	2	3
9880 669002	9800 130104 R	9870 867000	-
9880 669003	9800 130104 R	-	9870 767019
9880 669004	-	9870 867000	-
9880 669005	-	-	9870 767019

N - nicht als Einzelteil lieferbar
not available as separate part

Ausgabe/Edition 10.2009

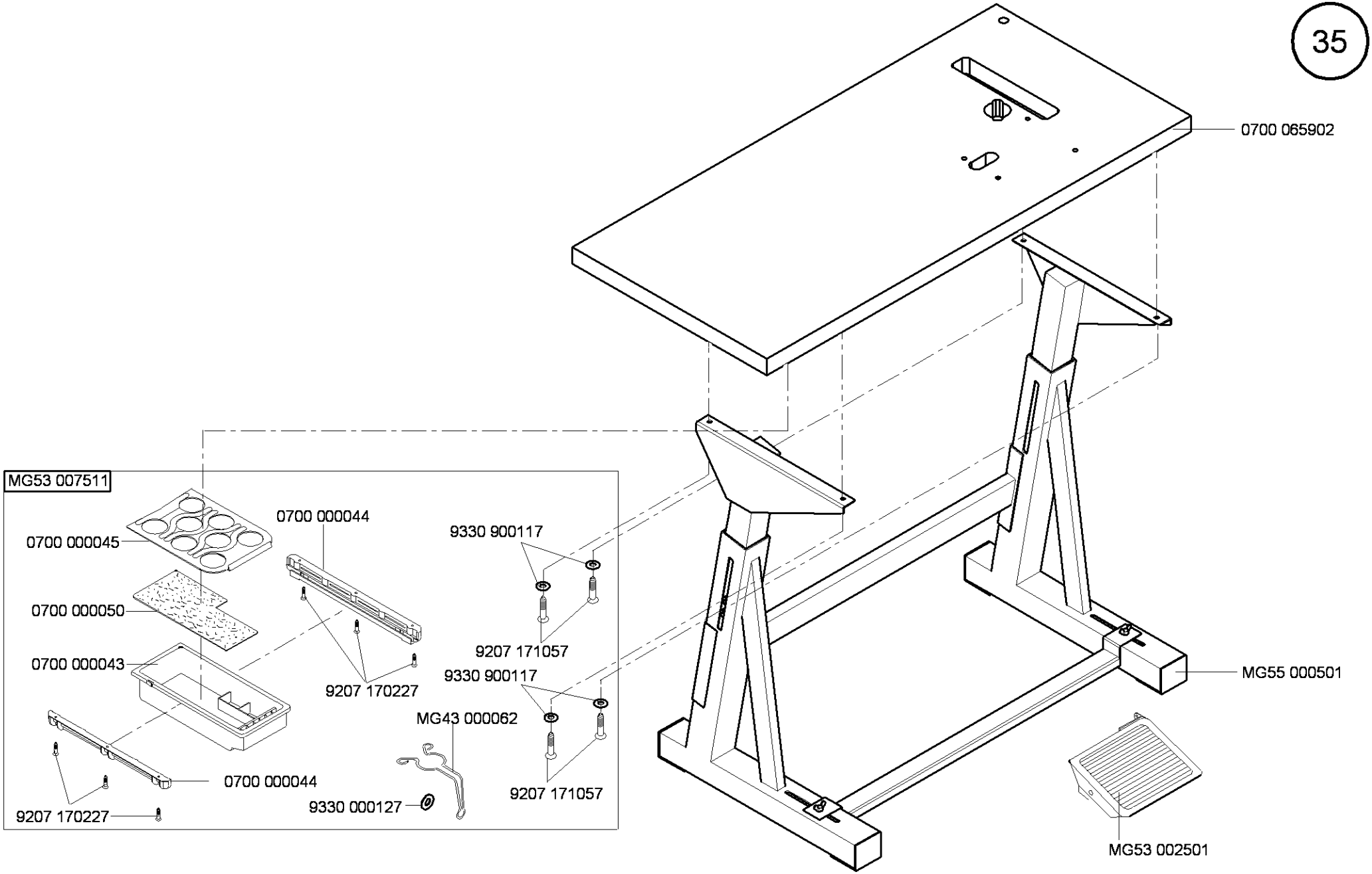

Ausgabe/Edition 10.2009

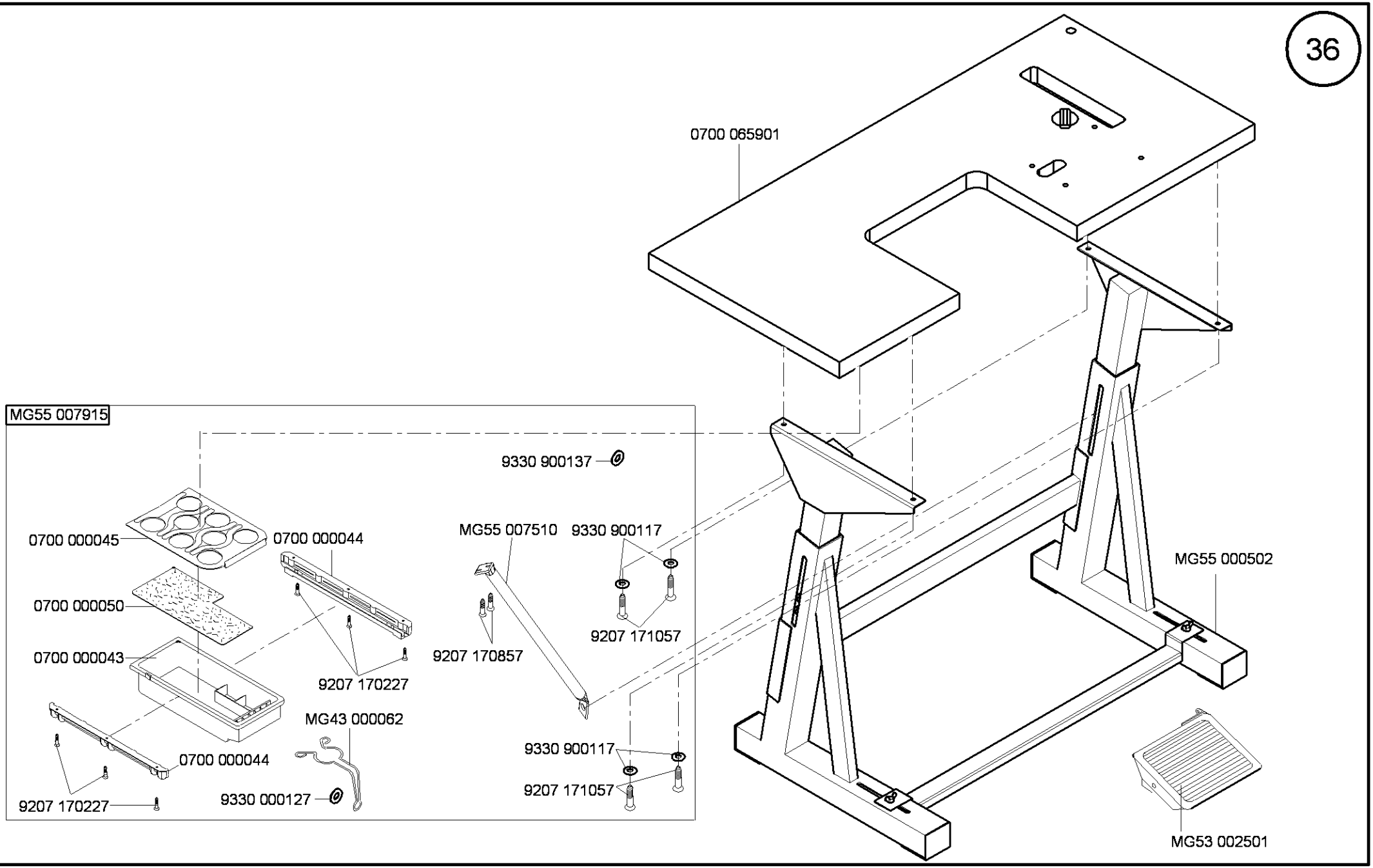
0700 065901
MG55 007915
9330 900137
0700 000045
0700 000044
MG55 007510
9330 900117
0700 000050
9207 171057
0700 000043
9207 170857
9207 170227
MG43 000062
0700 000044
9330 900117
9207 171057
9207 170227
9330 000127
MG55 000502
MG53 002501

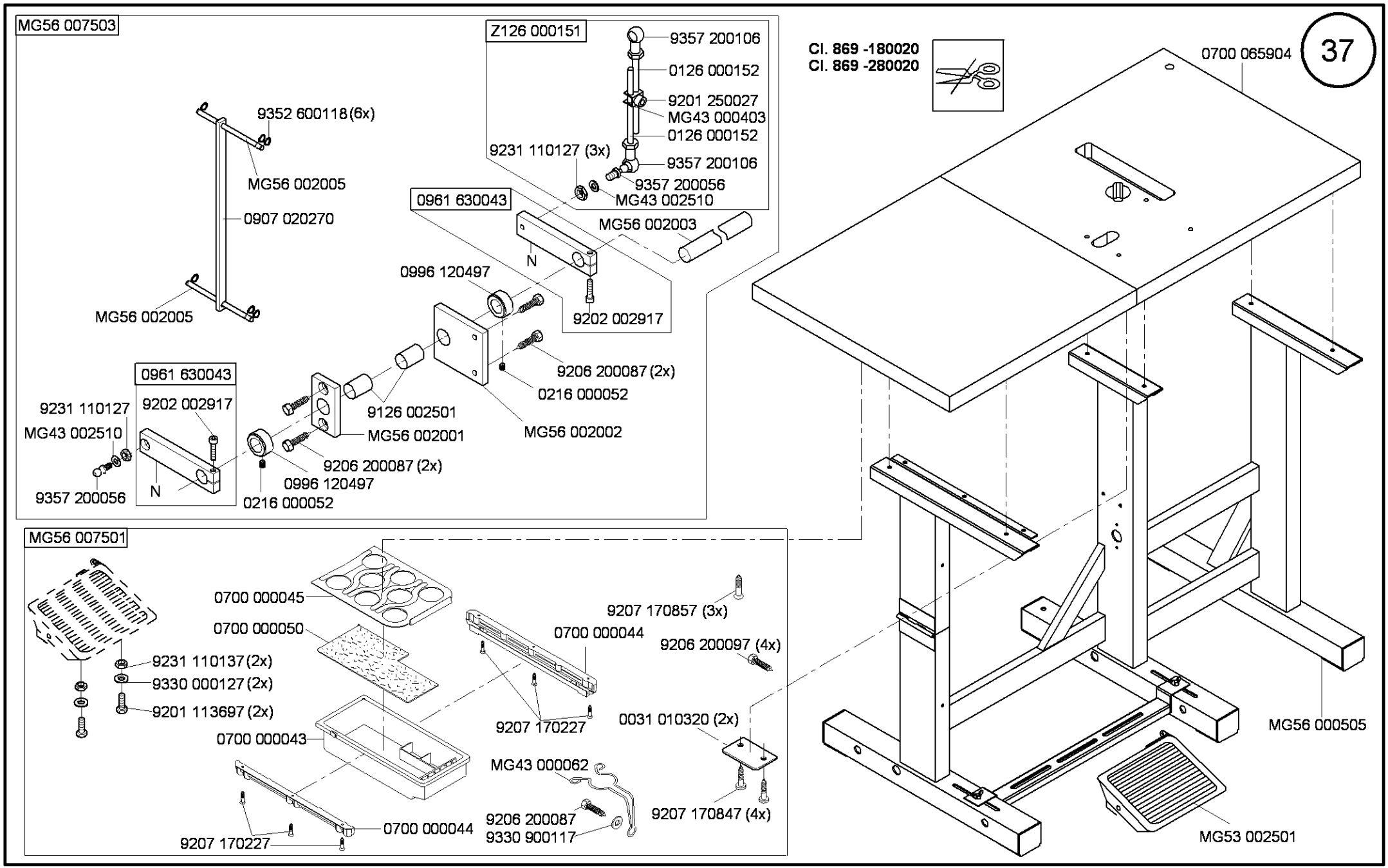

Ausgabe/Edition 10.2009

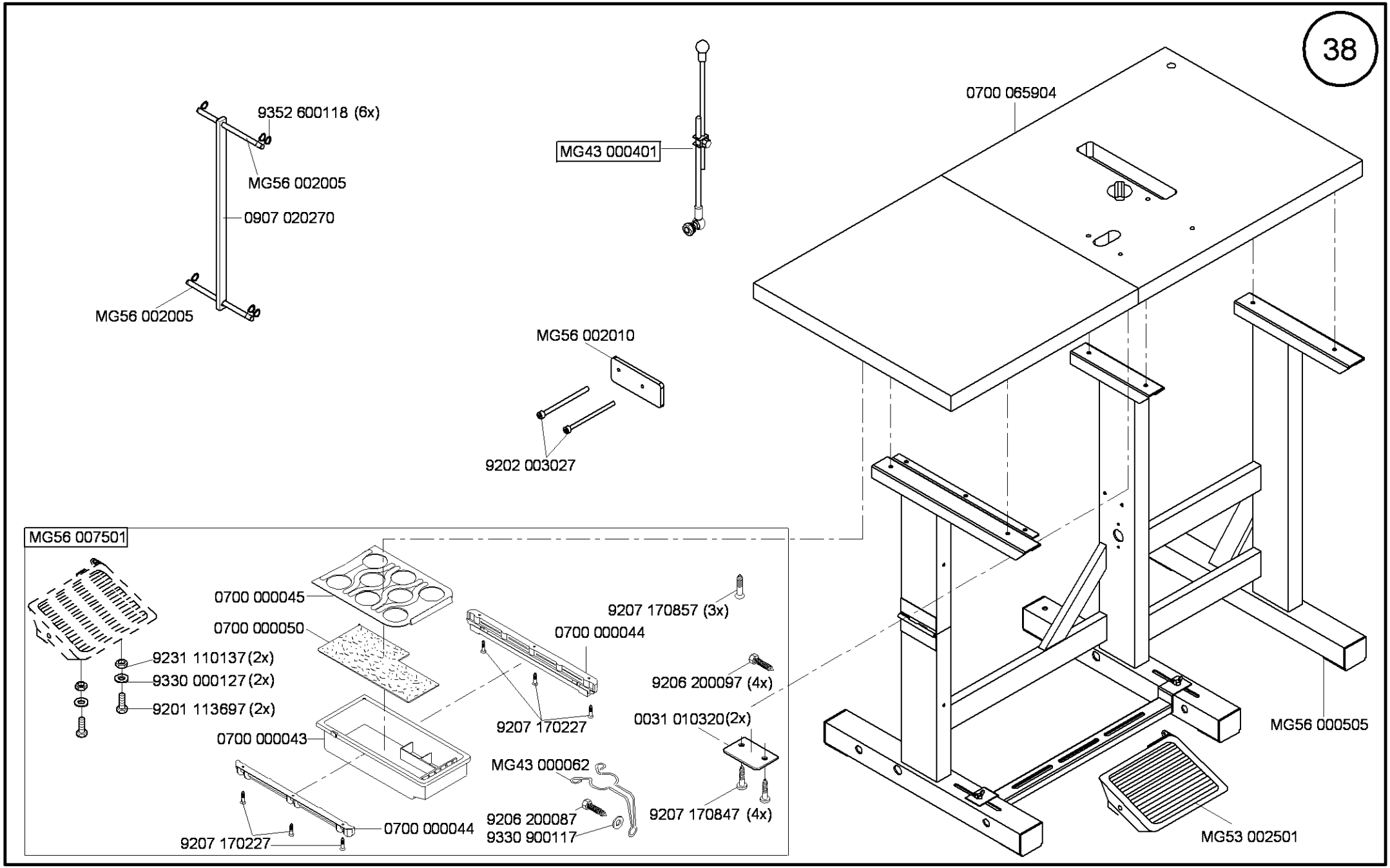

Ausgabe/Edition 10.2009

auf Wunsch
on request

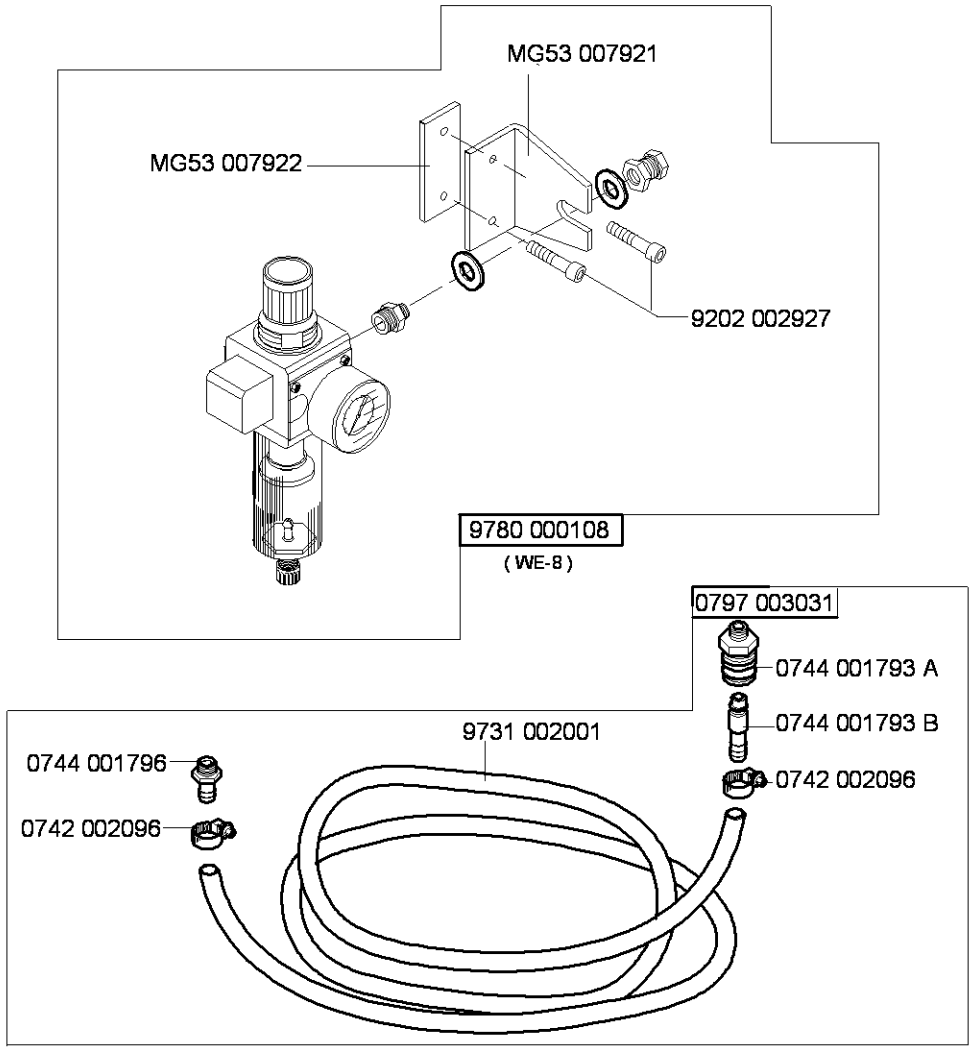

Ausgabe/Edition 10.2009

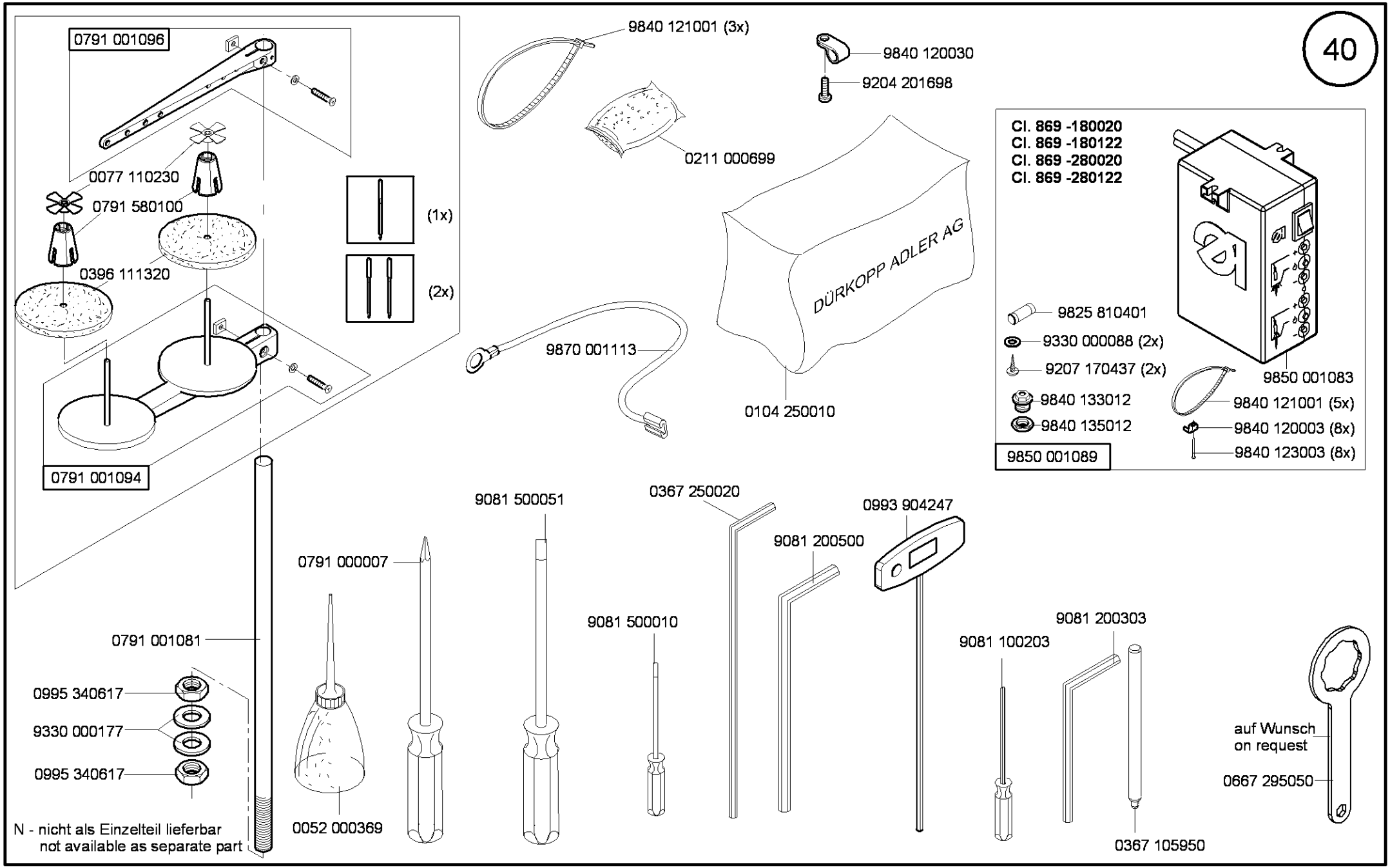

N - nicht als Einzelteil lieferbar
not available as separate part

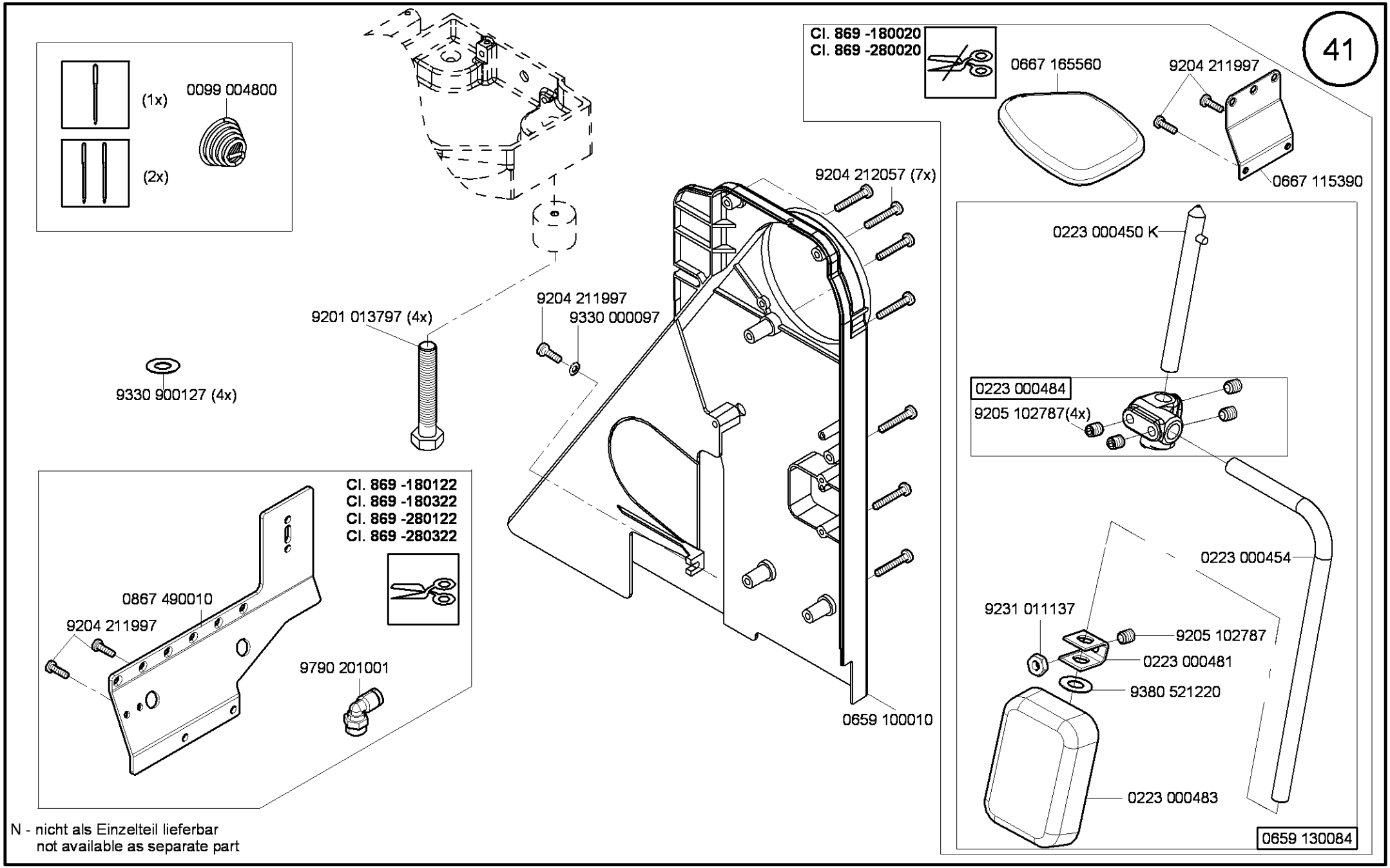

N - nicht als Einzelteil lieferbar
not available as separate part

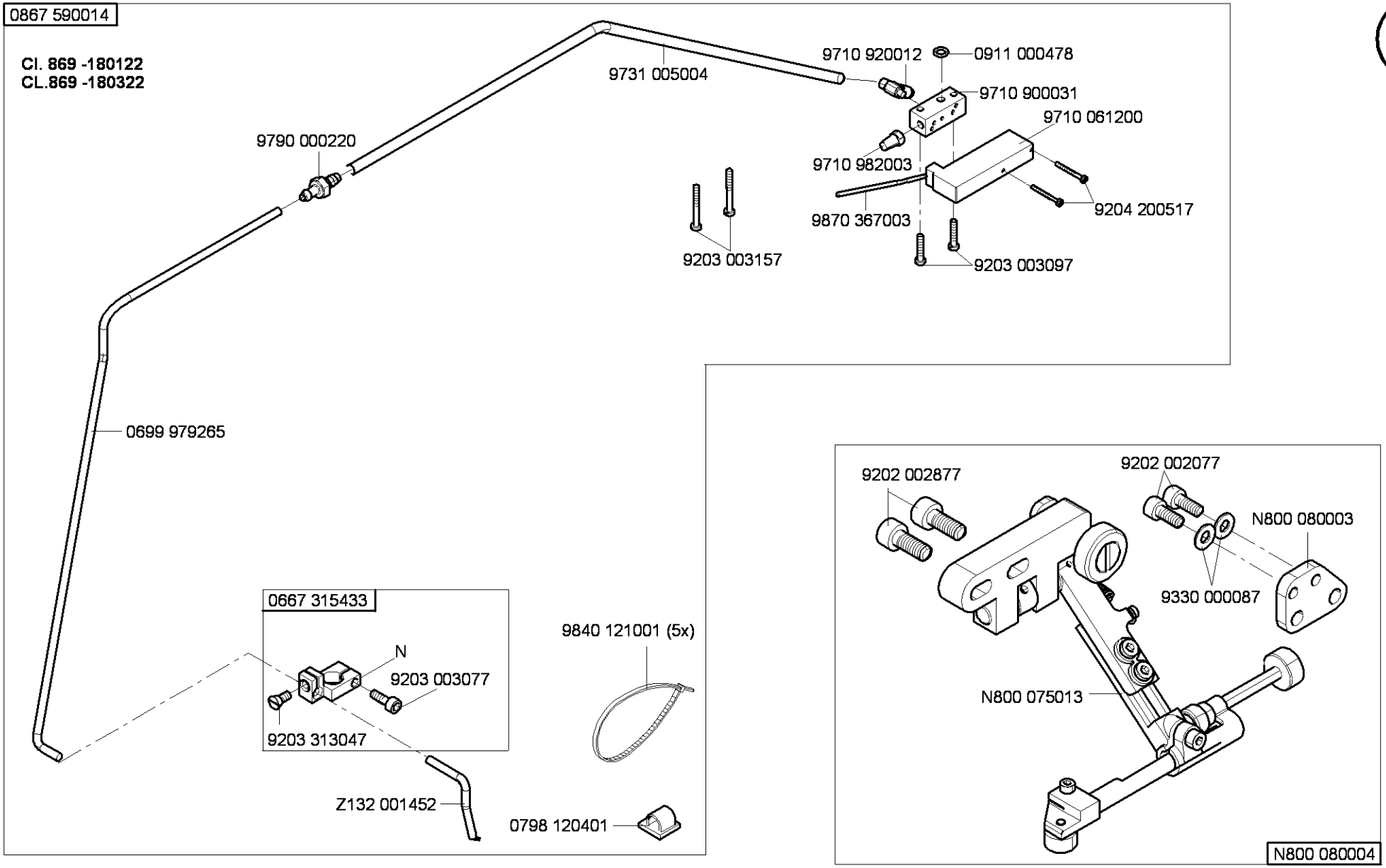

N - nicht als Einzelteil lieferbar
not available as separate part

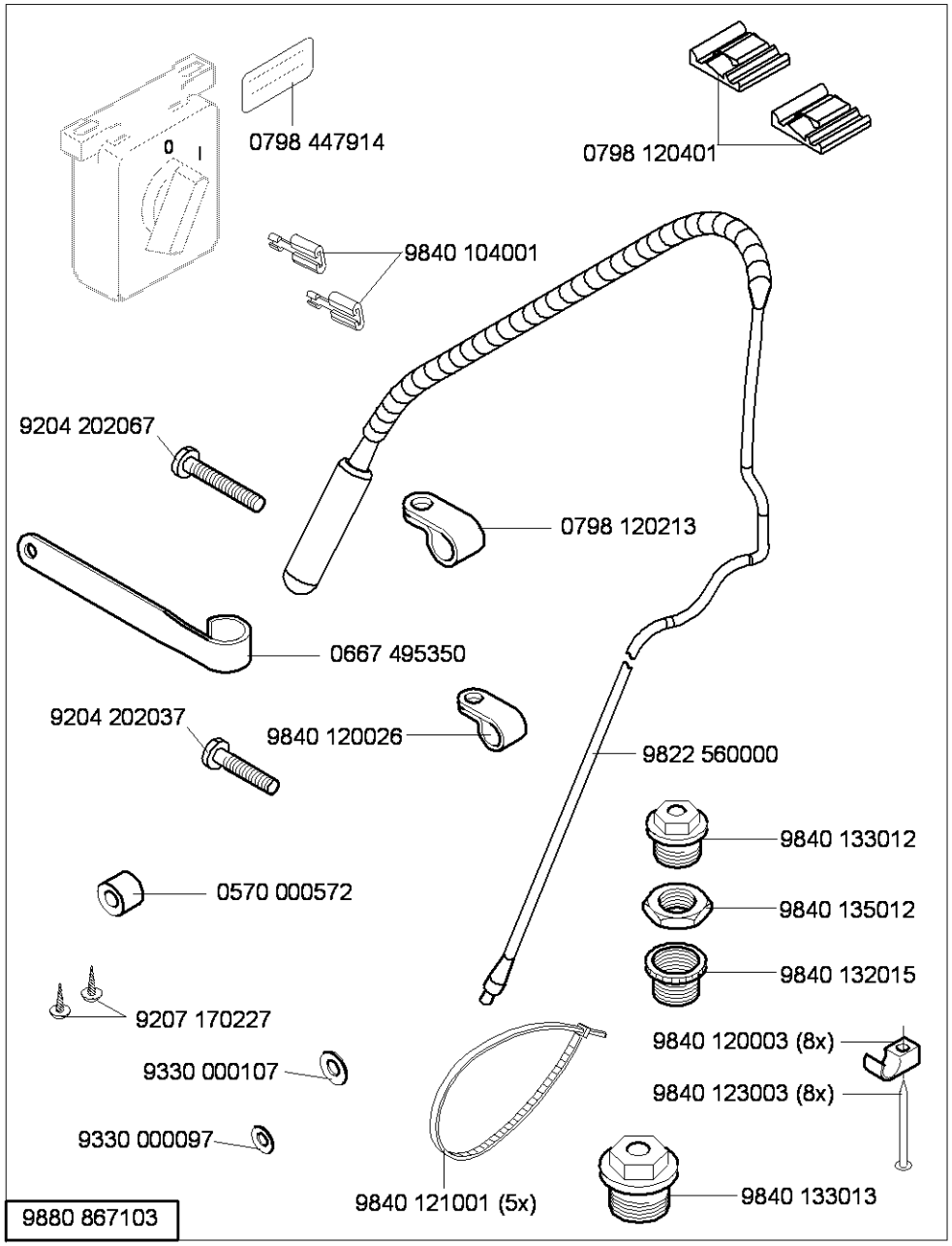
0798 447914
0798 120401
9840 104001
9204 202067
0798 120213
0667 495350
9204 202037
9840 120026
9822 560000
9840 133012
0570 000572
9840 135012
9840 132015
9207 170227
9840 120003 (8x)
9330 000107
9840 123003 (8x)
9330 000097
9840 121001 (5x)
9840 133013
9880 867103

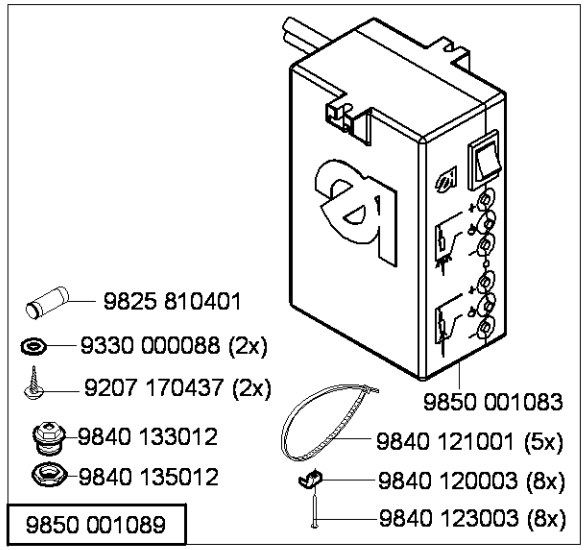
9825 810401
9330 000088 (2x)
9207 170437 (2x)
9850 001083
9840 133012
9840 121001 (5x)
9840 135012
9840 120003 (8x)
9840 123003 (8x)
9850 001089

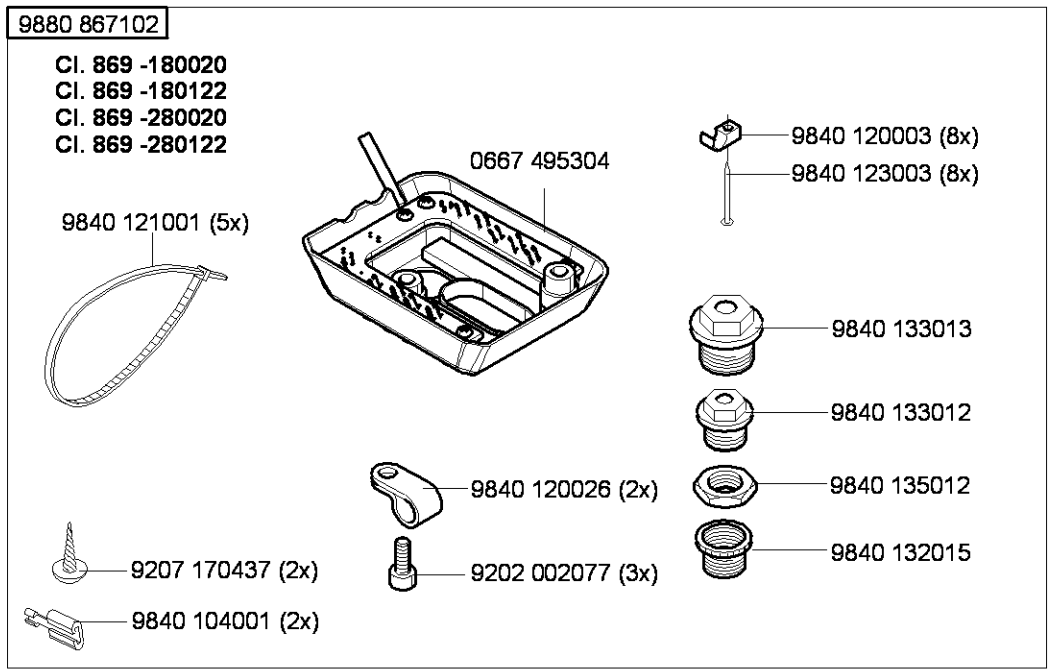
9880 867102
Cl. 869 -180020
Cl. 869 -180122
Cl. 869 -280020
Cl. 869 -280122
0667 495304
9840 120003 (8x)
9840 123003 (8x)
9840 121001 (5x)
9840 133013
9840 133012
9840 120026 (2x)
9840 135012
9840 132015
9207 170437 (2x)
9202 002077 (3x)
9840 104001 (2x)

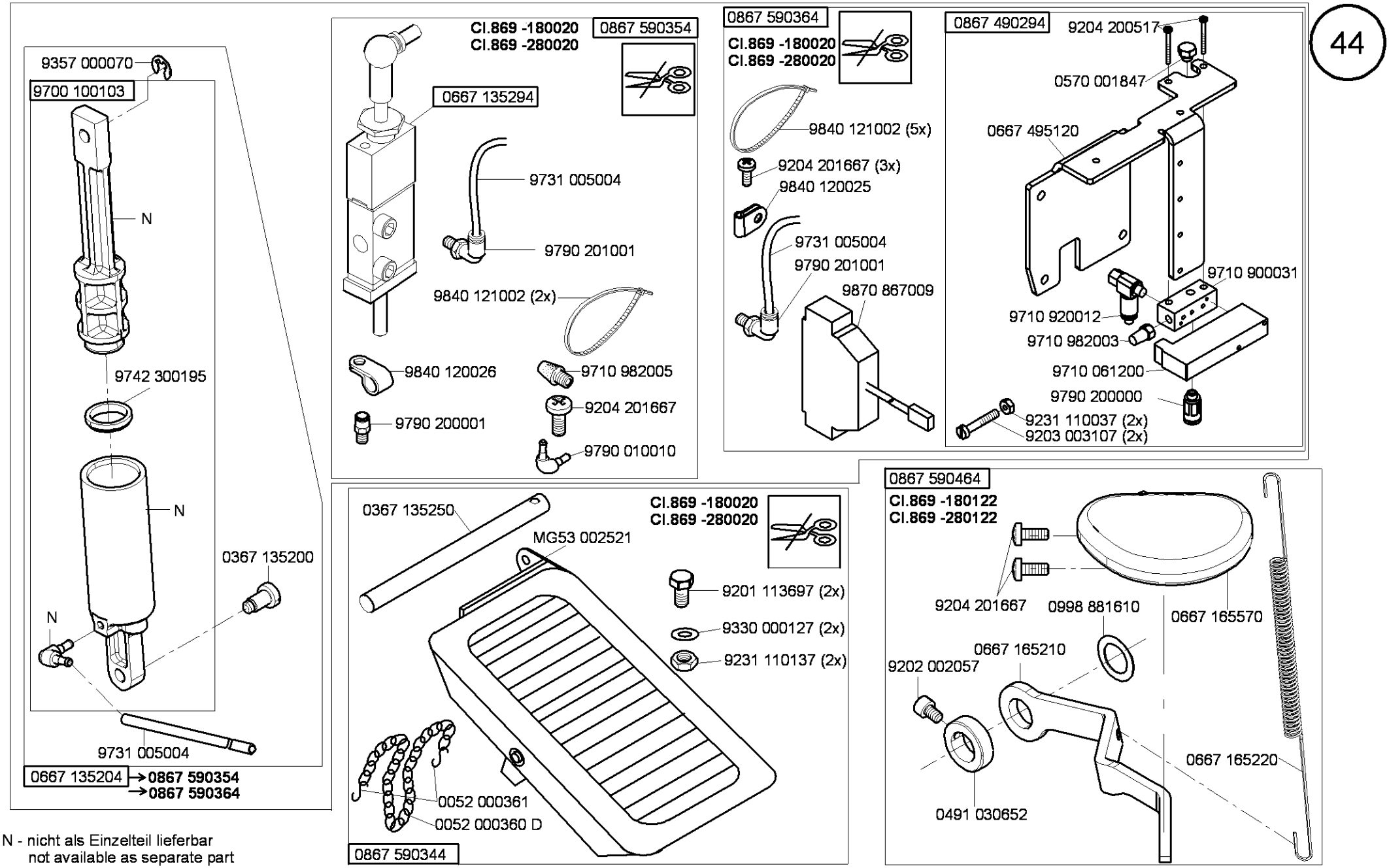

N - nicht als Einzelteil lieferbar
not available as separate part

Teile-Nr./Part-No.	Tafel/Table	Teile-Nr./Part-No.	Tafel/Table	Teile-Nr./Part-No.	Tafel/Table	Teile-Nr./Part-No.	Tafel/Table	Teile-Nr./Part-No.	Tafel/Table
0002 007504 9500	31	0291 000159	3	0467 110220	16,17,18,19	0667 105053	1	0667 115420	16,18
0031 010320	37,38	0291 000334	20	0467 150040	12	0667 105060	25	0667 115430	16,18
0037 001280	16,17,18,19	0291 000347	25	0467 150120	12	0667 105080	2	0667 115440	17
0052 000360 D	44	0291 000537	24	0467 150130	12	0667 105120	25	0667 115444	17
0052 000361	44	0291 000538	24	0491 030652	21,44	0667 105144	25	0667 115490	16,17
0052 000369	40	0367 100190	24	0556 000821 A	20	0667 105190	26	0667 115514	16
0053 000350	16,18	0367 105083	5	0570 000572	43	0667 105254	26	0667 115520	16,17,18,19
0061 001050	16,17,18,19	0367 105180	5	0570 000623	6	0667 110340	25	0667 115530	16,17,18,19
0077 110230	40	0367 105910	31	0570 001847	22,23,44	0667 115070	16,18	0667 115570	18,19
0099 004800	41	0367 105950	40	0620 760092	24	0667 115080	16,18	0667 115580	18,19
0099 004910	16,17,18,19	0367 110340	16,17,18,19	0659 100010	41	0667 115090	16,18	0667 115590	16,17,18,19
0104 250010	40	0367 110360	16,17,18,19	0659 130040	9	0667 115094	18	0667 115600	16,17
0126 000152	37	0367 120100	3	0659 130011	9	0667 115110	18,19	0667 115610	16,17,18,19
0170 100030	29	0367 125020	5	0659 130013	9	0667 115120	16,17,18,19	0667 115620	16,17
0211 000085	24	0367 125194	3	0659 130020	9	0667 115130	16,18	0667 115630	16,17,18,19
0211 000699	40	0367 135200	10,44	0659 130050	9	0667 115134	16,18	0667 115640	16,17,18,19
0211 004516	3	0367 135250	44	0659 130060	9	0667 115140	16,18	0667 115864	19
0212 000541	30	0367 145110	8	0659 130070	9	0667 115150	16,18	0667 115874	19
0216 000052	37	0367 145180	5	0659 130084	41	0667 115160	16,18	0667 125060	4
0216 000603	15	0367 150850	24	0659 140100	28	0667 115170	16,17,18,19	0667 125100	3
0219 000321	25	0367 165090	5	0659 140110	28	0667 115180	16,17,18,19	0667 125160	3
0223 000450 K	41	0367 165120	5	0659 140120	28	0667 115203	16,18,19	0667 125243	3
0223 000454	41	0367 165970	11,20	0659 140130	28	0667 115210	16,17,18,19	0667 125250	3
0223 000481	41	0367 250020	40	0659 140140	28	0667 115220	19	0667 125254	3
0223 000483	41	0367 315014	5	0659 380030	24	0667 115224	19	0667 135013	8
0223 000484	41	0367 315024	5	0659 380040	24	0667 115250	16,17,18,19	0667 135033	8
0244 000403	15	0367 315130	5	0659 490010	34	0667 115280	25	0667 135094	8
0244 000700	15	0367 385030	24	0659 490030	34	0667 115290	16,17,18,19	0667 135103	8
0245 001660 A	12	0367 385133	3	0667 100050	3	0667 115320	3	0667 135124	8
0265 000911	16,18	0367 495010	25	0667 105023	26,27	0667 115354	17	0667 135190	5
0271 000275	15	0396 111320	40	0667 105024	27	0667 115360	16,18	0667 135204	10,44
0271 001639	20	0396 310080	28	0667 105040	1	0667 115390	41	0667 135294	44

Teile-Nr./Part-No.	Tafel/Table	Teile-Nr./Part-No.	Tafel/Table	Teile-Nr./Part-No.	Tafel/Table	Teile-Nr./Part-No.	Tafel/Table	Teile-Nr./Part-No.	Tafel/Table
0667 145074	2	0667 175104	15	0688 130290	8	0867 110034	17	0869 150090	13
0667 155594	12	0667 235010	3	0688 320710	5	0867 110064	19	0869 150104	13
0667 156190	12	0667 310563	5	0688 350160	14	0867 160620	5,6	0869 150110	13
0667 156320	12	0667 315053	5	0699 979104	24	0867 160630	5,6	0869 150124	13
0667 160170	20	0667 315113	5	0699 979265	42	0867 310430	5	0869 150130	13
0667 160350	20	0667 315150	5,8	0699 989250	25,26,27	0867 310440	5	0869 150150	13
0667 160374	20	0667 315164	5	0700 000043	35,36,37,38	0867 490010	41	0869 150170	13
0667 160480	5,6	0667 315174	11	0700 000044	35,36,37,38	0867 490294	44	0869 150180	12
0667 165130	5	0667 315203	4	0700 000045	35,36,37,38	0867 590014	42	0869 150214	12
0667 165151	6	0667 315243	4	0700 000050	35,36,37,38	0867 590344	44	0869 160010	7
0667 165154	6	0667 315253	4	0700 065901	36	0867 590354	44	0869 160020	7
0667 165190	21	0667 315280	5	0700 065902	35	0867 590364	44	0869 160030	7
0667 165210	21,44	0667 315290	5	0700 065904	37,38	0867 590464	44	0869 160040	7
0667 165220	21,44	0667 315300	26,27	0742 002096	39	0868 310080	5	0869 160050	7
0667 165234	20	0667 315314	5	0744 001155	17,19	0868 310084	5	0869 160060	7
0667 165243	20	0667 315320	5	0744 001793 A	39	0868 310090	5	0869 160074	7
0667 165250	20	0667 315330	5	0744 001793 B	39	0869 100020	28	0869 160080	7
0667 165260	20	0667 315354	27	0744 001796	39	0869 120023	3	0869 160084	7
0667 165284	20	0667 315364	26,27	0767 150590	12	0869 140030	29	0869 160090	7
0667 165560	41	0667 315433	42	0791 000007	40	0869 140043	29	0869 160100	7
0667 165570	21,44	0667 385013	5,6	0791 001081	40	0869 140050	29	0869 160110	7
0667 165694	20	0667 385033	24	0791 001094	40	0869 140063	2	0869 160130	7
0667 170070	15	0667 385143	24	0791 001096	40	0869 140070	2	0869 160143	6
0667 170120	15	0667 385174	24	0791 580100	40	0869 140113	30	0869 160153	20
0667 175010	15	0667 385180	25	0797 003031	39	0869 140184	2	0869 160173	7
0667 175020	15	0667 385220	24	0798 000677	33,34	0869 140204	2	0869 160183	6
0667 175030	15	0667 495093	23	0798 003292	34	0869 140210	28	0869 160190	6
0667 175034	15	0667 495120	44	0798 120213	43	0869 140220	29,30	0869 160200	6
0667 175040	15	0667 495290	22,23	0798 120401	42,43	0869 150023	13	0869 160210	6
0667 175053	15	0667 495304	25,43	0798 447914	31,43	0869 150040	13	0869 160220	6
0667 175060	15	0667 495350	43	0798 500088	31	0869 150060	12	0869 160234	20
0667 175083	15	0688 130280	8	0818 160210	6	0869 150070	13	0869 160280	6

Teile-Nr./Part-No.	Tafel/Table
0869 160293	6
0869 160324	6
0869 160374	20
0869 160384	20
0869 160400	6
0869 160410	7
0869 160420	7
0869 310013	4
0869 310023	4
0869 350010	14
0869 350020	14
0869 350033	14
0869 350040	14
0869 350044	14
0869 350050	14
0869 350060	14
0869 350070	14
0869 350080	14
0869 350090	14
0869 350100	14
0869 350110	14
0869 350123	14
0869 350134	14
0869 350143	14
0869 350150	14
0869 350160	14
0869 350180	14
0869 350214	14
0869 350220	14
0869 350230	14
0869 350240	7
0869 350250	14
0869 380010	24
0869 380030	24
0869 380040	24
0869 380060	24
0891 003342	22,23
0902 000423	29,30
0907 020270	37,38
0907 030484	33
0911 000478	22,23,42
0933 001544	24
0961 630043	37
0992 016580	12
0992 023560	12
0992 023577	12
0993 904247	40
0995 340617	40
0996 120497	37
0998 881610	5,21,44
0998 881630	6
0999 201114	28
0999 210271	7
0999 220752	24
0999 230573	13
0999 240408	22
9041 100015	5,13,24
9041 100025	3
9041 100030	24
9041 100035	24
9041 100203	24,40
9081 200303	40
9081 200500	40
9081 500010	40
9081 500051	40
9122 200161	1
9122 322200	4
9126 002501	37
9126 100050	7
9126 102520	5,20
9126 102530	6
9126 102540	5,6,20
9126 108120	7,14
9126 116180	6
9129 024235	3
9130 104070	34
9130 221100	2
9130 500060	33
9130 500090	33
9130 500750	34
9190 100155	26,27,29,30
9190 400120	20
9199 000004	23
9201 013797	41
9201 111257	14
9201 113297	34
9201 113697	37,38,44
9201 113777	33
9201 250027	37
9202 001658	13
9202 001678	3,15
9202 002057	5,6,21,44
9202 002063	24
9202 002067	6,24
9202 002077	25,31,42,43
9202 002078	3,20
9202 002087	21
9202 002097	20,31
9202 002098	4,6,8,20
9202 002497	13
9202 002877	42
9202 002888	20
9202 002917	37
9202 002918	5
9202 002927	8,39
9202 003027	38
9202 003187	28
9202 003738	25
9202 012040	7
9202 022078	14
9202 022497	34
9202 100254	7
9202 100537	7
9202 100957	28
9202 150317	14
9202 150367	24
9203 003032	7
9203 003077	42
9203 003097	22,23,42
9203 003107	44
9203 003157	42
9203 100002	16,17,18,19,22,23
9203 211830	12
9203 312412	3
9203 313022	7
9203 313047	42
9203 361828	14
9204 001257	29,30
9204 001767	30
9204 101657	5
9204 101677	29
9204 200447	22
9204 200517	22,23,42,44
9204 201067	15,22,23
9204 201647	16,17,18,19,25,28
9204 201657	3,34
9204 201667	3,15,22,23,24,44
9204 201697	24
9204 201698	40
9204 201727	9,14
9204 202037	43
9204 202067	43
9204 211997	2,5,20,25,26, 27,41
9204 212057	25,28,41
9204 301467	23
9204 301487	15
9204 302217	11,20,21
9204 431657	17,19
9205 101827	3
9205 101868	14
9205 102148	7,14
9205 102158	13,14
9205 102168	7,13
9205 102303	5
9205 102450	7
9205 102467	1,2,4,5,6,7,8,11, 13,14,20,28
9205 102477	2,3,5,9,12,16, 18,20

Teile-Nr./Part-No.	Tafel/Table
9205 102787	41
9205 121888	14
9206 100637	24
9206 200087	37,38
9207 170227	33,34,35,36,37, 38,43
9207 170437	25,31,40,43
9207 170847	33,37,38
9207 170857	34,36,37,38
9207 171057	35,36
9217 300507	16,17,18,19
9217 300517	7
9225 201240	14
9225 201750	3
9225 201770	16,17,18,19,25,31
9225 201790	24
9231 000377	13
9231 000387	8
9231 011137	41
9231 110037	15,44
9231 110057	24
9231 110127	37
9231 110137	37,38,44
9234 000067	20
9234 000087	28
9301 102203	5
9301 102821	29,30
9302 000100	24
9305 100350	16,17
9305 100370	18,19
9330 000067	14,16,17,18,19
9330 000087	3,4,6,16,17,18,19, 20,34,42
9330 000088	40,43
9330 000097	2,41,43
9330 000107	34,43
9330 000127	28,36,37,38,44
9330 000177	40
9330 200107	13
9330 200117	28
9330 300027	33
9330 700107	26,27
9330 900117	28,35,36,37,38
9330 900127	41
9330 900137	36
9332 500137	16,17,,18,19
9333 000090	28
9334 001150	14
9334 001170	7
9334 001630	3,4,5,15,20,28
9334 001640	4
9352 000163	6
9352 600118	37,38
9353 000280	2
9353 000320	2
9353 000470	1,2
9354 010210	2
9354 400800	24
9354 401310	7
9357 000060	4
9357 000070	5,9,10,11,15,20, 28,44
9357 000080	16,18,20
9357 000090	4,5,7
9357 000100	9,20,28
9357 000129	5,20
9357 200056	37
9357 200106	37
9380 521220	41
9401 000140	28
9700 100094	11
9700 100100	20,21
9700 100103	10,44
9710 061200	22,23,42,44
9710 900011	22
9710 900031	22,23,42,44
9710 900037	22,23
9710 920012	22,23,42,44
9710 982003	22,23,44
9710 982005	44
9731 001035	24
9731 002001	39
9731 005004	10,11,17,19,20, 21,22,23,42,44
9731 007035	3,24
9740 000607	26,27
9742 300190	11
9742 300195	10,44
9742 340010	14
9780 000108	39
9790 000220	42
9790 010010	14,19,44
9790 200000	22,23,44
9790 200001	44
9790 201000	22,23
9790 201001	41,44
9800 110002 A	32
9800 110002 D	32
9800 130104 R	34
9800 130105	34
9800 330009	34
9800 330010	34
9800 330012	34
9800 331104	34
9805 791113	34
9815 301009	23
9815 301079	23
9815 301081	23
9815 301090	23
9815 301091	23
9815 301096	23
9815 310008	23
9815 580001	33
9822 510003	31
9822 510013	31
9822 610000	31
9822 642027	31
9825 190400	33
9825 190502	33
9825 810302	31
9825 810401	40,43
9830 501010	22,23
9840 104001	25,31,43
9840 120001	33,34
9840 120003	11,25,31,40,43
9840 120025	11,34,44
9840 120026	25,31,43,44
9840 120027	24
9840 120030	40
9840 120060	33,34
9840 120104	24
9840 120105	21,24
9840 121001	11,25,31,40,42,43
9840 121002	44
9840 123003	11,25,31,33,34, 40,43
9840 130007	24
9840 132015	25,31,43
9840 133012	25,31,40,43
9840 133013	25,31,43
9840 135012	25,31,40,43
9850 001083	40,43
9850 001089	40,43
9850 867000	22,23
9850 867001	24
9870 001003	33
9870 001004	33
9870 001112	11
9870 001113	40
9870 367003	22,23,42
9870 767019	34
9870 867000	34
9870 867009	44
9880 001001	34
9880 669002	34
9880 669003	34
9880 669004	34
9880 669005	34
9880 867100	31

Teile-Nr./Part-No.	Tafel/Table	Teile-Nr./Part-No.	Tafel/Table	Teile-Nr./Part-No.	Tafel/Table	Teile-Nr./Part-No.	Tafel/Table	Teile-Nr./Part-No.	Tafel/Table
9880 867101	23								
9880 867102	25,43								
9880 867103	43								
9880 867105	11								
MG43 000062	35,36,37,38								
MG43 000401	38								
MG43 000403	37								
MG43 000410	33								
MG43 000484	34								
MG43 002510	37								
MG53 002501	35,36,37,38								
MG53 002521	44								
MG53 007511	35								
MG53 007921	39								
MG53 007922	39								
MG55 000501	35								
MG55 000502	36								
MG55 007915	36								
MG56 000505	37,38								
MG56 002001	37								
MG56 002002	37								
MG56 002003	37								
MG56 002005	37,38								
MG56 002010	38								
MG56 007501	37,38								
MG56 007503	37								
N800 075013	42								
N800 080003	42								
N800 080004	42								
Z126 000151	37								
Z132 001452	42								

E1/6
E2/9

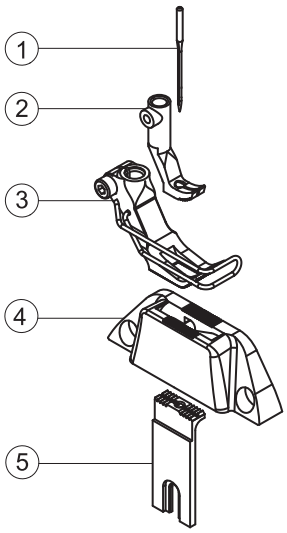

E7/6

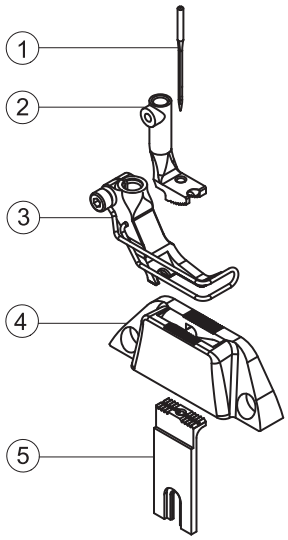

E14/6

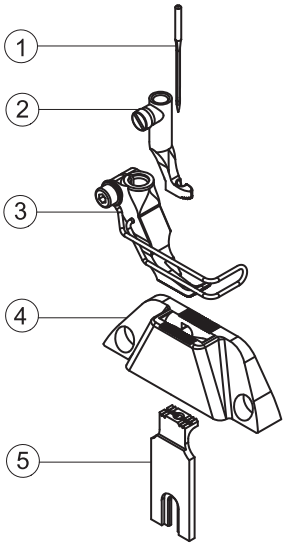

E16/6

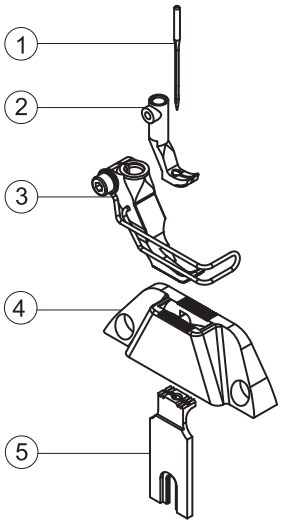

E50/6

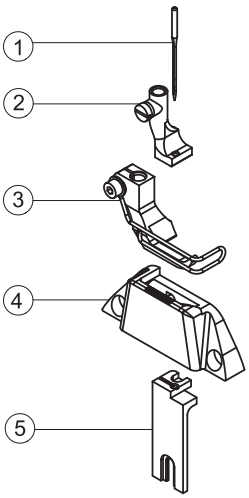

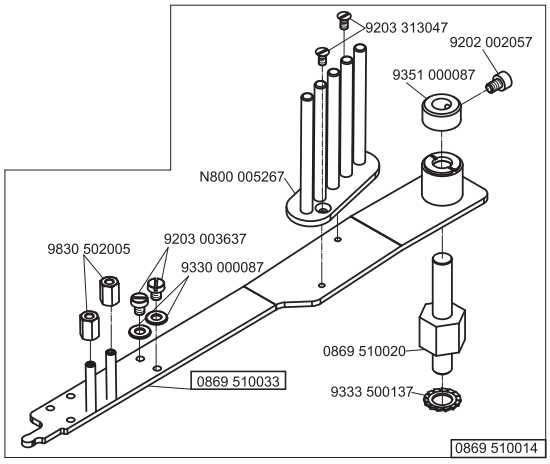

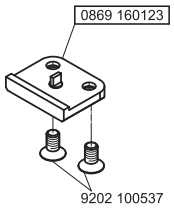

= Änderung / Modification

E21/6/6

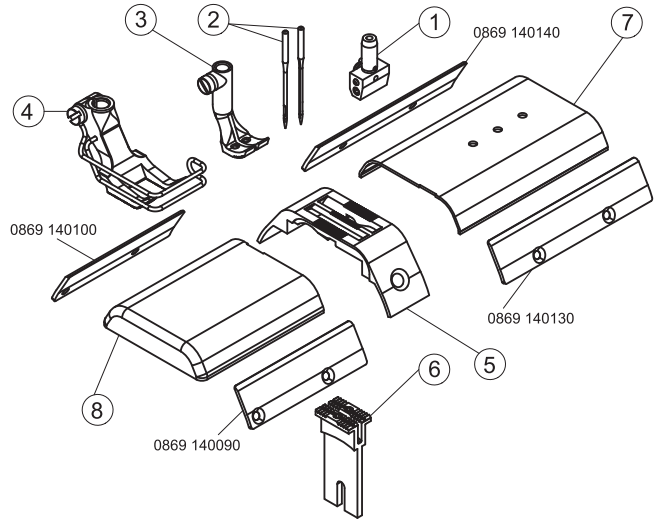

E21/8/6

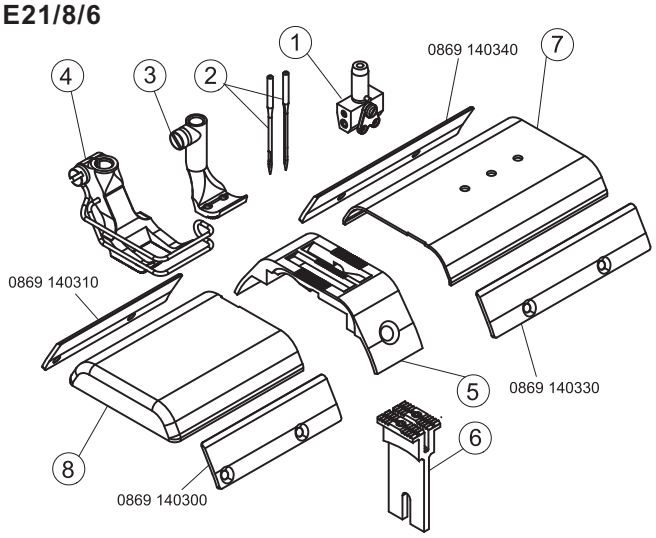

E21/10/6

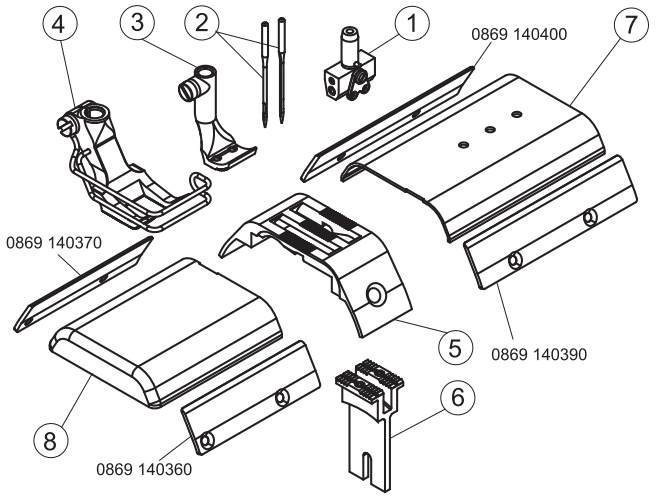

E21/12/6

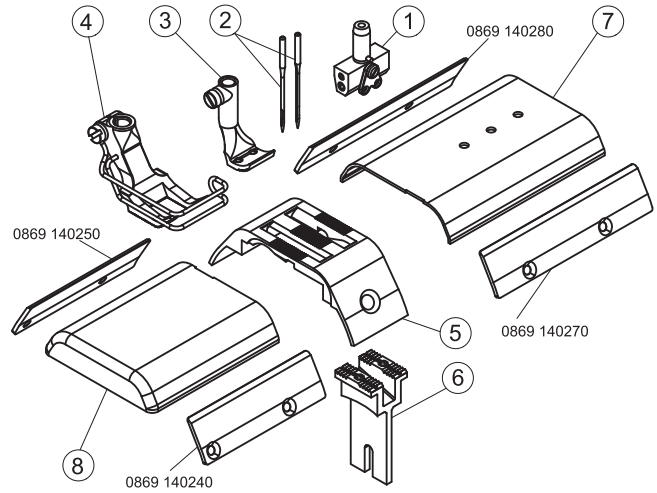

E21/14/6

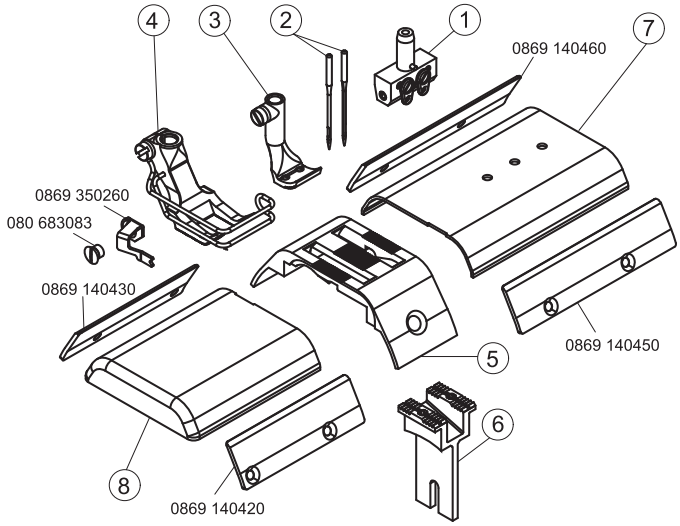

= Änderung / Modification

E-Nr. E-No. / Abb.-Nr. Fig.No.	Für Unterklasse / For Subclass / Verwendungszweck / Use	Material No. / Material Nr.	Stichplatte / Throat plate ④	Schieber, links / Slide, left	Schieber, rechts / Slide, right	Transporteur / Feed dog ⑤				Presserfuß / Presser foot ③			Transp. Fuß / Feeding foot ②						
			Stichplatte / Throat plate	Schieber, links / Slide, left	Schieber, rechts / Slide, right	Stichlochgröße / Stitch hole size mm	Sägeverzahnt / Serrated mm	Säge-schrägverzahnt / Serrated, oblique mm	Kreuzverzahnt / Cross toothed mm	Drückerfuß / Presser foot	Unverzahnt / Non toothed	Hüpferfuß, kreuzverz. / Skipping f., cross toothed	Ausgleichfuß / Compensating foot	Kreuzverzahnt / Cross toothed mm	Unverzahnt / Non toothed	Stichplattehalter/Throat plate holder	Trägerblech/Carrier plate	Nadelhalter/ Needle holder	Nadelsystem / -dicke / Needle system / -size ①
E1/6	-180020; -180122; -180322 Näheinrichtung, Nadelstärke Nm 110-140, Stichlänge max. 6 mm, für mittelschweres Nähgut, Transporteurbreite 6 mm. Sewing equipment, needle size Nm 110-140, stitch length max. 6 mm, for medium weight material, width feeder 6 mm.	0869 E00106	0869 200010			∅ 2,5	0869 210010			0367 220983					0067 220633				134-35/130
E7/6	-180020; -180122; -180322 Näheinrichtung für Kederarbeiten, Kedernut 5 mm, Nadelstärke Nm 110-140, Stichlänge max. 6 mm, für mittelschweres Nähgut, Transporteurbreite 6 mm. Sewing equipment for welt attaching operations, welt groove 5 mm, needle size Nm 110-140, stitch length max. 6 mm, for medium weight material, width feeder 6 mm.	0869 E00706	0869 200010			∅ 2,5	0869 210010			0869 220033					0067 220683				134-35/130
E14/6	-180020; -180122; -180322 Näheinrichtung für Kantennäharbeiten ab 1 mm rechts der Nadel, Nadelstärke Nm 110-140, Stichlänge max. 6 mm, für mittelschweres Nähgut, Transporteurbreite 6 mm. Sewing equipment for stitching on edges, from 1 mm on the right from the needle, needle size Nm 110-140, stitch length max. 6 mm, for medium weight material, width feeder 6 mm.	0869 E01406	0869 200040			∅ 2,5	0869 210040			0659 220033					0069 221143				134-35/130
E16/6	-180020; -180122; -180322 Näheinrichtung für Kantennäharbeiten, enge Radien mit kurzem Transporteur, Nadelstärke Nm 110-140, Stichlänge max. 6 mm, für mittelschweres Nähgut, Transporteurbreite 6 mm. Sewing equipment for stitching on edges, for thin radius with short feeder, needle size Nm 110-140, stitch length max. 6 mm, for medium weight material, width feeder 6 mm.	0869 E01606	0869 200040			∅ 2,5	0869 210040			0659 220013					0067 220633				134-35/130
E2/9	-180020; -180122; -180322 Näheinrichtung für Kantennäharbeiten, Nadelstärke Nm 110-140, Stichlänge max. 9 mm, für mittelschweres Nähgut, Transporteurbreite 8 mm. Sewing equipment for stitching on edges, needle size Nm 110-140, stitch length max. 9 mm, for medium weight material, width feeder 8 mm.	0869 E00209	0869 200050			∅ 2,5	0869 210050			0467220043					0467 220013				134-35/130
E50/6	-180020; -180122; -180322 Näheinrichtung zum Einfassen, Nadelstärke Nm 110-140, Stichlänge max. 6 mm, für mittelschweres Nähgut. Sewing equipment for facing, needle size Nm 100-140, stitch length max. 6 mm, for medium weight material.	0869 E05006	0869 200030			∅ 2,5	0869 210030			0869 220013					0869 220023				134-35/130

= Änderung / Modification

E-Nr. E-No. Abb.-Nr. Fig.No.	Für Unterklasse / For Subclass Verwendungszweck / Use	Material No. / Material Nr.	Stichplatte Throat plate ⑤ Stichplatte / Throat plate	⑧ Schieber, links / Slide, left	⑦ Schieber, rechts / Slide, right	Transporteur Feed dog ⑥ Stichlochgröße / Stitch hole size mm	Sägeverzahnt / Serrated mm	Säge-schrägverzahnt / Serrated, oblique mm	Kreuzverzahnt / Cross toothed mm	Presserfuß Presser foot ④ Drückerfuß / Presser foot	Unverzahnt / Non toothed	Hüpferfuß, kreuzverz. / Skipping f., cross toothed	Transp. Fuß Feeding foot ③ Ausgleichfuß / Compensating foot	Kreuzverzahnt / Cross toothed mm	Unverzahnt / Non toothed	Nadelabstand / Needle distance	① Nadelhalter/ Needle holder	② Nadelsystem / -dicke / Needle system / -size
E21/6/6	-280020; -280122; -280322 Näheinrichtung, Nadelabstand 6 mm, Nadelstärke Nm 110-140, Stichlänge max. 6 mm, für mittelschweres Nähgut. Sewing equipmen, needle gauge 6 mm, needle size Nm 110-140, stitch length max. 6 mm, for medium weight material.	0869 E02106 6	0869 200020	0869 140080	0869 140150	2,2 x 3,2	0869 210020			0367 222093					0067 222343	6	0867 230134	134-35/130
E21/8/6	-280020; -280122; -280322 Näheinrichtung, Nadelabstand 8 mm, Nadelstärke Nm 110-140, Stichlänge max. 6 mm, für mittelschweres Nähgut. Sewing equipmen, needle gauge 8 mm, needle size Nm 110-140, stitch length max. 6 mm, for medium weight material.	0869 E02106 8	0869 200060	0869 140320	0869 140350	2,2 x 3,2	0869 210060			0367 222103					0067 222353	8	0867 230144	134-35/130
E21/10/6	-280020; -280122; -280322 Näheinrichtung, Nadelabstand 10 mm, Nadelstärke Nm 110-140, Stichlänge max. 6 mm, für mittelschweres Nähgut. Sewing equipmen, needle gauge 10 mm, needle size Nm 110-140, stitch length max. 6 mm, for medium weight material.	0869 E02106 10	0869 200070	0869 140380	0869 140410	2,2 x 3,2	0869 210070			0367 222013					0067 222383	10	0867 230154	134-35/130
E21/12/6	-280020; -280122; -280322 Näheinrichtung, Nadelabstand 12 mm, Nadelstärke Nm 110-140, Stichlänge max. 6 mm, für mittelschweres Nähgut. Sewing equipmen, needle gauge 12 mm, needle size Nm 110-140, stitch length max. 6 mm, for medium weight material.	0869 E02106 12	0869 200080	0869 140260	0869 140290	2,2 x 3,2	0869 210080			0367 222313					0067 222393	12	0867 230164	134-35/130
E21/14/6	-280020; -280122; -280322 Näheinrichtung, Nadelabstand 14 mm, Nadelstärke Nm 110-140, Stichlänge max. 6 mm, für mittelschweres Nähgut. Sewing equipmen, needle gauge 14 mm, needle size Nm 110-140, stitch length max. 6 mm, for medium weight material.	0869 E02106 14	0869 200090	0869 140440	0869 140470	2,2 x 3,2	0869 210090			0367 222323					0067 222413	14	0867 230174	134-35/130

= Änderung / Modification

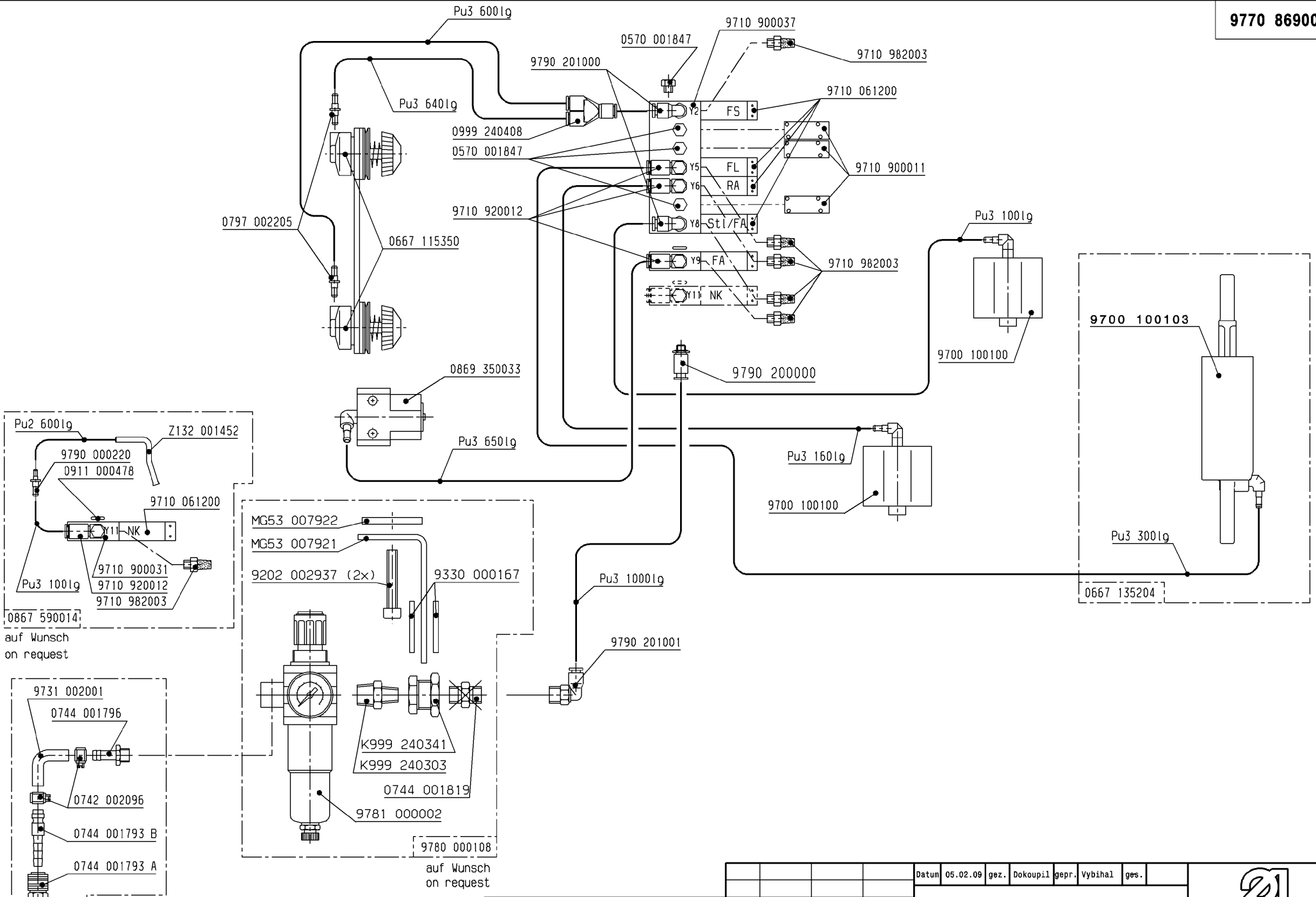

Schlauch Hose	Teile-Nr. (Meterware) Part-No. (Yarded goods)
PU2	0699 979265
PU3	9731 005004

Änd.	Datum	gez.	gepr.

Datum	05.02.09	gez.	Dokoupil	gepr.	Vybihal	ges.

Pneu.-Geräteplan für
Pneu.-Elements-Plan for
0869-180122
und 0869-280122

DÜRKOPP ADLER AG

9770 869001

Blatt 1 | Blattz. 2

Schutzvermerk
ISO 16016 beachten

DIN
A3

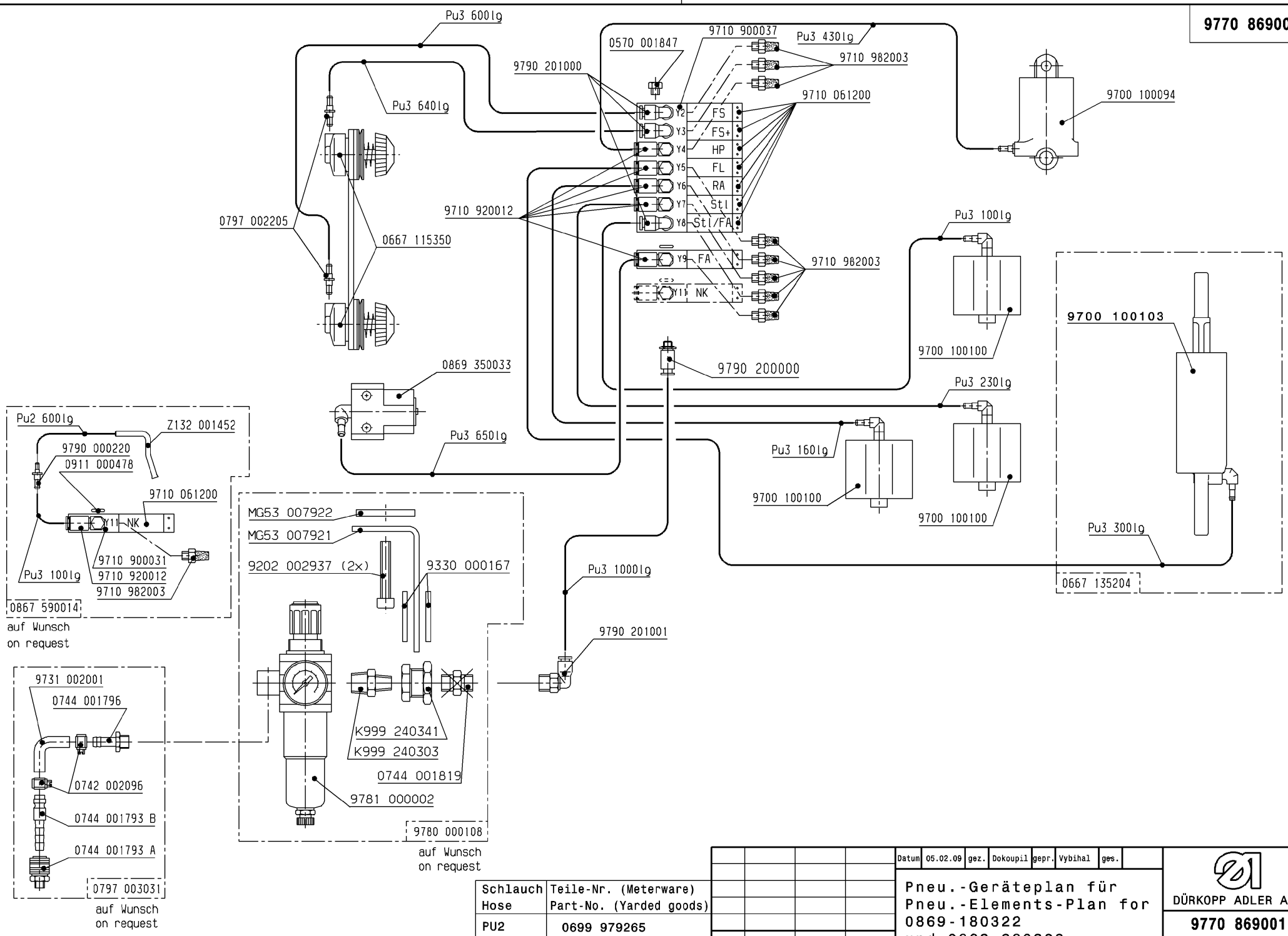

Schlauch Hose	Teile-Nr. (Meterware) Part-No. (Yarded goods)
PU2	0699 979265
PU3	9731 005004

Änd.	Datum	gez.	gepr.

Datum	05.02.09	gez.	Dokoupil	gepr.	Vybihal	ges.	

Pneu.-Geräteplan für
Pneu.-Elements-Plan for
0869-180322
und 0869-280322

DÜRKOPP ADLER AG

9770 869001

Blatt 2 | Blattz. 2

Schutzvermerk
ISO 16016 beachten

DIN A3