DÜRKOPP ADLER AG

Teileliste und Naeheinrichtungen
Parts List and Sewing Equipment

867 Long arm

DÜRKOPP ADLER AG

Postfach 17 03 51, D-33703 Bielefeld • Potsdamer Str. 190, D-33719 Bielefeld
Telefon +49 (0) 5 21/ 9 25-00 • Telefax +49 (0) 5 21/ 9 25 24 35 • www.duerkopp-adler.com

Ausgabe / Edition:	Aenderungsindex		Teile-Nr./Part.-No.:
04/2012	**Rev. index: 00.0**	Printed in Czech Republic	**0791 867822**

Alle Rechte vorbehalten.
Eigentum der Dürkopp Adler AG und urheberrechtlich geschützt. Jede, auch auszugsweise Wiederverwendung dieser Inhalte ist ohne vorheriges schriftliches Einverständnis der Dürkopp Adler AG verboten.

All rights reserved.
Property of Dürkopp Adler AG and copyrighted. Reproduction or publication of the content in any manner, even in extracts, without prior written permission of Dürkopp Adler AG, is prohibited.

Copyright © *Dürkopp Adler AG - 2012*

867 Long arm

Inhaltsverzeichnis	Tafel / Table	Contents
Armwelle	1	Upper shaft
Antrieb Arm- und Unterwelle, Rastkupplung	2	Upper and bottom shaft drive, Safety clutch
Fadenhebel	3	Thread lever
Antrieb Nadeltransport	4	Needle feed drive
Alternierender Obertransport	5	Alternating foot top feed
Antrieb Untertransport	6	Bottom feed drive
Transporteurhub	7	Bottom feed
Fusslueftung	8	Presser foot lift hand lever
Fusslueftung mech.	9	Presser foot lift knee lever
Fusslueftung pneu.	10	Presser foot lift pneumatic
Hubverstellung	11	Skipping foot lift pneumatic
Grosser Greifer mit Spule	12	Large hook with bobbin
Uebergrosser Greifer mit Spule	13	Oversized hook with bobbin
Uebergrosser Greifer	14	Oversized hook
Greiferlager rechts	15	Hook case right
Greiferlager links	16	Hook case left
Fadenabschneider	17	Thread trimmer
Spuler	18	Winder
Spannungsplatte Einnadel mech.	19	Tension plate 1 needle mech.
Spannungsplatte Einnadel pneu.	20	Tension plate 1 needle pneu.
Spannungsplatte Einnadel pneu.	21	Tension plate 1 needle, pneu.
Spannungsplatte Zweinadel mech.	22	Tension plate 2 needles mech.
Spannungsplatte Zweinadel pneu.	23	Tension plate 2 needles pneu.
Spannungsplatte Zweinadel pneu.	24	Tension plate 2 needles pneu.
Stichverstellung 1 Stichlaenge, Stichverkuerzung	25	Stitch adjustment 1 stitch length, Stitch reduction
Stichverstellung 2 Stichlaengen, Stichverkuerzung	26	Stitch adjustment 2 stitch lengths, Stitch reduction
Verriegelung, pneu., Stichverkuerzung	27	Backtacking, pneu., Stitch reduction
Verriegelung mech.	28	Backtacking mech.
Magnetventileinheit, Taster	29 - 32	Solenoid valve unit, Push-buttons
Zentralschmierung	33	Central lubrication
Arm, Fadenfuehrung, Integr. Diodennaehleuchte	34	Arm, Thread guide, Sewing light LEDs
Armdeckel ECO	35	Arm cover ECO
Armdeckel CLASSIC	36	Arm cover CLASSIC
Grundplatte	37	Bed plate
Naehleuchte Halogen	38	Sewing lamp halogen
Teilesatz fuer EFKA DC1550/DA321G, Bedienfeld	39	Part set for EFKA DC1550/DA321G, Control panel
Teilesatz fuer EFKA DC 1550	40	Part set for EFKA DC 1550
Gestell	41	Stand
Wartungseinheit	42	Maintenance unit

867 Long arm

Inhaltsverzeichnis	Tafel / Table	Contents
Beipack	43, 44	Accessories
Restfadenwaechter	45	Thread monitor
Elektropneum. Nadelkuehlung von oben, unten	46	Electropneum. needle cooling upper, lower
Integr. Diodennaehleuchte	47	Sewing light LEDs
Netzteil		Power supply
Kantenanschlag		Edge guide
Kantenanschlag		Edge guide
Lineal auf Schieber		Edge guide
Rollenanschlag		Roller stop
Nahtmittenfuehrung schwenkbar		Swivelling seam centre guide
Nahtmittenfuehrung		Seam centre guide
Nahtmittenfuehrung von vorne pneum. schaltbar	48	Electropneum. seam centre guide
Eindiodennaehleuchte	49	Sewing lamp LED
Fuesschenlueftung pneu.,	50	Sewing foot lift pneu.,
Fuesschenlueftung mech.,		Manual foot lift pedal,
Greifer		Hook
Reflexlichtschranke	51	Light barrier
Werkzeug M-Type		Tool kits M-Type
Stichlaengeblockierung	52	Stitch length blocking
Drehzahlregler		Speed regulator
Teilesatz FK		Parts set FK
Index		Index
Stichplattenschieber		Slide
Befestigungsteile fuer Naeheinrichtung		Fastening parts for sewing equip.
Naeheinrichtungen		Sewing equipment
Bauschaltplan		Wiring diagram
Pneu. Geraeteplan		Pneumatic circuit plan

867 Long arm

Einnadel-Maschine
single needle machine

Zweinadel-Maschine
two needle machine

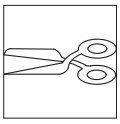

mit Fadenabschneider
with thread trimmer

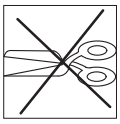

ohne Fadenabschneider
without thread trimmer

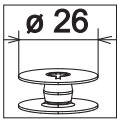

grosser Greifer
large hook

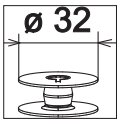

uebergrosser Greifer (XXL)
oversized hook (XXL)

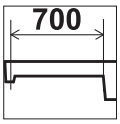

Langarm/long arm

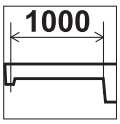

Langarm/long arm

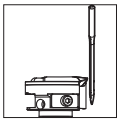

Greifer links der Nadel
hook left of the needle

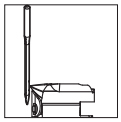

Greifer rechts der Nadel
hook right of the needle

867 Long arm

---

kleben/stick

N nicht einzeln lieferbar/not available as separate part

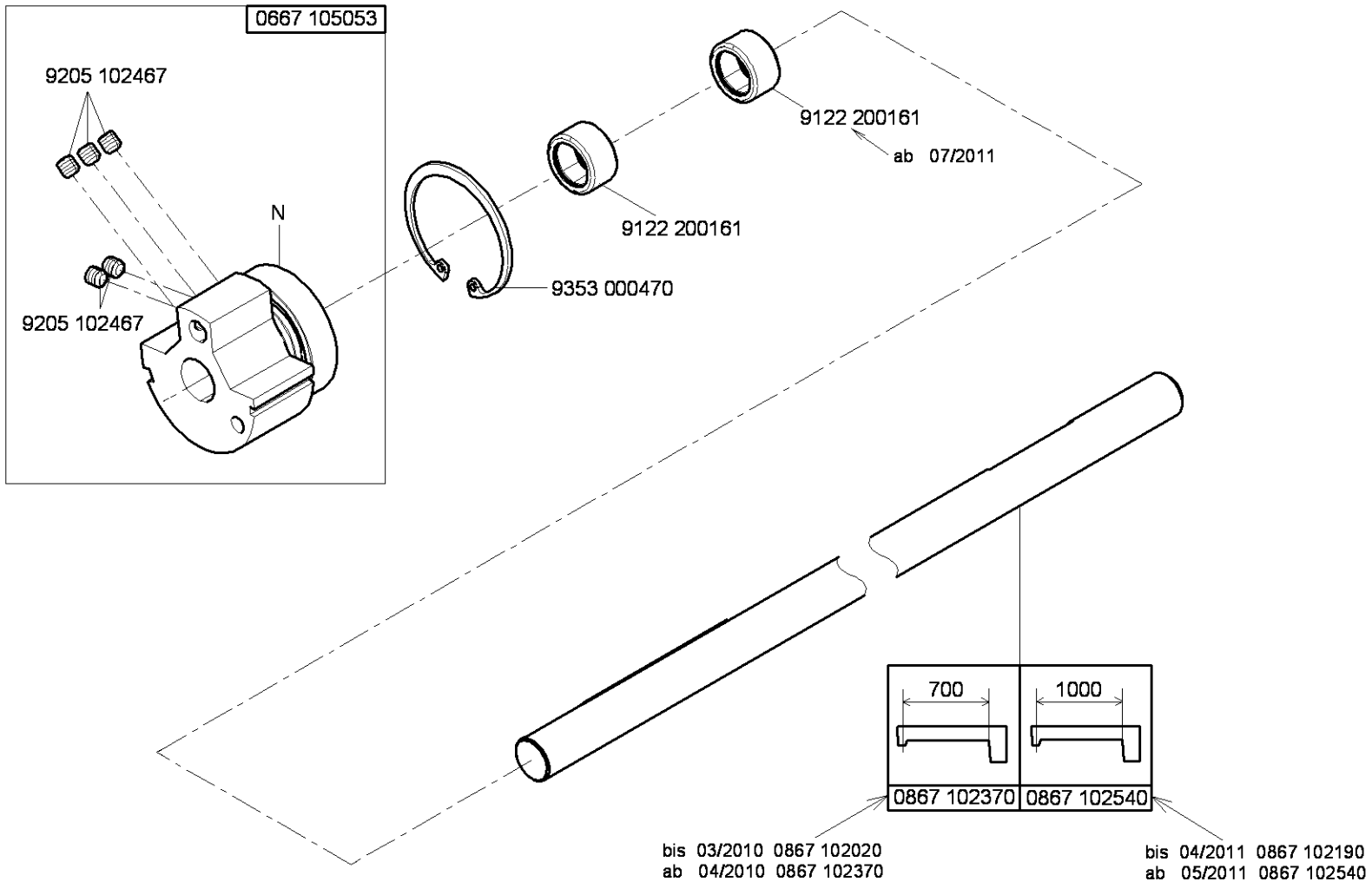

N - nicht als Einzelteil lieferbar
not available as separate part

Cl. 867 Long arm

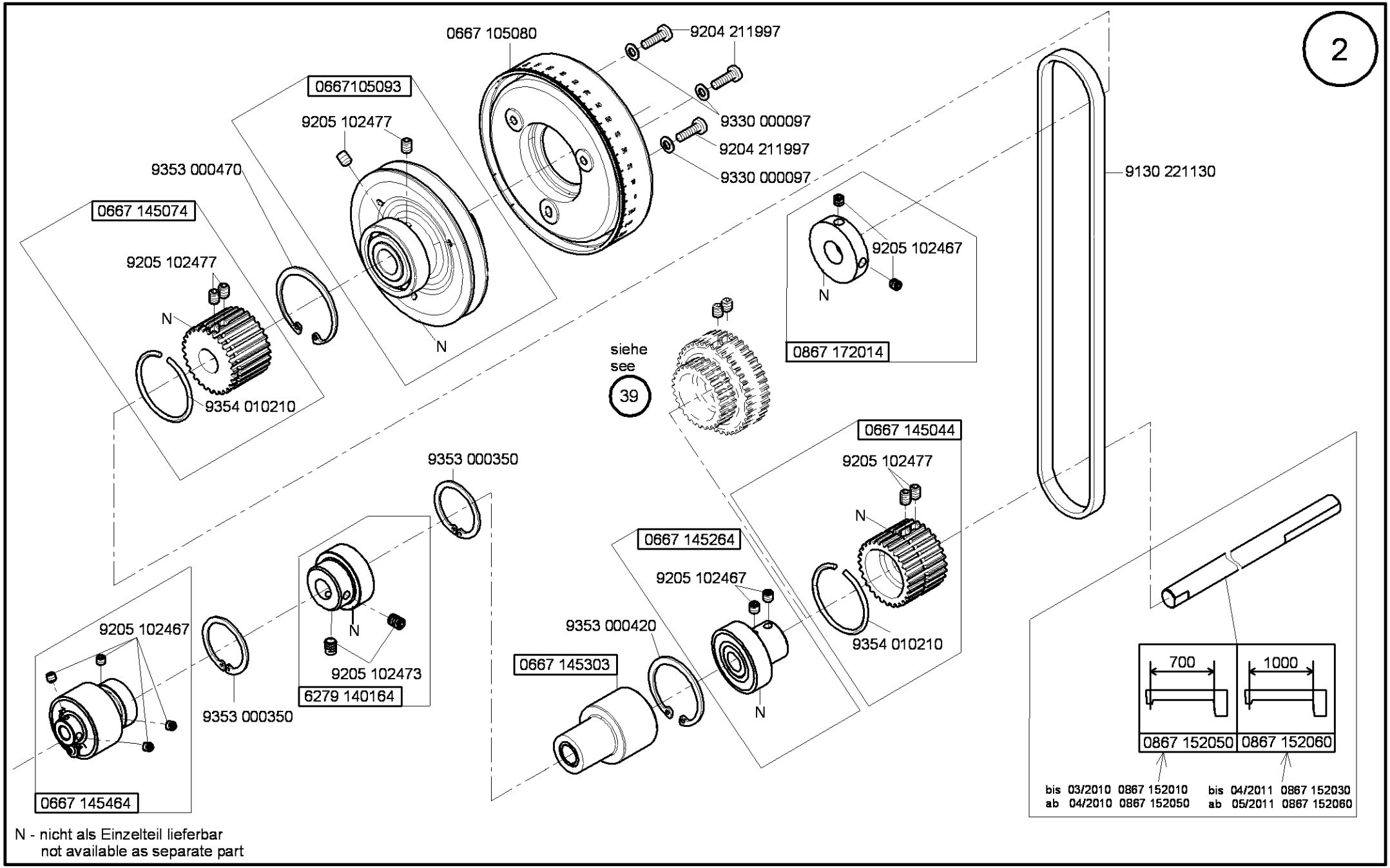

N - nicht als Einzelteil lieferbar
not available as separate part

Cl. 867 Long arm

Ausgabe/Edition 11.2011

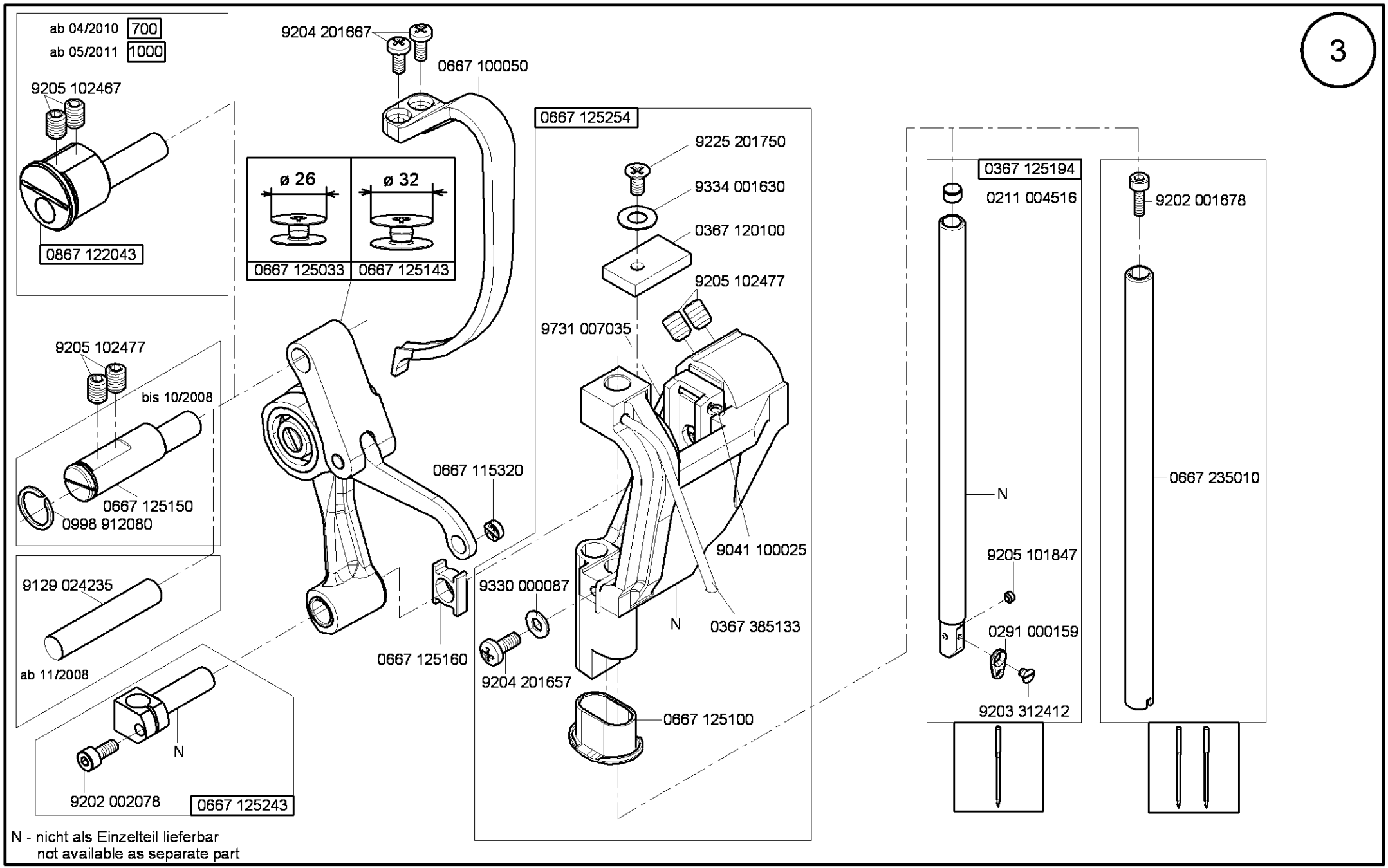

N - nicht als Einzelteil lieferbar
not available as separate part

Cl. 867 Long arm

Ausgabe/Edition 12.2011

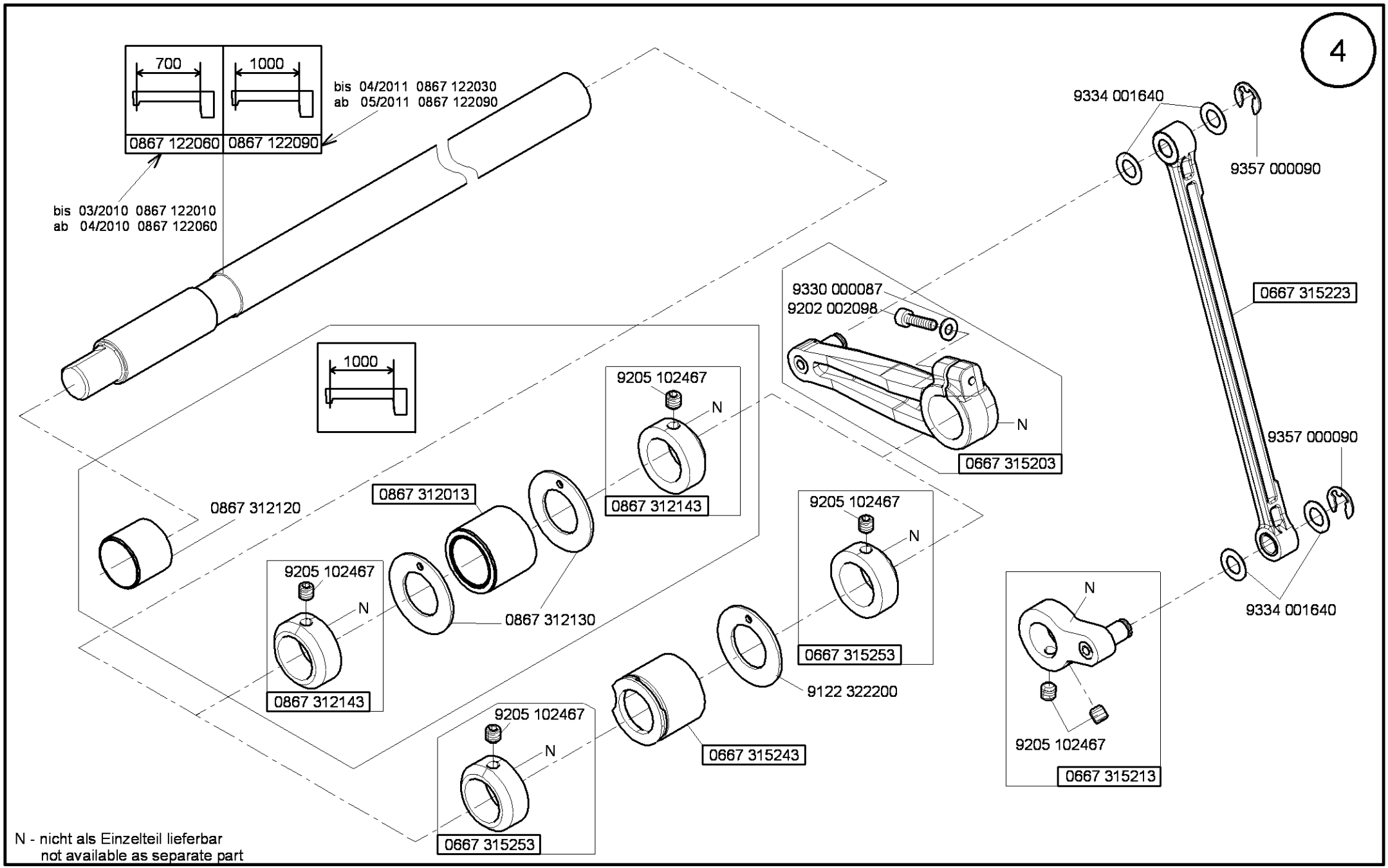

Cl. 867 Long arm

Ausgabe/Edition 5.2011

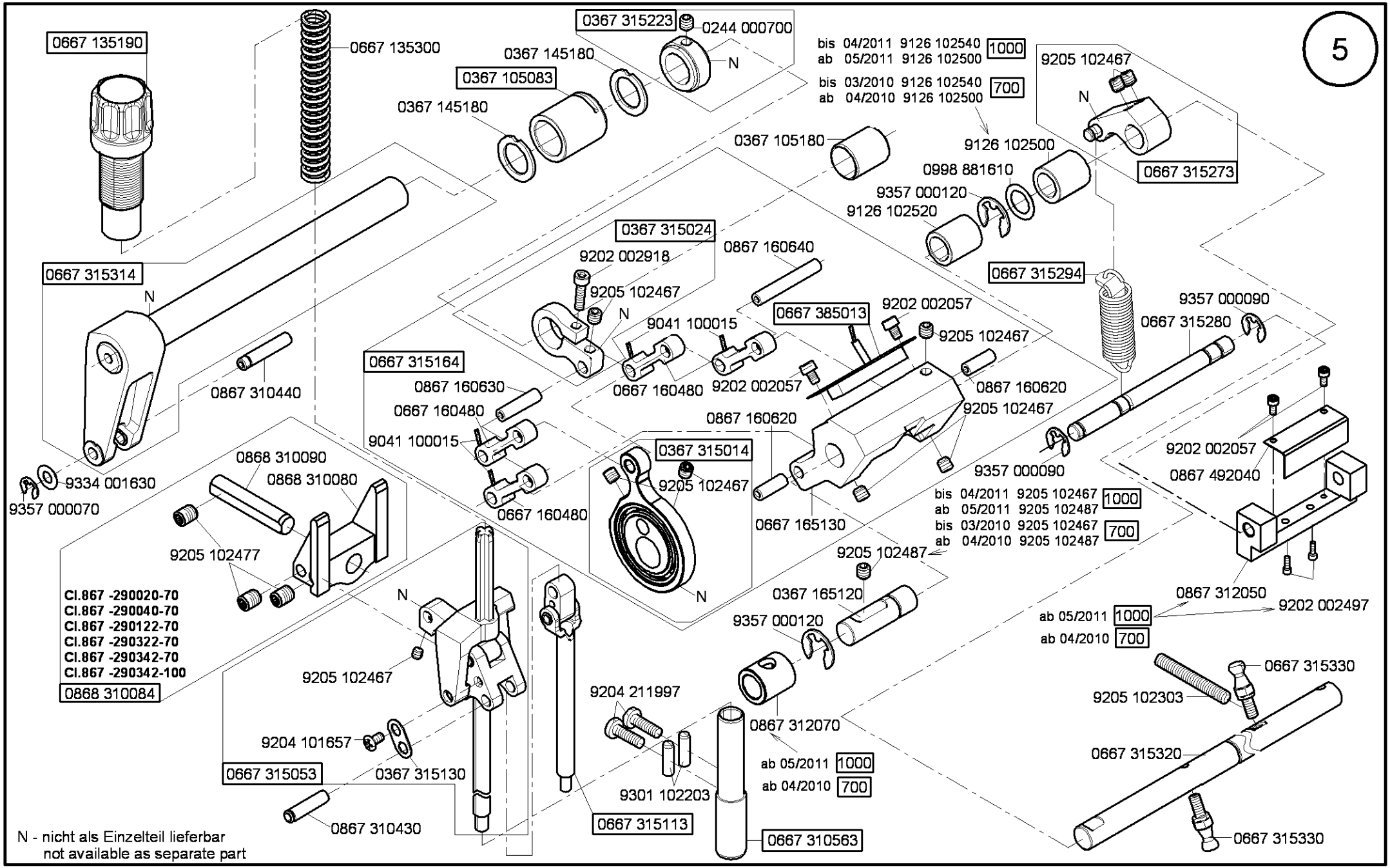

Cl. 867 Long arm

Ausgabe/Edition 5.2011

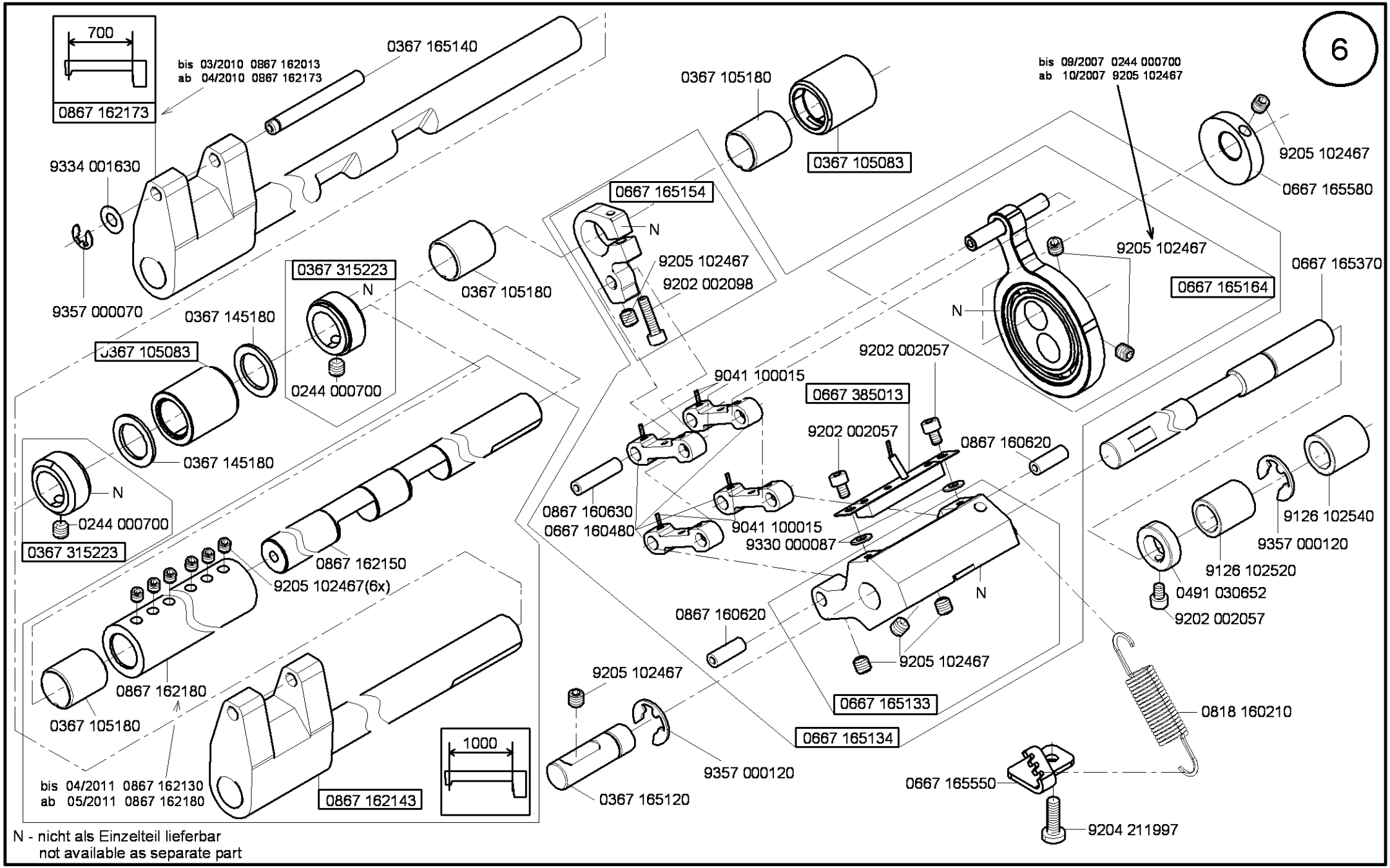

N - nicht als Einzelteil lieferbar
not available as separate part

Cl. 867 Long arm

Ausgabe/Edition 11.2011

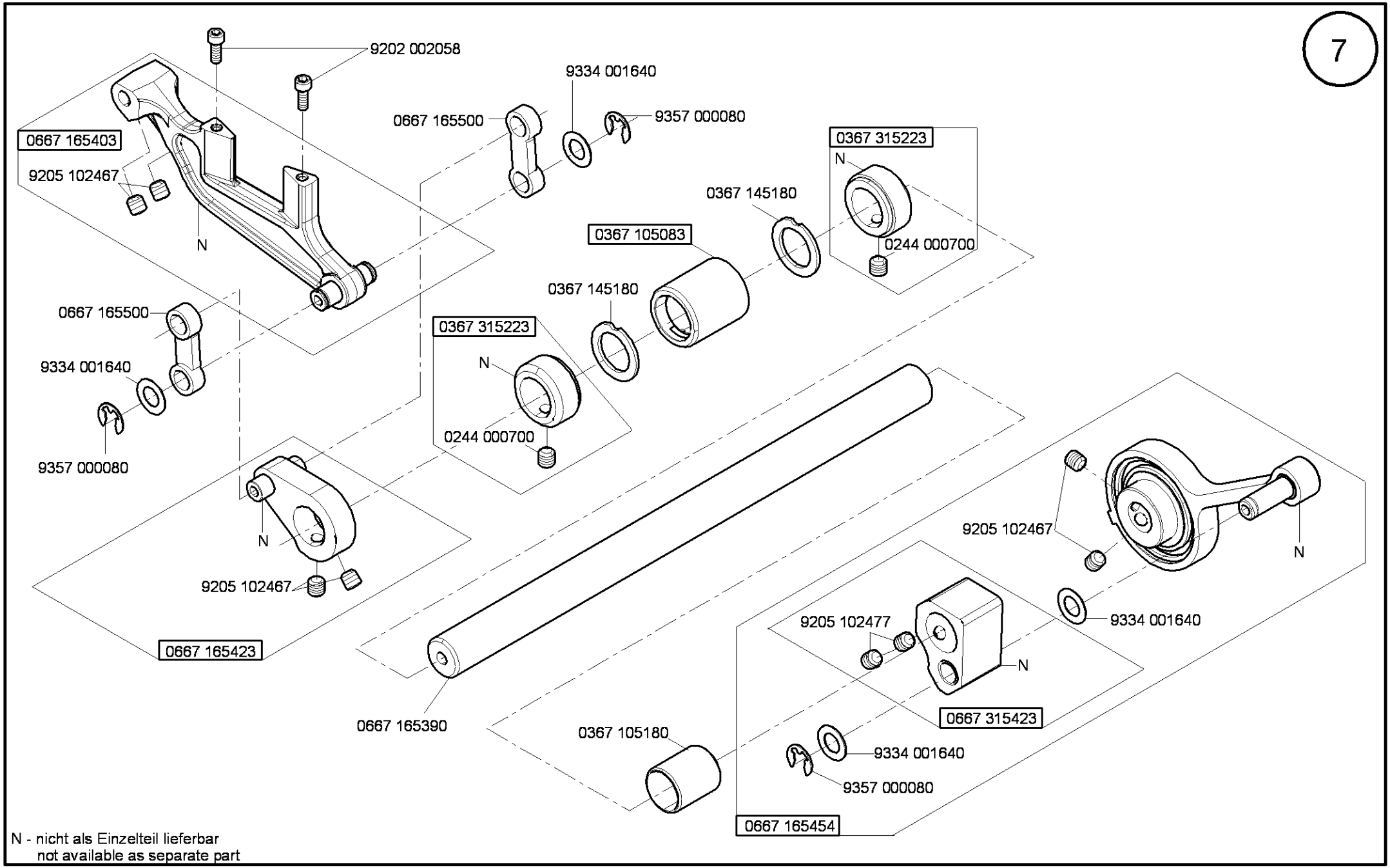

Cl. 867 Long arm

Ausgabe/Edition 5.2011

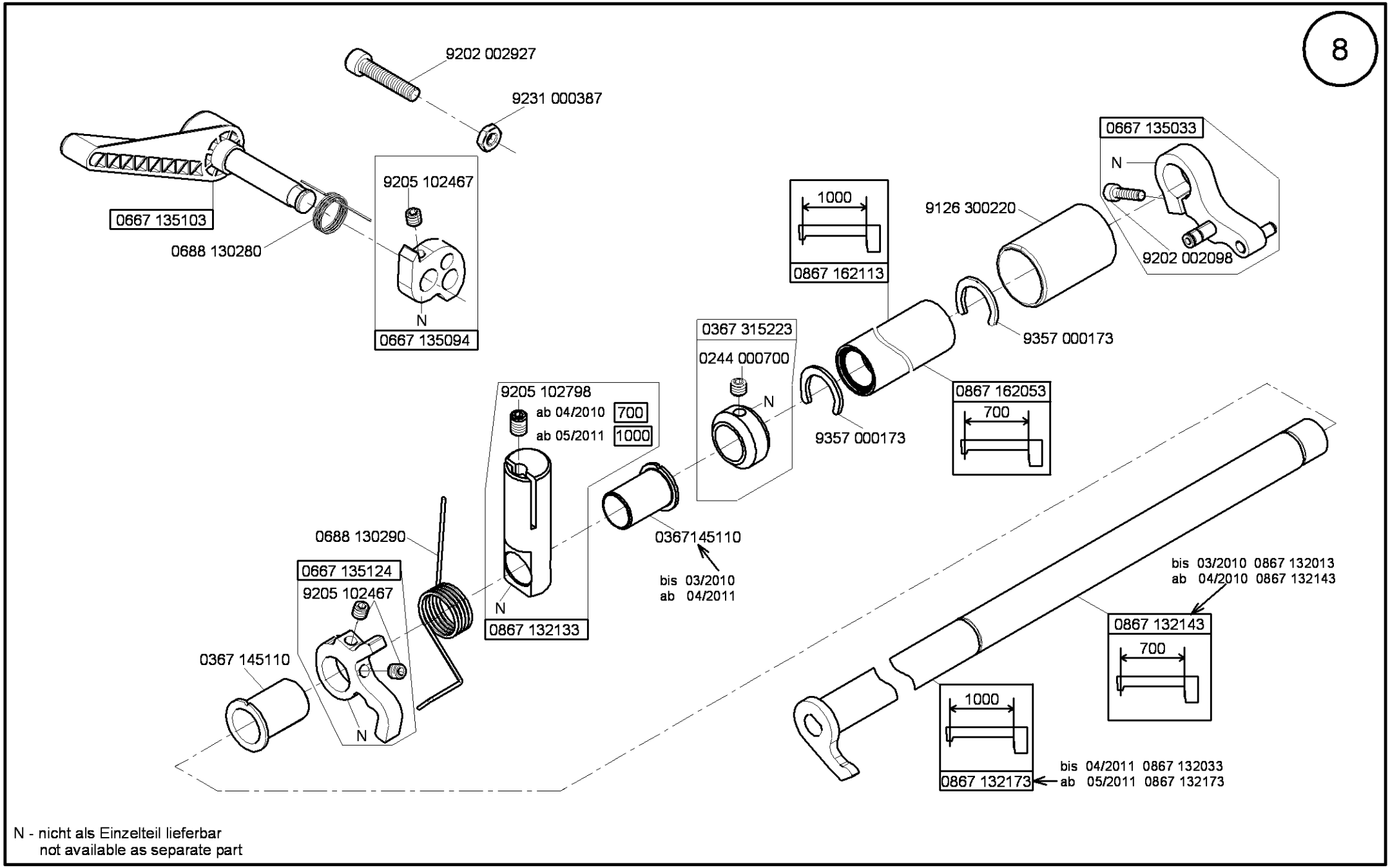

N - nicht als Einzelteil lieferbar
not available as separate part

Cl. 867 Long arm

Ausgabe/Edition 5.2011

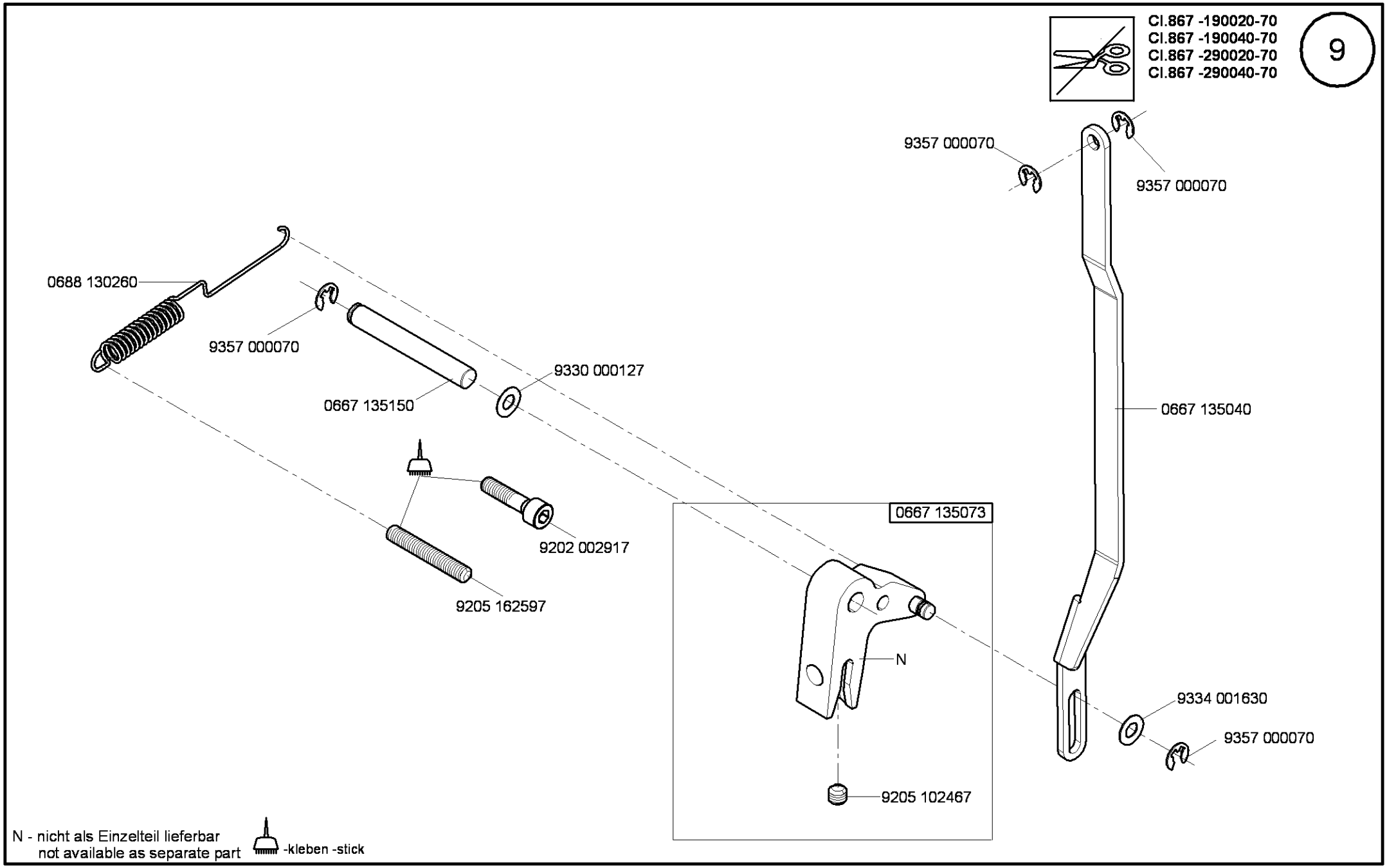

Cl. 867 Long arm

Ausgabe/Edition 5.2011

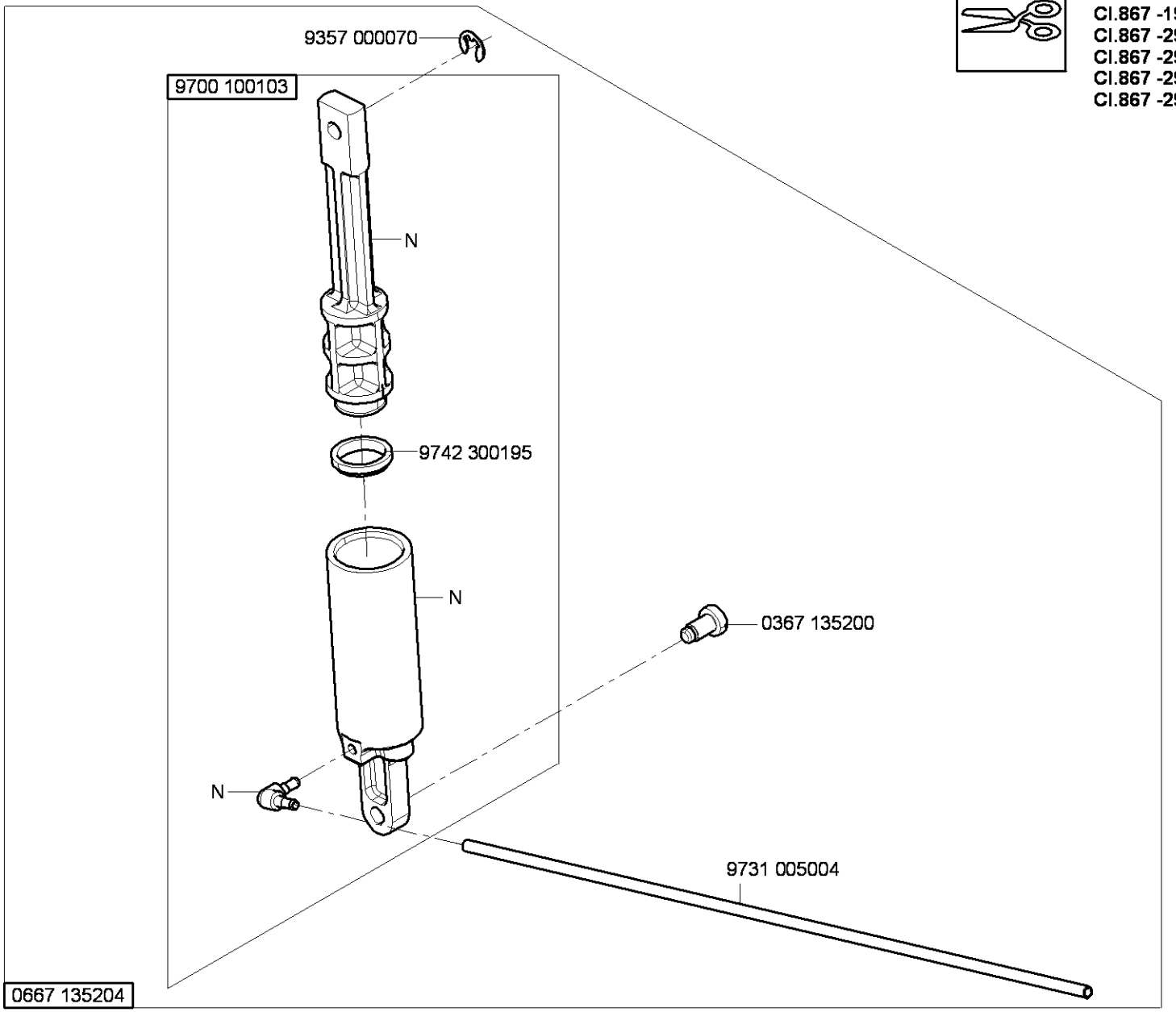

Cl.867 -190122-70
Cl.867 -190322-70
Cl.867 -190342-70
Cl.867 -290122-70
Cl.867 -290322-70
Cl.867 -290342-70
Cl.867 -290342-100

10

N - nicht als Einzelteil lieferbar
not available as separate part

Cl. 867 Long arm

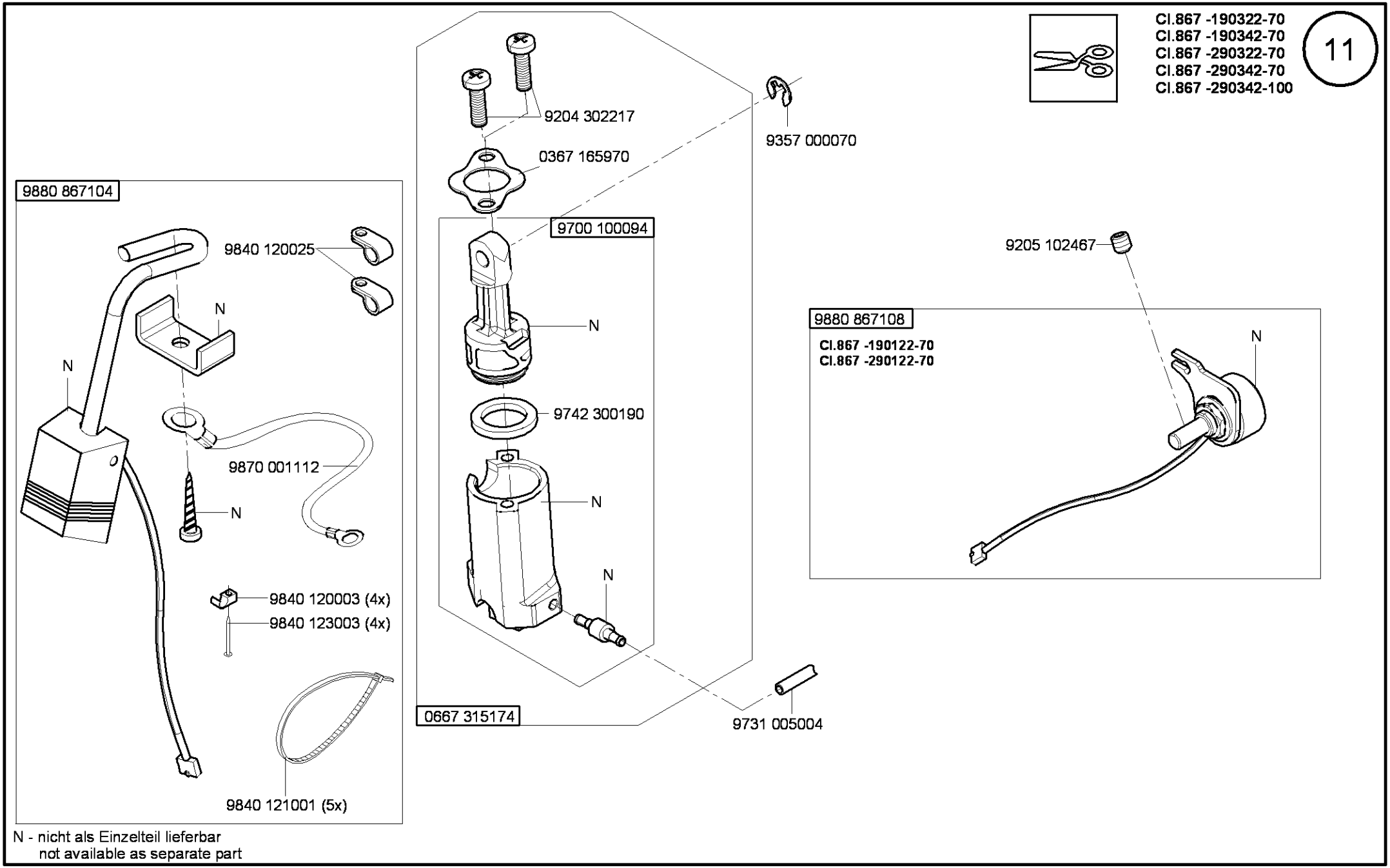

N - nicht als Einzelteil lieferbar
not available as separate part

Cl. 867 Long arm

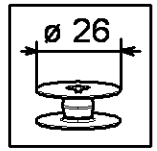

Cl.867 -190020-70
Cl.867 -190122-70
Cl.867 -190322-70
Cl.867 -290020-70
Cl.867 -290122-70
Cl.867 -290322-70

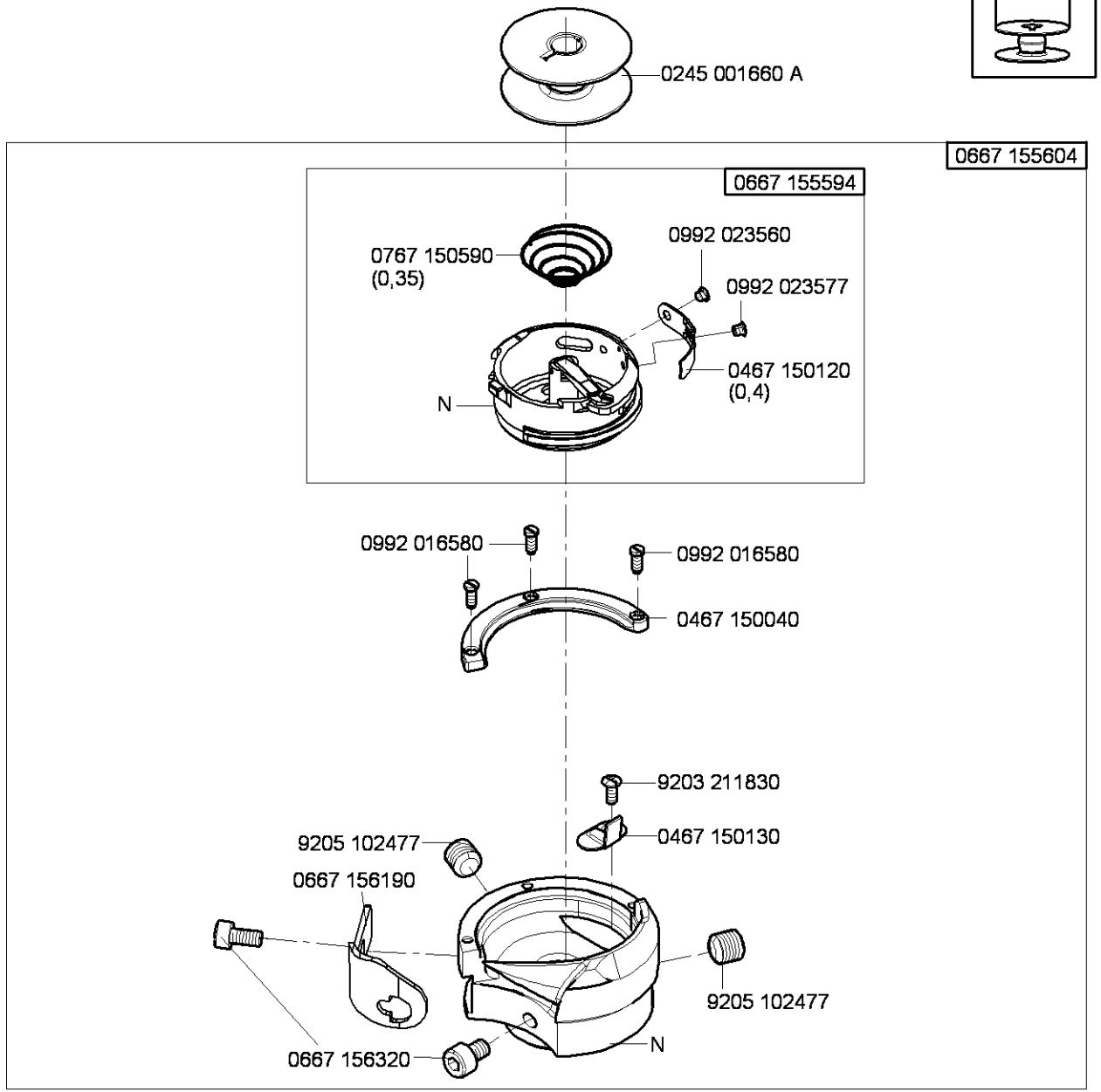

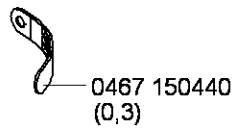

auf Wunsch
on request

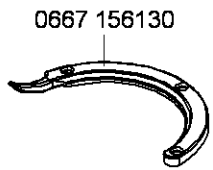

auf Wunsch
on request

alte Version bis 10.2006
old version until 10.2006

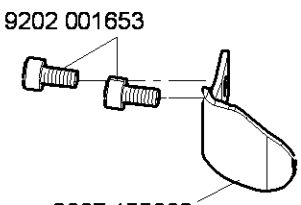

N - nicht als Einzelteil lieferbar
not available as separate part

Cl. 867 Long arm

Ausgabe/Edition 5.2011

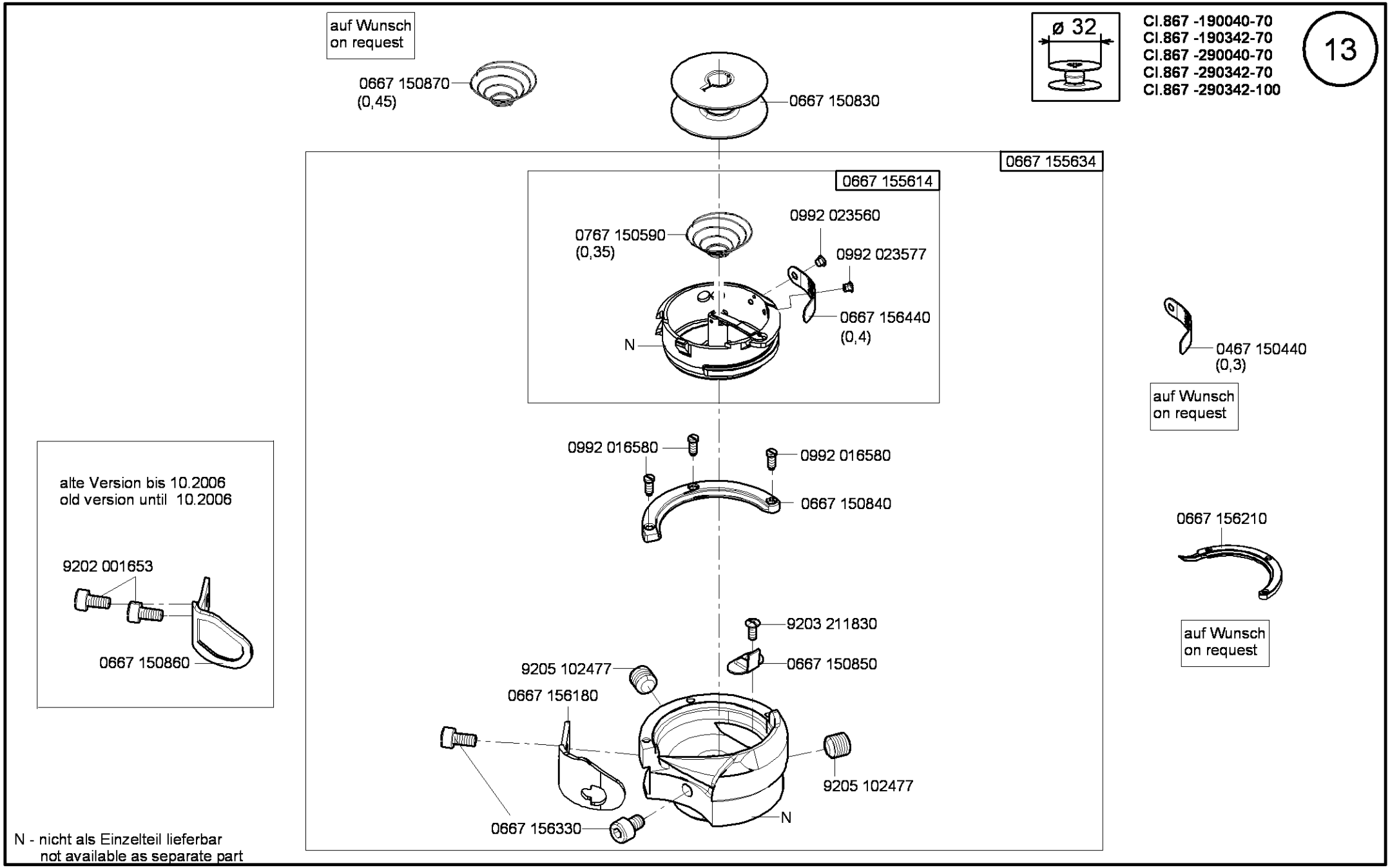

Cl. 867 Long arm

Ausgabe/Edition 5.2010

auf Wunsch
on request

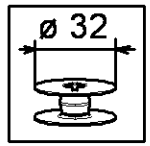

Cl.867 -290342-100

DLC - beschichtet für minimale ölschmierung
DLC - coated for minimal lubrication

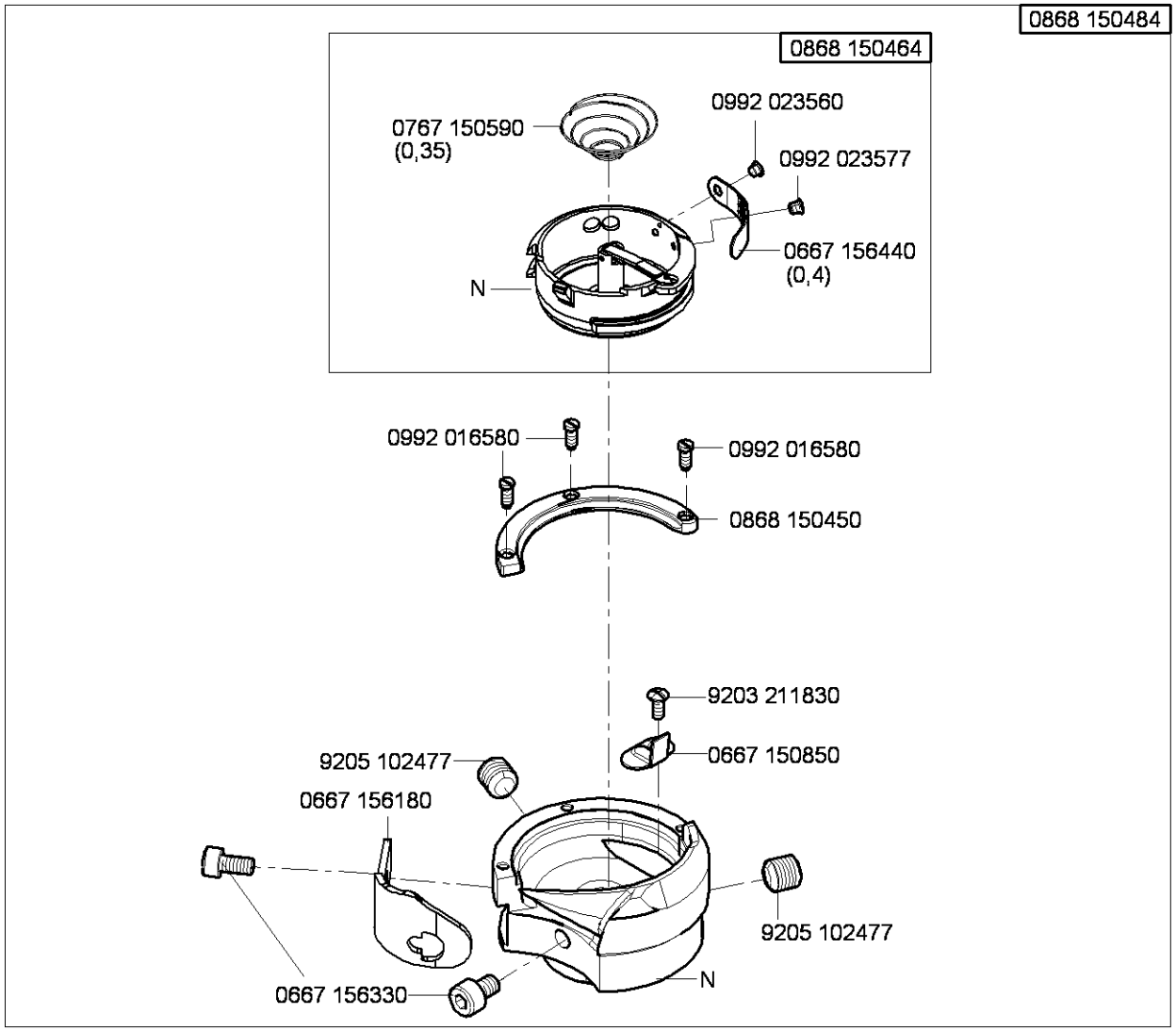

0467 150440
(0,3)

auf Wunsch
on request

0667 150870
(0,45)

0667 156210

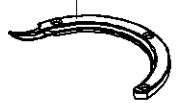

N - nicht als Einzelteil lieferbar
not available as separate part

Cl. 867 Long arm

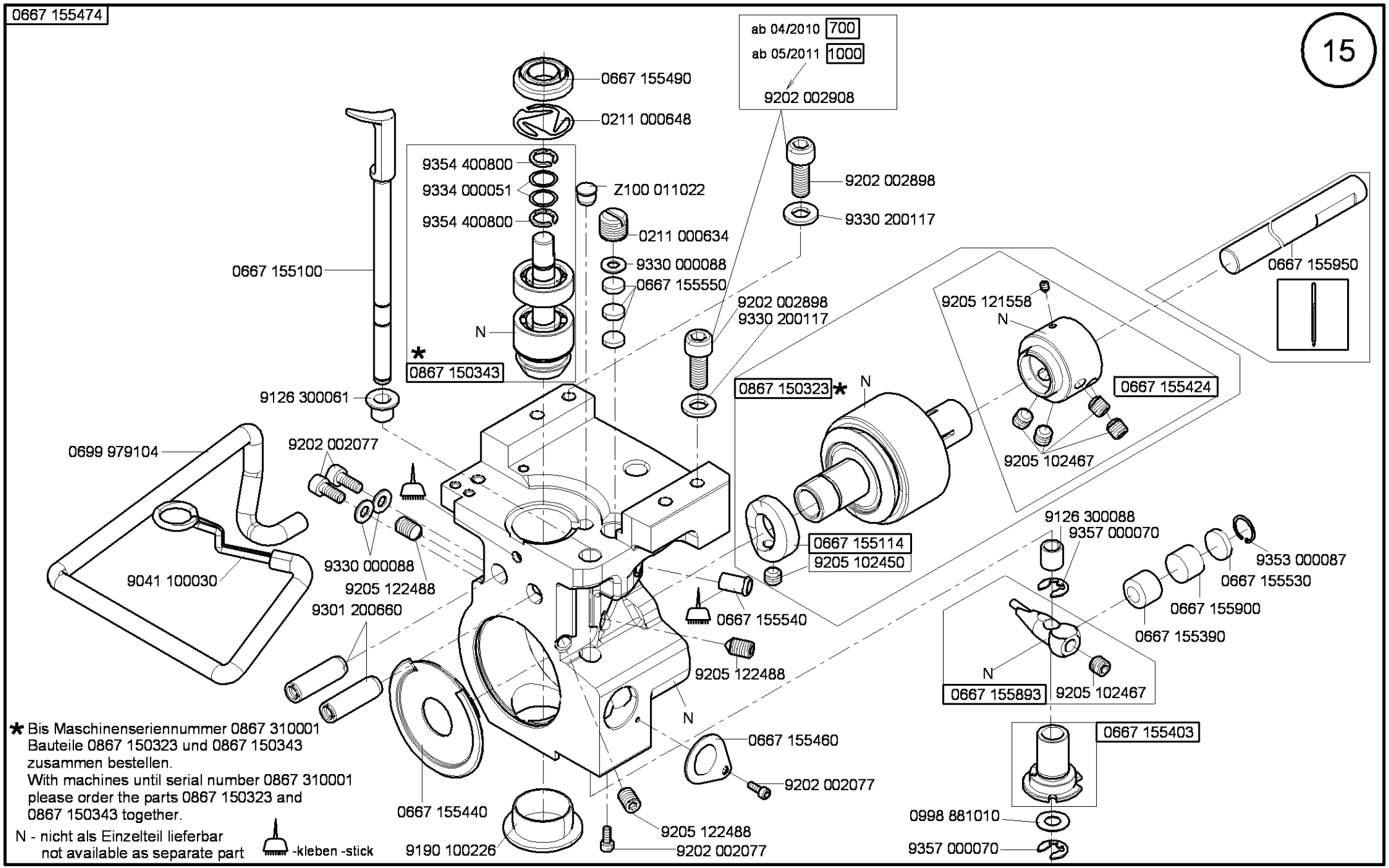

Cl.867 Long arm

Ausgabe/Edition 6.2011

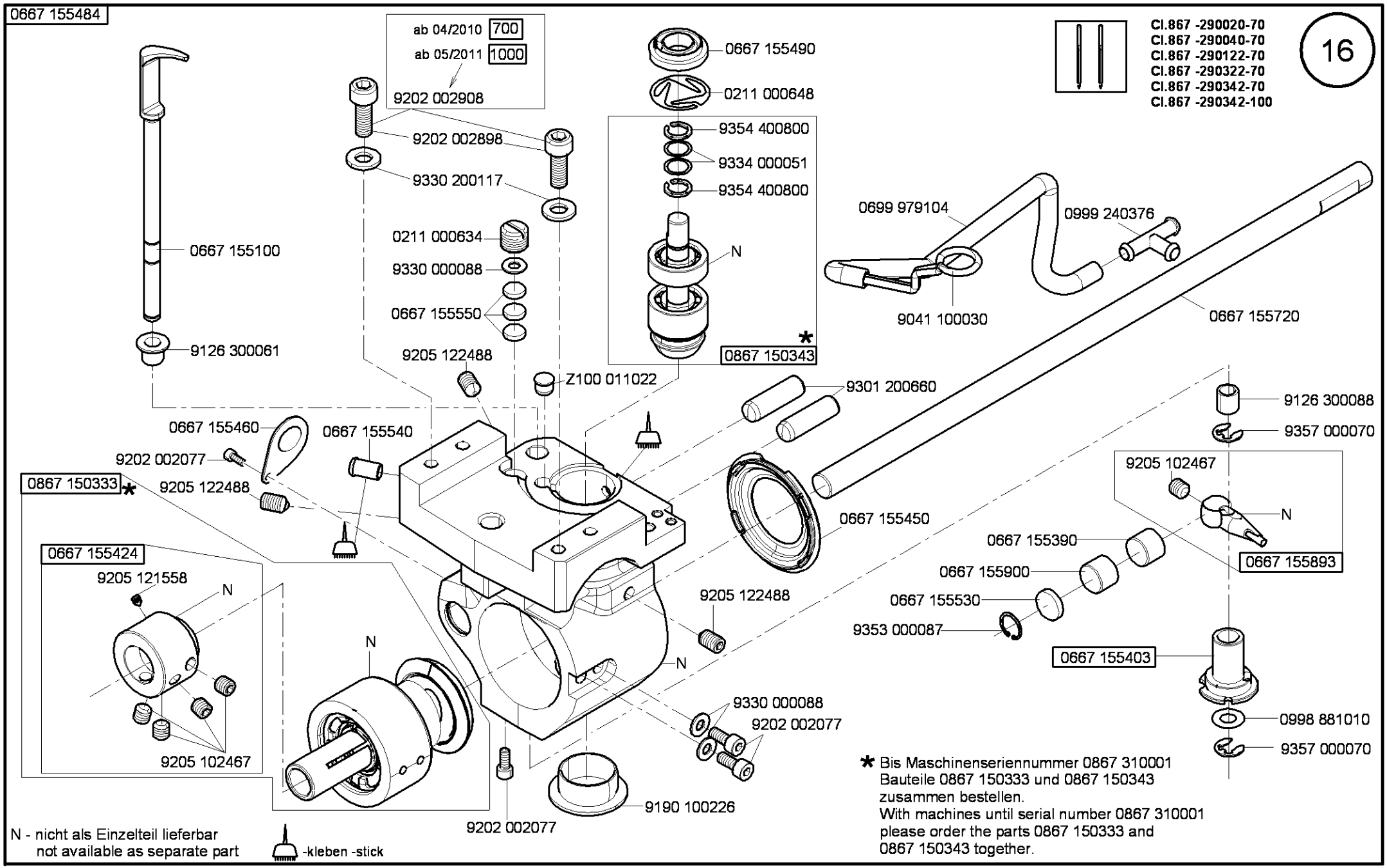

Cl. 867 Long arm

Ausgabe/Edition 6.2011

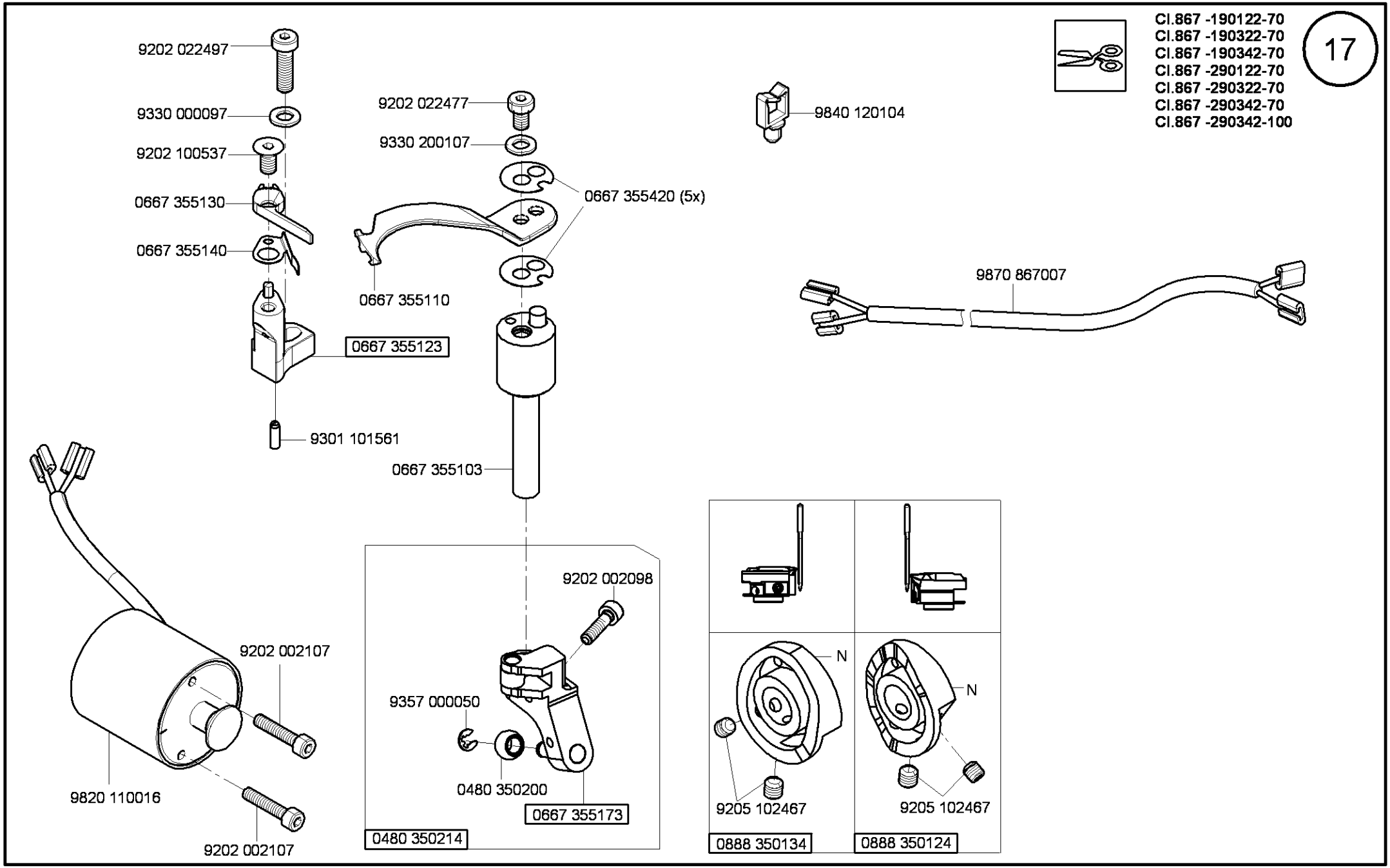

Cl. 867 Long arm

Ausgabe/Edition 8.2011

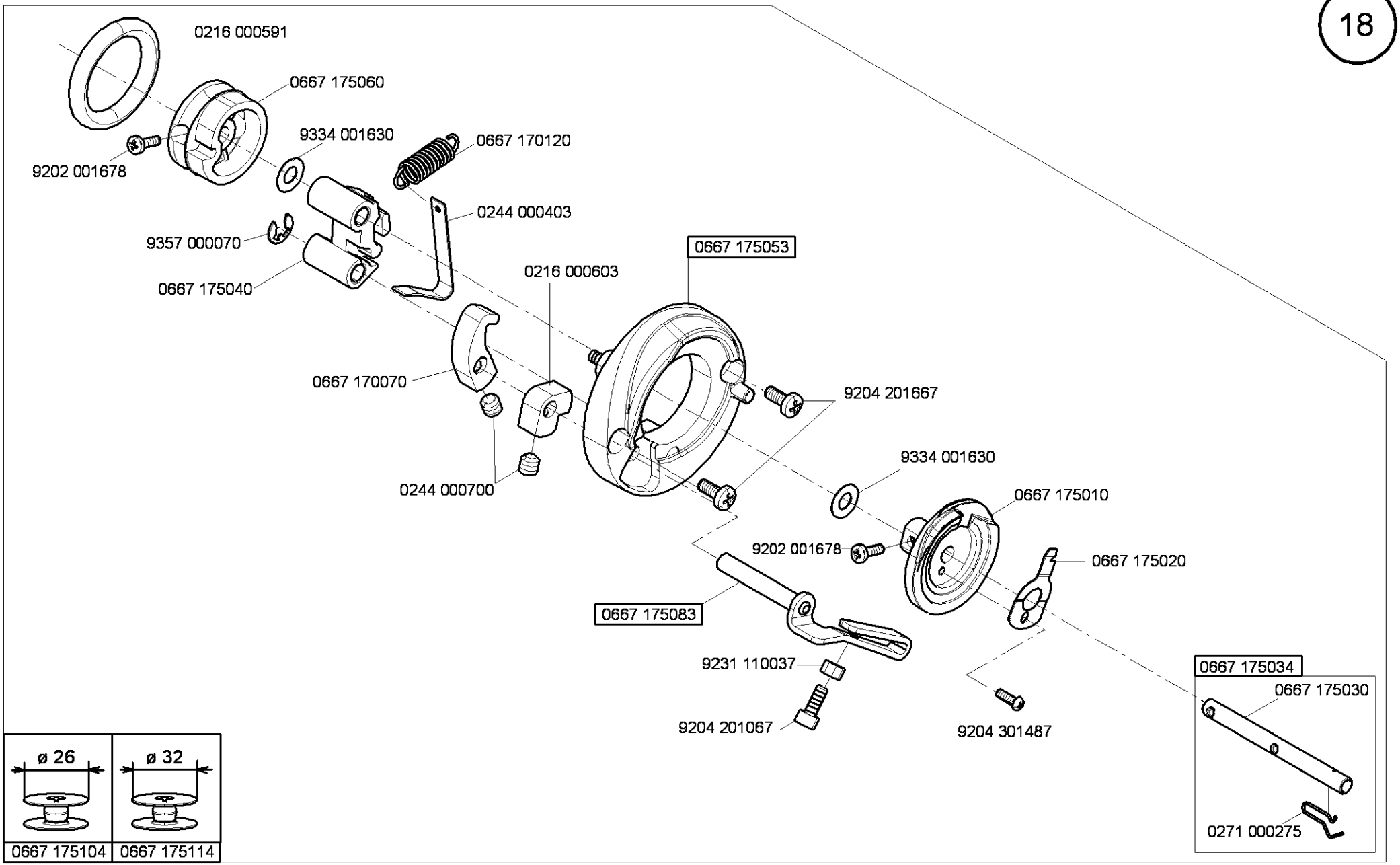

Cl. 867 Long arm

Ausgabe/Edition 5.2011

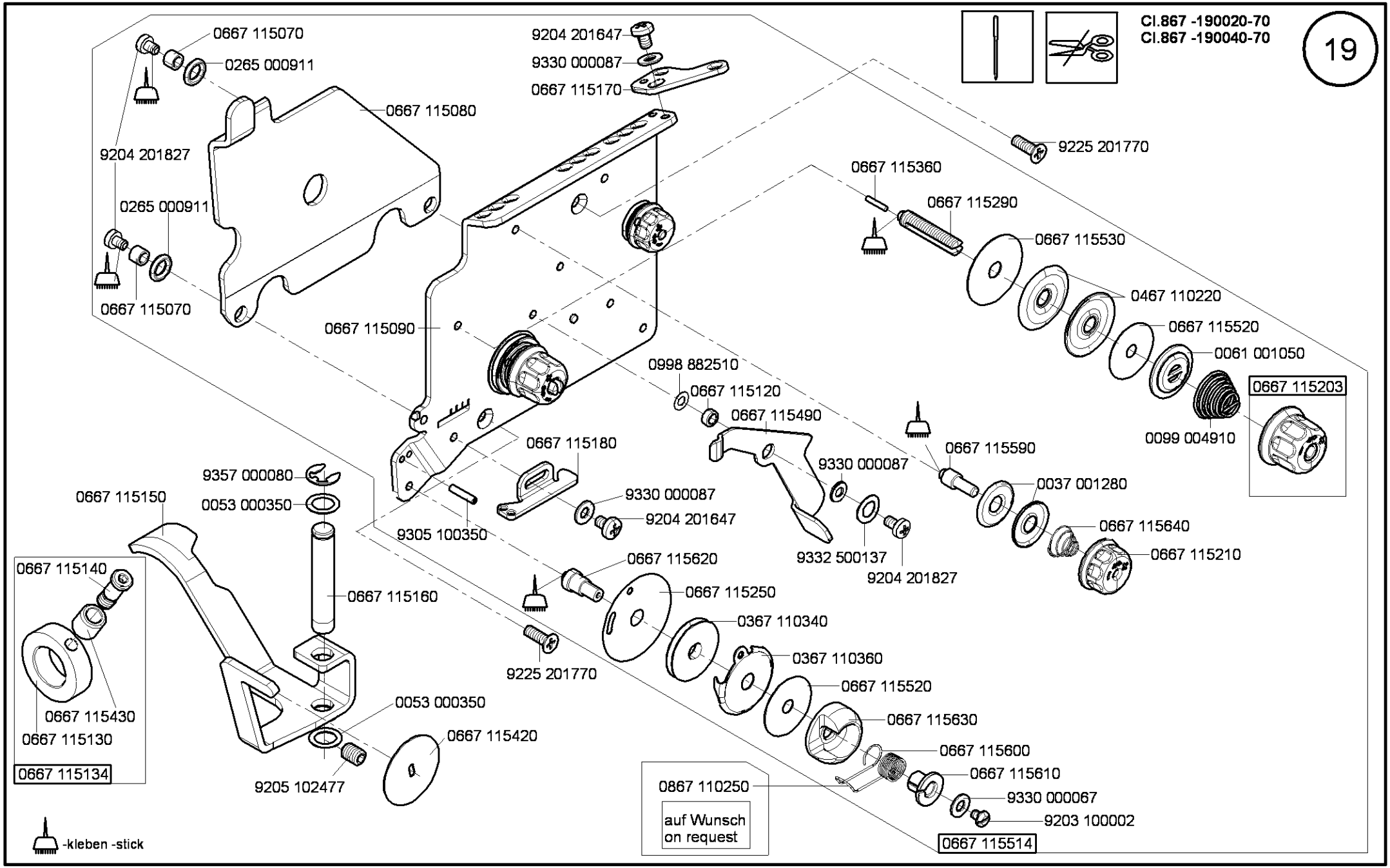

Cl. 867 Long arm

Ausgabe/Edition 5.2011

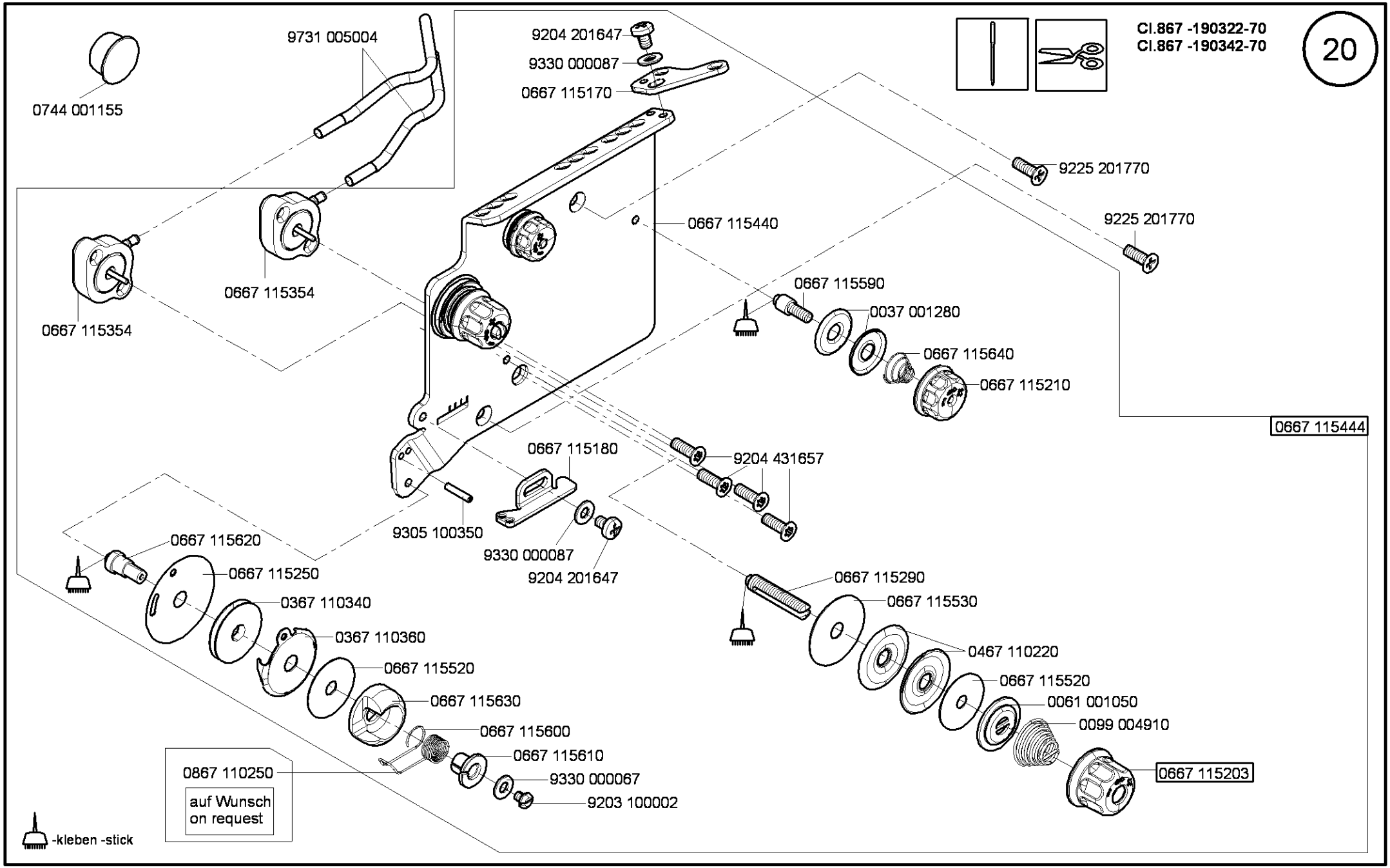

Cl. 867 Long arm

Ausgabe/Edition 5.2011

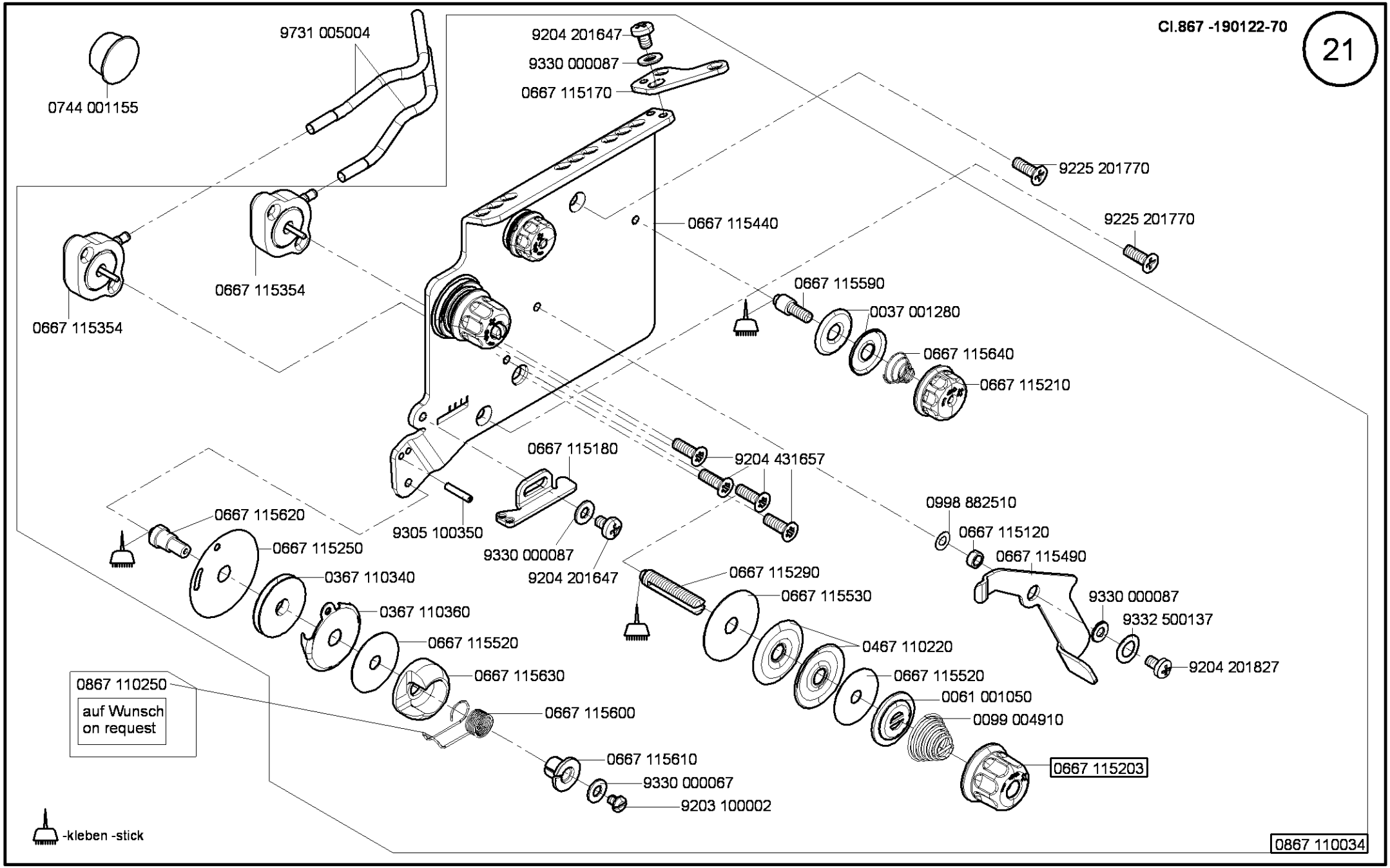

Cl. 867 Long arm

Ausgabe/Edition 5.2011

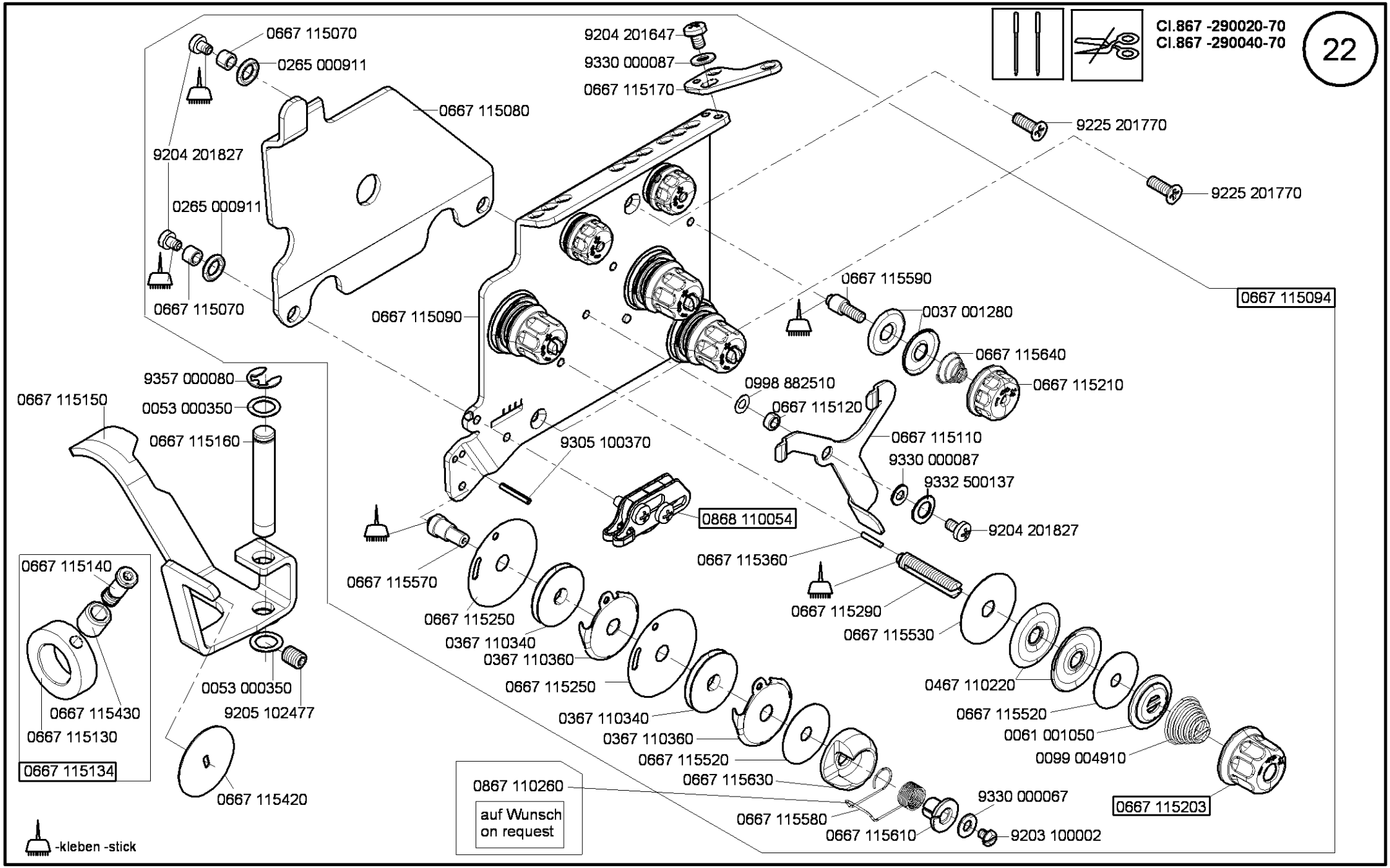

Cl. 867 Long arm

Ausgabe/Edition 5.2011

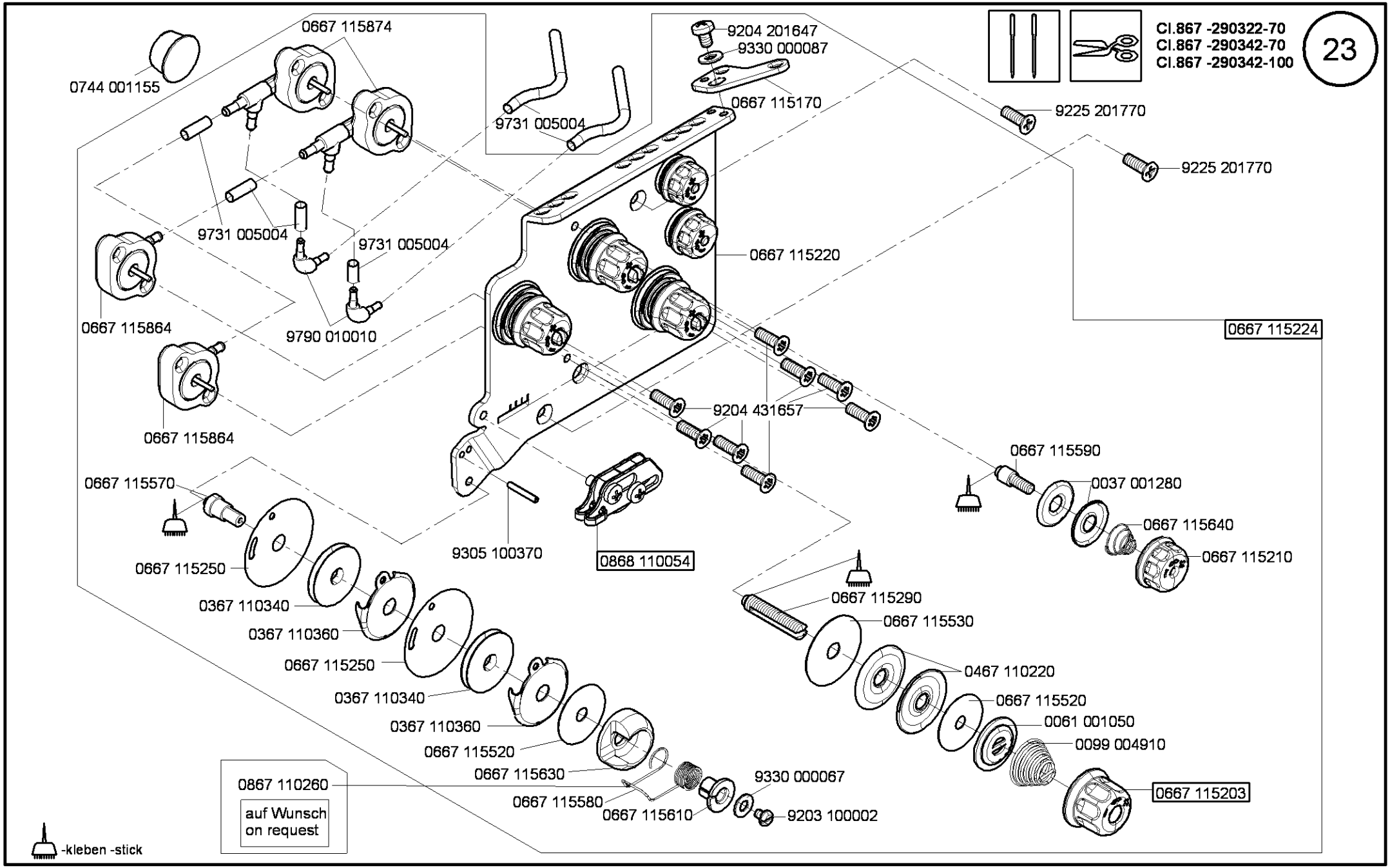

Cl. 867 Long arm

Ausgabe/Edition 5.2011

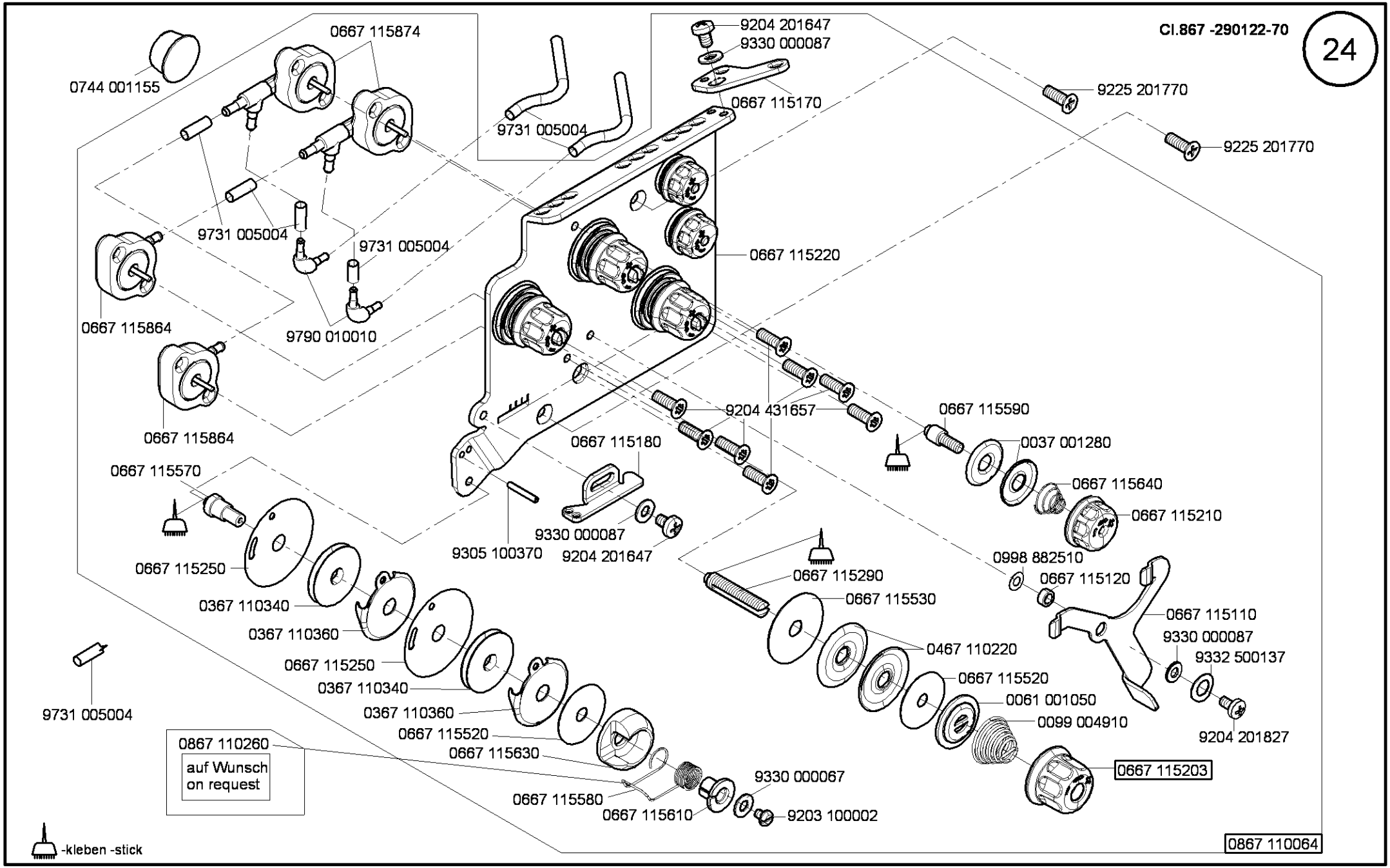

Cl. 867 Long arm

Ausgabe/Edition 5.2011

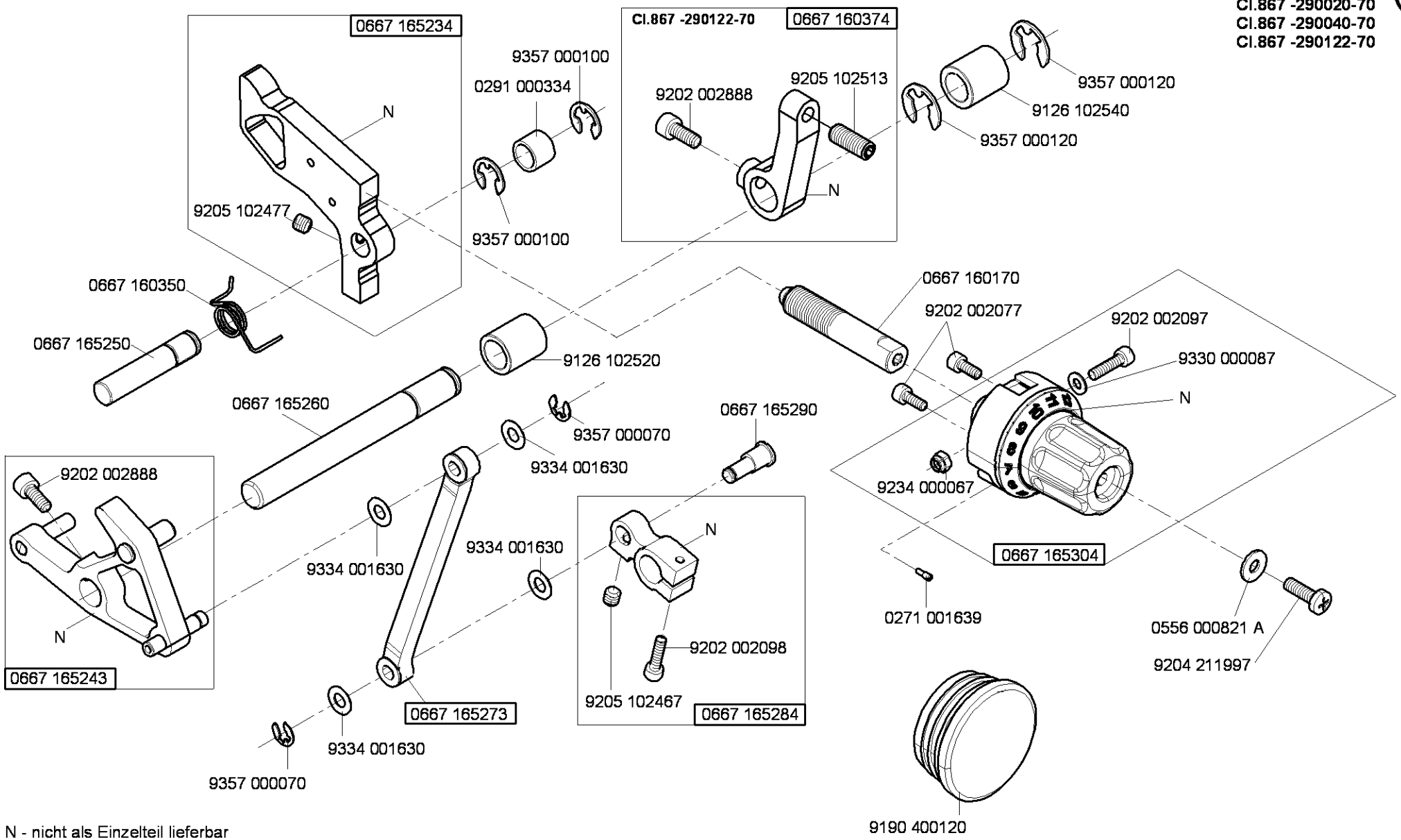

N - nicht als Einzelteil lieferbar
not available as separate part

Cl. 867 Long arm

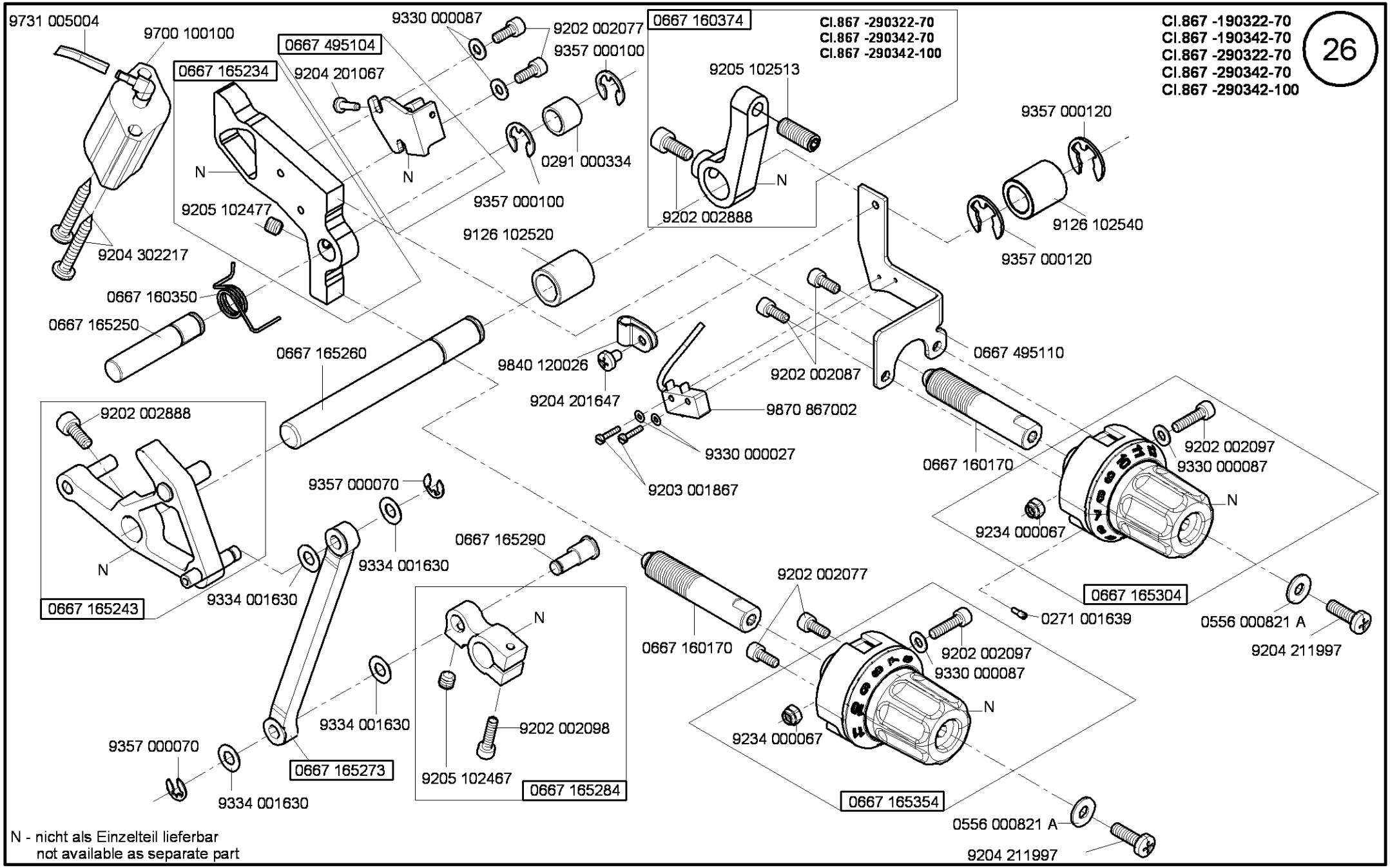

Ausgabe/Edition 5.2011

Cl. 867 Long arm

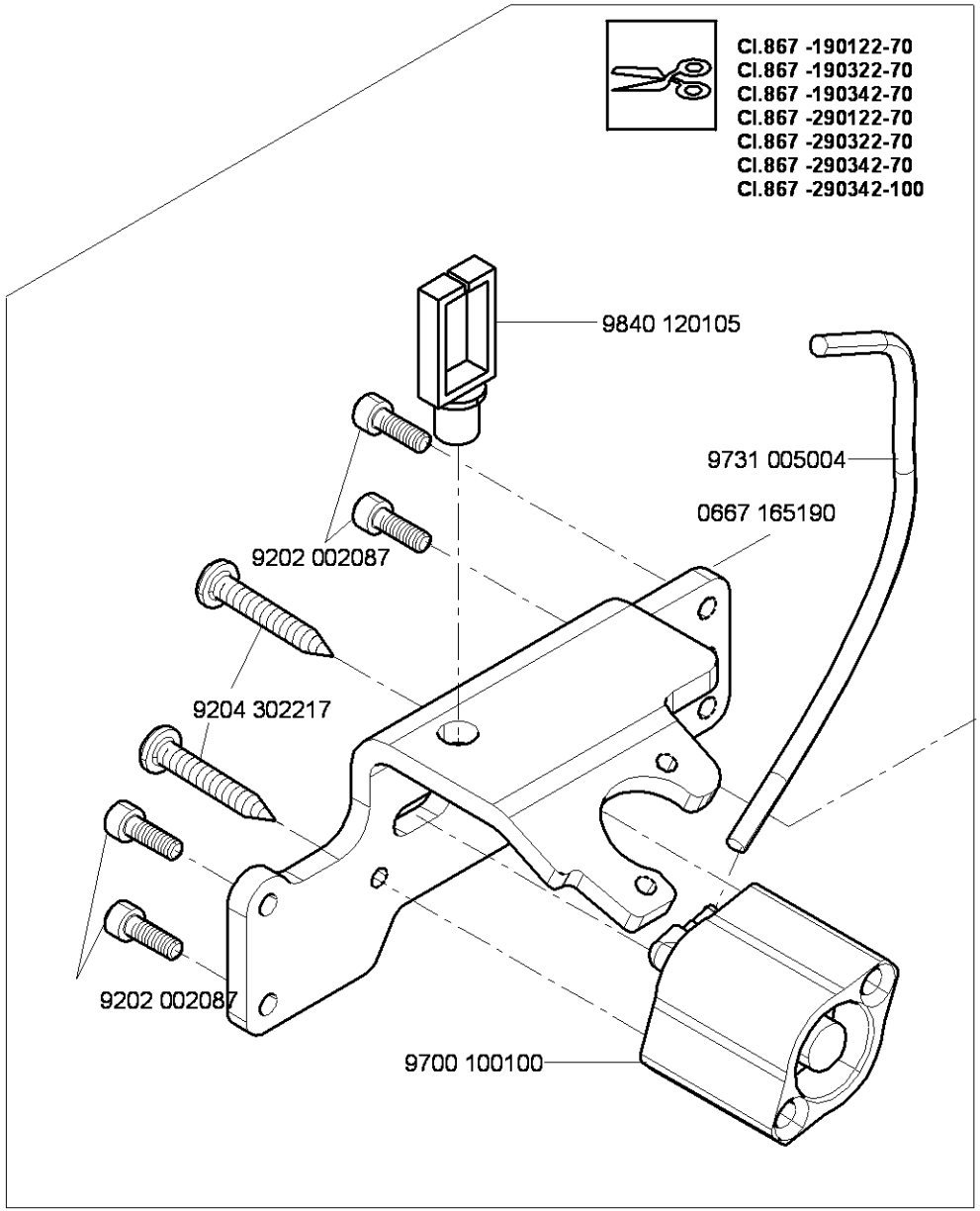

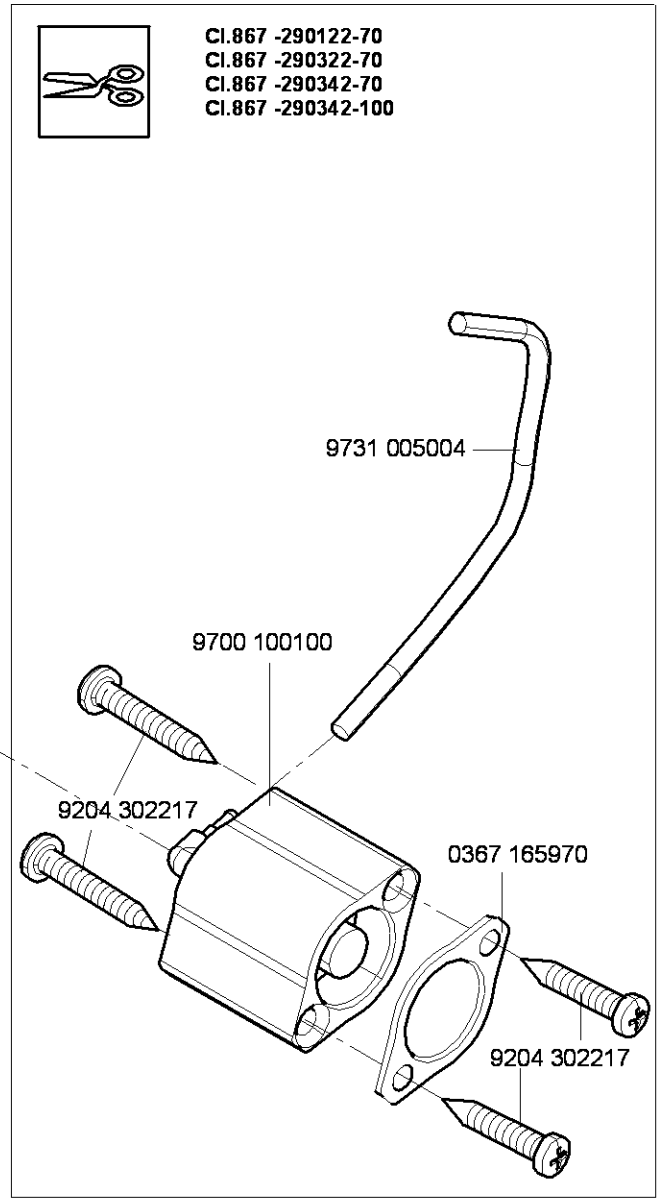

Cl. 867 Long arm

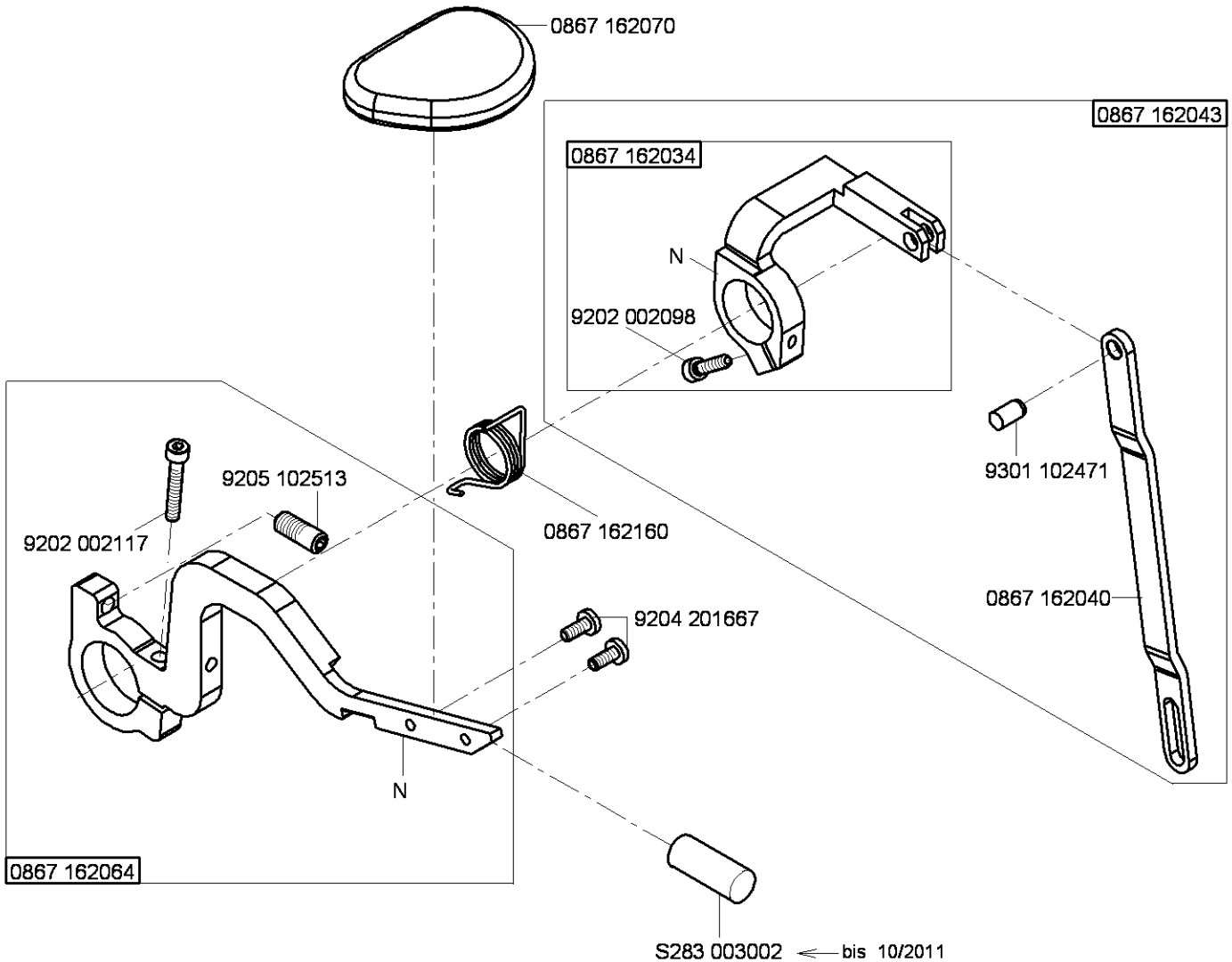

Cl. 867 Long arm

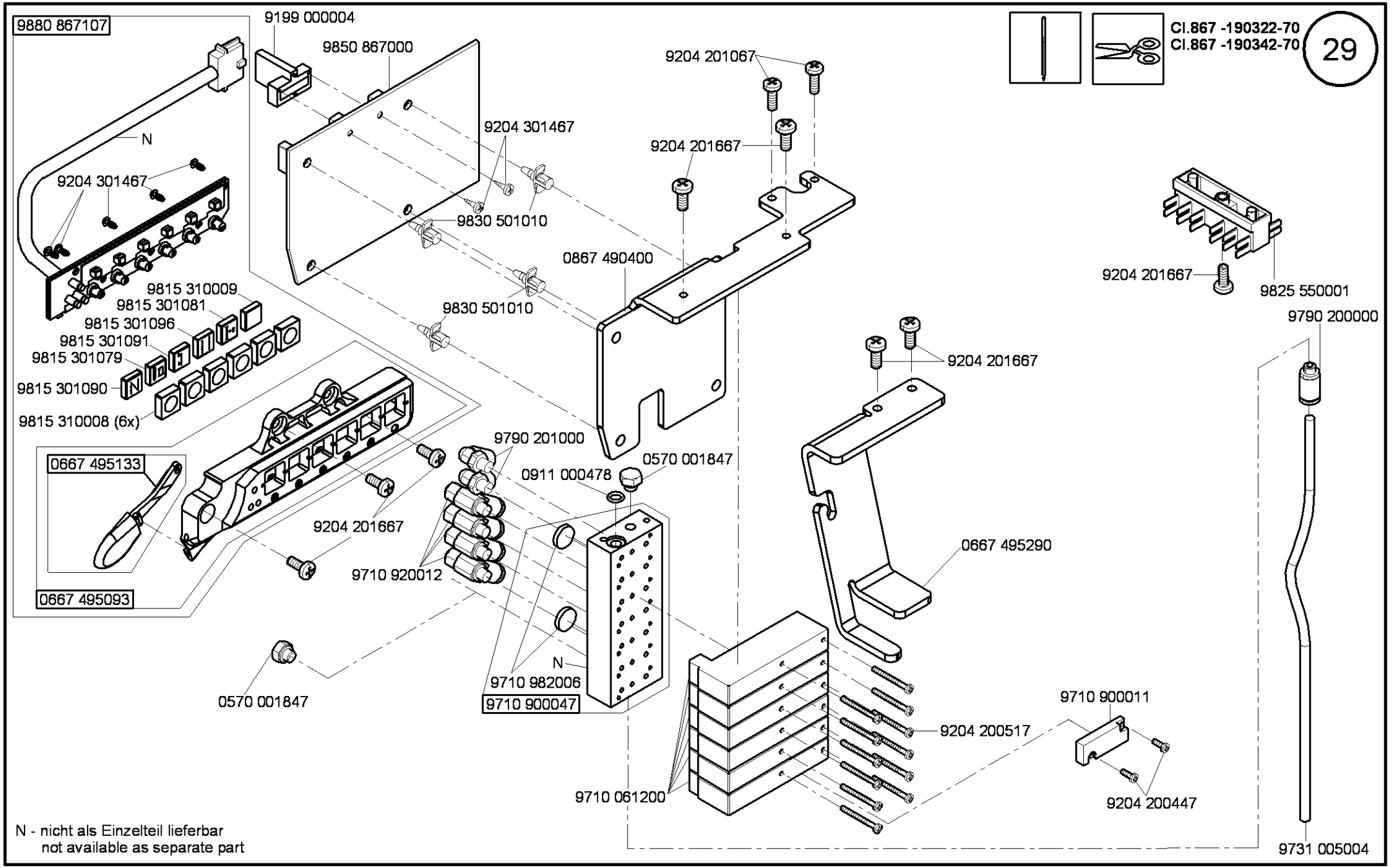

N - nicht als Einzelteil lieferbar
not available as separate part

Cl. 867 Long arm

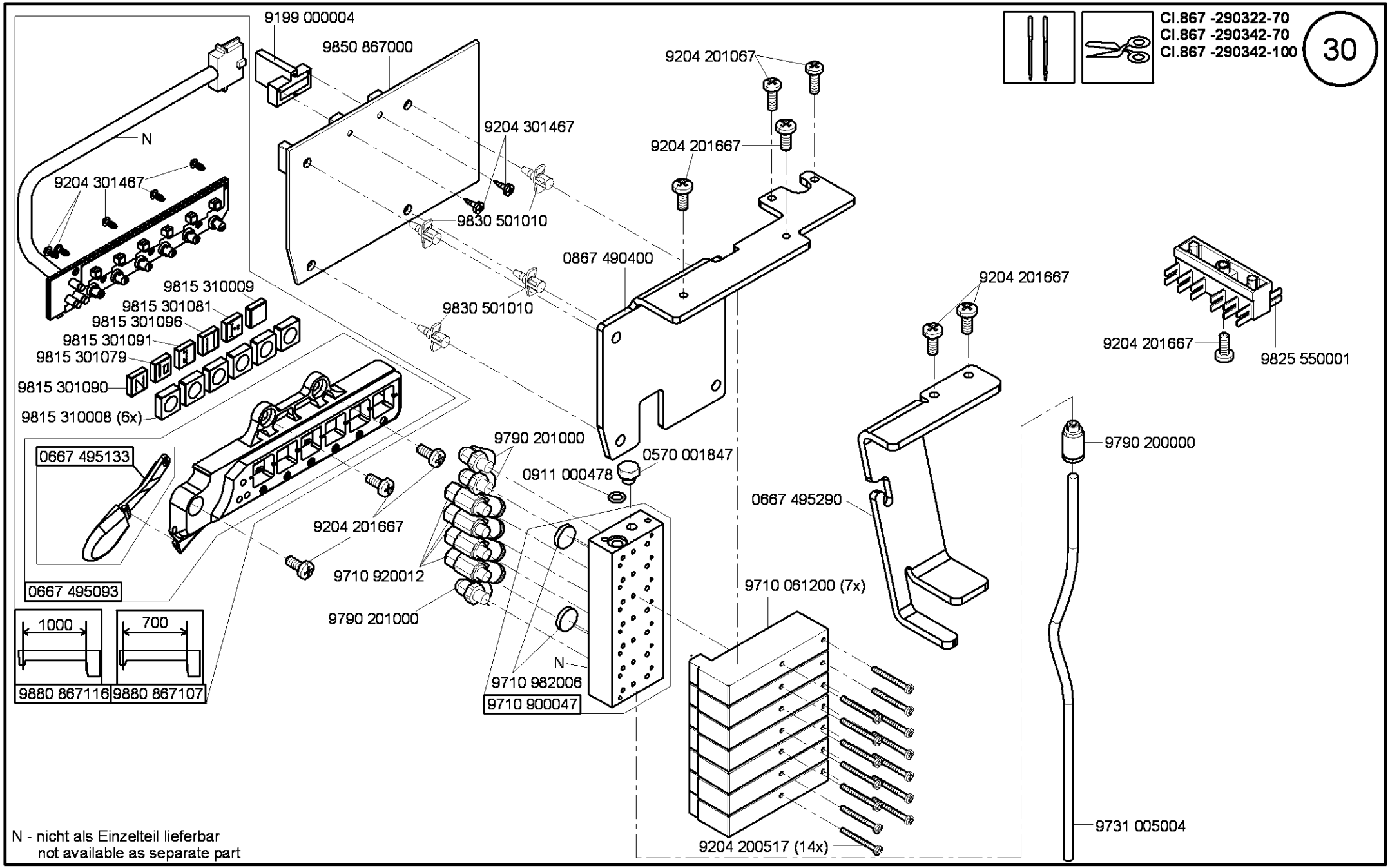

N - nicht als Einzelteil lieferbar
not available as separate part

Cl. 867 Long arm

Ausgabe/Edition 12.2011

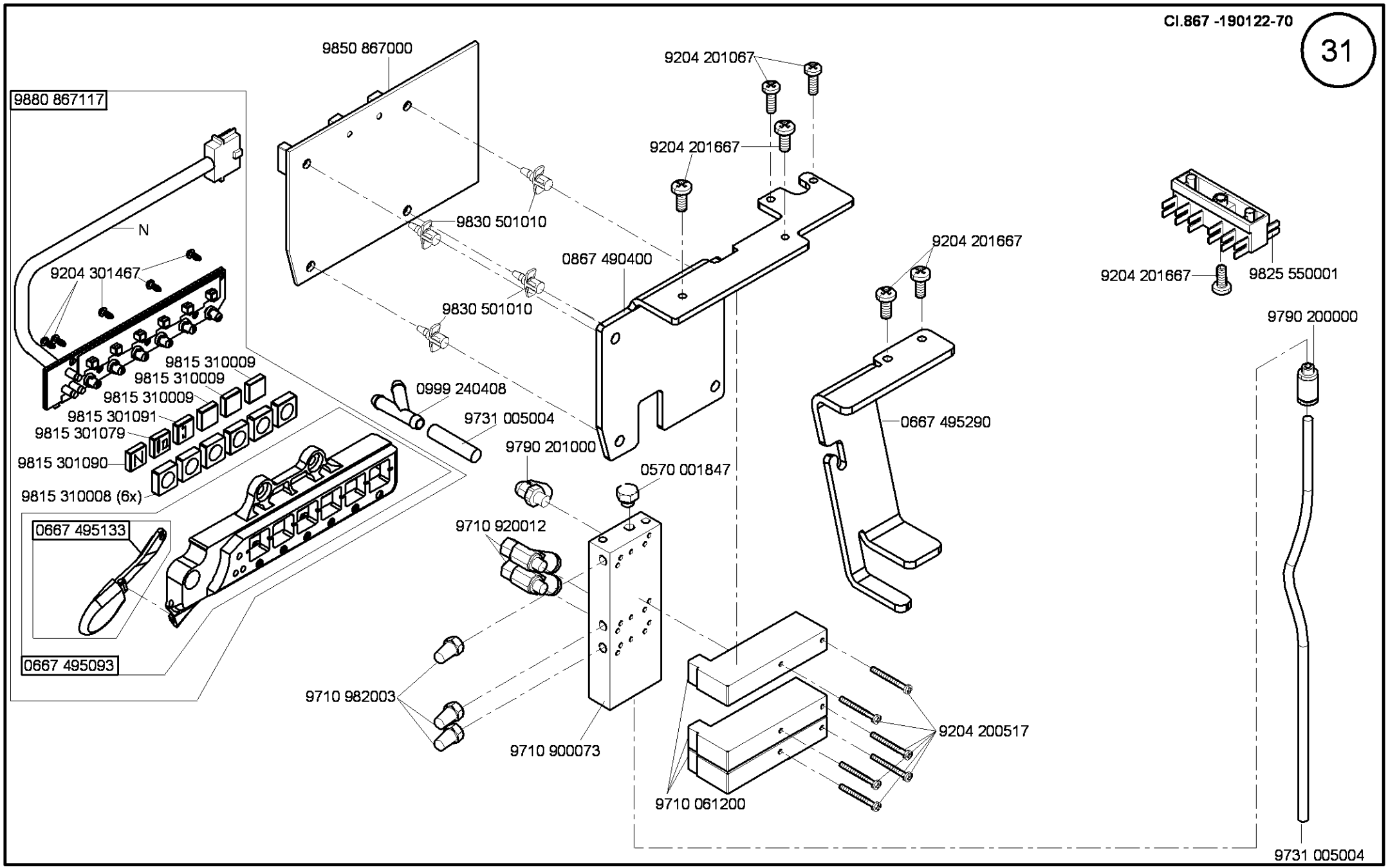

Cl. 867 - Long arm

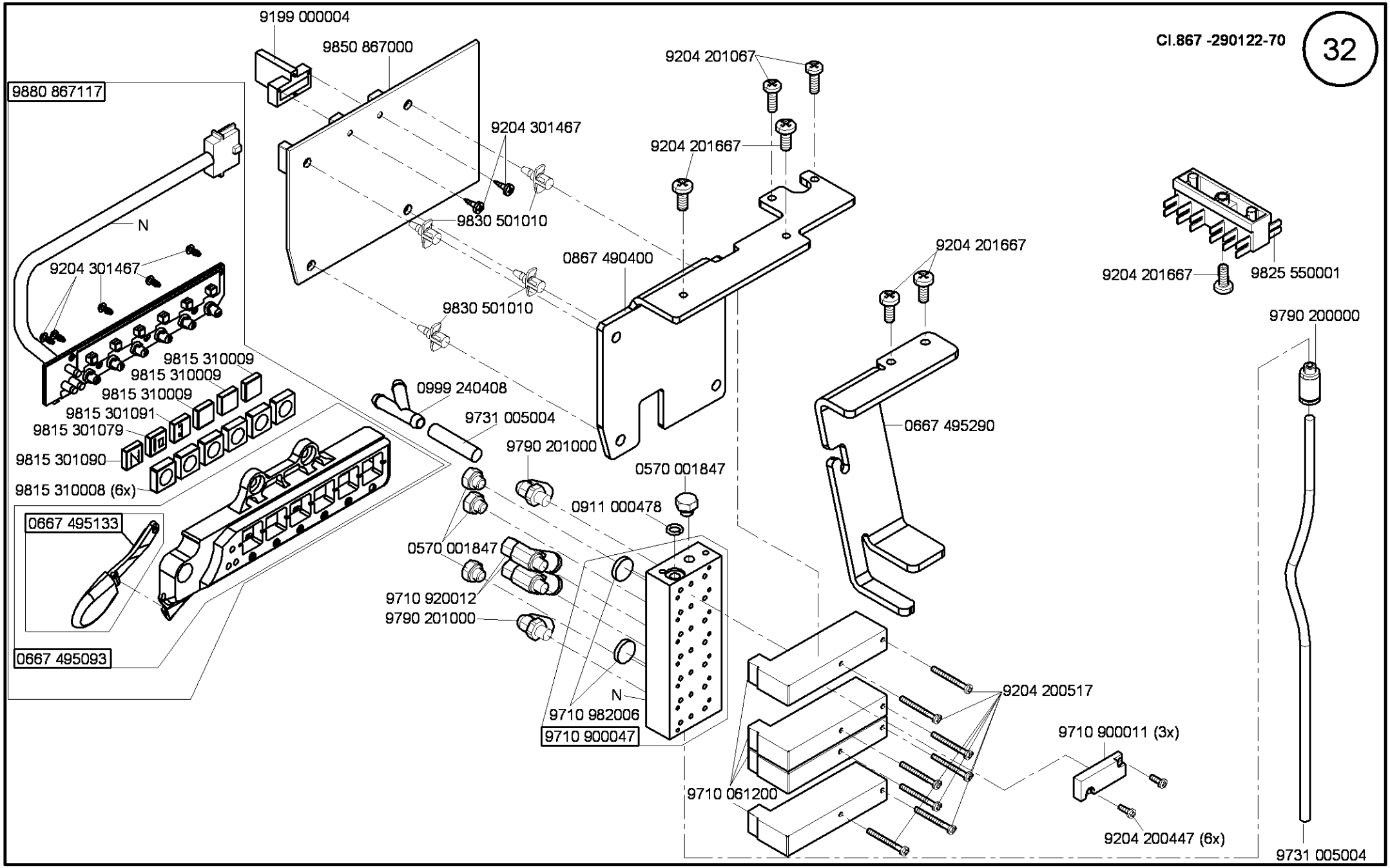

Ausgabe/Edition 12.2011

Cl. 867 Long arm

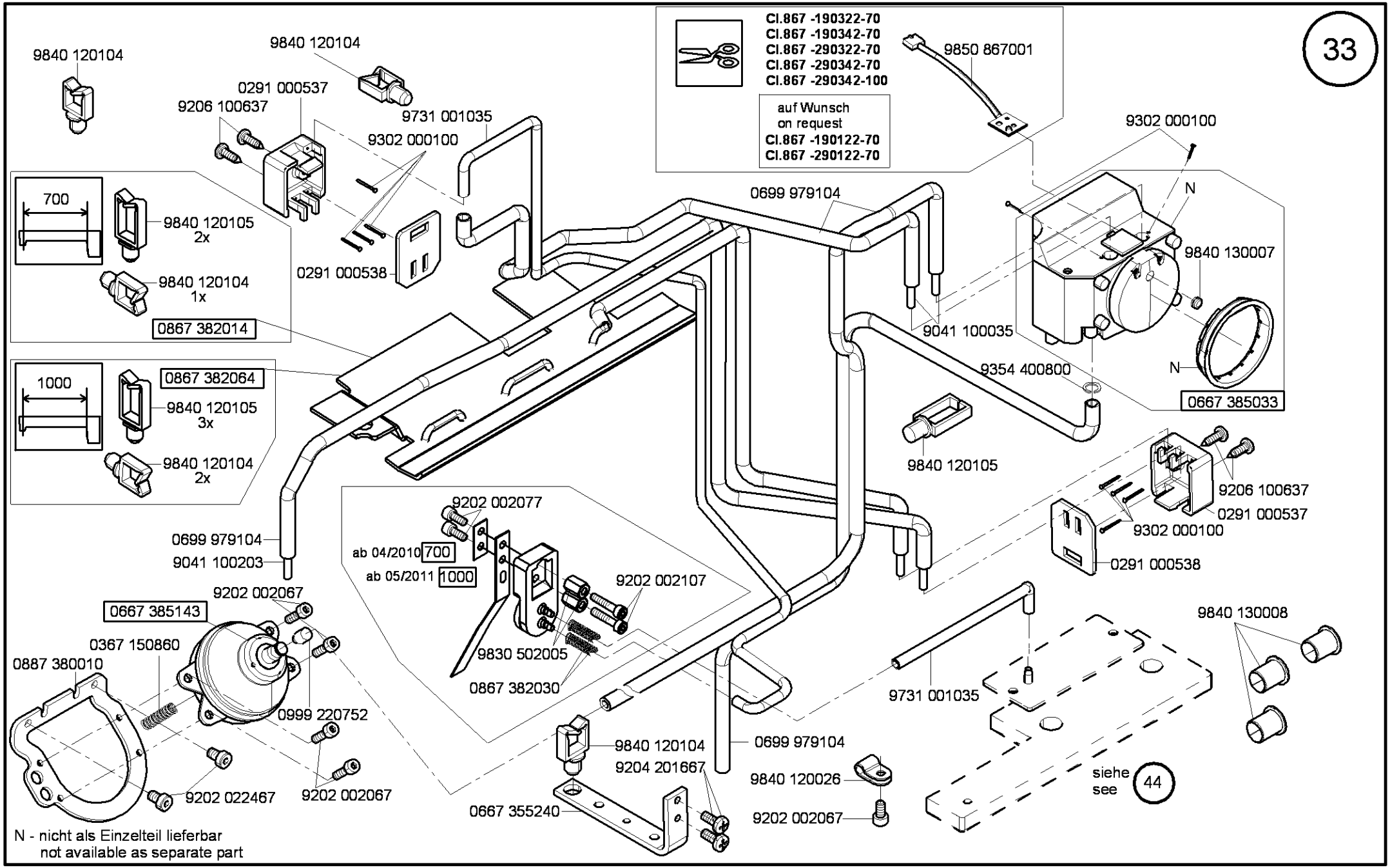

Cl. 867 Long arm

Ausgabe/Edition 6.2011

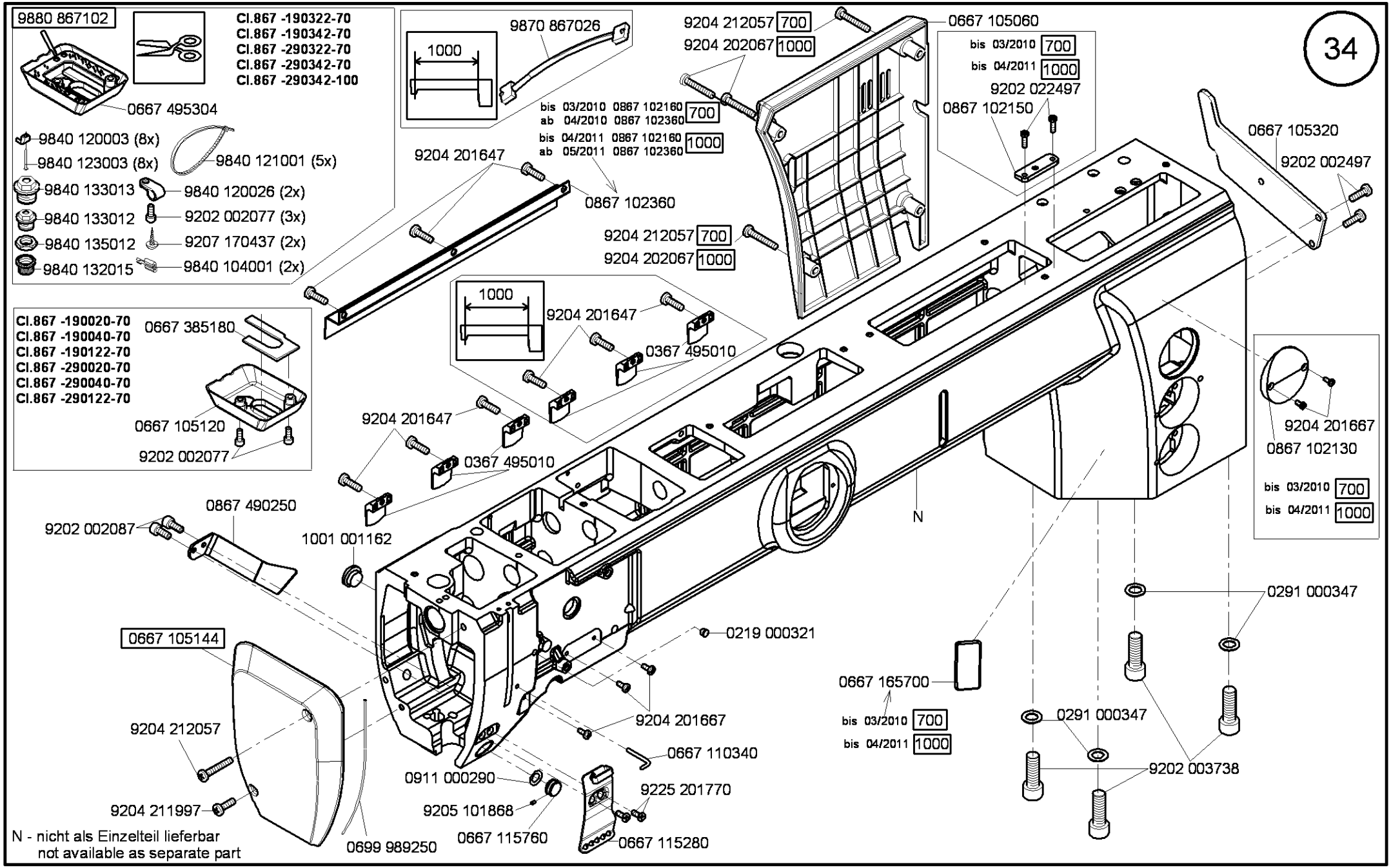

Ausgabe/Edition 5.2011

Cl. 867 Long arm

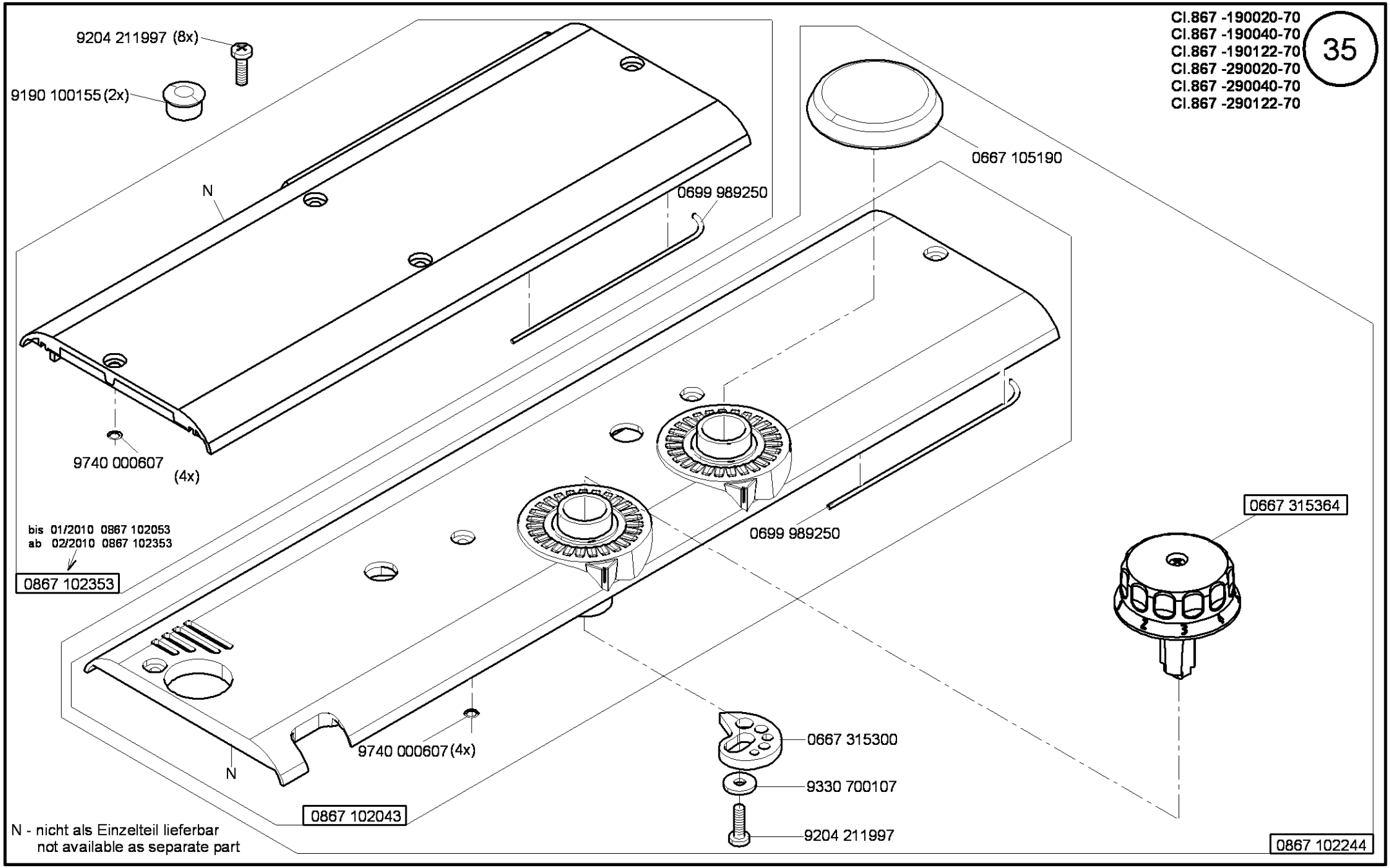

Cl. 867 Long arm

Ausgabe/Edition 1.2010

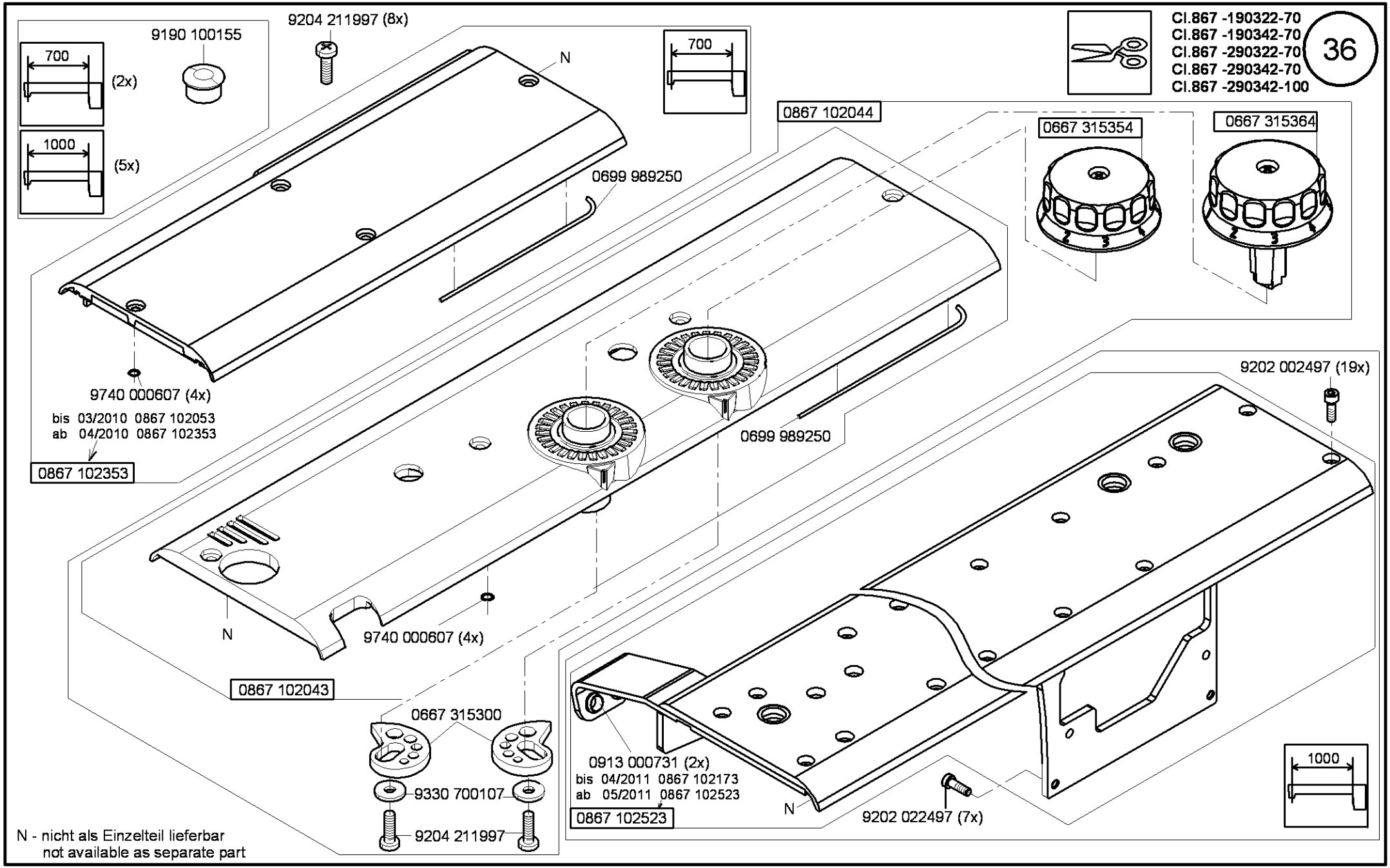

Cl. 867 Long arm

Ausgabe/Edition 4.2012

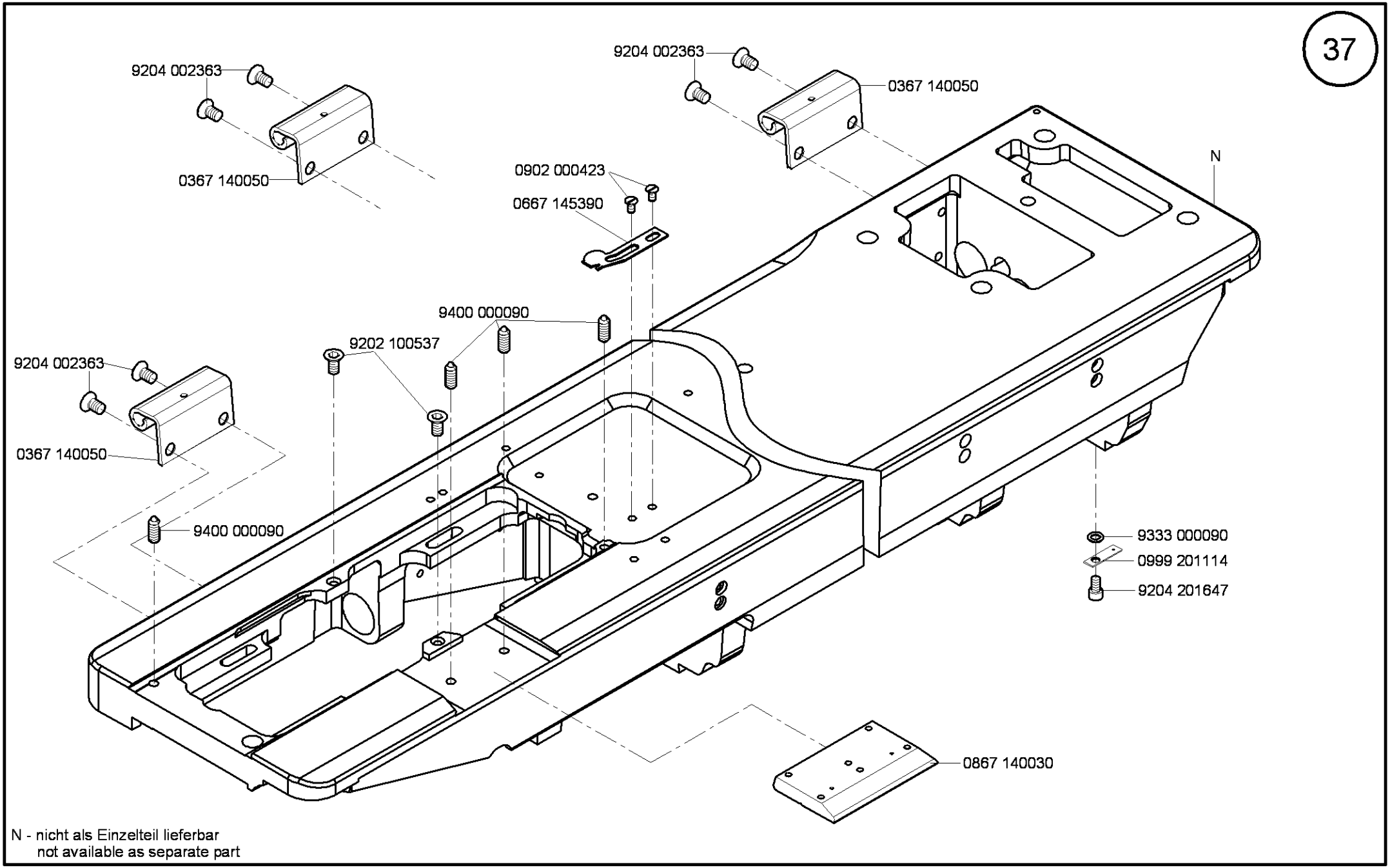

N - nicht als Einzelteil lieferbar
not available as separate part

Cl. 867 Long arm

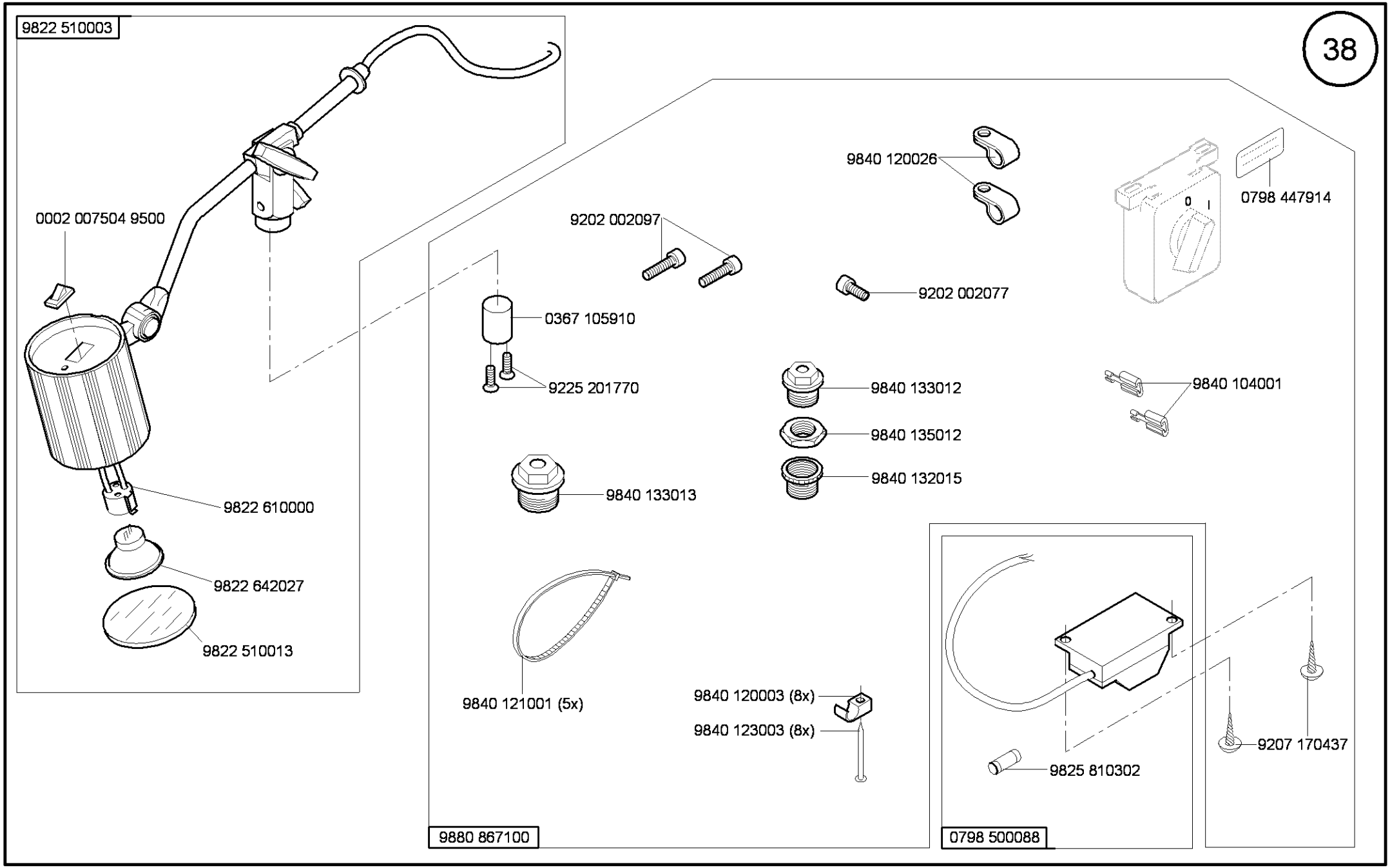

Cl. 867 Long arm

Part set for / Teilesatz für EFKA DC1550/DA321G

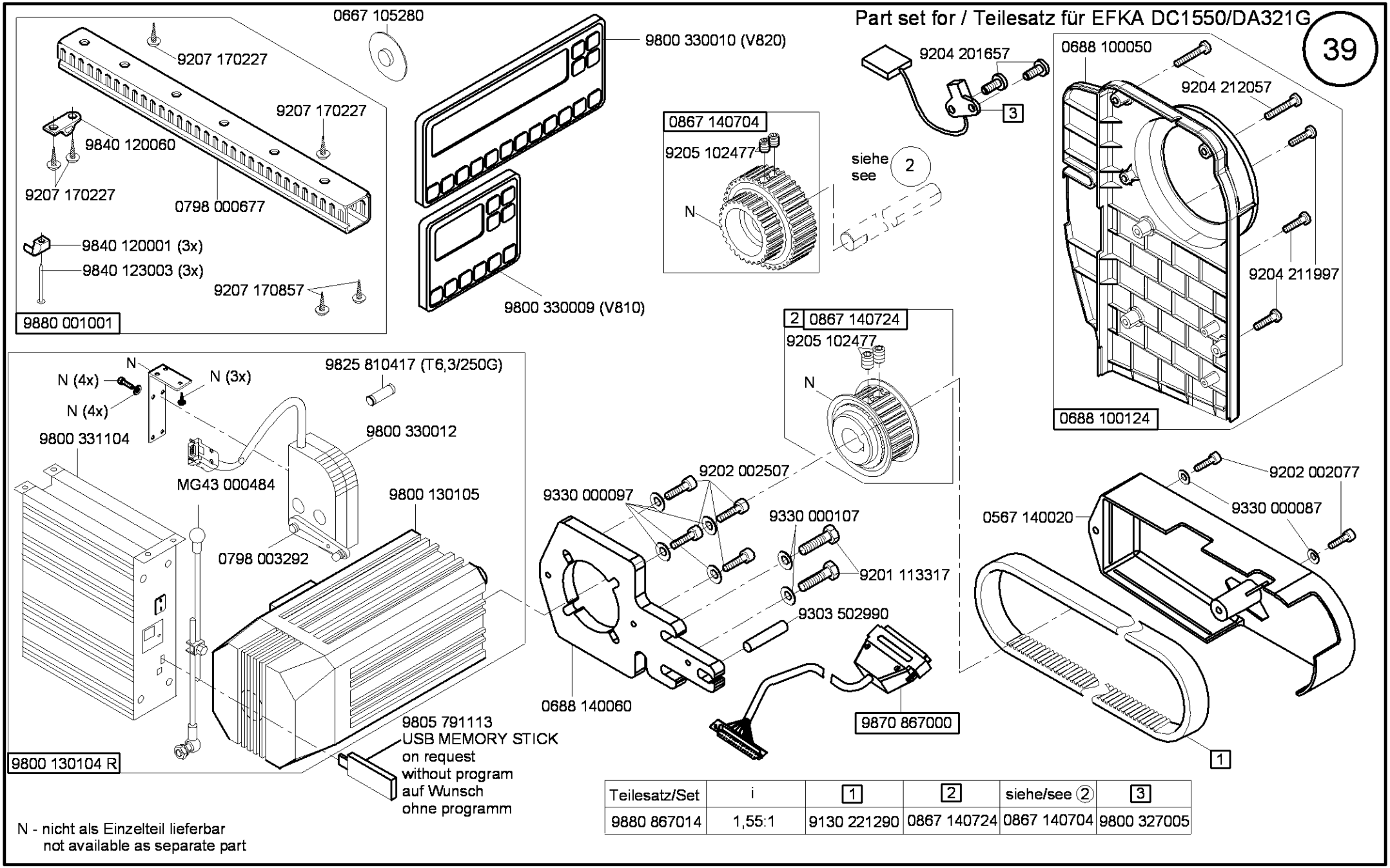

Teilesatz/Set	i	1	2	siehe/see 2	3
9880 867014	1,55:1	9130 221290	0867 140724	0867 140704	9800 327005

N - nicht als Einzelteil lieferbar
not available as separate part

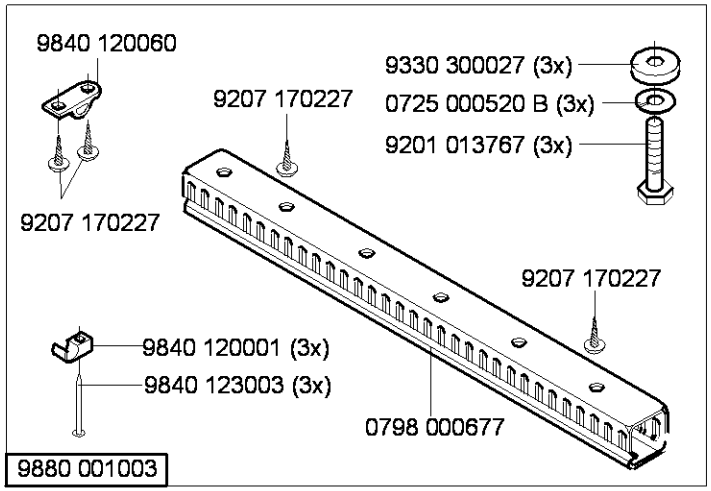

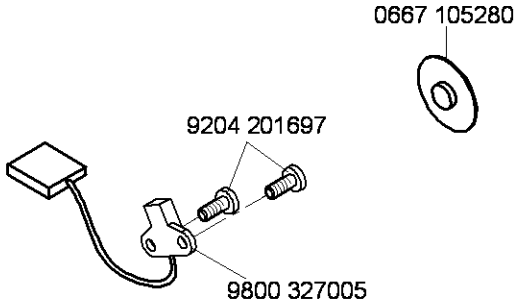

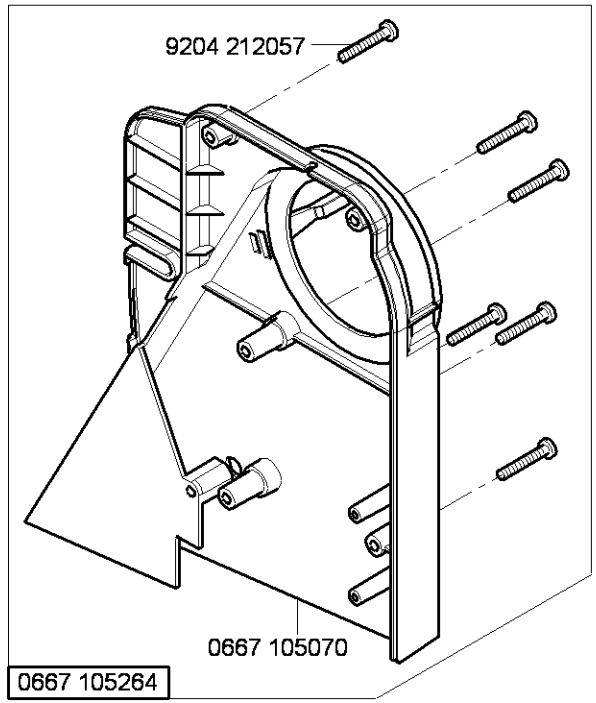

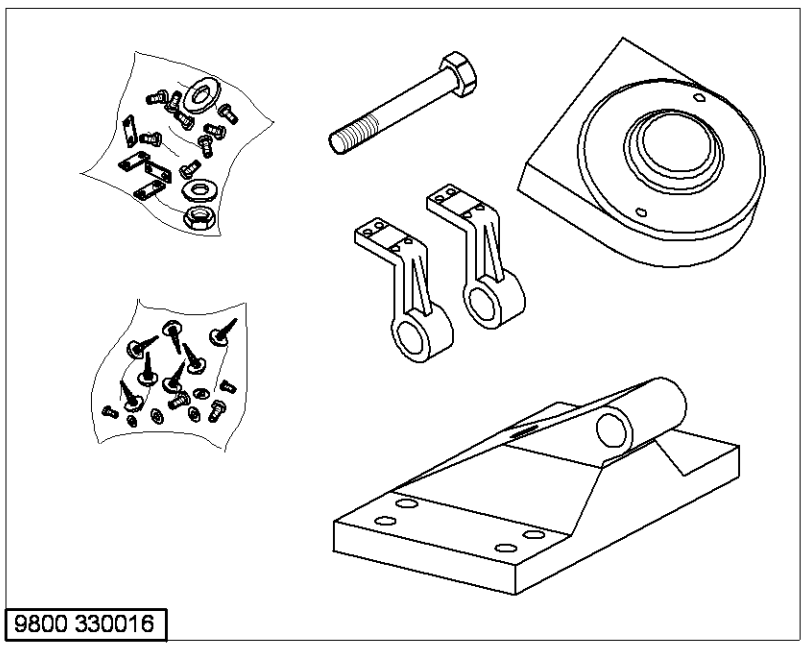

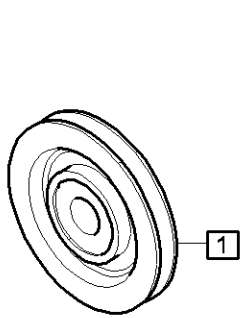

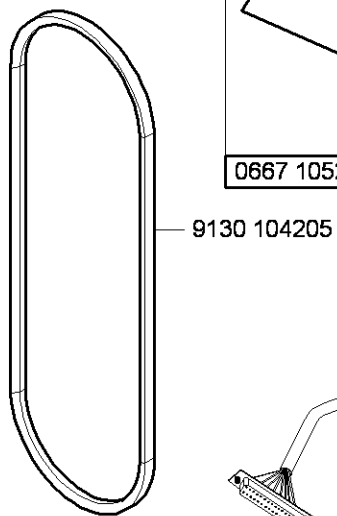

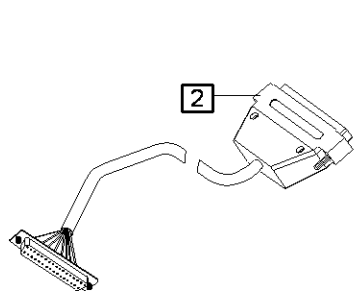

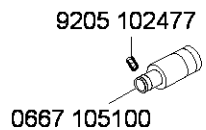

Teilesatz/Set	n1/min	1	2
9880 867010	3000	9130 500750	9870 867000
9880 867012	3000	9130 500750	9870 767019

N - nicht als Einzelteil lieferbar
not available as separate part

Cl. 867 Long arm

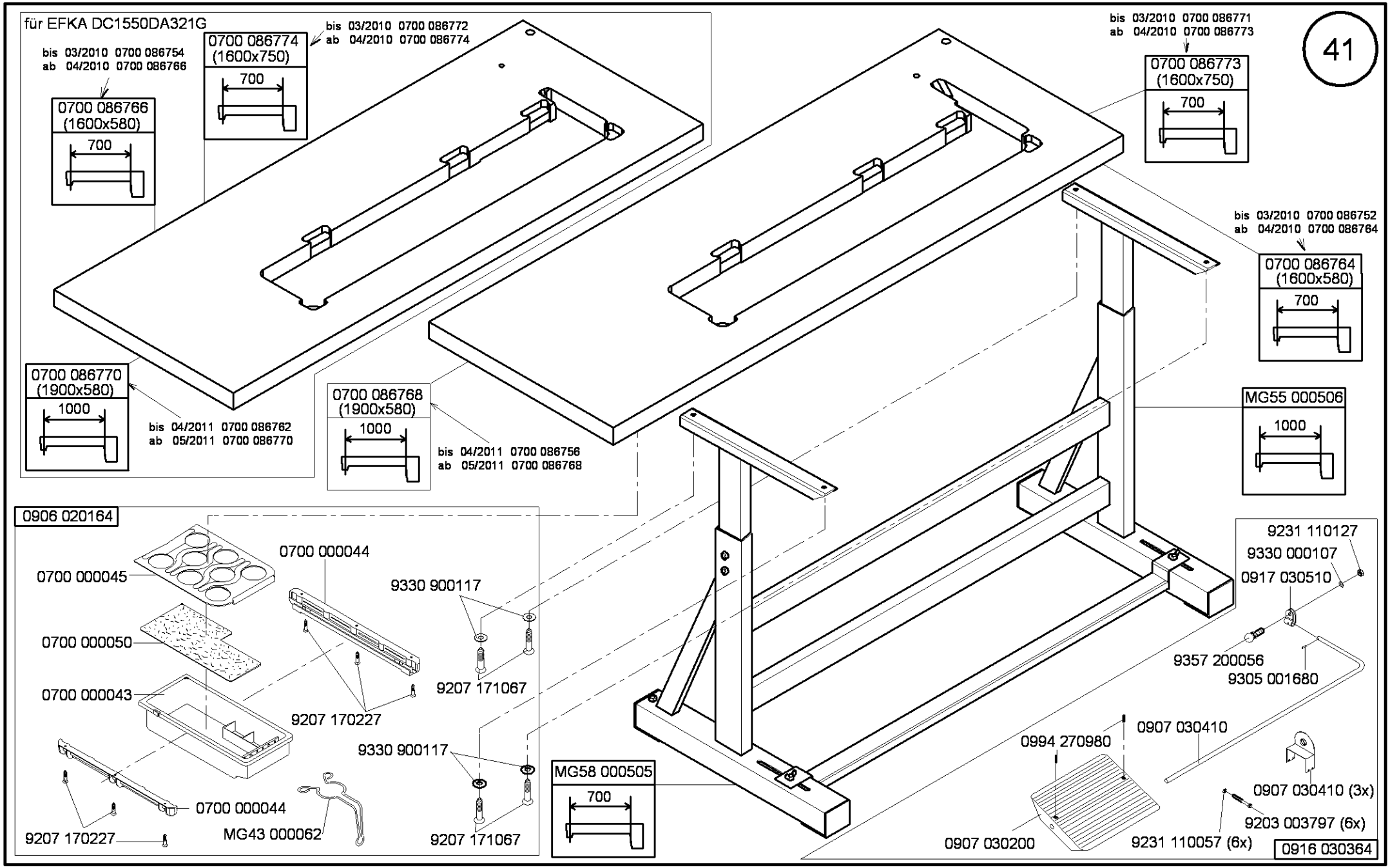

Cl. 867 Long arm

Ausgabe/Edition 5.2010

auf Wunsch
on request

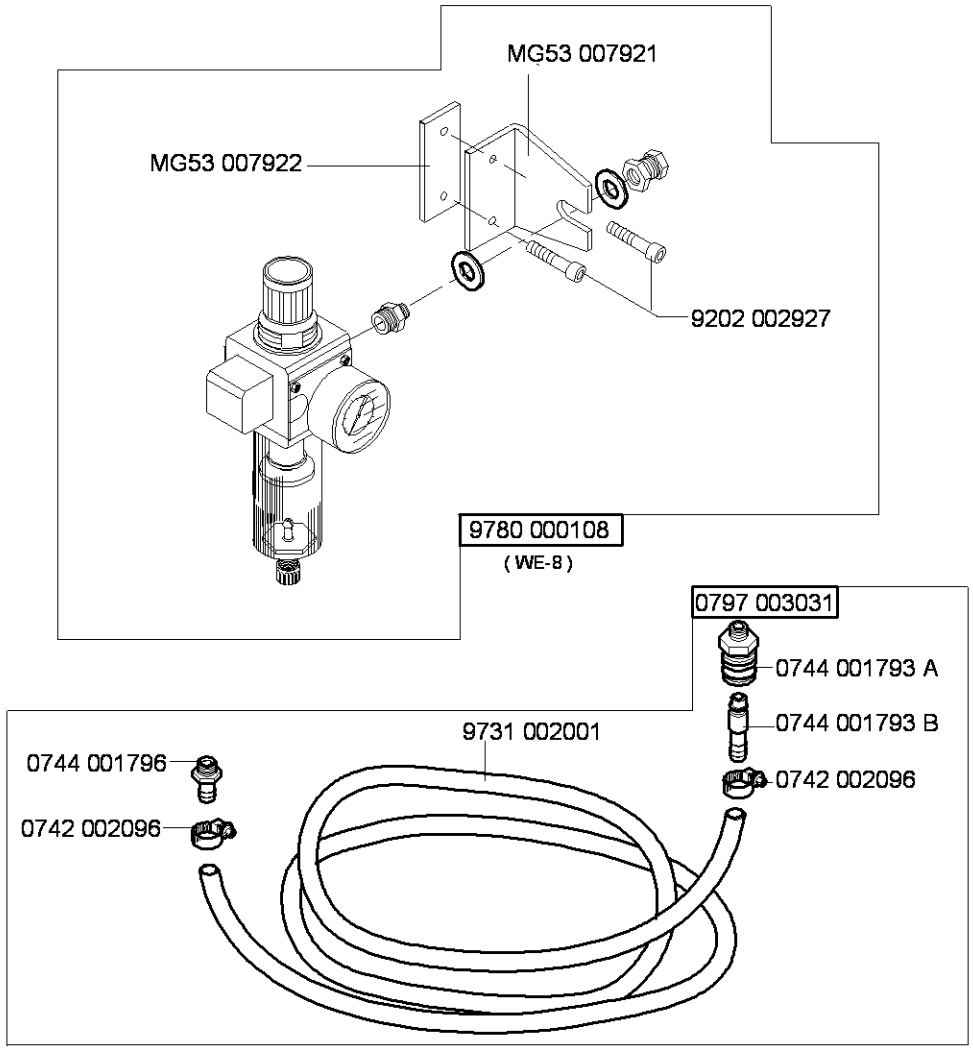

Cl. 867 Long arm

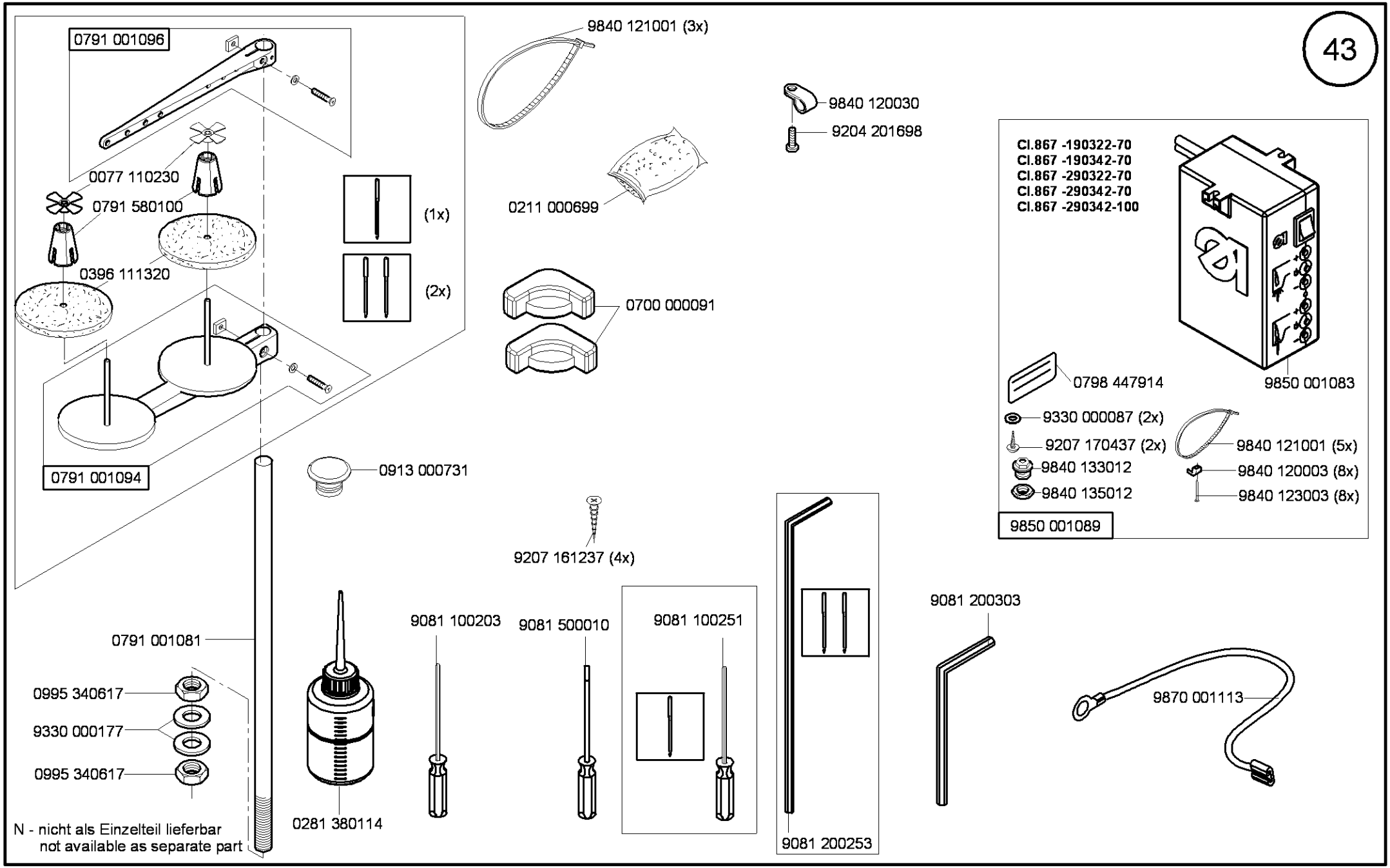

Cl. 867 Long arm

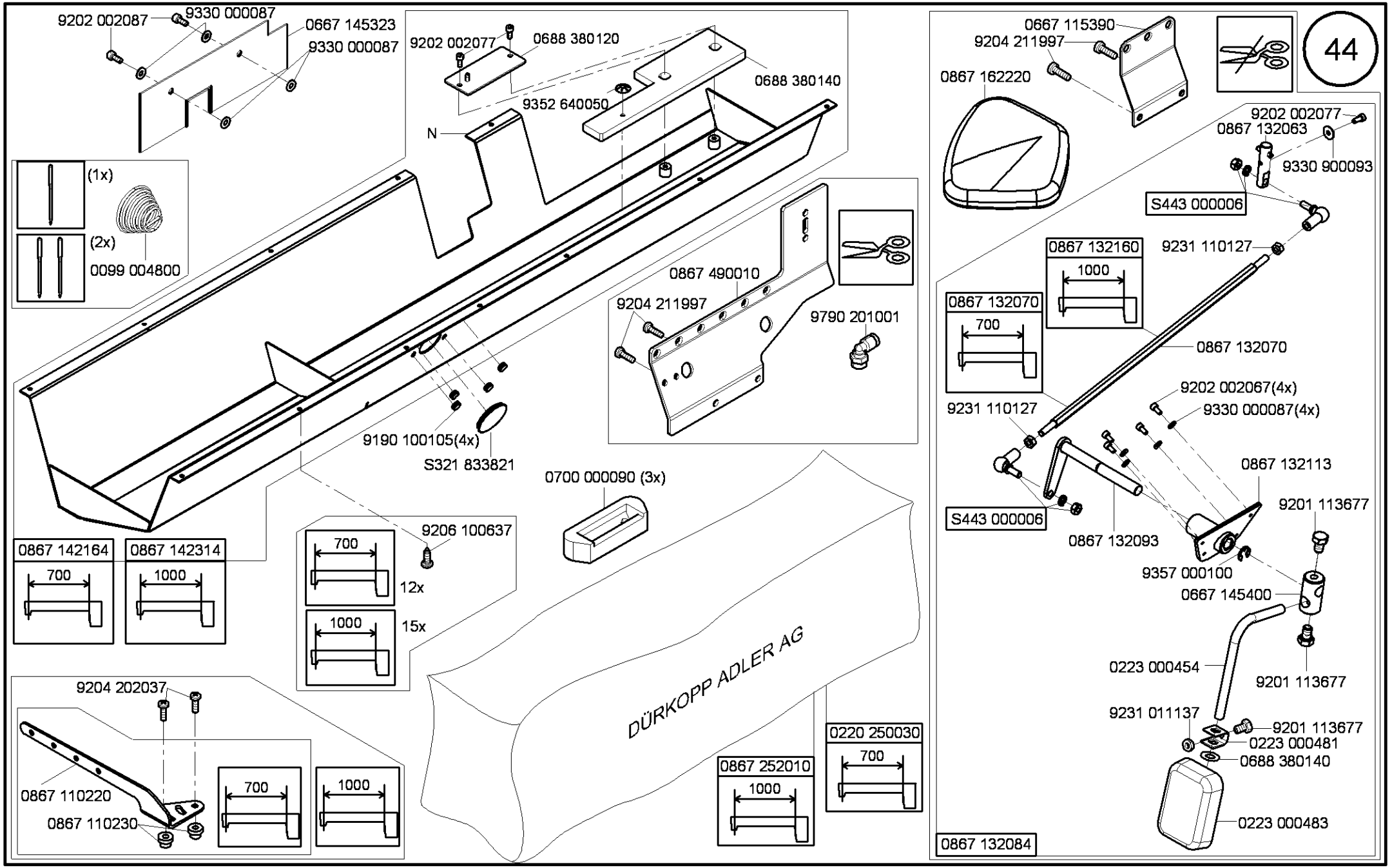

Cl. 867 Long arm

Ausgabe/Edition 10.2011

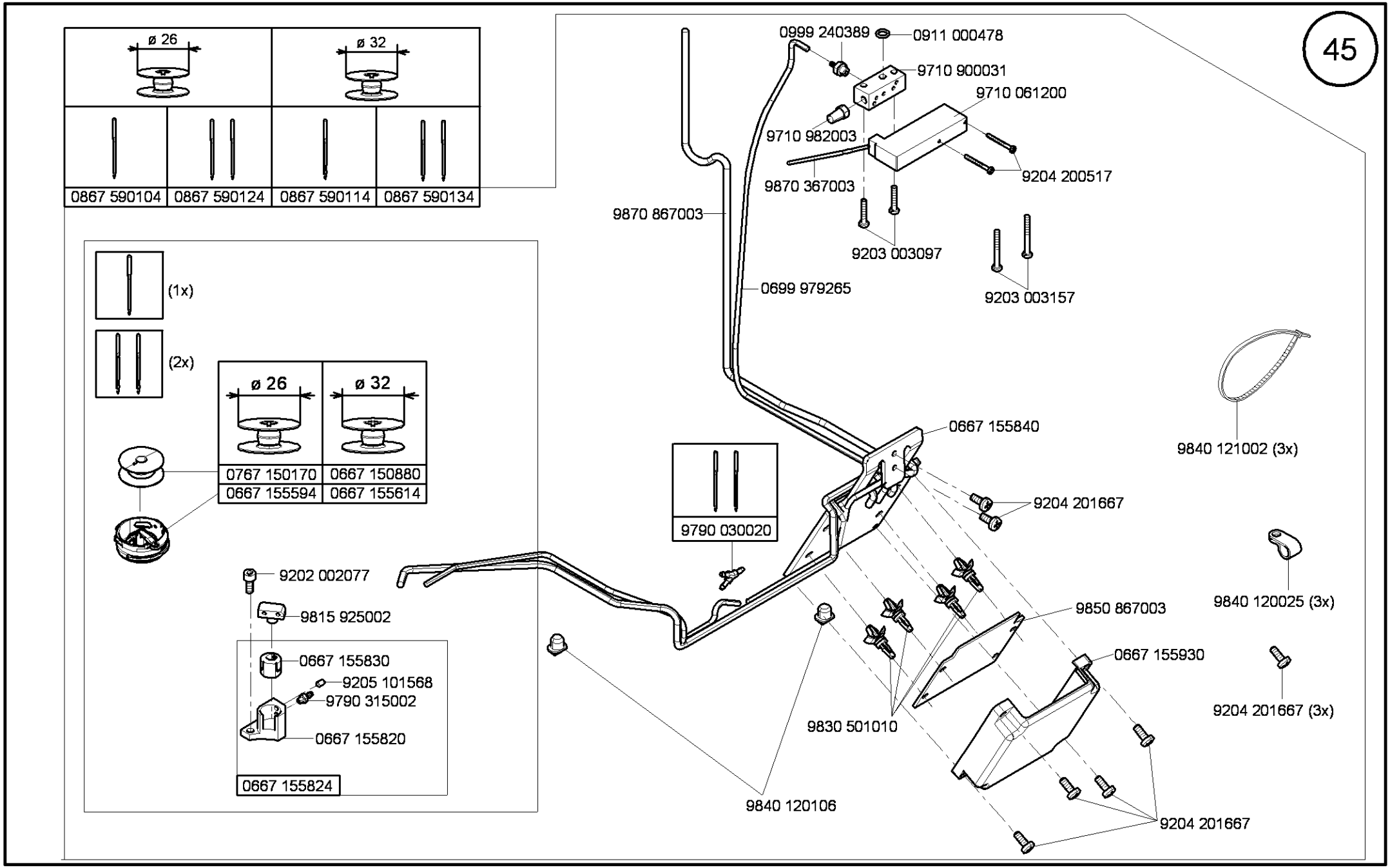

Cl. 867 Long arm

Ausgabe/Edition 5.2011

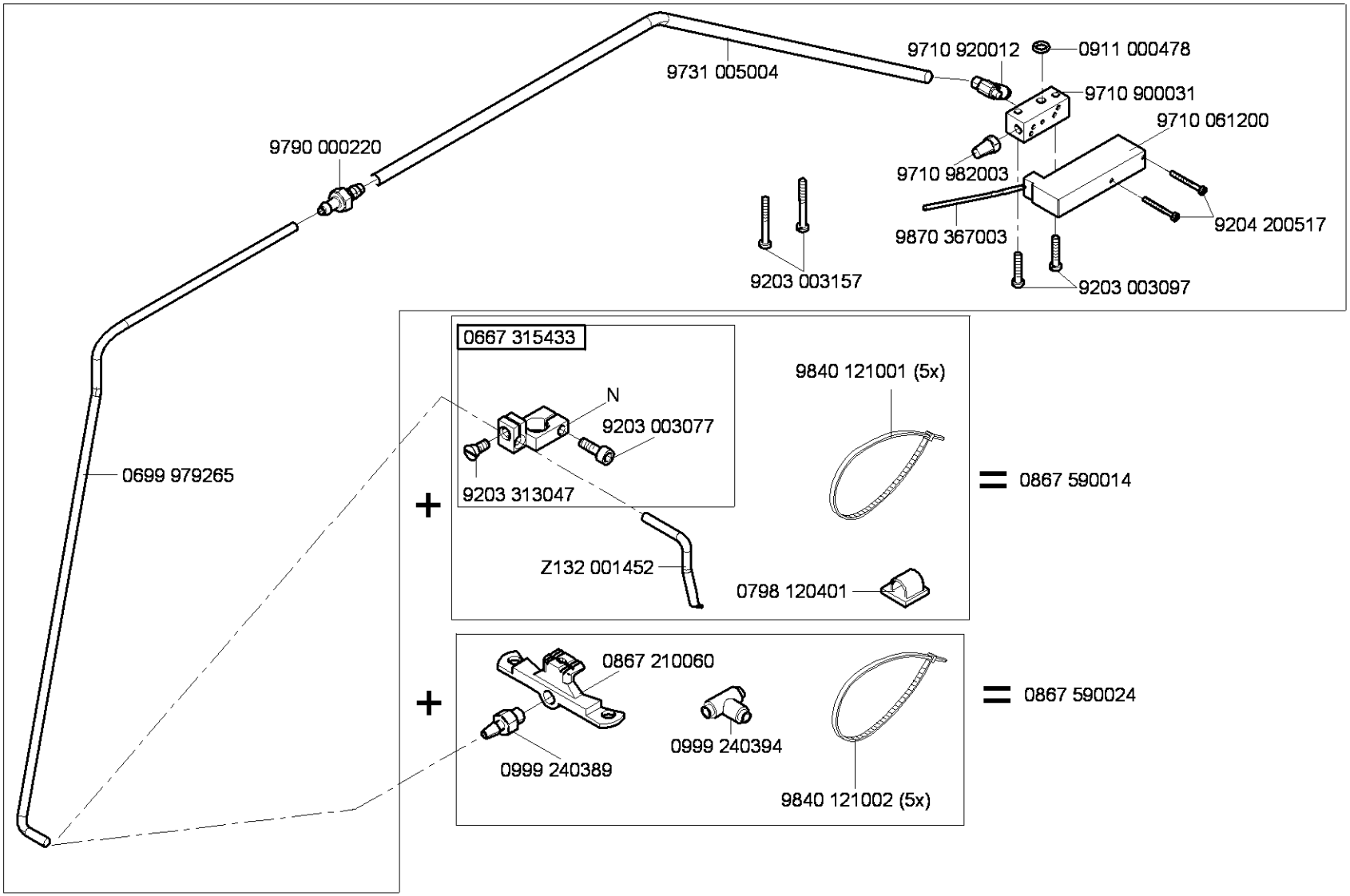

N - nicht als Einzelteil lieferbar
not available as separate part

Cl. 867 Long arm

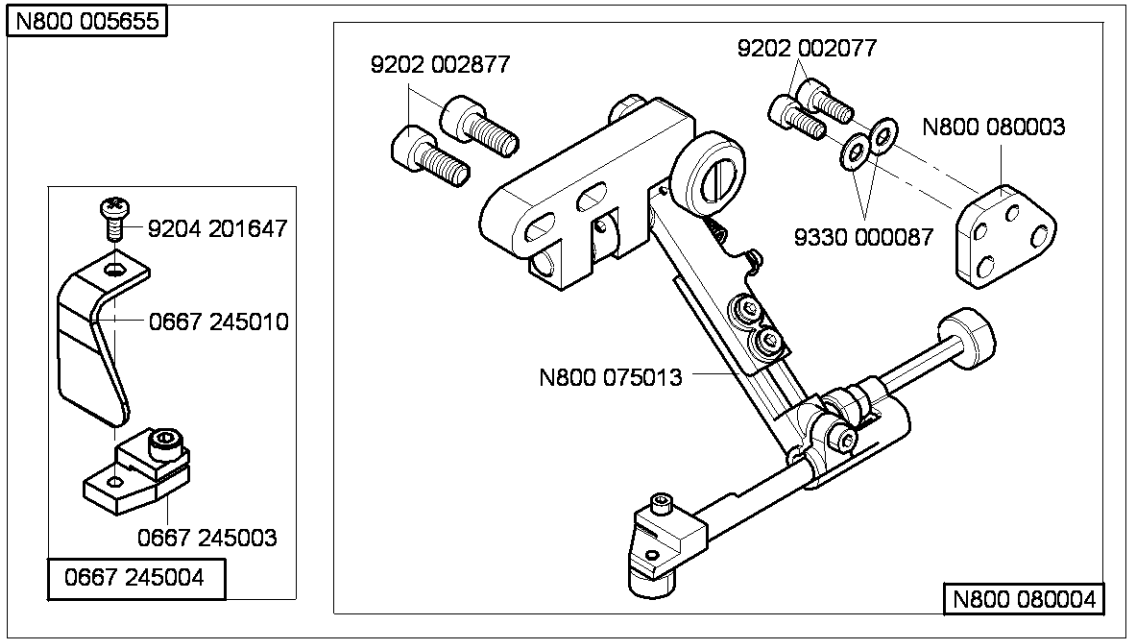

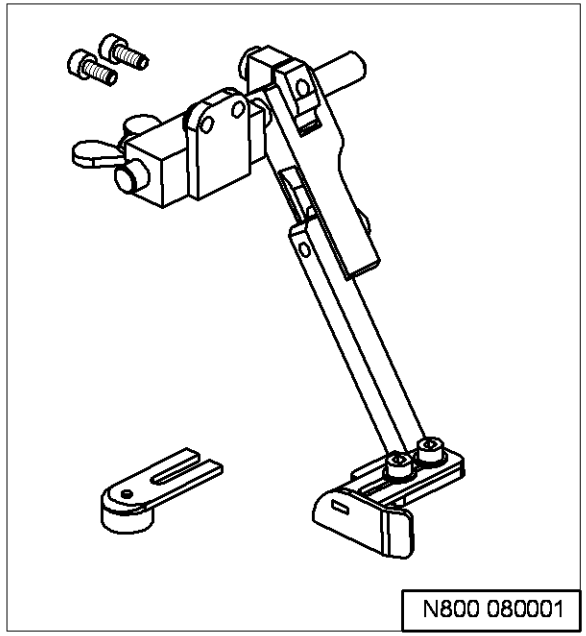

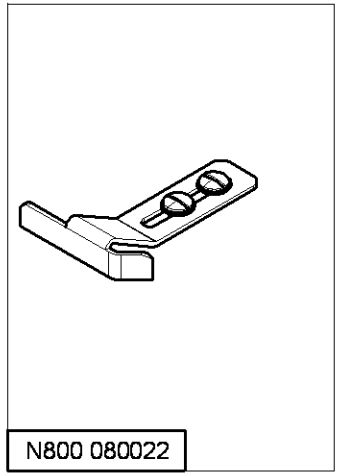

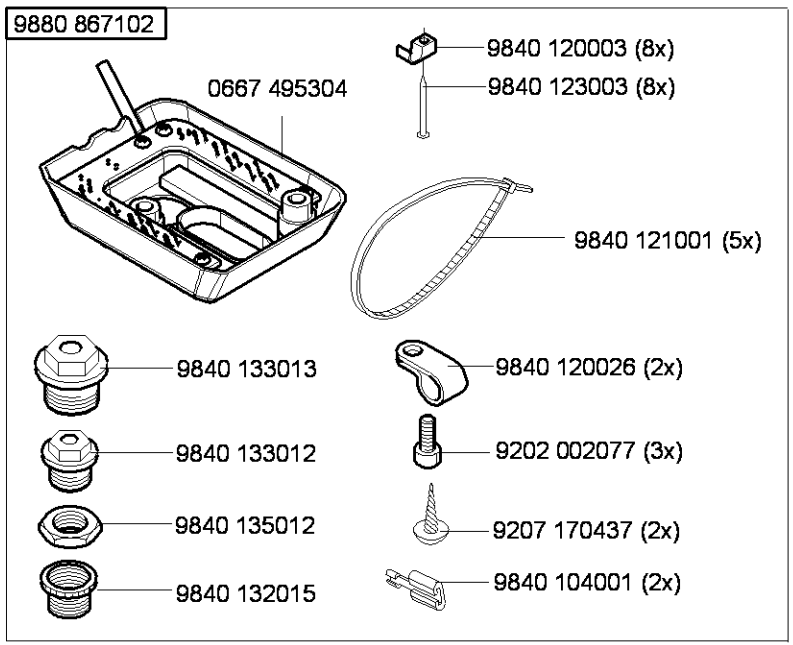

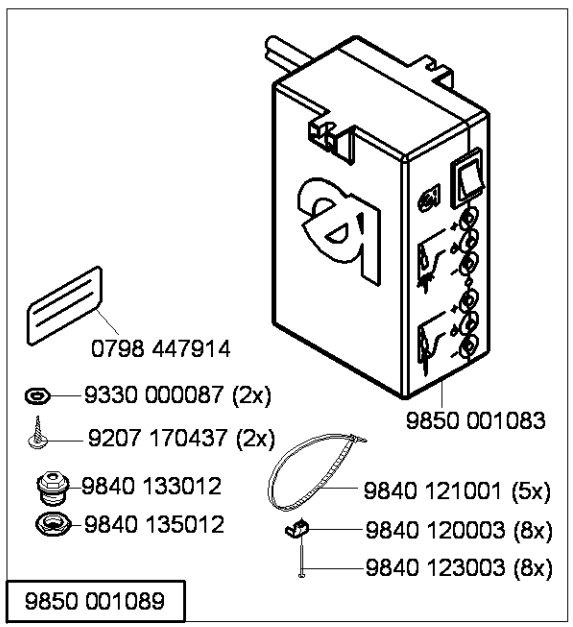

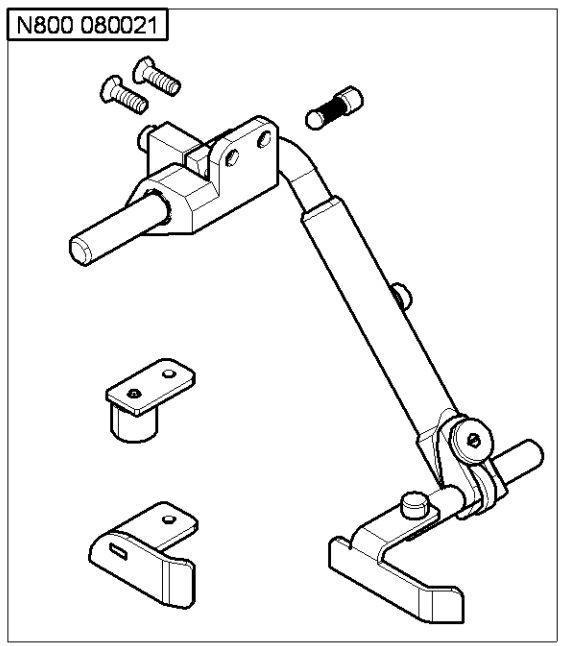

Cl. 867 Long arm

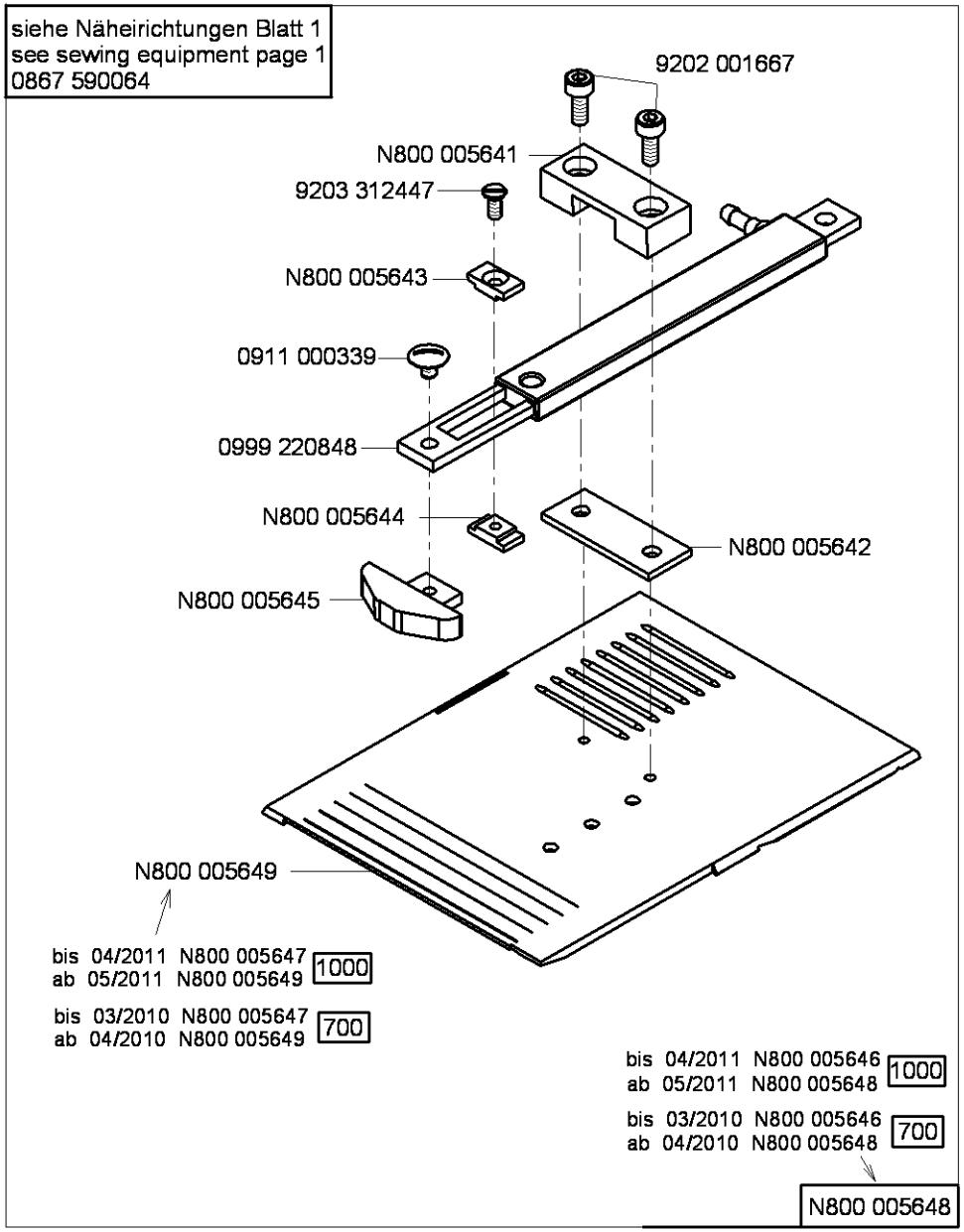

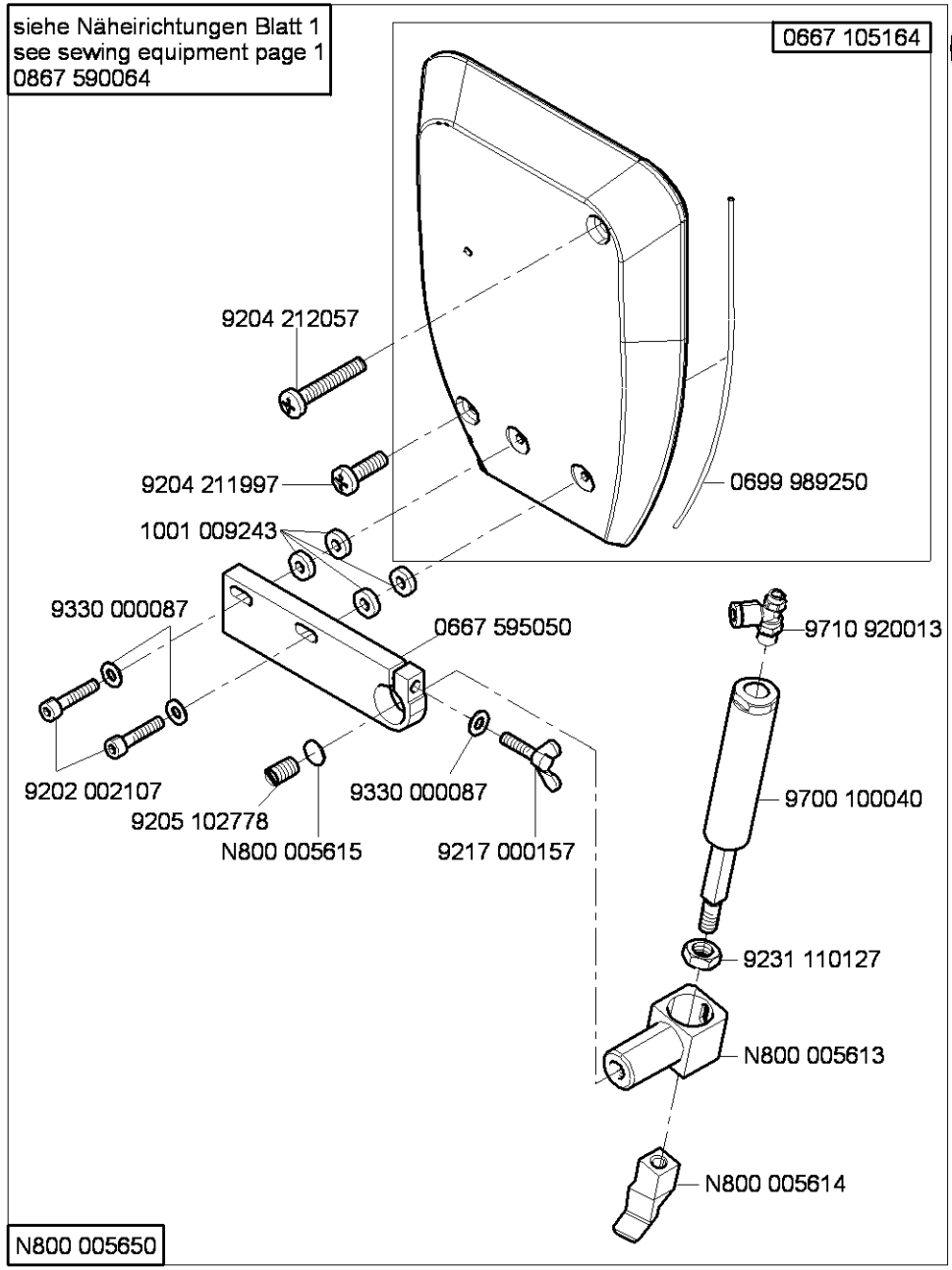

N - nicht als Einzelteil lieferbar
not available as separate part

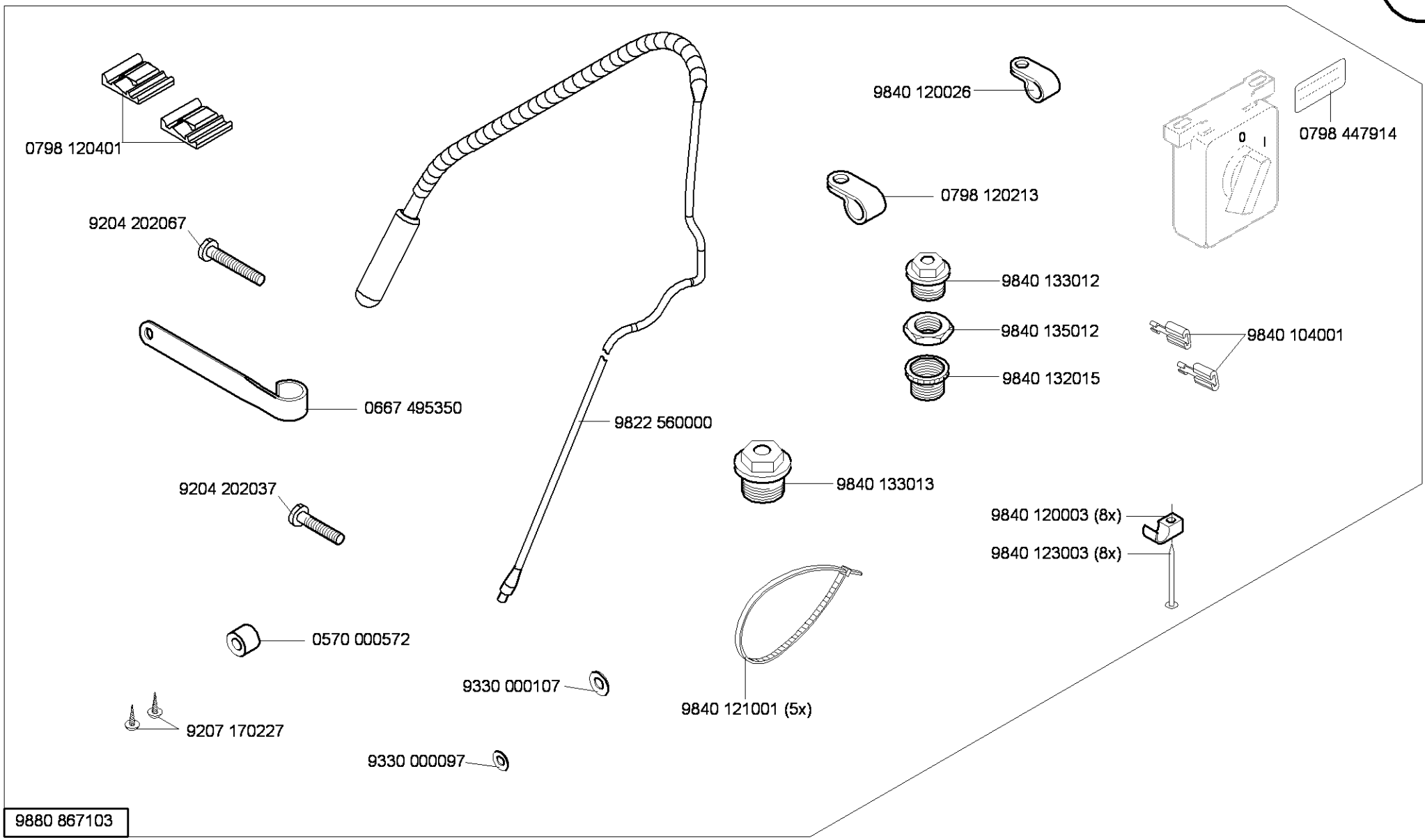

Cl. 867 Long arm

Cl.867 -190020-70
Cl.867 -290020-70
Cl.867 -190040-70
Cl.867 -290040-70

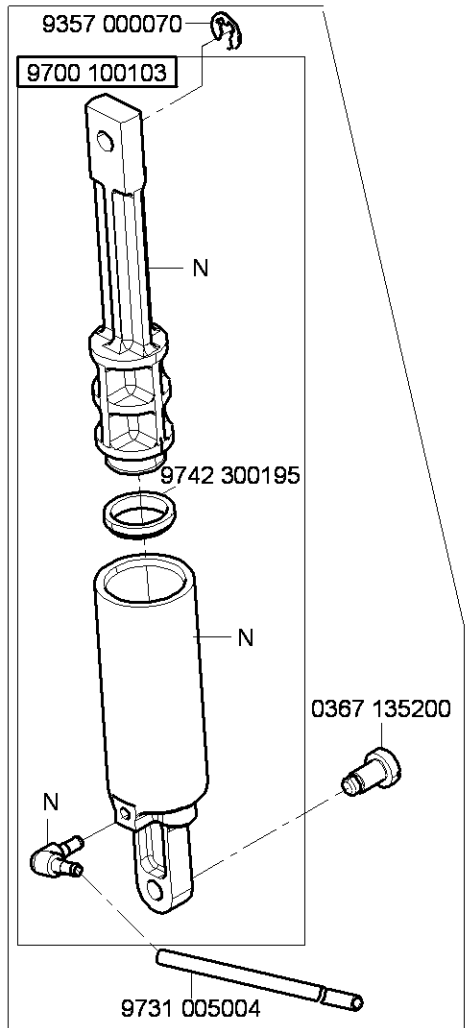

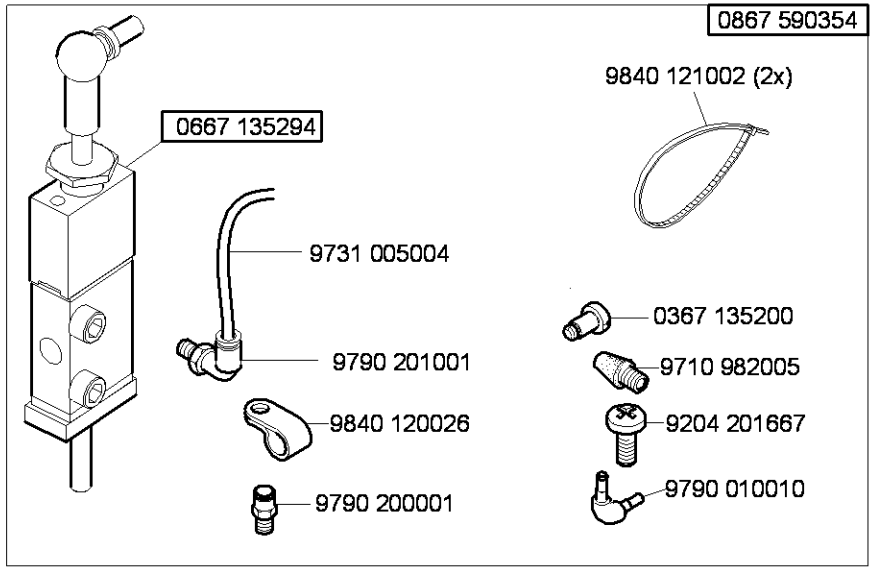

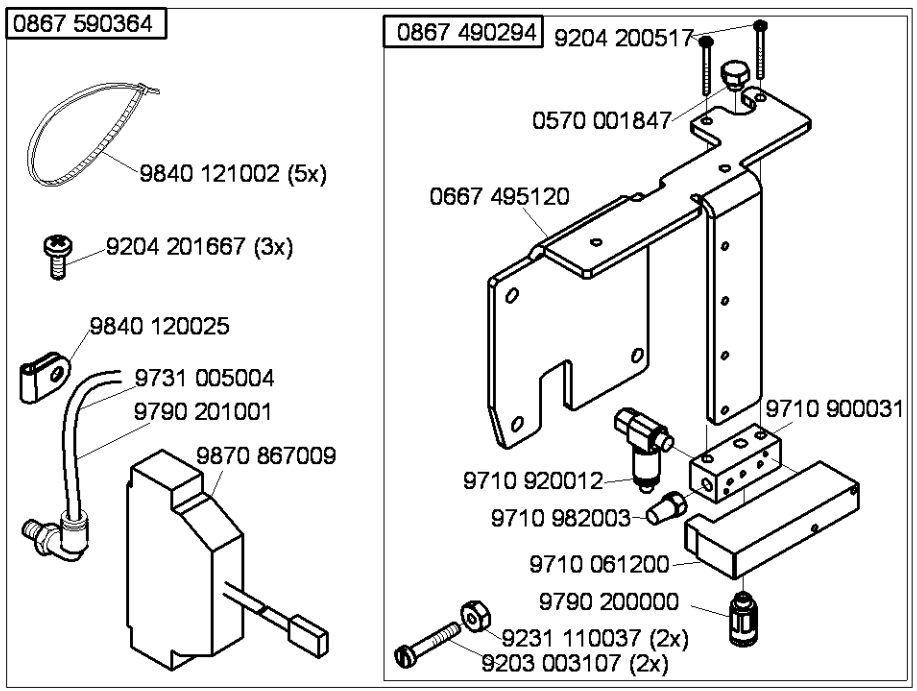

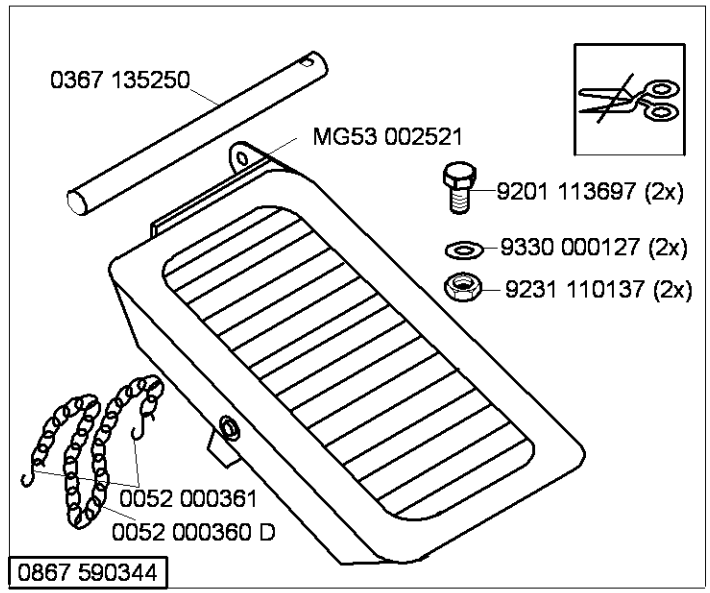

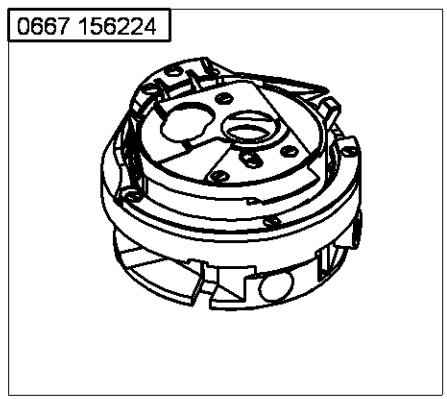

N - nicht als Einzelteil lieferbar
not available as separate part

Cl. 867 Long arm

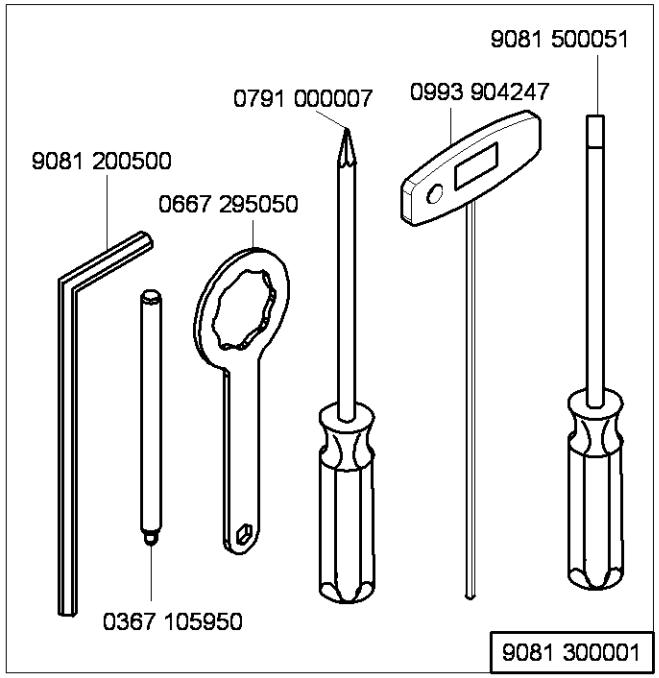

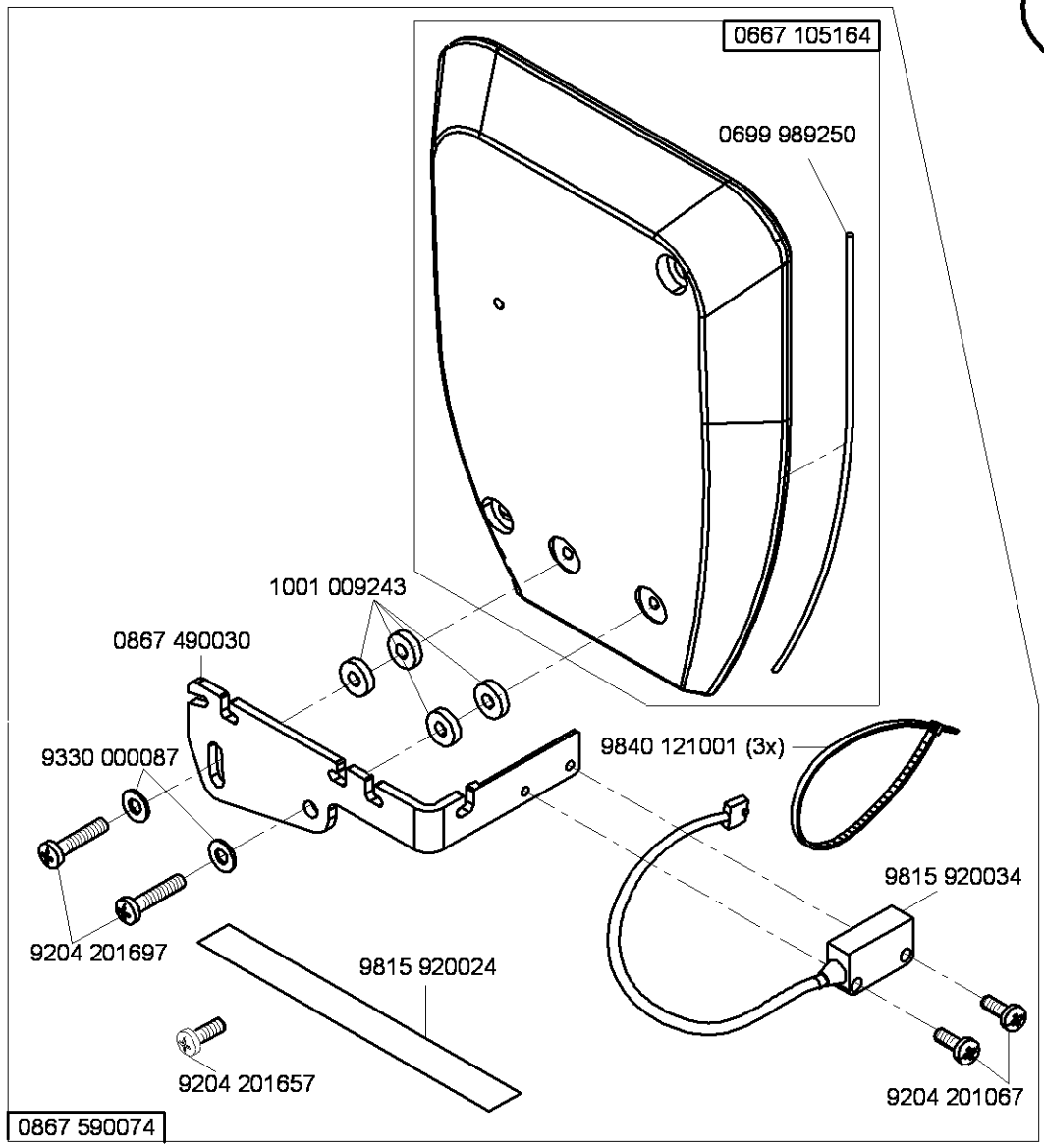

N - nicht als Einzelteil lieferbar
not available as separate part

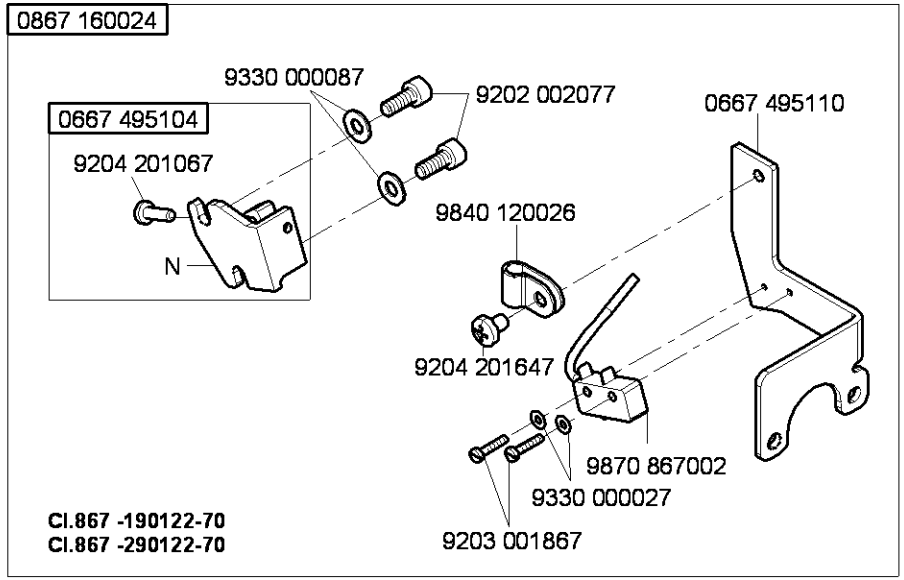
0867 160024
9330 000087
9202 002077
0667 495104
9204 201067
N
0667 495110
9840 120026
9204 201647
9870 867002
9330 000027
9203 001867
Cl.867 -190122-70
Cl.867 -290122-70

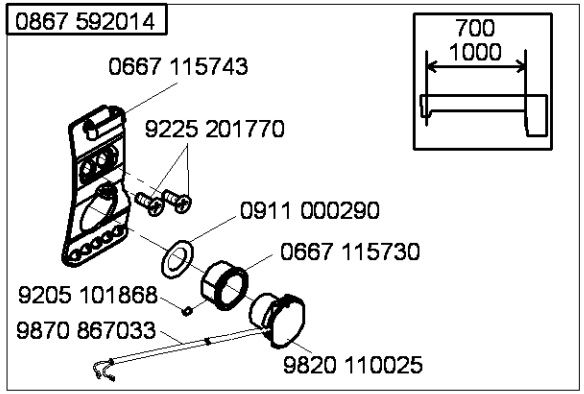
0867 592014
700
1000
0667 115743
9225 201770
0911 000290
0667 115730
9205 101868
9870 867033
9820 110025

Teile-Nr./Part-No.	Tafel/Table	Teile-Nr./Part-No.	Tafel/Table	Teile-Nr./Part-No.	Tafel/Table	Teile-Nr./Part-No.	Tafel/Table	Teile-Nr./Part-No.	Tafel/Table
0002 007504 9500	38	0367 105083	5,6,7	0556 000821 A	25,26	0667 115210	19,20,21,22,23,24	0667 125143	3
0037 001280	19,20,21,22,23,24	0367 105180	5,6,7	0567 140020	39	0667 115224	23	0667 125150	3
0052 000360 D	50	0367 105910	38	0570 000572	49	0667 115250	19,20,21,22,23,24	0667 125160	3
0052 000361	50	0367 105950	51	0570 001847	29,30,31,32,50	0667 115280	34	0667 125243	3
0053 000350	19,22	0367 110340	19,20,21,22,23,24	0667 100050	3	0667 115290	19,20,21,22,23,24	0667 125254	3
0061 001050	19,20,21,22,23,24	0367 110360	19,20,21,22,23,24	0667 105053	1	0667 115320	3	0667 135033	8
0077 110230	43	0367 120100	3	0667 105060	34	0667 115354	20,21	0667 135040	9
0099 004800	44	0367 125194	3	0667 105070	40	0667 115360	19,22	0667 135073	9
0099 004910	19,20,21,22,23,24	0367 135200	10,50	0667 105080	2	0667 115390	44	0667 135094	8
0211 000634	15,16	0367 135250	50	0667 105100	40	0667 115420	19,22	0667 135103	8
0211 000648	15,16	0367 140050	37	0667 105120	34	0667 115430	19,22	0667 135124	8
0211 000699	43	0367 145110	8	0667 105144	34	0667 115440	20,21	0667 135150	9
0211 004516	3	0367 145180	5,6,7	0667 105164	48,51	0667 115444	20	0667 135190	5
0216 000591	18	0367 150860	33	0667 105190	35	0667 115490	19,21	0667 135204	10,50
0216 000603	18	0367 165120	5,6	0667 105264	40	0667 115514	19	0667 135294	50
0219 000321	34	0367 165140	6	0667 105280	39,40	0667 115520	19,20,21,22,23,24	0667 135300	5
0220 250030	44	0367 165970	11,27	0667 105320	34	0667 115530	19,20,21,22,23,24	0667 145044	2
0223 000454	44	0367 315014	5	0667 110340	34	0667 115570	22,23,24	0667 145074	2
0223 000481	44	0367 315024	5	0667 115070	19,22	0667 115580	22,23,24	0667 145264	2
0223 000483	44	0367 315130	5	0667 115080	19,22	0667 115590	19,20,21,22,23,24	0667 145303	2
0244 000403	18	0367 315223	5,6,7,8	0667 115090	19,22	0667 115600	19,20,21	0667 145323	44
0244 000700	5,6,7,8,18	0367 385133	3	0667 115094	22	0667 115610	19,20,21,22,23,24	0667 145390	37
0245 001660 A	12	0367 495010	34	0667 115110	22,24	0667 115620	19,20,21	0667 145400	44
0265 000911	19,22	0396 111320	43	0667 115120	19,21,22,24	0667 115630	19,20,21,22,23,24	0667 145464	2
0271 000275	18	0467 110220	19,20,21,22,23,24	0667 115130	19,22	0667 115640	19,20,21,22,23,24	0667 150830	13
0271 001639	25,26	0467 150040	12	0667 115134	19,22	0667 115730	52	0667 150840	13
0281 380114	43	0467 150120	12	0667 115140	19,22	0667 115743	52	0667 150850	13,14
0291 000159	3	0467 150130	12	0667 115150	19,22	0667 115760	34	0667 150860	13
0291 000334	25,26	0467 150440	12,13,14	0667 115160	19,22	0667 115864	23,24	0667 150870	13,14
0291 000347	34	0480 350200	17	0667 115170	19,20,21,22,23,24	0667 115874	23,24	0667 150880	45
0291 000537	33	0480 350214	17	0667 115180	19,20,21,24	0667 125033	3	0667 155100	15,16
0291 000538	33	0491 030652	6	0667 115203	19,20,21,22,23,24	0667 125100	3	0667 155114	15

Teile-Nr./Part-No.	Tafel/Table	Teile-Nr./Part-No.	Tafel/Table	Teile-Nr./Part-No.	Tafel/Table	Teile-Nr./Part-No.	Tafel/Table	Teile-Nr./Part-No.	Tafel/Table
0667 155390	15,16	0667 156330	13,14	0667 175010	18	0667 315354	36	0688 380140	44
0667 155403	15,16	0667 156440	13,14	0667 175020	18	0667 315364	35,36	0699 979104	15,16,33
0667 155424	15,16	0667 160170	25,26	0667 175030	18	0667 315423	7	0699 979265	45,46
0667 155440	15	0667 160350	25,26	0667 175034	18	0667 315433	46	0699 989250	34,35,36,48,51
0667 155450	16	0667 160374	25,26	0667 175040	18	0667 355103	17	0700 000043	41
0667 155460	15,16	0667 160480	5,6	0667 175053	18	0667 355110	17	0700 000044	41
0667 155474	15	0667 165130	5	0667 175060	18	0667 355123	17	0700 000045	41
0667 155484	16	0667 165133	6	0667 175083	18	0667 355130	17	0700 000050	41
0667 155490	15,16	0667 165134	6	0667 175104	18	0667 355140	17	0700 000090	44
0667 155530	15,16	0667 165154	6	0667 175114	18	0667 355173	17	0700 000091	43
0667 155540	15,16	0667 165164	6	0667 235010	3	0667 355240	33	0700 086764	41
0667 155550	15,16	0667 165190	27	0667 245003	47	0667 355420	17	0700 086766	41
0667 155594	12,45	0667 165234	25,26	0667 245004	47	0667 385013	5,6	0700 086768	41
0667 155604	12	0667 165243	25,26	0667 245010	47	0667 385033	33	0700 086770	41
0667 155614	13,45	0667 165250	25,26	0667 295050	51	0667 385143	33	0700 086773	41
0667 155634	13	0667 165260	25,26	0667 310563	5	0667 385180	34	0700 086774	41
0667 155660	12	0667 165273	25,26	0667 315053	5	0667 495093	29,30,31,32	0725 000520 B	40
0667 155720	16	0667 165284	25,26	0667 315113	5	0667 495104	26,52	0742 002096	42
0667 155820	45	0667 165290	25,26	0667 315164	5	0667 495110	26,52	0744 001155	20,21,23,24
0667 155824	45	0667 165304	25,26	0667 315174	11	0667 495120	50	0744 001793 A	42
0667 155830	45	0667 165354	26	0667 315203	4	0667 495133	29,30,31,32	0744 001793 B	42
0667 155840	45	0667 165370	6	0667 315213	4	0667 495290	29,30,31,32	0744 001796	42
0667 155893	15,16	0667 165390	7	0667 315223	4	0667 495304	34,47	0767 150170	45
0667 155900	15,16	0667 165403	7	0667 315243	4	0667 495350	49	0767 150590	12,13,14
0667 155930	45	0667 165423	7	0667 315253	4	0667 595050	48	0791 000007	51
0667 155950	15	0667 165454	7	0667 315273	5	0688 100050	39	0791 001081	43
0667 156130	12	0667 165500	7	0667 315280	5	0688 100124	39	0791 001094	43
0667 156180	13,14	0667 165550	6	0667 315294	5	0688 130260	9	0791 001096	43
0667 156190	12	0667 165580	6	0667 315300	35,36	0688 130280	8	0791 580100	43
0667 156210	13,14	0667 165700	34	0667 315314	5	0688 130290	8	0797 003031	42
0667 156224	50	0667 170070	18	0667 315320	5	0688 140060	39	0798 000677	39,40
0667 156320	12	0667 170120	18	0667 315330	5	0688 380120	44	0798 003292	39

Teile-Nr./Part-No.	Tafel/Table	Teile-Nr./Part-No.	Tafel/Table	Teile-Nr./Part-No.	Tafel/Table	Teile-Nr./Part-No.	Tafel/Table	Teile-Nr./Part-No.	Tafel/Table
0798 120213	49	0867 132173	8	0867 310440	5	0868 310084	5	1001 001162	34
0798 120401	46,49	0867 140030	37	0867 312013	4	0868 310090	5	1001 009243	48,51
0798 447914	38,43,47,49	0867 140704	39	0867 312050	5	0887 380010	33	6279 140164	2
0798 500088	38	0867 140724	39	0867 312070	5	0888 350124	17	9041 100015	5,6
0818 160210	6	0867 142164	44	0867 312120	4	0888 350134	17	9041 100025	3
0867 102043	35,36	0867 142314	44	0867 312130	4	0902 000423	37	9041 100030	15,16
0867 102044	36	0867 150323	15	0867 312143	4	0906 020164	41	9041 100035	33
0867 102130	34	0867 150333	16	0867 382014	33	0907 030200	41	9041 100203	33
0867 102150	34	0867 150343	15,16	0867 382030	33	0907 030410	41	9081 100203	43
0867 102244	35	0867 152050	2	0867 382064	33	0911 000290	34,52	9081 100251	43
0867 102353	35,36	0867 152060	2	0867 490010	44	0911 000339	48	9081 200253	43
0867 102360	34	0867 160024	52	0867 490030	51	0911 000478	29,30,32,45,46	9081 200303	43
0867 102370	1	0867 160620	5,6	0867 490250	34	0913 000731	36,43	9081 200500	51
0867 102523	36	0867 160630	5,6	0867 490294	50	0916 030364	41	9081 300001	51
0867 102540	1	0867 160640	5	0867 490400	29,30,31,32	0917 030510	41	9081 500010	43
0867 110034	21	0867 162034	28	0867 492040	5	0992 016580	12,13,14	9081 500051	51
0867 110064	24	0867 162040	28	0867 590014	46	0992 023560	12,13,14	9122 200161	1
0867 110220	44	0867 162043	28	0867 590024	46	0992 023577	12,13,14	9122 322200	4
0867 110230	44	0867 162053	8	0867 590074	51	0993 904247	51	9126 102500	5
0867 110250	19,20,21	0867 162064	28	0867 590104	45	0994 270980	41	9126 102520	5,6,25,26
0867 110260	22,23,24	0867 162070	28	0867 590114	45	0995 340617	43	9126 102540	6,25,26
0867 122043	3	0867 162113	8	0867 590124	45	0998 881010	15,16	9126 300061	15,16
0867 122060	4	0867 162143	6	0867 590134	45	0998 881610	5	9126 300088	15,16
0867 122090	4	0867 162150	6	0867 590344	50	0998 882510	19,21,22,24	9126 300220	8
0867 132063	44	0867 162160	28	0867 590354	50	0998 912080	3	9129 024235	3
0867 132070	44	0867 162173	6	0867 590364	50	0999 201114	37	9130 104205	40
0867 132084	44	0867 162180	6	0867 592014	52	0999 220752	33	9130 221130	2
0867 132093	44	0867 162220	44	0868 110054	22,23	0999 220848	48	9130 221290	39
0867 132113	44	0867 172014	2	0868 150450	14	0999 240376	16	9130 500750	40
0867 132133	8	0867 210060	46	0868 150464	14	0999 240389	45,46	9190 100105	44
0867 132143	8	0867 252010	44	0868 150484	14	0999 240394	46	9190 100155	35,36
0867 132160	44	0867 310430	5	0868 310080	5	0999 240408	31,32	9190 100226	15,16

Teile-Nr./Part-No.	Tafel/Table
9190 400120	25
9199 000004	29,30,32
9201 013767	40
9201 113317	39
9201 113677	44
9201 113697	50
9202 001653	12,13
9202 001667	48
9202 001678	3,18
9202 002057	5,6
9202 002058	7
9202 002067	33,44
9202 002077	15,16,25,26,33, 34,38,39,44,45, 47,52
9202 002078	3
9202 002087	26,27,34,44
9202 002097	25,26,38
9202 002098	4,6,8,17,25,26,28
9202 002107	17,33,48
9202 002117	28
9202 002497	5,34,36
9202 002507	39
9202 002877	47
9202 002888	25,26
9202 002898	15,16
9202 002908	15,16
9202 002917	9
9202 002918	5
9202 002927	8,42
9202 003738	34
9202 022467	33
9202 022477	17
9202 022497	17,34,36
9202 100537	17,37
9203 001867	26,52
9203 003077	46
9203 003097	45,46
9203 003107	50
9203 003157	45,46
9203 003797	41
9203 100002	19,20,21,22,23,24
9203 211830	12,13,14
9203 312412	3
9203 312447	48
9203 313047	46
9204 002363	37
9204 101657	5
9204 200447	29,32
9204 200517	29,30,31,32,45, 46,50
9204 201067	18,26,29,30,31, 32,51,52
9204 201647	19,20,21,22,23, 24,26,34,37,47,52
9204 201657	3,39,51
9204 201667	3,18,28,29,30,31, 32,33,34,45,50
9204 201697	40,51
9204 201698	43
9204 201827	19,21,22,24
9204 202037	44,49
9204 202067	34,49
9204 211997	2,5,6,25,26,34,35, 36,39,44,48
9204 212057	34,39,40,48
9204 301467	29,30,31,32
9204 301487	18
9204 302217	11,26,27
9204 431657	20,21,23,24
9205 101568	45
9205 101847	3
9205 101868	34,52
9205 102303	5
9205 102450	15
9205 102467	1,2,3,4,5,6,7,8,9, 11,15,16,17,25,26
9205 102473	2
9205 102477	2,3,5,7,12,13,14, 19,22,25,26,39,40
9205 102487	5
9205 102513	25,26,28
9205 102778	48
9205 102798	8
9205 121558	15,16
9205 122488	15,16
9205 162597	9
9206 100637	33,44
9207 161237	43
9207 170227	39,40,41,49
9207 170437	34,38,43,47
9207 170857	39
9207 171067	41
9217 000157	48
9225 201750	3
9225 201770	19,20,21,22,23, 24,34,38,52
9231 000387	8
9231 011137	44
9231 110037	18,50
9231 110057	41
9231 110127	41,44,48
9231 110137	50
9234 000067	25,26
9301 101561	17
9301 102203	5
9301 102471	28
9301 200660	15,16
9302 000100	33
9303 502990	39
9305 001680	41
9305 100350	19,20,21
9305 100370	22,23,24
9330 000027	26,52
9330 000067	19,20,21,22,23,24
9330 000087	3,4,6,19,20,21,22, 23,24,25,26,39, 43,44,47,48,51,52
9330 000088	15,16
9330 000097	2,17,39,49
9330 000107	39,41,49
9330 000127	9,50
9330 000177	43
9330 200107	17
9330 200117	15,16
9330 300027	40
9330 700107	35,36
9330 900093	44
9330 900117	41
9332 500137	19,21,22,24
9333 000090	37
9334 000051	15,16
9334 001630	3,5,6,9,18,25,26
9334 001640	4,7
9352 640050	44
9353 000087	15,16
9353 000350	2
9353 000420	2
9353 000470	1,2
9354 010210	2
9354 400800	15,16,33
9357 000050	17
9357 000070	5,6,9,10,11,15,16, 18,25,26,50
9357 000080	7,19,22
9357 000090	4,5
9357 000100	25,26,44
9357 000120	5,6,25,26
9357 000173	8
9357 200056	41
9400 000090	37
9700 100040	48
9700 100094	11
9700 100100	26,27
9700 100103	10,50
9710 061200	29,30,31,32,45, 46,50
9710 900011	29,32
9710 900031	45,46,50
9710 900047	29,30,32
9710 900073	31

Teile-Nr./Part-No.	Tafel/Table
9710 920012	29,30,31,32,46,50
9710 920013	48
9710 982003	31,45,46,50
9710 982005	50
9710 982006	29,30,32
9731 001035	33
9731 002001	42
9731 005004	10,11,20,21,23, 24,26,27,29,30, 31,32,46,50
9731 007035	3
9740 000607	35,36
9742 300190	11
9742 300195	10,50
9780 000108	42
9790 000220	46
9790 010010	23,24,50
9790 030020	45
9790 200000	29,30,31,32,50
9790 200001	50
9790 201000	29,30,31,32
9790 201001	44,50
9790 315002	45
9800 130104 R	39
9800 130105	39
9800 327005	39,40
9800 330009	39
9800 330010	39
9800 330012	39
9800 330016	40
9800 331104	39
9815 301079	29,30,31,32
9815 301081	29,30
9815 301090	29,30,31,32
9815 301091	29,30,31,32
9815 301096	29,30
9815 310008	29,30,31,32
9815 310009	29,30,31,32
9815 920024	51
9815 920034	51
9815 925002	45
9820 110016	17
9820 110025	52
9822 510003	38
9822 510013	38
9822 560000	49
9822 610000	38
9822 642027	38
9825 550001	29,30,31,32
9825 810302	38
9825 810417	39
9830 501010	29,30,31,32,45
9830 502005	33
9840 104001	34,38,47,49
9840 120001	39,40
9840 120003	11,34,38,43,47,49
9840 120025	11,45,50
9840 120026	26,33,34,38,47, 49,50,52
9840 120030	43
9840 120060	39,40
9840 120104	17,33
9840 120105	27,33
9840 120106	45
9840 121001	11,34,38,43,46, 47,49,51
9840 121002	45,46,50
9840 123003	11,34,38,39,40, 43,47,49
9840 130007	33
9840 130008	33
9840 132015	34,38,47,49
9840 133012	34,38,43,47,49
9840 133013	34,38,47,49
9840 135012	34,38,43,47,49
9850 001083	43,47
9850 001089	43,47
9850 867000	29,30,31,32
9850 867001	33
9850 867003	45
9870 001112	11
9870 001113	43
9870 367003	45,46
9870 767019	40
9870 867000	39,40
9870 867002	26,52
9870 867003	45
9870 867007	17
9870 867009	50
9870 867026	34
9870 867033	52
9880 001001	39
9880 001003	40
9880 867010	40
9880 867012	40
9880 867014	39
9880 867100	38
9880 867102	34,47
9880 867103	49
9880 867104	11
9880 867107	29,30
9880 867108	11
9880 867116	30
9880 867117	31,32
MG43 000062	41
MG43 000484	39
MG53 002521	50
MG53 007921	42
MG53 007922	42
MG55 000506	41
MG58 000505	41
N800 005613	48
N800 005614	48
N800 005615	48
N800 005641	48
N800 005642	48
N800 005643	48
N800 005644	48
N800 005645	48
N800 005648	48
N800 005649	48
N800 005650	48
N800 005655	47
N800 075013	47
N800 080001	47
N800 080003	47
N800 080004	47
N800 080021	47
N800 080022	47
S283 003002	28
S321 833821	44
S443 000006	44
Z100 011022	15,16
Z132 001452	46

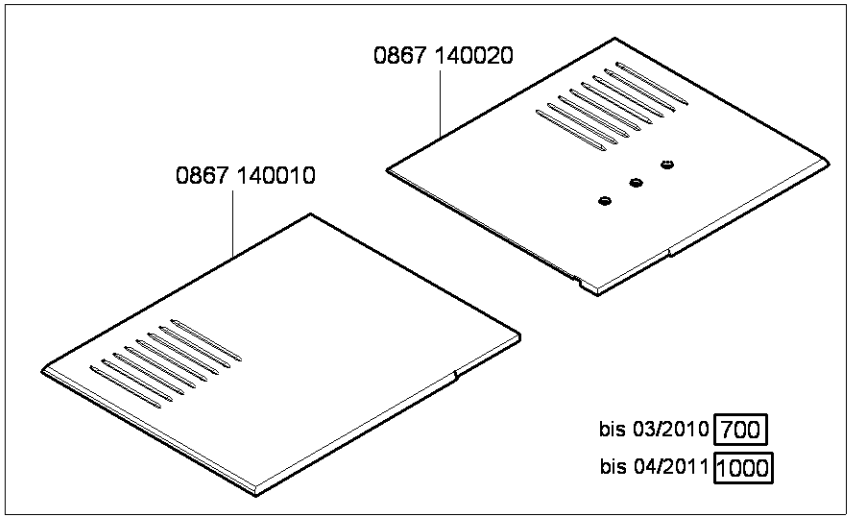

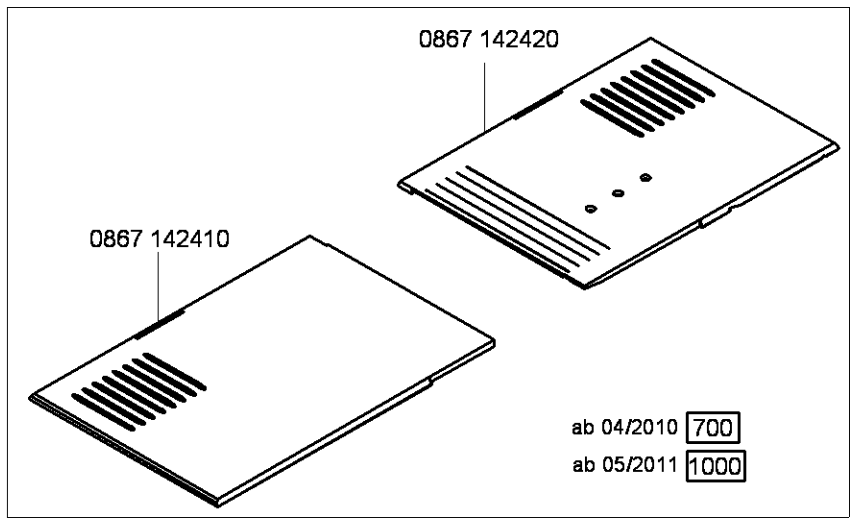

Cl. 867 Long arm

Befestigungteile für Näheinrichtungen
Fastening parts for Sewing equipment

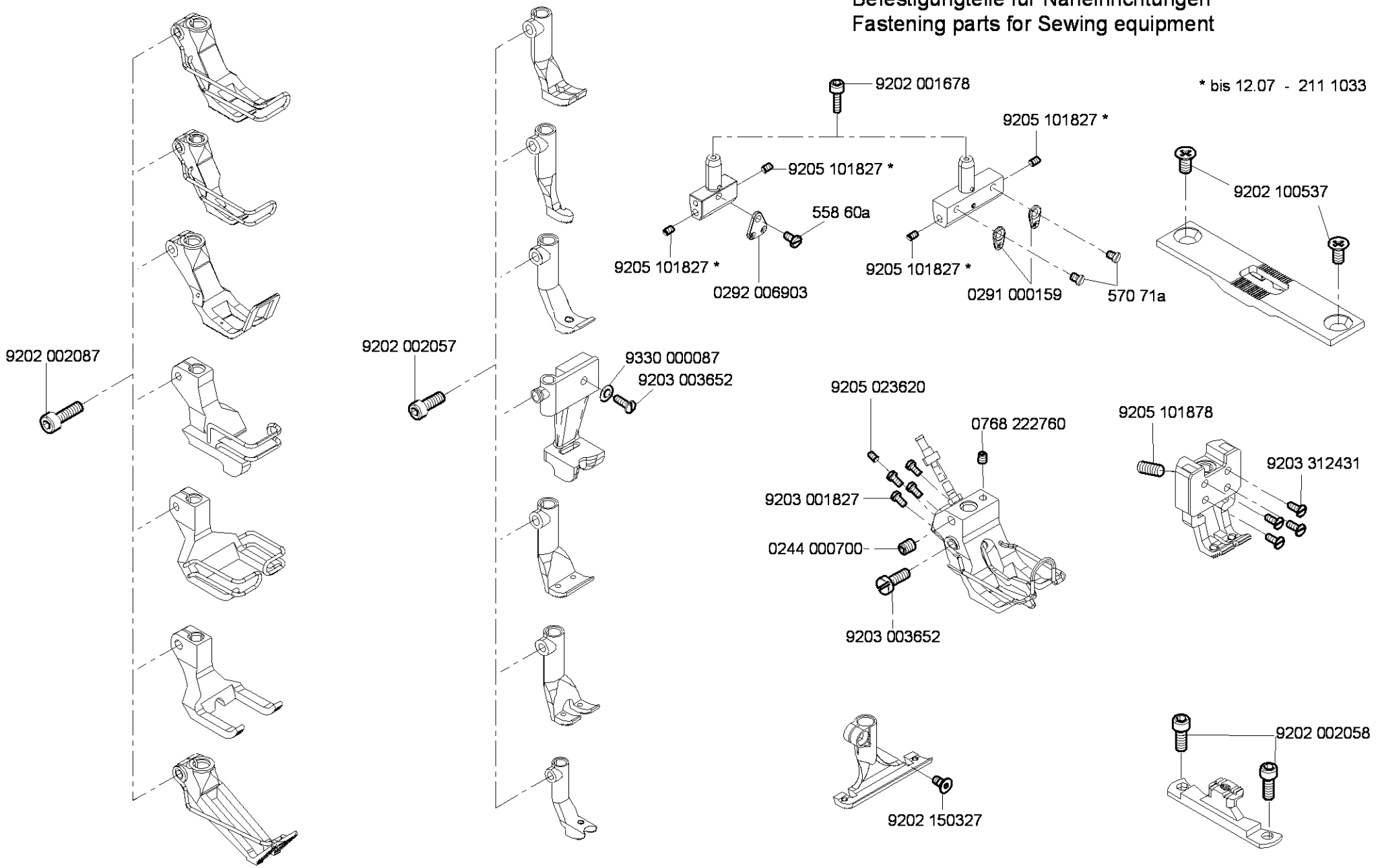

Pneumatische Anschluss/Pneumatic connection

Die Näheinrichtungen: E724/6/9, E724/8/9, E724/10/9, E724/12/9, E724/8/12, E724/10/12, E724/12/12, E724/14/12, beinhalten auch die unten abgebildete Komponente.

The following sewing equipments: E724/6/9, E724/8/9, E724/10/9, E724/12/9, E724/8/12, E724/10/12, E724/12/12, E724/14/12, include also the below reproduced component.

0867 590064

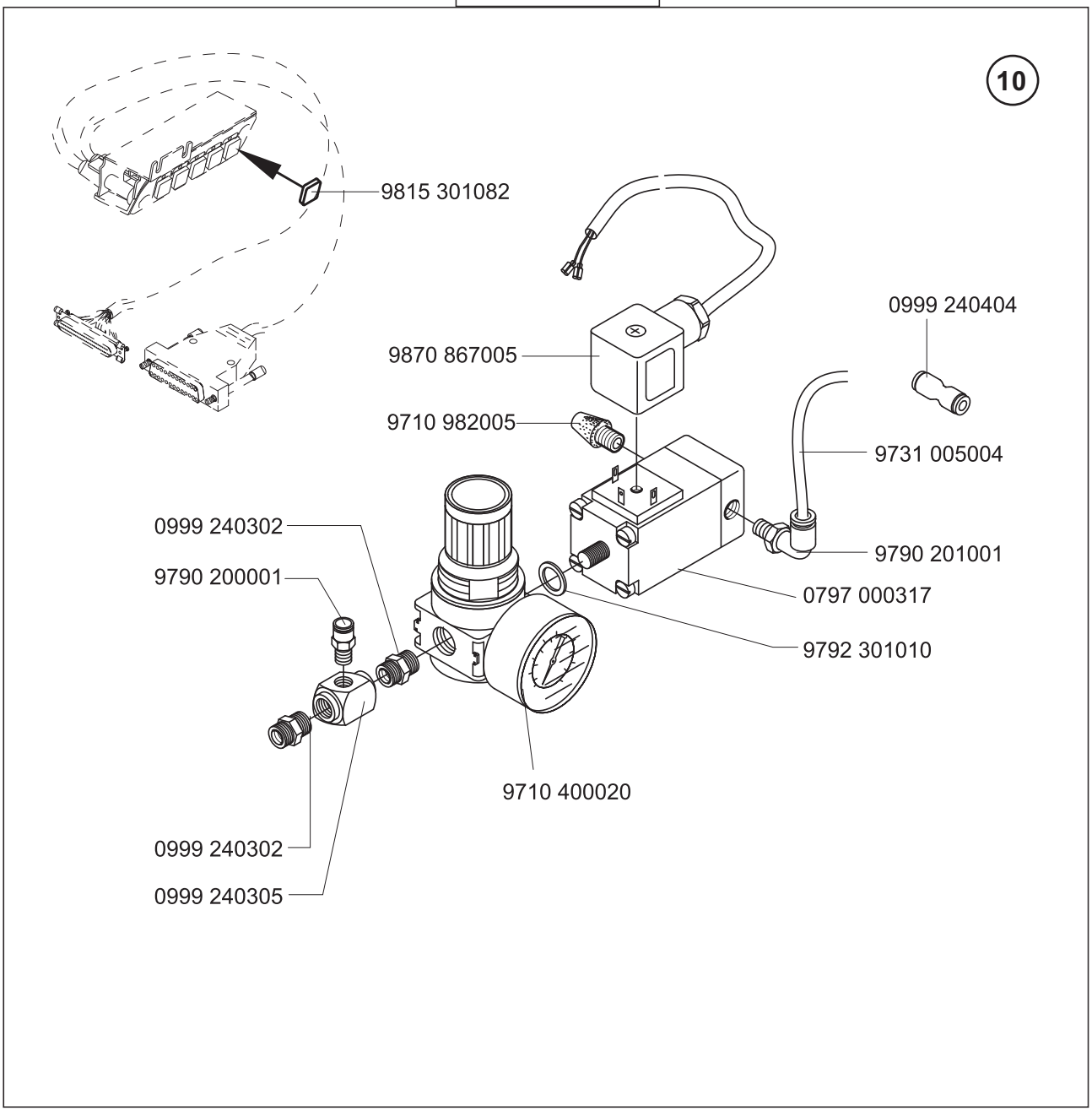

E1

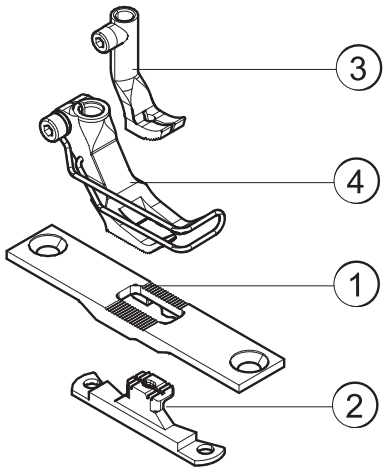

E2

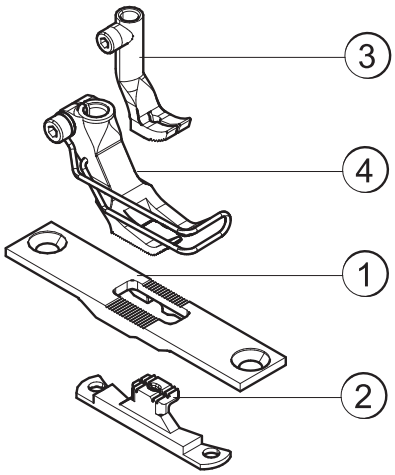

E3

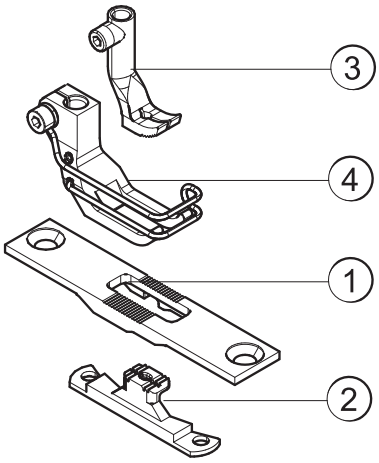

E4

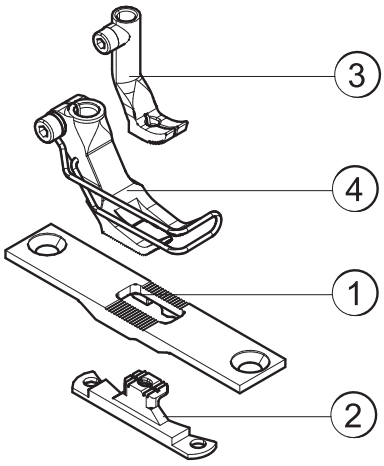

E5

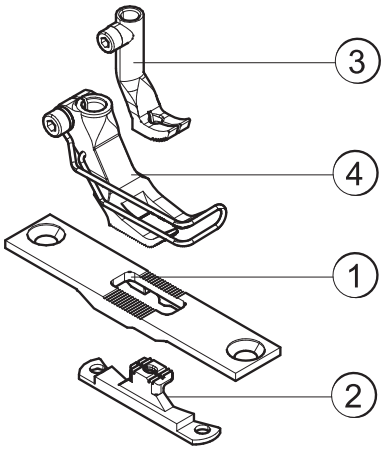

E6

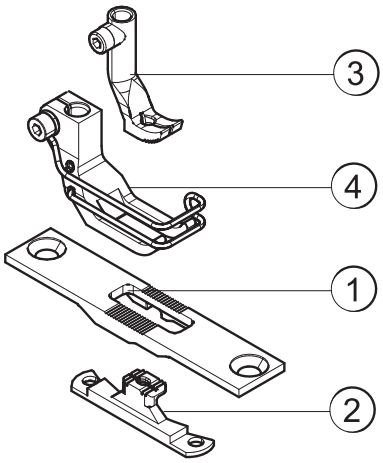

= Änderung / Modification

E7

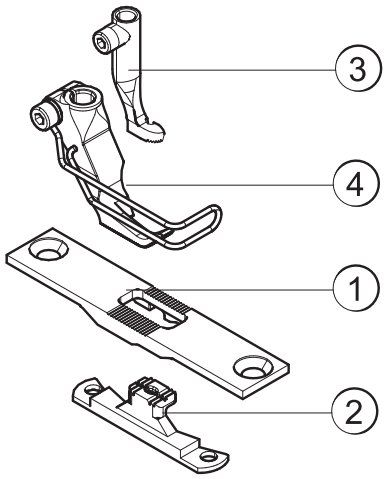

E8

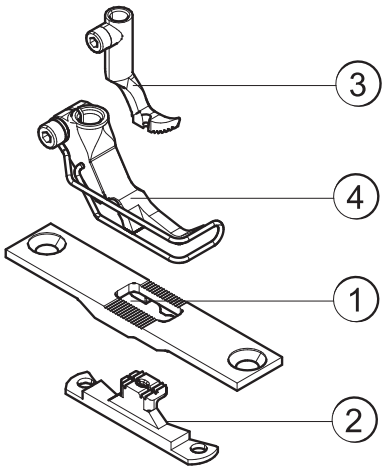

E11

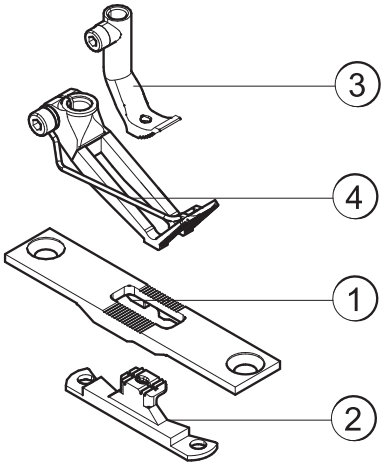

E12

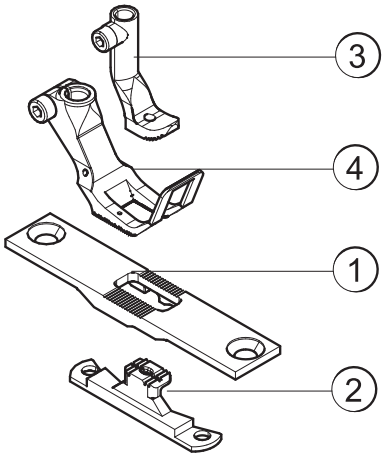

E14

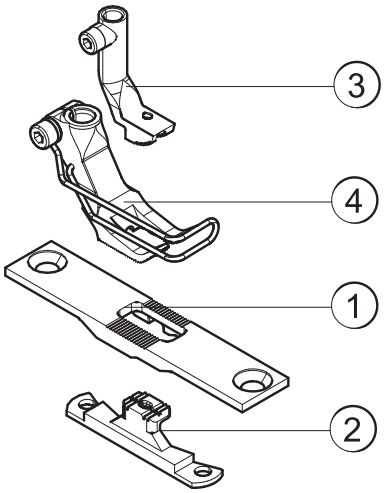

E15

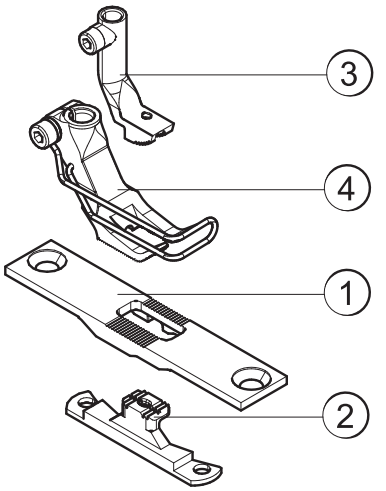

= Änderung / Modification

E16

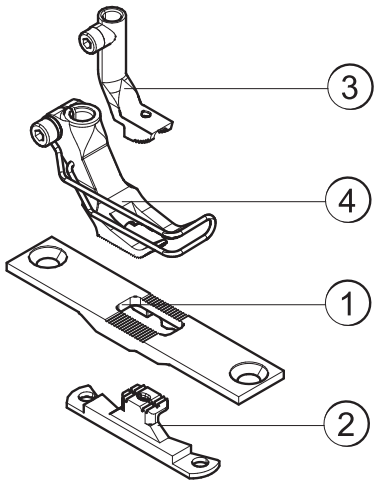

E17

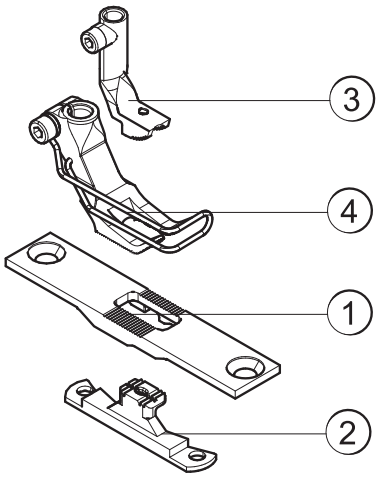

E18

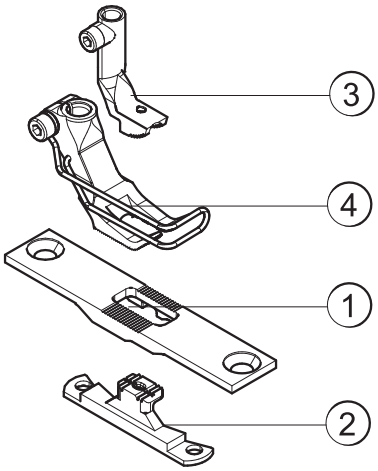

E25

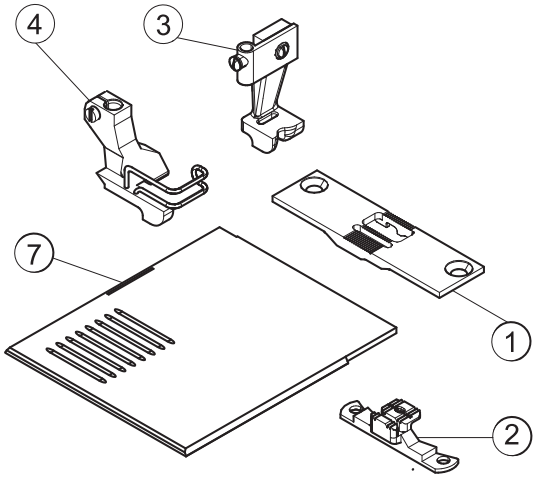

E26

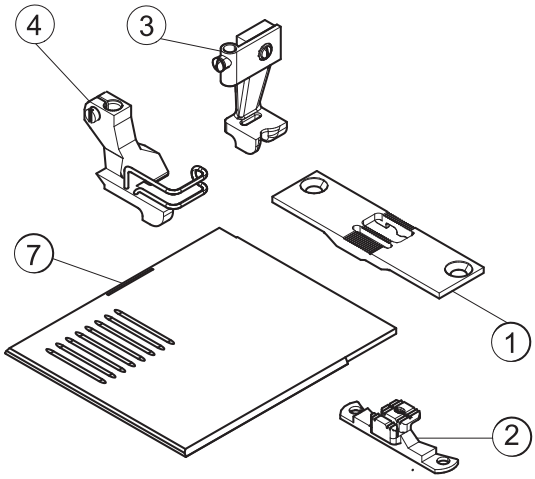

= Änderung / Modification

E36

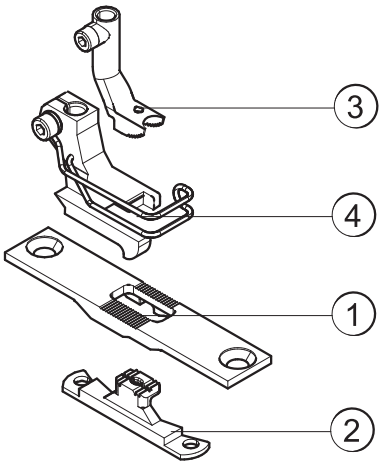

E38

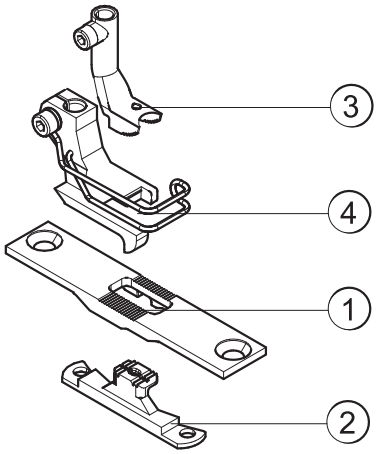

= Änderung / Modification

E721/4

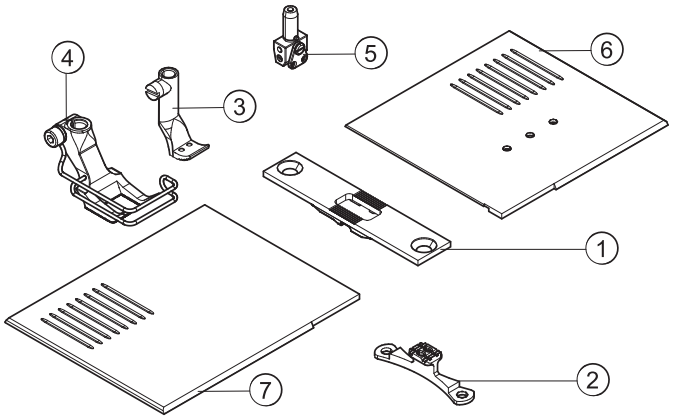

E721/5

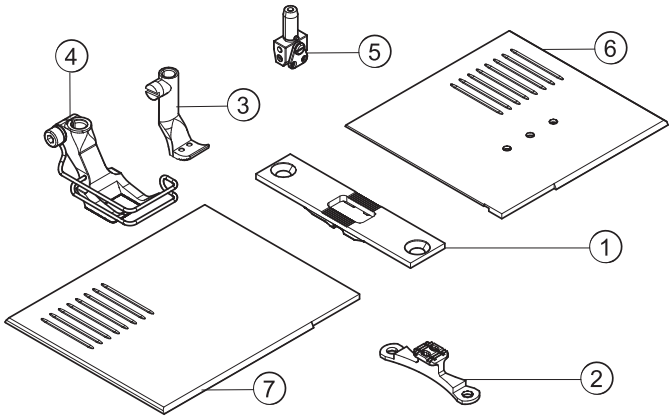

E721/6

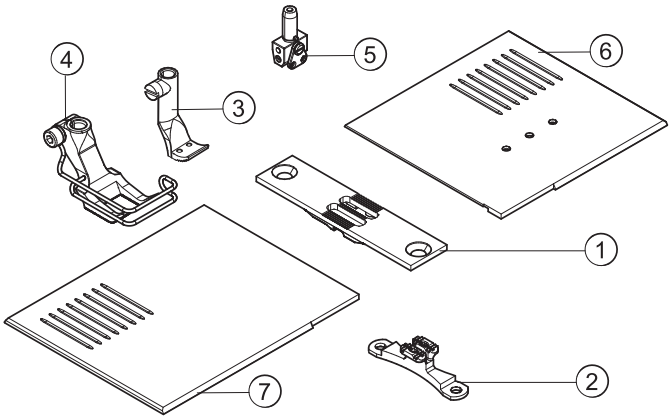

E721/8

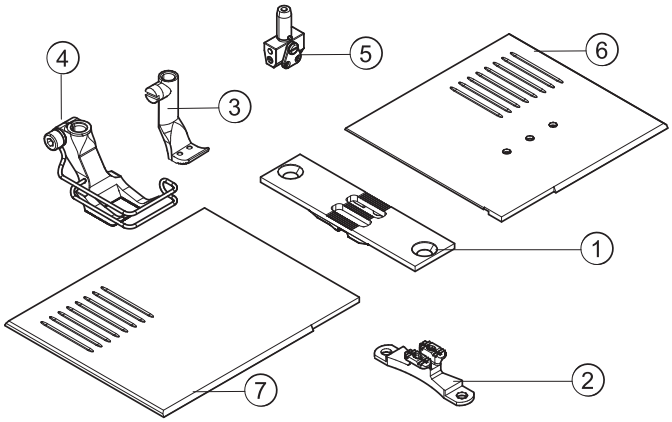

E721/10

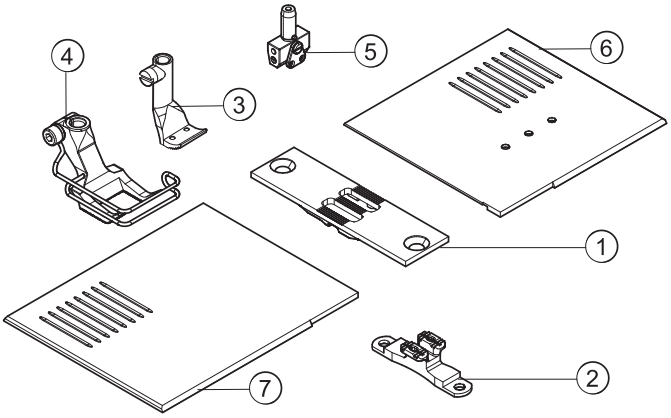

E721/12

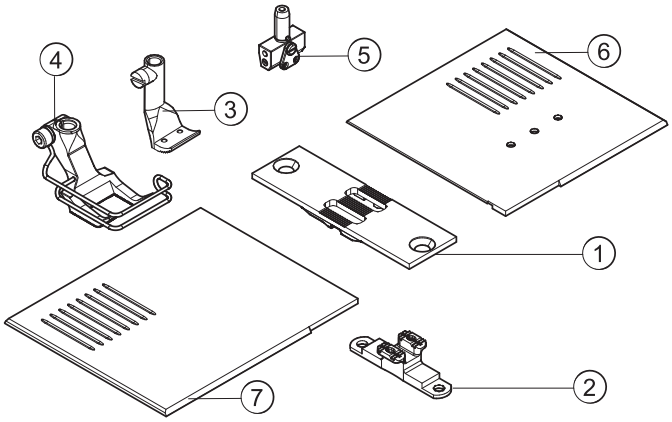

= Änderung / Modification

E721/14

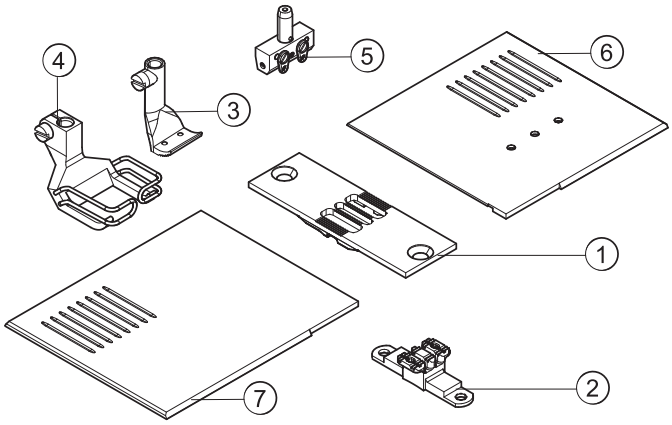

E721/16

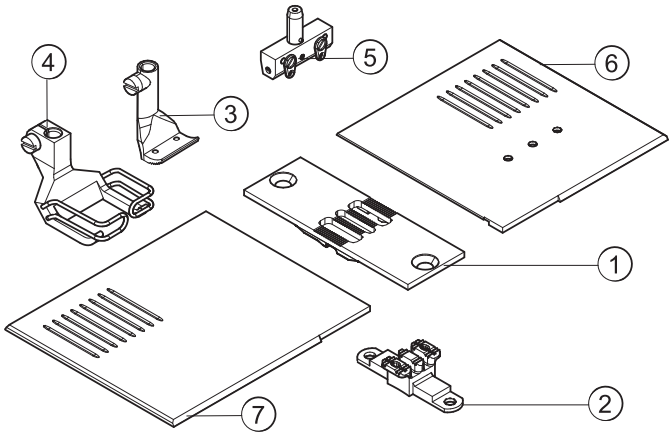

E721/18

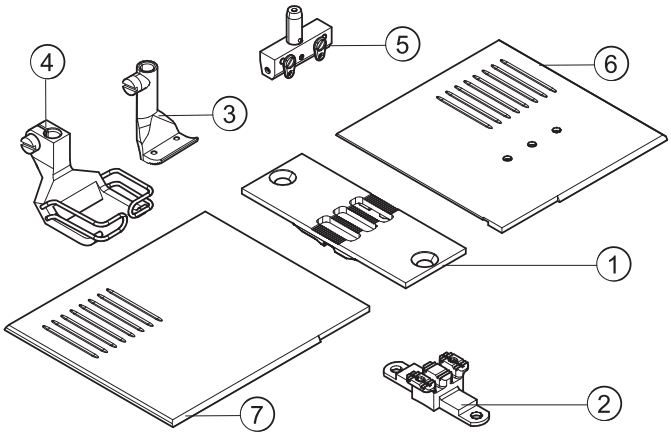

E721/20

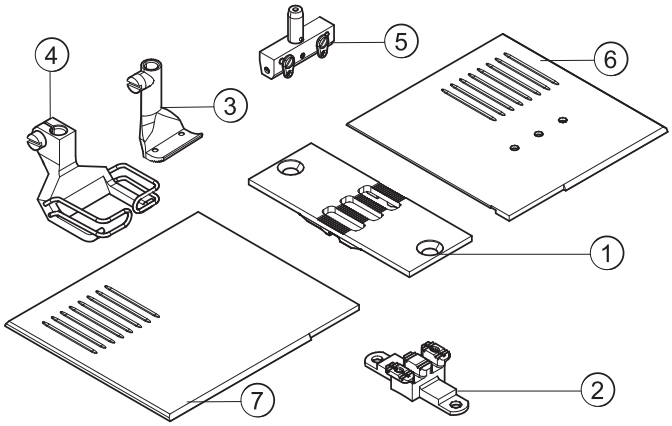

E721/22

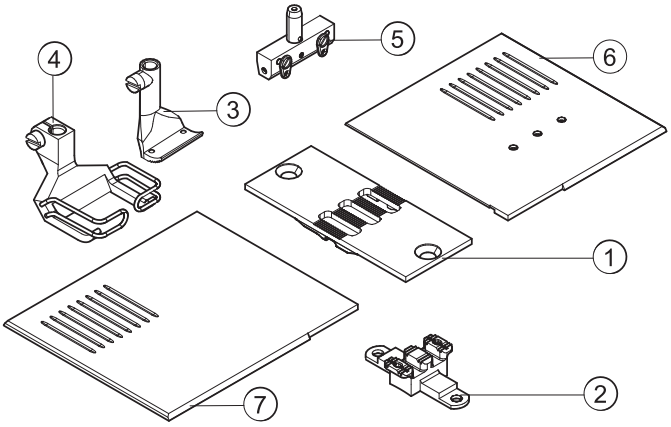

E721/50

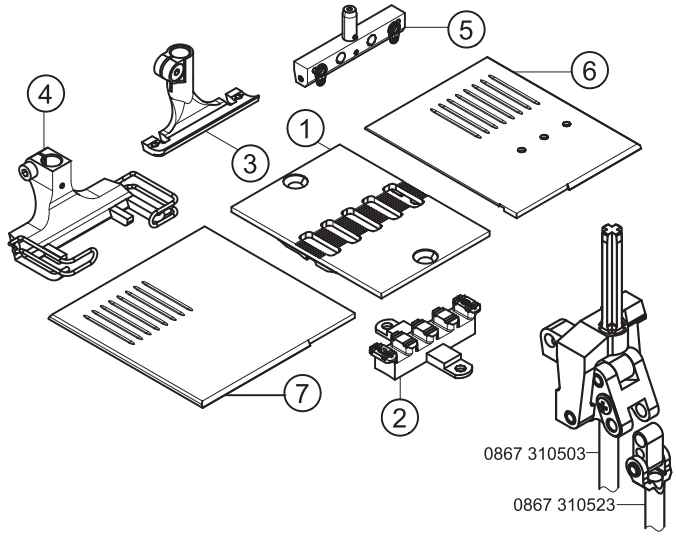

= Änderung / Modification

E722/6/9

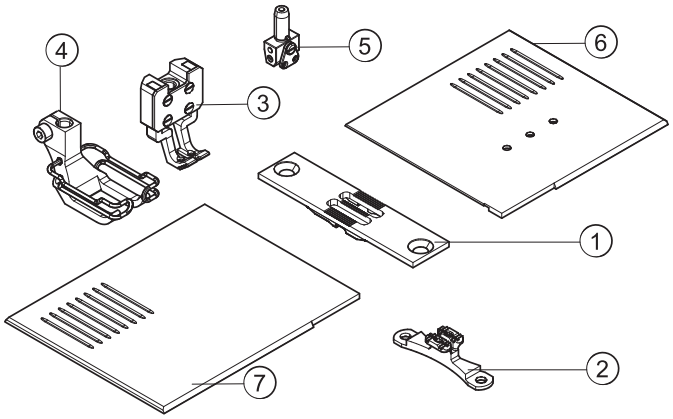

E722/8/6

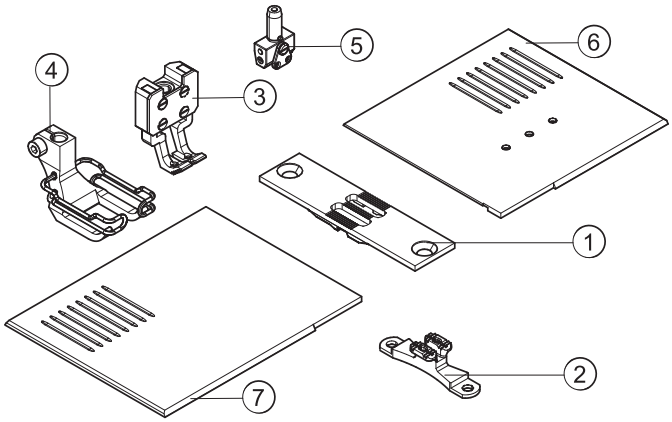

E722/8/9

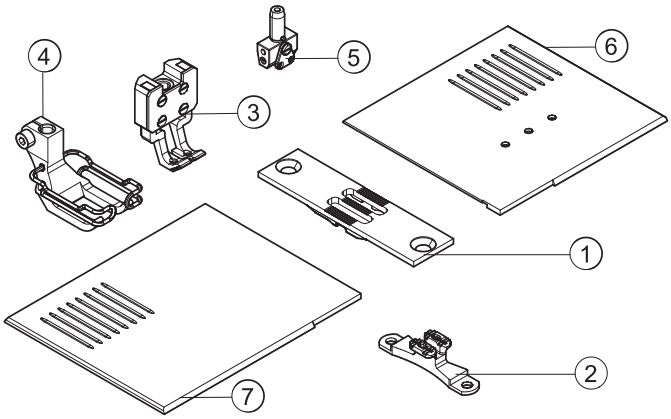

E722/10/6

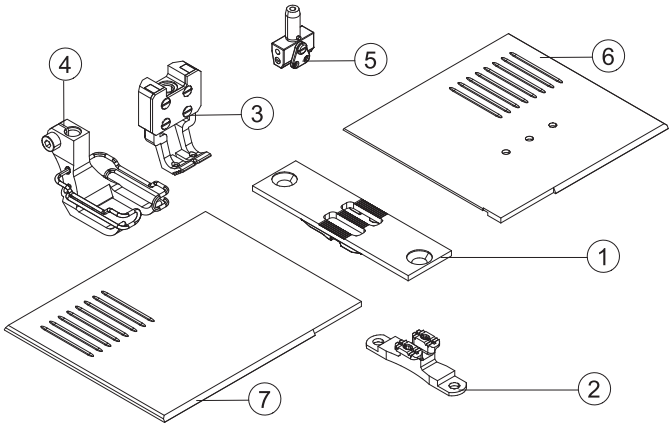

E722/10/9

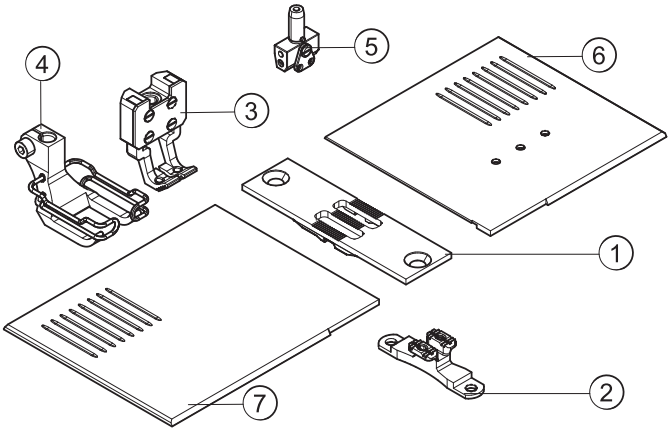

E722/10/12

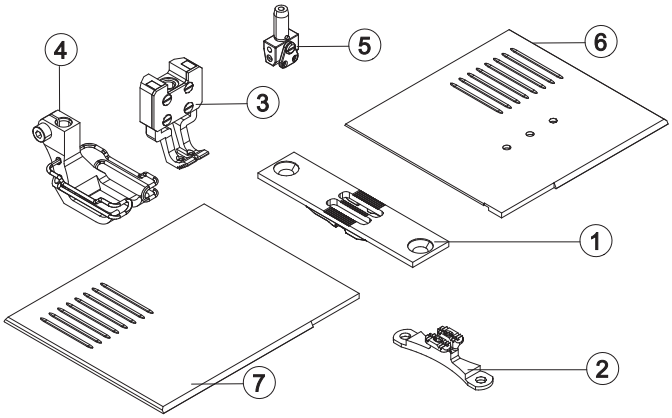

= Änderung / Modification

E722/12/9

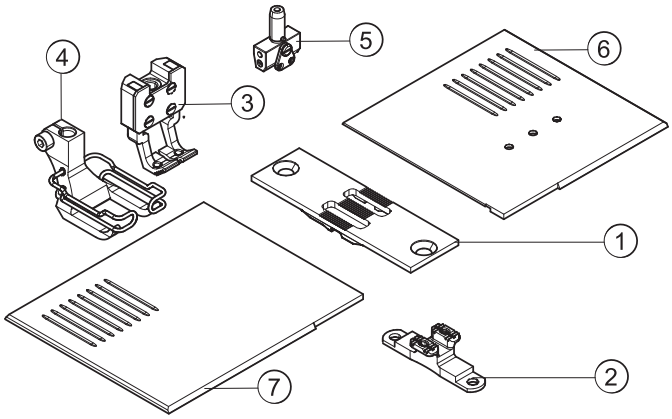

E722/12/12

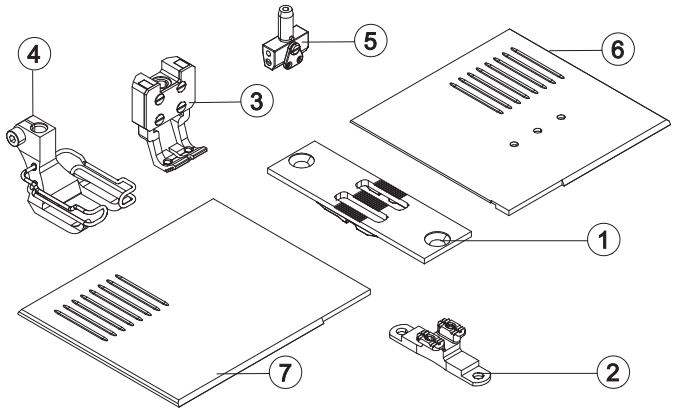

E722/14/12

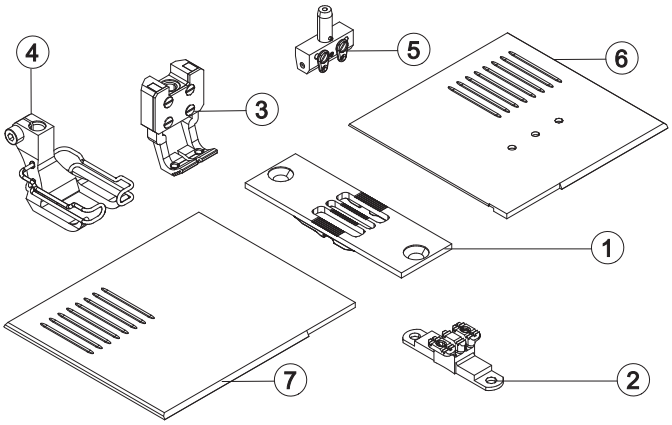

E723/10

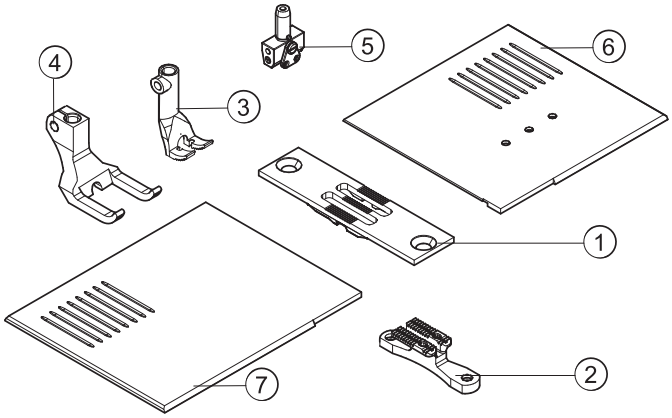

E723/12

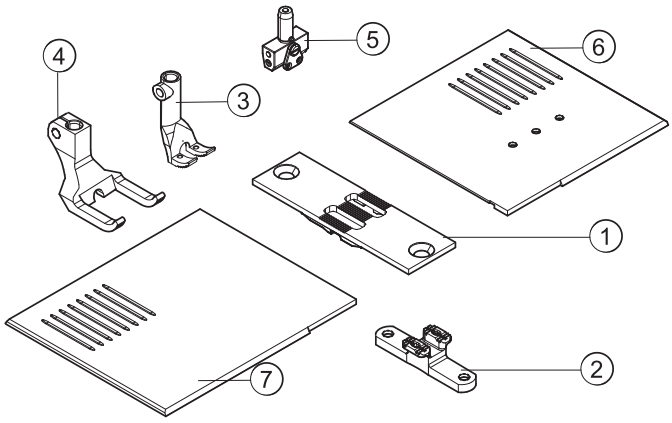

= Änderung / Modification

E724/6/9

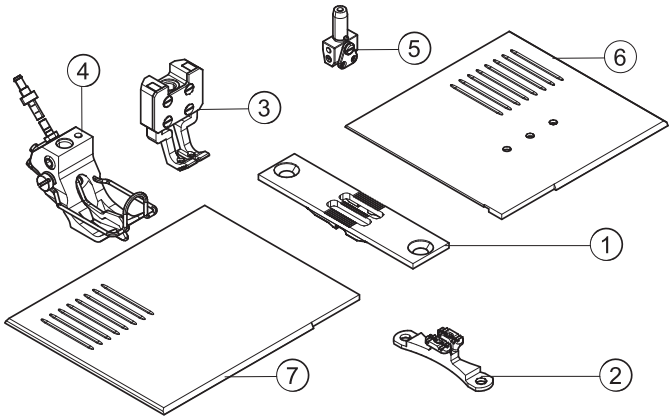

10 siehe Blatt 1/see page 1

E724/8/9

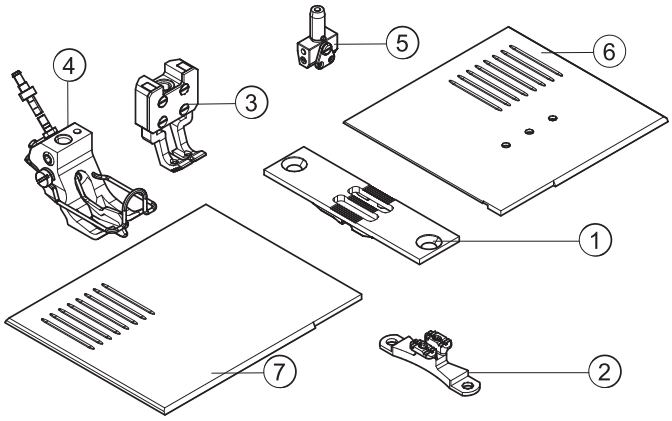

10 siehe Blatt 1/see page 1

E724/10/9

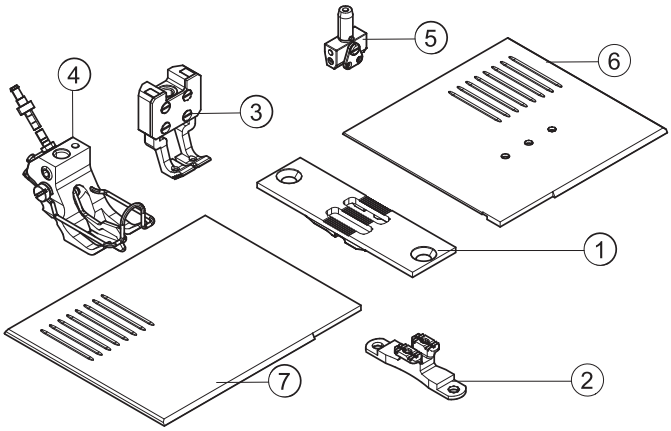

10 siehe Blatt 1/see page 1

E724/12/9

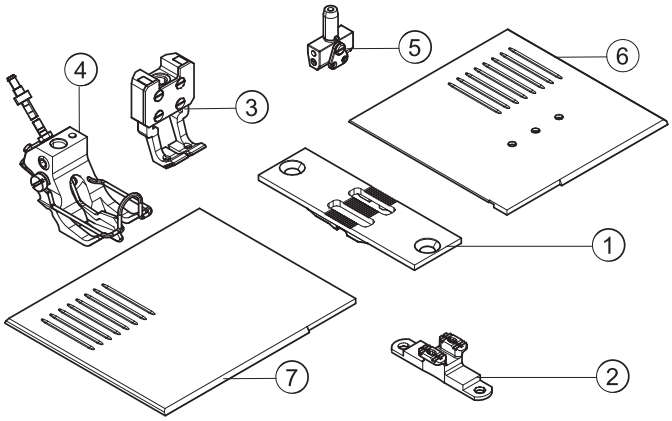

10 siehe Blatt 1/see page 1

E724/8/12

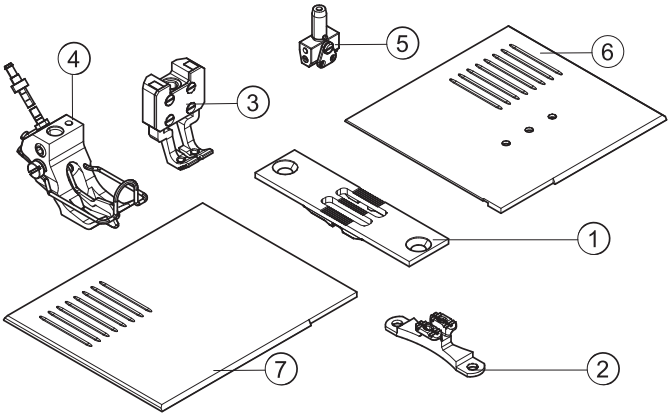

10 siehe Blatt 1/see page 1

E724/10/12

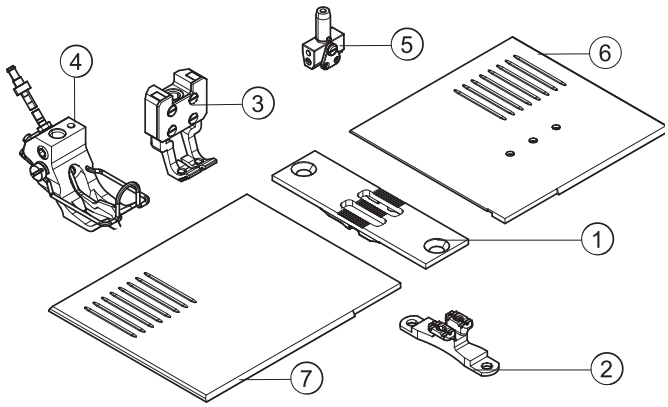

10 siehe Blatt 1/see page 1

= Änderung / Modification

E724/12/12

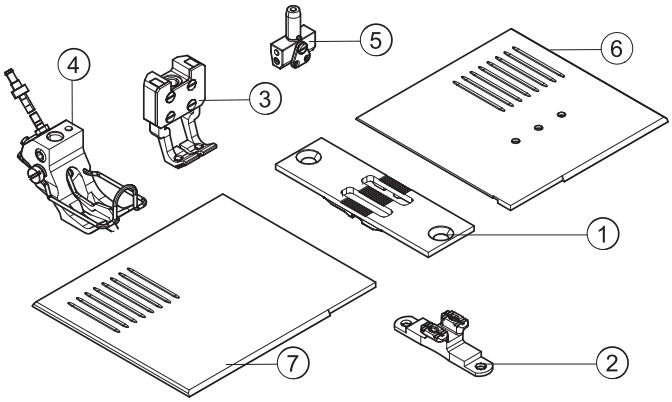

10 siehe Blatt 1/see page 1

E724/14/12

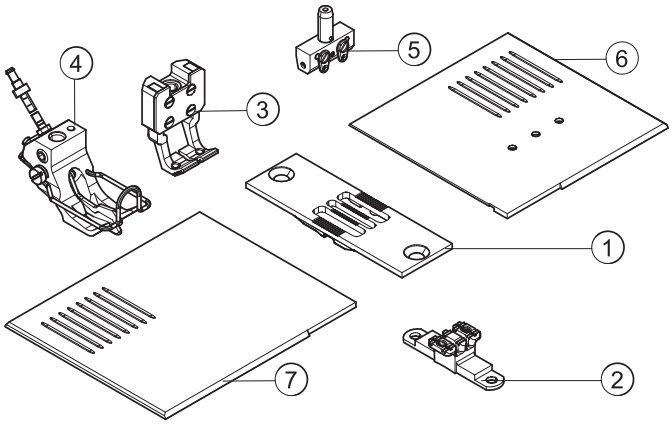

10 siehe Blatt 1/see page 1

E751/8/9

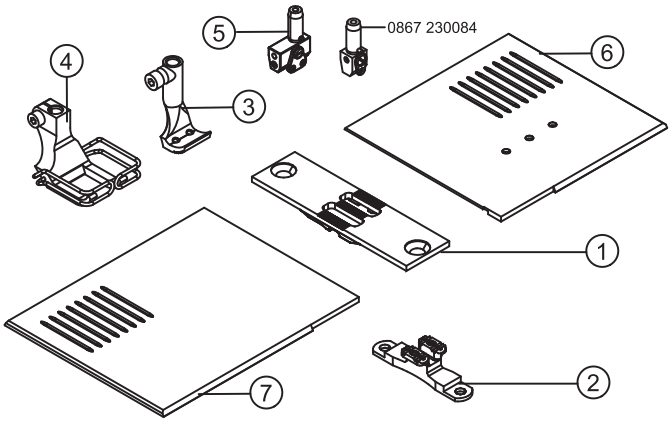

E751/10/9

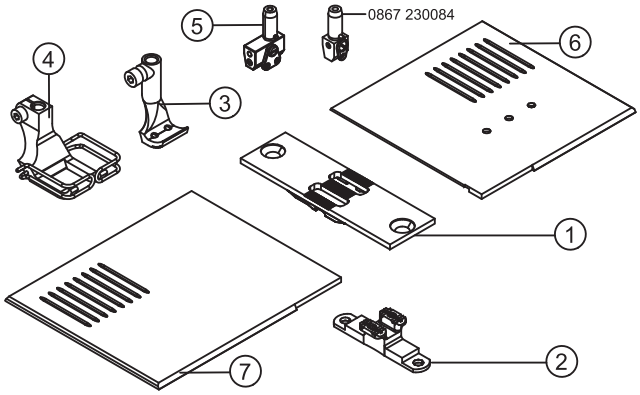

E751/12/9

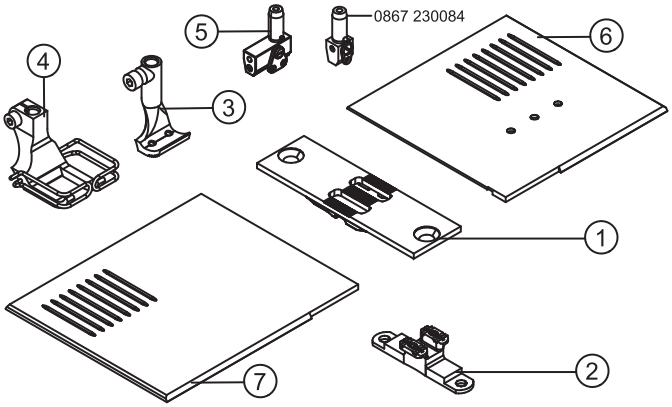

E751/14/9

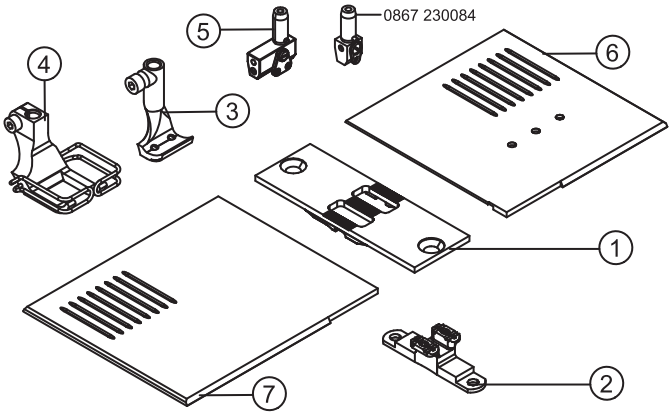

= Änderung / Modification

E-Nr. E-No. / Abb.-Nr. Fig.No.	Für Unterklasse / For Subclass Verwendungszweck / Use	Material No. / Material Nr.	Stichplatte / Throat plate ①	Schieber, links / Slide, left	Schieber, rechts / Slide, right	Transporteur / Feed dog ② Stichlochgröße / Stitch hole size mm	Sägeverzahnt / Serrated mm	Säge-schrägverzahnt / Serrated, oblique mm	Kreuzverzahnt / Cross toothed mm	Dachverzahnt / Roof-shaped mm	Presserfuß / Presser foot ④ Drückerfuß / Presser foot	Unverzahnt / Non toothed	Hüpferfuß, kreuzverz. / Skipping f., cross toothed	Transp. Fuß / Feeding foot ③ Ausgleichfuß / Compensating foot	Kreuzverzahnt / Cross toothed mm	Unverzahnt / Non toothed		Nadelhalter/ Needle holder	Nadelsystem / -dicke / Needle system / -size
E1	-190020-70; -190040-70; -190122-70; -190142-70; -190322-70; -190342-70 Näheinrichtung, Nadelstärke Nm 110-140, Stichlänge max. 6 mm, für mittelschweres Nähgut. Sewing equipment, needle size Nm 110-140, stitch length max. 6 mm, for medium weight material.	0867 E00106	0867 200010			2,2 x 3,2	0867 210010				0367 220993					0467 220013			134-35/130
E2	-190020-70; -190040-70; -190122-70; -190142-70; -190322-70; -190342-70 Näheinrichtung, Nadelstärke Nm 110-140, Stichlänge max. 9 mm, für mittelschweres Nähgut. Sewing equipment, needle size Nm 110-140, stitch length max. 9 mm, for medium weight material.	0867 E00209	0867 200020			2,2 x 3,2	0867 210010				0467 220043					0467 220013			134-35/130
E3	-190020-70; -190040-70; -190122-70; -190142-70; -190322-70; -190342-70 Näheinrichtung, Nadelstärke Nm 110-140, Stichlänge max. 12 mm, für mittelschweres Nähgut. Sewing equipment, needle size Nm 110-140, stitch length max. 12 mm, for medium weight material.	0867 E00312	0867 200030			2,2 x 3,2	0867 210010				0768 220013					0467 220013			134-35/130
E4	-190020-70; -190040-70; -190122-70; -190142-70; -190322-70; -190342-70 Näheinrichtung, Nadelstärke Nm 140-170, Stichlänge max. 6 mm, für mittelschweres Nähgut. Sewing equipment, needle size Nm 140-170, stitch length max. 6 mm, for medium weight material.	0867 E00406	0867 200010			3,0 x 3,7	0867 210020				0367 220993					0768 220113			134-35/160
E5	-190020-70; -190040-70; -190122-70; -190142-70; -190322-70; -190342-70 Näheinrichtung, Nadelstärke Nm 140-170, Stichlänge max. 9 mm, für mittelschweres Nähgut. Sewing equipment, needle size Nm 140-170, stitch length max. 9 mm, for medium weight material.	0867 E00509	0867 200020			3,0 x 3,7	0867 210020				0467 220043					0768 220113			134-35/160

= Änderung / Modification

E-Nr. E-No. Abb.-Nr. Fig.No.	Für Unterklasse / For Subclass Verwendungszweck / Use	Material No. / Material Nr.	Stichplatte Throat plate ①			Transporteur Feed dog ②					Presserfuß Presser foot ④			Transp. Fuß Feeding foot ③					
			Stichplatte / Throat plate	Schieber, links / Slide, left	Schieber, rechts / Slide, right	Stichlochgröße / Stitch hole size mm	Sägeverzahnt / Serrated mm	Säge-schrägverzahnt / Serrated, oblique mm	Kreuzverzahnt / Cross toothed mm	Dachverzahnt / Roof-shaped mm	Drückerfuß / Presser foot	Unverzahnt / Non toothed	Hüpferfuß, kreuzverz. / Skipping f., cross toothed	Ausgleichfuß / Compensating foot	Kreuzverzahnt / Cross toothed mm	Unverzahnt / Non toothed		Nadelhalter/ Needle holder	Nadelsystem / -dicke / Needle system / -size
E6	-190020-70; -190040-70; -190122-70; -190142-70; -190322-70; -190342-70 Näheinrichtung, Nadelstärke Nm 140-170, Stichlänge max. 12 mm, für mittelschweres Nähgut. Sewing equipment, needle size Nm 140-170, stitch length max. 12 mm, for medium weight material.	0867 E00612	0867 200030			3,0 x 3,7	0867 210020				0768 220013					0768 220113			134-35/160
E7	-190020-70; -190040-70; -190122-70; -190142-70; -190322-70; -190342-70 Näheinrichtung für kantenahe Näharbeiten, ab 1 mm rechts der Nadel, Nadelstärke Nm 110-140, Stichlänge max. 6 mm, für mittelschweres Nähgut. Sewing equipment for stitching on edges, from 1 mm on the right from the needle, needle size Nm 110-140, stitch length max. 6 mm, for medium weight material.	0867 E00706	0867 200010			2,2 x 3,2	0867 210010				0367 220293					0067 220713			134-35/130
E8	-190020-70; -190040-70; -190122-70; -190142-70; -190322-70; -190342-70 Näheinrichtung für kantennahe Näharbeiten, ab 1 mm links der Nadel, Nadelstärke Nm 110-140, Stichlänge max. 6 mm, für mittelschweres Nähgut. Sewing equipment for stitching on edges, from 1 mm on the left from the needle, needle size Nm 110-140, stitch length max. 6 mm, for medium weight material.	0867 E00806	0867 200010			2,2 x 3,2	0867 210010				0367 220303					0067 220703			134-35/130
E11	-190020-70; -190040-70; -190122-70; -190142-70; -190322-70; -190342-70 Näheinrichtung zum Überklettern starker Quernähte, Nadelstärke Nm 110-140, Stichlänge max. 9 mm, für mittelschweres Nähgut. Sewing equipment for stitching of cross seams in thick material, needle size Nm 110-140, stitch length max. 9 mm, for medium weight material.	0867 E01109	0867 200020			2,2 x 3,2	0867 210010				0767 220013					0467 220483			134-35/130
E12	-190020-70; -190040-70; -190122-70; -190142-70; -190322-70; -190342-70 Näheinrichtung für wattiertes Nähgut, Nadelstärke Nm 110-140, Stichlänge max. 6 mm, für mittelschweres Nähgut. Sewing equipment for padded material, needle size Nm 110-140, stitch length max. 6 mm, for medium weight material.	0867 E01206	0867 200010			2,2 x 3,2	0867 210010				0367 221543					0367 221553			134-35/130

= Änderung / Modification

E-Nr. E-No. / Abb.-Nr. Fig.No.	Für Unterklasse / For Subclass / Verwendungszweck / Use	Material No. / Material Nr.	Stichplatte / Throat plate ①	Schieber, links / Slide, left	Schieber, rechts / Slide, right	Transporteur / Feed dog ② Stichlochgröße / Stitch hole size mm	Sägeverzahnt / Serrated mm	Säge-schrägverzahnt / Serrated, oblique mm	Kreuzverzahnt / Cross toothed mm	Dachverzahnt / Roof-shaped mm	Presserfuß / Presser foot ④ Drückerfuß / Presser foot	Unverzahnt / Non toothed	Hüpferfuß, kreuzverz. / Skipping f., cross toothed	Transp. Fuß / Feeding foot ③ Ausgleichfuß / Compensating foot	Kreuzverzahnt / Cross toothed mm	Unverzahnt / Non toothed		Nadelhalter/ Needle holder	Nadelsystem / -dicke / Needle system / -size
E14	-190020-70; -190040-70; -190122-70; -190142-70; -190322-70; -190342-70 Näheinrichtung für Kederarbeiten, Kedernut 4 mm, Nadelstärke Nm 110-140. Stichlänge max. 6 mm, für mittelschweres Nähgut. Sewing equipment for welt attaching operations, welt groove 4 mm, needle size Nm 110-140. Stitch length max. 6 mm, for medium weight material.	0867 E01406	0867 200010			2,2 x 3,2	0867 210010				0367 220773					0167 220583			134-35/130
E15	-190020-70; -190040-70; -190122-70; -190142-70; -190322-70; -190342-70 Näheinrichtung für Kederarbeiten, Kedernut 5 mm, Nadelstärke Nm 110-140, Stichlänge max. 6 mm, für mittelschweres Nähgut. Sewing equipment for welt attaching operations, welt groove 5 mm, needle size Nm 110-140, stitch length max. 6 mm, for medium weight material.	0867 E01506	0867 200010			2,2 x 3,2	0867 210010				0367 220783					0167 220603			134-35/130
E16	-190020-70; -190040-70; -190122-70; -190142-70; -190322-70; -190342-70 Näheinrichtung für Kederarbeiten, Kedernut 6 mm, Nadelstärke Nm 110-140, Stichlänge max. 6 mm, für mittelschweres Nähgut. Sewing equipment for welt attaching operations, welt groove 6 mm, needle size Nm 110-140, stitch length max. 6 mm, for medium weight material.	0867 E01606	0867 200010			2,2 x 3,2	0867 210010				0367 220793					0167 220363			134-35/130
E17	-190020-70; -190040-70; -190122-70; -190142-70; -190322-70; -190342-70 Näheinrichtung für Kederarbeiten, Kedernut 7 mm, Nadelstärke Nm 110-140, Stichlänge max. 6 mm, für mittelschweres Nähgut. Sewing equipment for welt attaching operations, welt groove 7 mm, needle size Nm 110-140, stitch length max. 6 mm, for medium weight material.	0867 E01706	0867 200010			2,2 x 3,2	0867 210010				0367 220803					0167 220633			134-35/130
E18	-190020-70; -190040-70; -190122-70; -190142-70; -190322-70; -190342-70 Näheinrichtung für Kederarbeiten, Kedernut 8 mm, Nadelstärke Nm 110-140, Stichlänge max. 6 mm, für mittelschweres Nähgut. Sewing equipment for welt attaching operations, welt groove 8 mm, needle size Nm 110-140, stitch length max. 6 mm, for medium weight material.	0867 E01806	0867 200010			2,2 x 3,2	0867 210010				0367 220813					0167 220653			134-35/130

= Änderung / Modification

E-Nr. E-No. / Abb.-Nr. Fig.No.	Für Unterklasse / For Subclass / Verwendungszweck / Use	Material No. / Material Nr.	Stichplatte / Throat plate ①	Stichplatte / Throat plate ⑦	Stichplatte / Throat plate: Schieber, rechts / Slide, right	Transporteur / Feed dog ②: Stichlochgröße / Stitch hole size mm	Transporteur / Feed dog ②: Sägeverzahnt / Serrated mm	Transporteur / Feed dog ②: Säge-schrägverzahnt / Serrated, oblique mm	Transporteur / Feed dog ②: Kreuzverzahnt / Cross toothed mm	Transporteur / Feed dog ②: Dachverzahnt / Roof-shaped mm	Presserfuß / Presser foot ④: Drückerfuß / Presser foot	Presserfuß / Presser foot ④: Unverzahnt / Non toothed	Presserfuß / Presser foot ④: Hüpferfuß, kreuzverz. / Skipping f., cross toothed	Transp. Fuß / Feeding foot ③: Ausgleichfuß / Compensating foot	Transp. Fuß / Feeding foot ③: Kreuzverzahnt / Cross toothed mm	Transp. Fuß / Feeding foot ③: Unverzahnt / Non toothed	Messer/Knife	Nadelstange/ Needle bar	Nadelsystem / -dicke / Needle system / -size
E25	-190020-70; -190040-70; -190122-70; -190142-70; -190322-70; -190342-70 Näheinrichtung zum Vor- oder Einnähen von Keder, Kedernut 5 mm, Nadelstärke Nm 110-140, Stichlänge max. 6 mm, für mittelschweres Nähgut. Sewing equipment for stitching and welt attaching operations, welt groove 5 mm, needle size Nm 110-140, stitch length max. 6 mm, for medium weight material.	0867 E02506	0867 200040	0867 140090		2,2 x 3,2	0867 210040				0367 220653					0067 220924			134-35/130
E26	-190020-70; -190040-70; -190122-70; -190142-70; -190322-70; -190342-70 Näheinrichtung zum Vor- oder Einnähen von Keder, Kedernut 6 mm, Nadelstärke Nm 110-140, Stichlänge max. 6 mm, für mittelschweres Nähgut Sewing equipment for stitching and welt attaching operations, welt groove 6 mm, needle size Nm 110-140, stitch length max. 6 mm, for medium weight material.	0867 E02606	0867 200040	0867 140090		2,2 x 3,2	0867 210040				0367 220663					0067 220934			134-35/130
E36	-190020-70; -190040-70; -190122-70; -190142-70; -190322-70; -190342-70 Näheinrichtung zum Auf- oder Einnähen von Kordel, Kordelnut 6 mm, Nadelstärke Nm 110-140, Stichlänge max. 6 mm, für mittelschweres Nähgut. Sewing equipment for stitching and cord attaching operations, cord groove 6 mm, needle size Nm 110-140, stitch length max. 6 mm, for medium weight material.	0867 E03606	0867 200010			2,2 x 3,2	0867 210010				0367 220363					0067 220863			134-35/130
E38	-190020-70; -190040-70; -190122-70; -190142-70; -190322-70; -190342-70 Näheinrichtung zum Auf- oder Einnähen von Kordel, Kordelnut 8 mm, Nadelstärke Nm 110-140, Stichlänge max. 6 mm, für mittelschweres Nähgut. Sewing equipment for stitching and cord attaching operations, cord groove 8 mm, needle size Nm 110-140, stitch length max. 6 mm, for medium weight material.	0867 E03806	0867 200010			2,2 x 3,2	0867 210010				0367 220373					0367 220383			134-35/130

= Änderung / Modification

E-Nr. E-No. / Abb.-Nr. Fig.No.	Für Unterklasse / For Subclass Verwendungszweck / Use	Material No. / Material Nr.	Stichplatte / Throat plate: Stichplatte / Throat plate ①	Stichplatte / Throat plate: Schieber, links / Slide, left ⑦	Stichplatte / Throat plate: Schieber, rechts / Slide, right ⑥	Transporteur / Feed dog ②: Stichlochgröße / Stitch hole size mm	Transporteur / Feed dog ②: Sägeverzahnt / Serrated mm	Transporteur / Feed dog ②: Säge-schrägverzahnt / Serrated, oblique mm	Transporteur / Feed dog ②: Kreuzverzahnt / Cross toothed mm	Transporteur / Feed dog ②: Dachverzahnt / Roof-shaped mm	Presserfuß / Presser foot ④: Drückerfuß / Presser foot	Presserfuß / Presser foot ④: Unverzahnt / Non toothed	Presserfuß / Presser foot ④: Hüpferfuß, kreuzverz. / Skipping f., cross toothed	Transp. Fuß / Feeding foot ③: Ausgleichfuß / Compensating foot	Transp. Fuß / Feeding foot ③: Kreuzverzahnt / Cross toothed mm	Transp. Fuß / Feeding foot ③: Unverzahnt / Non toothed	Nadelabstand / Needle distance	Nadelhalter / Needle holder ⑤	Nadelsystem / -dicke / Needle system / -size
E721/4	-290020-70; -290040-70; -290122-70; -290322-70; -290342-70; -290342-100 Näheinrichtung, Nadelabstand 4 mm, Nadelstärke Nm 110-140, Stichlänge max. 6 mm, für mittelschweres Nähgut. Sewing equipment, needle gauge 4 mm, needle size Nm 110-140, stitch length max. 6 mm, for medium weight material.	0867 E72106 4	0867 200200	0867 142410	0867 142430	2,2 x 3,2	0867 210200				0367 222473					0067 222323	4	0867 230114	134-35/130
E721/5	-290020-70; -290040-70; -290122-70; -290322-70; -290342-70; -290342-100 Näheinrichtung, Nadelabstand 5 mm, Nadelstärke Nm 110-140. Stichlänge max. 6 mm, für mittelschweres Nähgut. Sewing equipment, needle gauge 5 mm, needle size Nm 110-140. Stitch length max. 6 mm, for medium weight material	0867 E72106 5	0867 200210	0867 142410	0867 142430	2,2 x 3,2	0867 210210				0367 222243					0067 222333	5	0867 230124	134-35/130
E721/6	-290020-70; -290040-70; -290122-70; -290322-70; -290342-70; -290342-100 Näheinrichtung, Nadelabstand 6 mm, Nadelstärke Nm 110-140, Stichlänge max. 6 mm, für mittelschweres Nähgut. Sewing equipment, needle gauge 6 mm, needle size Nm 110-140, stitch length max. 6 mm, for medium weight material.	0867 E72106 6	0867 200220	0867 142410	0867 142430	2,2 x 3,2	0867 210220				0367 222093					0067 222343	6	0867 230134	134-35/130
E721/8	-290020-70; -290040-70; -290122-70; -290322-70; -290342-70; -290342-100 Näheinrichtung, Nadelabstand 8 mm, Nadelstärke Nm 110-140, Stichlänge max. 6 mm, für mittelschweres Nähgut. Sewing equipment, needle gauge 8 mm, needle size Nm 110-140, stitch length max. 6 mm, for medium weight material.	0867 E72106 8	0867 200230	0867 142440	0867 142450	2,2 x 3,2	0867 210230				0367 222103					0067 222353	8	0867 230144	134-35/130
E721/10	-290020-70; -290040-70; -290122-70; -290322-70; -290342-70; -290342-100 Näheinrichtung, Nadelabstand 10 mm, Nadelstärke Nm 110-140, Stichlänge max. 6 mm, für mittelschweres Nähgut. Sewing equipment, needle gauge 10 mm, needle size Nm 110-140, stitch length max. 6 mm, for medium weight material.	0867 E72106 10	0867 200240	0867 142440	0867 142450	2,2 x 3,2	0867 210240				0367 222013					0067 222383	10	0867 230154	134-35/130

= Änderung / Modification

E-Nr. E-No. / Abb.-Nr. Fig.No.	Für Unterklasse / For Subclass Verwendungszweck / Use	Material No. / Material Nr.	Stichplatte / Throat plate ①	Schieber, links / Slide, left ⑦	Schieber, rechts / Slide, right ⑥	Transporteur / Feed dog ② Stichlochgröße / Stitch hole size mm	Sägeverzahnt / Serrated mm	Säge-schrägverzahnt / Serrated, oblique mm	Kreuzverzahnt / Cross toothed mm	Dachverzahnt / Roof-shaped mm	Presserfuß / Presser foot ④ Drückerfuß / Presser foot	Unverzahnt / Non toothed	Hüpferfuß, kreuzverz. / Skipping f., cross toothed	Transp. Fuß / Feeding foot ③ Ausgleichfuß / Compensating foot	Kreuzverzahnt / Cross toothed mm	Unverzahnt / Non toothed	Nadelabstand / Needle distance	Nadelhalter / Needle holder ⑤	Nadelsystem / -dicke / Needle system / -size
E721/12	-290020-70; -290040-70; -290122-70; -290322-70; -290342-70; -290342-100 Näheinrichtung, Nadelabstand 12 mm, Nadelstärke Nm 110-140, Stichlänge max. 6 mm, für mittelschweres Nähgut. Sewing equipment, needle gauge 12 mm, needle size Nm 110-140, stitch length max. 6 mm, for medium weight material.	0867 E72106 12	0867 200250	0867 142460	0867 142470	2,2 x 3,2	0867 210250				0367 222313					0067 222393	12	0867 230164	134-35/130
E721/14	-290020-70; -290040-70; -290122-70; -290322-70; -290342-70; -290342-100 Näheinrichtung, Nadelabstand 14 mm, Nadelstärke Nm 110-140, Stichlänge max. 6 mm, für mittelschweres Nähgut. Sewing equipment, needle gauge 14 mm, needle size Nm 110-140, stitch length max. 6 mm, for medium weight material.	0867 E72106 14	0867 200260	0867 142460	0867 142470	2,2 x 3,2	0867 210260				0367 222323					0067 222413	14	0867 230174	134-35/130
E721/16	-290020-70; -290040-70; -290122-70; -290322-70; -290342-70; -290342-100 Näheinrichtung, Nadelabstand 16 mm, Nadelstärke Nm 110-140, Stichlänge max. 6 mm, für mittelschweres Nähgut Sewing equipment, needle gauge 16 mm, needle size Nm 110-140, stitch length max. 6 mm, for medium weight material.	0867 E72106 16	0867 200270	0867 142480	0867 142490	2,2 x 3,2	0867 210270				0367 222333					0067 222423	16	0867 230184	134-35/130
E721/18	-290020-70; -290040-70; -290122-70; -290322-70; -290342-70; -290342-100 Näheinrichtung, Nadelabstand 18 mm, Nadelstärke Nm 110-140, Stichlänge max. 6 mm, für mittelschweres Nähgut. Sewing equipment, needle gauge 18 mm, needle size Nm 110-140, stitch length max. 6 mm, for medium weight material.	0867 E72106 18	0867 200280	0867 142480	0867 142490	2,2 x 3,2	0867 210280				0367 222533					0067 222433	18	0867 230194	134-35/130
E721/20	-290020-70; -290040-70; -290122-70; -290322-70; -290342-70; -290342-100 Näheinrichtung, Nadelabstand 20 mm, Nadelstärke Nm 110-140, Stichlänge max. 6 mm, für mittelschweres Nähgut. Sewing equipment, needle gauge 20 mm, needle size Nm 110-140, stitch length max. 6 mm, for medium weight material.	0867 E72106 20	0867 200290	0867 142500	0867 142510	2,2 x 3,2	0867 210290				0367 222543					0067 222443	20	0867 230204	134-35/130

= Änderung / Modification

E-Nr. E-No. / Abb.-Nr. Fig.No.	Für Unterklasse / For Subclass / Verwendungszweck / Use	Material No. / Material Nr.	Stichplatte / Throat plate ①	Schieber, links / Slide, left ⑦	Schieber, rechts / Slide, right ⑥	Transporteur / Feed dog ② Stichlochgröße / Stitch hole size mm	Sägeverzahnt / Serrated mm	Säge-schrägverzahnt / Serrated, oblique mm	Kreuzverzahnt / Cross toothed mm	Dachverzahnt / Roof-shaped mm	Presserfuß / Presser foot ④ Drückerfuß / Presser foot	Unverzahnt / Non toothed	Hüpferfuß, kreuzverz. / Skipping f., cross toothed	Transp. Fuß / Feeding foot ③ Ausgleichfuß / Compensating foot	Kreuzverzahnt / Cross toothed mm	Unverzahnt / Non toothed	Nadelabstand / Needle distance	Nadelhalter / Needle holder ⑤	Nadelsystem / -dicke / Needle system / -size
E721/22	-290020-70; -290040-70; -290122-70; -290322-70; -290342-70; -290342-100 Näheinrichtung, Nadelabstand 22 mm, Nadelstärke Nm 110-140, Stichlänge max. 6 mm, für mittelschweres Nähgut. Sewing equipment, needle gauge 22 mm, needle size Nm 110-140, stitch length max. 6 mm, for medium weight material.	0867 E72106 22	0867 200300	0867 142500	0867 142510	2,2 x 3,2	0867 210300				0367 222413					0067 222773	22	0867 230214	134-35/130
E721/50	-290020-70; -290040-70; -290122-70; -290322-70; -290342-70; -290342-100 Näheinrichtung, Nadelabstand 50 mm, Nadelstärke Nm 110-140, Stichlänge max. 6 mm, für mittelschweres Nähgut. Sewing equipment, needle gauge 50 mm, needle size Nm 110-140, stitch length max. 6 mm, for medium weight material.	0867 E72106 50	0867 200310	0867 142520	0867 142530	2,2 x 3,2	0867 210310				0867 220403					0867 220413	50	0867 230304	134-35/130
E722/6/9	-290020-70; -290040-70; -290122-70; -290322-70; -290342-70; -290342-100 Näheinrichtung zum Aussteppen von Schließnähten, Nadelabstand 6 mm, Nadelstärke Nm 110-140, Stichlänge max. 9 mm, für mittelschweres Nähgut. Sewing equipment for topstitching of closing seams, needle gauge 6 mm, needle size Nm 110-140, stitch length max. 9 mm, for medium weight material.	0867 E72209 6	0867 200400	0867 142410	0867 142430	2,2 x 3,2	0867 210220				0768 222123			0768 222264			6	0867 230134	134-35/130
E722/8/6	-290020-70; -290040-70; -290122-70; -290322-70; -290342-70; -290342-100 Näheinrichtung zum Aussteppen von Schließnähten, Nadelabstand 8 mm, Nadelstärke Nm 110-140, Stichlänge max. 6 mm, für mittelschweres Nähgut. Sewing equipment for topstitching of closing seams, needle gauge 8 mm, needle size Nm 110-140, stitch length max. 6 mm, for medium weight material.	0867 E72206 8	0867 200230	0867 142440	0867 142450	2,2 x 3,2	0867 210230				0768 222133			0768 222274			8	0867 230144	134-35/130
E722/8/9	-290020-70; -290040-70; -290122-70; -290322-70; -290342-70; -290342-100 Näheinrichtung zum Aussteppen von Schließnähten, Nadelabstand 8 mm, Nadelstärke Nm 110-140, Stichlänge max. 9 mm, für mittelschweres Nähgut. Sewing equipment for topstitching of closing seams, needle gauge 8 mm, needle size Nm 110-140, stitch length max. 9 mm, for medium weight material.	0867 E72209 8	0867 200410	0867 142440	0867 142450	2,2 x 3,2	0867 210230				0768 222133			0768 222274			8	0867 230144	134-35/130

= Änderung / Modification

E-Nr. E-No. / Abb.-Nr. Fig.No.	Für Unterklasse / For Subclass Verwendungszweck / Use	Material No. / Material Nr.	Stichplatte / Throat plate ①	Schieber, links / Slide, left ⑦	Schieber, rechts / Slide, right ⑥	Transporteur / Feed dog ② Stichlochgröße / Stitch hole size mm	Sägeverzahnt / Serrated mm	Säge-schrägverzahnt / Serrated, oblique mm	Kreuzverzahnt / Cross toothed mm	Dachverzahnt / Roof-shaped mm	Presserfuß / Presser foot ④ Drückerfuß / Presser foot	Unverzahnt / Non toothed	Hüpferfuß, kreuzverz. / Skipping f., cross toothed	Transp. Fuß / Feeding foot ③ Ausgleichfuß / Compensating foot	Kreuzverzahnt / Cross toothed mm	Unverzahnt / Non toothed	Nadelabstand/Needle distance	Nadelhalter/ Needle holder ⑤	Nadelsystem / -dicke / Needle system / -size
E722/10/6	-290020-70; -290040-70; -290122-70; -290322-70; -290342-70; -290342-100 Näheinrichtung zum Aussteppen von Schließnähten, Nadelabstand 10 mm, Nadelstärke Nm 110-140, Stichlänge max. 6 mm, für mittelschweres Nähgut. Sewing equipment for topstitching of closing seams, needle gauge 10 mm, needle size Nm 110-140, stitch length max. 6 mm, for medium weight material.	0867 E72206 10	0867 200240	0867 142440	0867 142450	2,2 x 3,2	0867 210240				0768 222143			0768 222284			10	0867 230154	134-35/130
E722/10/9	-290020-70; -290040-70; -290122-70; -290322-70; -290342-70; -290342-100 Näheinrichtung zum Aussteppen von Schließnähten, Nadelabstand 10 mm, Nadelstärke Nm 140-180, Stichlänge max. 9 mm, für mittelschweres Nähgut. Sewing equipment for topstitching of closing seams, needle gauge 10 mm, needle size Nm 140-180, stitch length max. 9 mm, for medium weight material.	0867 E72209 10	0867 200420	0867 142440	0867 142450	2,8 x 3,7	0867 210450				0768 222143			0768 222404			10	0867 230154	134-35/160
E722/10/12	-290020-70; -290040-70; -290122-70; -290322-70; -290342-70; -290342-100 Näheinrichtung zum Aussteppen von Schließnähten, Nadelabstand 10 mm, Nadelstärke Nm 140-180, Stichlänge max. 12 mm, für mittelschweres Nähgut. Sewing equipment for topstitching of closing seams, needle gauge 10 mm, needle size Nm 140-180, stitch length max. 12 mm, for medium weight material.	0867 E72212 10	0867 200450	0867 142440	0867 142450	2,8 x 3,7	0867 210450				0768 222143			0768 222404			10	0867 230154	134-35/160
E722/12/9	-290020-70; -290040-70; -290122-70; -290322-70; -290342-70; -290342-100 Näheinrichtung zum Aussteppen von Schließnähten, Nadelabstand 12 mm, Nadelstärke Nm 140-180, Stichlänge max. 9 mm, für mittelschweres Nähgut. Sewing equipment for topstitching of closing seams, needle gauge 12 mm, needle size Nm 140-180, stitch length max. 9 mm, for medium weight material.	0867 E72209 12	0867 200430	0867 142460	0867 142470	2,8 x 3,7	0867 210460				0768 222153			0768 222434			12	0867 230164	134-35/160

= Änderung / Modification

E-Nr. E-No. / Abb.-Nr. Fig.No.	Für Unterklasse / For Subclass Verwendungszweck / Use	Material No. / Material Nr.	Stichplatte / Throat plate ①	Schieber, links / Slide, left ⑦	Schieber, rechts / Slide, right ⑥	Transporteur / Feed dog ② Stichlochgröße / Stitch hole size mm	Sägeverzahnt / Serrated mm	Säge-schrägverzahnt / Serrated, oblique mm	Kreuzverzahnt / Cross toothed mm	Dachverzahnt / Roof-shaped mm	Presserfuß / Presser foot ④ Drückerfuß / Presser foot	Unverzahnt / Non toothed	Hüpferfuß, kreuzverz. / Skipping f., cross toothed	Transp. Fuß / Feeding foot ③ Ausgleichfuß / Compensating foot	Kreuzverzahnt / Cross toothed mm	Unverzahnt / Non toothed	Nadelabstand / Needle distance	Nadelhalter / Needle holder ⑤	Nadelsystem / -dicke / Needle system / -size
E722/12/12	-290020-70; -290040-70; -290122-70; -290322-70; -290342-70; -290342-100 Näheinrichtung zum Aussteppen von Schließnähten, Nadelabstand 12 mm, Nadelstärke Nm 140-180, Stichlänge max. 12 mm, für mittelschweres Nähgut. Sewing equipment for topstitching of closing seams, needle gauge 12 mm, needle size Nm 140-180, stitch length max. 12 mm, for medium weight material.	0867 E72212 12	0867 200460	0867 142460	0867 142470	2,8 x 3,7	0867 210460				0768 222153			0768 222434			12	0867 230164	134-35/160
E722/14/12	-290020-70; -290040-70; -290122-70; -290322-70; -290342-70; -290342-100 Näheinrichtung zum Aussteppen von Schließnähten, Nadelabstand 14 mm, Nadelstärke Nm 140-180, Stichlänge max. 12 mm, für mittelschweres Nähgut. Sewing equipment for topstitching of closing seams, needle gauge 14 mm, needle size Nm 140-180, stitch length max. 12 mm, for medium weight material.	0867 E72212 14	0867 200470	0867 142460	0867 142470	2,8 x 3,7	0867 210470				0867 222163			0768 222464			14	0867 230174	134-35/160
E723/10	-290020-70; -290040-70; -290122-70; -290322-70; -290342-70; -290342-100 Näheinrichtung zum Einnähen von Reißverschlüssen, Nadelabstand 10 mm, Nadelstärke Nm 110-140, Stichlänge max. 6 mm, für mittelschweres Nähgut. Sewing equipment for inserting zippers, needle gauge 10 mm, needle size Nm 110-140, stitch length max. 6 mm, for medium weight material.	0867 E72306 10	0867 200950	0867 142440	0867 142450	∅ 1,7	0867 210950				0367 222510					0067 224103	10	0867 230154	134-35/130
E723/12	-290020-70; -290040-70; -290122-70; -290322-70; -290342-70; -290342-100 Näheinrichtung zum Einnähen von Reißverschlüssen, Nadelabstand 12 mm, Nadelstärke Nm 110-140, Stichlänge max. 6 mm, für mittelschweres Nähgut. Sewing equipment for inserting zippers, needle gauge 12 mm, needle size Nm 110-140, stitch length max. 6 mm, for medium weight material.	0867 E72306 12	0867 200960	0867 142460	0867 142470	∅ 2	0867 210960				0367 222373					0067 223223	12	0867 230164	134-35/130

= Änderung / Modification

E-Nr. E-No. / Abb.-Nr. Fig.No.	Für Unterklasse / For Subclass / Verwendungszweck / Use	Material No. / Material Nr.	Stichplatte / Throat plate ①	Stichplatte / Throat plate ⑦	Stichplatte / Throat plate ⑥	Transporteur / Feed dog ② Stichlochgröße / Stitch hole size mm	Transporteur / Feed dog ② Sägeverzahnt / Serrated mm	Transporteur / Feed dog ② Säge-schrägverzahnt / Serrated, oblique mm	Transporteur / Feed dog ② Kreuzverzahnt / Cross toothed mm	Transporteur / Feed dog ② Dachverzahnt / Roof-shaped mm	Presserfuß / Presser foot ④ Drückerfuß / Presser foot	Presserfuß / Presser foot ④ Unverzahnt / Non toothed	Presserfuß / Presser foot ④ Hüpferfuß, kreuzverz. / Skipping f., cross toothed	Transp. Fuß / Feeding foot ③ Ausgleichfuß / Compensating foot	Transp. Fuß / Feeding foot ③ Kreuzverzahnt / Cross toothed mm	Transp. Fuß / Feeding foot ③ Unverzahnt / Non toothed	Nadelabstand / Needle distance	Nadelhalter / Needle holder ⑤	Nadelsystem / -dicke / Needle system / -size
E724/6/9	-290122-70; -290322-70; -290342-70; -290342-100 Näheinrichtung zum Aussteppen von Schließnähten, Nadelabstand 6 mm, Nadelstärke Nm 110-140, Stichlänge max. 9 mm, für mittelschweres Nähgut. Sewing equipment for topstitching of closing seams, needle gauge 6 mm, needle size Nm 110-140, stitch length max. 9 mm, for medium weight material.	0867 E72409 6	0867 200400	0867 142410	0867 142430	2,2 x 3,2	0867 210220				0768 222664			0768 222264			6	0867 230134	134-35/130
E724/8/9	-290122-70; -290322-70; -290342-70; -290342-100 Näheinrichtung zum Aussteppen von Schließnähten, Nadelabstand 8 mm, Nadelstärke Nm 110-140, Stichlänge max. 9 mm, für mittelschweres Nähgut. Sewing equipment for topstitching of closing seams, needle gauge 8 mm, needle size Nm 110-140, stitch length max. 9 mm, for medium weight material.	0867 E72409 8	0867 200410	0867 142440	0867 142450	2,2 x 3,2	0867 210230				0768 222674			0768 222274			8	0867 230144	134-35/130
E724/10/9	-290122-70; -290322-70; -290342-70; -290342-100 Näheinrichtung zum Aussteppen von Schließnähten, Nadelabstand 10 mm, Nadelstärke Nm 110-140, Stichlänge max. 9 mm, für mittelschweres Nähgut. Sewing equipment for topstitching of closing seams, needle gauge 10 mm, needle size Nm 110-140, stitch length max. 9 mm, for medium weight material.	0867 E72409 10	0867 200420	0867 142440	0867 142450	2,2 x 3,2	0867 210240				0768 222684			0768 222284			10	0867 230154	134-35/130
E724/12/9	-290122-70; -290322-70; -290342-70; -290342-100 Näheinrichtung zum Aussteppen von Schließnähten, Nadelabstand 12 mm, Nadelstärke Nm 110-140, Stichlänge max. 9 mm, für mittelschweres Nähgut. Sewing equipment for topstitching of closing seams, needle gauge 12 mm, needle size Nm 110-140, stitch length max. 9 mm, for medium weight material.	0867 E72409 12	0867 200430	0867 142460	0867 142470	2,2 x 3,2	0867 210250				0768 222694			0768 222294			12	0867 230164	134-35/130

= Änderung / Modification

E-Nr. E-No. / Abb.-Nr. Fig.No.	Für Unterklasse / For Subclass Verwendungszweck / Use	Material No. / Material Nr.	Stichplatte / Throat plate ①	Schieber, links / Slide, left ⑦	Schieber, rechts / Slide, right ⑥	Transporteur / Feed dog ② Stichlochgröße / Stitch hole size mm	Sägeverzahnt / Serrated mm	Säge-schrägverzahnt / Serrated, oblique mm	Kreuzverzahnt / Cross toothed mm	Dachverzahnt / Roof-shaped mm	Presserfuß / Presser foot ④ Drückerfuß / Presser foot	Unverzahnt / Non toothed	Hüpferfuß, kreuzverz. / Skipping f., cross toothed	Transp. Fuß / Feeding foot ③ Ausgleichfuß / Compensating foot	Kreuzverzahnt / Cross toothed mm	Unverzahnt / Non toothed	Nadelabstand / Needle distance	Nadelhalter / Needle holder ⑤	Nadelsystem / -dicke / Needle system / -size
E724/8/12	-290122-70; -290322-70; -290342-70; -290342-100 Näheinrichtung zum Aussteppen von Schließnähten, Nadelabstand 8 mm, Nadelstärke Nm 140-180, Stichlänge max. 12 mm, für mittelschweres Nähgut. Sewing equipment for topstitching of closing seams, needle gauge 8 mm, needle size Nm 140-180, stitch length max. 12 mm, for medium weight material.	0867 E72412 8	0867 200440	0867 142440	0867 142450	2,8 x 3,7	0867 210440				0867 220054			0768 222374			8	0867 230144	134-35/160
E724/10/12	-290122-70; -290322-70; -290342-70; -290342-100 Näheinrichtung zum Aussteppen von Schließnähten, Nadelabstand 10 mm, Nadelstärke Nm 140-180, Stichlänge max. 12 mm, für mittelschweres Nähgut. Sewing equipment for topstitching of closing seams, needle gauge 10 mm, needle size Nm 140-180, stitch length max. 12 mm, for medium weight material.	0867 E72412 10	0867 200450	0867 142440	0867 142450	2,8 x 3,7	0867 210450				0867 220064			0768 222404			10	0867 230154	134-35/160
E724/12/12	-290122-70; -290322-70; -290342-70; -290342-100 Näheinrichtung zum Aussteppen von Schließnähten, Nadelabstand 12 mm, Nadelstärke Nm 140-180, Stichlänge max. 12 mm, für mittelschweres Nähgut. Sewing equipment for topstitching of closing seams, needle gauge 12 mm, needle size Nm 140-180, stitch length max. 12 mm, for medium weight material.	0867 E72412 12	0867 200460	0867 142460	0867 142470	2,8 x 3,7	0867 210460				0867 220074			0768 222434			12	0867 230164	134-35/160
E724/14/12	-290122-70; -290322-70; -290342-70; -290342-100 Näheinrichtung zum Aussteppen von Schließnähten, Nadelabstand 14 mm, Nadelstärke Nm 140-180, Stichlänge max. 12 mm, für mittelschweres Nähgut. Sewing equipment for topstitching of closing seams, needle gauge 14 mm, needle size Nm 140-180, stitch length max. 12 mm, for medium weight material.	0867 E72412 14	0867 200470	0867 142460	0867 142470	2,8 x 3,7	0867 210470				0867 220084			0768 222464			14	0867 230174	134-35/160

= Änderung / Modification

E-Nr. E-No. / Abb.-Nr. Fig.No.	Für Unterklasse / For Subclass Verwendungszweck / Use	Material No. / Material Nr.	Stichplatte / Throat plate ①	Schieber, links / Slide, left ⑦	Schieber, rechts / Slide, right ⑥	Transporteur / Feed dog ② Stichlochgröße / Stitch hole size mm	Sägeverzahnt / Serrated mm	Säge-schrägverzahnt / Serrated, oblique mm	Kreuzverzahnt / Cross toothed mm	Dachverzahnt / Roof-shaped mm	Presserfuß / Presser foot ④ Drückerfuß / Presser foot	Unverzahnt / Non toothed	Hüpferfuß, kreuzverz. / Skipping f., cross toothed	Transp. Fuß / Feeding foot ③ Ausgleichfuß / Compensating foot	Kreuzverzahnt / Cross toothed mm	Unverzahnt / Non toothed	Nadelabstand / Needle distance	Nadelhalter / Needle holder ⑤	Nadelsystem / -dicke / Needle system / -size
E751/8/9	-290020-70; -290040-70; -290122-70; -290322-70; -290342-70; -290342-100 Näheinrichtung asymmetrisch für allgemeine Näharbeiten. Die rechte Nadel befindet sich auf der Mitte der Nadelstange, um die Maschine auch als Einnadelmaschine einsetzen zu können. Nadelabstand 8 mm, Nadelstärke Nm 110-140, Stichlänge max. 9 mm, für mittelschweres Nähgut. Sewing equipment asymmetric for general sewing operations. The right needle is located on the needle bar center so that the machine could be also used as a single needle one. Needle gauge 8 mm, needle size Nm 110-140, stitch length max. 9 mm, for medium weight material.	0867 E75109 8	0867 200500	0867 142480	0867 142420	2,2 x 3,2	0867 210500				0867 220033					0867 220043	8	0867 230014	134-35/130
E751/10/9	-290020-70; -290040-70; -290122-70; -290322-70; -290342-70; -290342-100 Näheinrichtung asymmetrisch für allgemeine Näharbeiten. Die rechte Nadel befindet sich auf der Mitte der Nadelstange, um die Maschine auch als Einnadelmaschine einsetzen zu können. Nadelabstand 10 mm, Nadelstärke Nm 110-140, Stichlänge max. 9 mm, für mittelschweres Nähgut. Sewing equipment asymmetric for general sewing operations. The right needle is located on the needle bar center so that the machine could be also used as a single needle one. Needle gauge 10 mm, needle size Nm 110-140, stitch length max. 9 mm, for medium weight material.	0867 E75109 10	0867 200510	0867 142500	0867 142420	2,2 x 3,2	0867 210510				0467 222123					0467 222113	10	0867 230024	134-35/130
E751/12/9	-290020-70; -290040-70; -290122-70; -290322-70; -290342-70; -290342-100 Näheinrichtung asymmetrisch für allgemeine Näharbeiten. Die rechte Nadel befindet sich auf der Mitte der Nadelstange, um die Maschine auch als Einnadelmaschine einsetzen zu können. Nadelabstand 12 mm, Nadelstärke Nm 110-140, Stichlänge max. 9 mm, für mittelschweres Nähgut. Sewing equipment asymmetric for general sewing operations. The right needle is located on the needle bar center so that the machine could be also used as a single needle one. Needle gauge 12 mm, needle size Nm 110-140, stitch length max. 9 mm, for medium weight material.	0867 E75109 12	0867 200520	0867 142540	0867 142420	2,2 x 3,2	0867 210520				0467 222183					0467 222173	12	0867 230034	134-35/130

E-Nr. E-No. Abb.-Nr. Fig.No.	Für Unterklasse / For Subclass Verwendungszweck / Use	Material No. / Material Nr.	Stichplatte / Throat plate ①	Schieber, links / Slide, left ⑦	Schieber, rechts / Slide, right ⑥	Transporteur / Feed dog ② Stichlochgröße / Stitch hole size mm	Sägeverzahnt / Serrated mm	Säge-schrägverzahnt / Serrated, oblique mm	Kreuzverzahnt / Cross toothed mm	Dachverzahnt / Roof-shaped mm	Presserfuß / Presser foot ④ Drückerfuß / Presser foot	Unverzahnt / Non toothed	Hüpferfuß, kreuzverz. / Skipping f., cross toothed	Transp. Fuß / Feeding foot ③ Ausgleichfuß / Compensating foot	Kreuzverzahnt / Cross toothed mm	Unverzahnt / Non toothed	Nadelabstand / Needle distance	Nadelhalter / Needle holder ⑤	Nadelsystem / -dicke / Needle system / -size
E751/14/9	-290020-70; -290040-70; -290122-70; -290322-70; -290342-70; -290342-100 Näheinrichtung asymmetrisch für allgemeine Näharbeiten. Die rechte Nadel befindet sich auf der Mitte der Nadelstange, um die Maschine auch als Einnadelmaschine einsetzen zu können. Nadelabstand 14 mm, Nadelstärke Nm 110-140, Stichlänge max. 9 mm, für mittelschweres Nähgut. Sewing equipment asymmetric for general sewing operations. The right needle is located on the needle bar center so that the machine could be also used as a single needle one. Needle gauge 14 mm, needle size Nm 110-140, stitch length max. 9 mm, for medium weight material.	0867 E75109 14	0867 200530	0867 142560	0867 142420	2,2 x 3,2	0867 210530				0467 222143					0467 222133	14	0867 230044	134-35/130

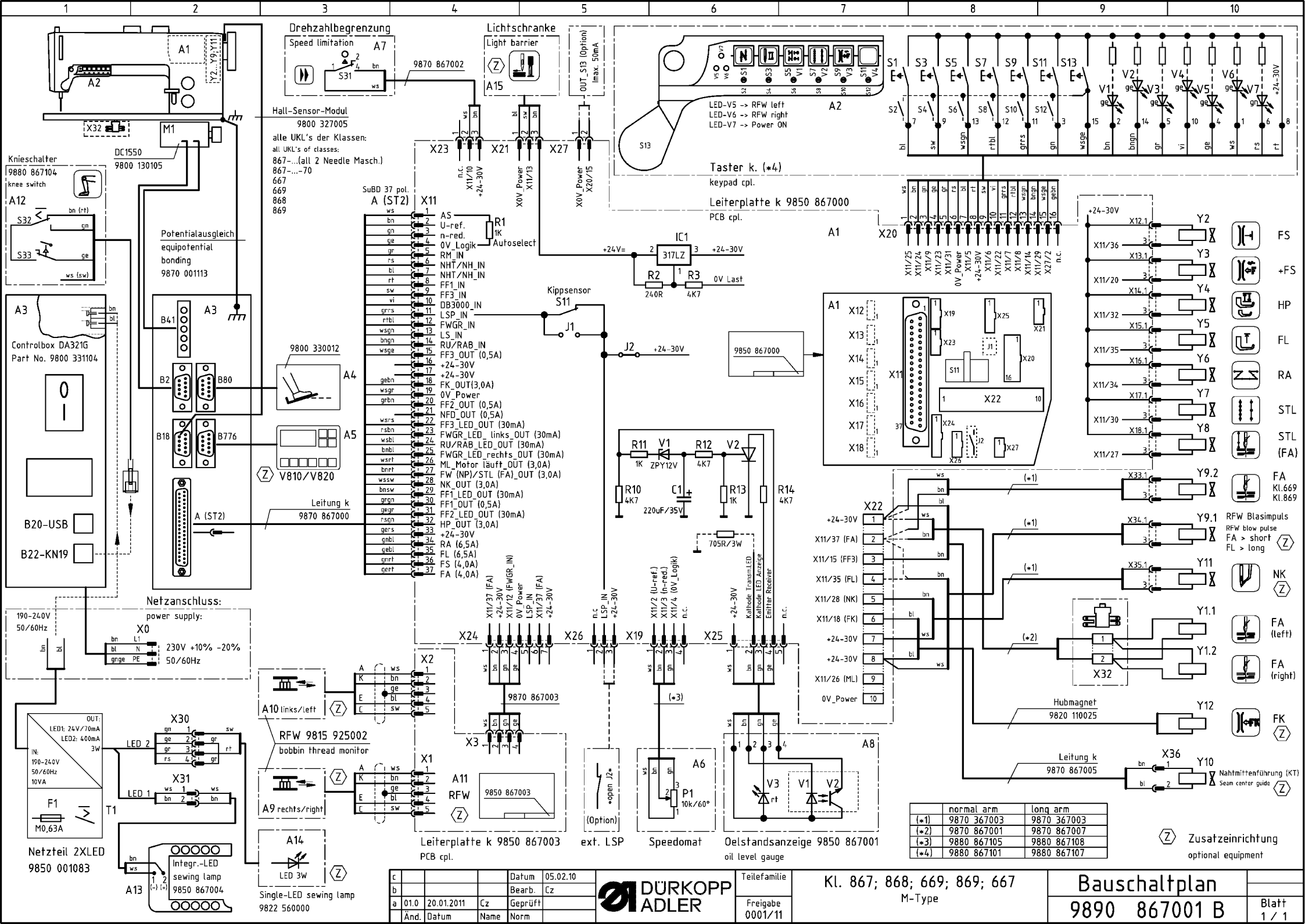

	normal arm	long arm
(*1)	9870 367003	9870 367003
(*2)	9870 867001	9870 867007
(*3)	9880 867105	9880 867108
(*4)	9880 867101	9880 867107

c				Datum	05.02.10
b				Bearb.	Cz
a	01.0	20.01.2011	Cz	Geprüft	
	Änd.	Datum	Name	Norm	

DÜRKOPP ADLER

Teilefamilie

Freigabe 0001/11

Kl. 867; 868; 669; 869; 667
M-Type

Bauschaltplan

9890 867001 B

Blatt 1 / 1

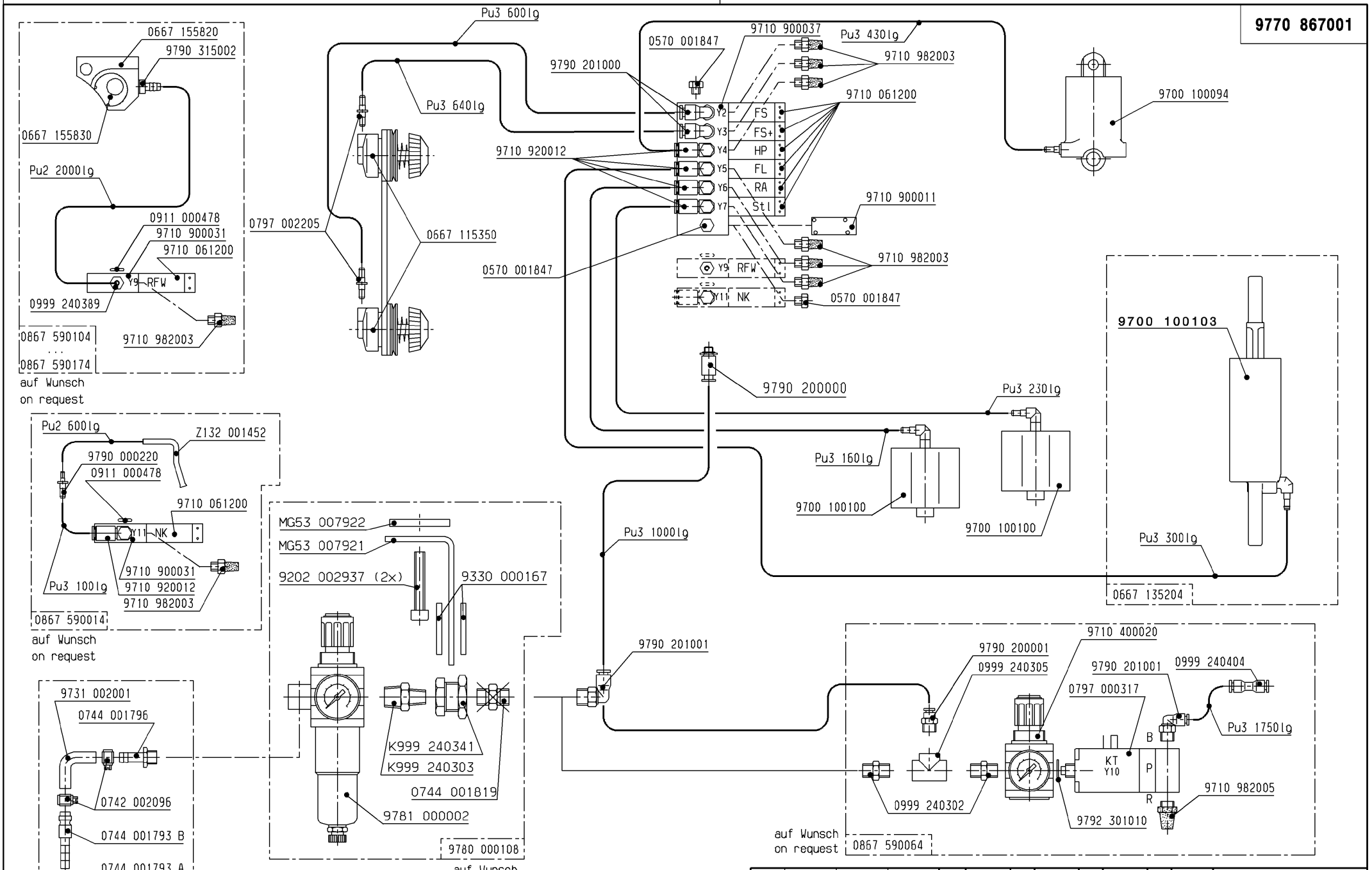

Schlauch Hose	Teile-Nr. (Meterware) Part-No. (Yarded goods)
PU2	0699 979265
PU3	9731 005004

Änd.	Datum	gez.	gepr.
04.0	11.01.10	Pasek P.	Ondrousek
03.0	27.10.09	Schubert	Schubert
02.0	30.01.08	Schmid	Schubert
01.0	31.10.07	Schmid	Langreck

Datum	28.10.05	gez.	Langreck	gepr.	Langreck	ges.

Pneu.-Geräteplan für
Pneu.-Elements-Plan for
0867-1903..

DÜRKOPP ADLER AG

9770 867001

Blatt 1 | Blattz. 7

Schutzvermerk
ISO 16016 beachten

DIN
A3

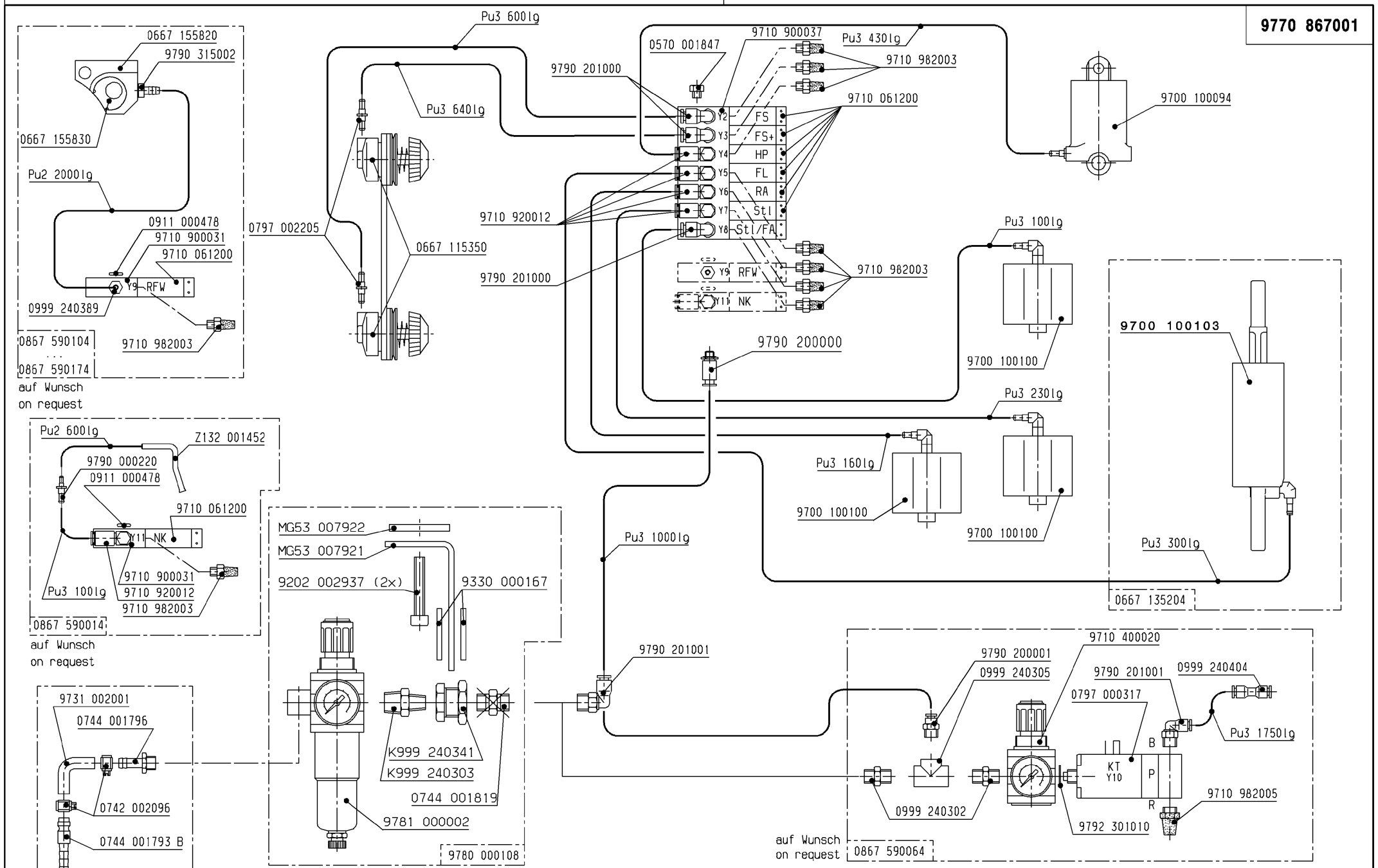

Schlauch Hose	Teile-Nr. (Meterware) Part-No. (Yarded goods)
PU2	0699 979265
PU3	9731 005004

Änd.	Datum	gez.	gepr.
04.0	11.01.10	Pasek P.	Ondrousek
03.0	27.10.09	Schubert	Schubert
02.0	30.01.08	Schmid	Schubert
01.0	31.10.07	Schmid	Langreck

Datum	28.10.05	gez.	Langreck	gepr.	Langreck	ges.

Pneu.-Geräteplan für
Pneu.-Elements-Plan for
0867-...445
0867-2903..

DÜRKOPP ADLER AG

9770 867001

Blatt 2 | Blattz. 7

Schutzvermerk
ISO 16016 beachten

DIN A3

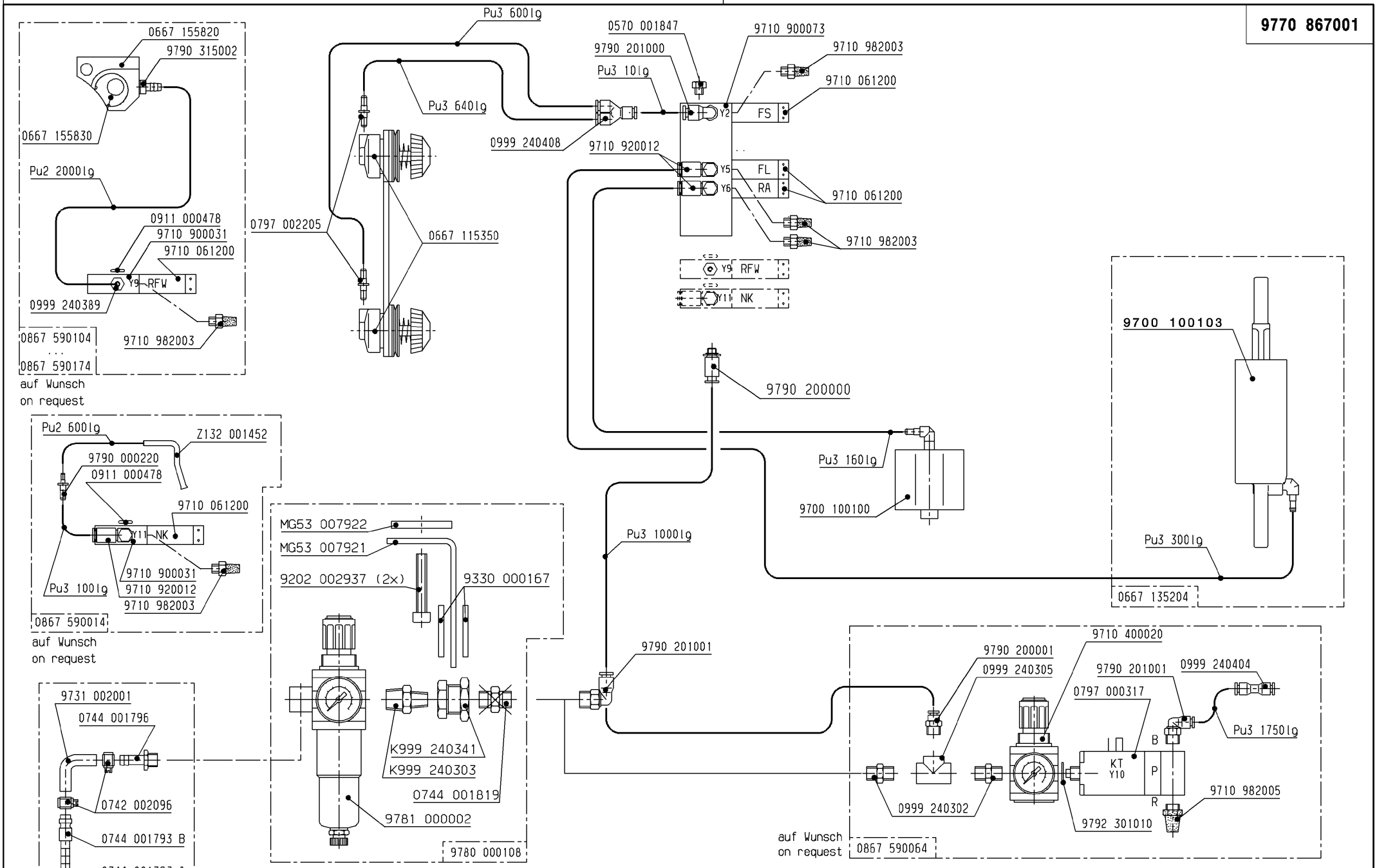

Schlauch Hose	Teile-Nr. (Meterware) Part-No. (Yarded goods)
PU2	0699 979265
PU3	9731 005004

Änd.	Datum	gez.	gepr.
04.0	11.01.10	Pasek P.	Ondrousek
03.0	27.10.09	Schubert	Schubert
02.0	30.01.08	Schmid	Schubert
01.0	31.10.07	Schmid	Langreck

Datum	28.10.05	gez.	Langreck	gepr.	Langreck	ges.	

Pneu.-Geräteplan für
Pneu.-Elements-Plan for
0867-190122
0867-190142

DÜRKOPP ADLER AG

9770 867001

Blatt 3 | Blattz. 7

Schutzvermerk
ISO 16016 beachten

DIN
A3