PFAFF® Industrial

5704
5714

TEILELISTE
PARTS LIST
LISTE DE PIÈCES
零件表

5716
5742

Diese Teileliste hat für Maschinen ab nachfolgender Seriennummer Gültigkeit:

This parts list applies to machines from the following serial numbers onwards:

Cette liste de pièces est valable pour les machines au numéros de série à partir de:

本零件表对从下列系列号起的机器有效:

6 001 000 →

296-12-18 606
DE / EN / ES / 中文 06.09

Alle Informationen und Abbildungen waren zum Zeitpunkt der Druckgebung auf dem neusten Stand.

Technische Änderungen vorbehalten!

Der Nachdruck, die Vervielfältigung sowie die Übersetzung - auch auszugweise - aus PFAFF-Teilelisten ist nur mit unserer vorherigen Zustimmung und mit der Quellenangabe gestattet.

At the time of printing, all information and illustrations contained in thisa document were up to date.

Subject to alteration!

The reprinting, copying or translation of PFAFF Parts lists whether in whole or in part, is only pemitted with our previous permission and with written reference to the source.

Todas las informaciones e ilustraciones de este manual estaban al día en el momento de entregarse para su impresión.

¡ Salvo modificaciones técnicas!

La reimpresión, reproducción y traducción - aunque sólo sea parcial - de las listas de piezas PFAFF sólo está permitida con nuestro permiso previo e indicando la fuente.

所有信息和图片在付印时都是最新的。

保留技术更改的权力！

全部或部分翻印、复制以及翻译PFAFF- 零件表
必须事先经由我们同意并且注明来源。

PFAFF Industriesysteme
und Maschinen AG

Hans-Geiger-Str. 12 - IG Nord

D-67661 Kaiserslautern

Inhaltsverzeichnis
Contents
Contenido
目录

		Seite Page Página 页号
0	Wichtiger Hinweis Important note Observación importante 重要提示	0 - 1
1	Vorwort Foreword Notas preliminares 前言	1 - 1
2	Erläuterungen der Schlüsselzeichen Explanation of key markings Explicaciones de los signos clave 标记说明	2 - 1
3	Basismaschine Basic machine Máquina básicas 基础机器	
3	Gehäuseteile Housing sections Piezas del cárter 机身零件	3 - 1
4	Fadenführungen und Fadenspannungen Thread guides and thread tensions Guiahilos y tensahilos 导线架和缝线张紧装置	4 - 1
5	Nadelstangenantrieb Needle drive mechanism Accionamiento de la barra agujas 针杆驱动器	5 - 1
6	Fadenöler Thread lubricator Lubrificador del hilo 缝线润滑器	6 - 1
7	Stoffdrückerfußaggregat Presser foot assembly Mecanismo del pie prensatelas 压脚装置	7 - 1

Seite
Page
Página
页号

8 Kurbelwellenaggregat ..... 8 - 1
Crank shaft mechanism
Mecanismo de transmisión por manivela
曲轴装置

9 Messerantrieb ..... 9 - 1
Crank shaft mechanism
Mecanismo de accionamiento de la cuchilla
切刀驱动器

10 Transportmechanismus ..... 10 - 1
Feed mechanism
Mecanismo de arrastre
送料机构

11 Nadelschutzteile ..... 11 - 1
Needle guard parts
Piezas de protección de aguja
护针零件

12 Greiferantrieb ..... 12 - 1
Looper drive mechanism
Accionamiento del garfio derecho
弯针驱动器

13 Schmierungssystem ..... 13 - 1
Lubricating system
Sistema de engrase
润滑系统

14 Teile für halbversenkte Aufstellung ..... 14 - 1
Parts for semi-submerged installation
Piezas para montaje semioculto
用于半下沉安装的零件

15 Garnrollenständer ..... 15 - 1
Reel stands
Portacarretes
线轴支架

16 Schmiermittel-Übersicht ..... 16 - 1
Overview of lubricants
Tabla de lubricantes
润滑剂一览

Seite
Page
Página
页号

17 Index (Teilenummern / Seitenzahlen) .....17 - 1
Index (part numbers / page numbers)
Index (números de pieza / números de página)
注脚(零件号/页号)

18 Unterklassen-Ausstattung
Subclass parts
Composición de las subclases
子机型-设备

18.01 Nähwerkzeuge (PFAFF 5704).....18 - 2
Gauge parts (PFAFF 5704)
Organos de costura (PFAFF 5704)
缝纫工具

18.02 Nähwerkzeuge (PFAFF 5714).....18 - 6
Gauge parts (PFAFF 5714)
Organos de costura (PFAFF 5714)
缝纫工具

18.03 Nähwerkzeuge (PFAFF 5716).....18 - 8
Gauge parts (PFAFF 5716)
Organos de costura (PFAFF 5716)
缝纫工具

18.04 Nähwerkzeuge (PFAFF 5742).....18 - 11
Gauge parts (PFAFF 5742)
Organos de costura (PFAFF 5742)
缝纫工具

Achtung!

Wir machen ausdrücklich darauf aufmerksam, daß Ersatz- und Zubehörteile, die nicht von uns geliefert werden, auch nicht von uns geprüft und freigegeben sind. Der Einbau und / oder die Verwendung solcher Produkte kann daher u. Umständen konstruktiv vorgegebene Eigenschaften Ihrer Maschine negativ verändern.
Für Schäden, die durch die Verwendung von Nicht-Originalteilen entstehen, übernehmen wir keine Haftung!
Originalteile sind mit einem " **P** " oder der **PFAFF-Teilenummer** gekennzeichnet.

Caution!

We warn you expressively that spare parts and accessories that are not supplied by us are not tested and released by us.
Fitting or using these products may therefore have negative influences on features that depend on the machine design.
We are not liable for any damage caused by the use of non-Pfaff parts!
Original parts are marked with a " **P** " or with the **PFAFF part number.**

¡Atención!

Se hace observar que en el caso de piezas de recambio y accesorios que no hayan sido suministrados por nosotros, quiere decir que non han sido sometidas por nuestra parte a un control y que no se les ha dado el visto bueno.
Por esta razón, el montaje y/o empleo de tales productos puede repercutir negativamente en las características previstas en su máquina.
¡Para los daños que eventualmente pudiesen presentarse al utilizar piezas no originales, no asumimos ninguna garantía!
Las piezas originales se identifican con " **P** " o con el número de referencia de pieza de **PFAFF.**

注意！

我们必须明确指出，所有不是由我们供货的备件和附件都未经我们检查，也没有被我们批准使用。装入和/或使用这些产品可能在一定的情况下会对机器的设计特性造成负面改变。对由于使用非原装件所造成的损失，我们不负任何责任！
原装零件用字母 " **P** " 或者 PFAFF 零件号加标记.

- Die Seriennummer der Maschine, für die diese Teileliste Gültigkeit hat, ist auf der Titelseite aufgeführt.
- Alle Teile sind so abgebildet, wie sie in der Maschine funktionsmäßig zusammengehören.
- Gestrichelt dargestellte Teile zeigen angrenzende Teile aus anderen Funktionsgruppen.
- Im oberen Teil der Bildseiten befindet sich eine Gesamtansicht der Maschine .
- Der Einbauort der dargestellten Teile wird durch eine gerasterte Fläche gekennzeichnet.
- Einrahmungen auf den Bildseiten zeigen, aus welchen Einzelteilen sich die Gruppenteile zusammensetzen.
- Die auf den Bildseiten verwendeten Schlüsselzeichen (; 2 ; 3 usw.) sind im Kapitel "Erläuterungen der Schlüsselzeichen" aufgelistet.

- The serial number of the machine to which this parts list applies is indicated on the cover page.
- All parts are illustrated in function groups with the parts which they function together with in the machine.
- Parts illustrated with broken lines are parts from other function groups which border on the illustrated function group.
- The above section of the page of illustrations contains a total view of the machine. The place for the installation of the parts pictured here is marked by the grid.
- The framed-in sections on the illustration pages show the individual parts comprising a group.
- The key markings used on the illustrated pages (; 2 ; 3 etc.) are listed in the chapter "Explanation of key markings".

- El número de serie de la máquina para la cual tiene validez esta lista de piezas va indicado en la página de título.
- odas las piezas están ilustradas tal como aparecen en la máquina para su funcionamiento.
- Las piezas representadas con rayitas muestran piezas colindantes de otros grupos de funciones.
- En la parte superior de las páginas ilustradas se puede ver una vista en conjunto de la máquina.
- El lugar de montaje de la pieza representada va caracterizada mediante una superficie reticulada.
- Los recuadros en las páginas ilustradas indican las piezas individuales de que se componen los grupos.
- Los signos clave (; 2 ; 3 etc.) empleados en las páginas con ilustraciones van listados en el capítulo "Explicaciones de los signos clave".

- 适用于本零件表的机器系列号列在首页上。
- 所有的零件都按照其在机器中的功能情况合在一起表达。
- 用虚线表示的零件为相邻功能组中的零件。
- 图的上部为机器全景。
- 所示零件的安装部位用影格面表示。
- 页上的框表示这套组件都由哪些零件所组成。
- 图页上所使用的标记（ ; 2 ; 3 等）列表在“标记说明”中。

	Unterklassenabhängig, Teilenummer siehe Unterklassen-Ausstattung. Subclas-dependent, for part number see subclass parts listing. Dependientes de la subclase, para el número de pieza véase "Dotactión de subclases". 取决于子机型，零件号见子机型设备。
3	Geklebt Part cemented Pieza pegada 被粘住
6	Nadeldicke und Spitzenform bei Bestellung angeben. Needle size and style of point to be stated on order. Grosor de aguja y forma de la punta, indíquese en los pedidos. 在订货时给出针厚和针尖型式。
10	Nadelabstand Needle gauge Distancia entre agujas 针间距
40/1	Füllen mit 28-011 201-44; Bestellnummer siehe Seite 16 - 1. Top up with 28-011 201-44; for part number see page 16 - 1. Rellene con 28-011 201-44; para el número de pedido véase la página 16 - 1. 注油用 28-011 201-44; 订货号见 16 - 1页。
40/2	Tränken mit 28-011 201-44; Bestellnummer siehe Seite 16 - 1. Grease with 28-011 201-44; for part number see page 16 - 1. Engrase con grasa 28-011 201-44; para el número de pedido véase la página 16 - 1. 浸油用 28-011 201-44; 订货号见 16 - 1.页。
40/3	Fetten mit 28-011 202-47; Bestellnummer siehe Seite 16 - 1. Grease with 28-011 202-47; for part number see page 16 - 1. Engrase con grasa 28-011 202-47; para el número de pedido véase la página 16 - 1. 上脂用 28-011 202-47; 订货号见 16 - 1.页。
96	Länge angeben State lenght Indíquese la largura 给出长度

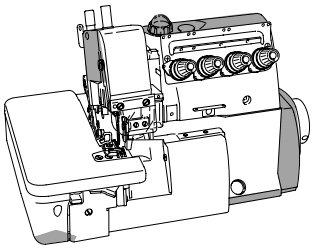

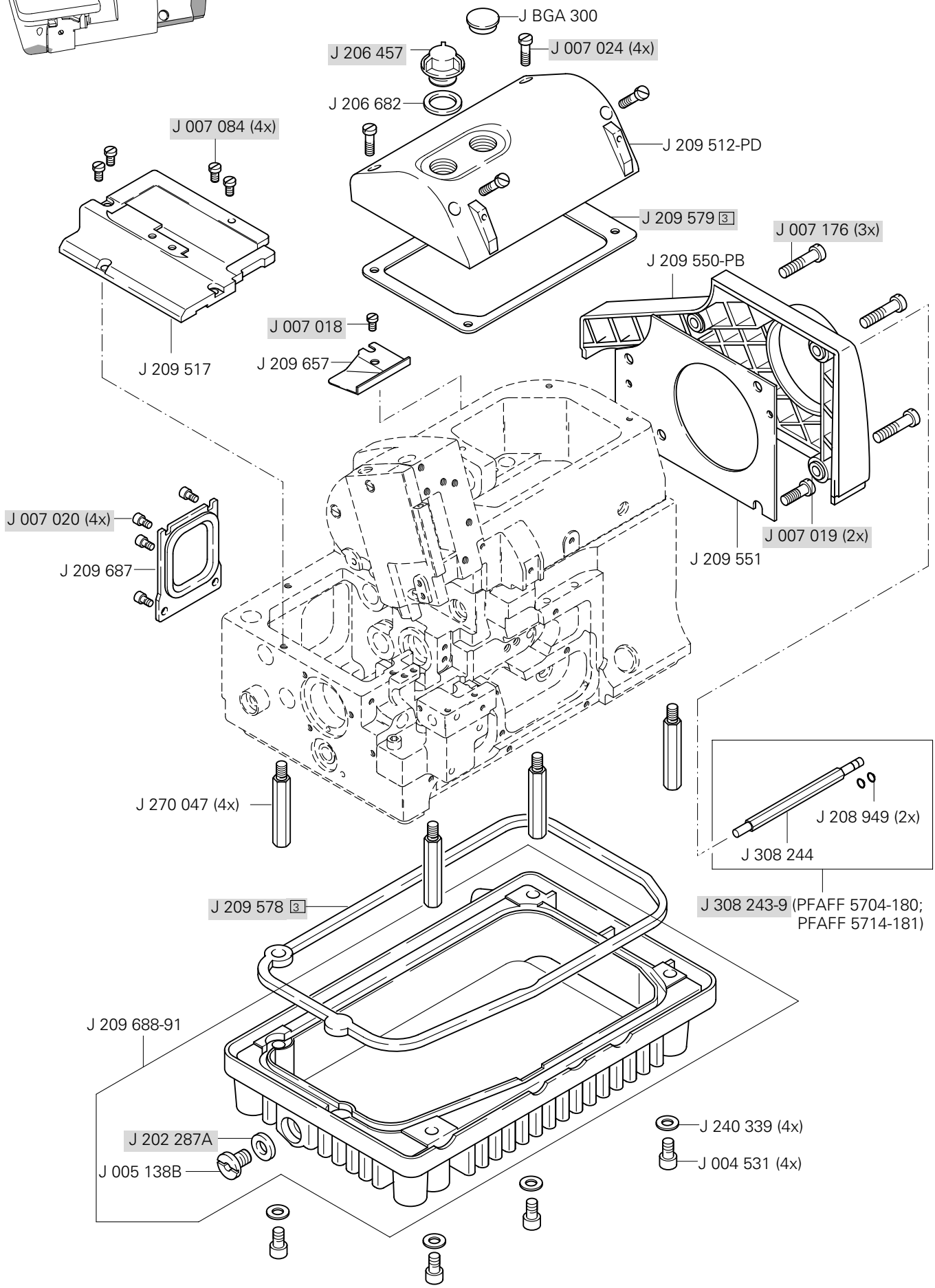
J BGA 300
J 206 457
J 007 024 (4x)
J 206 682
J 007 084 (4x)
J 209 512-PD
J 209 579 3
J 007 176 (3x)
J 209 550-PB
J 007 018
J 209 657
J 209 517
J 007 020 (4x)
J 209 687
J 007 019 (2x)
J 209 551
J 270 047 (4x)
J 208 949 (2x)
J 308 244
J 308 243-9 (PFAFF 5704-180; PFAFF 5714-181)
J 209 578 3
J 209 688-91
J 240 339 (4x)
J 202 287A
J 004 531 (4x)
J 005 138B

Gehäuseteile PFAFF 5704
Housing sections PFAFF 5714
Piezas del cárter PFAFF 5716
机身零件 PFAFF 5742

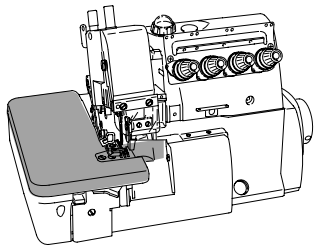

J 240 564
J 270 042
J 210 307
J 007 066
J 004 543
J 209 633 (PFAFF 5704; 5714)
J 209 634 (PFAFF 5716; 5742)
J 007 084
J 007 019 (2x)
J 240 310 (2x)
J 208 173
J 240 336 (2x)
J 209 084 (PFAFF 5742)
J 209 722 (PFAFF 5742)
J 209 589 (PFAFF 5704)
(PFAFF 5714)
(PFAFF 5716)
J 004 510 (2x)
J 209 608
J 007 019 (3x)
(PFAFF 5704; 5714)
J 007 044 (2x)
J 209 609
J 007 020
(PFAFF 5716; 5742)
J 209 574-91 (PFAFF 5704-01)
J 209 574B91 (PFAFF 5704-180)
(PFAFF 5714-181)
J 209 571-91 (PFAFF 5704-16S2; -17A)
(PFAFF 5714-13A; -13H)
J 209 576-91 (PFAFF 5716; 5742)
J 270 045
J 240 305
J 270 043
J 240 305
J 270 044
J 007 172
J 270 048
J 007 008
J 240 343 (2x)
J 007 018 (2x)
J 209 574-PB (PFAFF 5704-16S2; -17A)
(PFAFF 5714-13A; -13H)
(PFAFF 5716)
(PFAFF 5742)
J 007 025
J 201 252
J 209 548-PB (PFAFF 5704-01)
(PFAFF 5704-180)
(PFAFF 5714-181)

= als Ersatzteil lieferbar
= available as spar part
= para entregar como repuesto
= 可以作为备件供货

siehe Kapitel 2 Erläuterung der Schlüsselzeichen
see chapter 2 Explanation of key markings
véase el Cap. 2 Explicaciones de los signos clave
见第2章标记说明

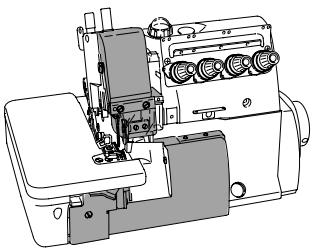

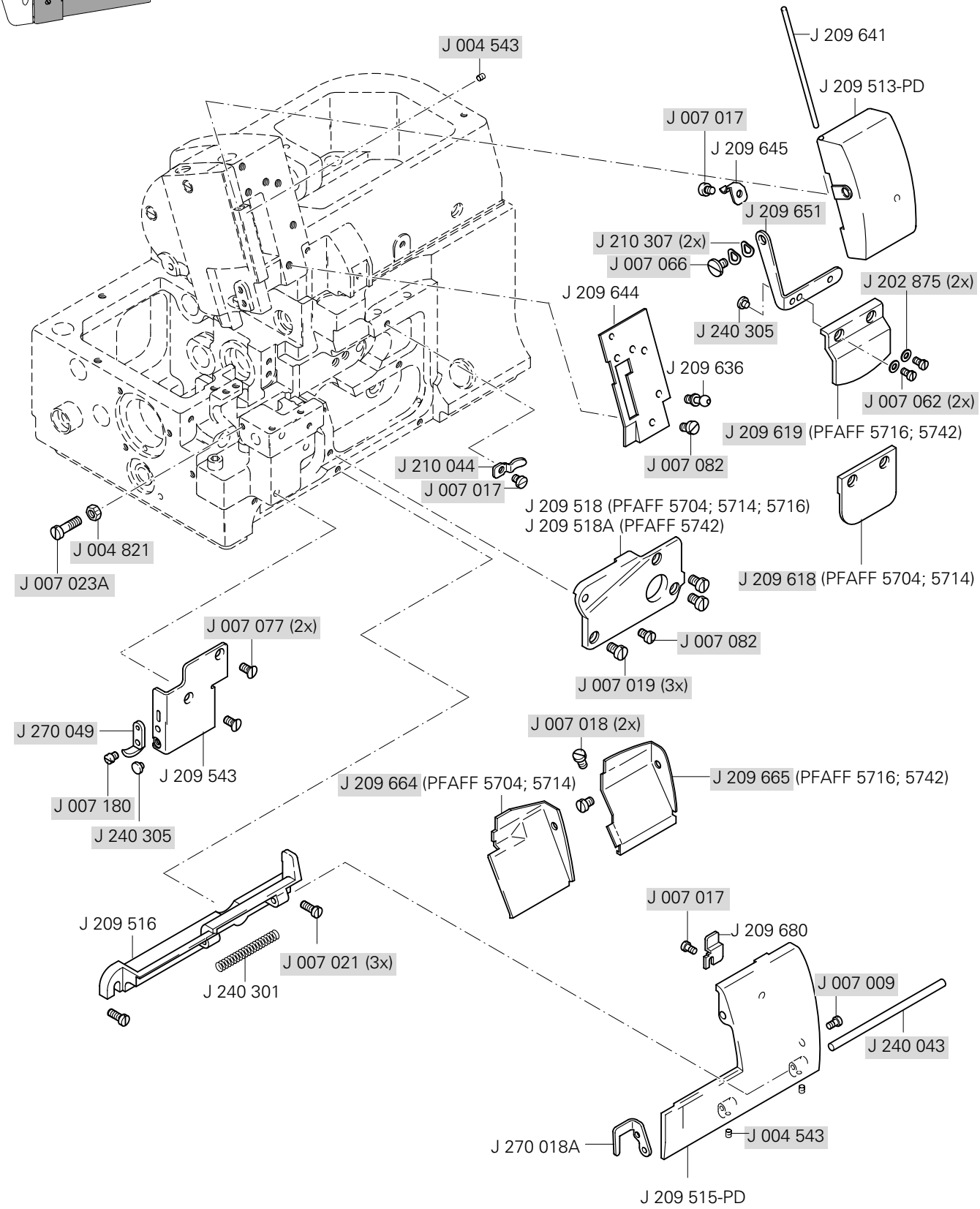
J 004 543
J 209 641
J 209 513-PD
J 007 017
J 209 645
J 209 651
J 210 307 (2x)
J 007 066
J 202 875 (2x)
J 209 644
J 240 305
J 209 636
J 007 062 (2x)
J 209 619 (PFAFF 5716; 5742)
J 007 082
J 210 044
J 007 017
J 209 518 (PFAFF 5704; 5714; 5716)
J 209 518A (PFAFF 5742)
J 004 821
J 007 023A
J 209 618 (PFAFF 5704; 5714)
J 007 077 (2x)
J 007 082
J 007 019 (3x)
J 270 049
J 007 018 (2x)
J 209 543
J 209 664 (PFAFF 5704; 5714)
J 209 665 (PFAFF 5716; 5742)
J 007 180
J 240 305
J 007 017
J 209 516
J 209 680
J 007 021 (3x)
J 240 301
J 007 009
J 240 043
J 270 018A
J 004 543
J 209 515-PD

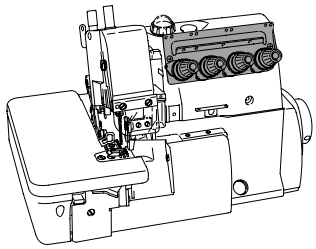

Anschluß siehe Seite 4-3
For connection see page 4-3
Para la conexión, véase la pag. 4-3
接口见 4-3 页

J 007 170 (2x)
J 210 530-9U 003*)
(PFAFF 5704; 5714; 5716)
J 209 620
J 202 849 (3x)
J 210 531-9U 004*)
(PFAFF 5704; 5714; 5716)
J 210 529-9U 002*)
(PFAFF 5704; 5714; 5716; 5742)
J 209 622
J 210 529-9U 001*)
J 202 849
(PFAFF 5704-01; -16S2; -17A; -180)

Anschluß siehe Seite 4-3
For connection see page 4-3
Para la conexión, véase la pag. 4-3
接口见 4-3 页

J 209 735
J 202 849
J 210 529-9U 001*)
(PFAFF 5714-181)

*)
J 005 082A
J 208 449
J 210 319 (2x)
*)
*)
J 208 448
*)

*siehe Tabelle Seite 4 - 2
see table page 4 - 2
véase tabla en la página 4 - 2
见 4-2 页表格

= als Ersatzteil lieferbar
= available as spar part
= para entregar como repuesto
= 可以作为备件供货

siehe Kapitel 2 Erläuterung der Schlüsselzeichen
see chapter 2 Explanation of key markings
véase el Cap. 2 Explicaciones de los signos clave
见第2章标记说明

Unterklasse Subclasse Subclase 子机型				
5704-01	J210529-9U002 ❷ J210530-9U003 ❸ J210531-9U004 ❹	J201037 J201086 J201068	J208450-UA002❷ J208450-UA003❸ J208450-UA004❹	J208447-UA002 ❷ J208447-UA003 ❸ J208447-UA004 ❹
5704-16S2	J210529-9U002 ❷ J210530-9U003 ❸ J210531-9U004 ❹	J201037 J201086 J201068	J208450-UA002❷ J208450-UA003❸ J208450-UA004❹	J208447-UA002 ❷ J208447-UA003 ❸ J208447-UA004 ❹
5704-17A	J210529-9U002 ❷ J210530-9U003 ❸ J210531-9U004 ❹	J201037 J201086 J201068	J208450-UA002❷ J208450-UA003❸ J208450-UA004❹	J208447-UA002 ❷ J208447-UA003 ❸ J208447-UA004 ❹
5704-180	J210529-9U001 ❶ J210530-9U003 ❸ J210531-9U004 ❹	J201037 J201086 J201068	J208450-UA001❶ J208450-UA003❸ J208450-UA004❹	J208447-UA001 ❶ J208447-UA003 ❸ J208447-UA004 ❹
5714-13A	J210529-9U001 ❶ J210529-9U002 ❷ J210530-9U003 ❸ J210531-9U004 ❹	J201037 J201037 J201086 J201068	J208450-UA001❶ J208450-UA002❷ J208450-UA003❸ J208450-UA004❹	J208447-UA001 ❶ J208447-UA002 ❷ J208447-UA003 ❸ J208447-UA004 ❹
5714-13H	J210529-9U001 ❶ J210529-9U002 ❷ J210530-9U003 ❸ J210531-9U004 ❹	J201037 J201037 J201086 J201068	J208450-UA001❶ J208450-UA002❷ J208450-UA003❸ J208450-UA004❹	J208447-UA001 ❶ J208447-UA002 ❷ J208447-UA003 ❸ J208447-UA004 ❹
5714-181	J210529-9U001 ❶ J210529-9U002 ❷ J210530-9U003 ❸ J210531-9U004 ❹	J201037 J201037 J201086 J201068	J208450-UA001❶ J208450-UA002❷ J208450-UA003❸ J208450-UA004❹	J208447-UA001 ❶ J208447-UA002 ❷ J208447-UA003 ❸ J208447-UA004 ❹
5716-38A	J210529-9U001 ❶ J210529-9U002 ❷ J210530-9U003 ❸ J210531-9U004 ❹	J201037 J201037 J201086 J201068	J208450-UA001❶ J208450-UA002❷ J208450-UA003❸ J208450-UA004❹	J208447-UA001 ❶ J208447-UA002 ❷ J208447-UA003 ❸ J208447-UA004 ❹
5716-70A	J210529-9U001 ❶ J210529-9U002 ❷ J210530-9U003 ❸ J210531-9U004 ❹	J201037 J201037 J201086 J201068	J208450-UA001❶ J208450-UA002❷ J208450-UA003❸ J208450-UA004❹	J208447-UA001 ❶ J208447-UA002 ❷ J208447-UA003 ❸ J208447-UA004 ❹
5716-86A	J210529-9U001 ❶ J210529-9U002 ❷ J210530-9U003 ❸ J210531-9U004 ❹	J201037 J201037 J201086 J201068	J208450-UA001❶ J208450-UA002❷ J208450-UA003❸ J208450-UA004❹	J208447-UA001 ❶ J208447-UA002 ❷ J208447-UA003 ❸ J208447-UA004 ❹
5742-02-250	J210529-9U001 ❶ J210529-9U002 ❷	J201037 J201037	J208450-UA001❶ J208450-UA002❷	J208447-UA001 ❶ J208447UA002 ❷

❶ 001 = orange
001 = orange
001 = anaranjado
001 = 橙

❷ 002 = ocker
002 = ochre
002 = ocre
002 = 赭

❸ 003 = gelb
003 = yellow
003 = amarillo
003 = 黄

❹ 004 = blau
004 = blue
004 = azul
004 = 蓝

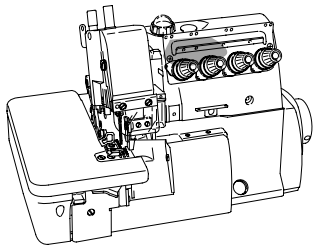

J 007 052 (2x)
J 209 693
J 212 436 (2x)
J 212 435
J 004 806
J 202 433
siehe Seite 7-1
see page 7-1
véase la página 7-1
见7-1 页
J 007 099
J 007 164
J 275 522
J 240 104
J 179 765-15
J 004 806

siehe Seite 4-1
see page 4-1
véase la página 4-1
见4-1 页
J 004 832
J 304 307
J 304 316
J 304 315
J 007 372
J 304 318

(PFAFF 5714-181)

siehe Seite 4-1
see page 4-1
véase la página 4-1
见4-1 页
J 005 117
J 240 570
J 007 193
J 304 305
J 304 306
J 304 307
J 004 832

(PFAFF 5704-180)

= als Ersatzteil lieferbar
= available as spar part
= para entregar como repuesto
= 可以作为备件供货

siehe Kapitel 2 Erläuterung der Schlüsselzeichen
see chapter 2 Explanation of key markings
véase el Cap. 2 Explicaciones de los signos clave
见第2章标记说明

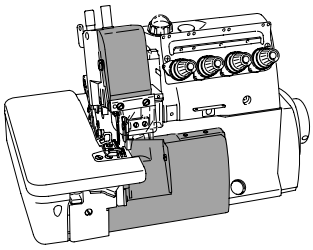

J 240 325 (2x)

J 209 628
(PFAFF 5704, 5714)

siehe Seite 3-3
see page 3-3
véase la página 3-3
见3-3 页

J 209 629
(PFAFF 5716, 5742)

J 007 082

J 209 621

J 007 019

J 208 777
(PFAFF 5704; 5714)

J 007 082 (2x)

J 208 778 (PFAFF 5716)

siehe Seite 5-1
see page 5-1
véase la página 5-1
见5-1 页

J 209 681

J 209 679

J 007 010

J 007 366 (2x) (PFAFF 5704; 5714)
J 007 367 (2x) (PFAFF 5716; 5742)

J 202 495

J 209 684 (PFAFF 5716)

J 209 720 (PFAFF 5742)

J 200 041 (PFAFF 5704; 5714)
J 200 041A (PFAFF 5716)

J 209 068 (PFAFF 5704; 5714; 5716)

J 007 365 (PFAFF 5704; 5714; 5716)
J 007 366 (PFAFF 5742)

siehe Seite 12-1
see page 12-1
véase la página 12-1
见12-1 页

siehe Seite 3-2
see page 3-2
véase la página 3-2
见3-2 页

J 210 353

J 001 175-3

J 209 625

J 007 033

J 007 018

J 209 683

J 209 626

J 209 624

J 007 019

J 202 875

J 007 008

J 209 623

siehe Seite 12-2
see page 12-2
véase la página 12-2
见12-2 页

J 007 019

(PFAFF 5704; 5714; 5716)

Fadenführungen und Fadenspannungen
Thread guides and thread tensions
Guiahilos y tensahilos
导线架和缝线张紧装置

PFAFF 5716
PFAFF 5742

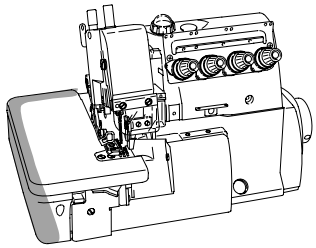

(PFAFF 5742)

J 209 715 (2x)
J 007 021
J 004 543 (2x)
J 209 631 (2x)
J 209 699 (2x)
J 004 543 (2x)
J 007 020
siehe Seite 3-1
see page 3-1
véase la página 3-1
见3-1 页

(PFAFF 5716)

J 206 115 (3x)
J 209 631
J 209 699
J 007 019
siehe Seite 3-1
see page 3-1
véase la página 3-1
见3-1 页

J 007 008 (2x)
J 275 036
J 275 039
J 275 033 A
J 007 167
J 137 108 (2x)
J 211 388
J 210 307 (2x)
J 007 066
J 275 034
J 007 017
J 275 035
J 004 554 (2x)
J 179 498-92
J 275 037
siehe Seite 3-2
see page 3-2
véase la página 3-2
见3-2 页
J 209 630
J 007 019

= als Ersatzteil lieferbar
= available as spar part
= para entregar como repuesto
= 可以作为备件供货

siehe Kapitel 2 Erläuterung der Schlüsselzeichen
see chapter 2 Explanation of key markings
véase el Cap. 2 Explicaciones de los signos clave
见第2章标记说明

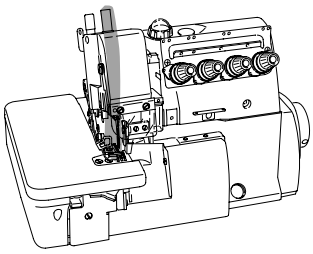

J 240 311
J 205 061
J 208 250
J 004 543 (2x)
J 007 150
J 209 640
J 240 537
J 209 582
J 004 533
J 240 129
J 004 545
J 004 538
J 209 552-92
J 209 553-92 (PFAFF 5716-86A)
J 209 567-92
J 271 001
J 209 690-91 40/2
J 209 566-92
J 209 544-92
J 007 013
J 240 190
J 208 425
J 004 545
Anschluß siehe Seite 8-1
For connection see page 8-1
Para la conexión, véase la pag. 8-1
接口见 8-1 页
J 280 040
J 007 023 A (2x)
J 004 543
J 209 647
J 209 648
J 209 646
J 007 018
J 209 642 40/2
J 007 192 (2x)
J 208 903-C
System DC x 27 6
Systéme DC x 27 6
Sistema DC x 27 6
系统 DC x 27 6
J 005 292-HU

Fadenöler / Thread lubricator / Lubrificador del hilo / 缝线润滑器

PFAFF 5704
PFAFF 5714
PFAFF 5716
PFAFF 5742

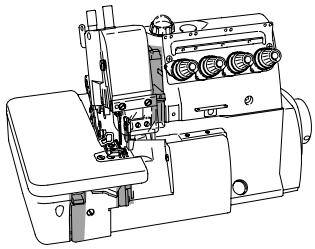

J 209 615
J 209 614
J 209 697
J 209 643
J 209 627
40/1
40/2
J 007 020
siehe Seite 9-2
see page 9-2
véase la página 9-2
见 9-2 页
(PFAFF 5704; 5714)
J 240 178
J 210 766
J 209 661
J 007 019 (2x)
J 210 214
J 200 155 (2x)
J 209 617
J 202 175 40/2
J 007 020
J 209 616 40/1
J 303 448
(PFAFF 5716; 5742)
J 204 466
J 210 766
J 007 019 (2x)
J 210 214
J 209 662 (PFAFF 5716-38A)
10 = 3,0 mm
J 209 663 (PFAFF 5716-70A; -86A)
10 = 5,0 mm
J209 663A (PFAFF 5742)
siehe Seite 9-2
see page 9-2
véase la página 9-2
见 9-2 页

= als Ersatzteil lieferbar
= available as spar part
= para entregar como repuesto
= 可以作为备件供货

siehe Kapitel 2 Erläuterung der Schlüsselzeichen
see chapter 2 Explanation of key markings
véase el Cap. 2 Explicaciones de los signos clave
见第2章标记说明

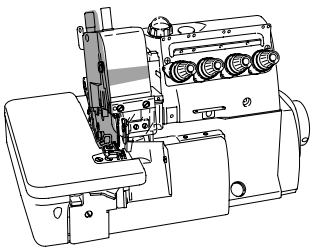

J 004 534
J 274 004
J 274 006
J 007 060
J 274 003-92
J 004 543
J 209 452
J 274 005
J 209 458
J 209 597
J 007 175
J 209 638
J 007 020 (2x)
J 209 676
J 208 773
J 004 805
J 274 016 A
J 007 130
J 209 652
J 274 017
J 007 171
J 208 549
J 004 594
J 209 596
J 209 678
J 209 472 (PFAFF 5716; 5742)
J 007 008
J 205 584
J 209 603-91
J 274 013
J 202 451
J 007 009
J 209 471 (PFAFF 5704; 5714)

Kurbelwellenaggregat
Crank shaft mechanism
Mecanismo de transmisión por manivela
曲轴装置

PFAFF 5704
PFAFF 5714
PFAFF 5716
PFAFF 5742

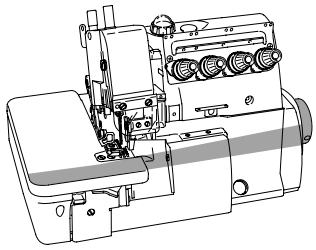

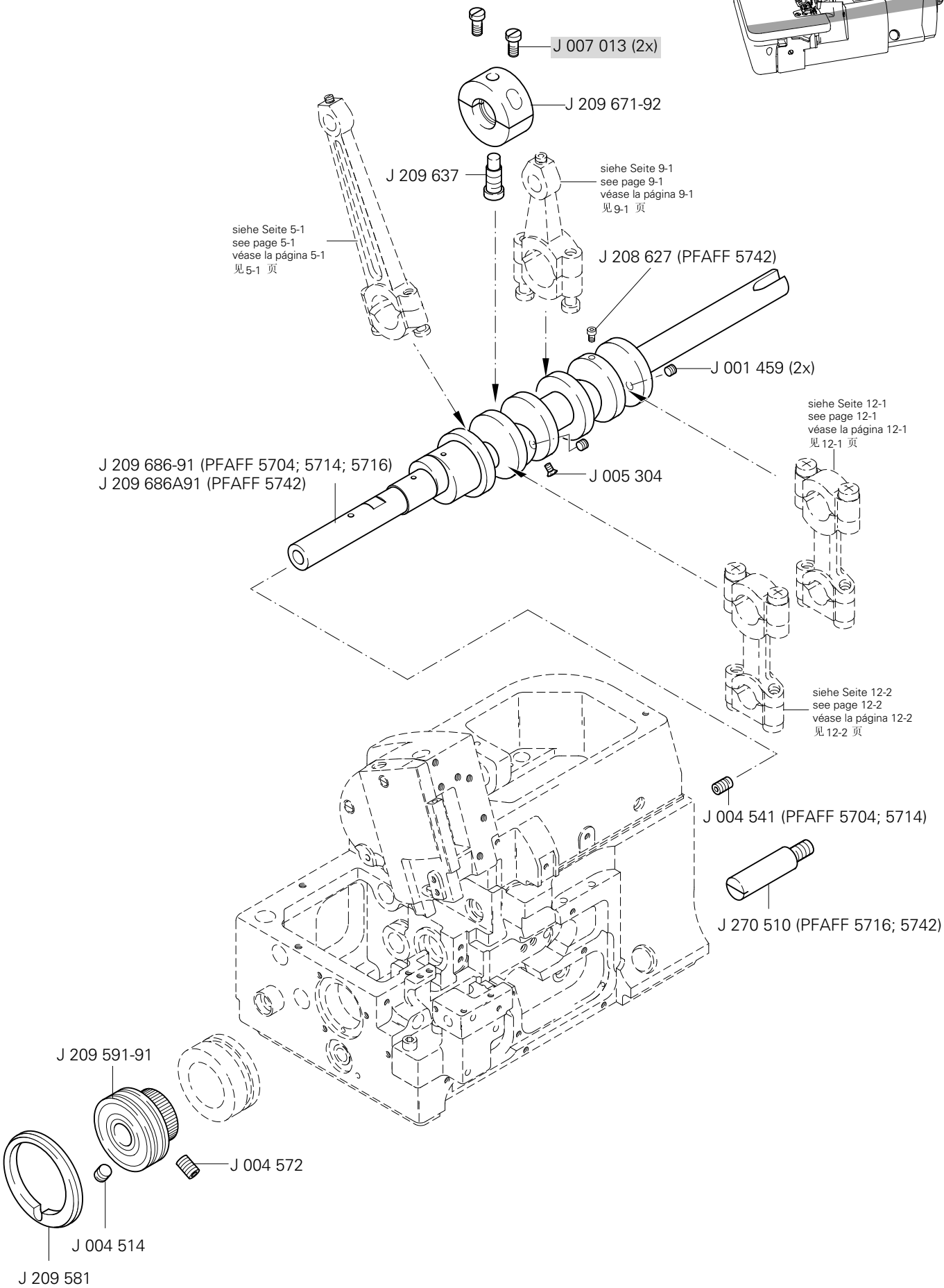

= als Ersatzteil lieferbar
= available as spar part
= para entregar como repuesto
= 可以作为备件供货

siehe Kapitel 2 Erläuterung der Schlüsselzeichen
see chapter 2 Explanation of key markings
véase el Cap. 2 Explicaciones de los signos clave
见第2章标记说明

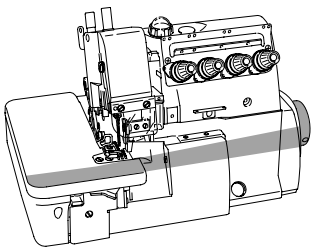

J 270 526
J 004 556
J 240 293
J 209 716-PD
J 004 523
J 209 743
J 004 541
J 208 272
J 208 476
J 209 481
J 007 020 (3x)
J 209 606
J 240 340
J 209 607
J 240 551
J 204 019A
J 204 018 (4x)
J 209 613-D
J 240 552
J 004 514

siehe Seite 8-1
see page 8-1
véase la página 8-1
见8-1 页

Messerantrieb
Knife drive mechanism
Mecanismo de accionamiento de la cuchilla
切刀驱动器

PFAFF 5704
PFAFF 5714
PFAFF 5716
PFAFF 5742

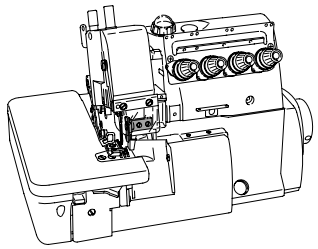

(PFAFF 5742)

J 208 696A
J 002 902
J 005 088
J 208 579
J 208 578
J 202 527A

J 271 001
J 004 533
J 209 554-92
J 208 235
J 004 538
J 209 545-92
J 007 023A

Anschluß siehe Seite 8-1
For connection see page 8-1
Para la conexión, véase la pag. 8-1
接:l见 8-1 页

J 209 598
(PFAFF 5704; 5714; 5716)

J 209 674 (PFAFF 5704; 5714)
J 209 675 (PFAFF 5716)

J 204 638 (PFAFF 5704; 5714)
J 005 088
J 007 013 (2x)
J 208 402 (PFAFF 5716)
J 201 121A (PFAFF 5704; 5714; 5716)
J 205 319 (PFAFF 5714-13)

= als Ersatzteil lieferbar
= available as spar part
= para entregar como repuesto
= 可以作为备件供货

siehe Kapitel 2 Erläuterung der Schlüsselzeichen
see chapter 2 Explanation of key markings
véase el Cap. 2 Explicaciones de los signos clave
见第2章标记说明

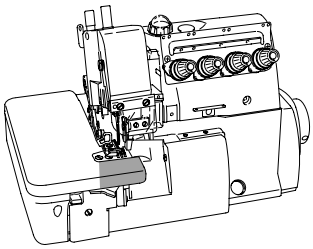

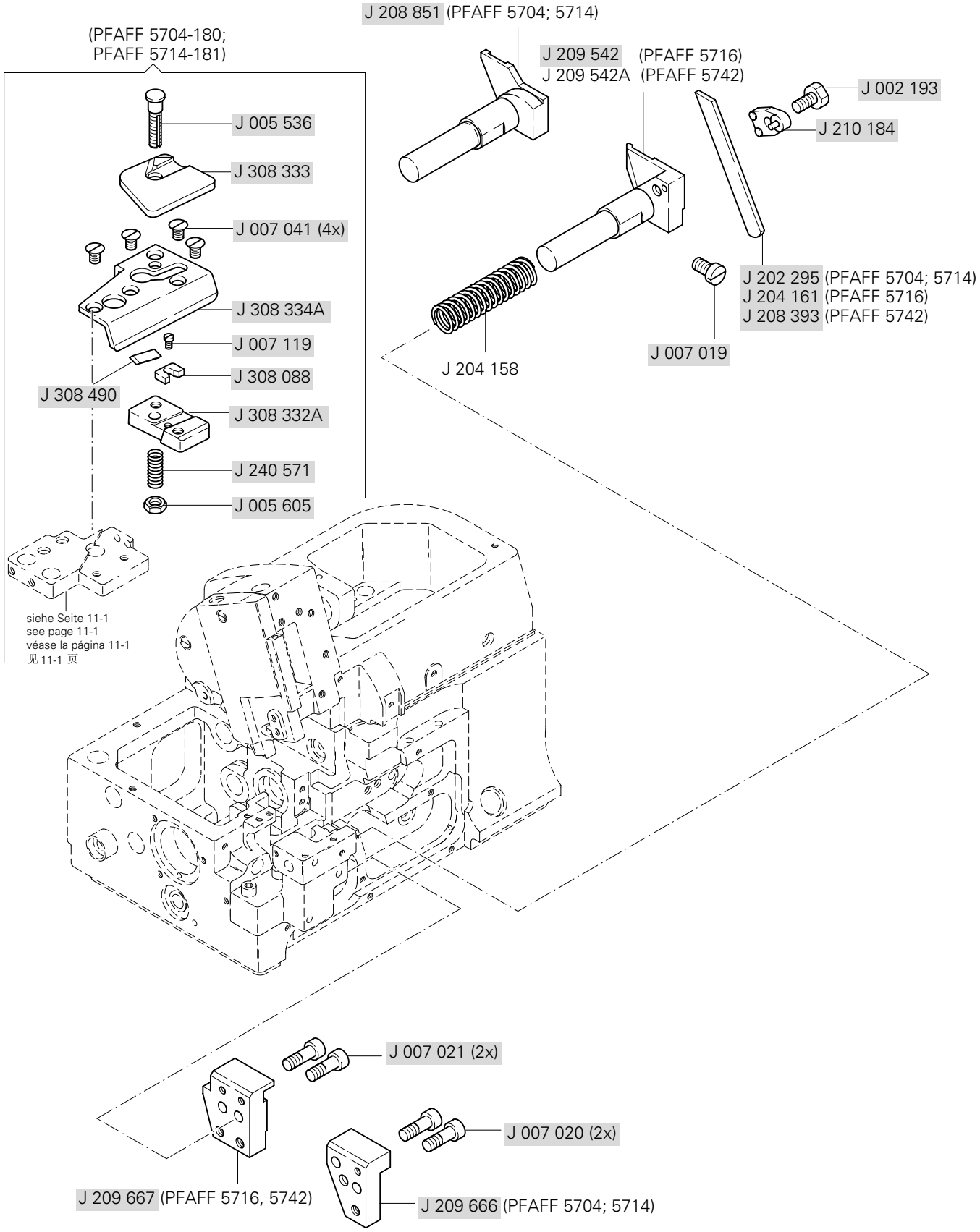
J 208 851 (PFAFF 5704; 5714)
(PFAFF 5704-180;
PFAFF 5714-181)
J 209 542 (PFAFF 5716)
J 209 542A (PFAFF 5742)
J 002 193
J 210 184
J 005 536
J 308 333
J 007 041 (4x)
J 308 334A
J 007 119
J 308 088
J 308 490
J 308 332A
J 240 571
J 005 605
J 202 295 (PFAFF 5704; 5714)
J 204 161 (PFAFF 5716)
J 208 393 (PFAFF 5742)
J 007 019
J 204 158
siehe Seite 11-1
see page 11-1
véase la página 11-1
见 11-1 页
J 007 021 (2x)
J 007 020 (2x)
J 209 667 (PFAFF 5716, 5742)
J 209 666 (PFAFF 5704; 5714)

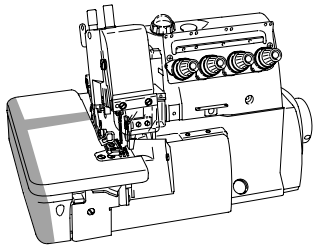

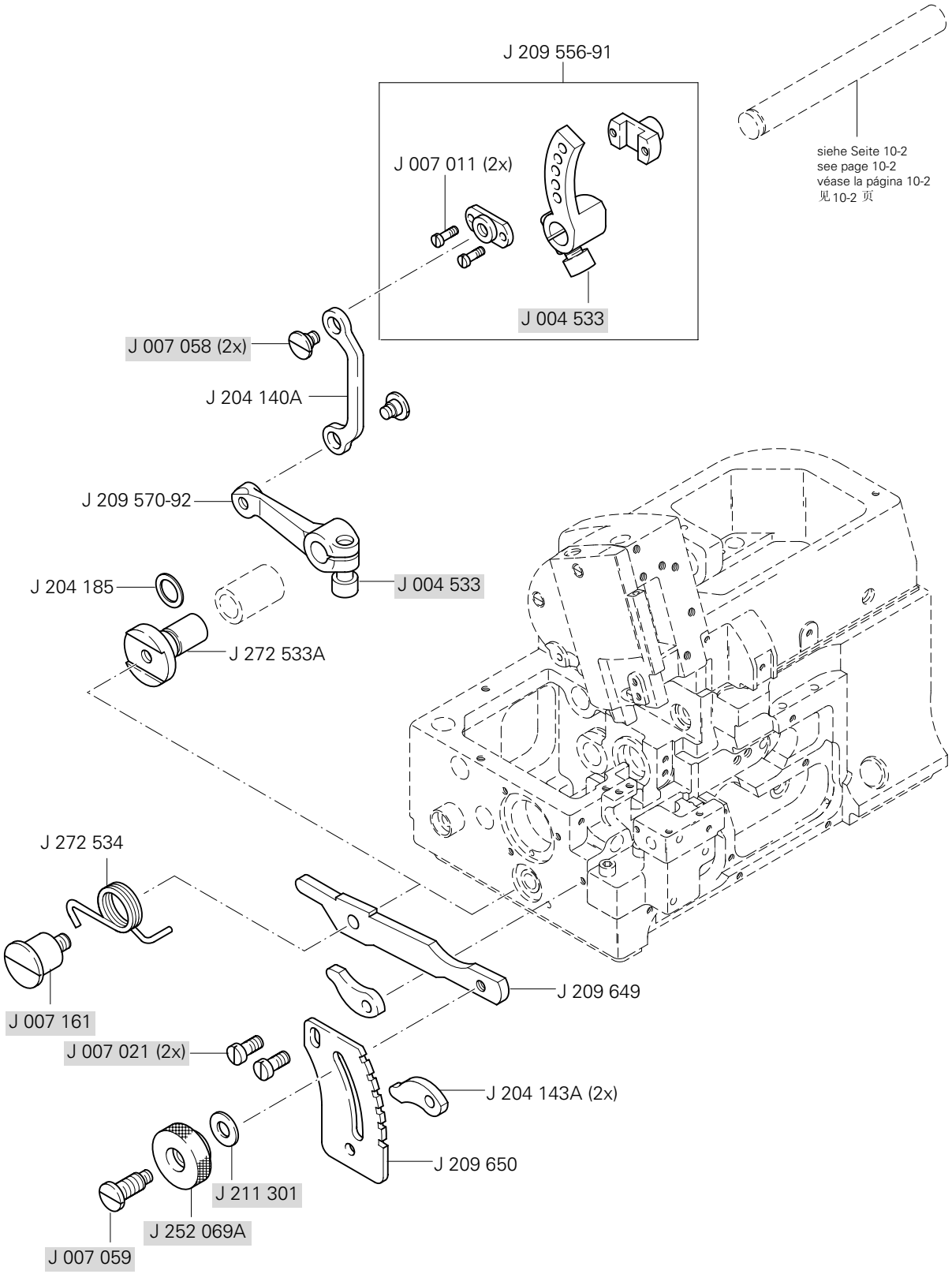

= als Ersatzteil lieferbar
= available as spar part
= para entregar como repuesto
= 可以作为备件供货

siehe Kapitel 2 Erläuterung der Schlüsselzeichen
see chapter 2 Explanation of key markings
véase el Cap. 2 Explicaciones de los signos clave
见第2章标记说明

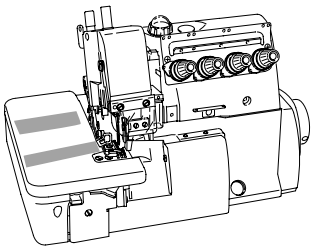

J 004 805
J 240 062
J 209 677
J 209 564-92
siehe Seite 10-1
see page 10-1
véase la página 10-1
见 10-1 页
J 004 533
J 240 311 (2x)
J 205 061
J 209 584
J 240 484 (2x)
J 200 020 (2x)
J 202 522
J 240 517
J 209 555-92
J 210 717
J 004 538
J 210 129
J 004 533
J 209 594
J 209 592-91
J 209 639
J 004 514 (2x)
J 271 001
J 004 535 (2x)
J 272 502
J 210 130
40/3
siehe Seite 8-1
see page 8-1
véase la página 8-1
见 8-1 页
J 272 504-91
J 240 436 (2x)
J 272 503
J 007 038

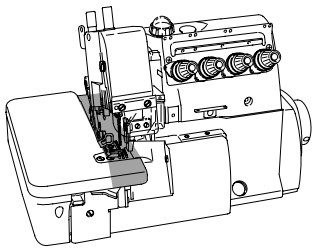

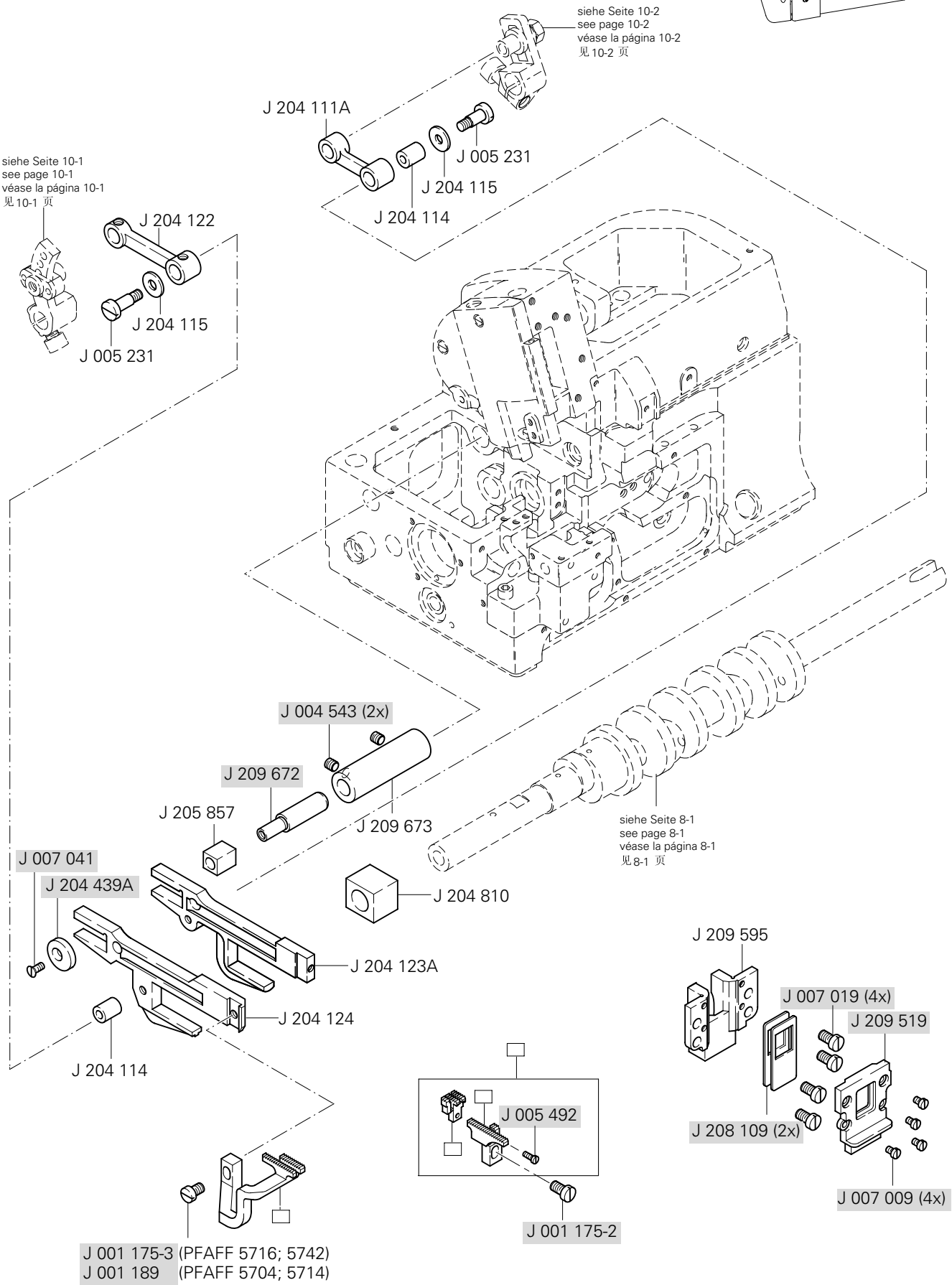

= als Ersatzteil lieferbar
= available as spar part
= para entregar como repuesto
= 可以作为备件供货

siehe Kapitel 2 Erläuterung der Schlüsselzeichen
see chapter 2 Explanation of key markings
véase el Cap. 2 Explicaciones de los signos clave
见第2章标记说明

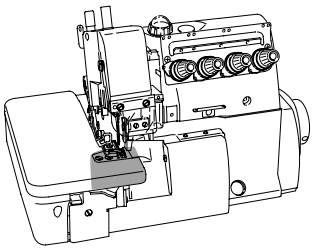

(PFAFF 5704; 5714)
J 004 009-1HC (2x)

(PFAFF 5716)
J 005 484-HC (2x)
J 005 315

(PFAFF 5742)
J 002 918
J 202 875
J 208 569
J 005 484-HC (2x)

J 204 631A (PFAFF 5704-180; 5714-181)
J 007 267 (2x)
J 209 714 (PFAFF 5704-180; 5714-181)

J 007 020 (2x)
J 240 305 (3x)
J 007 012 (2x)
J 204 631
J 209 539 (PFAFF 5704-01; -16S2; -17A
PFAFF 5714-13A; -13H)

J 007 019 (2x)
J 208 935 (PFAFF 5704; 5714)

J 007 019
J 209 541 (PFAFF 5716; 5742)

J 209 540 (PFAFF 5716; 5742)

(PFAFF 5704; 5714)
J 204 659
J 204 636B
J 007 012
J 007 014 (2x)

(PFAFF 5716, 5742)
J 007 010
J 204 536 (PFAFF 5716-38A)
J 204 042 (PFAFF 5716-70A; -86A; 5742)

(PFAFF 5704; 5714; 5716)
J 210 930
J 209 009
J 005 501
siehe Seite 12-2
see page 12-2
véase la página 12-2
见 12-2 页

(PFAFF 5716)
siehe Seite 9-2
see page 9-2
véase la página 9-2
见 9-2 页
J 209 668
J 007 010 (2x)
J 007 032 (2x)
J 209 669 (-38A)
J 209 669A (-70A; -86A)

(PFAFF 5742)
J 005 029 (4x)
J 005 336 (2x)
J 208 358
J 007 019 (2x)
J 209 723
J 208 357
J 137 142 (2x)
J 208 356
J 007 012 (2x)

Greiferantrieb
Looper drive mechanism
Accionamiento del garfio derecho
弯针驱动器

PFAFF 5704
PFAFF 5714
PFAFF 5716

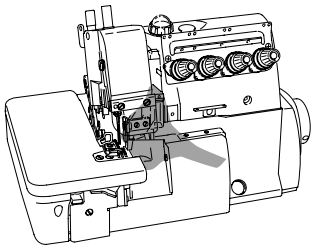

Anschluß siehe Seite 8-1
For connection see page 8-1
Para la conexión, véase la pag. 8-1
接口见 8-1 页

J 007 023A (4x)
J 209 660 (2x)
J 209 546-92
J 209 560-92 (PFAFF 5704; 5714; 5716)
J 209 562-92 (PFAFF 5714-13A; -13H; 5716-86A)
J 007 174
J 240 338
J 303 067
J 007 369 (2x)
J 007 150
J 209 568-92
J 210 586A
J 004 545
J 209 583
J 271 519
J 179 130-05
J 209 587-91
J 209 590
siehe Seite 3-2
see page 3-2
véase la página 3-2
见 3-2 页
J 001 998-2
J 209 703-91
J 210 214
J 007 039
siehe Seite 4-4
see page 4-4
véase la página 4-4
见 4-4 页
J 179 136A91 40/2
J 004 543
J 209 653
J 007 018

= als Ersatzteil lieferbar
= available as spar part
= para entregar como repuesto
= 可以作为备件供货

siehe Kapitel 2 Erläuterung der Schlüsselzeichen
see chapter 2 Explanation of key markings
véase el Cap. 2 Explicaciones de los signos clave
见第2章标记说明

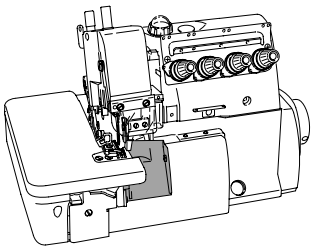

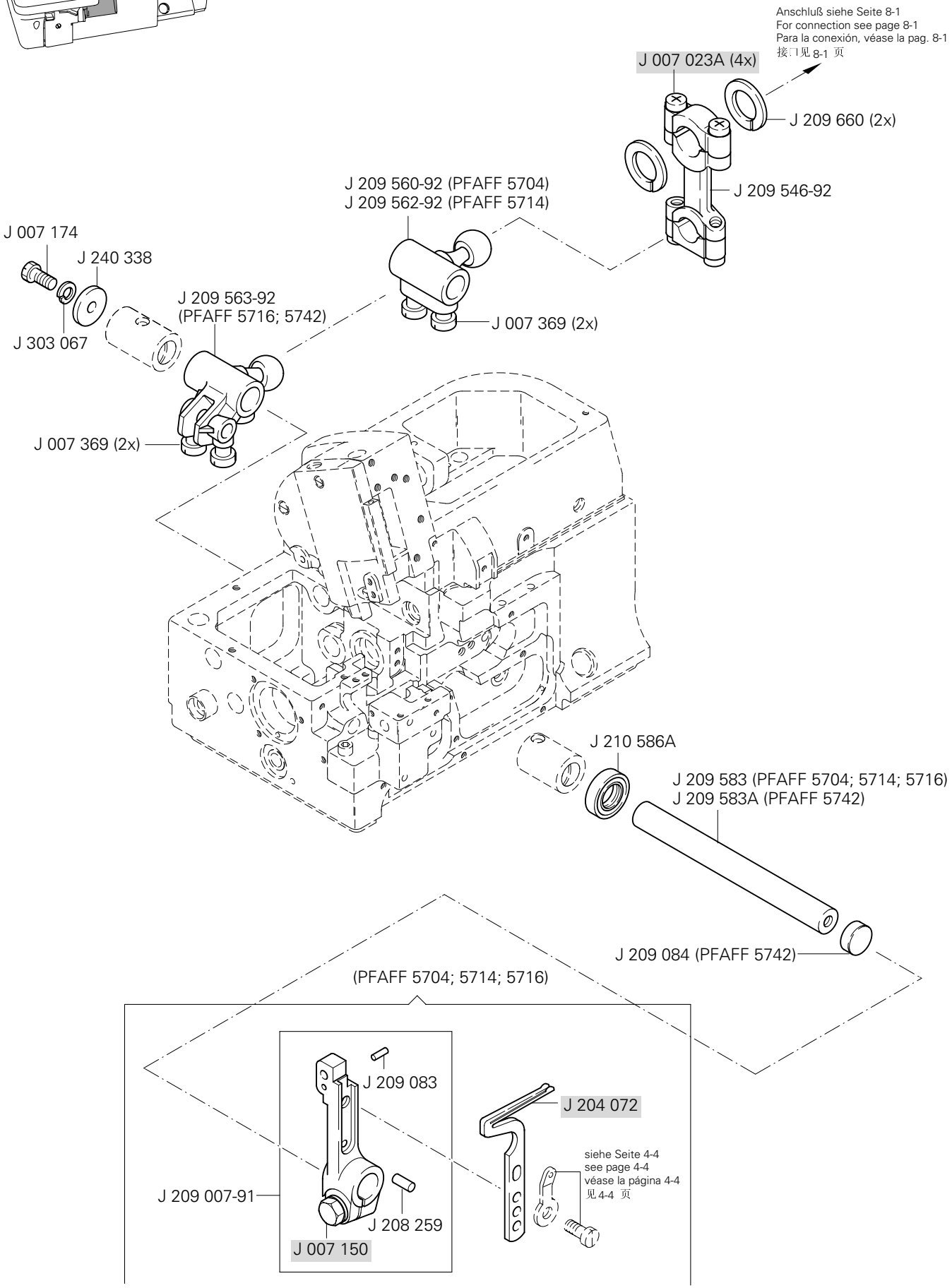
Anschluß siehe Seite 8-1
For connection see page 8-1
Para la conexión, véase la pag. 8-1
接口见 8-1 页
J 007 023A (4x)
J 209 660 (2x)
J 209 546-92
J 209 560-92 (PFAFF 5704)
J 209 562-92 (PFAFF 5714)
J 007 174
J 240 338
J 303 067
J 209 563-92
(PFAFF 5716; 5742)
J 007 369 (2x)
J 007 369 (2x)
J 210 586A
J 209 583 (PFAFF 5704; 5714; 5716)
J 209 583A (PFAFF 5742)
J 209 084 (PFAFF 5742)
(PFAFF 5704; 5714; 5716)
J 209 083
J 204 072
siehe Seite 4-4
see page 4-4
véase la página 4-4
见 4-4 页
J 209 007-91
J 208 259
J 007 150

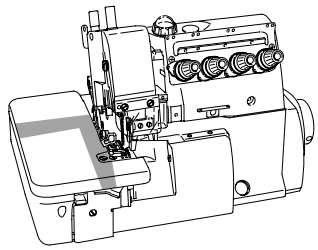

J 004 514
J 209 586
J 209 600
J 004 514
J 209 599
siehe Seite 12-2
see page 12-2
véase la página 12-2
见 12-2 页
J 209 601
J 208 195
J 208 194
J 273 504
J 004 535
J 209 602
J 004 514
J 209 585
J 209 569-92
J 004 533
J 210 586A
(PFAFF 5716)
J 209 685 (-38A; -70A)
J 209 685-HC (-86A)
J 001 189
J 209 689-92
J 007 150
(PFAFF 5742)
J 209 729
J 005 328
J 209 685
J 001 189
J 209 724-92
J 007 150

= als Ersatzteil lieferbar
= available as spar part
= para entregar como repuesto
= 可以作为备件供货

siehe Kapitel 2 Erläuterung der Schlüsselzeichen
see chapter 2 Explanation of key markings
véase el Cap. 2 Explicaciones de los signos clave
见第2章标记说明

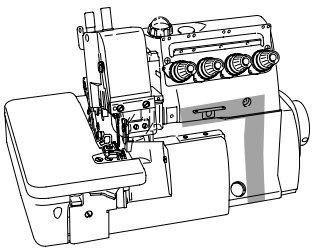

J 209 612-D
J 004 514
J 209 610-91
J 205 113 A 96
J 274 586
J 202 199
J 200 136
J 007 023 A
J 240 328
J 209 656
J 274 592
J 209 654
J 007 017
J 209 658
J 240 566 96
J 202 199
J 240 328
J 200 136
J 212 978-91
J 212 981
J 212 982A
J 007 012 (3x)
J 004 800
J 209 410
J 007 011
J 209 408
J 209 409
J 004 529 (2x)

siehe Seite 8-2
see page 8-2
véase la página 8-2
见 8-2 页

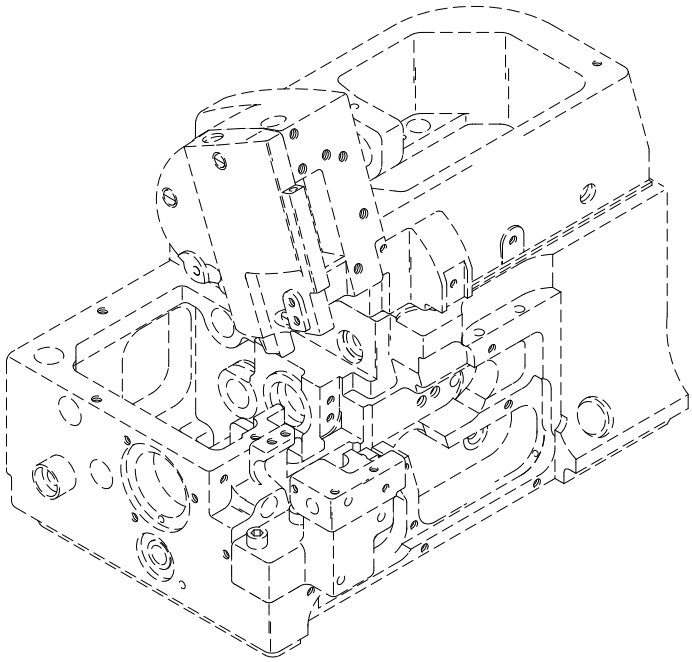

14 Teile für halbversenkte Aufstellung / Parts for semi-submerged installation / Piezas para montaje semioculto / 用于半下沉安装的零件

PFAFF 5704
PFAFF 5714
PFAFF 5716
PFAFF 5742

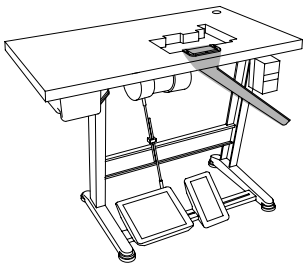

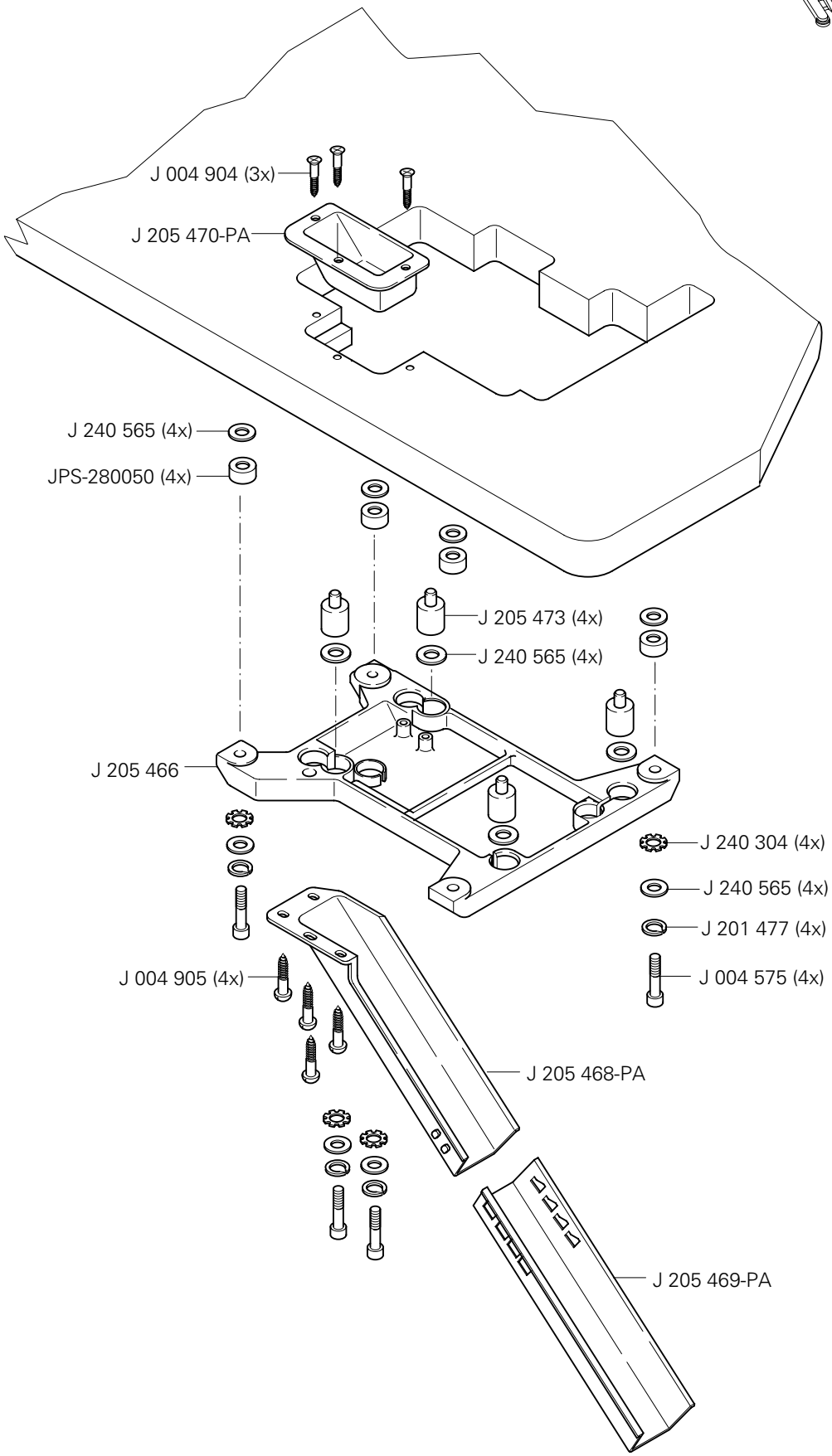

= als Ersatzteil lieferbar
= available as spar part
= para entregar como repuesto
= 可以作为备件供货

siehe Kapitel 2 Erläuterung der Schlüsselzeichen
see chapter 2 Explanation of key markings
véase el Cap. 2 Explicaciones de los signos clave
见第2章标记说明

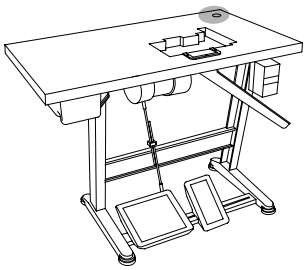

J 000 486 C9P (PFAFF 5704)
J 000 486 B9P (PFAFF 5714; 5742)
J 000 486 A9P (PFAFF 5716)

J 000 386
J 004 021 (2x)
J 004 805 (2x)
J 000 527APA
J 000 527-PA
J 004 803 (2x)
J 004 012
J 000 506 (5x)
J 000 383-PA
J 000 384
J 004 014
J 000 502-PA
J 004 021 (2x)
J 004 805 (2x)
J 000 233-PA
J 000 382-PA (5x)
J 005 504-PA
J 004 803 (2x)
J 004 021 (2x)
J 000 507 (5x)
J 000 293 A (PFAFF 5716)
J 000 381-PA (5x)
J 000 293 B
(PFAFF 5714; 5742)
J 000 503-PA
J 000 293 C (PFAFF 5704)
J 000 380 A (5x)
J 004 022 (2x)
J 000 505-APA
J 000 505-PA
J 000 512 (2x)
J 000 509
J 007 102 (2x)
J 004 835
J 201 252 (5x)
J 004 803 (5x)

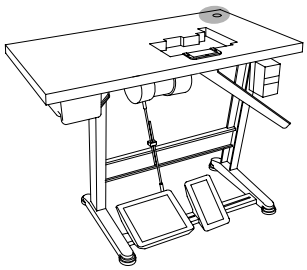

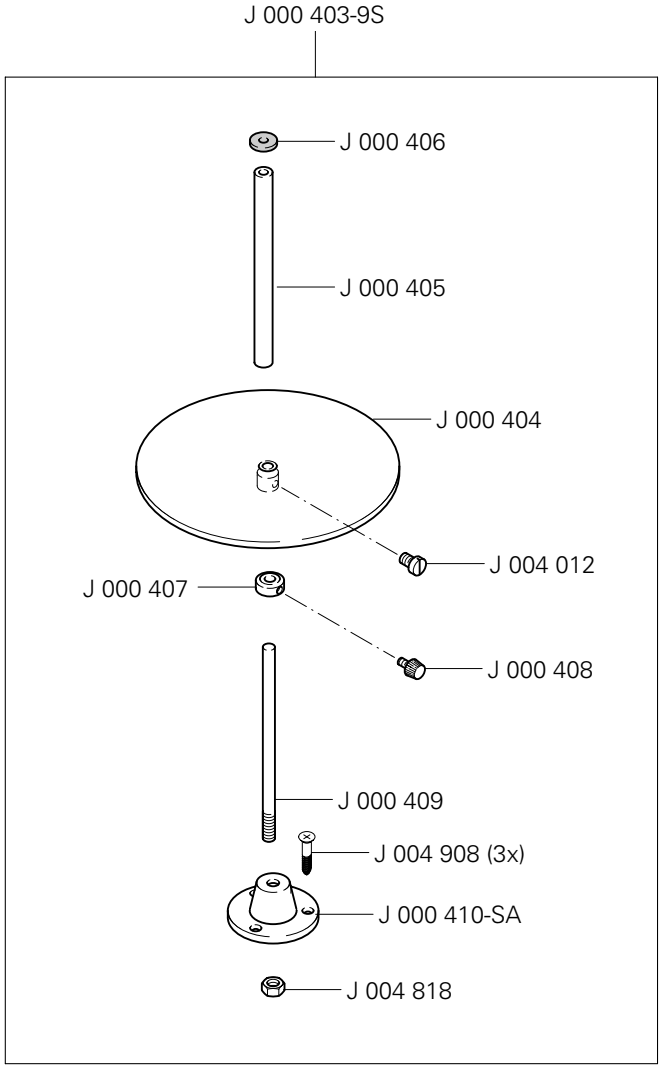

= als Ersatzteil lieferbar
= available as spar part
= para entregar como repuesto
= 可以作为备件供货

siehe Kapitel 2 Erläuterung der Schlüsselzeichen
see chapter 2 Explanation of key markings
véase el Cap. 2 Explicaciones de los signos clave
见第2章标记说明

Öl Oil Aceite 油	Mittelpunkts-Viskosität bei: Mean viscosity at: Viscosidad media a: 中点粘度:		Dichte bei: Density of: Densidad a: 密度，在：		Bestellnummer für Behälter mit: Part number for can with: Número de pedido para recipientes con: 订货号用于油箱，带：		
	°C	mm²/s	°C	g/cm³ (g/ml)	1 Liter 1 Litre 1 Litro 1 升		
28-011 201-44	40	22,0	15	0,865	91-129 917-91		

Fett Grease Grasa 脂	Penetration Penetration Penetración 贯入度	Tropfpunkt Drip-point Punto de goteo 贯入度	Bestellnummer für Behälter mit: Part number for can with: Número de pedido para recipientes con: 订货号用于油箱，带：		
	mm/10	°C	0,25 kg	0,5 kg	1 kg
28-011 202-47	220-250	185			28-011 202-47

Reinigungsmittel Cleansing agent Limpiadores 清洁剂	Bestellnummer für Behälter mit: Part number for can with: Número de pedido para recipientes con: 订货号用于油箱，带： 240 ml
Isoprophyl-Alkohol 异丙醇	95-665 735-91

= als Ersatzteil lieferbar
= available as spar part
= para entregar como repuesto
= 可以作为备件供货

Index (Teilenummern / Seitenzahlen) PFAFF 5704
Index (part numbers / page numbers) PFAFF 5714
Index (números de pieza / números de página) PFAFF 5716
注脚(零件号/页号) PFAFF 5742

No. 零件号	Seite Page Página 页号
JBGA 300	3 - 1
JPS-280050	14 - 1
J 000 233-PA	15 - 1
J 000 293A	15 - 1
J 000 293B	15 - 1
J 000 293C	15 - 1
J 000 380A	15 - 1
J 000 381-PA	15 - 1
J 000 382-PA	15 - 1
J 000 383-PA	15 - 1
J 000 384	15 - 1
J 000 386	15 - 1
J 000 403-9S	15 - 2
J 000 404	15 - 2
J 000 405	15 - 2
J 000 406	15 - 2
J 000 407	15 - 2
J 000 408	15 - 2
J 000 409	15 - 2
J 000410-SA	15 - 2
J 000 486A9P	15 - 1
J 000 486B9P	15 - 1
J 000 486C9P	15 - 1
J 000 502-PA	15 - 1
J 000 503-PA	15 - 1
J 000 505-APA	15 - 1
J 000 505-PA	15 - 1
J 000 506	15 - 1
J 000 507	15 - 1
J 000 509	15 - 1
J 000 512	15 - 1
J 000 527-APA	15 - 1
J 000 527PA	15 - 1
J 001 175-2	10 - 3
J 001 175-3	4 - 4, 10 - 3
J 001 189	10 - 3, 12 - 3
J 001 459	8 - 1
J 001 998-2	12 - 1
J 002 193	9 - 2
J 002 902	9 - 1
J 002 918	11 - 1
J 004 009-1HC	11 - 1
J 004 012	15 - 1, 15 - 2
J 004 014	15 - 1
J 004 021	15 - 1
J 004 022	15 - 1
J 004 510	3 - 2
J 004 514	8 - 1, 8 - 2, 10 - 2, 12 - 3, 13 - 1
J 004 523	8 - 2
J 004 529	13 - 1
J 004 531	3 - 1
J 004 533	5 - 1, 9 - 1, 10 - 1, 10 - 2, 12 - 3
J 004 534	7 - 1
J 004 535	10 - 2, 12 - 3
J 004 538	5 - 1, 9 - 1, 10 - 2
J 004 541	8 - 1, 8 - 2
J 004 543	3 - 2, 3 - 3, 4 - 5, 5 - 1, 7 - 1,10 - 3, 12 - 1
J 004 545	5 - 1, 12 - 1
J 004 554	4 - 5
J 004 556	8 - 2
J 004 575	14 - 1
J 004 594	7 - 1
J 004 800	13 - 1
J 004 803	15 - 1
J 004 805	7 - 1, 10 - 2, 15 - 1
J 004 806	4 - 3
J 004 818	15 - 2
J 004 821	3 - 3
J 004 832	4 - 3
J 004 835	15 - 1
J 004 904	14 - 1
J 004 905	14 - 1
J 004 908	15 - 2
J 005 029	11 - 1
J 005 082A	4 - 1
J 005 088	9 - 1
J 005 117	4 - 3
J 005 138B	3 - 1
J 005 231	10 - 3
J 005 292-HU	5 - 1
J 005 304	8 - 1
J 005 315	11 - 1
J 005 328	12 - 3
J 005 336	11 - 1
J 005 484-HC	11 - 1
J 005 492	10 - 3
J 005 501	11 - 1
J 005 504-PA	15 - 1
J 005 505-APA	15 - 1
J 005 505-PA	15 - 1
J 005 536	9 - 2
J 005 605	9 - 2
J 007 008	3 - 2, 4 - 4, 4 - 5, 7 - 1
J 007 009	3 - 3, 7 - 1, 10 - 3
J 007 010	4 - 4, 11 - 1
J 007 011	10 - 1, 13 - 1
J 007 012	11 - 1, 13 - 1
J 007 013	5 - 1, 8 - 1, 9 - 1
J 007 014	11 - 1
J 007 017	3 - 3, 4 - 5, 13 - 1
J 007 018	3 - 1, 3 - 2, 4 - 4, 5 - 1, 12 - 1
J 007 019	3 - 1, 3 - 2, 3 - 3, 4 - 4, 4 - 5, 6 - 1, 9 - 2, 10 - 3, 11 - 1
J 007 020	3 - 1, 3 - 2, 4 - 5, 6 - 1, 7 - 1, 8 - 2, 9 - 2, 11 - 1
J 007 021	3 - 3, 4 - 5, 9 - 2, 10 - 1
J 007 023A	3 - 3, 5 - 1, 9 - 1, 12 - 1, 12 - 2, 13 - 1
J 007 024	3 - 1
J 007 025	3 - 2
J 007 032	11 - 1
J 007 033	4 - 4
J 007 038	10 - 2
J 007 039	12 - 1
J 007 041	9 - 2, 10 - 3
J 007 044	3 - 2
J 007 052	4 - 3
J 007 058	10 - 1
J 007 059	10 - 1
J 007 060	7 - 1
J 007 062	3 - 3
J 007 066	3 - 2, 3 - 3, 4 - 5
J 007 077	3 - 3
J 007 082	3 - 3, 4 - 4
J 007 084	3 - 1, 3 - 2
J 007 099	4 - 3
J 007 102	15 - 1
J 007 119	9 - 2
J 007 130	7 - 1

No. 零件号	Seite Page Página 页号
J 007 150	5 - 1, 12 - 1, 12 - 2, 12 - 3
J 007 161	10 - 1
J 007 164	4 - 3
J 007 167	4 - 5
J 007 170	4 - 1
J 007 171	7 - 1
J 007 172	3 - 2
J 007 174	12 - 1, 12 - 2
J 007 175	7 - 1
J 007 176	3 - 1
J 007 180	3 - 3
J 007 192	5 - 1
J 007 193	4 - 3
J 007 267	11 - 1
J 007 365	4 - 4
J 007 366	4 - 4
J 007 367	4 - 4
J 007 369	12 - 1, 12 - 2
J 007 372	4 - 3
J 045 43	7 - 1
J 045 72	8 - 1
J 137 108	4 - 5
J 137 142	11 - 1
J 179 130-05	12 - 1
J 179 136A91	12 - 1
J 179 498-92	4 - 5
J 179 765-15	4 - 3
J 200 020	10 - 2
J 200 041	4 - 4
J 200 041A	4 - 4
J 200 136	13 - 1
J 200 155	6 - 1
J 201 121A	9 - 1

No. 零件号	Seite Page Página 页号
J 201 252	3 - 2, 15 - 1
J 201 477	14 - 1
J 202 175	6 - 1
J 202 199	13 - 1
J 202 287A	3 - 1
J 202 295	9 - 2
J 202 433	4 - 3
J 202 451	7 - 1
J 202 495	4 - 4
J 202 522	10 - 2
J 202 527A	9 - 1
J 202 849	4 - 1
J 202 875	3 - 3, 4 - 4, 11 - 1
J 204 018	8 - 2
J 204 019A	8 - 2
J 204 042	11 - 1
J 204 072	12 - 2
J 204 111A	10 - 3
J 204 114	10 - 3
J 204 115	10 - 3
J 204 122	10 - 3
J 204 123A	10 - 3
J 204 124	10 - 3
J 204 140A	10 - 1
J 204 143A	10 - 1
J 204 158	9 - 2
J 204 161	9 - 2
J 204 185	10 - 1
J 204 439A	10 - 3
J 204 466	6 - 1
J 204 536	11 - 1
J 204 631	11 - 1
J 204 631A	11 - 1

No. 零件号	Seite Page Página 页号
J 204 636B	11 - 1
J 204 638	9 - 1
J 204 659	11 - 1
J 204 810	10 - 3
J 205 061	5 - 1, 10 - 2
J 205 113A	13 - 1
J 205 319	9 - 1
J 205 466	14 - 1
J 205 468-PA	14 - 1
J 205 469-PA	14 - 1
J 205 470-PA	14 - 1
J 205 473	14 - 1
J 205 584	7 - 1
J 205 857	10 - 3
J 206 115	4 - 5
J 206 457	3 - 1
J 206 682	3 - 1
J 208 109	10 - 3
J 208 173	3 - 2
J 208 194	12 - 3
J 208 195	12 - 3
J 208 235	9 - 1
J 208 250	5 - 1
J 208 259	12 - 2
J 208 272	8 - 2
J 208 356	11 - 1
J 208 357	11 - 1
J 208 358	11 - 1
J 208 393	9 - 2
J 208 402	9 - 1
J 208 425	5 - 1
J 208 447-UA001	4 - 2
J 208 447-UA002	4 - 2

No. 零件号	Seite Page Página 页号
J 208 447-UA003	4 - 2
J 208 447-UA004	4 - 2
J 208 448	4 - 1
J 208 449	4 - 1
J 208 450-UA001	4 - 2
J 208 450-UA002	4 - 2
J 208 450-UA003	4 - 2
J 208 450-UA004	4 - 2
J 208 476	8 - 2
J 208 549	7 - 1
J 208 569	11 - 1
J 208 578	9 - 1
J 208 579	9 - 1
J 208 627	8 - 1
J 208 696A	9 - 1
J 208 773	7 - 1
J 208 777	4 - 4
J 208 778	4 - 4
J 208 851	9 - 2
J 208 903-C	5 - 1
J 208 935	11 - 1
J 208 949	3 - 1
J 209 007-91	12 - 2
J 209 009	11 - 1
J 209 068	4 - 4
J 209 083	12 - 2
J 209 084	3 - 2, 12 - 2
J 209 408	13 - 1
J 209 409	13 - 1
J 209 410	13 - 1
J 209 452	7 - 1
J 209 458	7 - 1
J 209 471	7 - 1

Index (Teilenummern / Seitenzahlen) PFAFF 5704
Index (part numbers / page numbers) PFAFF 5714
Index (números de pieza / números de página) PFAFF 5716
注脚(零件号/页号) PFAFF 5742

No. 零件号	Seite Page Página 页号	No. 零件号	Seite Page Página 页号	No. 零件号	Seite Page Página 页号	No. 零件号	Seite Page Página 页号
J 209 472	7 - 1	J 209 567-92	5 - 1	J 209 607	8 - 2	J 209 643	6 - 1
J 209 481	8 - 2	J 209 568-92	12 - 1	J 209 608	3 - 2	J 209 644	3 - 3
J 209 512-PD	3 - 1	J 209 569-92	12 - 3	J 209 609	3 - 2	J 209 645	3 - 3
J 209 513-PD	3 - 3	J 209 570-92	10 - 1	J 209 610-91	13 - 1	J 209 646	5 - 1
J 209 515-PD	3 - 3	J 209 571-91	3 - 2	J 209 612-D	13 - 1	J 209 647	5 - 1
J 209 516	3 - 3	J 209 574-91	3 - 2	J 209 613-D	8 - 2	J 209 648	5 - 1
J 209 517	3 - 1	J 209 574B91	3 - 2	J 209 614	6 - 1	J 209 649	10 - 1
J 209 518	3 - 3	J 209 576-91	3 - 2	J 209 615	6 - 1	J 209 650	10 - 1
J 209 518A	3 - 3	J 209 578	3 - 1	J 209 616	6 - 1	J 209 651	3 - 3
J 209 519	10 - 3	J 209 579	3 - 1	J 209 617	6 - 1	J 209 652	7 - 1
J 209 539	11 - 1	J 209 581	8 - 1	J 209 618	3 - 3	J 209 653	12 - 1
J 209 540	11 - 1	J 209 582	5 - 1	J 209 619	3 - 3	J 209 654	13 - 1
J 209 541	11 - 1	J 209 583	12 - 1, 12 - 2	J 209 620	4 - 1	J 209 656	13 - 1
J 209 542	9 - 2	J 209 583A	12 - 2	J 209 621	4 - 4	J 209 657	3 - 1
J 209 542A	9 - 2	J 209 584	10 - 2	J 209 622	4 - 1	J 209 658	13 - 1
J 209 543	3 - 3	J 209 585	12 - 3	J 209 623	4 - 4	J 209 660	12 - 1, 12 - 2
J 209 544-92	5 - 1	J 209 586	12 - 3	J 209 624	4 - 4	J 209 661	6 - 1
J 209 545-92	9 - 1	J 209 587-91	12 - 1	J 209 625	4 - 4	J 209 662	6 - 1
J 209 546-92	12 - 1, 12 - 2	J 209 589	3 - 2	J 209 626	4 - 4	J 209 663	6 - 1
J 209 547-PB	3 - 2	J 209 590	12 - 1	J 209 627	6 - 1	J 209 663A	6 - 1
J 209 548-PB	3 - 2	J 209 591-91	8 - 1	J 209 628	4 - 4	J 209 664	3 - 3
J 209 550-PB	3 - 1	J 209 592-91	10 - 2	J 209 629	4 - 4	J 209 665	3 - 3
J 209 551	3 - 1	J 209 594	10 - 2	J 209 630	4 - 5	J 209 666	9 - 2
J 209 552-92	5 - 1	J 209 595	10 - 3	J 209 631	4 - 5	J 209 667	9 - 2
J 209 553-92	5 - 1	J 209 596	7 - 1	J 209 633	3 - 2	J 209 668	11 - 1
J 209 554-92	5 - 1, 9 - 1	J 209 597	7 - 1	J 209 634	3 - 2	J 209 669	11 - 1
J 209 555-92	10 - 2	J 209 598	9 - 1	J 209 636	3 - 3	J 209 669A	11 - 1
J 209 556-91	10 - 1	J 209 599	12 - 3	J 209 637	8 - 1	J 209 671-92	8 - 1
J 209 560-92	12 - 1, 12 - 2	J 209 600	12 - 3	J 209 638	7 - 1	J 209 672	10 - 3
J 209 562-92	12 - 1, 12 - 2	J 209 601	12 - 3	J 209 639	10 - 2	J 209 673	10 - 3
J 209 563-92	12 - 2	J 209 602	12 - 3	J 209 640	5 - 1	J 209 674	9 - 1
J 209 564-92	10 - 2	J 209 603-91	7 - 1	J 209 641	3 - 3	J 209 675	9 - 1
J 209 566-92	5 - 1	J 209 606	8 - 2	J 209 642	5 - 1	J 209 676	7 - 1

No. 零件号	Seite Page Página 页号
J 209 677	10 - 2
J 209 678	7 - 1
J 209 679	4 - 4
J 209 680	3 - 3
J 209 681	4 - 4
J 209 683	4 - 4
J 209 684	4 - 4
J 209 685	12 - 3
J 209 685-HC	12 - 3
J 209 686-91	8 - 1
J 209 686A91	8 - 1
J 209 687	3 - 1
J 209 688-91	3 - 1
J 209 689-92	12 - 3
J 209 690-91	5 - 1
J 209 693	4 - 3
J 209 697	6 - 1
J 209 699	4 - 5
J 209 703-91	12 - 1
J 209 714	11 - 1
J 209 715	4 - 5
J 209 716-PD	8 - 2
J 209 720	4 - 4
J 209 722	3 - 2
J 209 723	11 - 1
J 209 724-92	12 - 3
J 209 729	12 - 3
J 209 735	4 - 1
J 209 743	8 - 2
J 210 044	3 - 3
J 210 129	10 - 2
J 210 130	10 - 2
J 210 184	9 - 2
J 210 214	6 - 1, 12 - 1
J 210 307	3 - 2, 3 - 3, 4 - 5
J 210 319	4 - 1
J 210 353	4 - 4
J 210 529-9U001	4 - 1, 4 - 2
J 210 529-9U002	4 - 1, 4 - 2
J 210 530-9U003	4 - 1, 4 - 2
J 210 531-9U004	4 - 1, 4 - 2
J 210 586A	12 - 1, 12 - 2, 12 - 3
J 210 717	10 - 2
J 210 766	6 - 1
J 210 930	11 - 1
J 211 301	10 - 1
J 211 388	4 - 5
J 212 435	4 - 3
J 212 436	4 - 3
J 212 978-91	13 - 1
J 212 981	13 - 1
J 212 982A	13 - 1
J 240 043	3 - 3
J 240 062	10 - 2
J 240 104	4 - 3
J 240 129	5 - 1
J 240 178	6 - 1
J 240 190	5 - 1
J 240 293	8 - 2
J 240 301	3 - 3
J 240 304	14 - 1
J 240 305	3 - 2, 3 - 3, 11 - 1
J 240 310	3 - 2
J 240 311	5 - 1, 10 - 2
J 240 325	4 - 4
J 240 328	13 - 1
J 240 336	3 - 2
J 240 338	12 - 1, 12 - 2
J 240 339	3 - 1
J 240 343	3 - 2
J 240 436	10 - 2
J 240 484	10 - 2
J 240 517	10 - 2
J 240 537	5 - 1
J 240 551	8 - 2
J 240 552	8 - 2
J 240 564	3 - 2
J 240 565	14 - 1
J 240 566	13 - 1
J 240 570	4 - 3
J 240 571	9 - 2
J 252 069A	10 - 1
J 270 018A	3 - 3
J 270 042	3 - 2
J 270 043	3 - 2
J 270 044	3 - 2
J 270 045	3 - 2
J 270 047	3 - 1
J 270 048	3 - 2
J 270 049	3 - 3
J 270 510	8 - 1
J 270 526	8 - 2
J 271 001	5 - 1, 9 - 1, 10 - 2
J 271 519	12 - 1
J 272 502	10 - 2
J 272 503	10 - 2
J 272 504-91	10 - 2
J 272 533A	10 - 1
J 272 534	10 - 1
J 273 504	12 - 3
J 274 003-92	7 - 1
J 274 004	7 - 1
J 274 005	7 - 1
J 274 006	7 - 1
J 274 013	7 - 1
J 274 016A	7 - 1
J 274 017	7 - 1
J 274 586	13 - 1
J 274 592	13 - 1
J 275 033A	4 - 5
J 275 034	4 - 5
J 275 035	4 - 5
J 275 036	4 - 5
J 275 037	4 - 5
J 275 039	4 - 5
J 275 522	4 - 3
J 303 067	12 - 1, 12 - 2
J 303 448	6 - 1
J 304 305	4 - 3
J 304 306	4 - 3
J 304 307	4 - 3
J 304 315	4 - 3
J 304 316	4 - 3
J 304 318	4 - 3
J 308 088	9 - 2
J 308 243-9	3 - 1
J 308 244	3 - 1
J 308 332A	9 - 2
J 308 333	9 - 2
J 308 334A	9 - 2
J 308 490	9 - 2
28-011 201-44	16 - 1
28-011 202-47	16 - 1
91-129 917-91	16 - 1
95-665 735-91	16 - 1

PFAFF® Industrial

5704
5714

UNTERKLASSEN-AUSSTATTUNG
SUBCLASS PARTS
COMPOSICIÓN DE LAS SUBCLASES
子机型–设备

5716
5742

-01

Anwendung
Application
Aplicación
应用

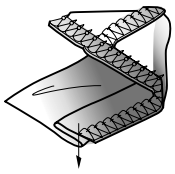

Blindsaum
Blindstitch hemming
Dobladillo invisible
暗线折缝

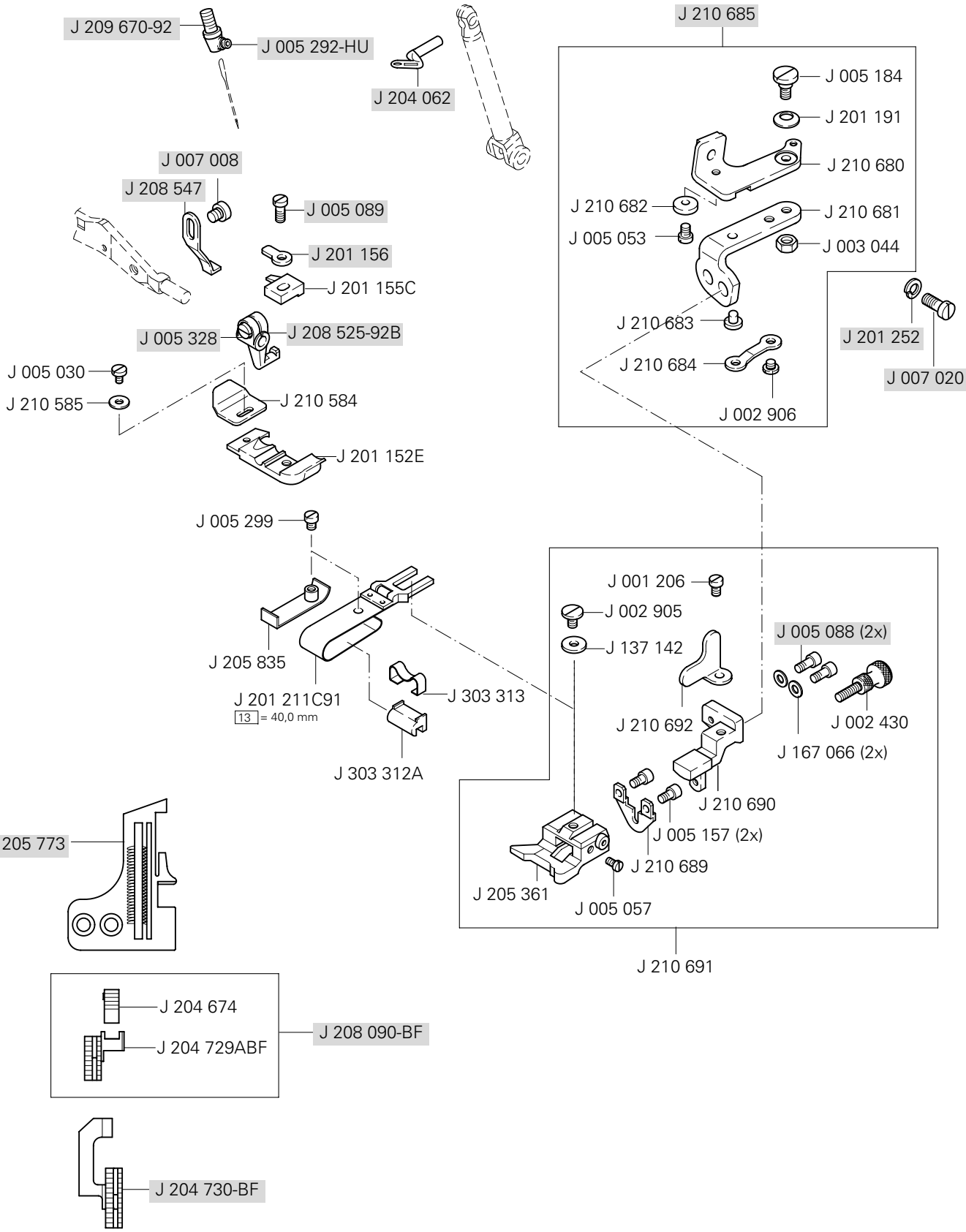

▲ Weitere Unterklassen und Ausführungen auf Anfrage
Further Subclasses and versions on enquiry
Otras subclases y tipos, sobre demanda
更多的子机型和款式请询问

= als Ersatzteil lieferbar
= available as spar part
= para entregar como repuesto
= 可以作为备件供货

/◆ siehe Kapitel 2 Erläuterung der Schlüsselzeichen
see chapter 2 Explanation of key markings
véase el Cap. 2 Explicaciones de los signos clave
见第2章标记说明

-016S2

Anwendung
Application
Aplicación
应用

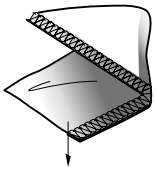

Rollsaum
Turn down hemming
Dobladillo enrollado
折边缝

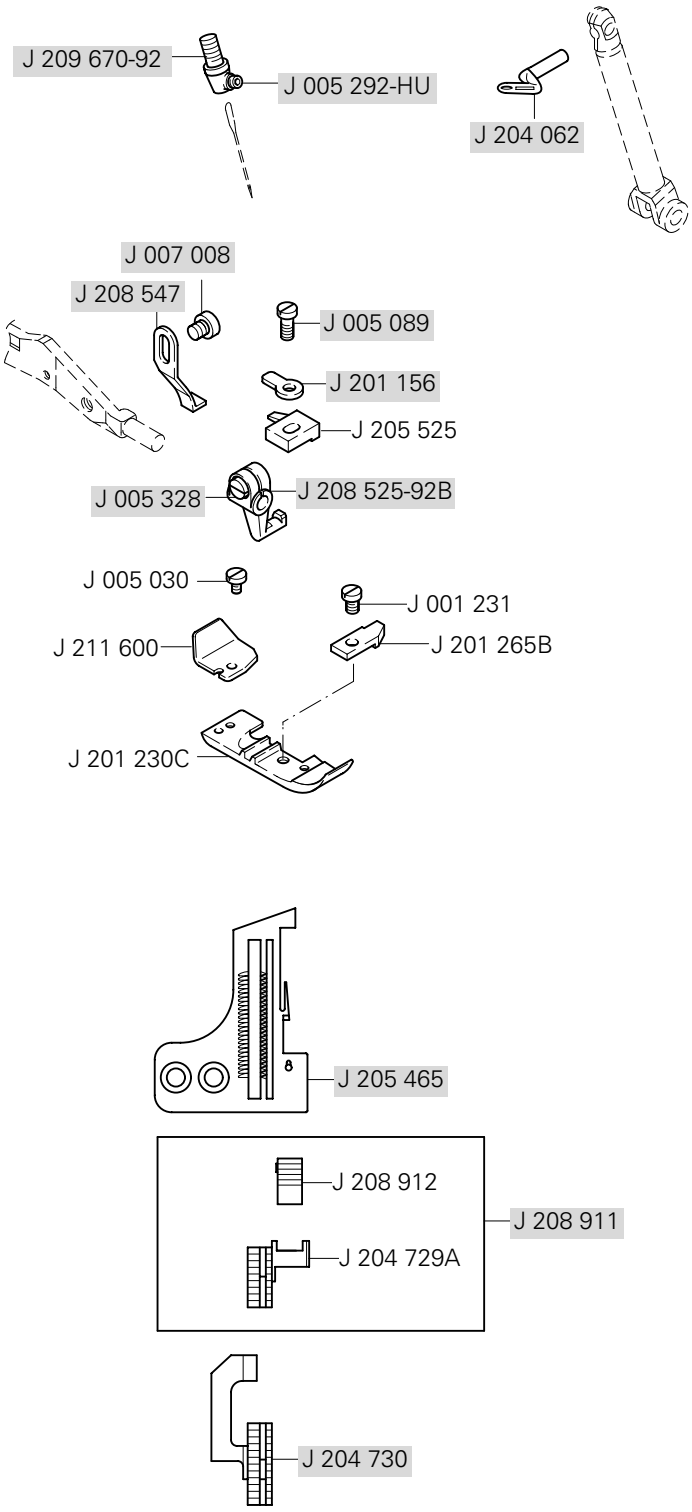

-17A

Anwendung
Application
Aplicación
应用

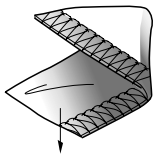

Allgemeine Näharbeiten
General work
Trabajos de costura en general
一般缝纫工作

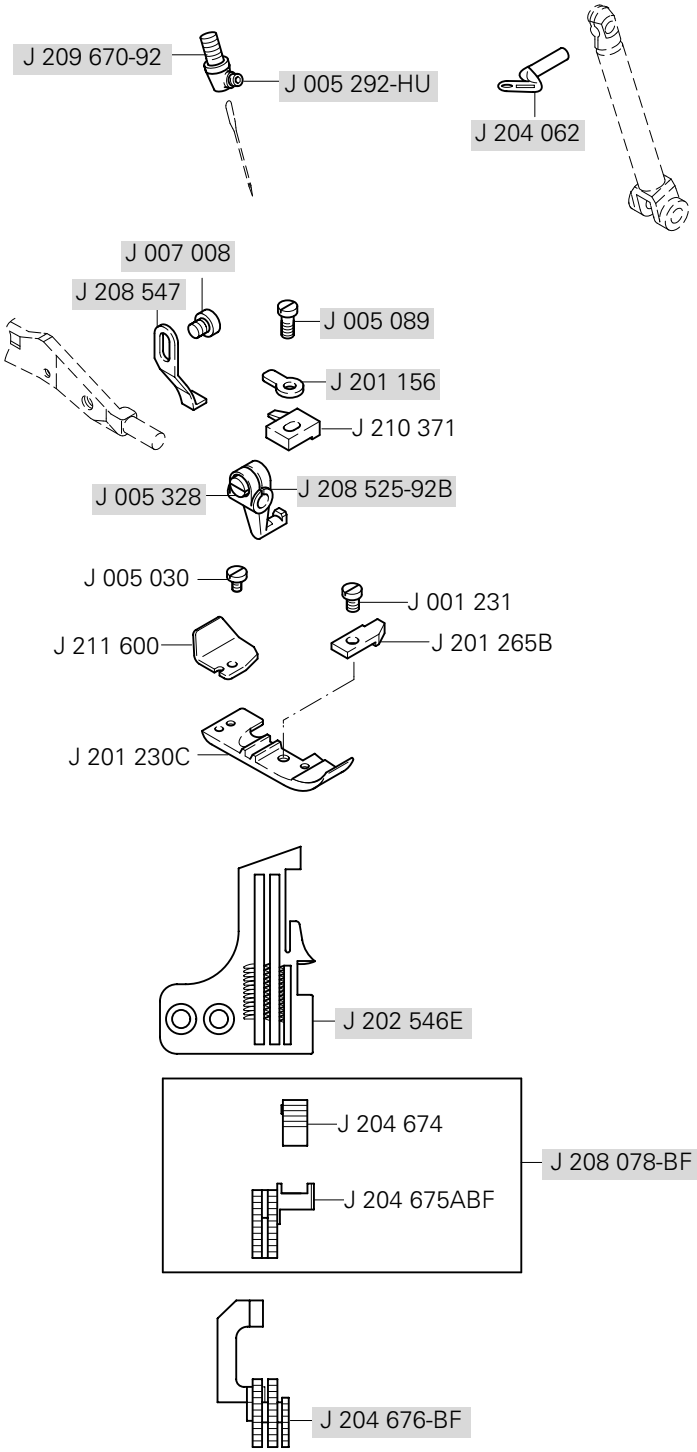

▲ Weitere Unterklassen und Ausführungen auf Anfrage
Further Subclasses and versions on enquiry
Otras subclases y tipos, sobre demanda
更多的子机型和款式请询问

= als Ersatzteil lieferbar
= available as spar part
= para entregar como repuesto
= 可以作为备件供货

/◆ siehe Kapitel 2 Erläuterung der Schlüsselzeichen
see chapter 2 Explanation of key markings
véase el Cap. 2 Explicaciones de los signos clave
见第2章标记说明

-180

Anwendung
Application
Aplicación
应用

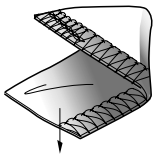

Manuelle Nahtanfangsverriegelung
Backlatching
Remate manual de costura inicial
手动线缝起始锁缝

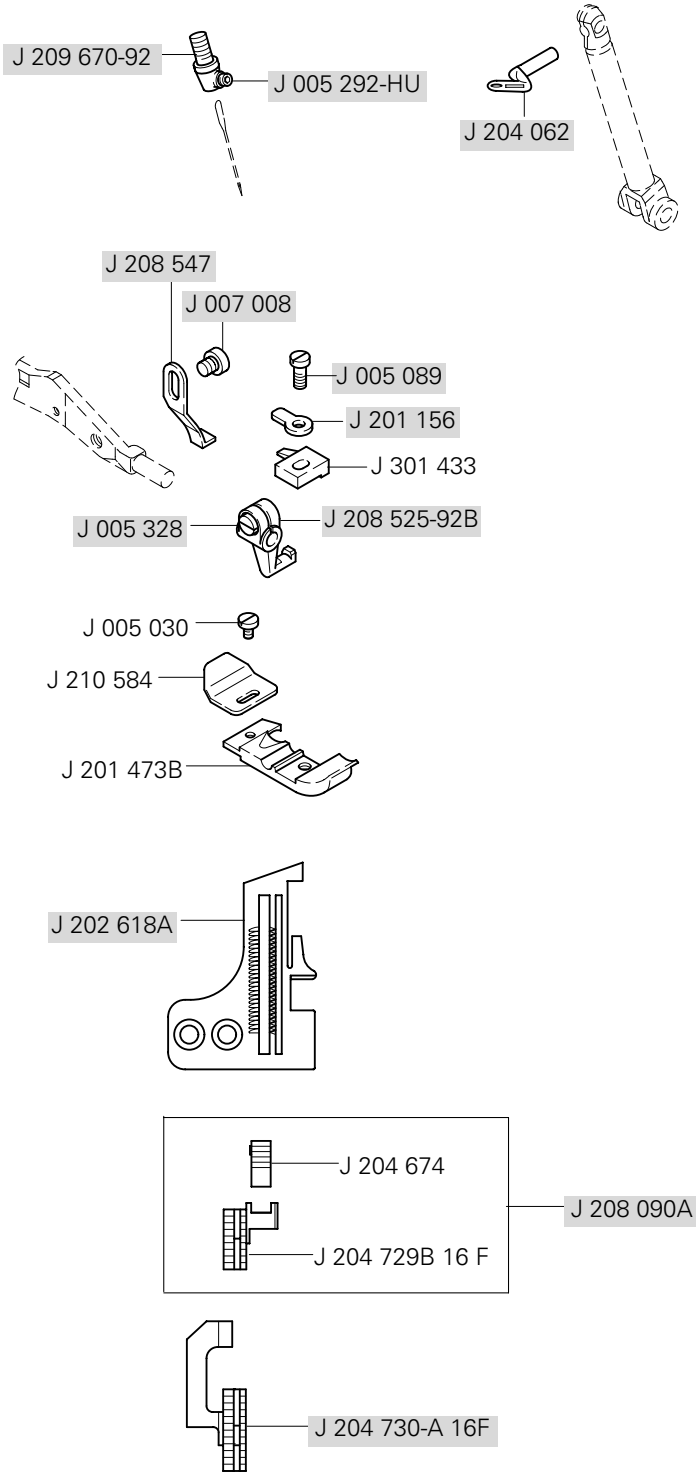

-13 A

Anwendung
Application
Aplicación
应用

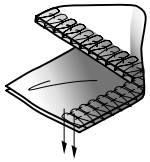

Allgemeine Näharbeiten
General work
Trabajos de costura en general
一般缝纫工作

-13 H

Anwendung
Application
Aplicación
应用

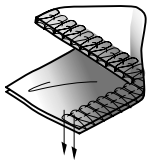

Allgemeine Näharbeiten (schweres Material)
General work (heavy material)
Trabajos de costura en general (materiales pesados)
一般缝纫工作（厚料）

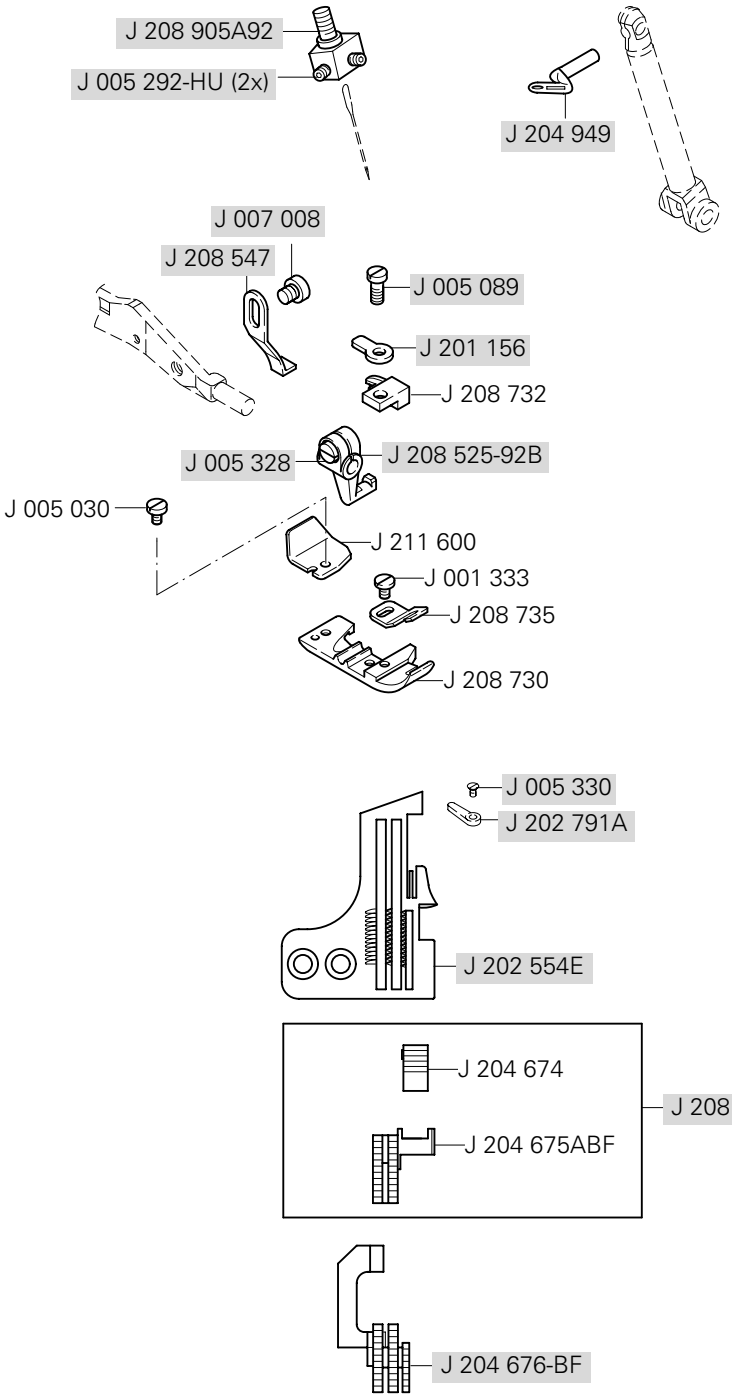

▲ Weitere Unterklassen und Ausführungen auf Anfrage
Further Subclasses and versions on enquiry
Otras subclases y tipos, sobre demanda
更多的子机型和款式请询问

= als Ersatzteil lieferbar
= available as spar part
= para entregar como repuesto
= 可以作为备件供货

/◆ siehe Kapitel 2 Erläuterung der Schlüsselzeichen
see chapter 2 Explanation of key markings
véase el Cap. 2 Explicaciones de los signos clave
见第2章标记说明

-181

Anwendung
Application
Aplicación
应用

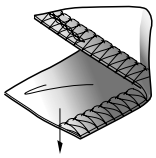

Manuelle Nahtanfangsverriegelung
Backlatching
Remate manual de costura inicial
手动线缝起始锁缝

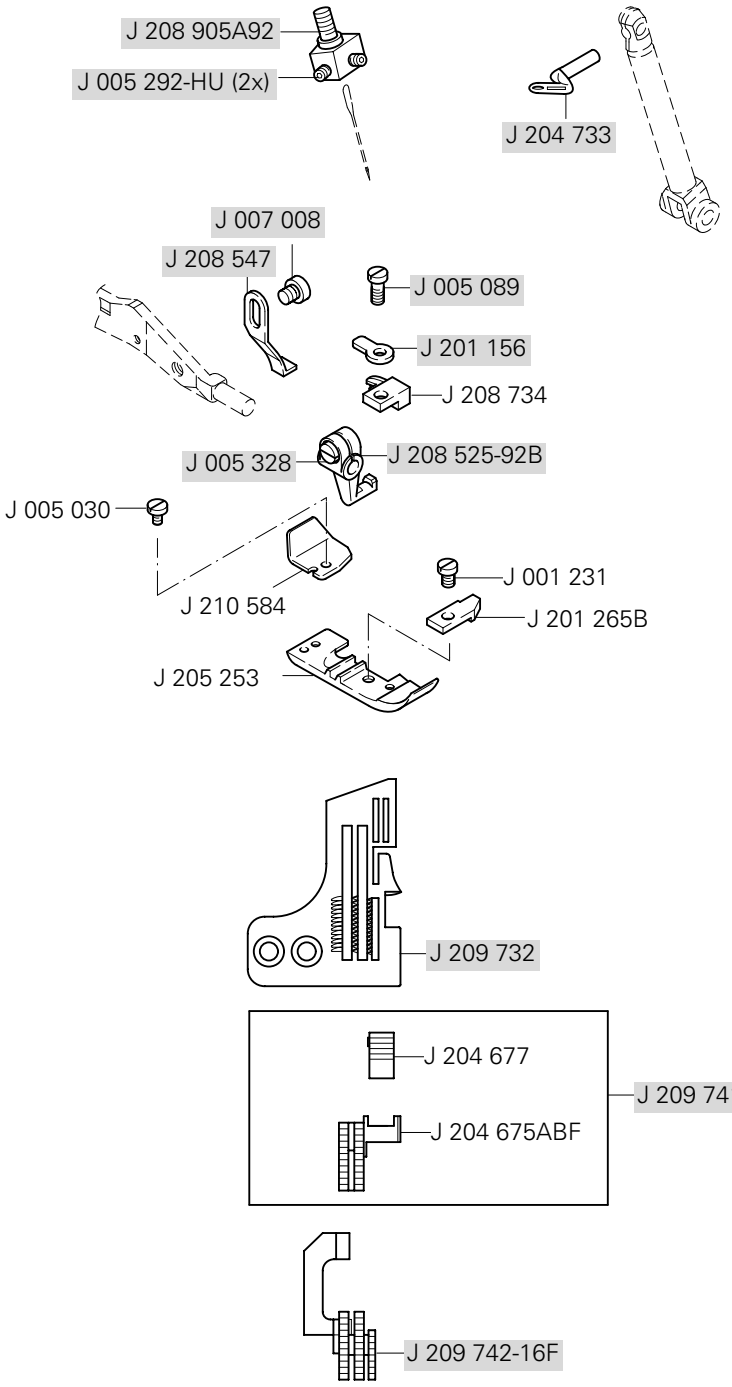

-38A

Anwendung
Application
Aplicación
应用

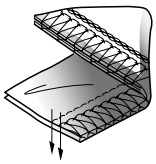

Verbindungsnähte
Plain seaming
Costuras de unión
连接线缝

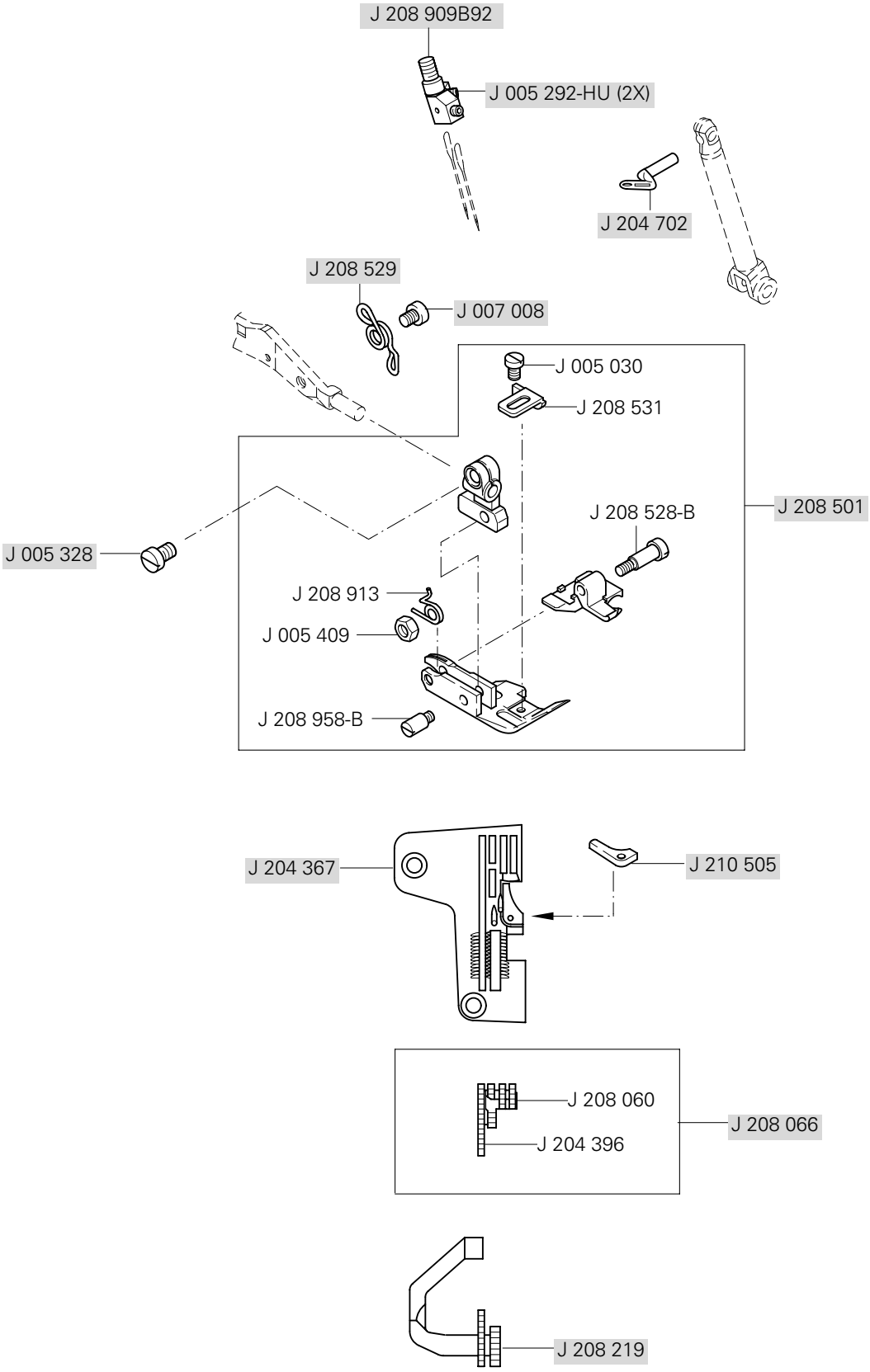

▲ Weitere Unterklassen und Ausführungen auf Anfrage
Further Subclasses and versions on enquiry
Otras subclases y tipos, sobre demanda
更多的子机型和款式请询问

= als Ersatzteil lieferbar
= available as spar part
= para entregar como repuesto
= 可以作为备件供货

/◆ siehe Kapitel 2 Erläuterung der Schlüsselzeichen
see chapter 2 Explanation of key markings
véase el Cap. 2 Explicaciones de los signos clave
见第2章标记说明

-70A

Anwendung
Application
Aplicación
应用

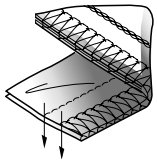

Verbindungsnähte
Plain seaming
Costuras de unión
连接线缝

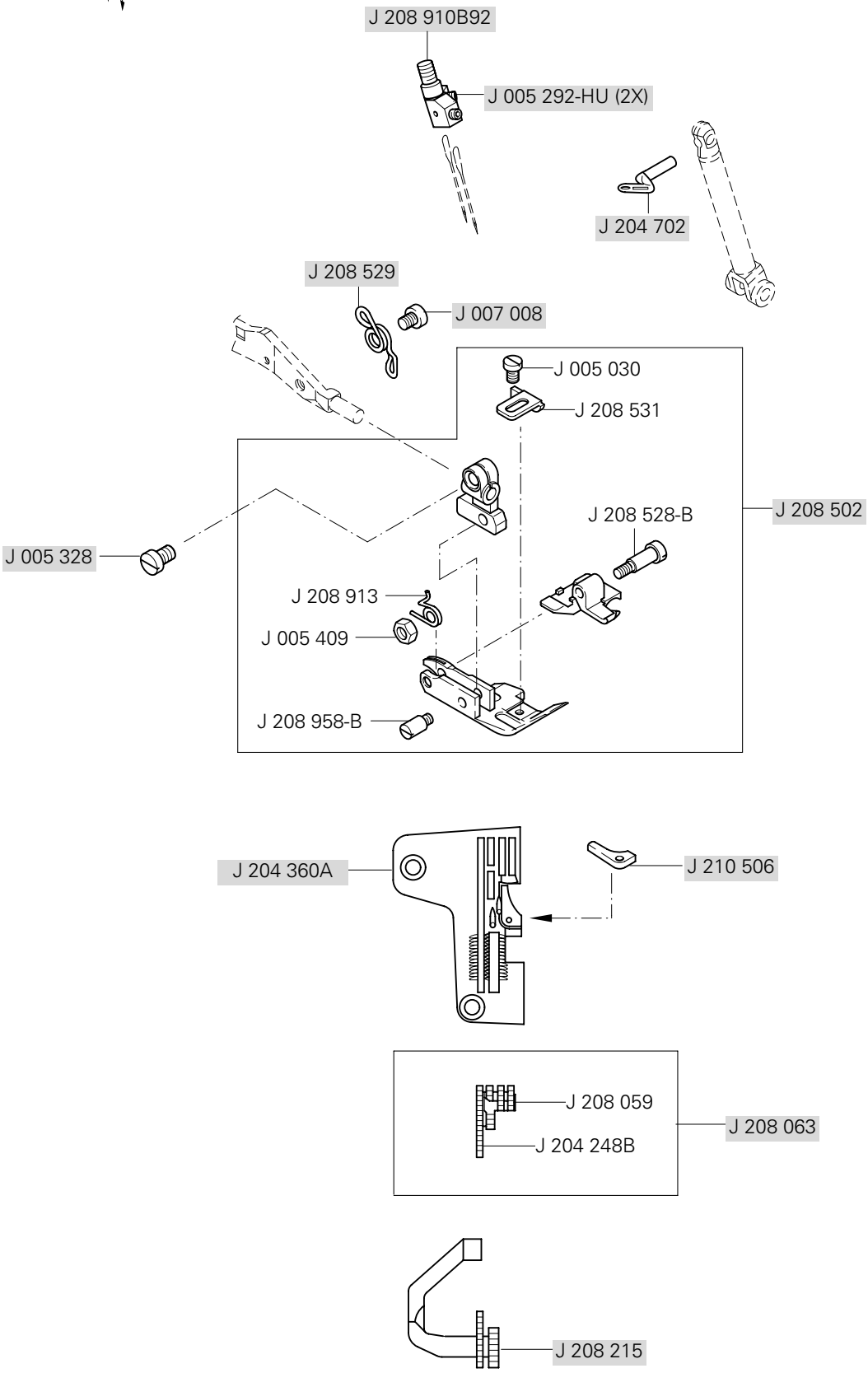

-86A

Anwendung
Application
Aplicación
应用

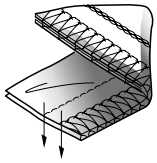

Verbindungsnähte (schweres Material)
Plain seaming (heavy material)
Costuras de unión (materiales pesados)
连接线缝（厚料）

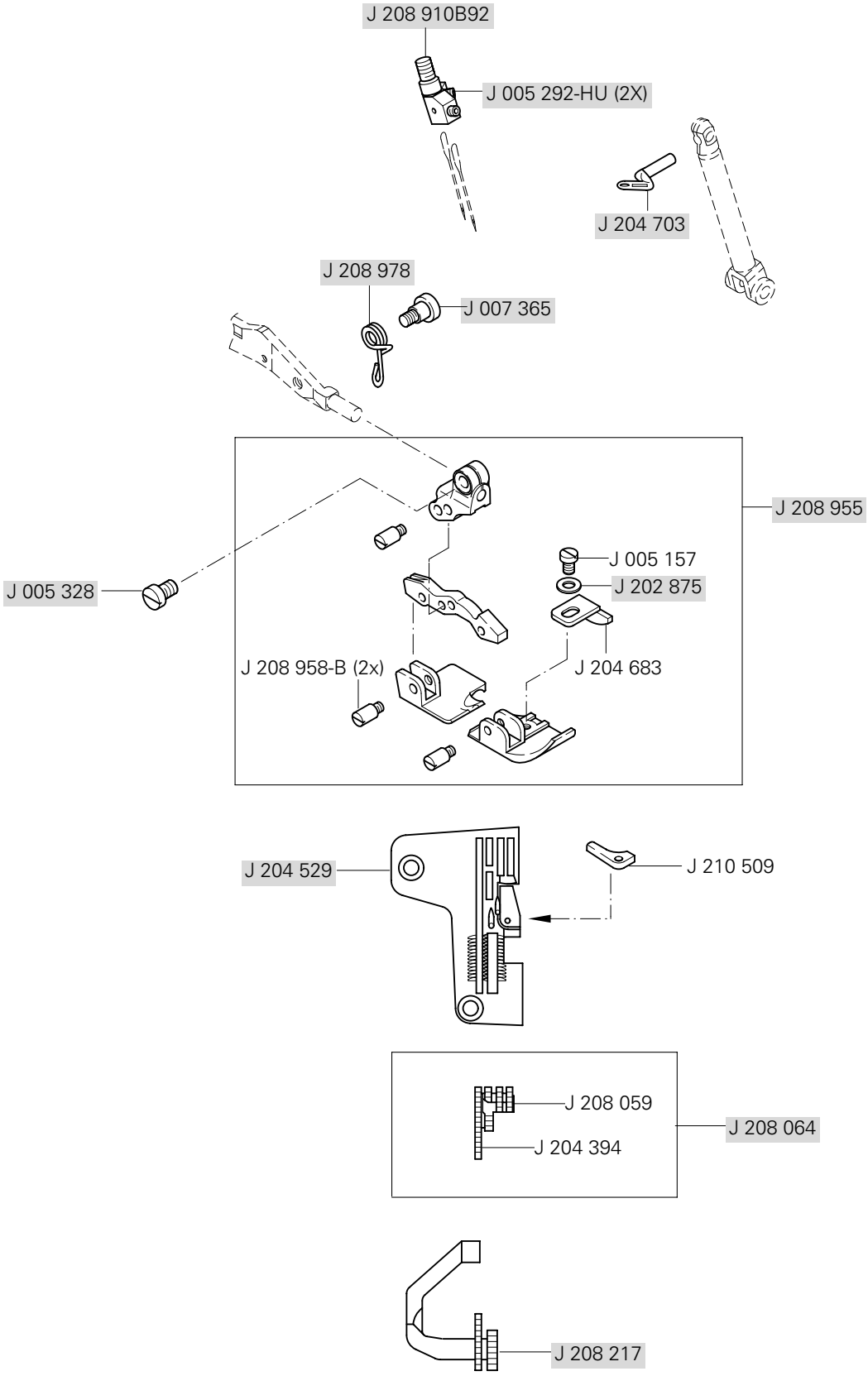

▲ Weitere Unterklassen und Ausführungen auf Anfrage
Further Subclasses and versions on enquiry
Otras subclases y tipos, sobre demanda
更多的子机型和款式请询问

= als Ersatzteil lieferbar
= available as spar part
= para entregar como repuesto
= 可以作为备件供货

/◆ siehe Kapitel 2 Erläuterung der Schlüsselzeichen
see chapter 2 Explanation of key markings
véase el Cap. 2 Explicaciones de los signos clave
见第2章标记说明

-02-250

Anwendung
Application
Aplicación
应用

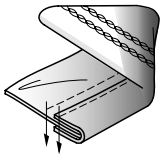

Einfassarbeiten
Binding tape
Trabajos de ribeteado
滚边工作

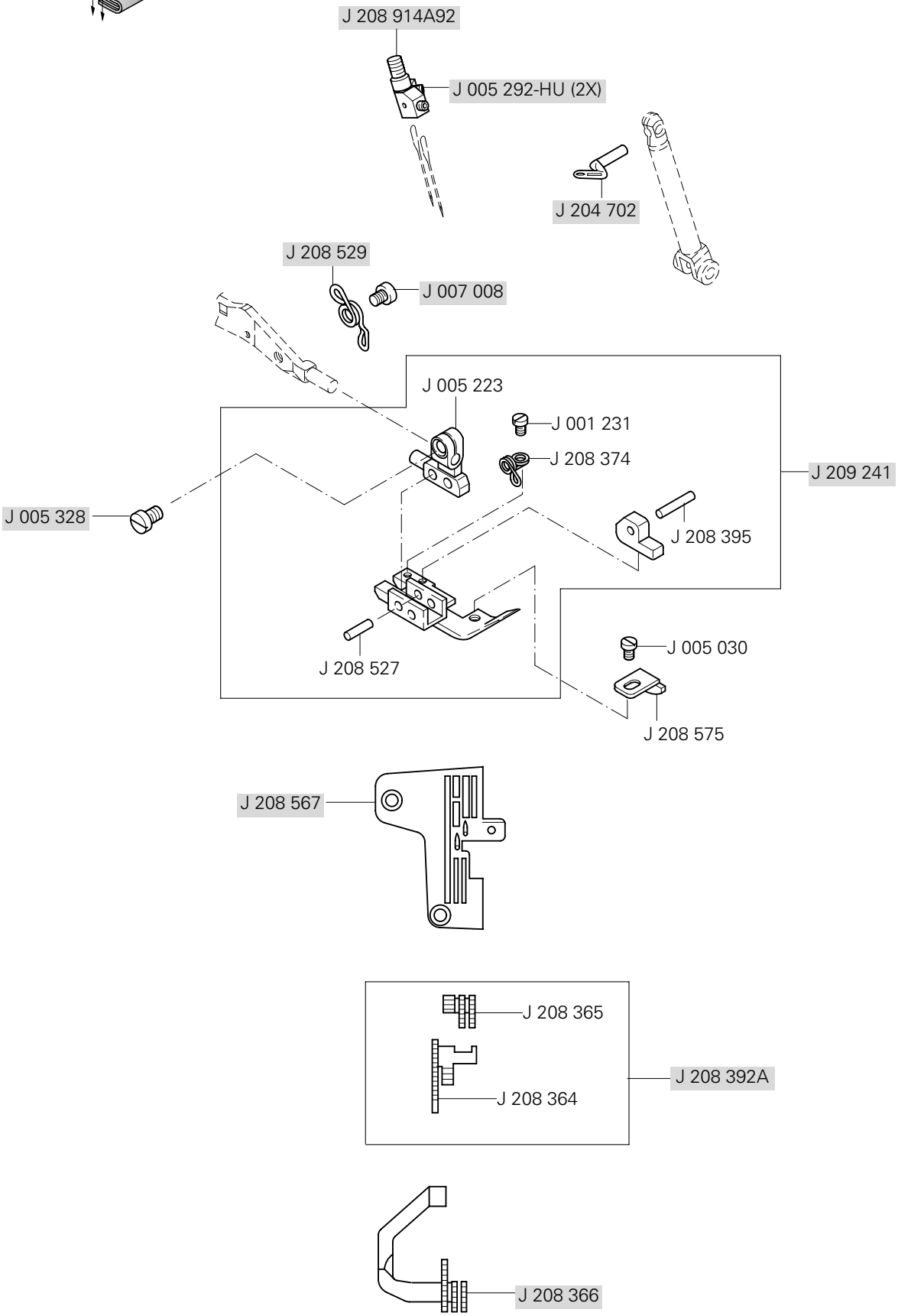

PFAFF® Industrial

Europäische Union
Wachstum durch Innovation — EFRE

PFAFF Industriesysteme
und Maschinen AG

Hans-Geiger-Str. 12 - IG Nord
D-67661 Kaiserslautern

Telefon: +49-6301 3205 - 0
Telefax: +49-6301 3205 - 1386
E-mail: info@pfaff-industrial.com

Gedruckt in der BRD / Printed in Germany / Imprimé en la R.F.A. / Impreso en la R.F.A

© PFAFF Industriesysteme und Maschinen AG 2009, PFAFF is the exclusive trademark of VSM Group AB.PFAFF Industriesysteme und Maschinen AG is an authorized licensee of the PFAFF trademark.

PFAFF

5704
5714

Teileliste
Parts list
Lista de piezas
零件表

5716
5742

Diese Teileliste hat für Maschinen ab nachfolgender Seriennummer Gültigkeit:

This parts list applies to machines from the following serial numbers onwards:

Esta lista de piezas tiene validez para máquinas a partir del número de serie siguiente:

本零件表对从下列系列号起的机器有效:

6001000 →

296-12-18 606
dtsch./engl./span./中文 06.06

Alle Informationen und Abbildungen waren zum Zeitpunkt der Druckgebung auf dem neusten Stand.

Technische Änderungen vorbehalten!

Der Nachdruck, die Vervielfältigung sowie die Übersetzung - auch auszugweise - aus PFAFF-Teilelisten ist nur mit unserer vorherigen Zustimmung und mit der Quellenangabe gestattet.

At the time of printing, all information and illustrations contained in thisa document were up to date.

Subject to alteration!

The reprinting, copying or translation of PFAFF Parts lists whether in whole or in part, is only pemitted with our previous permission and with written reference to the source.

Todas las informaciones e ilustraciones de este manual estaban al día en el momento de entregarse para su impresión.

¡ Salvo modificaciones técnicas!

La reimpresión, reproducción y traducción - aunque sólo sea parcial - de las listas de piezas PFAFF sólo está permitida con nuestro permiso previo e indicando la fuente.

所有信息和图片在付印时都是最新的。

保留技术更改的权力!

全部或部分翻印、复制以及翻译PFAFF- 零件表
必须事先经由我们同意并且注明来源。

PFAFF Industrie Maschinen AG

Postfach 3020

D-67653 Kaiserslautern

Königstr. 154

D-67655 Kaiserslautern

Seite
Page
Página
页号

0 Wichtiger Hinweis ..... 0 - 1
Important note
Observación importante
重要提示

1 Vorwort ..... 1 - 1
Foreword
Notas preliminares
前言

2 Erläuterungen der Schlüsselzeichen ..... 2 - 1
Explanation of key markings
Explicaciones de los signos clave
标记说明

3 Basismaschine
Basic machine
Máquina básicas
基础机器

3 Gehäuseteile ..... 3 - 1
Housing sections
Piezas del cárter
机身零件

4 Fadenführungen und Fadenspannungen ..... 4 - 1
Thread guides and thread tensions
Guiahilos y tensahilos
导线架和缝线张紧装置

5 Nadelstangenantrieb ..... 5 - 1
Needle drive mechanism
Accionamiento de la barra agujas
针杆驱动器

6 Fadenöler ..... 6 - 1
Thread lubricator
Lubrificador del hilo
缝线润滑器

7 Stoffdrückerfußaggregat ..... 7 - 1
Presser foot assembly
Mecanismo del pie prensatelas
压脚装置

Seite
Page
Página
页号

8 Kurbelwellenaggregat ..... 8 - 1
Crank shaft mechanism
Mecanismo de transmisión por manivela
曲轴装置

9 Messerantrieb ..... 9 - 1
Crank shaft mechanism
Mecanismo de accionamiento de la cuchilla
切刀驱动器

10 Transportmechanismus ..... 10 - 1
Feed mechanism
Mecanismo de arrastre
送料机构

11 Nadelschutzteile ..... 11 - 1
Needle guard parts
Piezas de protección de aguja
护针零件

12 Greiferantrieb ..... 12 - 1
Looper drive mechanism
Accionamiento del garfio derecho
弯针驱动器

13 Schmierungssystem ..... 13 - 1
Lubricating system
Sistema de engrase
润滑系统

14 Teile für halbversenkte Aufstellung ..... 14 - 1
Parts for semi-submerged installation
Piezas para montaje semioculto
用于半下沉安装的零件

15 Garnrollenständer ..... 15 - 1
Reel stands
Portacarretes
线轴支架

16 Schmiermittel-Übersicht ..... 16 - 1
Overview of lubricants
Tabla de lubricantes
润滑剂一览

Seite
Page
Página
页号

17 Index (Teilenummern / Seitenzahlen) .....17 - 1
Index (part numbers / page numbers)
Index (números de pieza / números de página)
注脚(零件号/页号)

18 Unterklassen-Ausstattung
Subclass parts
Composición de las subclases
子机型-设备

18.01 Nähwerkzeuge (PFAFF 5704).....18 - 2
Gauge parts (PFAFF 5704)
Organos de costura (PFAFF 5704)
缝纫工具

18.02 Nähwerkzeuge (PFAFF 5714).....18 - 6
Gauge parts (PFAFF 5714)
Organos de costura (PFAFF 5714)
缝纫工具

18.03 Nähwerkzeuge (PFAFF 5716).....18 - 8
Gauge parts (PFAFF 5716)
Organos de costura (PFAFF 5716)
缝纫工具

18.04 Nähwerkzeuge (PFAFF 5742).....18 - 11
Gauge parts (PFAFF 5742)
Organos de costura (PFAFF 5742)
缝纫工具

Achtung!

Wir machen ausdrücklich darauf aufmerksam, daß Ersatz- und Zubehörteile, die nicht von uns geliefert werden, auch nicht von uns geprüft und freigegeben sind. Der Einbau und / oder die Verwendung solcher Produkte kann daher u. Umständen konstruktiv vorgegebene Eigenschaften Ihrer Maschine negativ verändern.
Für Schäden, die durch die Verwendung von Nicht-Originalteilen entstehen, übernehmen wir keine Haftung!
Originalteile sind mit einem " **P** " oder der **PFAFF-Teilenummer** gekennzeichnet.

Caution!

We warn you expressively that spare parts and accessories that are not supplied by us are not tested and released by us.
Fitting or using these products may therefore have negative influences on features that depend on the machine design.
We are not liable for any damage caused by the use of non-Pfaff parts!
Original parts are marked with a " **P** " or with the **PFAFF part number.**

¡Atención!

Se hace observar que en el caso de piezas de recambio y accesorios que no hayan sido suministrados por nosotros, quiere decir que non han sido sometidas por nuestra parte a un control y que no se les ha dado el visto bueno.
Por esta razón, el montaje y/o empleo de tales productos puede repercutir negativamente en las características previstas en su máquina.
¡Para los daños que eventualmente pudiesen presentarse al utilizar piezas no originales, no asumimos ninguna garantía!
Las piezas originales se identifican con " **P** " o con el número de referencia de pieza de **PFAFF.**

注意！

我们必须明确指出，所有不是由我们供货的备件和附件都未经我们检查，也没有被我们批准使用。装入和/或使用这些产品可能在一定的情况下会对机器的设计特性造成负面改变。对由于使用非原装件所造成的损失，我们不负任何责任！
原装零件用字母 " **P** " 或者 PFAFF 零件号加标记.

- Die Seriennummer der Maschine, für die diese Teileliste Gültigkeit hat, ist auf der Titelseite aufgeführt.
- Alle Teile sind so abgebildet, wie sie in der Maschine funktionsmäßig zusammengehören.
- Gestrichelt dargestellte Teile zeigen angrenzende Teile aus anderen Funktionsgruppen.
- Im oberen Teil der Bildseiten befindet sich eine Gesamtansicht der Maschine .
- Der Einbauort der dargestellten Teile wird durch eine gerasterte Fläche gekennzeichnet.
- Einrahmungen auf den Bildseiten zeigen, aus welchen Einzelteilen sich die Gruppenteile zusammensetzen.
- Die auf den Bildseiten verwendeten Schlüsselzeichen (; 2 ; 3 usw.) sind im Kapitel "Erläuterungen der Schlüsselzeichen" aufgelistet.

- The serial number of the machine to which this parts list applies is indicated on the cover page.
- All parts are illustrated in function groups with the parts which they function together with in the machine.
- Parts illustrated with broken lines are parts from other function groups which border on the illustrated function group.
- The above section of the page of illustrations contains a total view of the machine. The place for the installation of the parts pictured here is marked by the grid.
- The framed-in sections on the illustration pages show the individual parts comprising a group.
- The key markings used on the illustrated pages (; 2 ; 3 etc.) are listed in the chapter "Explanation of key markings".

- El número de serie de la máquina para la cual tiene validez esta lista de piezas va indicado en la página de título.
- odas las piezas están ilustradas tal como aparecen en la máquina para su funcionamiento.
- Las piezas representadas con rayitas muestran piezas colindantes de otros grupos de funciones.
- En la parte superior de las páginas ilustradas se puede ver una vista en conjunto de la máquina.
- El lugar de montaje de la pieza representada va caracterizada mediante una superficie reticulada.
- Los recuadros en las páginas ilustradas indican las piezas individuales de que se componen los grupos.
- Los signos clave (; 2 ; 3 etc.) empleados en las páginas con ilustraciones van listados en el capítulo "Explicaciones de los signos clave".

- 适用于本零件表的机器系列号列在首页上。
- 所有的零件都按照其在机器中的功能情况合在一起表达。
- 用虚线表示的零件为相邻功能组中的零件。
- 图的上部为机器全景。
- 所示零件的安装部位用影格面表示。
- 页上的框表示这套组件都由哪些零件所组成。
- 图页上所使用的标记（ ; 2 ; 3 等）列表在“标记说明”中。

	Unterklassenabhängig, Teilenummer siehe Unterklassen-Ausstattung. Subclas-dependent, for part number see subclass parts listing. Dependientes de la subclase, para el número de pieza véase "Dotactión de subclases". 取决于子机型，零件号见子机型设备。
3	Geklebt Part cemented Pieza pegada 被粘住
6	Nadeldicke und Spitzenform bei Bestellung angeben. Needle size and style of point to be stated on order. Grosor de aguja y forma de la punta, indíquese en los pedidos. 在订货时给出针厚和针尖型式。
10	Nadelabstand Needle gauge Distancia entre agujas 针间距
40/1	Füllen mit 28-011 201-44; Bestellnummer siehe Seite 16 - 1. Top up with 28-011 201-44; for part number see page 16 - 1. Rellene con 28-011 201-44; para el número de pedido véase la página 16 - 1. 注油用 28-011 201-44; 订货号见 16 - 1页。
40/2	Tränken mit 28-011 201-44; Bestellnummer siehe Seite 16 - 1. Grease with 28-011 201-44; for part number see page 16 - 1. Engrase con grasa 28-011 201-44; para el número de pedido véase la página 16 - 1. 浸油用 28-011 201-44; 订货号见 16 - 1.页。
40/3	Fetten mit 28-011 202-47; Bestellnummer siehe Seite 16 - 1. Grease with 28-011 202-47; for part number see page 16 - 1. Engrase con grasa 28-011 202-47; para el número de pedido véase la página 16 - 1. 上脂用 28-011 202-47; 订货号见 16 - 1.页。
96	Länge angeben State lenght Indíquese la largura 给出长度

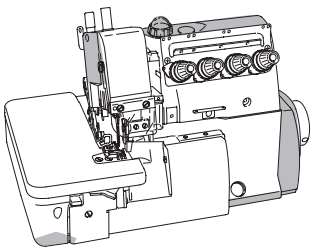

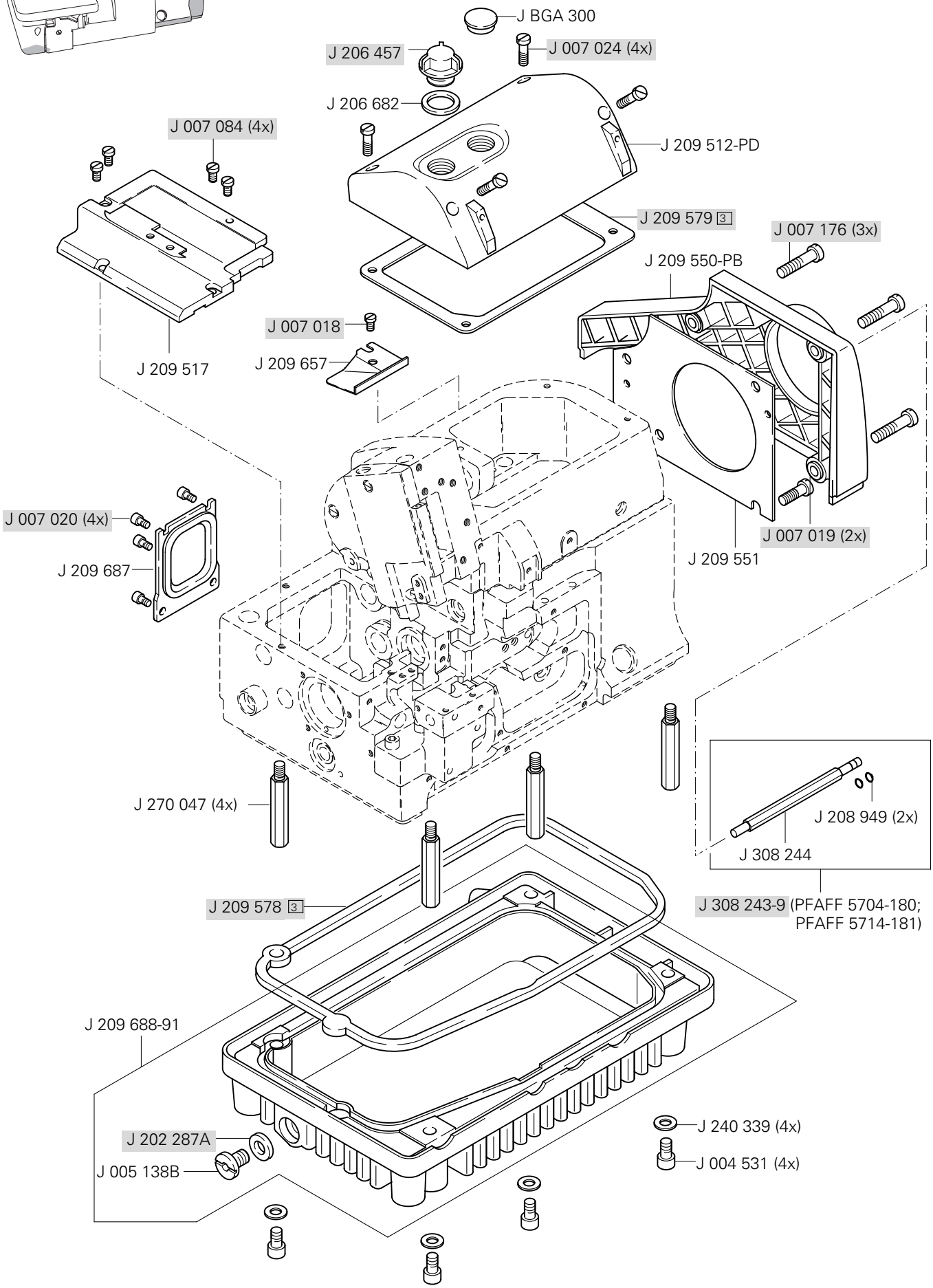
J BGA 300
J 206 457
J 007 024 (4x)
J 206 682
J 007 084 (4x)
J 209 512-PD
J 209 579 3
J 007 176 (3x)
J 209 550-PB
J 007 018
J 209 517
J 209 657
J 007 020 (4x)
J 209 687
J 007 019 (2x)
J 209 551
J 270 047 (4x)
J 208 949 (2x)
J 308 244
J 308 243-9 (PFAFF 5704-180;
PFAFF 5714-181)
J 209 578 3
J 209 688-91
J 240 339 (4x)
J 202 287A
J 004 531 (4x)
J 005 138B

Gehäuseteile / Housing sections / Piezas del cárter / 机身零件

PFAFF 5704
PFAFF 5714
PFAFF 5716
PFAFF 5742

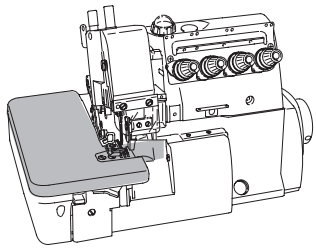

J 240 564
J 270 042
J 210 307
J 007 066
J 004 543
J 209 633 (PFAFF 5704; 5714)
J 209 634 (PFAFF 5716; 5742)
J 007 084
J 007 019 (2x)
J 240 310 (2x)
J 208 173
J 240 336 (2x)
J 209 084 (PFAFF 5742)
J 209 722 (PFAFF 5742)
J 209 589 (PFAFF 5704)
(PFAFF 5714)
(PFAFF 5716)
J 004 510 (2x)
J 209 608
J 007 019 (3x)
(PFAFF 5704; 5714)
J 007 044 (2x)
J 209 609
J 007 020
(PFAFF 5716; 5742)
J 209 574-91 (PFAFF 5704-01)
J 209 574B91 (PFAFF 5704-180)
(PFAFF 5714-181)
J 209 571-91 (PFAFF 5704-16S2; -17A)
(PFAFF 5714-13A; -13H)
J 209 576-91 (PFAFF 5716; 5742)
J 270 045
J 240 305
J 270 043
J 240 305
J 270 044
J 007 172
J 270 048
J 007 008
J 240 343 (2x)
J 007 018 (2x)
J 209 574-PB (PFAFF 5704-16S2; -17A)
(PFAFF 5714-13A; -13H)
(PFAFF 5716)
(PFAFF 5742)
J 007 025
J 201 252
J 209 548-PB (PFAFF 5704-01)
(PFAFF 5704-180)
(PFAFF 5714-181)

= als Ersatzteil lieferbar
= available as spar part
= para entregar como repuesto
= 可以作为备件供货

siehe Kapitel 2 Erläuterung der Schlüsselzeichen
see chapter 2 Explanation of key markings
véase el Cap. 2 Explicaciones de los signos clave
见第2章标记说明

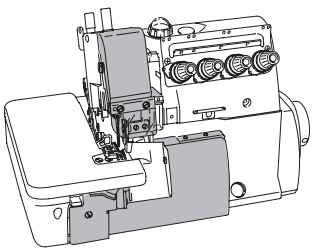

J 004 543
J 209 641
J 209 513-PD
J 007 017
J 209 645
J 209 651
J 210 307 (2x)
J 007 066
J 202 875 (2x)
J 209 644
J 240 305
J 209 636
J 007 062 (2x)
J 209 619 (PFAFF 5716; 5742)
J 007 082
J 210 044
J 007 017
J 209 518 (PFAFF 5704; 5714; 5716)
J 209 518A (PFAFF 5742)
J 004 821
J 007 023A
J 209 618 (PFAFF 5704; 5714)
J 007 077 (2x)
J 007 082
J 007 019 (3x)
J 270 049
J 007 018 (2x)
J 209 543
J 209 664 (PFAFF 5704; 5714)
J 209 665 (PFAFF 5716; 5742)
J 007 180
J 240 305
J 007 017
J 209 516
J 209 680
J 007 021 (3x)
J 240 301
J 007 009
J 240 043
J 270 018A
J 004 543
J 209 515-PD

Fadenführungen und Fadenspannungen
Thread guides and thread tensions
Guiahilos y tensahilos
导线架和缝线张紧装置

PFAFF 5704
PFAFF 5714
PFAFF 5716
PFAFF 5742

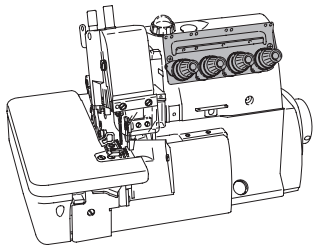

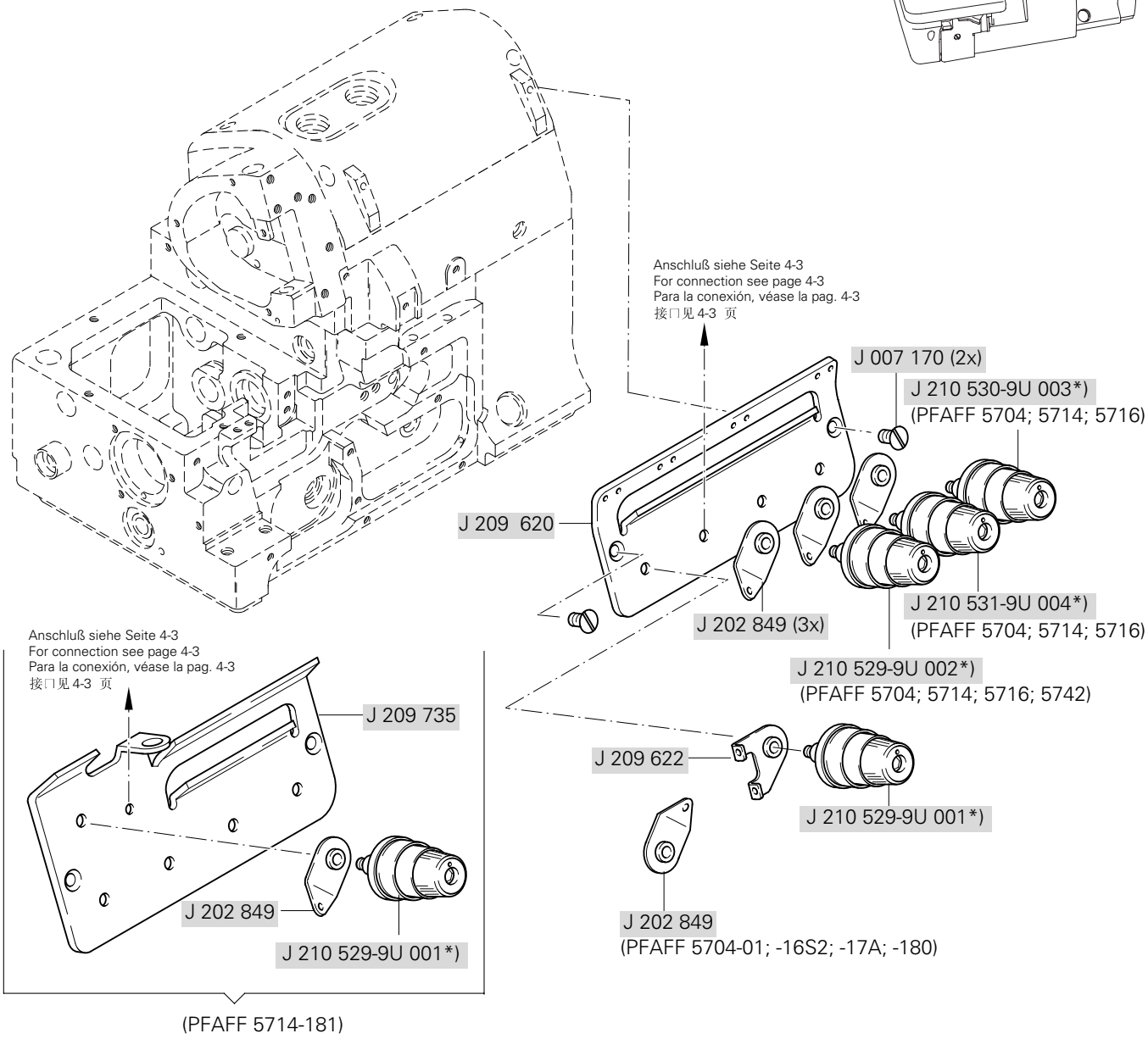

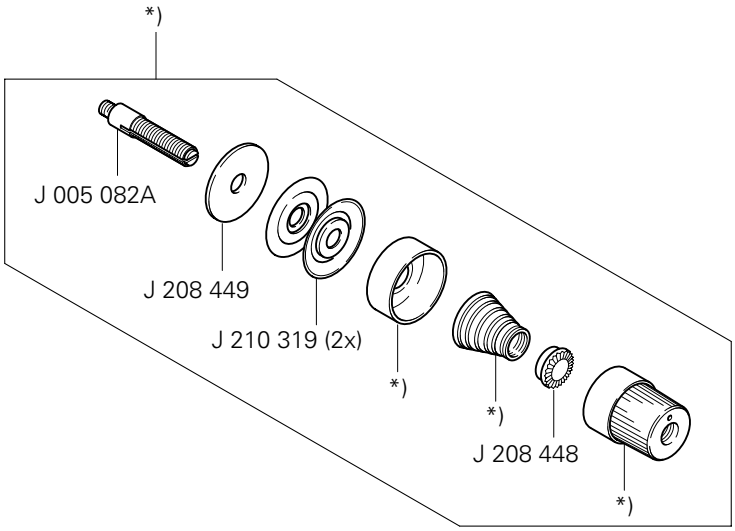

*siehe Tabelle Seite 4 - 2
see table page 4 - 2
véase tabla en la página 4 - 2
见 4-2 页表格

= als Ersatzteil lieferbar
= available as spar part
= para entregar como repuesto
= 可以作为备件供货

siehe Kapitel 2 Erläuterung der Schlüsselzeichen
see chapter 2 Explanation of key markings
véase el Cap. 2 Explicaciones de los signos clave
见第2章标记说明

Unterklasse Subclasse Subclase 子机型	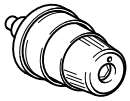			
5704-01	J210529-9U002 ❷ J210530-9U003 ❸ J210531-9U004 ❹	J201037 J201086 J201068	J208450-UA002❷ J208450-UA003❸ J208450-UA004❹	J208447-UA002 ❷ J208447-UA003 ❸ J208447-UA004 ❹
5704-16S2	J210529-9U002 ❷ J210530-9U003 ❸ J210531-9U004 ❹	J201037 J201086 J201068	J208450-UA002❷ J208450-UA003❸ J208450-UA004❹	J208447-UA002 ❷ J208447-UA003 ❸ J208447-UA004 ❹
5704-17A	J210529-9U002 ❷ J210530-9U003 ❸ J210531-9U004 ❹	J201037 J201086 J201068	J208450-UA002❷ J208450-UA003❸ J208450-UA004❹	J208447-UA002 ❷ J208447-UA003 ❸ J208447-UA004 ❹
5704-180	J210529-9U001 ❶ J210530-9U003 ❸ J210531-9U004 ❹	J201037 J201086 J201068	J208450-UA001❶ J208450-UA003❸ J208450-UA004❹	J208447-UA001 ❶ J208447-UA003 ❸ J208447-UA004 ❹
5714-13A	J210529-9U001 ❶ J210529-9U002 ❷ J210530-9U003 ❸ J210531-9U004 ❹	J201037 J201037 J201086 J201068	J208450-UA001❶ J208450-UA002❷ J208450-UA003❸ J208450-UA004❹	J208447-UA001 ❶ J208447-UA002 ❷ J208447-UA003 ❸ J208447-UA004 ❹
5714-13H	J210529-9U001 ❶ J210529-9U002 ❷ J210530-9U003 ❸ J210531-9U004 ❹	J201037 J201037 J201086 J201068	J208450-UA001❶ J208450-UA002❷ J208450-UA003❸ J208450-UA004❹	J208447-UA001 ❶ J208447-UA002 ❷ J208447-UA003 ❸ J208447-UA004 ❹
5714-181	J210529-9U001 ❶ J210529-9U002 ❷ J210530-9U003 ❸ J210531-9U004 ❹	J201037 J201037 J201086 J201068	J208450-UA001❶ J208450-UA002❷ J208450-UA003❸ J208450-UA004❹	J208447-UA001 ❶ J208447-UA002 ❷ J208447-UA003 ❸ J208447-UA004 ❹
5716-38A	J210529-9U001 ❶ J210529-9U002 ❷ J210530-9U003 ❸ J210531-9U004 ❹	J201037 J201037 J201086 J201068	J208450-UA001❶ J208450-UA002❷ J208450-UA003❸ J208450-UA004❹	J208447-UA001 ❶ J208447-UA002 ❷ J208447-UA003 ❸ J208447-UA004 ❹
5716-70A	J210529-9U001 ❶ J210529-9U002 ❷ J210530-9U003 ❸ J210531-9U004 ❹	J201037 J201037 J201086 J201068	J208450-UA001❶ J208450-UA002❷ J208450-UA003❸ J208450-UA004❹	J208447-UA001 ❶ J208447-UA002 ❷ J208447-UA003 ❸ J208447-UA004 ❹
5716-86A	J210529-9U001 ❶ J210529-9U002 ❷ J210530-9U003 ❸ J210531-9U004 ❹	J201037 J201037 J201086 J201068	J208450-UA001❶ J208450-UA002❷ J208450-UA003❸ J208450-UA004❹	J208447-UA001 ❶ J208447-UA002 ❷ J208447-UA003 ❸ J208447-UA004 ❹
5742-02-250	J210529-9U001 ❶ J210529-9U002 ❷	J201037 J201037	J208450-UA001❶ J208450-UA002❷	J208447-UA001 ❶ J208447UA002 ❷

❶ 001 = orange
001 = orange
001 = anaranjado
001 = 橙

❷ 002 = ocker
002 = ochre
002 = ocre
002 = 赭

❸ 003 = gelb
003 = yellow
003 = amarillo
003 = 黄

❹ 004 = blau
004 = blue
004 = azul
004 = 蓝

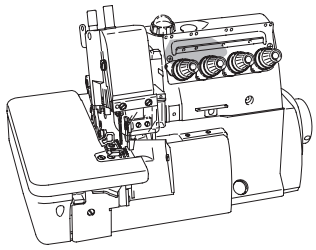

J 007 052 (2x)
J 209 693
J 212 436 (2x)
J 212 435
J 004 806
J 202 433
siehe Seite 7-1
see page 7-1
véase la página 7-1
见 7-1 页
J 007 099
J 007 164
J 275 522
J 240 104
J 179 765-15
J 004 806

siehe Seite 4-1
see page 4-1
véase la página 4-1
见 4-1 页
J 004 832
J 304 307
J 304 316
J 304 315
J 007 372
J 304 318

(PFAFF 5714-181)

siehe Seite 4-1
see page 4-1
véase la página 4-1
见 4-1 页
J 005 117
J 240 570
J 007 193
J 304 305
J 304 306
J 304 307
J 004 832

(PFAFF 5704-180)

= als Ersatzteil lieferbar
= available as spar part
= para entregar como repuesto
= 可以作为备件供货

siehe Kapitel 2 Erläuterung der Schlüsselzeichen
see chapter 2 Explanation of key markings
véase el Cap. 2 Explicaciones de los signos clave
见第2章标记说明

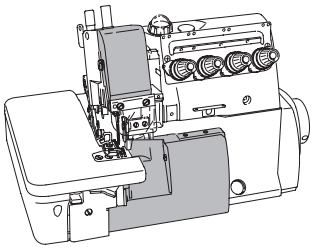

J 240 325 (2x)

J 209 628
(PFAFF 5704, 5714)

siehe Seite 3-3
see page 3-3
véase la página 3-3
见3-3 页

J 209 629
(PFAFF 5716, 5742)

J 007 082

J 209 621

J 007 019

J 208 777
(PFAFF 5704; 5714)

J 007 082 (2x)

J 208 778 (PFAFF 5716)

siehe Seite 5-1
see page 5-1
véase la página 5-1
见5-1 页

J 209 681

J 209 679

J 007 010

J 007 366 (2x) (PFAFF 5704; 5714)
J 007 367 (2x) (PFAFF 5716; 5742)

J 202 495

J 209 684 (PFAFF 5716)

J 209 720 (PFAFF 5742)

J 200 041 (PFAFF 5704; 5714)
J 200 041A (PFAFF 5716)

J 209 068 (PFAFF 5704; 5714; 5716)

J 007 365 (PFAFF 5704; 5714; 5716)
J 007 366 (PFAFF 5742)

siehe Seite 12-1
see page 12-1
véase la página 12-1
见12-1 页

siehe Seite 3-2
see page 3-2
véase la página 3-2
见3-2 页

J 210 353

J 001 175-3

J 209 625

J 007 033

J 007 018

J 209 626

J 209 683

J 209 624

J 007 019

J 209 623

J 202 875

J 007 008

siehe Seite 12-2
see page 12-2
véase la página 12-2
见12-2 页

J 007 019

(PFAFF 5704; 5714; 5716)

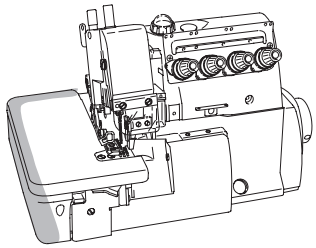

(PFAFF 5742)

J 209 715 (2x)
J 007 021
J 004 543 (2x)
J 209 631 (2x)
J 209 699 (2x)
J 004 543 (2x)
J 007 020
siehe Seite 3-1
see page 3-1
véase la página 3-1
见3-1 页

(PFAFF 5716)

J 206 115 (3x)
J 209 631
J 209 699
J 007 019
siehe Seite 3-1
see page 3-1
véase la página 3-1
见3-1 页

J 007 008 (2x)
J 275 036
J 275 039
J 275 033 A
J 007 167
J 137 108 (2x)
J 211 388
J 210 307 (2x)
J 007 066
J 275 034
J 007 017
J 275 035
J 004 554 (2x)
J 179 498-92
J 275 037
siehe Seite 3-2
see page 3-2
véase la página 3-2
见3-2 页
J 209 630
J 007 019

= als Ersatzteil lieferbar
= available as spar part
= para entregar como repuesto
= 可以作为备件供货

siehe Kapitel 2 Erläuterung der Schlüsselzeichen
see chapter 2 Explanation of key markings
véase el Cap. 2 Explicaciones de los signos clave
见第2章标记说明

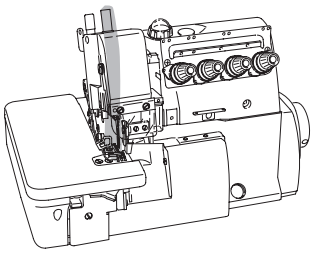

J 240 311
J 205 061
J 208 250
J 004 543 (2x)
J 007 150
J 209 640
J 240 537
J 209 582
J 004 533
J 240 129
J 004 545
J 004 538
J 209 552-92
J 209 553-92 (PFAFF 5716-86A)
J 209 567-92
J 271 001
J 209 690-91 40/2
J 209 566-92
J 209 544-92
J 007 013
J 208 425
J 240 190
J 004 545
Anschluß siehe Seite 8-1
For connection see page 8-1
Para la conexión, véase la pag. 8-1
接口见 8-1 页
J 280 040
J 007 023 A (2x)
J 004 543
J 209 647
J 209 648
J 209 646
J 007 018
J 209 642 40/2
J 007 192 (2x)
J 208 903-C
System DC x 27 6
Systéme DC x 27 6
Sistema DC x 27 6
系统 DC x 27 6
J 005 292-HU

Fadenöler / Thread lubricator / Lubrificador del hilo / 缝线润滑器

PFAFF 5704
PFAFF 5714
PFAFF 5716
PFAFF 5742

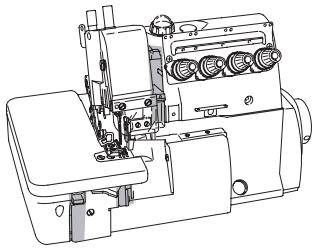

J 209 615
J 209 614
J 209 697
J 209 643
J 209 627
40/1
40/2
J 007 020
siehe Seite 9-2
see page 9-2
véase la página 9-2
见 9-2 页
(PFAFF 5704; 5714)
J 240 178
J 210 766
J 209 661
J 007 019 (2x)
J 210 214
J 200 155 (2x)
J 209 617
J 202 175 40/2
J 007 020
J 209 616 40/1
J 303 448
(PFAFF 5716; 5742)
J 204 466
J 210 766
J 007 019 (2x)
J 210 214
J 209 662 (PFAFF 5716-38A)
10 = 3,0 mm
J 209 663 (PFAFF 5716-70A; -86A)
10 = 5,0 mm
J209 663A (PFAFF 5742)
siehe Seite 9-2
see page 9-2
véase la página 9-2
见 9-2 页

= als Ersatzteil lieferbar
= available as spar part
= para entregar como repuesto
= 可以作为备件供货

siehe Kapitel 2 Erläuterung der Schlüsselzeichen
see chapter 2 Explanation of key markings
véase el Cap. 2 Explicaciones de los signos clave
见第2章标记说明

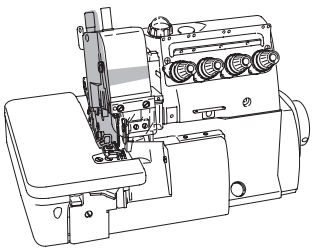

J 004 534
J 274 004
J 274 006
J 007 060
J 274 003-92
J 004 543
J 209 452
J 274 005
J 209 458
J 209 597
J 007 175
J 209 638
J 007 020 (2x)
J 209 676
J 208 773
J 004 805
J 274 016 A
J 007 130
J 209 652
J 274 017
J 007 171
J 208 549
J 004 594
J 209 596
J 209 678
J 209 472 (PFAFF 5716; 5742)
J 007 008
J 205 584
J 209 603-91
J 274 013
J 202 451
J 007 009
J 209 471 (PFAFF 5704; 5714)

Kurbelwellenaggregat
Crank shaft mechanism
Mecanismo de transmisión por manivela
曲轴装置

PFAFF 5704
PFAFF 5714
PFAFF 5716
PFAFF 5742

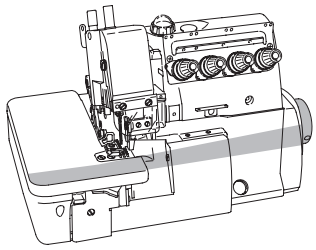

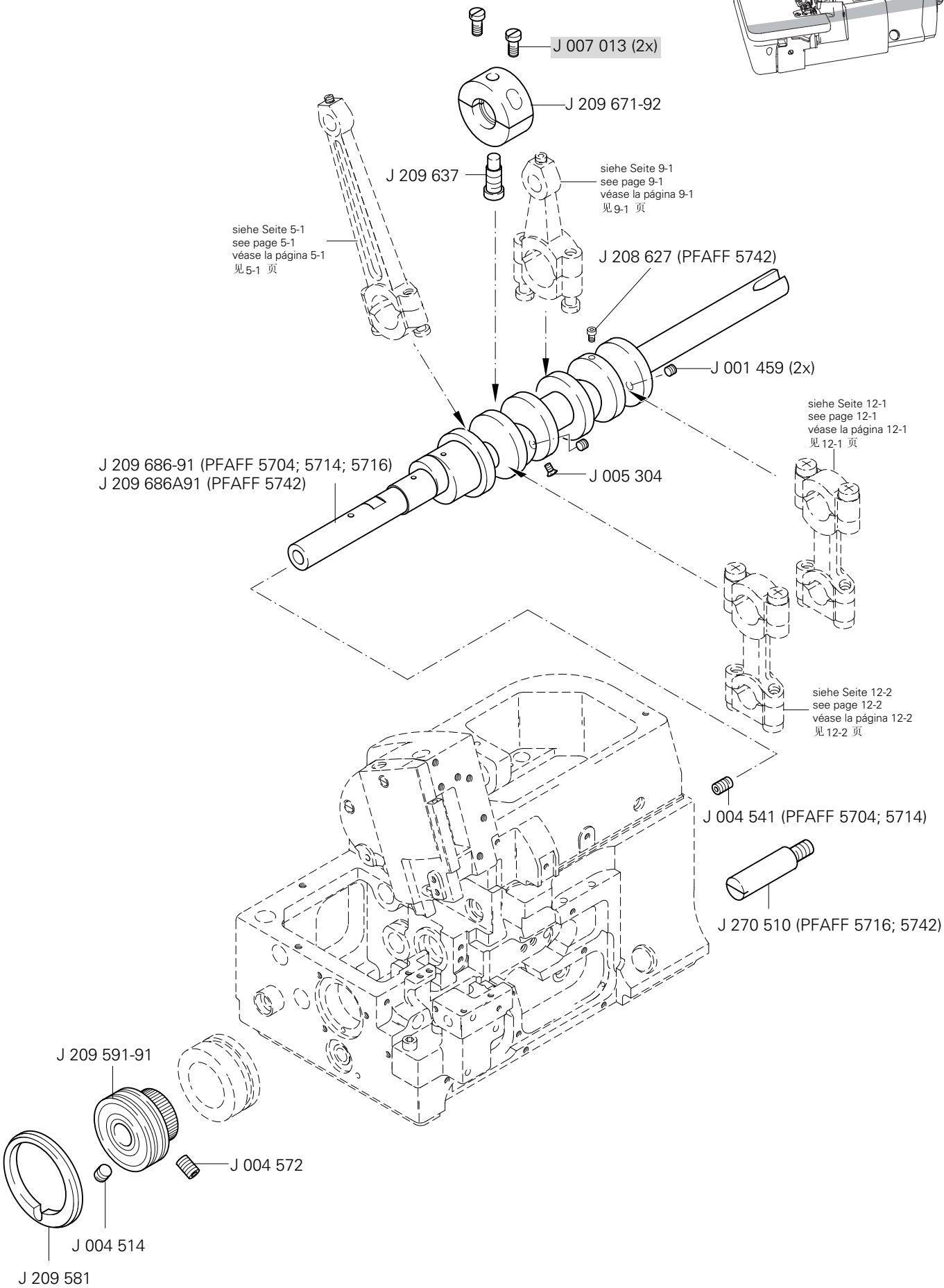

= als Ersatzteil lieferbar
= available as spar part
= para entregar como repuesto
= 可以作为备件供货

siehe Kapitel 2 Erläuterung der Schlüsselzeichen
see chapter 2 Explanation of key markings
véase el Cap. 2 Explicaciones de los signos clave
见第2章标记说明

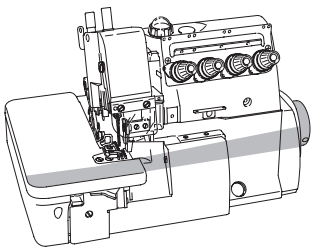

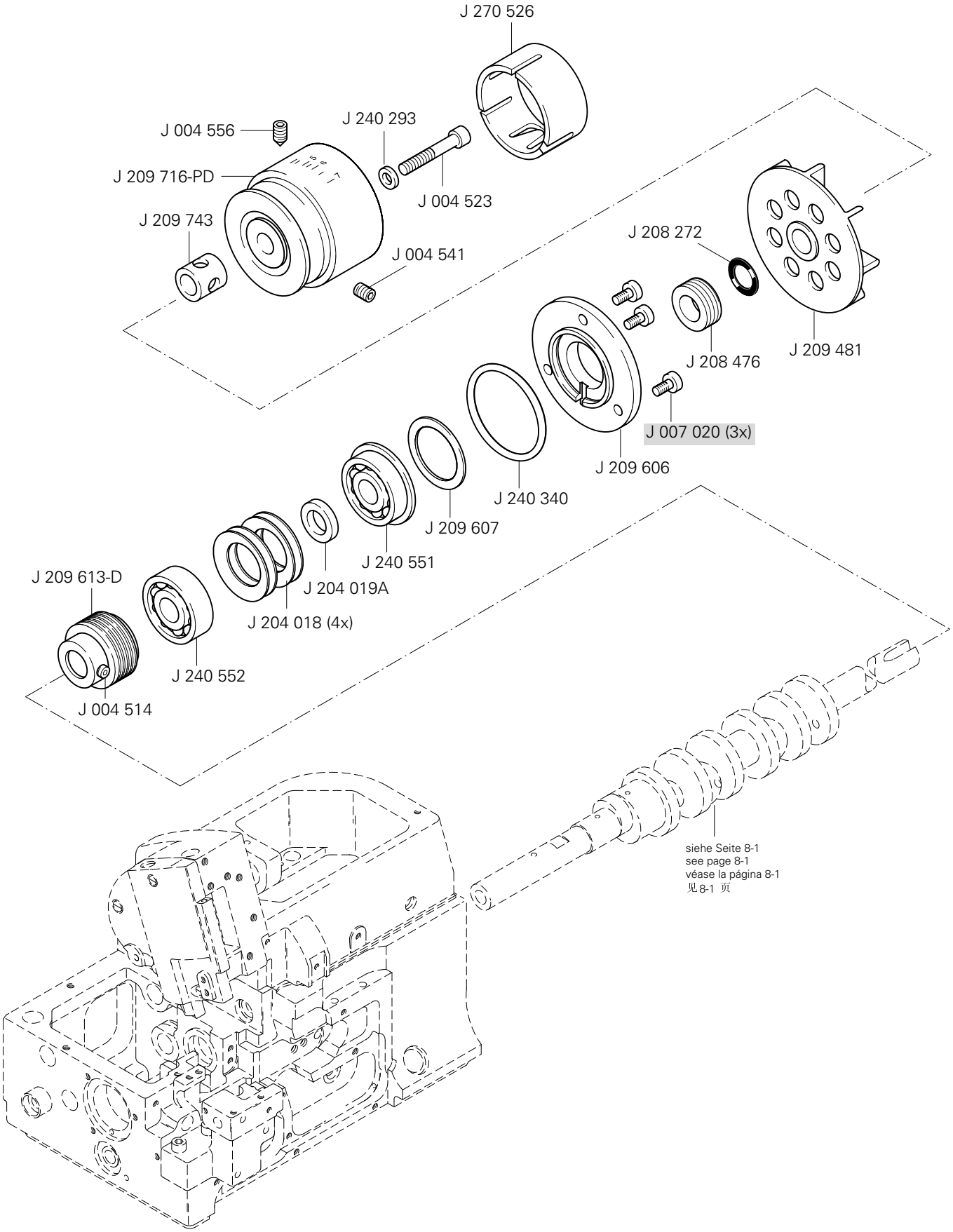
J 270 526
J 004 556
J 240 293
J 209 716-PD
J 004 523
J 209 743
J 004 541
J 208 272
J 208 476
J 209 481
J 007 020 (3x)
J 209 606
J 240 340
J 209 607
J 240 551
J 204 019A
J 204 018 (4x)
J 209 613-D
J 240 552
J 004 514
siehe Seite 8-1
see page 8-1
véase la página 8-1
见8-1 页

Messerantrieb
Knife drive mechanism
Mecanismo de accionamiento de la cuchilla
切刀驱动器

PFAFF 5704
PFAFF 5714
PFAFF 5716
PFAFF 5742

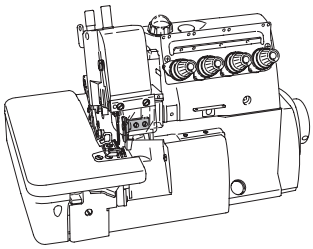

(PFAFF 5742)

J 208 696A
J 002 902
J 005 088
J 208 579
J 208 578
J 202 527A

J 271 001
J 004 533
J 209 554-92
J 208 235
J 004 538
J 209 545-92
J 007 023A

Anschluß siehe Seite 8-1
For connection see page 8-1
Para la conexión, véase la pag. 8-1
接:l见 8-1 页

J 209 598
(PFAFF 5704; 5714; 5716)

J 209 674 (PFAFF 5704; 5714)
J 209 675 (PFAFF 5716)

J 204 638 (PFAFF 5704; 5714)
J 005 088
J 007 013 (2x)
J 208 402 (PFAFF 5716)
J 201 121A (PFAFF 5704; 5714; 5716)
J 205 319 (PFAFF 5714-13)

= als Ersatzteil lieferbar
= available as spar part
= para entregar como repuesto
= 可以作为备件供货

siehe Kapitel 2 Erläuterung der Schlüsselzeichen
see chapter 2 Explanation of key markings
véase el Cap. 2 Explicaciones de los signos clave
见第2章标记说明

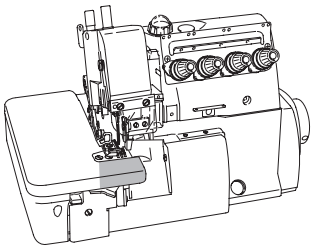

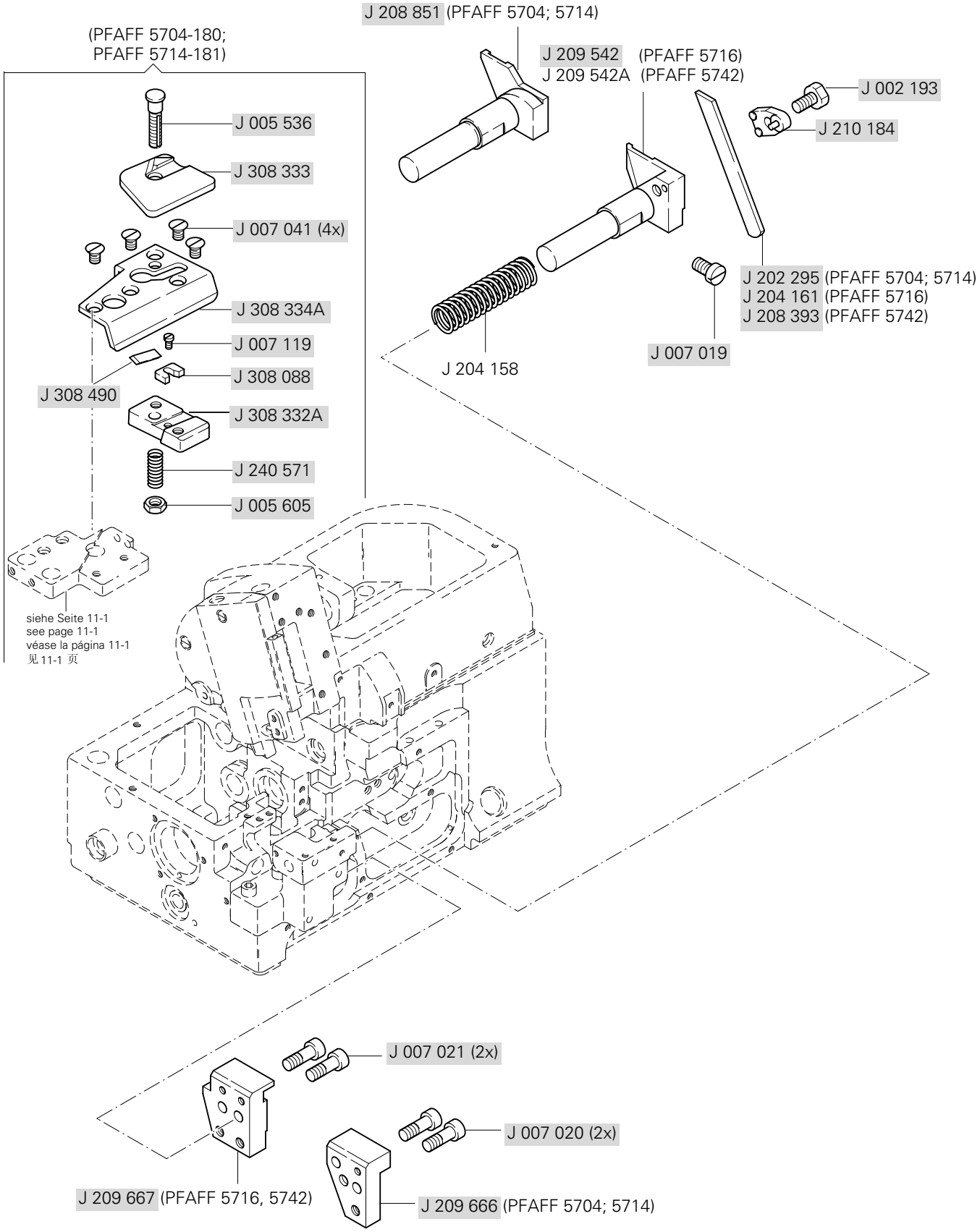
J 208 851 (PFAFF 5704; 5714)
(PFAFF 5704-180;
PFAFF 5714-181)
J 209 542 (PFAFF 5716)
J 209 542A (PFAFF 5742)
J 002 193
J 210 184
J 005 536
J 308 333
J 007 041 (4x)
J 308 334A
J 007 119
J 308 088
J 308 490
J 308 332A
J 240 571
J 005 605
J 202 295 (PFAFF 5704; 5714)
J 204 161 (PFAFF 5716)
J 208 393 (PFAFF 5742)
J 007 019
J 204 158
siehe Seite 11-1
see page 11-1
véase la página 11-1
见 11-1 页
J 007 021 (2x)
J 007 020 (2x)
J 209 667 (PFAFF 5716, 5742)
J 209 666 (PFAFF 5704; 5714)

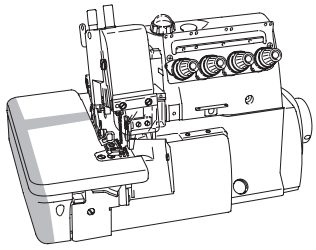

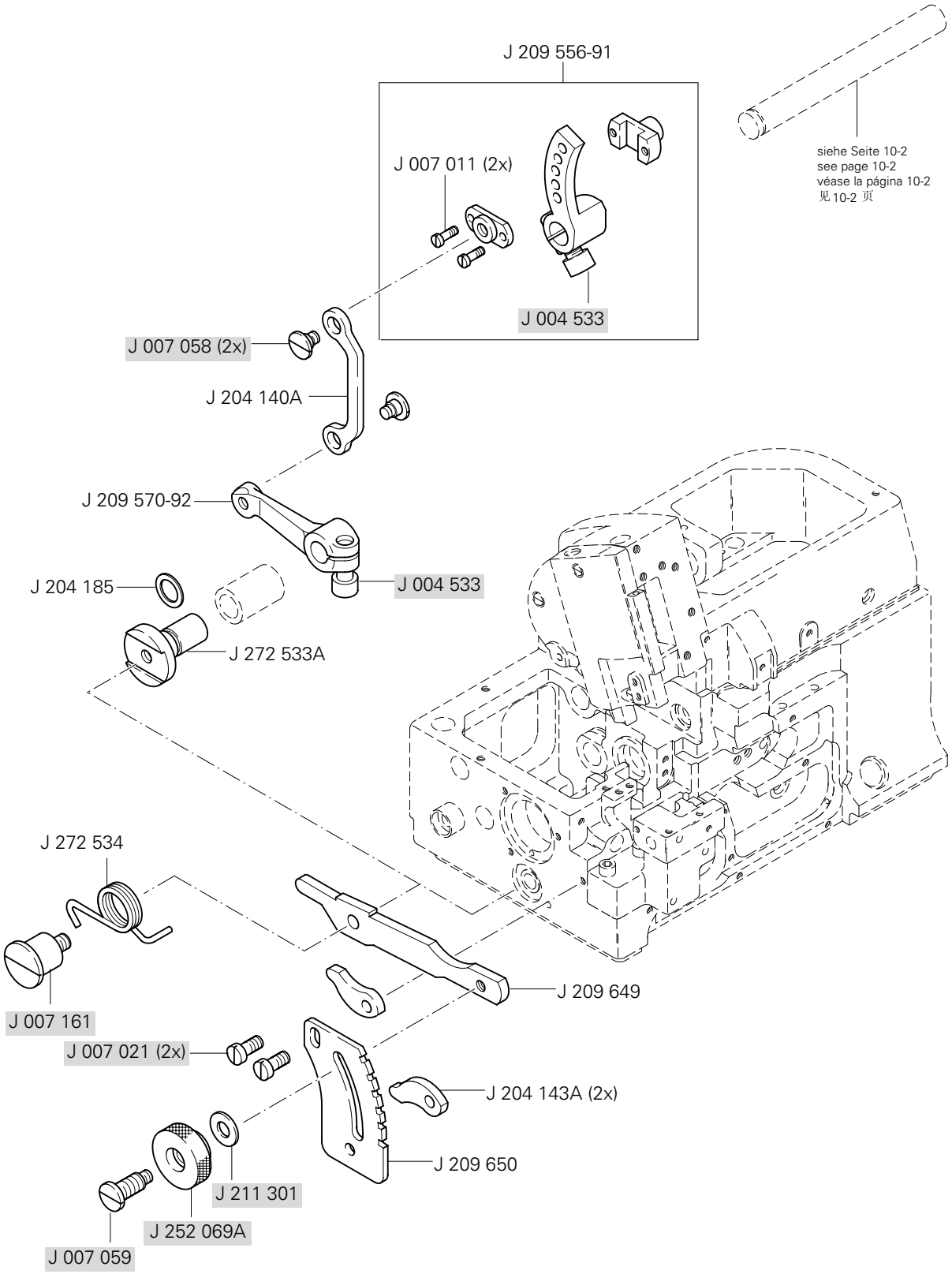

= als Ersatzteil lieferbar
= available as spar part
= para entregar como repuesto
= 可以作为备件供货

siehe Kapitel 2 Erläuterung der Schlüsselzeichen
see chapter 2 Explanation of key markings
véase el Cap. 2 Explicaciones de los signos clave
见第2章标记说明

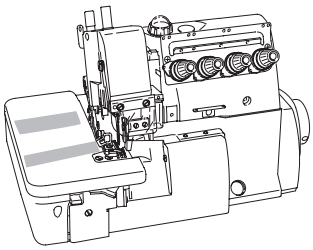

J 004 805
J 240 062
J 209 677
siehe Seite 10-1
see page 10-1
véase la página 10-1
见 10-1 页
J 209 564-92
J 004 533
J 240 311 (2x)
J 205 061
J 209 584
J 240 484 (2x)
J 200 020 (2x)
J 202 522
J 240 517
J 209 555-92
J 210 717
J 004 538
J 210 129
J 004 533
J 209 594
J 209 592-91
J 209 639
J 004 514 (2x)
J 271 001
J 004 535 (2x)
J 272 502
J 210 130
40/3
siehe Seite 8-1
see page 8-1
véase la página 8-1
见 8-1 页
J 272 504-91
J 240 436 (2x)
J 272 503
J 007 038

siehe Kapitel 2 Erläuterung der Schlüsselzeichen
see chapter 2 Explanation of key markings
véase el Cap. 2 Explicaciones de los signos clave
见第2章标记说明

= als Ersatzteil lieferbar
= available as spar part
= para entregar como repuesto
= 可以作为备件供货

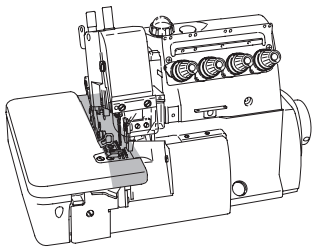

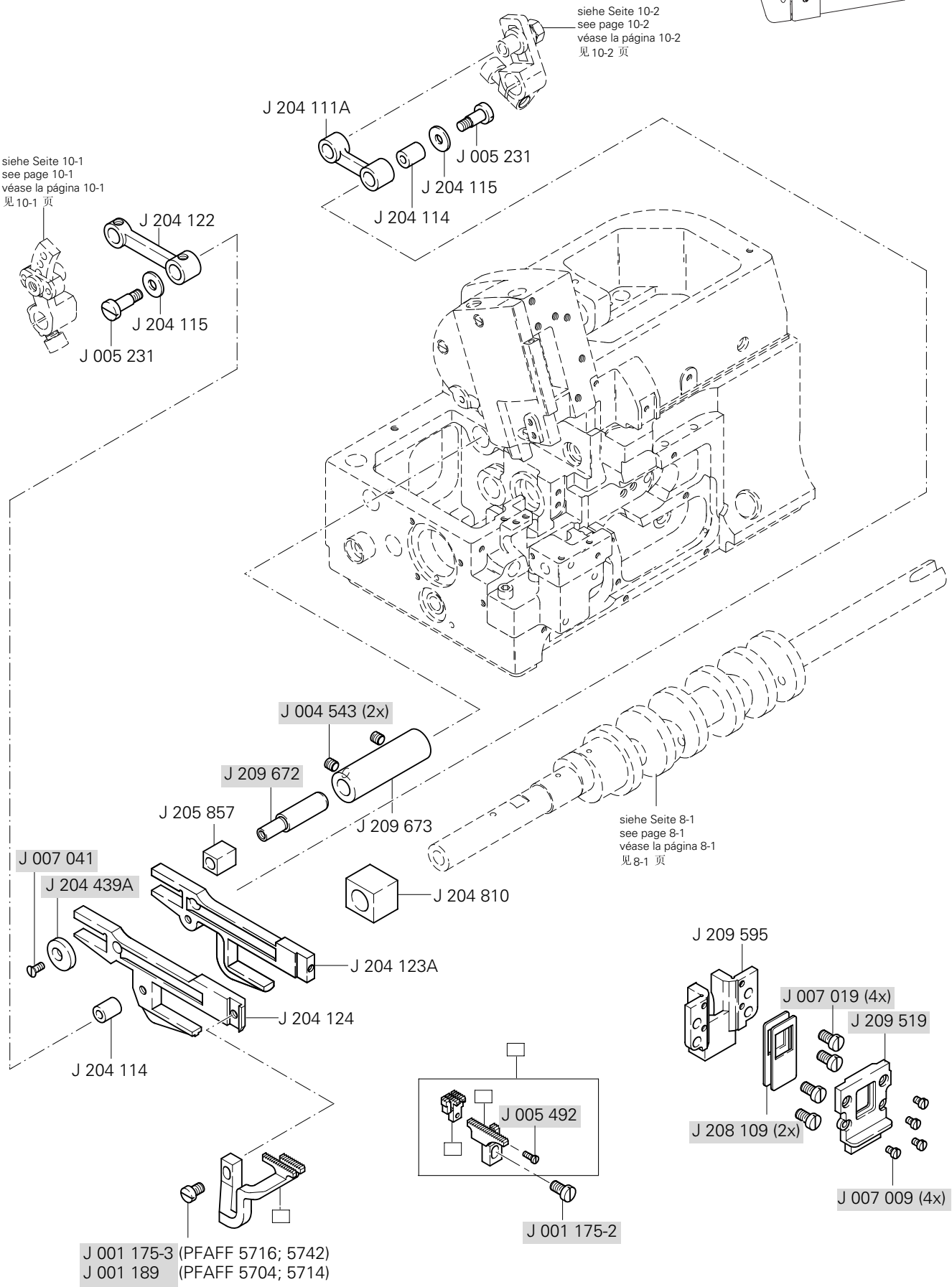

= als Ersatzteil lieferbar
= available as spar part
= para entregar como repuesto
= 可以作为备件供货

siehe Kapitel 2 Erläuterung der Schlüsselzeichen
see chapter 2 Explanation of key markings
véase el Cap. 2 Explicaciones de los signos clave
见第2章标记说明

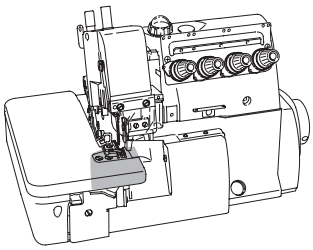

(PFAFF 5704; 5714)

J 004 009-1HC (2x)

(PFAFF 5716)

J 005 484-HC (2x)

J 005 315

(PFAFF 5742)

J 002 918

J 202 875

J 208 569

J 005 484-HC (2x)

J 204 631A (PFAFF 5704-180; 5714-181)

J 007 267 (2x)

J 007 020 (2x)

J 240 305 (3x)

J 007 019 (2x)

J 209 714 (PFAFF 5704-180; 5714-181)

J 007 012 (2x)

J 204 631

J 007 019

J 209 539 (PFAFF 5704-01; -16S2; -17A
PFAFF 5714-13A; -13H)

J 208 935 (PFAFF 5704; 5714)

J 209 541 (PFAFF 5716; 5742)

J 209 540 (PFAFF 5716; 5742)

(PFAFF 5704; 5714)

J 204 659

J 204 636B

J 007 012

J 007 014 (2x)

(PFAFF 5716, 5742)

J 007 010

J 204 536 (PFAFF 5716-38A)
J 204 042 (PFAFF 5716-70A; -86A; 5742)

(PFAFF 5704; 5714; 5716)

J 210 930

J 209 009

J 005 501

siehe Seite 12-2
see page 12-2
véase la página 12-2
见 12-2 页

(PFAFF 5716)

siehe Seite 9-2
see page 9-2
véase la página 9-2
见 9-2 页

J 209 668

J 007 010 (2x)

J 007 032 (2x)

J 209 669 (-38A)
J 209 669A (-70A; -86A)

(PFAFF 5742)

J 005 029 (4x)

J 005 336 (2x)

J 208 358

J 007 019 (2x)

J 209 723

J 208 357

J 137 142 (2x)

J 208 356

J 007 012 (2x)

Greiferantrieb
Looper drive mechanism
Accionamiento del garfio derecho
弯针驱动器

PFAFF 5704
PFAFF 5714
PFAFF 5716

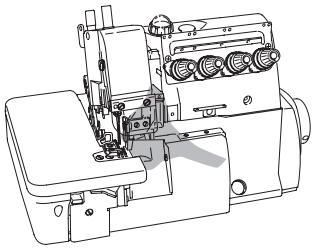

Anschluß siehe Seite 8-1
For connection see page 8-1
Para la conexión, véase la pag. 8-1
接口见 8-1 页

J 007 023A (4x)
J 209 660 (2x)
J 209 546-92
J 209 560-92 (PFAFF 5704; 5714; 5716)
J 209 562-92 (PFAFF 5714-13A; -13H; 5716-86A)
J 007 174
J 240 338
J 303 067
J 007 369 (2x)
J 007 150
J 209 568-92
J 210 586A
J 004 545
J 209 583
J 271 519
J 179 130-05
J 209 587-91
J 209 590
J 001 998-2
siehe Seite 3-2
see page 3-2
véase la página 3-2
见 3-2 页
J 209 703-91
J 210 214
J 007 039
siehe Seite 4-4
see page 4-4
véase la página 4-4
见 4-4 页
J 179 136A91 40/2
J 004 543
J 209 653
J 007 018

= als Ersatzteil lieferbar
= available as spar part
= para entregar como repuesto
= 可以作为备件供货

siehe Kapitel 2 Erläuterung der Schlüsselzeichen
see chapter 2 Explanation of key markings
véase el Cap. 2 Explicaciones de los signos clave
见第2章标记说明

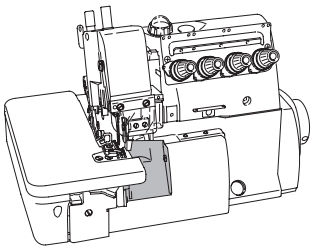

Anschluß siehe Seite 8-1
For connection see page 8-1
Para la conexión, véase la pag. 8-1
接口见 8-1 页

J 007 023A (4x)

J 209 660 (2x)

J 209 546-92

J 209 560-92 (PFAFF 5704)
J 209 562-92 (PFAFF 5714)

J 007 174

J 240 338

J 303 067

J 209 563-92
(PFAFF 5716; 5742)

J 007 369 (2x)

J 007 369 (2x)

J 210 586A

J 209 583 (PFAFF 5704; 5714; 5716)
J 209 583A (PFAFF 5742)

J 209 084 (PFAFF 5742)

(PFAFF 5704; 5714; 5716)

J 209 083

J 204 072

siehe Seite 4-4
see page 4-4
véase la página 4-4
见 4-4 页

J 209 007-91

J 208 259

J 007 150

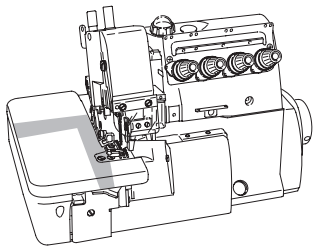

J 004 514
J 209 586
J 209 600
J 004 514
J 209 599
siehe Seite 12-2
see page 12-2
véase la página 12-2
见 12-2 页
J 209 601
J 208 195
J 208 194
J 273 504
J 004 535
J 209 602
J 004 514
J 209 585
J 209 569-92
J 004 533
J 210 586A
(PFAFF 5716)
J 209 685 (-38A; -70A)
J 209 685-HC (-86A)
J 001 189
J 209 689-92
J 007 150
(PFAFF 5742)
J 209 729
J 005 328
J 209 685
J 001 189
J 209 724-92
J 007 150

= als Ersatzteil lieferbar
= available as spar part
= para entregar como repuesto
= 可以作为备件供货

siehe Kapitel 2 Erläuterung der Schlüsselzeichen
see chapter 2 Explanation of key markings
véase el Cap. 2 Explicaciones de los signos clave
见第2章标记说明

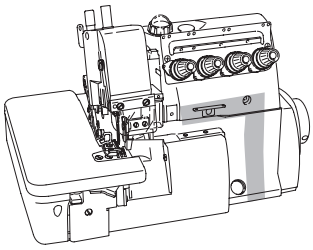

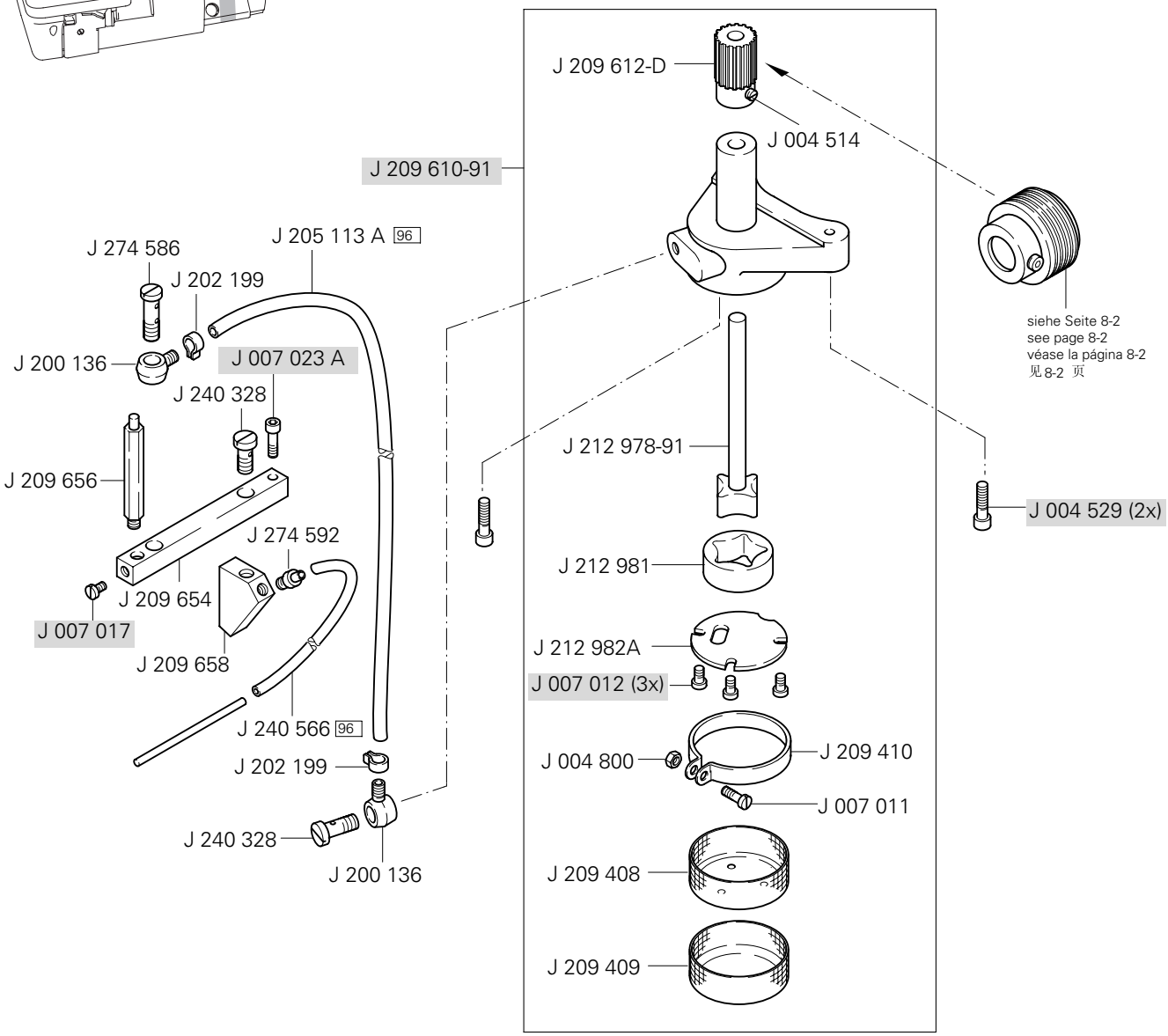
J 209 612-D
J 004 514
J 209 610-91
J 205 113 A 96
J 274 586
J 202 199
J 200 136
J 007 023 A
J 240 328
J 209 656
J 274 592
J 209 654
J 007 017
J 209 658
J 240 566 96
J 202 199
J 240 328
J 200 136
J 212 978-91
J 212 981
J 212 982A
J 007 012 (3x)
J 004 800
J 209 410
J 007 011
J 209 408
J 209 409
J 004 529 (2x)
siehe Seite 8-2
see page 8-2
véase la página 8-2
见 8-2 页

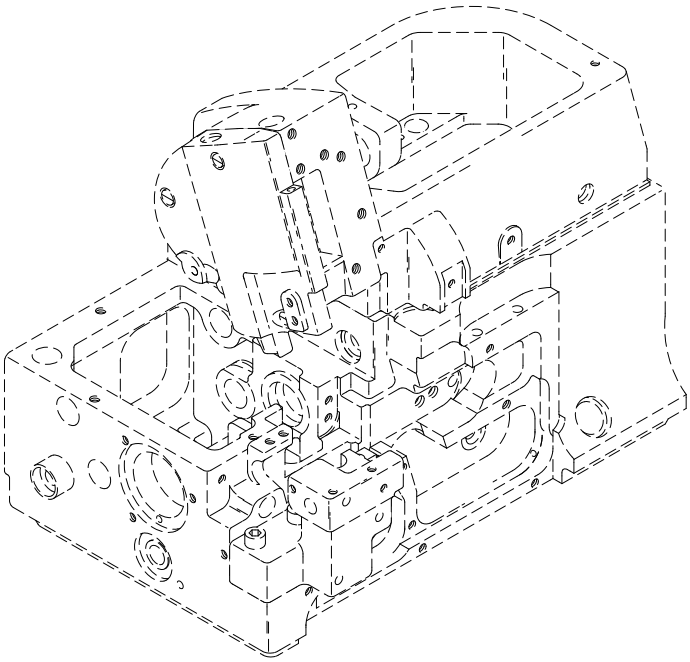

Teile für halbversenkte Aufstellung
Parts for semi-submerged installation
Piezas para montaje semioculto
用于半下沉安装的零件

PFAFF 5704
PFAFF 5714
PFAFF 5716
PFAFF 5742

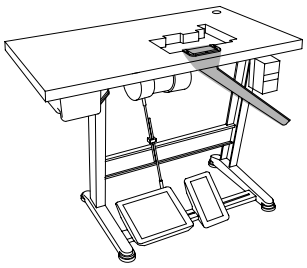

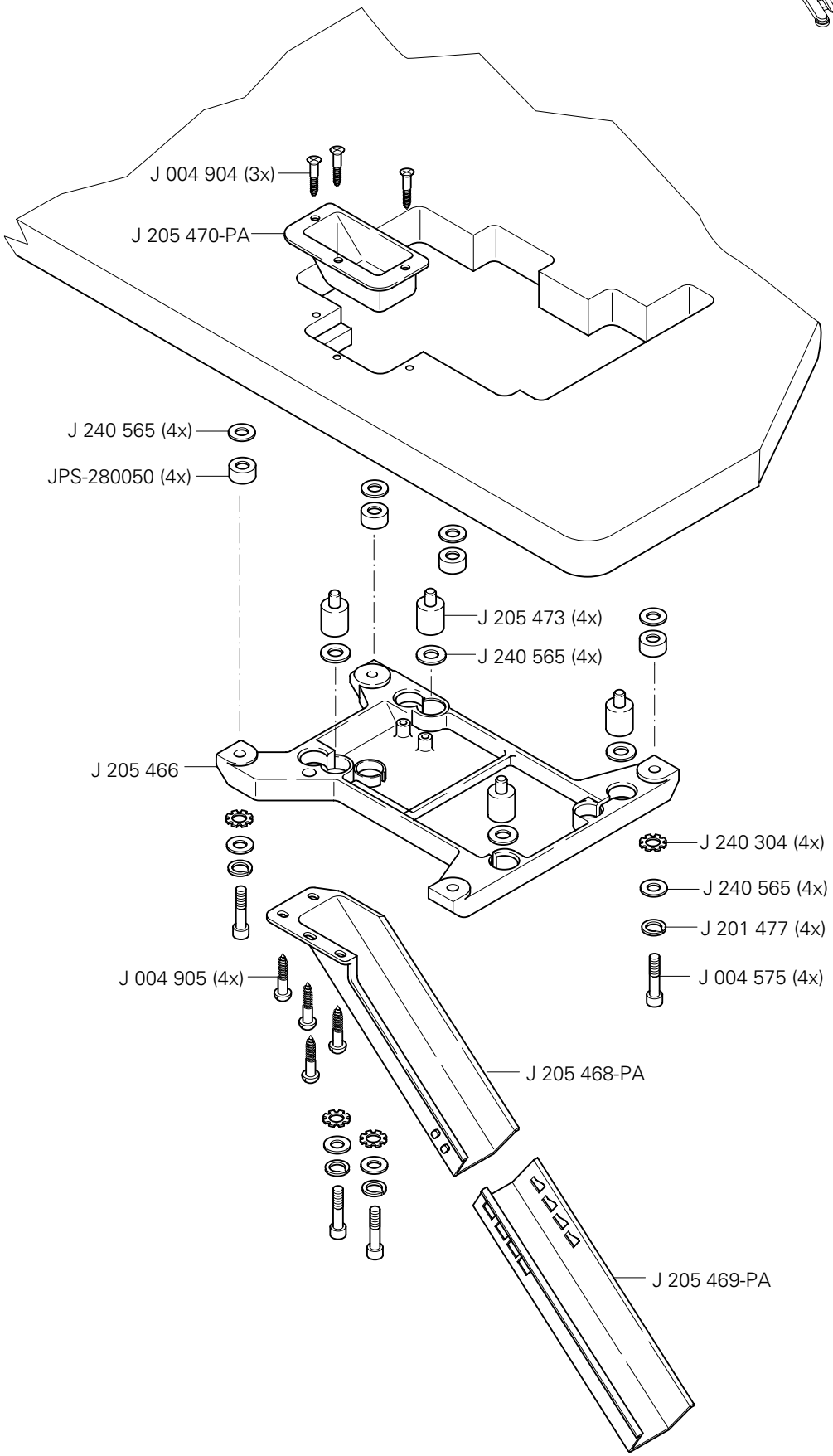

= als Ersatzteil lieferbar
= available as spar part
= para entregar como repuesto
= 可以作为备件供货

siehe Kapitel 2 Erläuterung der Schlüsselzeichen
see chapter 2 Explanation of key markings
véase el Cap. 2 Explicaciones de los signos clave
见第2章标记说明

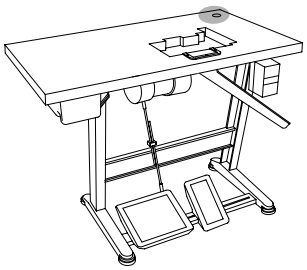

J 000 486 C9P (PFAFF 5704)
J 000 486 B9P (PFAFF 5714; 5742)
J 000 486 A9P (PFAFF 5716)

J 000 386
J 004 021 (2x)
J 004 805 (2x)
J 000 527APA
J 000 527-PA
J 004 803 (2x)
J 004 012
J 000 506 (5x)
J 000 383-PA
J 000 384
J 004 014
J 000 502-PA
J 004 021 (2x)
J 004 805 (2x)
J 000 233-PA
J 000 382-PA (5x)
J 005 504-PA
J 004 803 (2x)
J 004 021 (2x)
J 000 507 (5x)
J 000 293 A (PFAFF 5716)
J 000 381-PA (5x)
J 000 293 B
(PFAFF 5714; 5742)
J 000 503-PA
J 000 293 C (PFAFF 5704)
J 000 380 A (5x)
J 004 022 (2x)
J 000 505-APA
J 000 505-PA
J 000 512 (2x)
J 000 509
J 007 102 (2x)
J 004 835
J 201 252 (5x)
J 004 803 (5x)

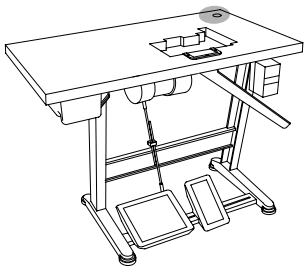

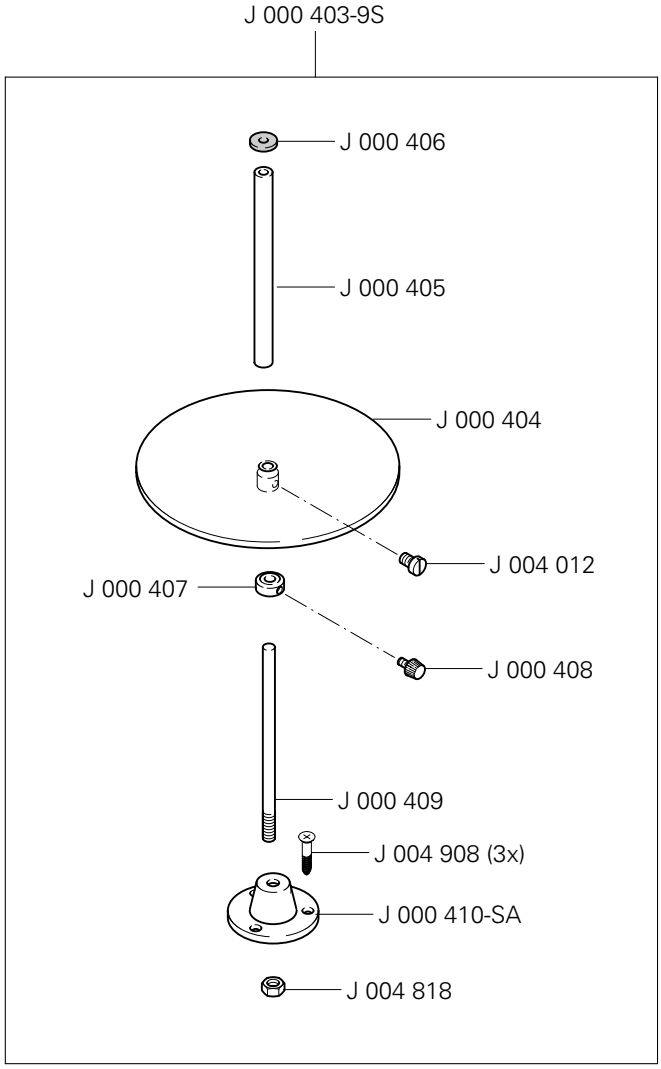

= als Ersatzteil lieferbar
= available as spar part
= para entregar como repuesto
= 可以作为备件供货

siehe Kapitel 2 Erläuterung der Schlüsselzeichen
see chapter 2 Explanation of key markings
véase el Cap. 2 Explicaciones de los signos clave
见第2章标记说明

Öl Oil Aceite 油	Mittelpunkts-Viskosität bei: Mean viscosity at: Viscosidad media a: 中点粘度:		Dichte bei: Density of: Densidad a: 密度，在：		Bestellnummer für Behälter mit: Part number for can with: Número de pedido para recipientes con: 订货号用于油箱，带：		
	°C	mm²/s	°C	g/cm³ (g/ml)	1 Liter 1 Litre 1 Litro 1 升		
28-011 201-44	40	22,0	15	0,865	91-129 917-91		

Fett Grease Grasa 脂	Penetration Penetration Penetración 贯入度	Tropfpunkt Drip-point Punto de goteo 贯入度	Bestellnummer für Behälter mit: Part number for can with: Número de pedido para recipientes con: 订货号用于油箱，带：		
	mm/10	°C	0,25 kg	0,5 kg	1 kg
28-011 202-47	220-250	185			28-011 202-47

Reinigungsmittel Cleansing agent Limpiadores 清洁剂	Bestellnummer für Behälter mit: Part number for can with: Número de pedido para recipientes con: 订货号用于油箱，带： 240 ml
Isoprophyl-Alkohol 异丙醇	95-665 735-91

= als Ersatzteil lieferbar
= available as spar part
= para entregar como repuesto
= 可以作为备件供货

Index (Teilenummern / Seitenzahlen) PFAFF 5704
Index (part numbers / page numbers) PFAFF 5714
Index (números de pieza / números de página) PFAFF 5716
注脚(零件号/页号) PFAFF 5742

No. 零件号	Seite Page Página 页号
JBGA 300	3 - 1
JPS-280050	14 - 1
J 000 233-PA	15 - 1
J 000 293A	15 - 1
J 000 293B	15 - 1
J 000 293C	15 - 1
J 000 380A	15 - 1
J 000 381-PA	15 - 1
J 000 382-PA	15 - 1
J 000 383-PA	15 - 1
J 000 384	15 - 1
J 000 386	15 - 1
J 000 403-9S	15 - 2
J 000 404	15 - 2
J 000 405	15 - 2
J 000 406	15 - 2
J 000 407	15 - 2
J 000 408	15 - 2
J 000 409	15 - 2
J 000410-SA	15 - 2
J 000 486A9P	15 - 1
J 000 486B9P	15 - 1
J 000 486C9P	15 - 1
J 000 502-PA	15 - 1
J 000 503-PA	15 - 1
J 000 505-APA	15 - 1
J 000 505-PA	15 - 1
J 000 506	15 - 1
J 000 507	15 - 1
J 000 509	15 - 1
J 000 512	15 - 1
J 000 527-APA	15 - 1
J 000 527PA	15 - 1
J 001 175-2	10 - 3
J 001 175-3	4 - 4, 10 - 3
J 001 189	10 - 3, 12 - 3
J 001 459	8 - 1
J 001 998-2	12 - 1
J 002 193	9 - 2
J 002 902	9 - 1
J 002 918	11 - 1
J 004 009-1HC	11 - 1
J 004 012	15 - 1, 15 - 2
J 004 014	15 - 1
J 004 021	15 - 1
J 004 022	15 - 1
J 004 510	3 - 2
J 004 514	8 - 1, 8 - 2, 10 - 2, 12 - 3, 13 - 1
J 004 523	8 - 2
J 004 529	13 - 1
J 004 531	3 - 1
J 004 533	5 - 1, 9 - 1, 10 - 1, 10 - 2, 12 - 3
J 004 534	7 - 1
J 004 535	10 - 2, 12 - 3
J 004 538	5 - 1, 9 - 1, 10 - 2
J 004 541	8 - 1, 8 - 2
J 004 543	3 - 2, 3 - 3, 4 - 5, 5 - 1, 7 - 1,10 - 3, 12 - 1
J 004 545	5 - 1, 12 - 1
J 004 554	4 - 5
J 004 556	8 - 2
J 004 575	14 - 1
J 004 594	7 - 1
J 004 800	13 - 1
J 004 803	15 - 1
J 004 805	7 - 1, 10 - 2, 15 - 1
J 004 806	4 - 3
J 004 818	15 - 2
J 004 821	3 - 3
J 004 832	4 - 3
J 004 835	15 - 1
J 004 904	14 - 1
J 004 905	14 - 1
J 004 908	15 - 2
J 005 029	11 - 1
J 005 082A	4 - 1
J 005 088	9 - 1
J 005 117	4 - 3
J 005 138B	3 - 1
J 005 231	10 - 3
J 005 292-HU	5 - 1
J 005 304	8 - 1
J 005 315	11 - 1
J 005 328	12 - 3
J 005 336	11 - 1
J 005 484-HC	11 - 1
J 005 492	10 - 3
J 005 501	11 - 1
J 005 504-PA	15 - 1
J 005 505-APA	15 - 1
J 005 505-PA	15 - 1
J 005 536	9 - 2
J 005 605	9 - 2
J 007 008	3 - 2, 4 - 4, 4 - 5, 7 - 1
J 007 009	3 - 3, 7 - 1, 10 - 3
J 007 010	4 - 4, 11 - 1
J 007 011	10 - 1, 13 - 1
J 007 012	11 - 1, 13 - 1
J 007 013	5 - 1, 8 - 1, 9 - 1
J 007 014	11 - 1
J 007 017	3 - 3, 4 - 5, 13 - 1
J 007 018	3 - 1, 3 - 2, 4 - 4, 5 - 1, 12 - 1
J 007 019	3 - 1, 3 - 2, 3 - 3, 4 - 4, 4 - 5, 6 - 1, 9 - 2, 10 - 3, 11 - 1
J 007 020	3 - 1, 3 - 2, 4 - 5, 6 - 1, 7 - 1, 8 - 2, 9 - 2, 11 - 1
J 007 021	3 - 3, 4 - 5, 9 - 2, 10 - 1
J 007 023A	3 - 3, 5 - 1, 9 - 1, 12 - 1, 12 - 2, 13 - 1
J 007 024	3 - 1
J 007 025	3 - 2
J 007 032	11 - 1
J 007 033	4 - 4
J 007 038	10 - 2
J 007 039	12 - 1
J 007 041	9 - 2, 10 - 3
J 007 044	3 - 2
J 007 052	4 - 3
J 007 058	10 - 1
J 007 059	10 - 1
J 007 060	7 - 1
J 007 062	3 - 3
J 007 066	3 - 2, 3 - 3, 4 - 5
J 007 077	3 - 3
J 007 082	3 - 3, 4 - 4
J 007 084	3 - 1, 3 - 2
J 007 099	4 - 3
J 007 102	15 - 1
J 007 119	9 - 2
J 007 130	7 - 1

No. 零件号	Seite Page Página 页号	No. 零件号	Seite Page Página 页号	No. 零件号	Seite Page Página 页号	No. 零件号	Seite Page Página 页号
J 007 150	5 - 1, 12 - 1, 12 - 2, 12 - 3	J 201 252	3 - 2, 15 - 1	J 204 636B	11 - 1	J 208 447-UA003	4 - 2
J 007 161	10 - 1	J 201 477	14 - 1	J 204 638	9 - 1	J 208 447-UA004	4 - 2
J 007 164	4 - 3	J 202 175	6 - 1	J 204 659	11 - 1	J 208 448	4 - 1
J 007 167	4 - 5	J 202 199	13 - 1	J 204 810	10 - 3	J 208 449	4 - 1
J 007 170	4 - 1	J 202 287A	3 - 1	J 205 061	5 - 1, 10 - 2	J 208 450-UA001	4 - 2
J 007 171	7 - 1	J 202 295	9 - 2	J 205 113A	13 - 1	J 208 450-UA002	4 - 2
J 007 172	3 - 2	J 202 433	4 - 3	J 205 319	9 - 1	J 208 450-UA003	4 - 2
J 007 174	12 - 1, 12 - 2	J 202 451	7 - 1	J 205 466	14 - 1	J 208 450-UA004	4 - 2
J 007 175	7 - 1	J 202 495	4 - 4	J 205 468-PA	14 - 1	J 208 476	8 - 2
J 007 176	3 - 1	J 202 522	10 - 2	J 205 469-PA	14 - 1	J 208 549	7 - 1
J 007 180	3 - 3	J 202 527A	9 - 1	J 205 470-PA	14 - 1	J 208 569	11 - 1
J 007 192	5 - 1	J 202 849	4 - 1	J 205 473	14 - 1	J 208 578	9 - 1
J 007 193	4 - 3	J 202 875	3 - 3, 4 - 4, 11 - 1	J 205 584	7 - 1	J 208 579	9 - 1
J 007 267	11 - 1	J 204 018	8 - 2	J 205 857	10 - 3	J 208 627	8 - 1
J 007 365	4 - 4	J 204 019A	8 - 2	J 206 115	4 - 5	J 208 696A	9 - 1
J 007 366	4 - 4	J 204 042	11 - 1	J 206 457	3 - 1	J 208 773	7 - 1
J 007 367	4 - 4	J 204 072	12 - 2	J 206 682	3 - 1	J 208 777	4 - 4
J 007 369	12 - 1, 12 - 2	J 204 111A	10 - 3	J 208 109	10 - 3	J 208 778	4 - 4
J 007 372	4 - 3	J 204 114	10 - 3	J 208 173	3 - 2	J 208 851	9 - 2
J 045 43	7 - 1	J 204 115	10 - 3	J 208 194	12 - 3	J 208 903-C	5 - 1
J 045 72	8 - 1	J 204 122	10 - 3	J 208 195	12 - 3	J 208 935	11 - 1
J 137 108	4 - 5	J 204 123A	10 - 3	J 208 235	9 - 1	J 208 949	3 - 1
J 137 142	11 - 1	J 204 124	10 - 3	J 208 250	5 - 1	J 209 007-91	12 - 2
J 179 130-05	12 - 1	J 204 140A	10 - 1	J 208 259	12 - 2	J 209 009	11 - 1
J 179 136A91	12 - 1	J 204 143A	10 - 1	J 208 272	8 - 2	J 209 068	4 - 4
J 179 498-92	4 - 5	J 204 158	9 - 2	J 208 356	11 - 1	J 209 083	12 - 2
J 179 765-15	4 - 3	J 204 161	9 - 2	J 208 357	11 - 1	J 209 084	3 - 2, 12 - 2
J 200 020	10 - 2	J 204 185	10 - 1	J 208 358	11 - 1	J 209 408	13 - 1
J 200 041	4 - 4	J 204 439A	10 - 3	J 208 393	9 - 2	J 209 409	13 - 1
J 200 041A	4 - 4	J 204 466	6 - 1	J 208 402	9 - 1	J 209 410	13 - 1
J 200 136	13 - 1	J 204 536	11 - 1	J 208 425	5 - 1	J 209 452	7 - 1
J 200 155	6 - 1	J 204 631	11 - 1	J 208 447-UA001	4 - 2	J 209 458	7 - 1
J 201 121A	9 - 1	J 204 631A	11 - 1	J 208 447-UA002	4 - 2	J 209 471	7 - 1

Index (Teilenummern / Seitenzahlen) PFAFF 5704
Index (part numbers / page numbers) PFAFF 5714
Index (números de pieza / números de página) PFAFF 5716
注脚(零件号/页号) PFAFF 5742

No. 零件号	Seite Page Página 页号	No. 零件号	Seite Page Página 页号	No. 零件号	Seite Page Página 页号	No. 零件号	Seite Page Página 页号
J 209 472	7 - 1	J 209 567-92	5 - 1	J 209 607	8 - 2	J 209 643	6 - 1
J 209 481	8 - 2	J 209 568-92	12 - 1	J 209 608	3 - 2	J 209 644	3 - 3
J 209 512-PD	3 - 1	J 209 569-92	12 - 3	J 209 609	3 - 2	J 209 645	3 - 3
J 209 513-PD	3 - 3	J 209 570-92	10 - 1	J 209 610-91	13 - 1	J 209 646	5 - 1
J 209 515-PD	3 - 3	J 209 571-91	3 - 2	J 209 612-D	13 - 1	J 209 647	5 - 1
J 209 516	3 - 3	J 209 574-91	3 - 2	J 209 613-D	8 - 2	J 209 648	5 - 1
J 209 517	3 - 1	J 209 574B91	3 - 2	J 209 614	6 - 1	J 209 649	10 - 1
J 209 518	3 - 3	J 209 576-91	3 - 2	J 209 615	6 - 1	J 209 650	10 - 1
J 209 518A	3 - 3	J 209 578	3 - 1	J 209 616	6 - 1	J 209 651	3 - 3
J 209 519	10 - 3	J 209 579	3 - 1	J 209 617	6 - 1	J 209 652	7 - 1
J 209 539	11 - 1	J 209 581	8 - 1	J 209 618	3 - 3	J 209 653	12 - 1
J 209 540	11 - 1	J 209 582	5 - 1	J 209 619	3 - 3	J 209 654	13 - 1
J 209 541	11 - 1	J 209 583	12 - 1, 12 - 2	J 209 620	4 - 1	J 209 656	13 - 1
J 209 542	9 - 2	J 209 583A	12 - 2	J 209 621	4 - 4	J 209 657	3 - 1
J 209 542A	9 - 2	J 209 584	10 - 2	J 209 622	4 - 1	J 209 658	13 - 1
J 209 543	3 - 3	J 209 585	12 - 3	J 209 623	4 - 4	J 209 660	12 - 1, 12 - 2
J 209 544-92	5 - 1	J 209 586	12 - 3	J 209 624	4 - 4	J 209 661	6 - 1
J 209 545-92	9 - 1	J 209 587-91	12 - 1	J 209 625	4 - 4	J 209 662	6 - 1
J 209 546-92	12 - 1, 12 - 2	J 209 589	3 - 2	J 209 626	4 - 4	J 209 663	6 - 1
J 209 547-PB	3 - 2	J 209 590	12 - 1	J 209 627	6 - 1	J 209 663A	6 - 1
J 209 548-PB	3 - 2	J 209 591-91	8 - 1	J 209 628	4 - 4	J 209 664	3 - 3
J 209 550-PB	3 - 1	J 209 592-91	10 - 2	J 209 629	4 - 4	J 209 665	3 - 3
J 209 551	3 - 1	J 209 594	10 - 2	J 209 630	4 - 5	J 209 666	9 - 2
J 209 552-92	5 - 1	J 209 595	10 - 3	J 209 631	4 - 5	J 209 667	9 - 2
J 209 553-92	5 - 1	J 209 596	7 - 1	J 209 633	3 - 2	J 209 668	11 - 1
J 209 554-92	5 - 1, 9 - 1	J 209 597	7 - 1	J 209 634	3 - 2	J 209 669	11 - 1
J 209 555-92	10 - 2	J 209 598	9 - 1	J 209 636	3 - 3	J 209 669A	11 - 1
J 209 556-91	10 - 1	J 209 599	12 - 3	J 209 637	8 - 1	J 209 671-92	8 - 1
J 209 560-92	12 - 1, 12 - 2	J 209 600	12 - 3	J 209 638	7 - 1	J 209 672	10 - 3
J 209 562-92	12 - 1, 12 - 2	J 209 601	12 - 3	J 209 639	10 - 2	J 209 673	10 - 3
J 209 563-92	12 - 2	J 209 602	12 - 3	J 209 640	5 - 1	J 209 674	9 - 1
J 209 564-92	10 - 2	J 209 603-91	7 - 1	J 209 641	3 - 3	J 209 675	9 - 1
J 209 566-92	5 - 1	J 209 606	8 - 2	J 209 642	5 - 1	J 209 676	7 - 1

No. 零件号	Seite Page Página 页号
J 209 677	10 - 2
J 209 678	7 - 1
J 209 679	4 - 4
J 209 680	3 - 3
J 209 681	4 - 4
J 209 683	4 - 4
J 209 684	4 - 4
J 209 685	12 - 3
J 209 685-HC	12 - 3
J 209 686-91	8 - 1
J 209 686A91	8 - 1
J 209 687	3 - 1
J 209 688-91	3 - 1
J 209 689-92	12 - 3
J 209 690-91	5 - 1
J 209 693	4 - 3
J 209 697	6 - 1
J 209 699	4 - 5
J 209 703-91	12 - 1
J 209 714	11 - 1
J 209 715	4 - 5
J 209 716-PD	8 - 2
J 209 720	4 - 4
J 209 722	3 - 2
J 209 723	11 - 1
J 209 724-92	12 - 3
J 209 729	12 - 3
J 209 735	4 - 1
J 209 743	8 - 2
J 210 044	3 - 3
J 210 129	10 - 2
J 210 130	10 - 2
J 210 184	9 - 2
J 210 214	6 - 1, 12 - 1
J 210 307	3 - 2, 3 - 3, 4 - 5
J 210 319	4 - 1
J 210 353	4 - 4
J 210 529-9U001	4 - 1, 4 - 2
J 210 529-9U002	4 - 1, 4 - 2
J 210 530-9U003	4 - 1, 4 - 2
J 210 531-9U004	4 - 1, 4 - 2
J 210 586A	12 - 1, 12 - 2, 12 - 3
J 210 717	10 - 2
J 210 766	6 - 1
J 210 930	11 - 1
J 211 301	10 - 1
J 211 388	4 - 5
J 212 435	4 - 3
J 212 436	4 - 3
J 212 978-91	13 - 1
J 212 981	13 - 1
J 212 982A	13 - 1
J 240 043	3 - 3
J 240 062	10 - 2
J 240 104	4 - 3
J 240 129	5 - 1
J 240 178	6 - 1
J 240 190	5 - 1
J 240 293	8 - 2
J 240 301	3 - 3
J 240 304	14 - 1
J 240 305	3 - 2, 3 - 3, 11 - 1
J 240 310	3 - 2
J 240 311	5 - 1, 10 - 2
J 240 325	4 - 4
J 240 328	13 - 1
J 240 336	3 - 2
J 240 338	12 - 1, 12 - 2
J 240 339	3 - 1
J 240 343	3 - 2
J 240 436	10 - 2
J 240 484	10 - 2
J 240 517	10 - 2
J 240 537	5 - 1
J 240 551	8 - 2
J 240 552	8 - 2
J 240 564	3 - 2
J 240 565	14 - 1
J 240 566	13 - 1
J 240 570	4 - 3
J 240 571	9 - 2
J 252 069A	10 - 1
J 270 018A	3 - 3
J 270 042	3 - 2
J 270 043	3 - 2
J 270 044	3 - 2
J 270 045	3 - 2
J 270 047	3 - 1
J 270 048	3 - 2
J 270 049	3 - 3
J 270 510	8 - 1
J 270 526	8 - 2
J 271 001	5 - 1, 9 - 1, 10 - 2
J 271 519	12 - 1
J 272 502	10 - 2
J 272 503	10 - 2
J 272 504-91	10 - 2
J 272 533A	10 - 1
J 272 534	10 - 1
J 273 504	12 - 3
J 274 003-92	7 - 1
J 274 004	7 - 1
J 274 005	7 - 1
J 274 006	7 - 1
J 274 013	7 - 1
J 274 016A	7 - 1
J 274 017	7 - 1
J 274 586	13 - 1
J 274 592	13 - 1
J 275 033A	4 - 5
J 275 034	4 - 5
J 275 035	4 - 5
J 275 036	4 - 5
J 275 037	4 - 5
J 275 039	4 - 5
J 275 522	4 - 3
J 303 067	12 - 1, 12 - 2
J 303 448	6 - 1
J 304 305	4 - 3
J 304 306	4 - 3
J 304 307	4 - 3
J 304 315	4 - 3
J 304 316	4 - 3
J 304 318	4 - 3
J 308 088	9 - 2
J 308 243-9	3 - 1
J 308 244	3 - 1
J 308 332A	9 - 2
J 308 333	9 - 2
J 308 334A	9 - 2
J 308 490	9 - 2
28-011 201-44	16 - 1
28-011 202-47	16 - 1
91-129 917-91	16 - 1
95-665 735-91	16 - 1

PFAFF

5704
5714

Unterklassen-Ausstattung
Subclass parts
Composición de las subclases
子机型–设备

5716
5742

-01

Anwendung
Application
Aplicación
应用

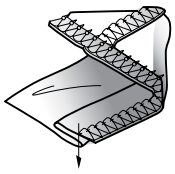

Blindsaum
Blindstitch hemming
Dobladillo invisible
暗线折缝

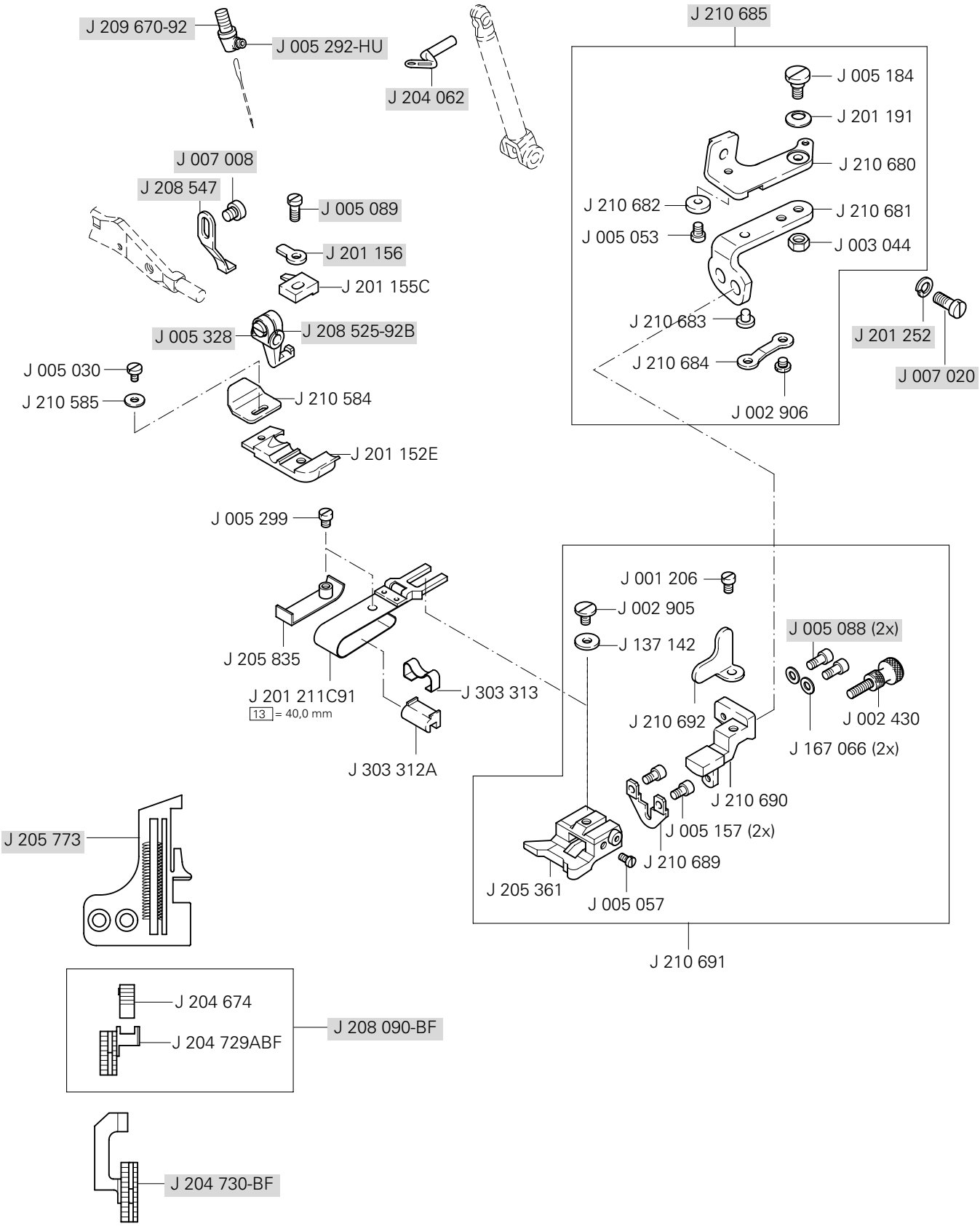

▲ Weitere Unterklassen und Ausführungen auf Anfrage
Further Subclasses and versions on enquiry
Otras subclases y tipos, sobre demanda
更多的子机型和款式请询问

= als Ersatzteil lieferbar
= available as spar part
= para entregar como repuesto
= 可以作为备件供货

/◆ siehe Kapitel 2 Erläuterung der Schlüsselzeichen
see chapter 2 Explanation of key markings
véase el Cap. 2 Explicaciones de los signos clave
见第2章标记说明

-016S2

Anwendung
Application
Aplicación
应用

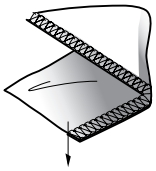

Rollsaum
Turn down hemming
Dobladillo enrollado
折边缝

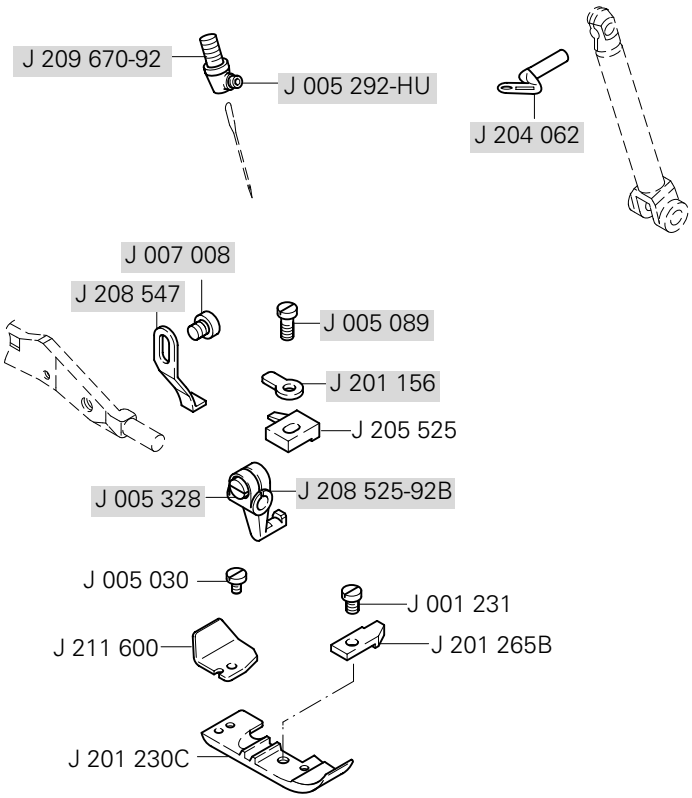

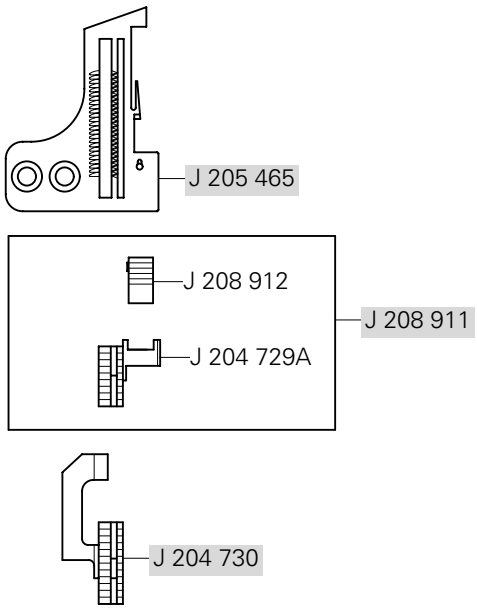

-17A

Anwendung
Application
Aplicación
应用

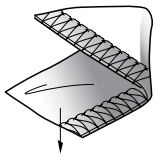

Allgemeine Näharbeiten
General work
Trabajos de costura en general
一般缝纫工作

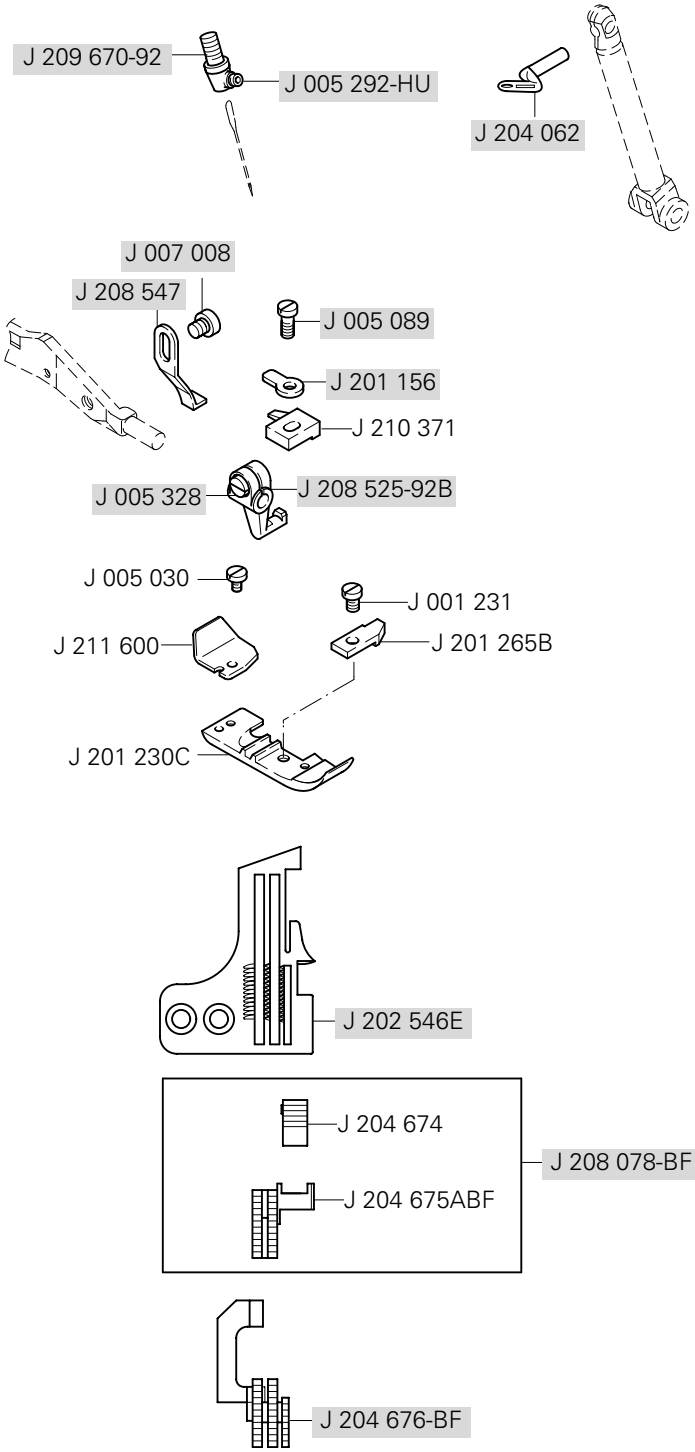

▲ Weitere Unterklassen und Ausführungen auf Anfrage
Further Subclasses and versions on enquiry
Otras subclases y tipos, sobre demanda
更多的子机型和款式请询问

= als Ersatzteil lieferbar
= available as spar part
= para entregar como repuesto
= 可以作为备件供货

/◆ siehe Kapitel 2 Erläuterung der Schlüsselzeichen
see chapter 2 Explanation of key markings
véase el Cap. 2 Explicaciones de los signos clave
见第2章标记说明

-180

Anwendung
Application
Aplicación
应用

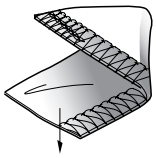

Manuelle Nahtanfangsverriegelung
Backlatching
Remate manual de costura inicial
手动线缝起始锁缝

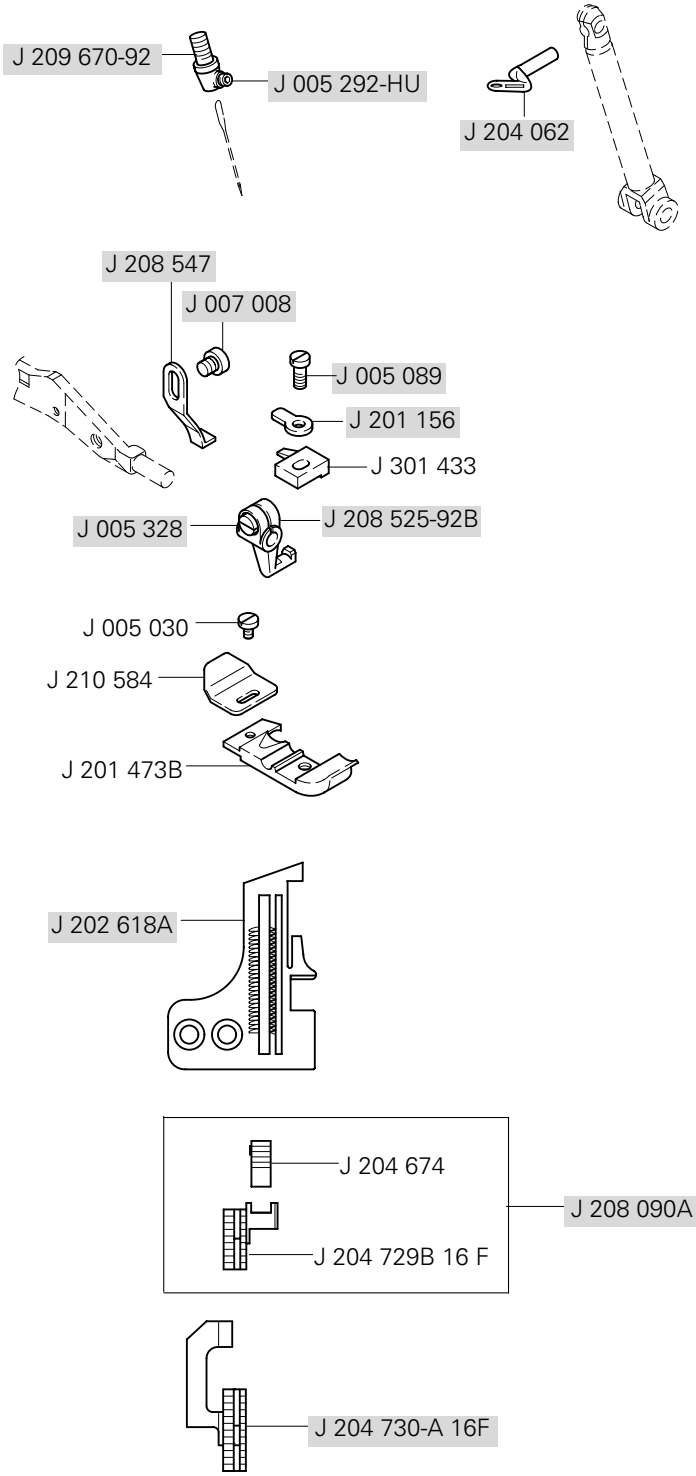

-13 A

Anwendung
Application
Aplicación
应用

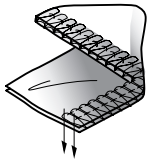

Allgemeine Näharbeiten
General work
Trabajos de costura en general
一般缝纫工作

-13 H

Anwendung
Application
Aplicación
应用

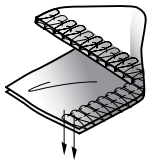

Allgemeine Näharbeiten (schweres Material)
General work (heavy material)
Trabajos de costura en general (materiales pesados)
一般缝纫工作（厚料）

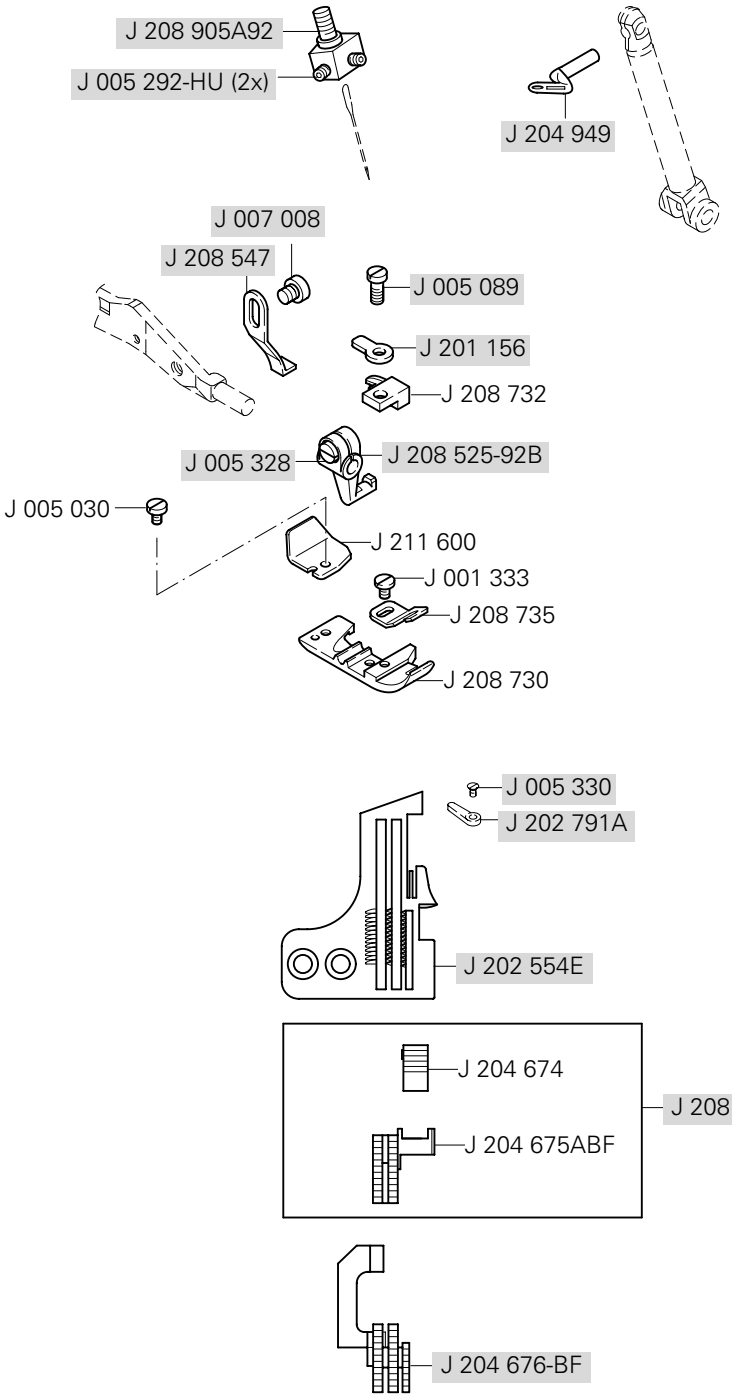

▲ Weitere Unterklassen und Ausführungen auf Anfrage
Further Subclasses and versions on enquiry
Otras subclases y tipos, sobre demanda
更多的子机型和款式请询问

= als Ersatzteil lieferbar
= available as spar part
= para entregar como repuesto
= 可以作为备件供货

/◆ siehe Kapitel 2 Erläuterung der Schlüsselzeichen
see chapter 2 Explanation of key markings
véase el Cap. 2 Explicaciones de los signos clave
见第2章标记说明

-181

Anwendung
Application
Aplicación
应用

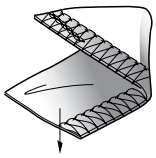

Manuelle Nahtanfangsverriegelung
Backlatching
Remate manual de costura inicial
手动线缝起始锁缝

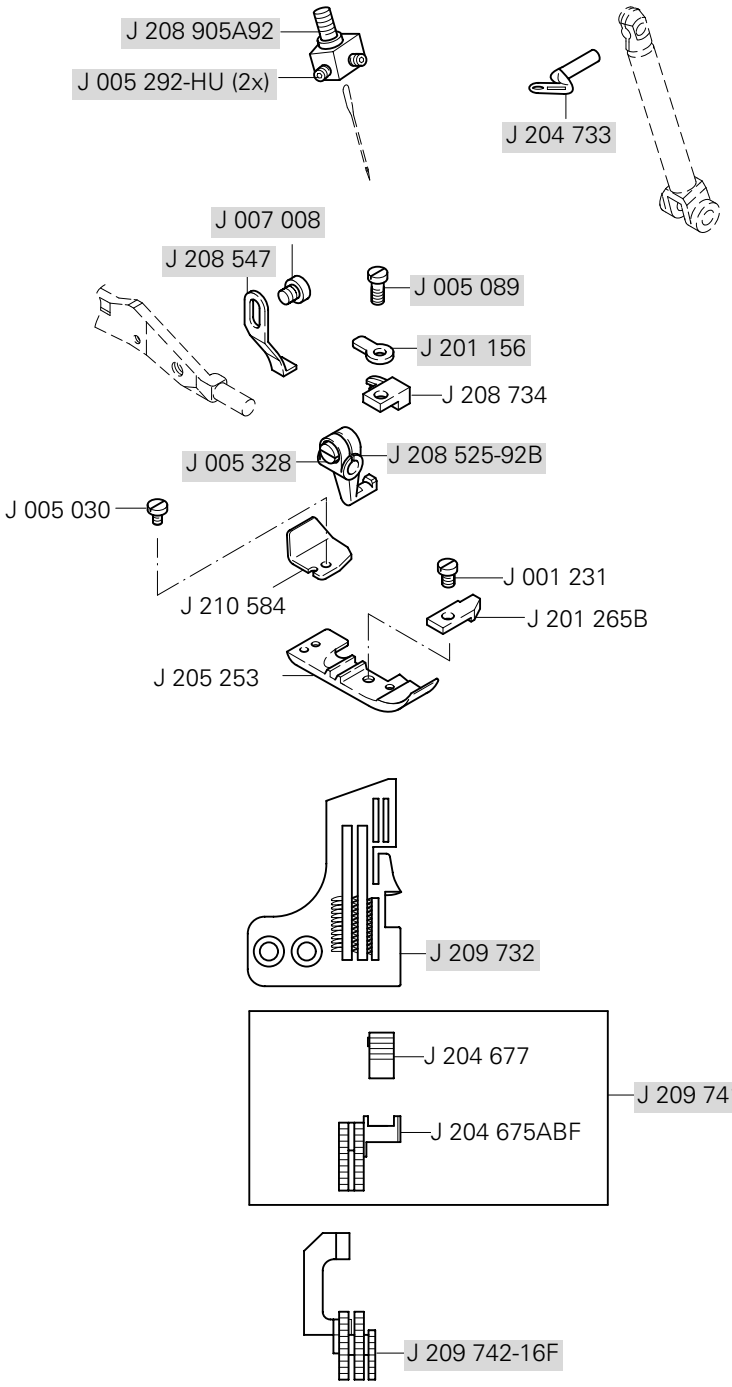

-38A

Anwendung
Application
Aplicación
应用

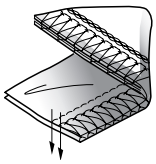

Verbindungsnähte
Plain seaming
Costuras de unión
连接线缝

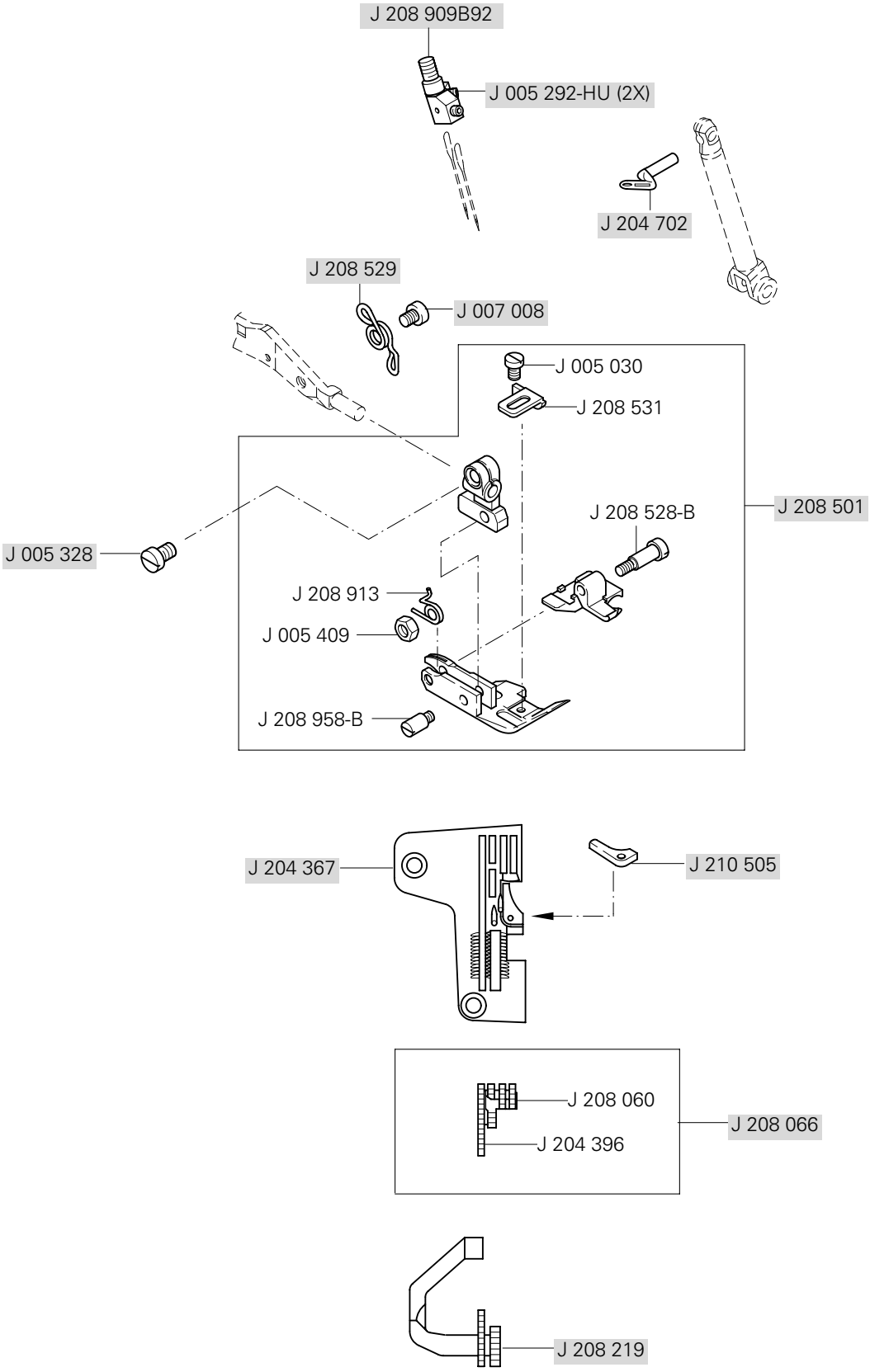

▲ Weitere Unterklassen und Ausführungen auf Anfrage
Further Subclasses and versions on enquiry
Otras subclases y tipos, sobre demanda
更多的子机型和款式请询问

= als Ersatzteil lieferbar
= available as spar part
= para entregar como repuesto
= 可以作为备件供货

/◆ siehe Kapitel 2 Erläuterung der Schlüsselzeichen
see chapter 2 Explanation of key markings
véase el Cap. 2 Explicaciones de los signos clave
见第2章标记说明

-70A

Anwendung
Application
Aplicación
应用

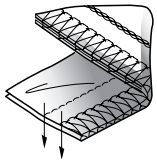

Verbindungsnähte
Plain seaming
Costuras de unión
连接线缝

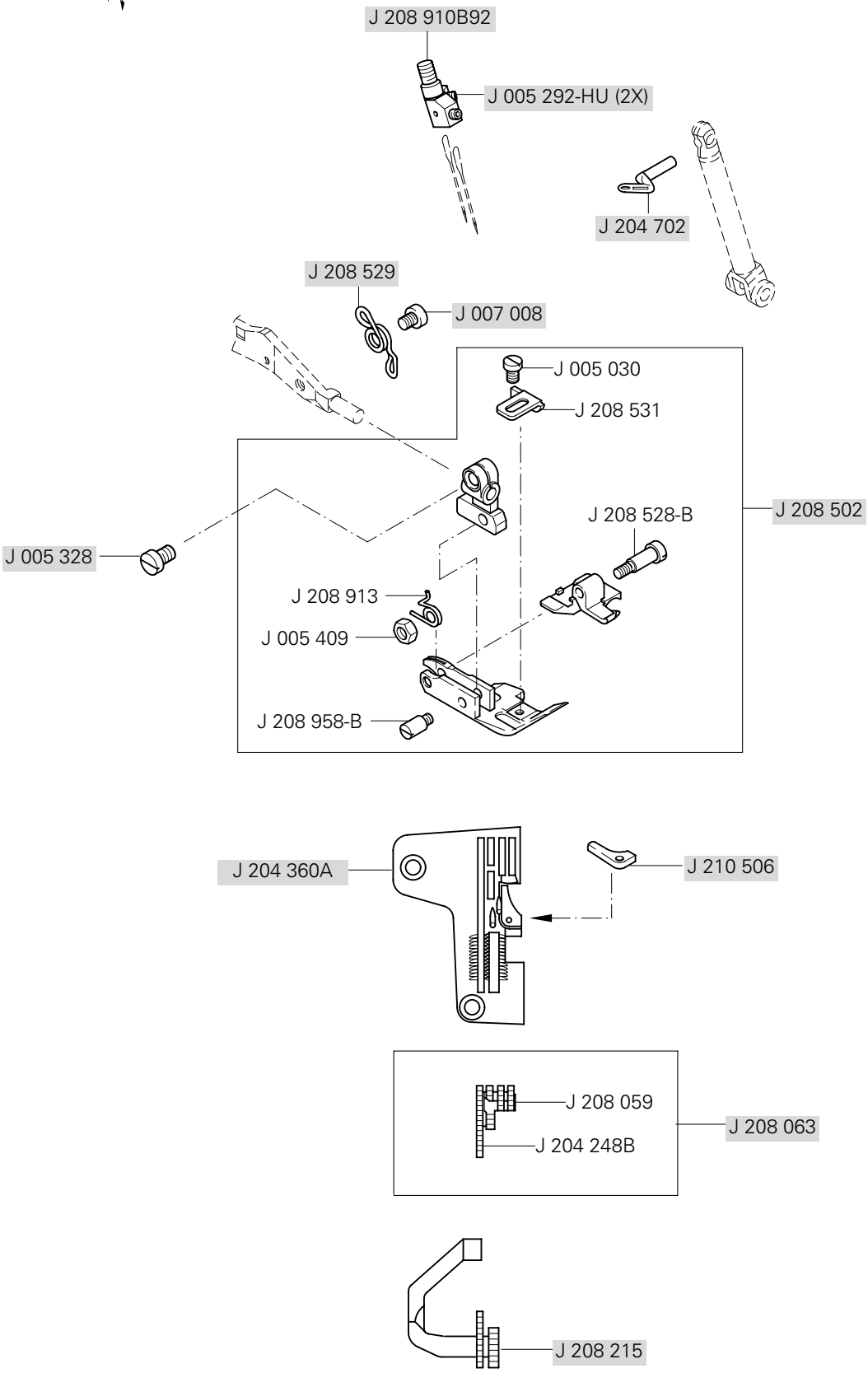

-86A

Anwendung
Application
Aplicación
应用

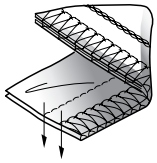

Verbindungsnähte (schweres Material)
Plain seaming (heavy material)
Costuras de unión (materiales pesados)
连接线缝（厚料）

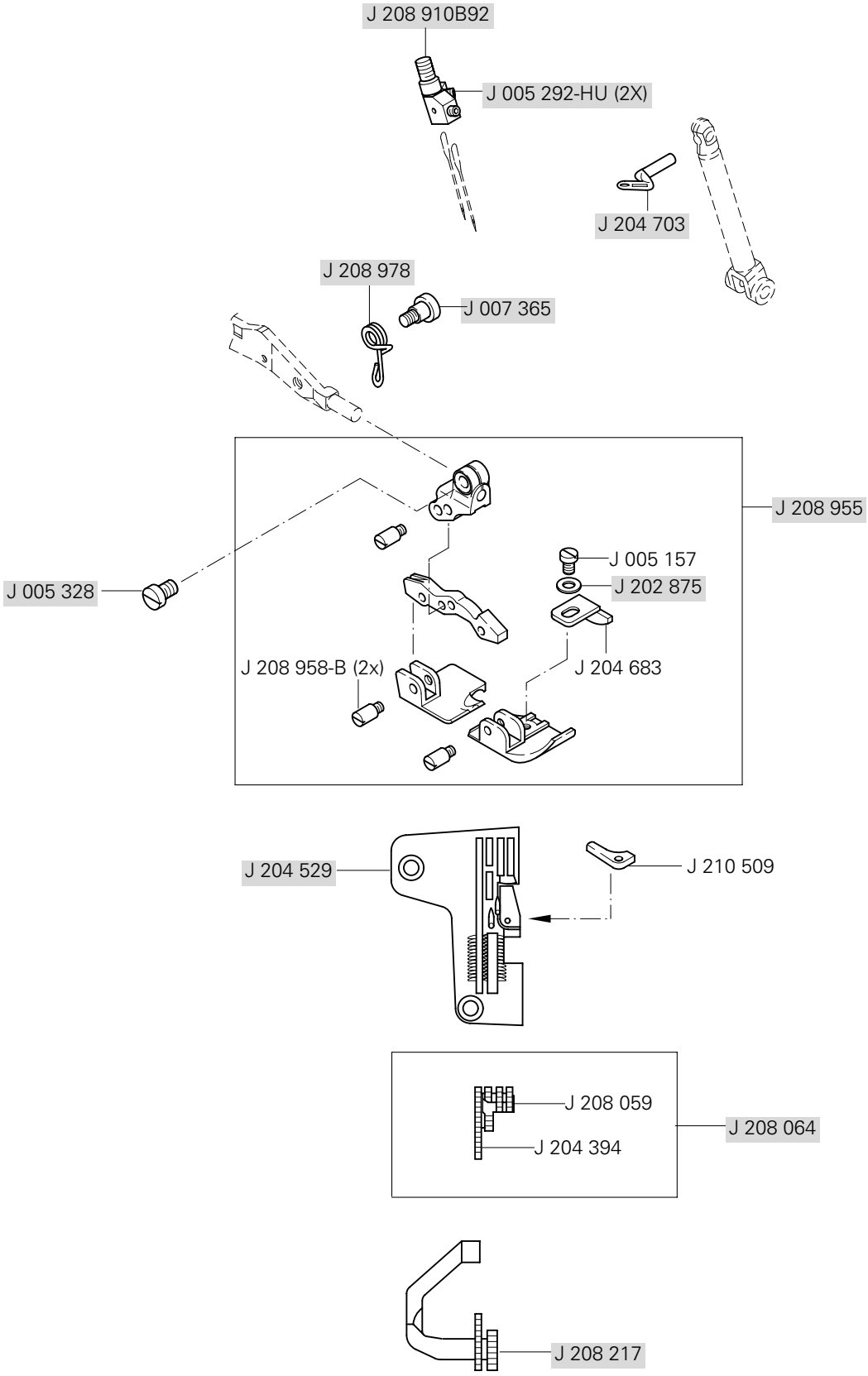

▲ Weitere Unterklassen und Ausführungen auf Anfrage
Further Subclasses and versions on enquiry
Otras subclases y tipos, sobre demanda
更多的子机型和款式请询问

= als Ersatzteil lieferbar
= available as spar part
= para entregar como repuesto
= 可以作为备件供货

/◆ siehe Kapitel 2 Erläuterung der Schlüsselzeichen
see chapter 2 Explanation of key markings
véase el Cap. 2 Explicaciones de los signos clave
见第2章标记说明

-02-250

Anwendung
Application
Aplicación
应用

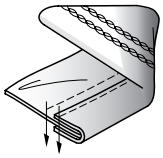

Einfassarbeiten
Binding tape
Trabajos de ribeteado
滚边工作

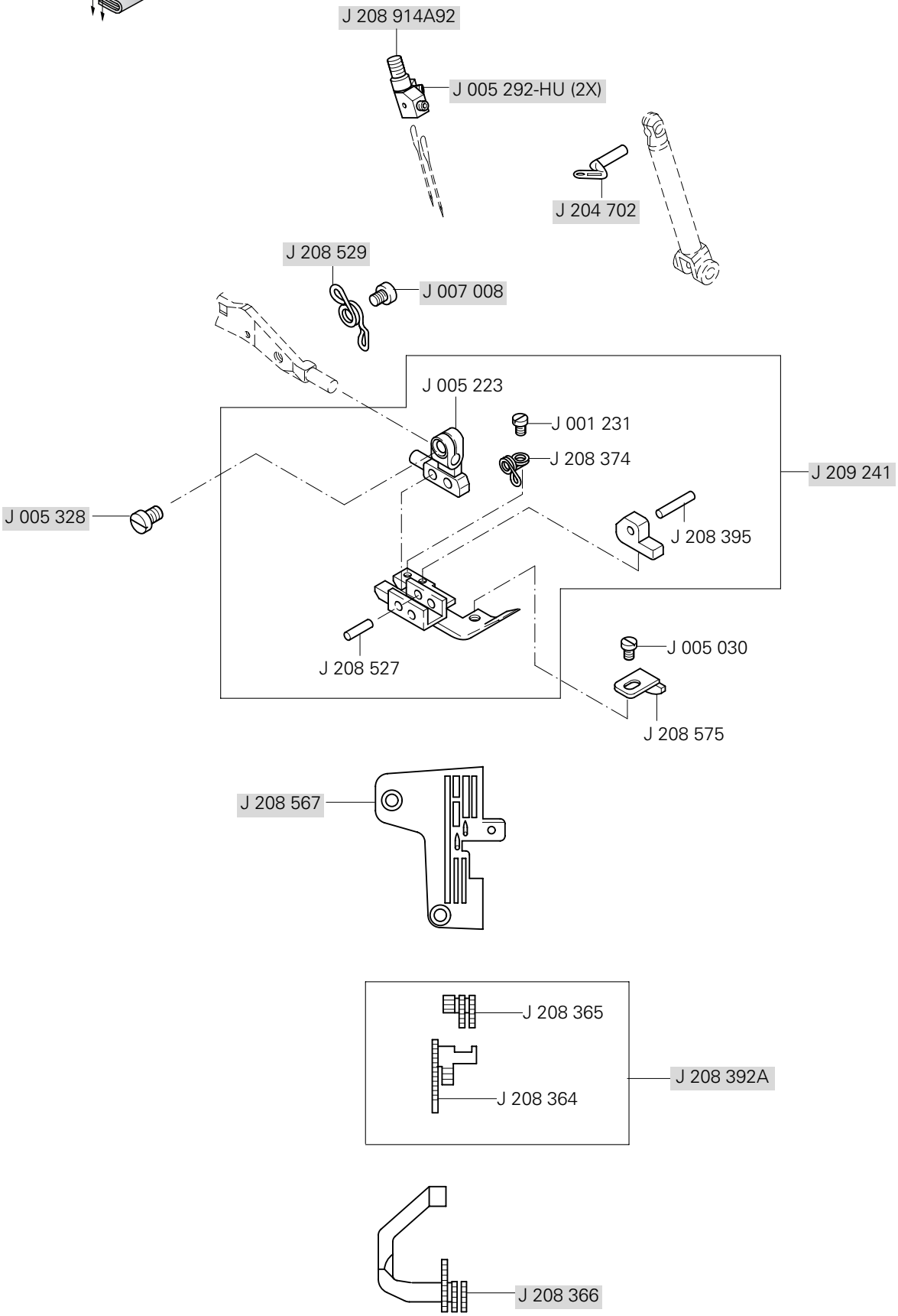

PFAFF

PFAFF Industrie Maschinen AG

Postfach 3020
D-67653 Kaiserslautern

Königstr. 154
D-67655 Kaiserslautern

Telefon: (0631) 200-0
Telefax: (0631) 17202
E-Mail: info@pfaff-industrial.com