DÜRKOPP ADLER

523i, 524i, 525i, 527i

Teileliste und Näheinrichtungen

Parts List and Sewing Equipment

Alle Rechte vorbehalten.
Eigentum der Dürkopp Adler AG und urheberrechtlich geschützt. Jede Wiederverwendung dieser Inhalte, auch in Form von Auszügen, ist ohne vorheriges schriftliches Einverständnis der Dürkopp Adler AG verboten.

All rights reserved.
Property of Dürkopp Adler AG and protected by copyright. Any reuse of these contents, including extracts, is prohibited without the prior written approval of Dürkopp Adler AG.

Copyright © Dürkopp Adler AG 2020

52Xi

Inhaltsverzeichnis	Tafel / Table	Contents
Arm mit Grundplatte	1, 2	Arm with bed plate
Fadenspannungen	3	Thread tensioners
Nadel- und Fadenmechanismus	4	Needle and thread mechanism
Mechanismus des Zickzack- und Figurennaehen	5 - 8	Mechanismus of zigzag and decorative stitching
Fusslueftungmechanismus	9	Foot lift mechanism
Zugstange kompl.	10	Rod cpl.
Hauptantrieb	11, 12	Main drive
Stichverstellung, Verriegelungshebel	13	Stitch adjustment, backtacking lever
Stichverstellung ohne des Verriegelungshebel	14	Stitch adjustment without backtacking lever
Transportmechanismus	15	Feeding mechanism
Greiferlager	16	Hook case
Greifer	17 - 20	Hooks
Fadenabschneider	21, 22	Thread trimmer
Schmierung	23	Lubrication
Fusslueftung el.magn.	24	Foot lift el.magn.
Teilsatz	25 - 31	Part set
Gestell, Tischplatte	32	Stand, Table top
Naehleuchte, Naehleuchte Diode, Lehre	33	Sewing lamp, Sewing lamp diode, gauge
Spulen, Bedienfeldwinkel	34	Bobbins, Angle for control panel
Einrichtung fuer Umstechen Abwicklungseinrichtung	35	Attachment for serging operation Unwinding device
Einfaessersatz	36	Edge hemming set
Abwicklungseinrichtung	37	Unwinding device
Fuss kompl., Stichplatte	38	Foot cpl., Throat plate
Einstellkurve, Kurve fuer Figurennaehen	39	Adjusting cam, Cam for decorative stitching
Index Naeheinrichtung		Index Sewing equipment

Parts List and Sewing Equipment
Teileliste und Naeheinrichtungen

52Xi

Inhaltsverzeichnis Tafel / Table Contents

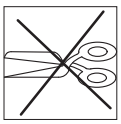

ohne Fadenabschneider
without thread trimmer

kleben/stick

N nicht einzeln lieferbar/not available as separate part

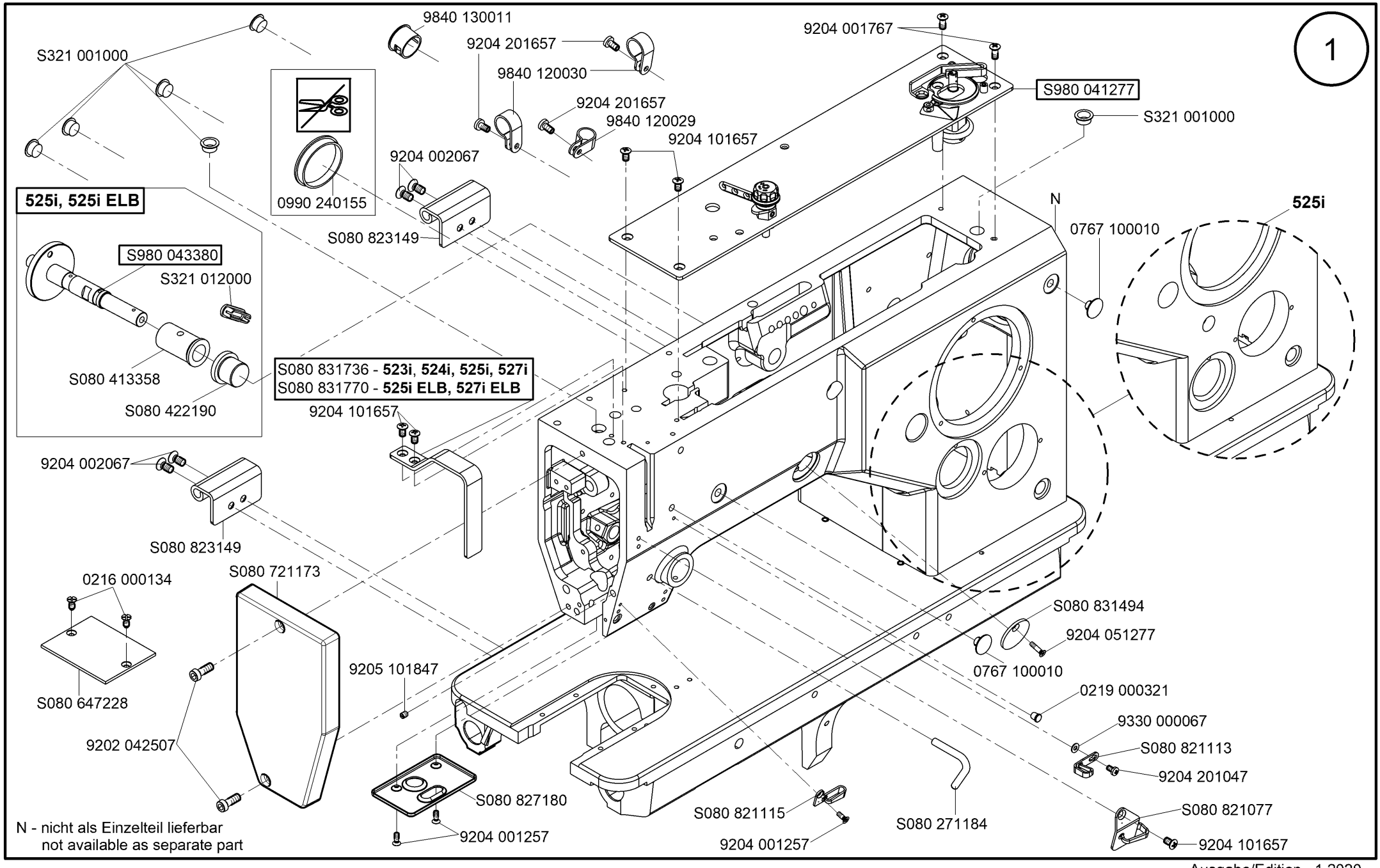

523i, 524i, 527i, - **S981 020460** 525i - **S981 020465** 525i ELB - **S981 020472** 527i ELB - **S981 020473** tab.1/2

Ausgabe/Edition 1.2020

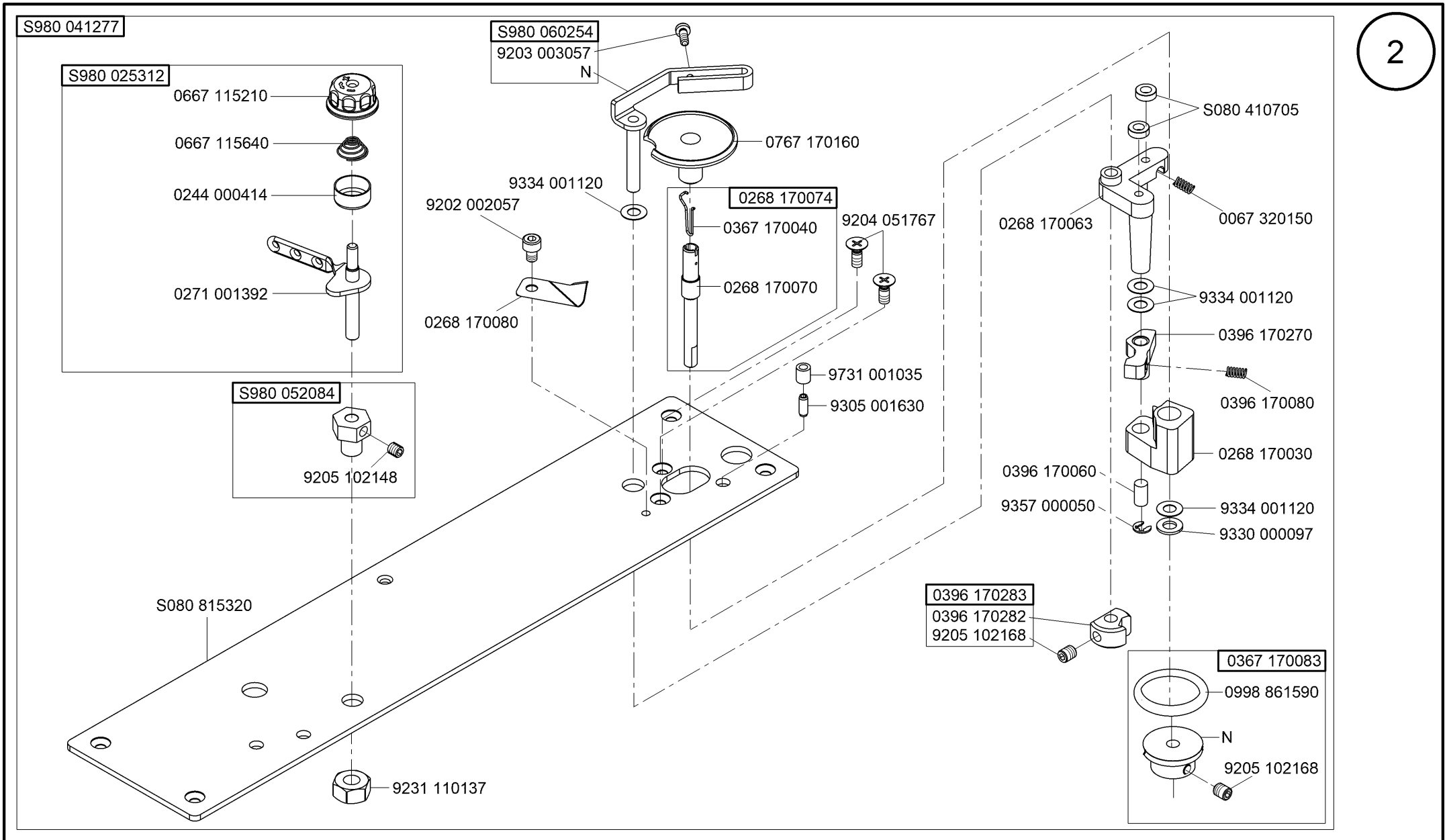

N - nicht als Einzelteil lieferbar
not available as separate part

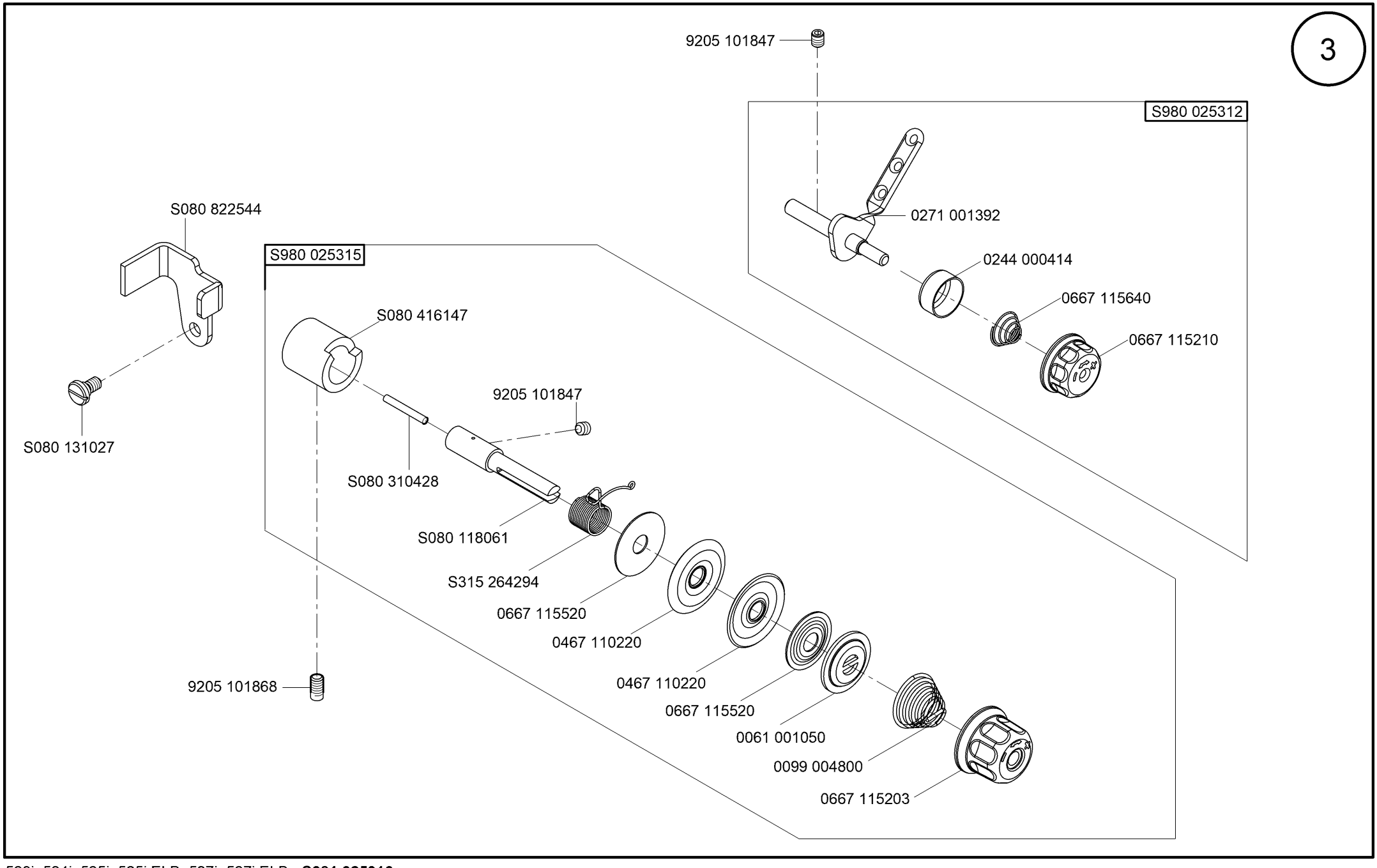
3
9205 101847
S980 025312
0271 001392
0244 000414
0667 115640
0667 115210
S080 822544
S980 025315
S080 416147
9205 101847
S080 131027
S080 310428
S080 118061
S315 264294
0667 115520
0467 110220
0467 110220
9205 101868
0667 115520
0061 001050
0099 004800
0667 115203

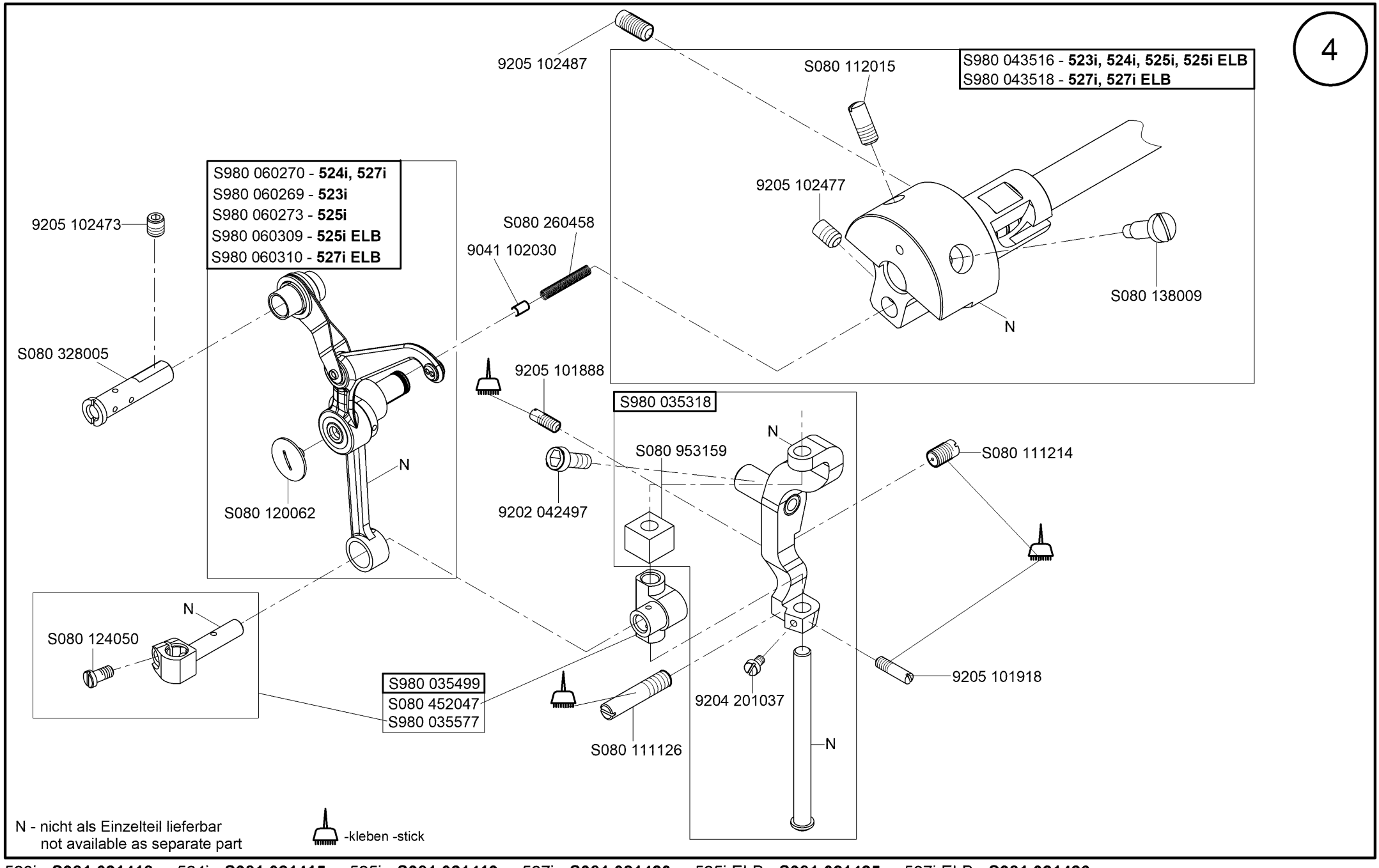

523i - **S981 021418** 524i - **S981 021415** 525i - **S981 021419** 527i - **S981 021420** 525i ELB - **S981 021425** 527i ELB - **S981 021426**

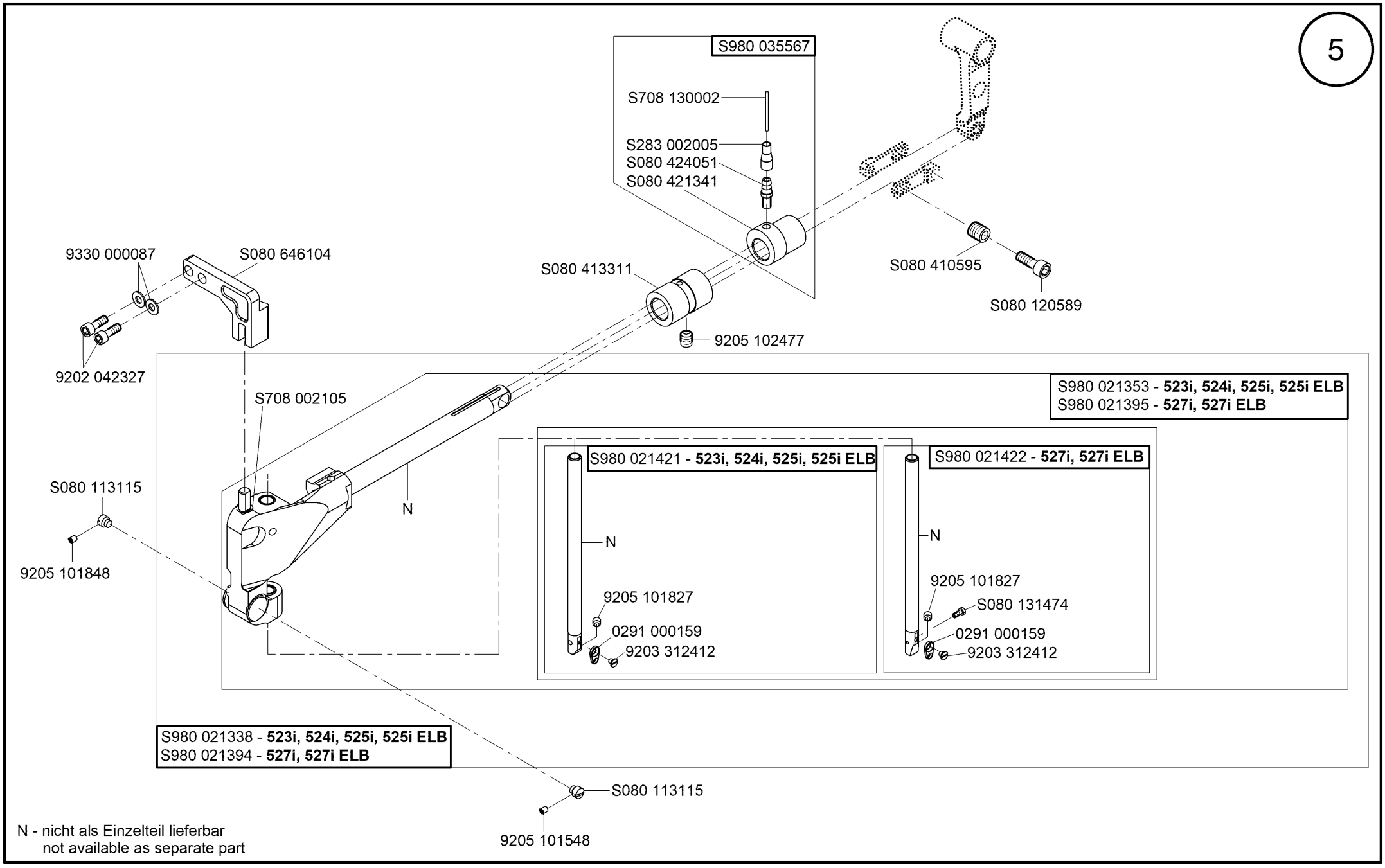
5
S980 035567
S708 130002
S283 002005
S080 424051
S080 421341
S080 413311
9205 102477
S080 410595
S080 120589
9330 000087
S080 646104
9202 042327
S708 002105
S980 021353 - 523i, 524i, 525i, 525i ELB
S980 021395 - 527i, 527i ELB
S980 021421 - 523i, 524i, 525i, 525i ELB
S980 021422 - 527i, 527i ELB
N
N
N
S080 113115
9205 101848
9205 101827
0291 000159
9203 312412
9205 101827
S080 131474
0291 000159
9203 312412
S980 021338 - 523i, 524i, 525i, 525i ELB
S980 021394 - 527i, 527i ELB
S080 113115
9205 101548
N - nicht als Einzelteil lieferbar
not available as separate part

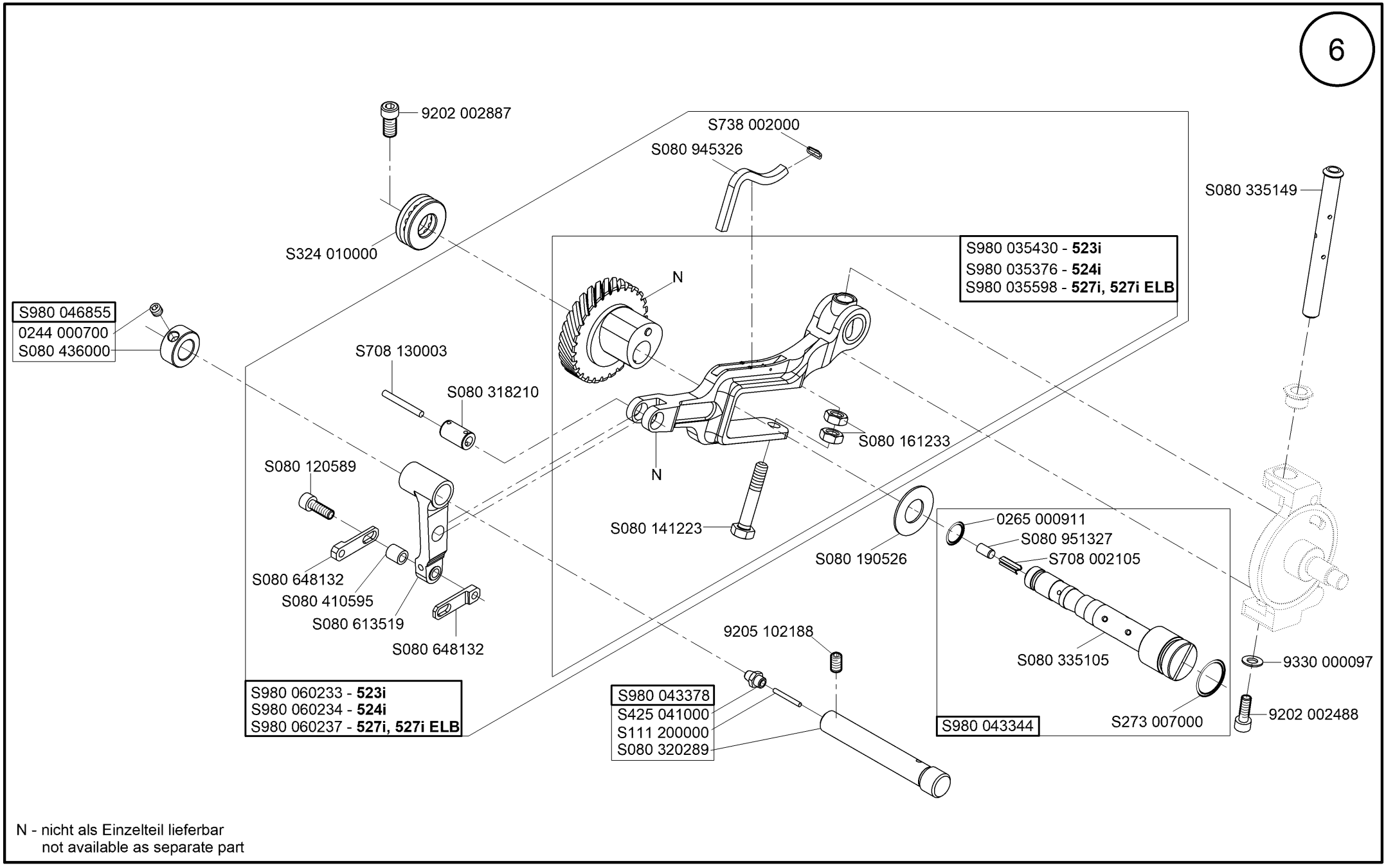

N - nicht als Einzelteil lieferbar
not available as separate part

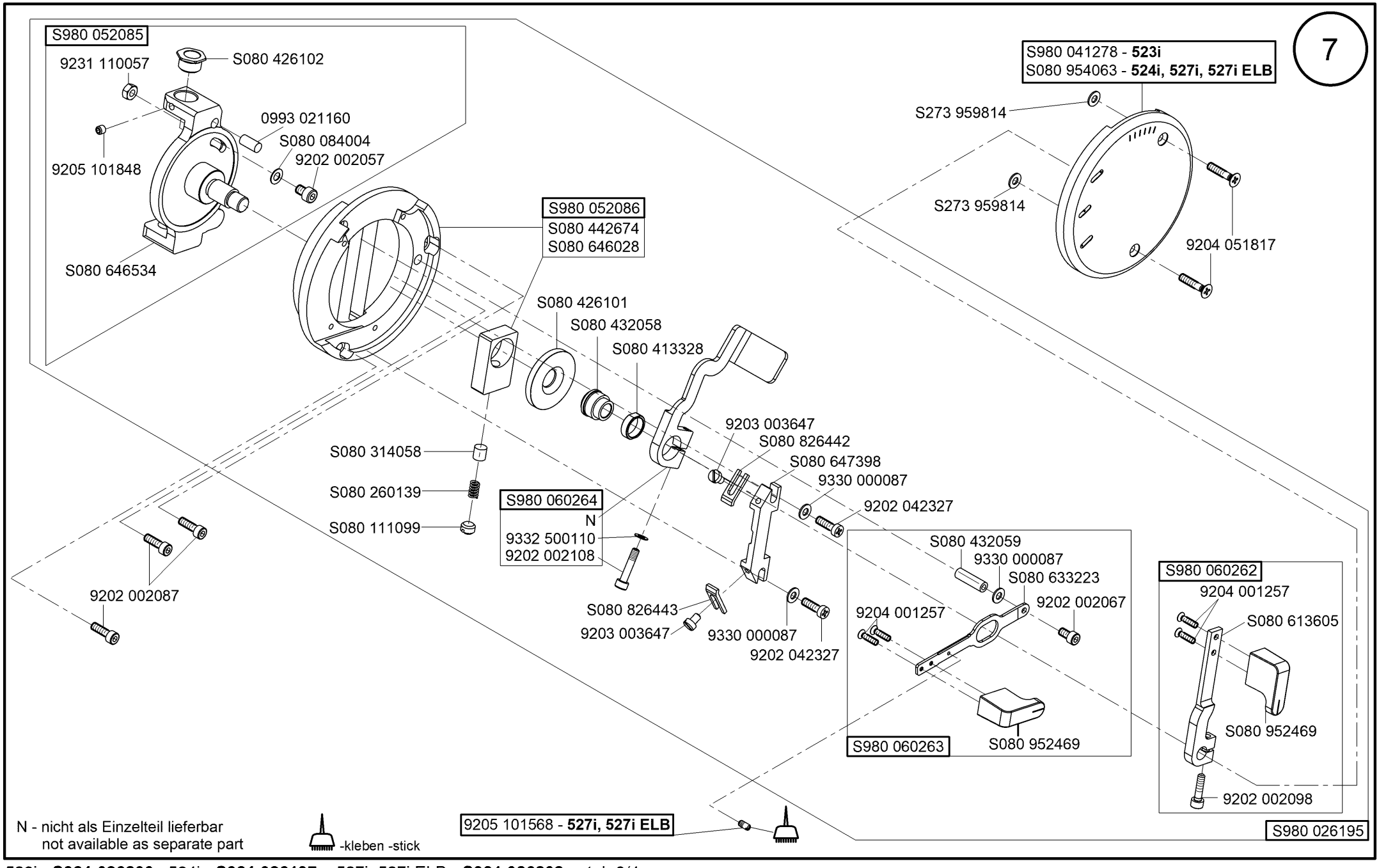

523i - **S981 026200** 524i - **S981 026197** 527i, 527i ELB - **S981 026202** tab.3/4

Ausgabe/Edition 1.2020

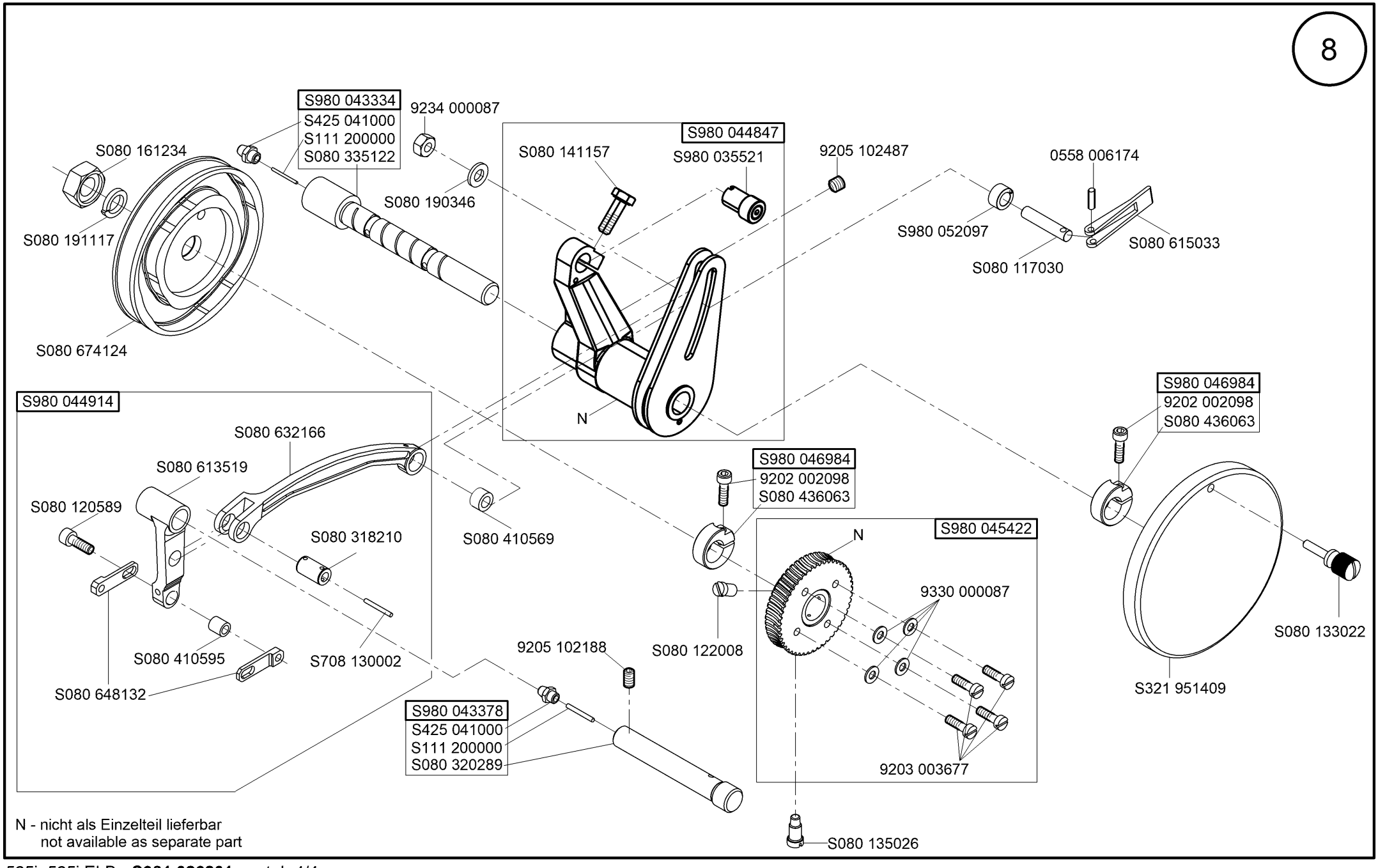

N - nicht als Einzelteil lieferbar
not available as separate part

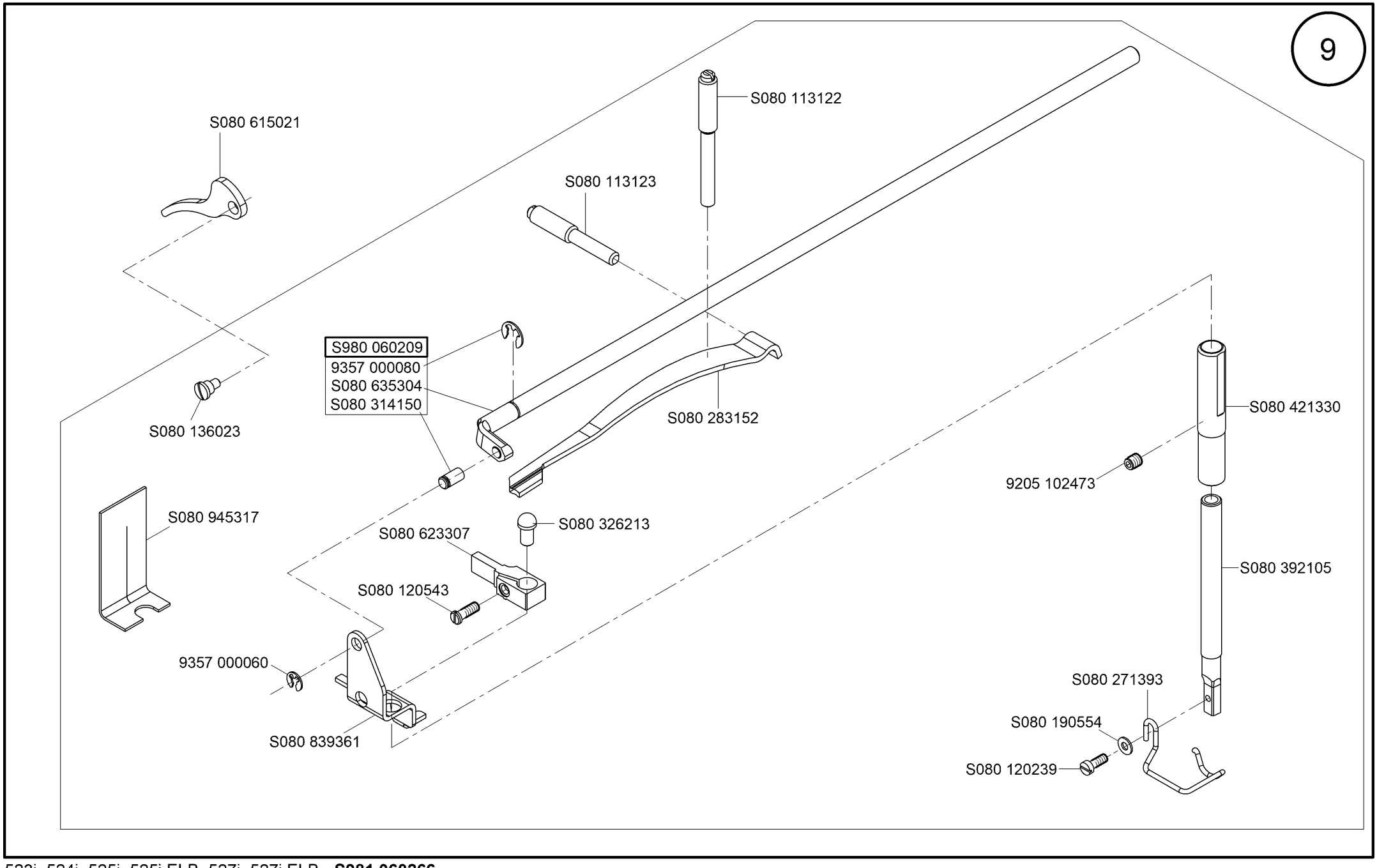
9
S080 113122
S080 615021
S080 113123
S980 060209
9357 000080
S080 635304
S080 314150
S080 283152
S080 136023
S080 421330
9205 102473
S080 945317
S080 326213
S080 623307
S080 392105
S080 120543
9357 000060
S080 271393
S080 190554
S080 839361
S080 120239

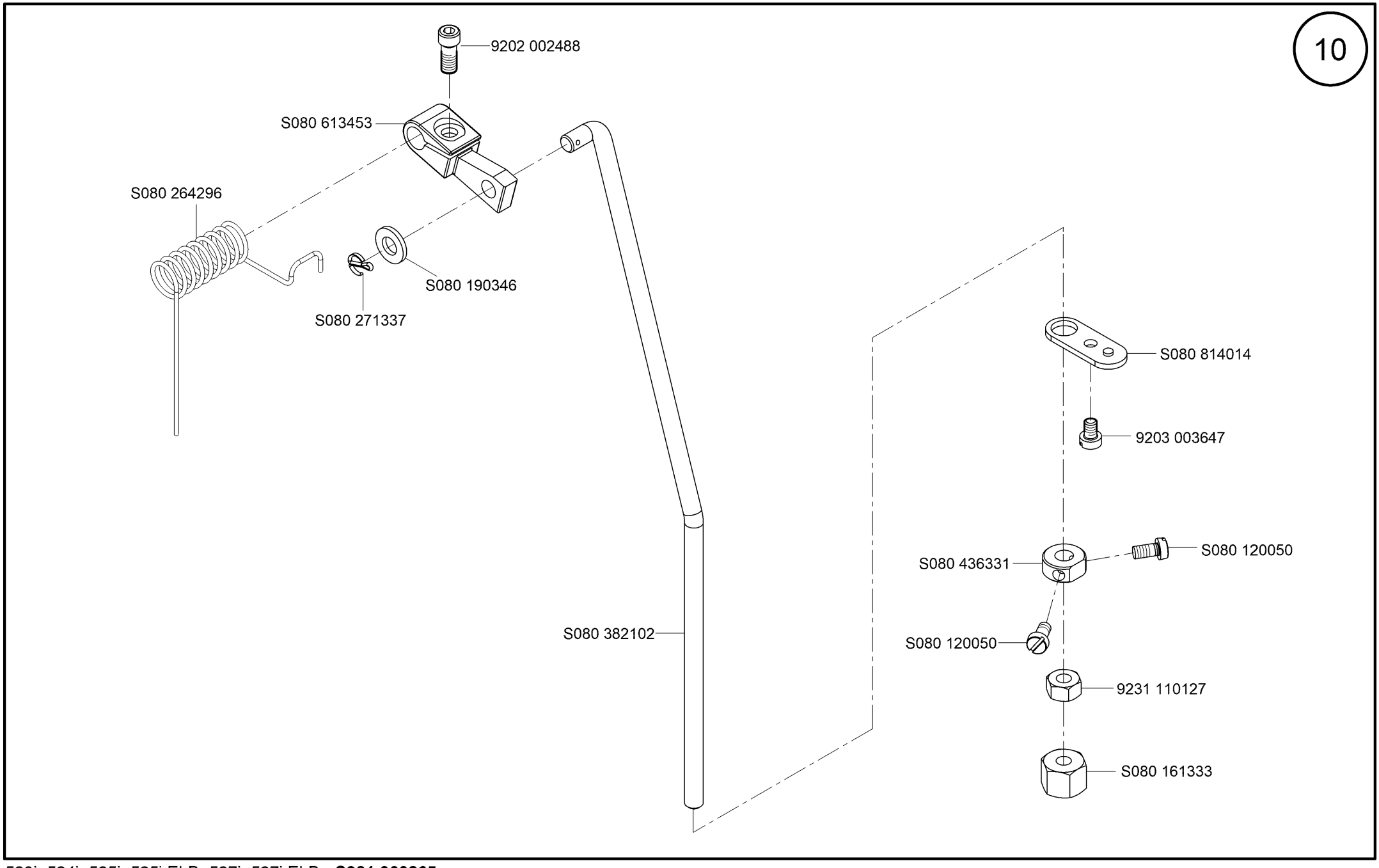
10
9202 002488
S080 613453
S080 264296
S080 190346
S080 271337
S080 814014
9203 003647
S080 436331
S080 120050
S080 120050
S080 382102
9231 110127
S080 161333

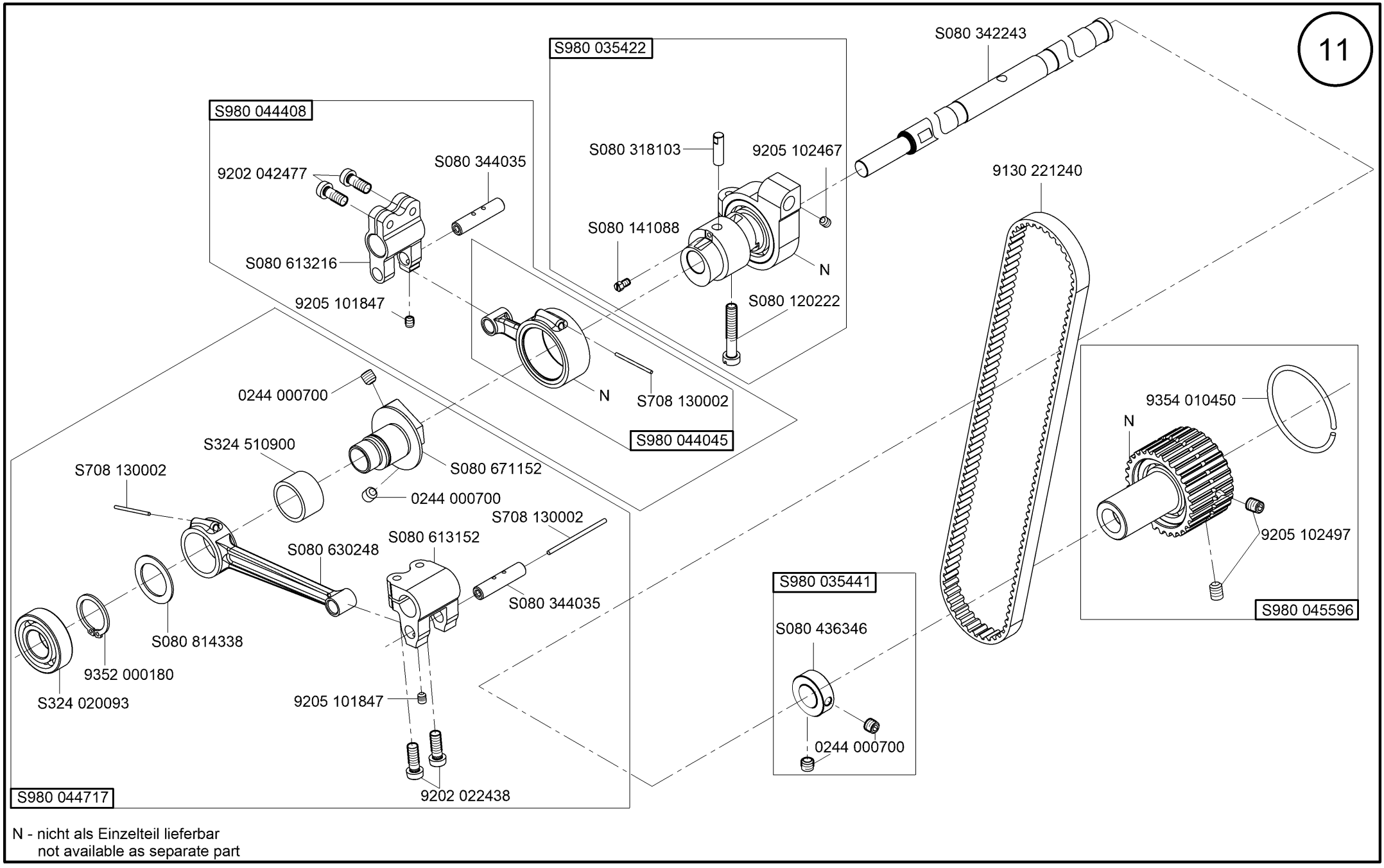

N - nicht als Einzelteil lieferbar
not available as separate part

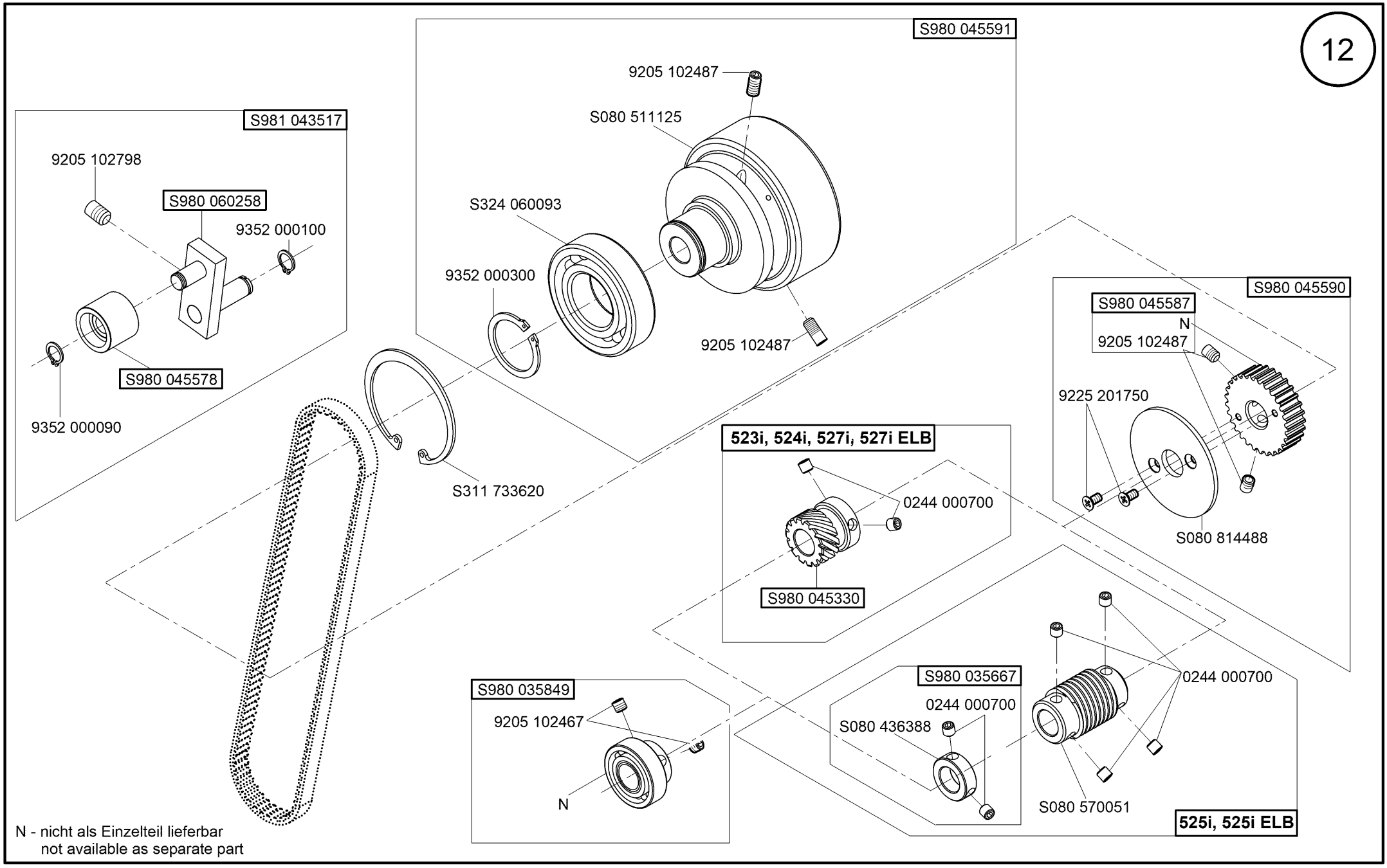

N - nicht als Einzelteil lieferbar
not available as separate part

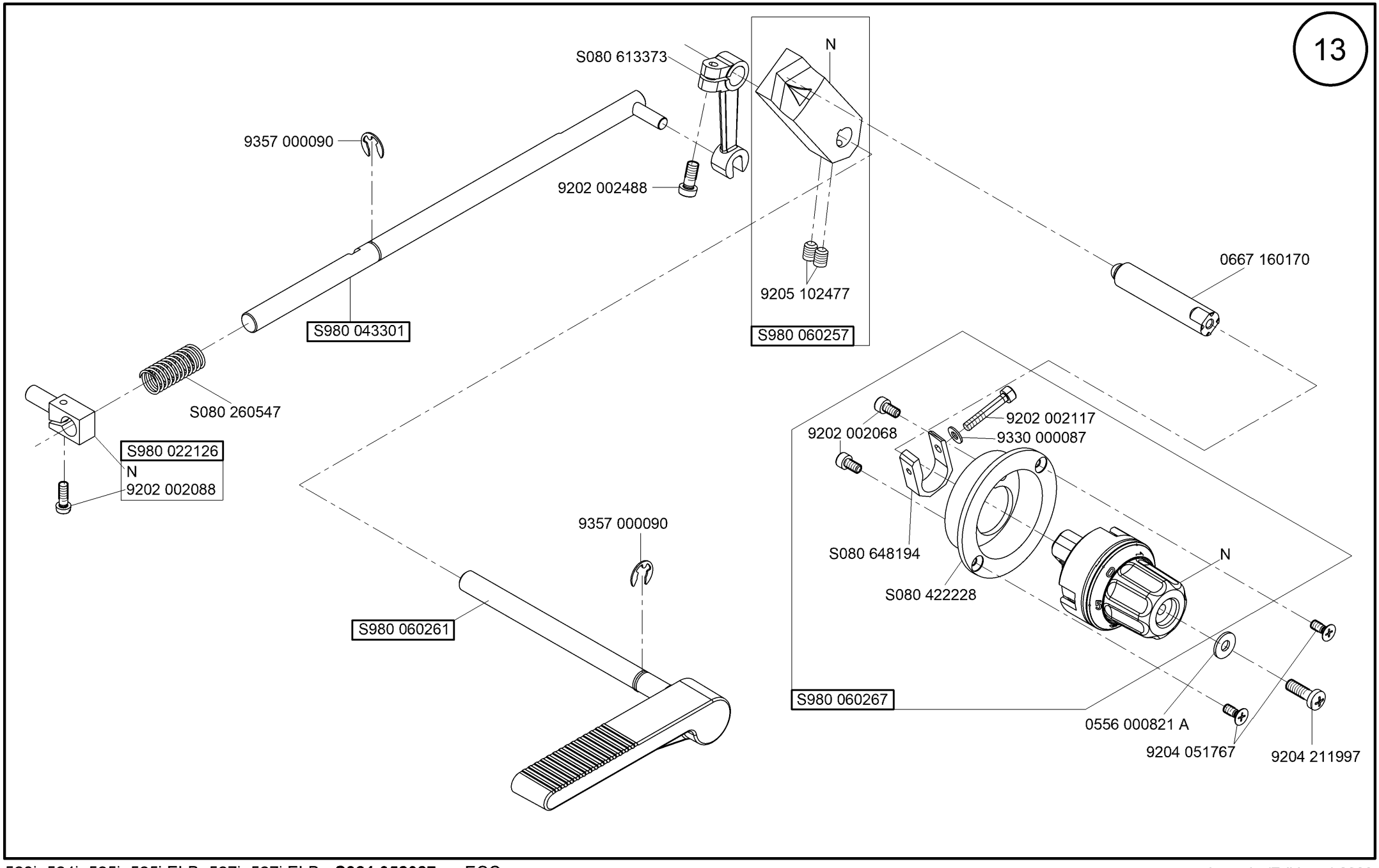
13
S080 613373
N
9357 000090
9202 002488
9205 102477
S980 060257
0667 160170
S980 043301
S080 260547
S980 022126
N
9202 002088
9202 002068
9202 002117
9330 000087
9357 000090
S080 648194
S080 422228
N
S980 060261
S980 060267
0556 000821 A
9204 051767
9204 211997

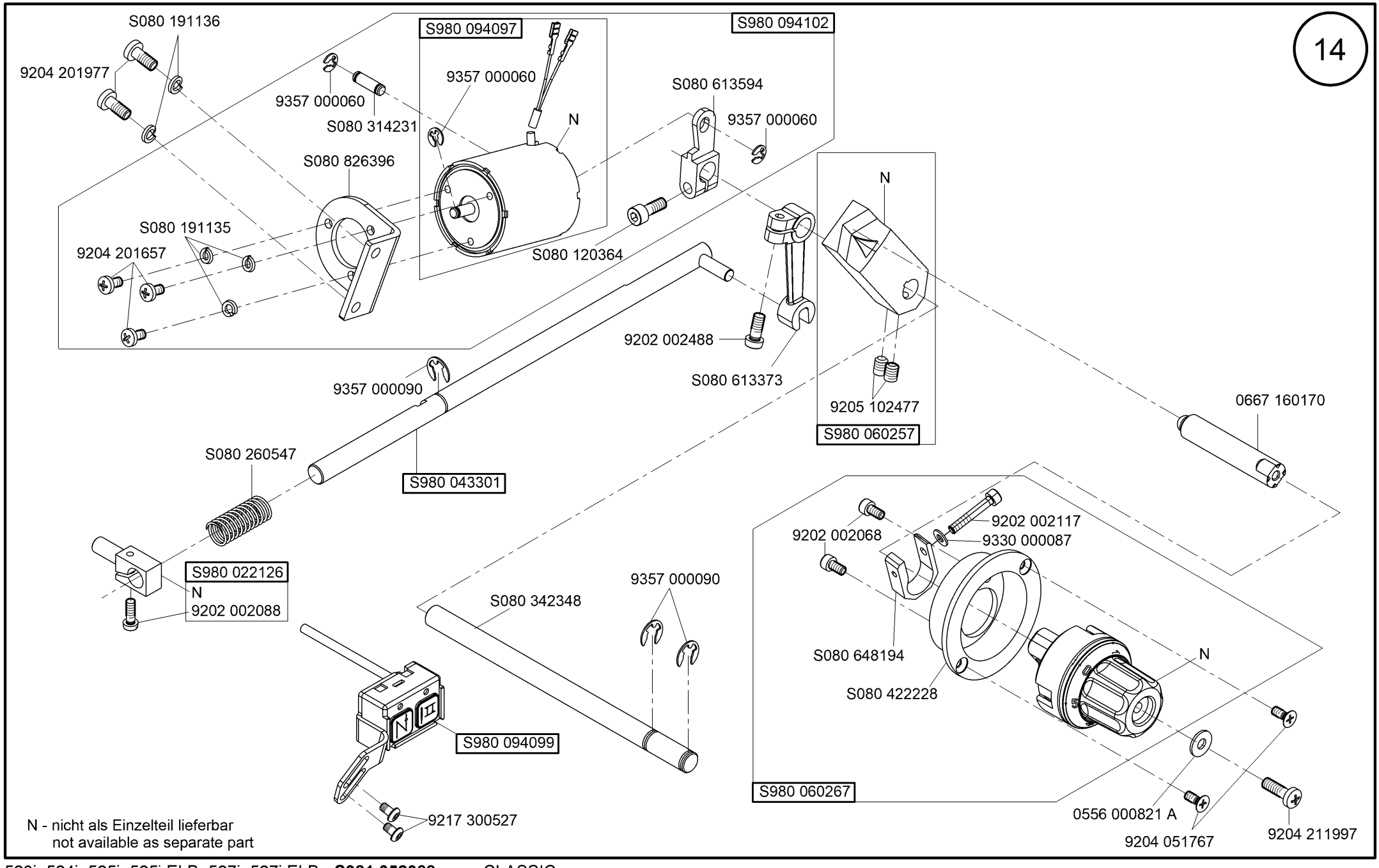
14
S980 094102
S980 094097
S080 191136
9204 201977
9357 000060
9357 000060
S080 314231
9357 000060
N
S080 613594
9357 000060
S080 826396
S080 191135
9204 201657
S080 120364
N
9202 002488
S080 613373
9205 102477
S980 060257
9357 000090
S980 043301
S080 260547
0667 160170
S980 022126
N
9202 002088
S980 094099
9217 300527
S080 342348
9357 000090
9202 002068
9202 002117
9330 000087
S080 648194
S080 422228
N
S980 060267
0556 000821 A
9204 051767
9204 211997
N - nicht als Einzelteil lieferbar
not available as separate part

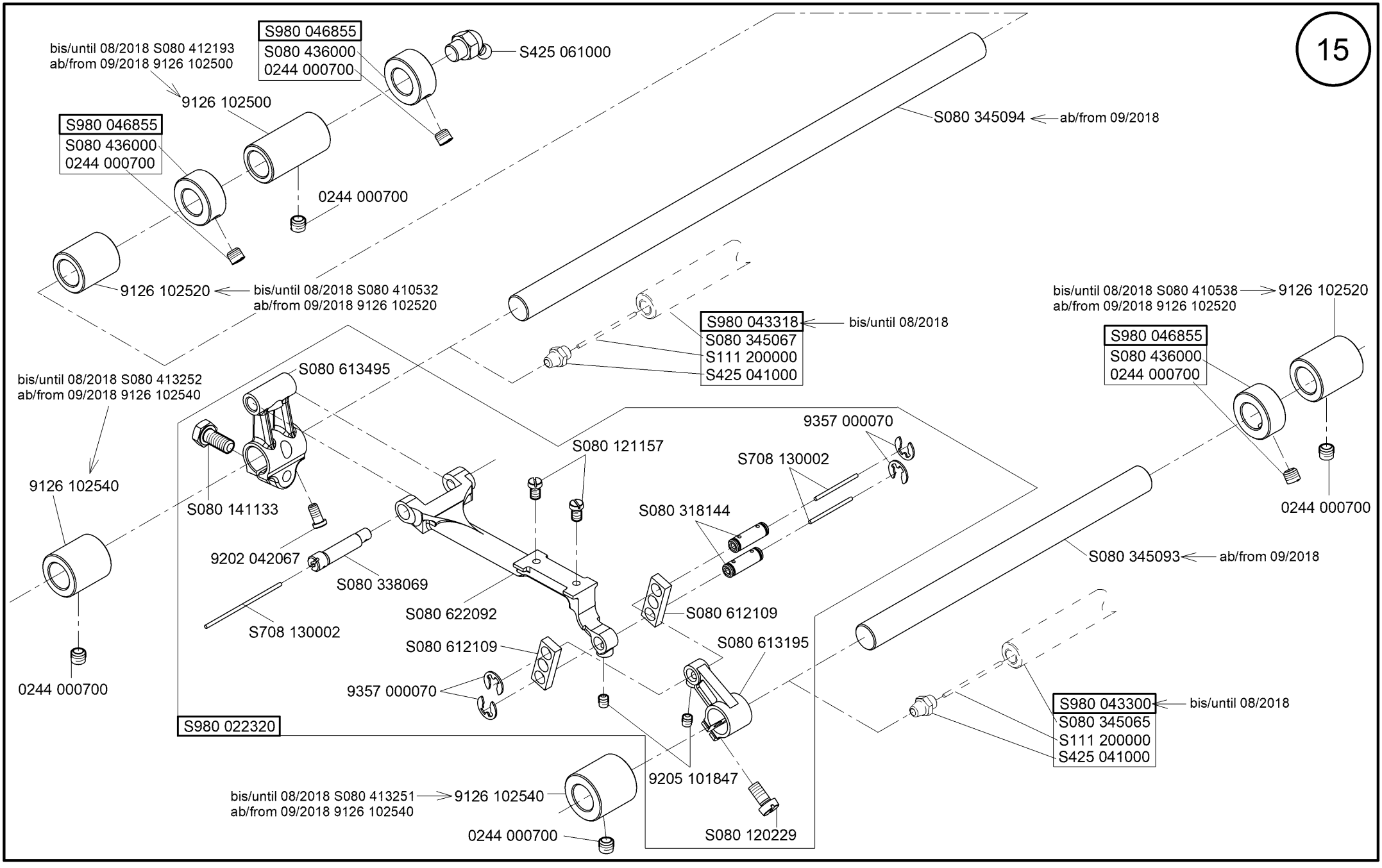
15
S980 046855
S080 436000
0244 000700
bis/until 08/2018 S080 412193
ab/from 09/2018 9126 102500
9126 102500
S425 061000
S980 046855
S080 436000
0244 000700
0244 000700
S080 345094
ab/from 09/2018
9126 102520
bis/until 08/2018 S080 410532
ab/from 09/2018 9126 102520
S980 043318
S080 345067
S111 200000
S425 041000
bis/until 08/2018
bis/until 08/2018 S080 410538
ab/from 09/2018 9126 102520
9126 102520
S980 046855
S080 436000
0244 000700
0244 000700
bis/until 08/2018 S080 413252
ab/from 09/2018 9126 102540
S080 613495
9126 102540
S080 141133
9357 000070
S080 121157
S708 130002
S080 318144
9202 042067
S080 338069
S080 622092
S708 130002
S080 612109
S080 612109
S080 613195
9357 000070
0244 000700
S980 022320
S980 043300
S080 345065
S111 200000
S425 041000
bis/until 08/2018
S080 345093
ab/from 09/2018
9205 101847
bis/until 08/2018 S080 413251
ab/from 09/2018 9126 102540
9126 102540
0244 000700
S080 120229

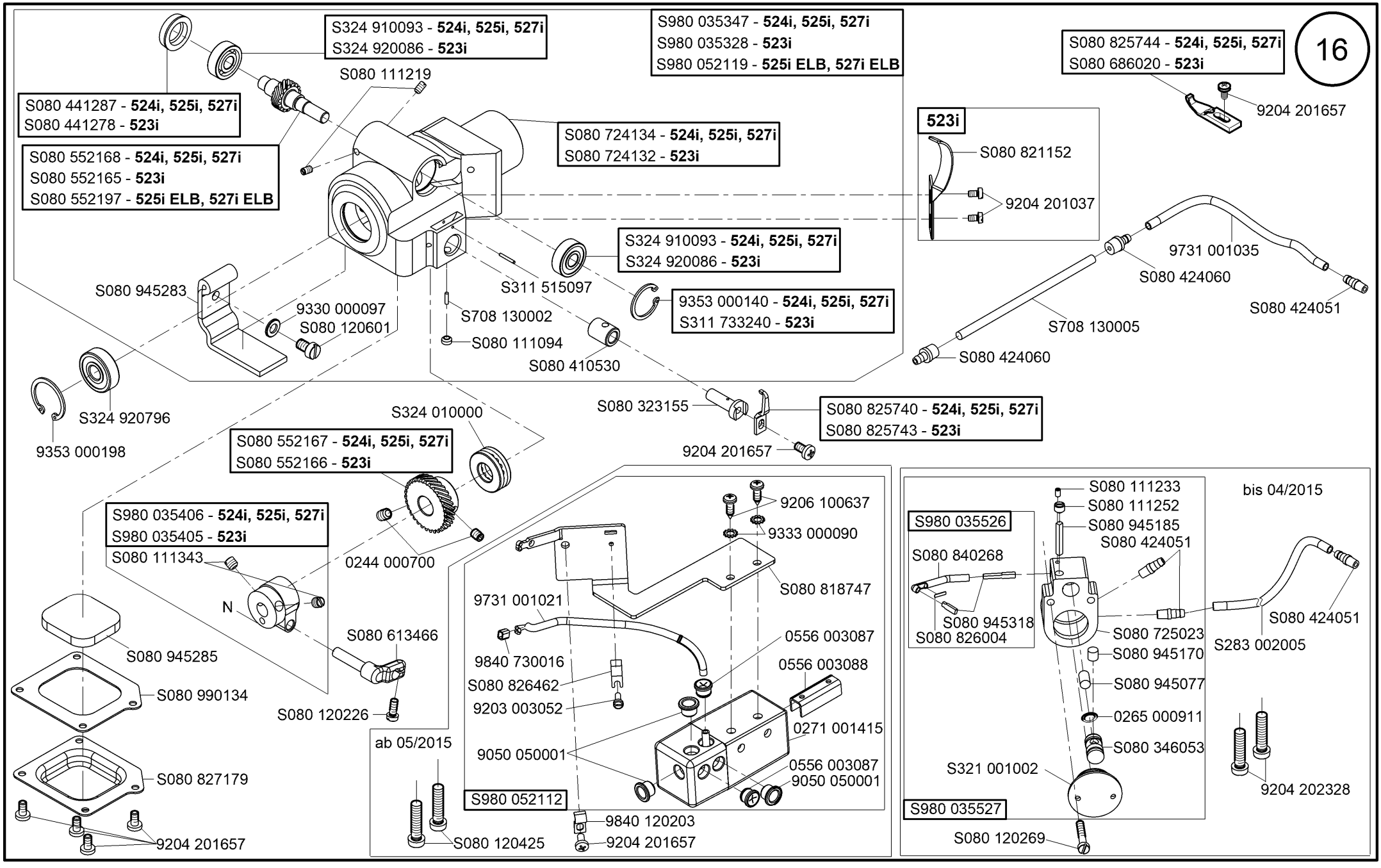
16
S324 910093 - 524i, 525i, 527i
S324 920086 - 523i
S980 035347 - 524i, 525i, 527i
S980 035328 - 523i
S980 052119 - 525i ELB, 527i ELB
S080 825744 - 524i, 525i, 527i
S080 686020 - 523i
S080 111219
S080 441287 - 524i, 525i, 527i
S080 441278 - 523i
S080 724134 - 524i, 525i, 527i
S080 724132 - 523i
523i
S080 821152
9204 201037
9204 201657
S080 552168 - 524i, 525i, 527i
S080 552165 - 523i
S080 552197 - 525i ELB, 527i ELB
S324 910093 - 524i, 525i, 527i
S324 920086 - 523i
9731 001035
S080 424060
S080 424051
S080 945283
S311 515097
9330 000097
S080 120601
S708 130002
9353 000140 - 524i, 525i, 527i
S311 733240 - 523i
S708 130005
S080 111094
S080 410530
S080 424060
S324 920796
S080 323155
S080 825740 - 524i, 525i, 527i
S080 825743 - 523i
9353 000198
S324 010000
9204 201657
S080 552167 - 524i, 525i, 527i
S080 552166 - 523i
9206 100637
9333 000090
S980 035406 - 524i, 525i, 527i
S980 035405 - 523i
S080 111343
0244 000700
S080 818747
N
9731 001021
S080 613466
0556 003087
S080 945285
9840 730016
0556 003088
S080 826462
S080 990134
9203 003052
S080 120226
0271 001415
ab 05/2015
9050 050001
S080 827179
0556 003087
9050 050001
S980 052112
9840 120203
9204 201657
S080 120425
9204 201657
S080 111233
S080 111252
S080 945185
S080 424051
bis 04/2015
S980 035526
S080 840268
S080 945318
S080 826004
S080 725023
S080 945170
S080 945077
0265 000911
S080 346053
S321 001002
S980 035527
S080 120269
S080 424051
S283 002005
9204 202328

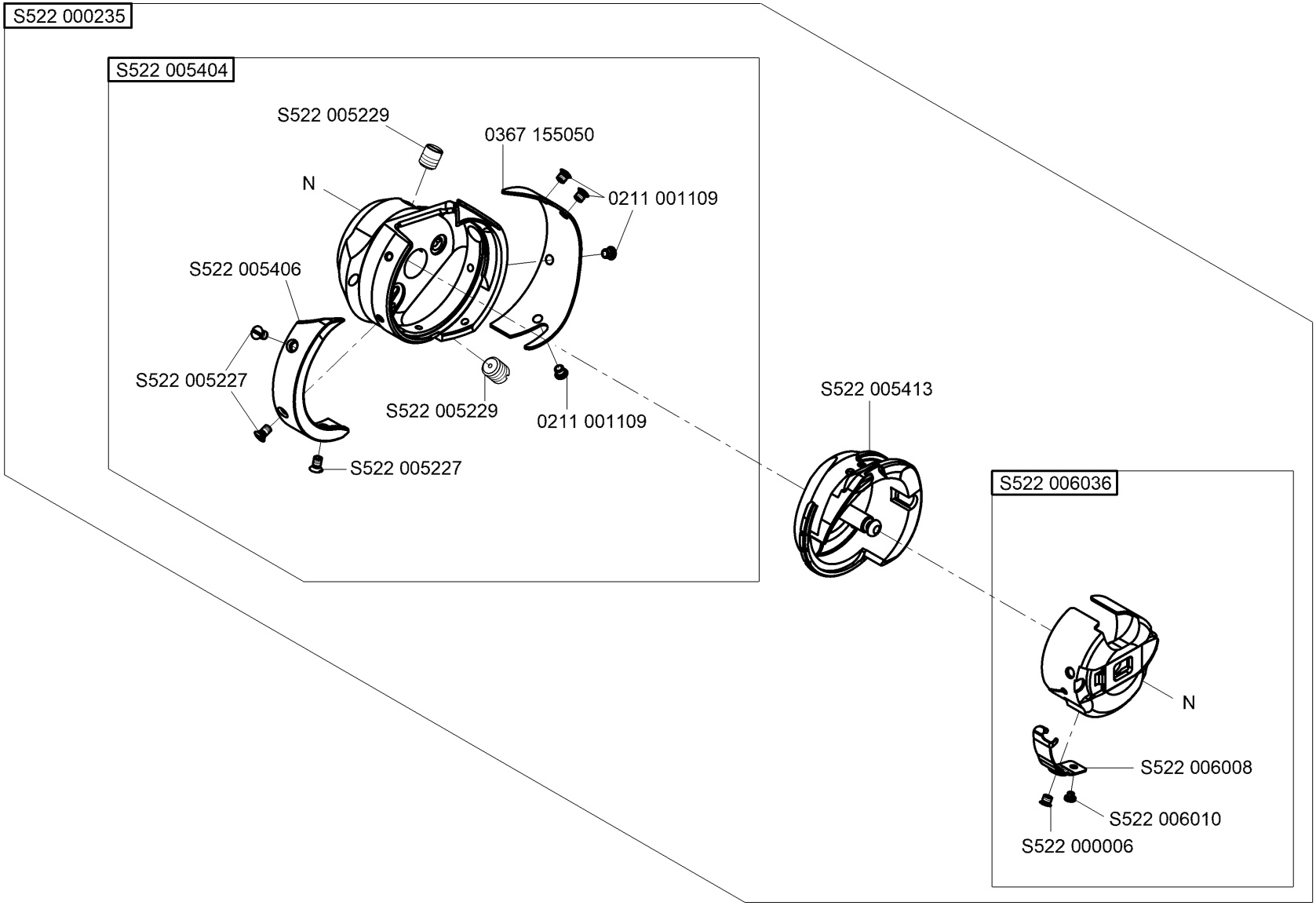

N - nicht als Einzelteil lieferbar
not available as separate part

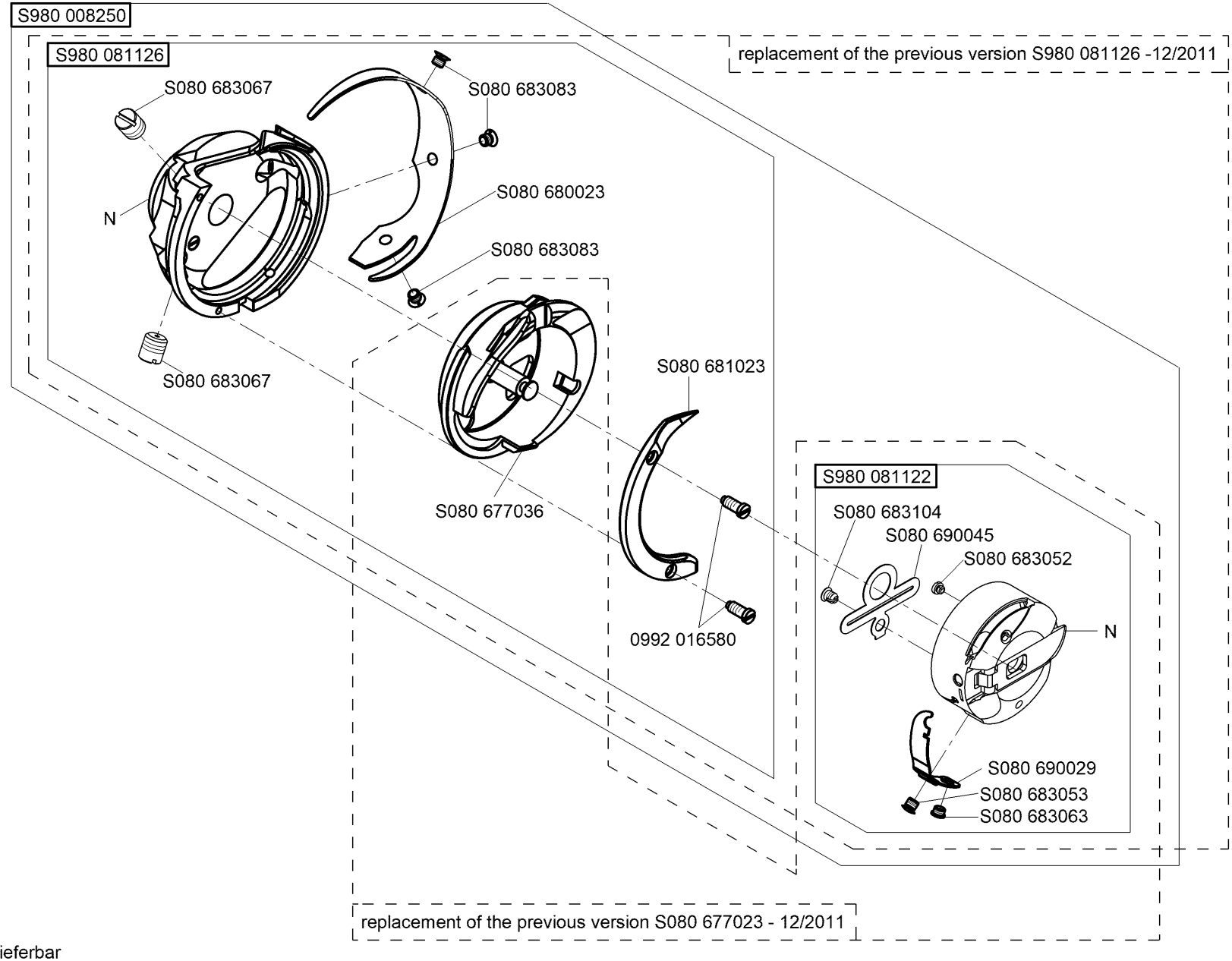

N - nicht als Einzelteil lieferbar
not available as separate part

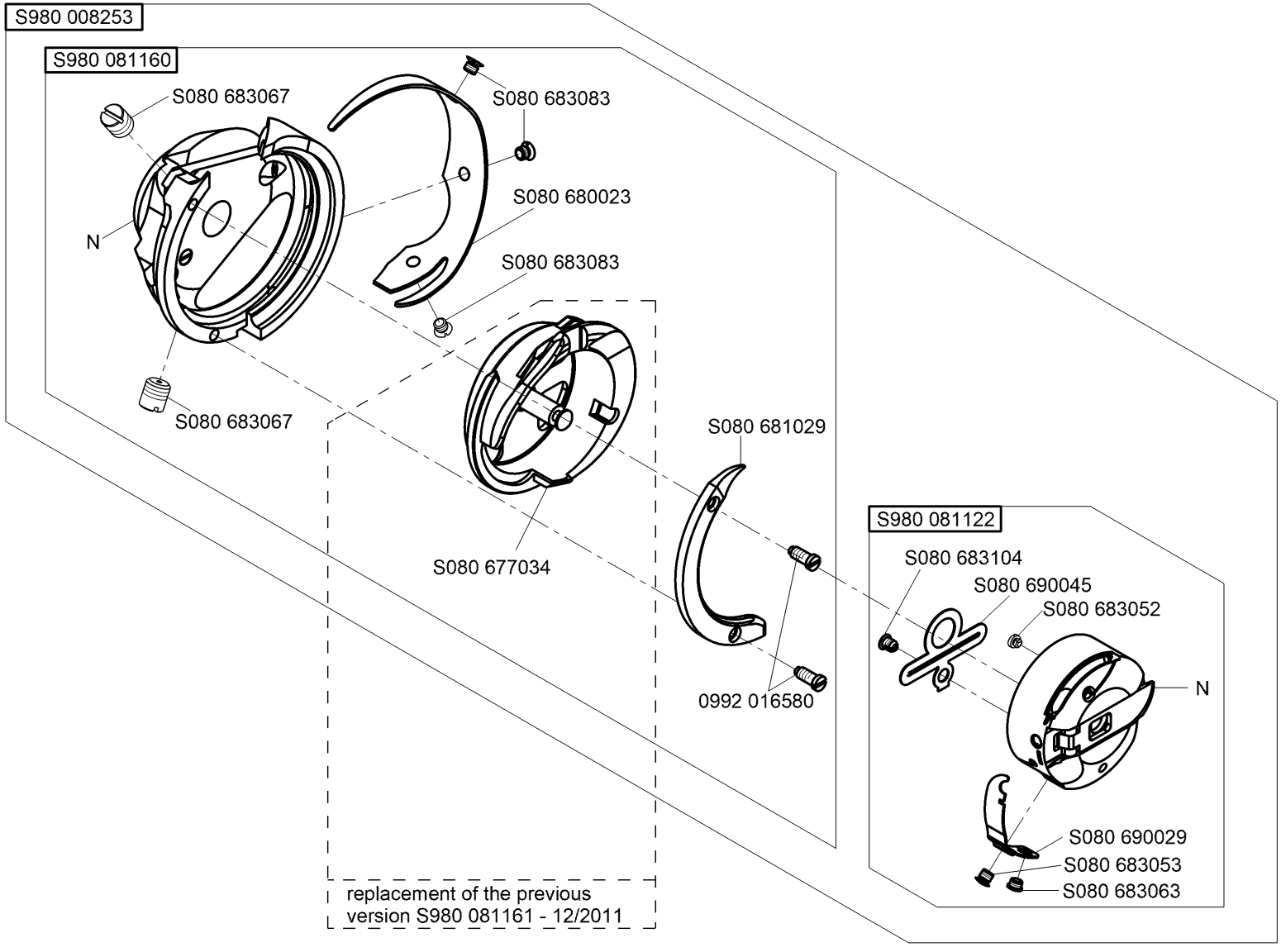

N - nicht als Einzelteil lieferbar
not available as separate part

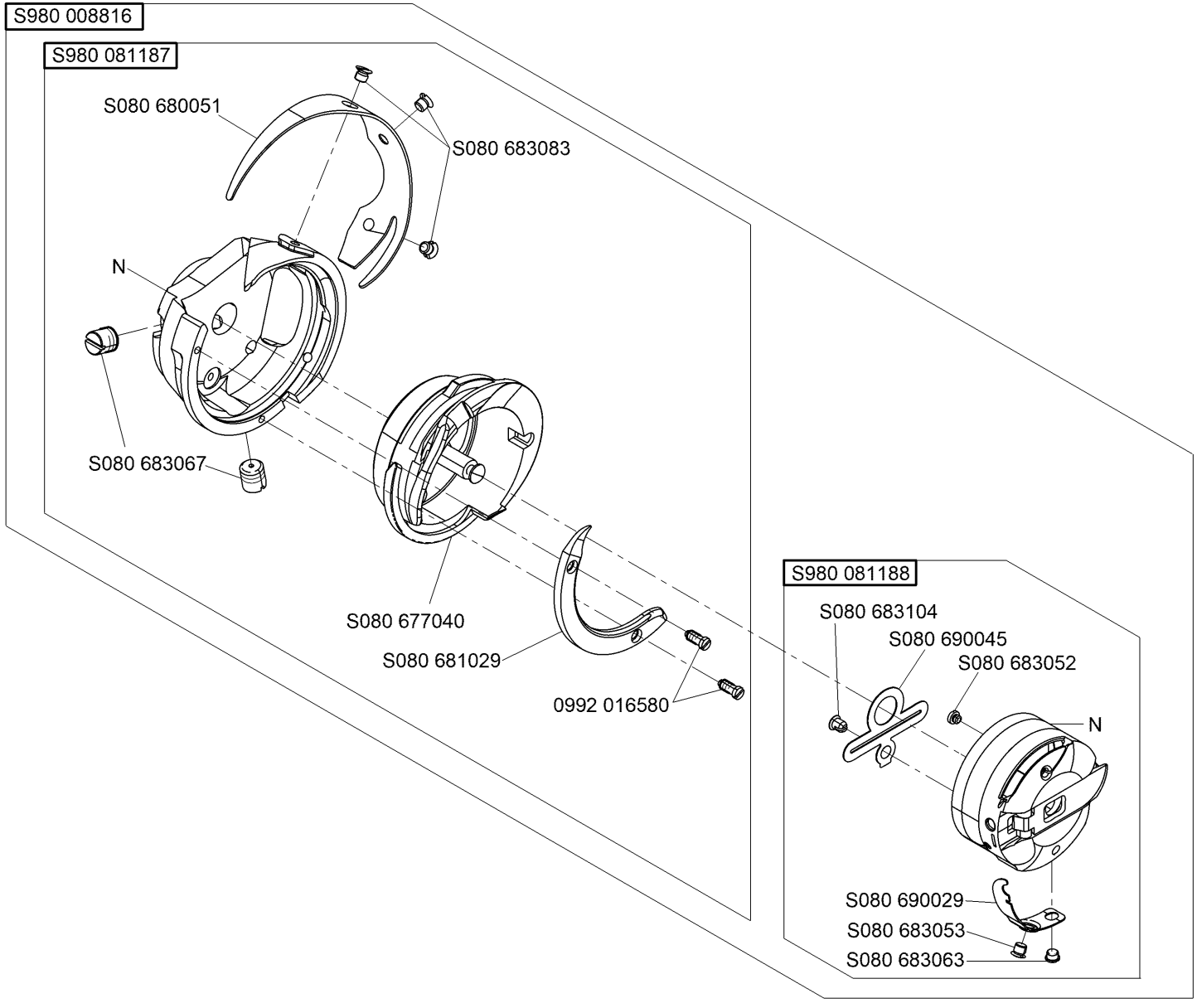

N - nicht als Einzelteil lieferbar
not available as separate part

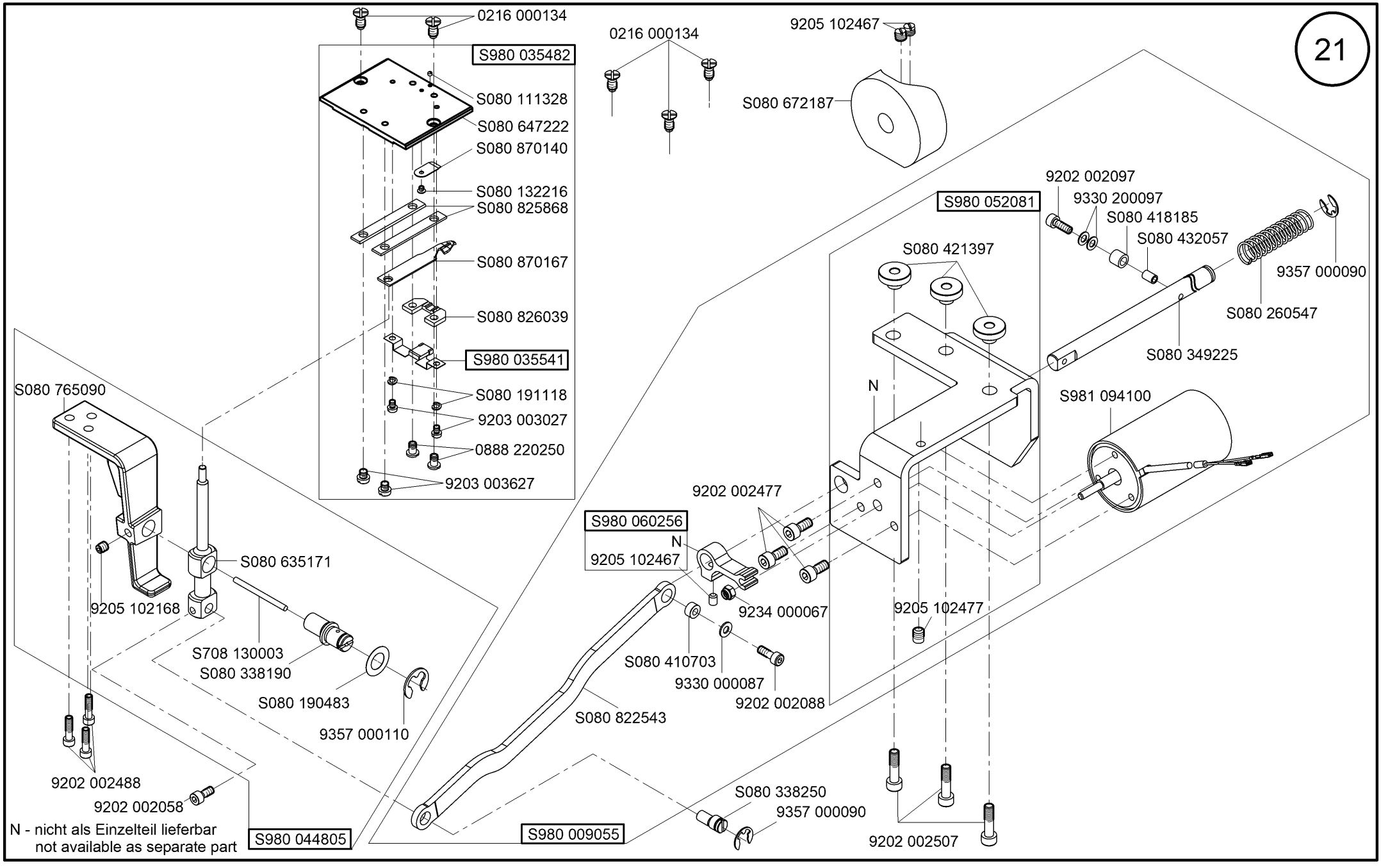
21
0216 000134
S980 035482
S080 111328
S080 647222
S080 870140
S080 132216
S080 825868
S080 870167
S080 826039
S980 035541
S080 191118
9203 003027
0888 220250
9203 003627
0216 000134
9205 102467
S080 672187
S980 052081
9202 002097
9330 200097
S080 418185
S080 432057
9357 000090
S080 260547
S080 349225
S080 421397
N
S981 094100
S080 765090
S080 635171
9205 102168
S708 130003
S080 338190
S080 190483
9357 000110
9202 002488
9202 002058
N - nicht als Einzelteil lieferbar
not available as separate part
S980 044805
9202 002477
S980 060256
N
9205 102467
9234 000067
9205 102477
S080 410703
9330 000087
9202 002088
S080 822543
S980 009055
S080 338250
9357 000090
9202 002507

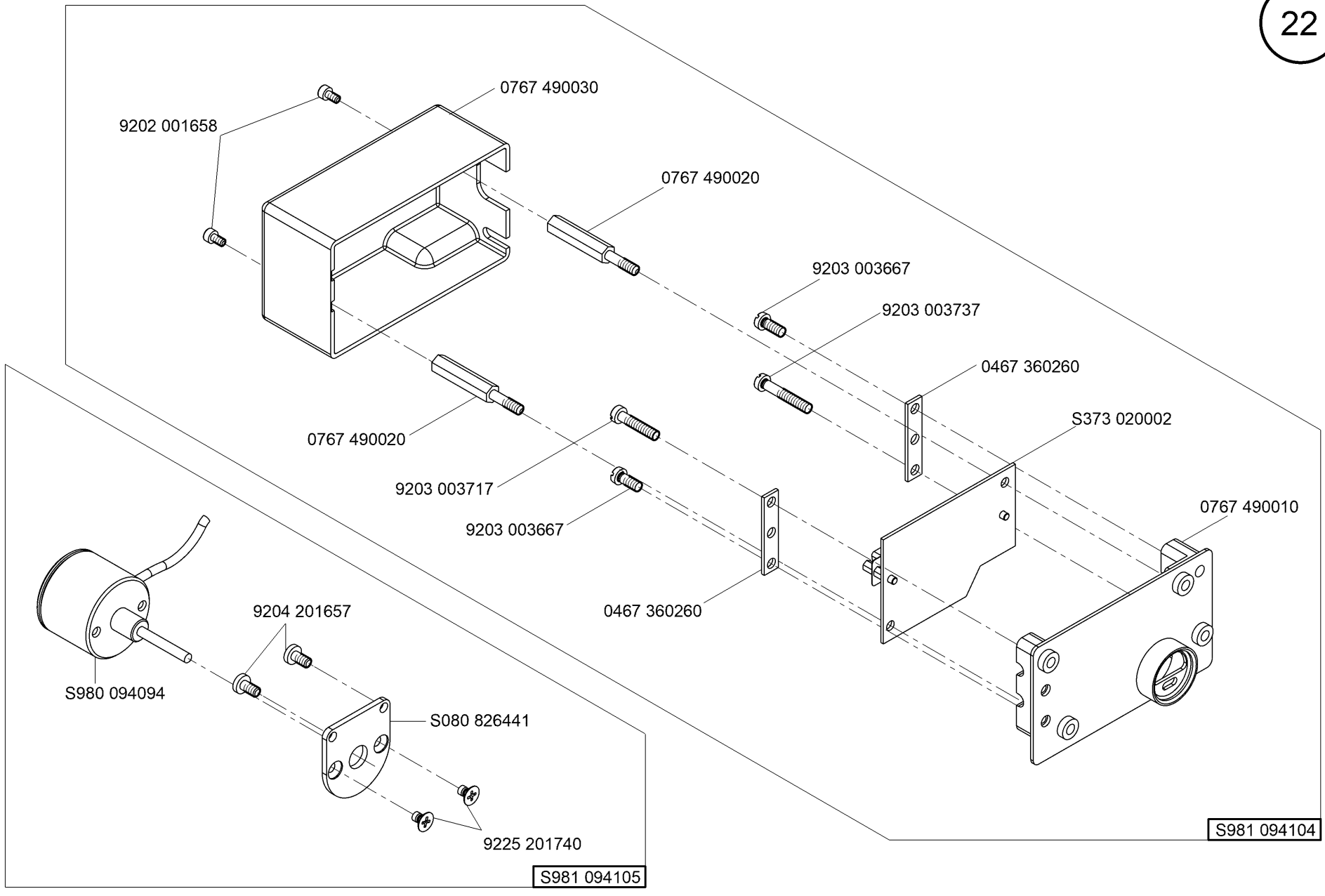
0767 490030
9202 001658
0767 490020
9203 003667
9203 003737
0467 360260
S373 020002
0767 490020
9203 003717
9203 003667
0767 490010
0467 360260
9204 201657
S980 094094
S080 826441
9225 201740
S981 094105
S981 094104

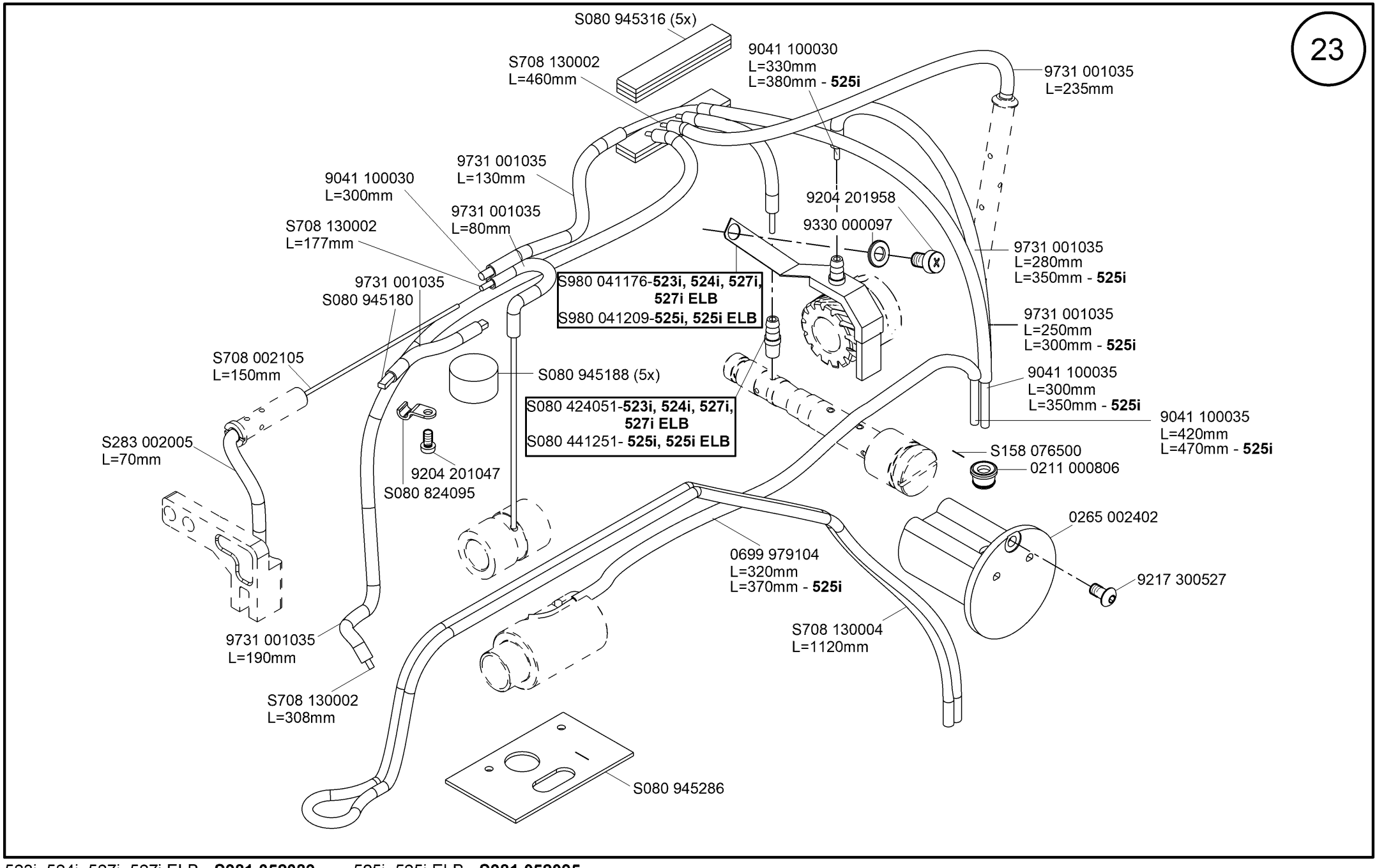
S080 945316 (5x)
S708 130002
L=460mm
9041 100030
L=330mm
L=380mm - **525i**
9731 001035
L=235mm
9731 001035
L=130mm
9041 100030
L=300mm
9731 001035
L=80mm
S708 130002
L=177mm
9204 201958
9330 000097
9731 001035
L=280mm
L=350mm - **525i**
9731 001035
S080 945180
S980 041176-**523i, 524i, 527i, 527i ELB**
S980 041209-**525i, 525i ELB**
9731 001035
L=250mm
L=300mm - **525i**
S708 002105
L=150mm
S080 945188 (5x)
9041 100035
L=300mm
L=350mm - **525i**
S080 424051-**523i, 524i, 527i, 527i ELB**
S080 441251- **525i, 525i ELB**
9041 100035
L=420mm
L=470mm - **525i**
S283 002005
L=70mm
S158 076500
0211 000806
9204 201047
S080 824095
0265 002402
0699 979104
L=320mm
L=370mm - **525i**
9217 300527
S708 130004
L=1120mm
9731 001035
L=190mm
S708 130002
L=308mm
S080 945286

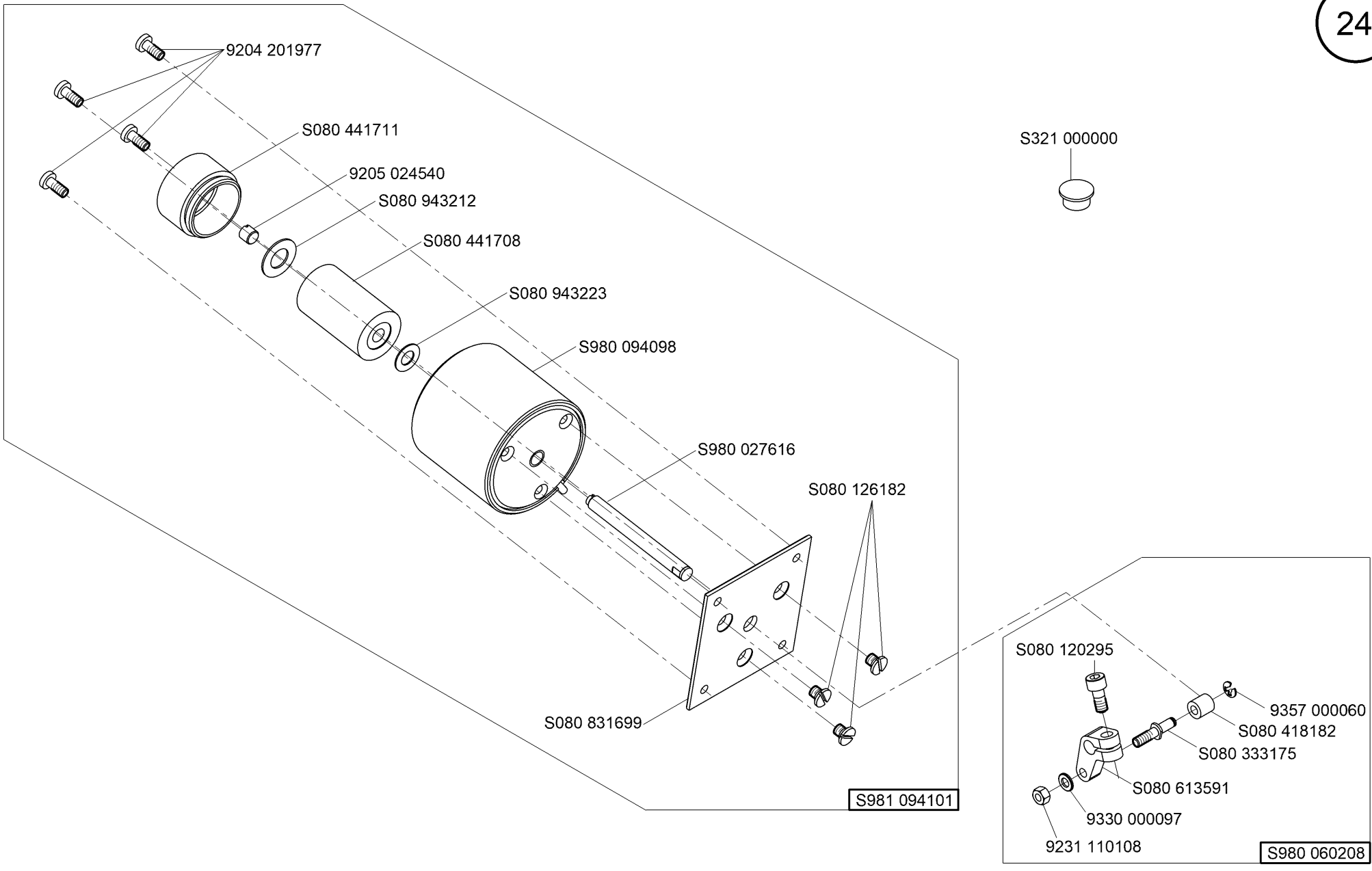
9204 201977
S080 441711
9205 024540
S080 943212
S080 441708
S080 943223
S980 094098
S980 027616
S080 126182
S080 831699
S981 094101
S321 000000
S080 120295
9357 000060
S080 418182
S080 333175
S080 613591
9330 000097
9231 110108
S980 060208

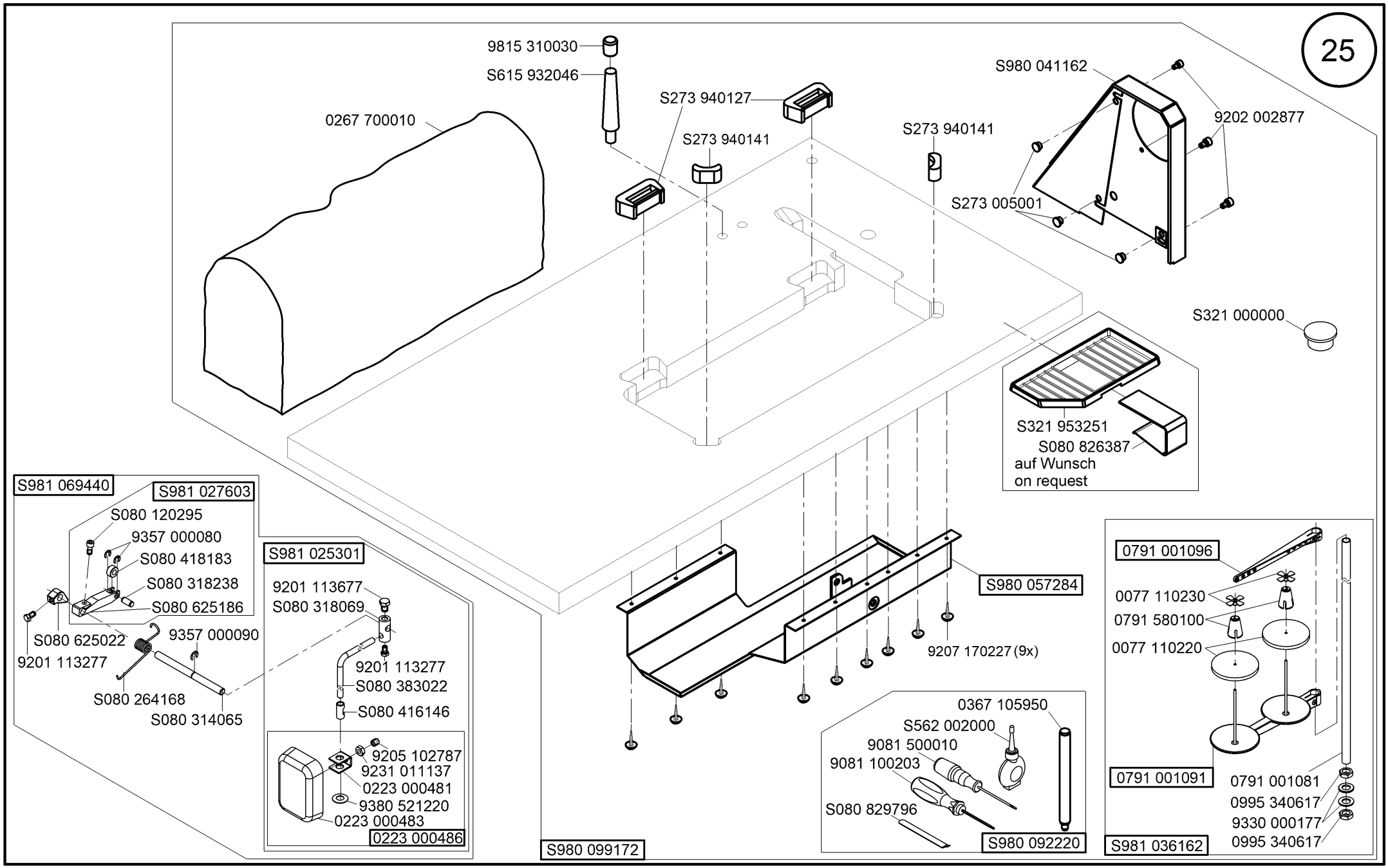

523i, 524i, 525i, 525i ELB, 527i, 527i ELB - **S520 001000, S520 007000, S520 009100, S520 009300, S520 009301, S520 009302, S520 009303**

Ausgabe/Edition 1.2020

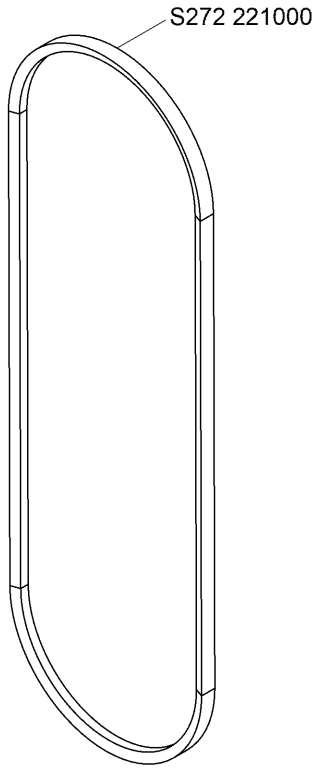
S272 221000

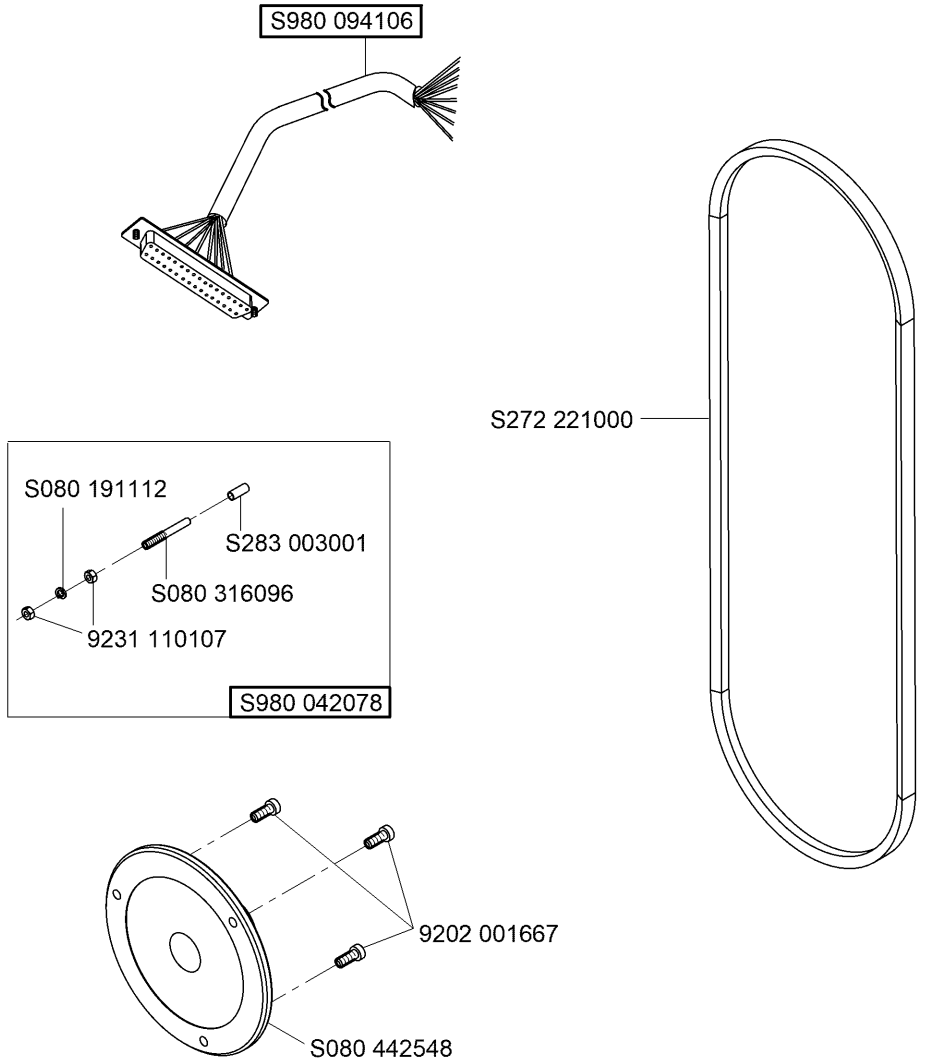
S980 094106
S272 221000
S080 191112
S283 003001
S080 316096
9231 110107
S980 042078
9202 001667
S080 442548

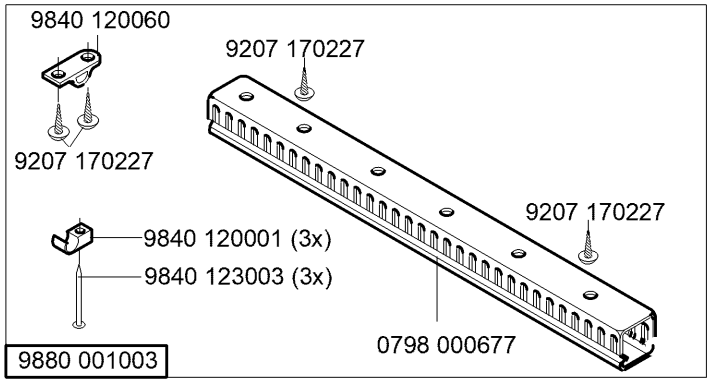
9840 120060
9207 170227
9207 170227
9207 170227
9840 120001 (3x)
9840 123003 (3x)
0798 000677
9880 001003

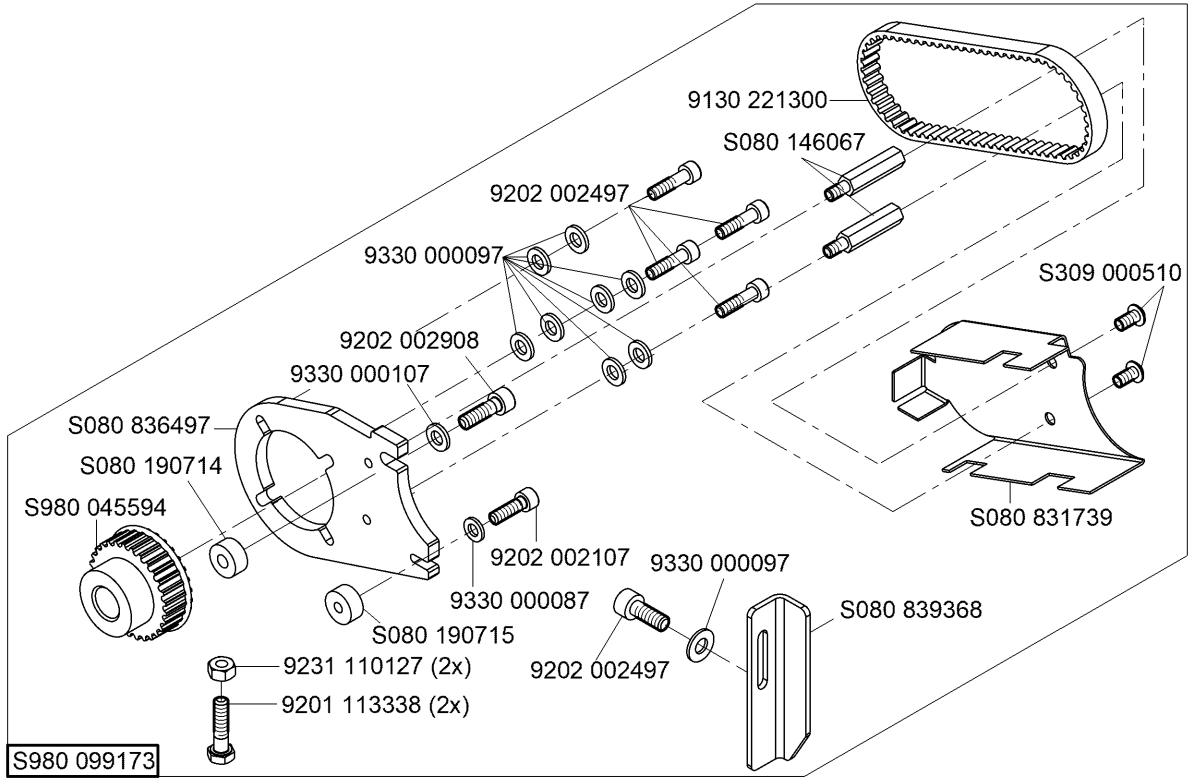
9130 221300
S080 146067
9202 002497
9330 000097
S309 000510
9202 002908
9330 000107
S080 836497
S080 190714
S980 045594
S080 831739
9202 002107
9330 000097
9330 000087
S080 839368
S080 190715
9231 110127 (2x)
9202 002497
9201 113338 (2x)
S980 099173

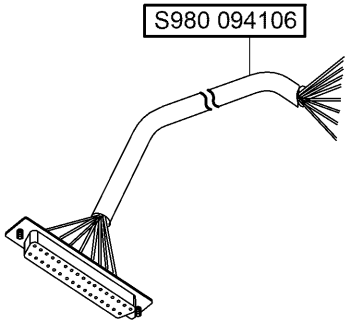
S980 094106

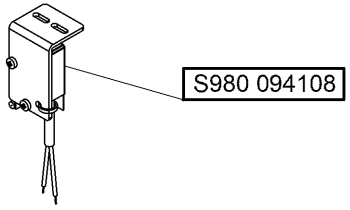
S980 094108

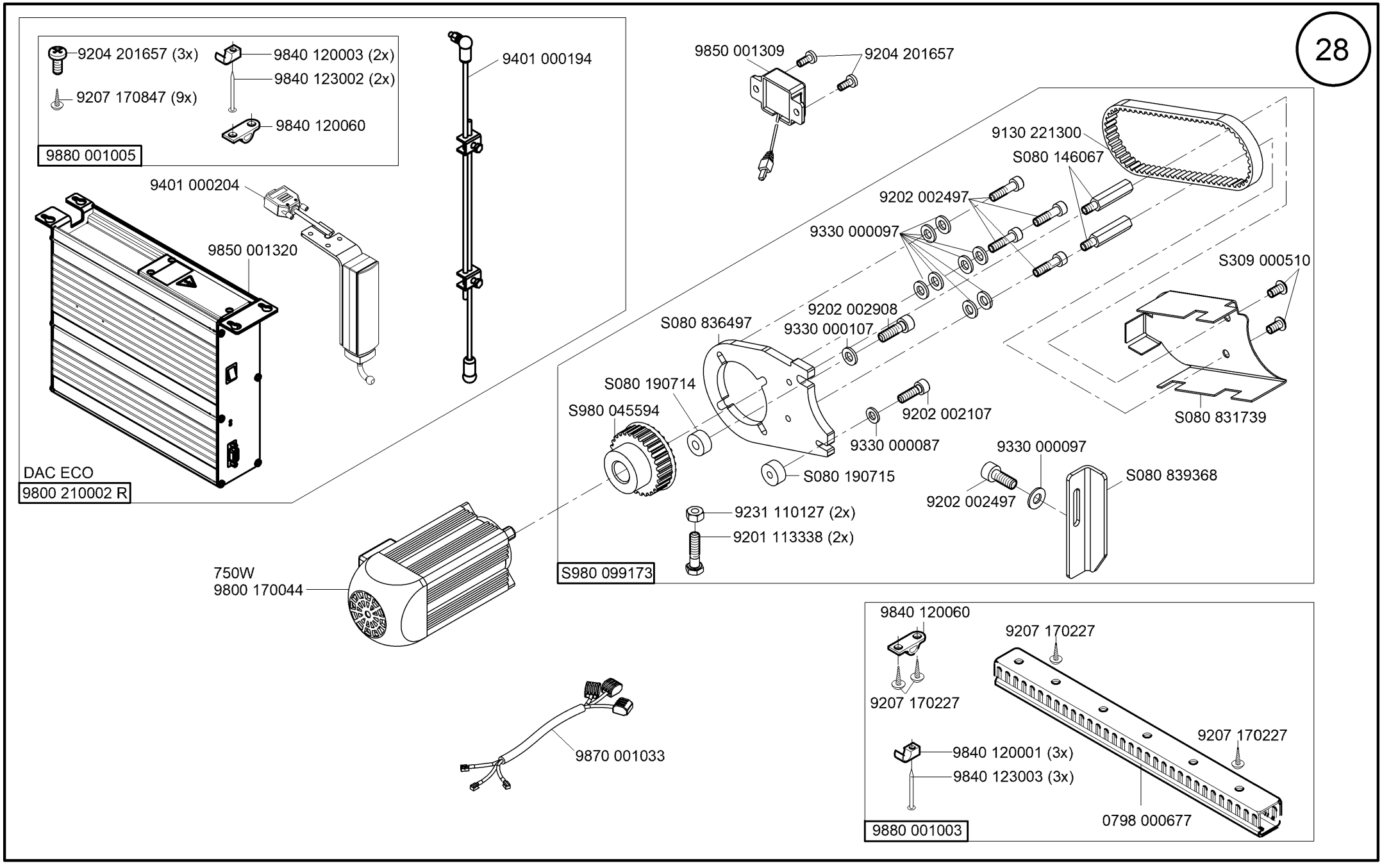
9204 201657 (3x)
9207 170847 (9x)
9840 120003 (2x)
9840 123002 (2x)
9840 120060
9880 001005
9401 000194
9401 000204
9850 001320
DAC ECO
9800 210002 R
9850 001309
9204 201657
9130 221300
S080 146067
9202 002497
9330 000097
S309 000510
9202 002908
9330 000107
S080 836497
S080 190714
S980 045594
9202 002107
9330 000087
S080 831739
S080 190715
9330 000097
S080 839368
9202 002497
9231 110127 (2x)
9201 113338 (2x)
S980 099173
750W
9800 170044
9870 001033
9840 120060
9207 170227
9207 170227
9207 170227
9840 120001 (3x)
9840 123003 (3x)
0798 000677
9880 001003

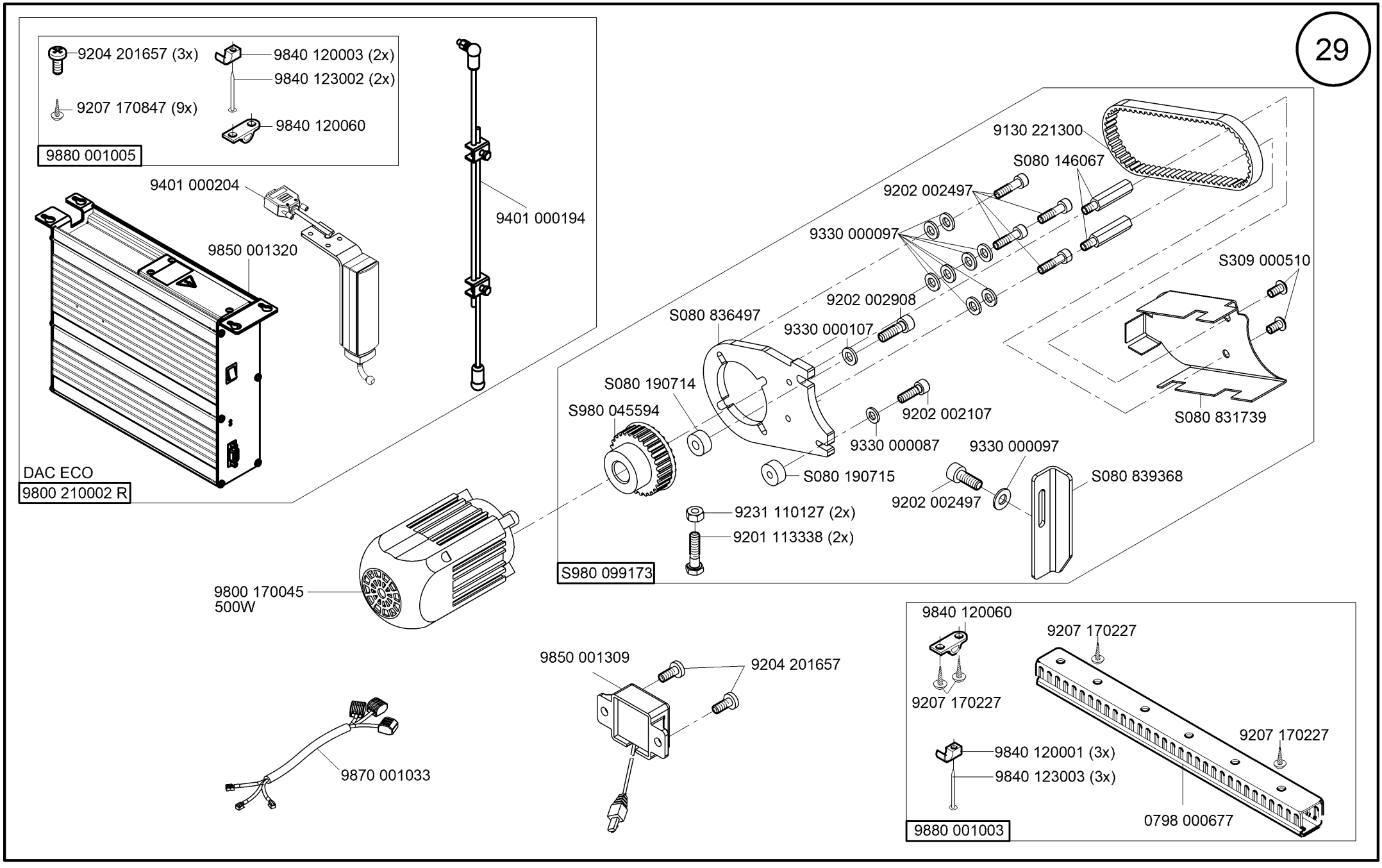
9204 201657 (3x)
9840 120003 (2x)
9840 123002 (2x)
9207 170847 (9x)
9840 120060
9880 001005
9401 000204
9850 001320
DAC ECO
9800 210002 R
9401 000194
9130 221300
S080 146067
9202 002497
9330 000097
S309 000510
9202 002908
S080 836497
9330 000107
S080 190714
S980 045594
9202 002107
S080 831739
9330 000087
9330 000097
S080 190715
S080 839368
9202 002497
9231 110127 (2x)
9201 113338 (2x)
S980 099173
9800 170045
500W
9840 120060
9207 170227
9207 170227
9207 170227
9840 120001 (3x)
9840 123003 (3x)
0798 000677
9880 001003
9850 001309
9204 201657
9870 001033

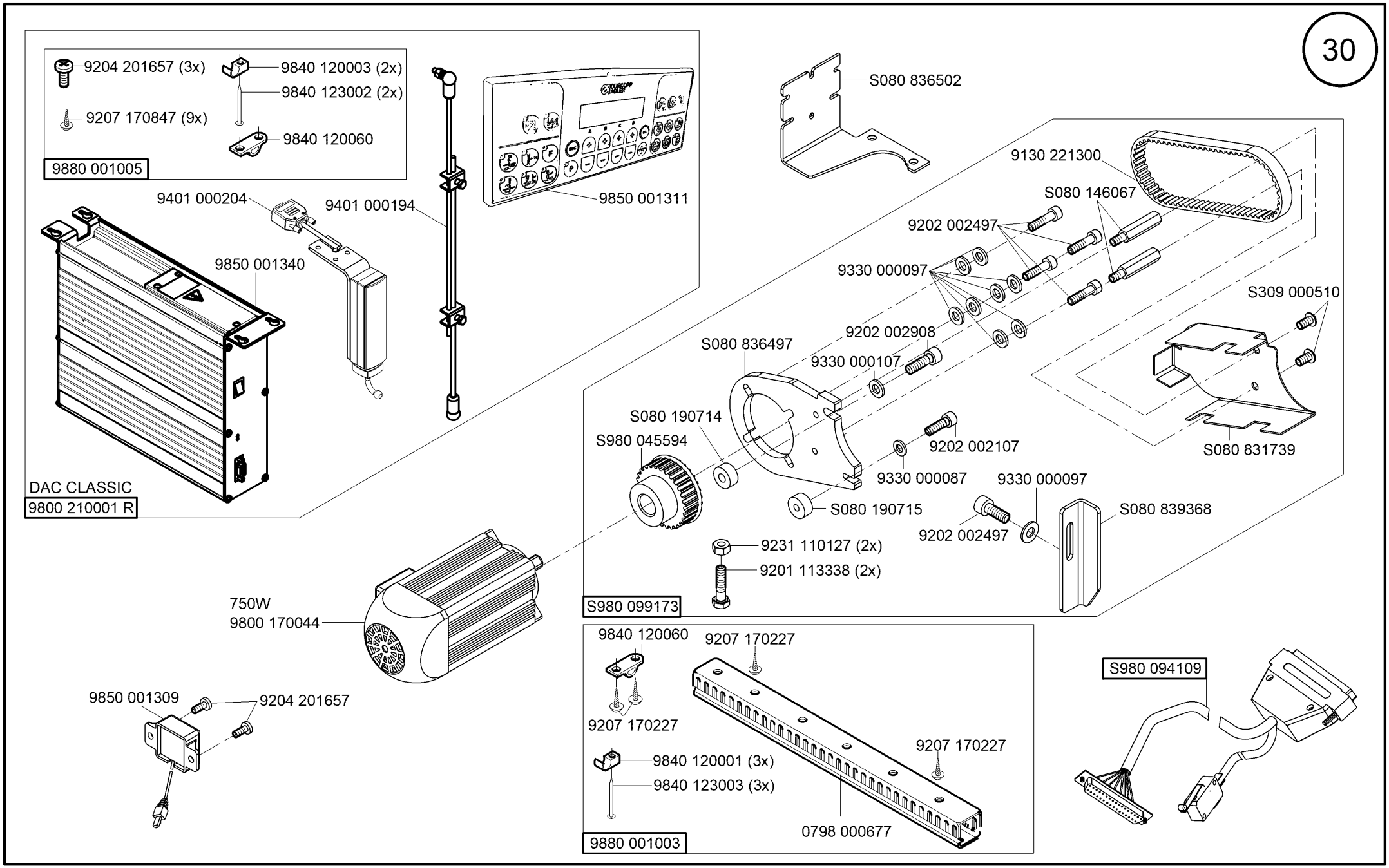
9204 201657 (3x)
9840 120003 (2x)
9840 123002 (2x)
9207 170847 (9x)
9840 120060
9880 001005
9401 000204
9401 000194
9850 001311
9850 001340
DAC CLASSIC
9800 210001 R
S080 836502
9130 221300
S080 146067
9202 002497
9330 000097
S309 000510
9202 002908
S080 836497
9330 000107
S080 190714
S980 045594
9202 002107
S080 831739
9330 000087
9330 000097
S080 190715
S080 839368
9202 002497
9231 110127 (2x)
9201 113338 (2x)
S980 099173
750W
9800 170044
9840 120060
9207 170227
9850 001309
9204 201657
9207 170227
9207 170227
9840 120001 (3x)
9840 123003 (3x)
0798 000677
9880 001003
S980 094109

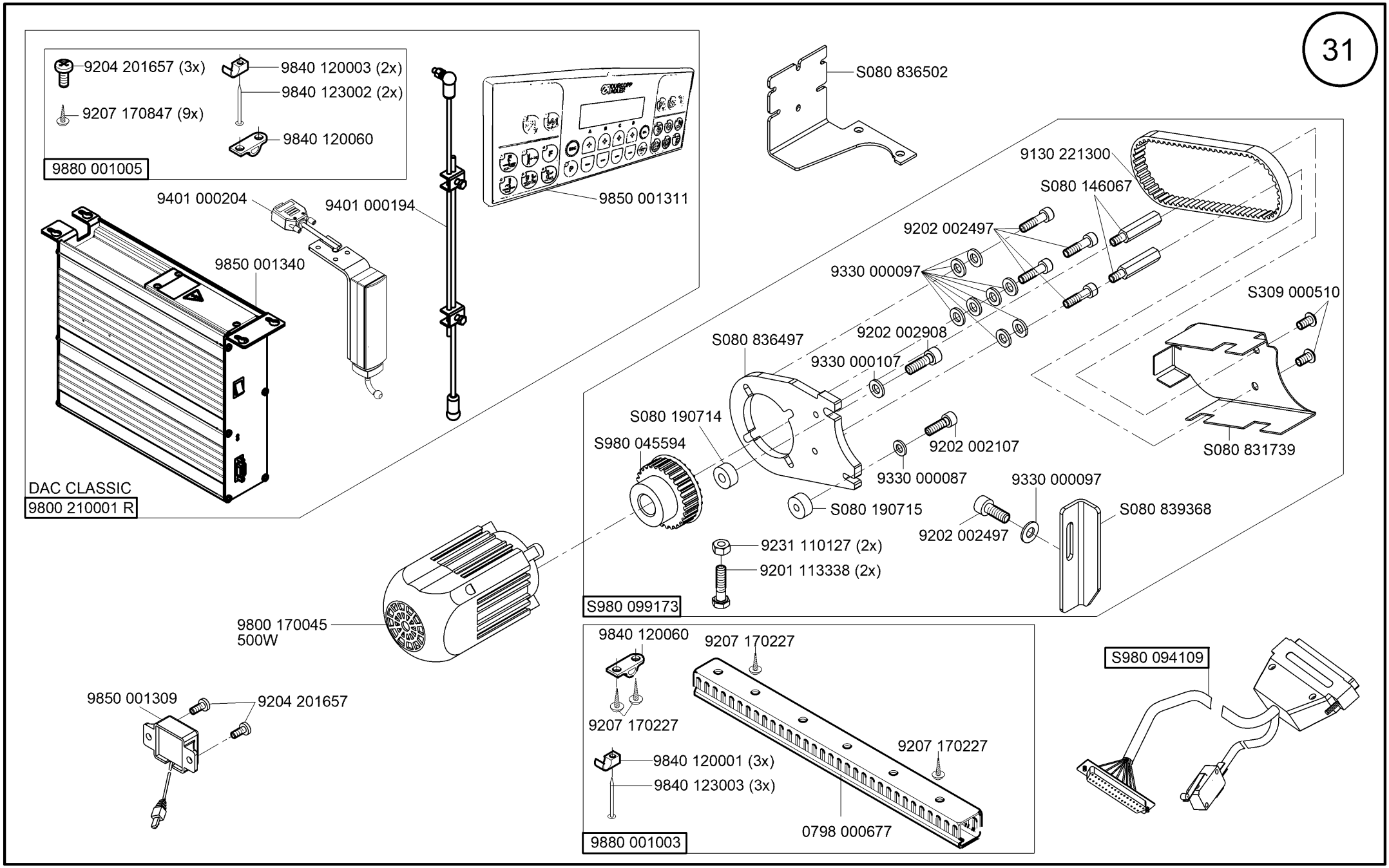
9204 201657 (3x)
9840 120003 (2x)
9840 123002 (2x)
9207 170847 (9x)
9840 120060
9880 001005
9401 000204
9401 000194
9850 001311
9850 001340
DAC CLASSIC
9800 210001 R
S080 836502
9130 221300
S080 146067
9202 002497
9330 000097
S309 000510
9202 002908
S080 836497
9330 000107
S080 190714
S980 045594
9202 002107
S080 831739
9330 000087
9330 000097
S080 190715
S080 839368
9202 002497
9231 110127 (2x)
9201 113338 (2x)
S980 099173
9800 170045
500W
9840 120060
9207 170227
S980 094109
9850 001309
9204 201657
9207 170227
9207 170227
9840 120001 (3x)
9840 123003 (3x)
0798 000677
9880 001003

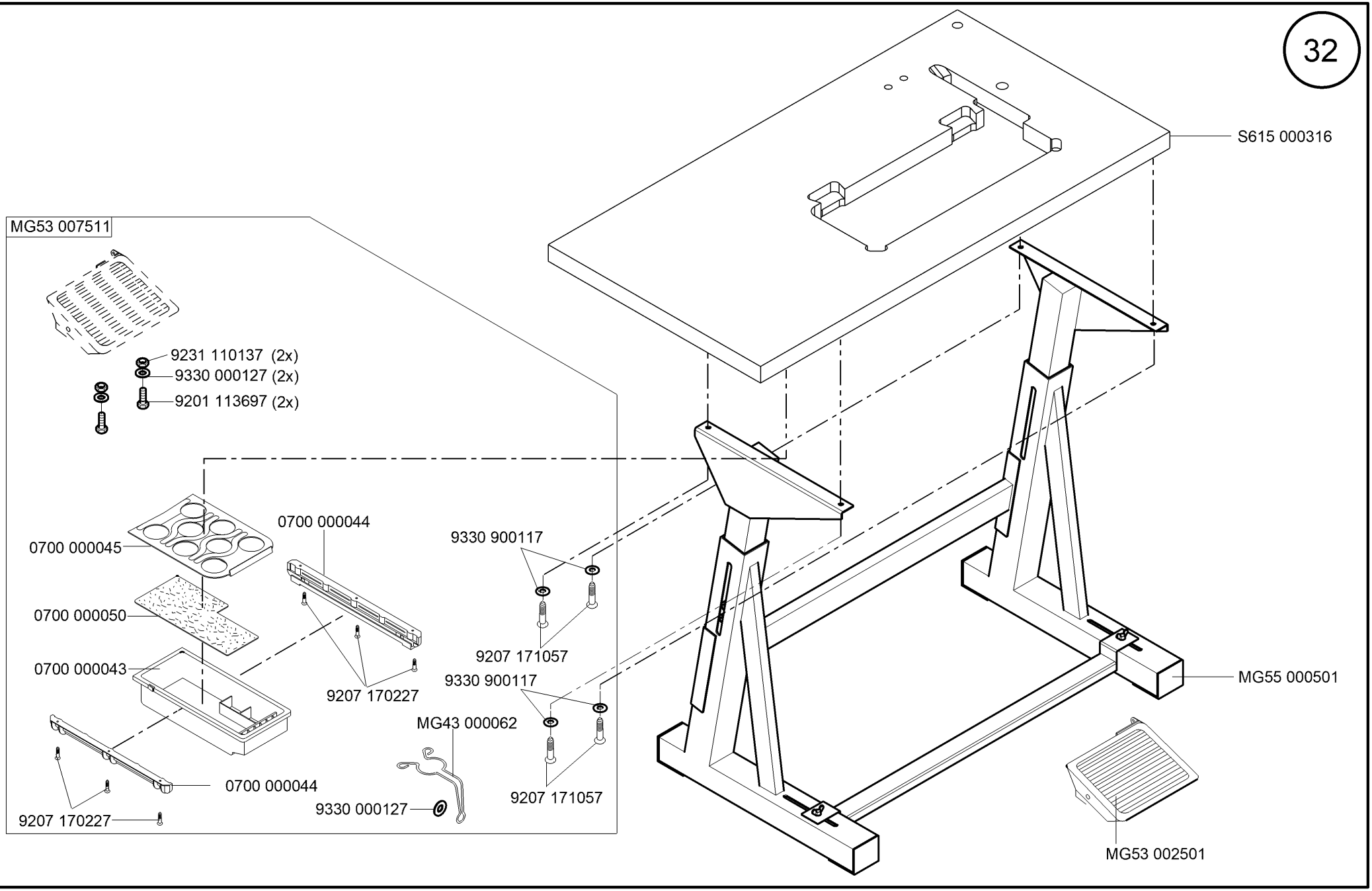
S615 000316
MG53 007511
9231 110137 (2x)
9330 000127 (2x)
9201 113697 (2x)
0700 000045
0700 000050
0700 000043
0700 000044
9207 170227
9330 900117
9207 171057
9330 900117
9207 171057
MG43 000062
9330 000127
0700 000044
9207 170227
MG55 000501
MG53 002501

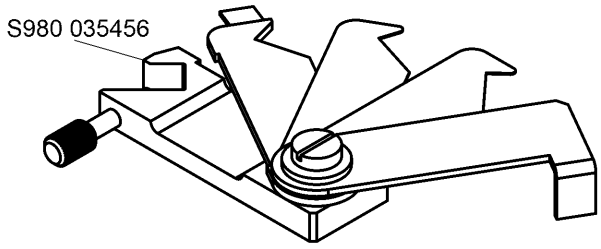
S980 035456

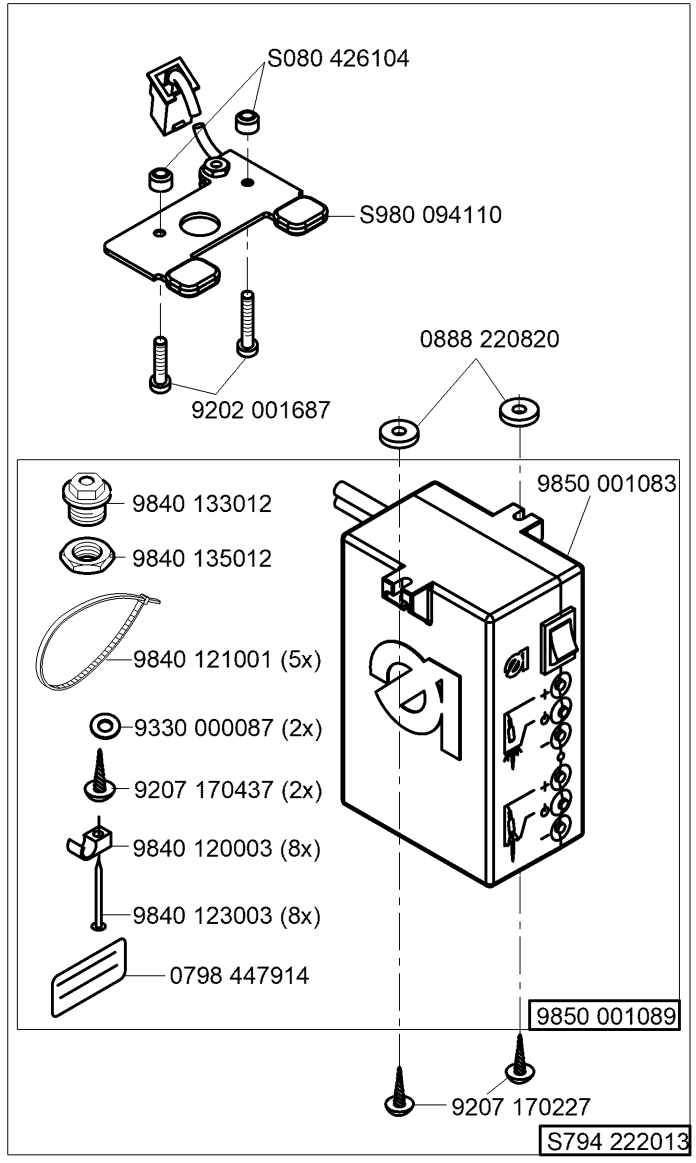
S080 426104
S980 094110
0888 220820
9202 001687
9850 001083
9840 133012
9840 135012
9840 121001 (5x)
9330 000087 (2x)
9207 170437 (2x)
9840 120003 (8x)
9840 123003 (8x)
0798 447914
9850 001089
9207 170227
S794 222013

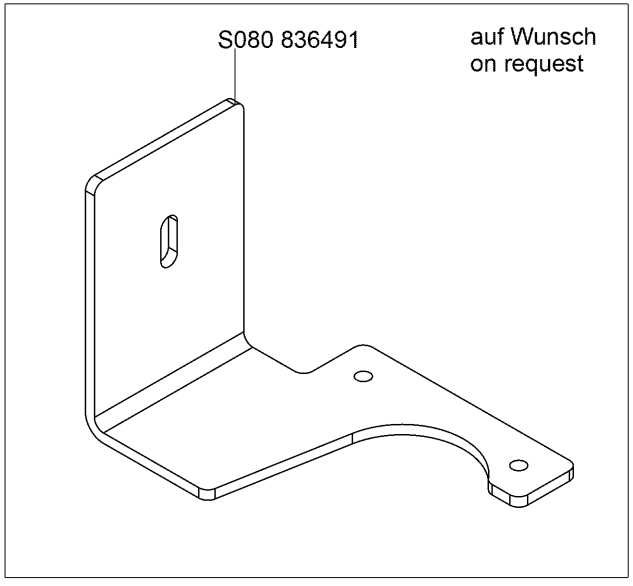
S080 836491
auf Wunsch
on request

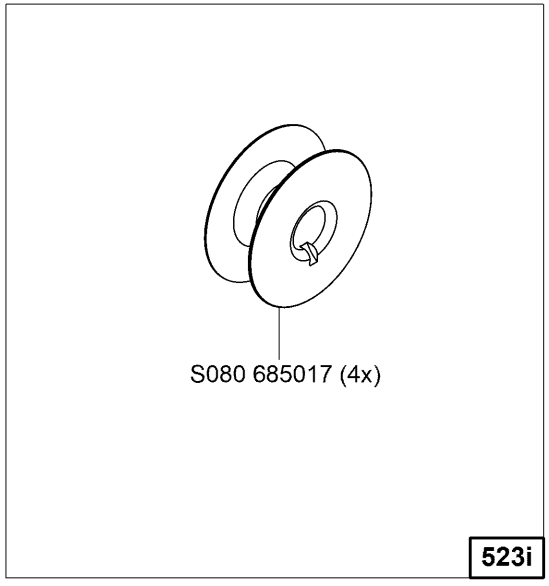
S080 685017 (4x)
523i

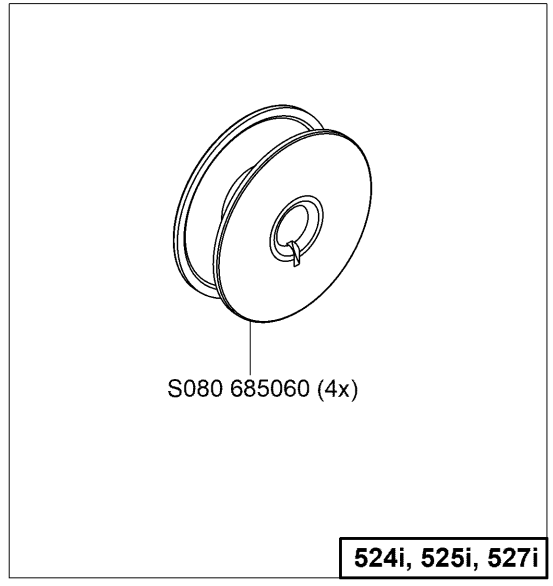
S080 685060 (4x)
524i, 525i, 527i

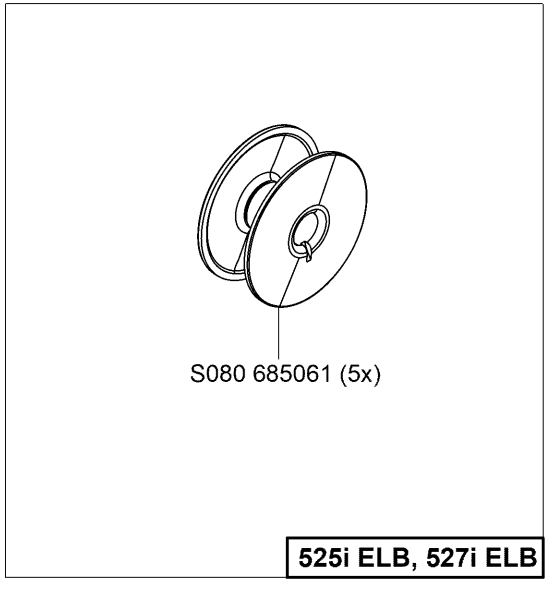
S080 685061 (5x)
525i ELB, 527i ELB

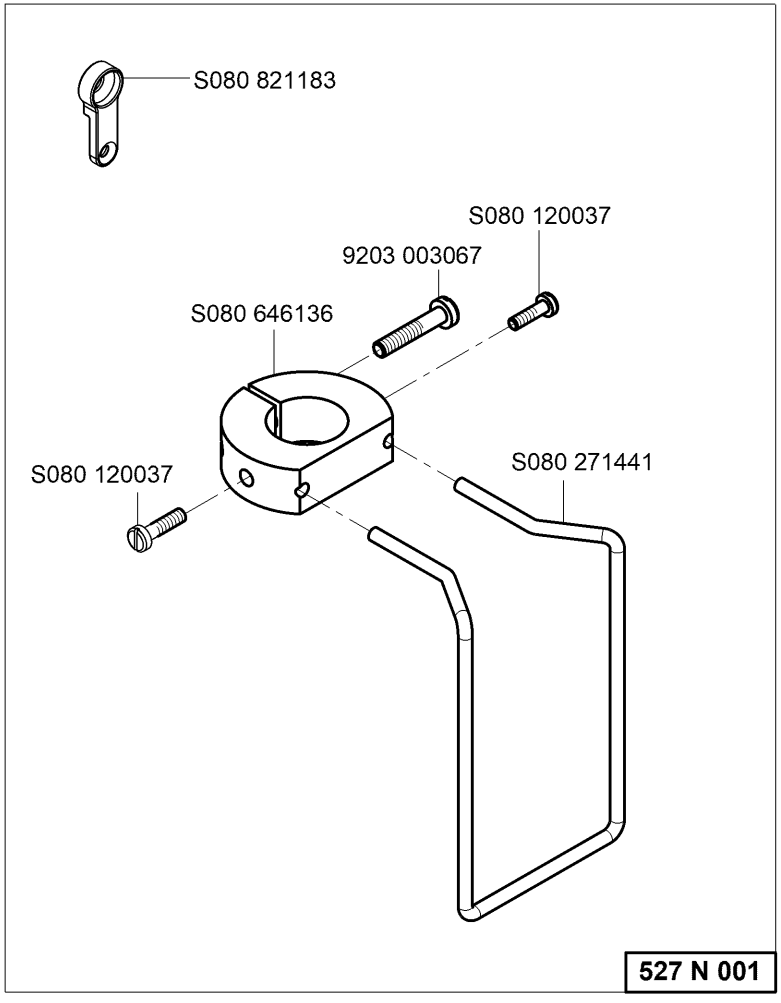
S080 821183
S080 120037
9203 003067
S080 646136
S080 120037
S080 271441
527 N 001

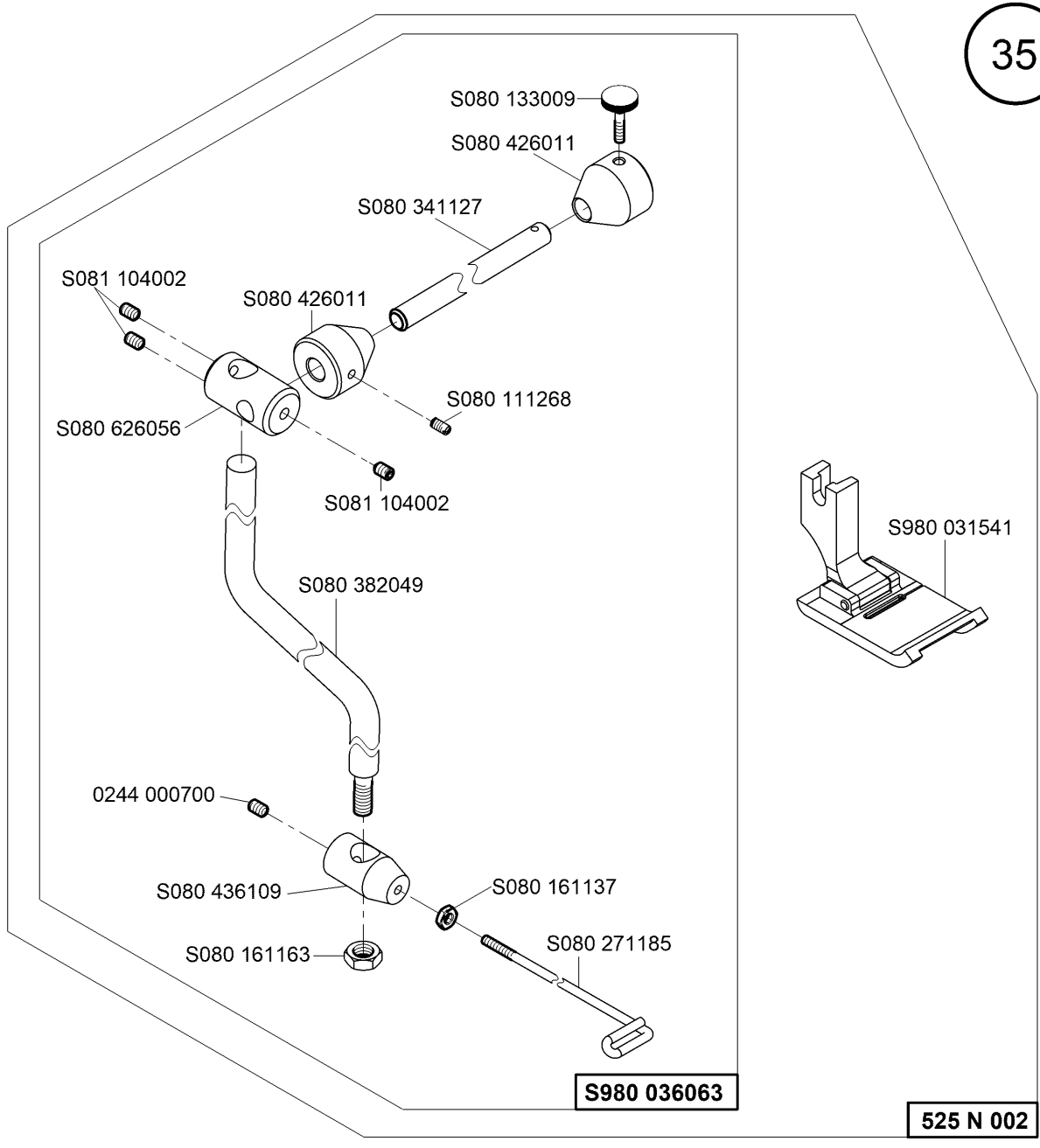
S080 133009
S080 426011
S080 341127
S081 104002
S080 426011
S080 111268
S080 626056
S081 104002
S980 031541
S080 382049
0244 000700
S080 436109
S080 161137
S080 161163
S080 271185
S980 036063
525 N 002

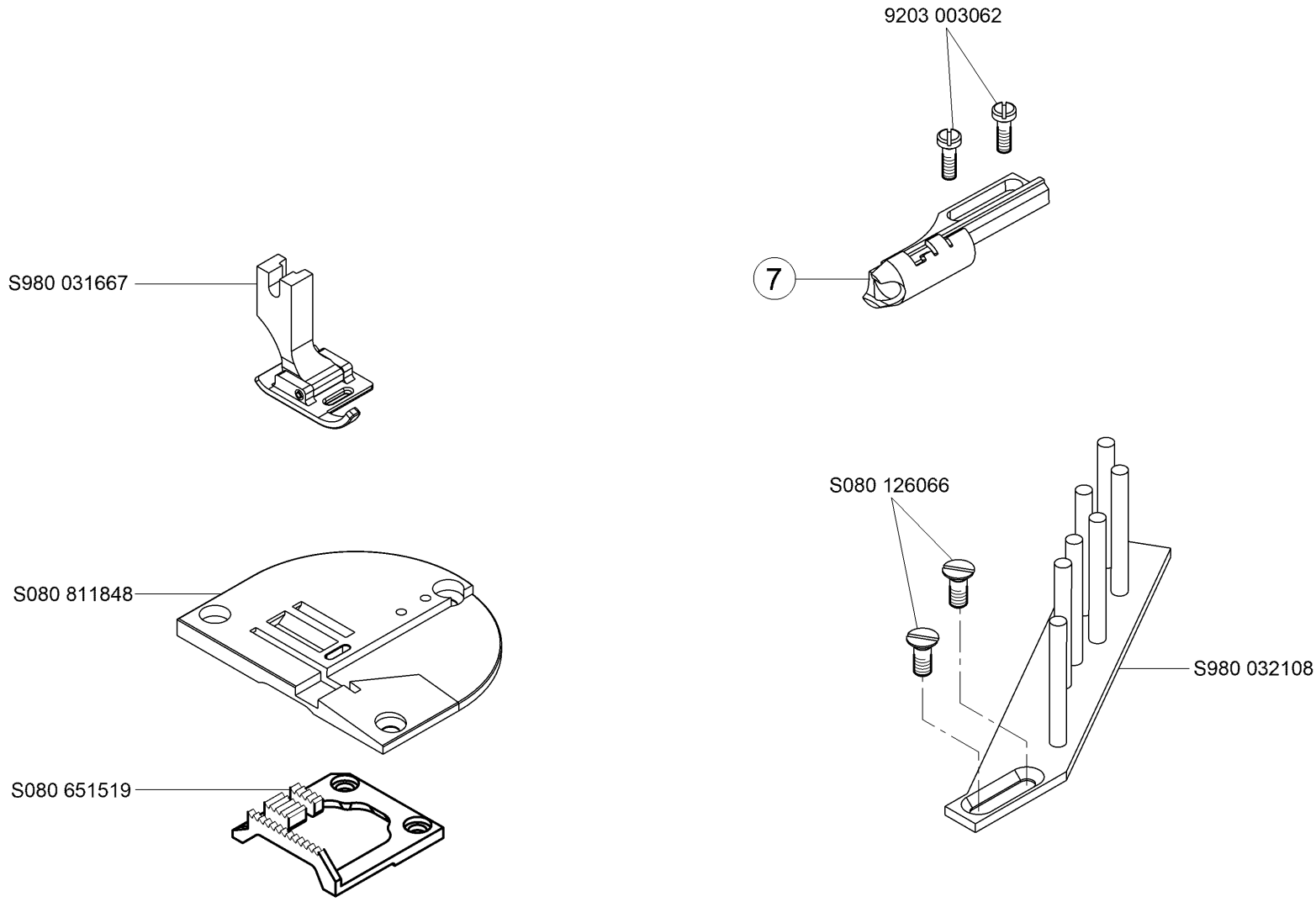

- nutno objednat lemovací pistonek pos.7/necessary ordered be the binder pos.7

- možno objednat odvíjecí zařízení A-M 294/possible ordered be the tape roll hoder A-M 294

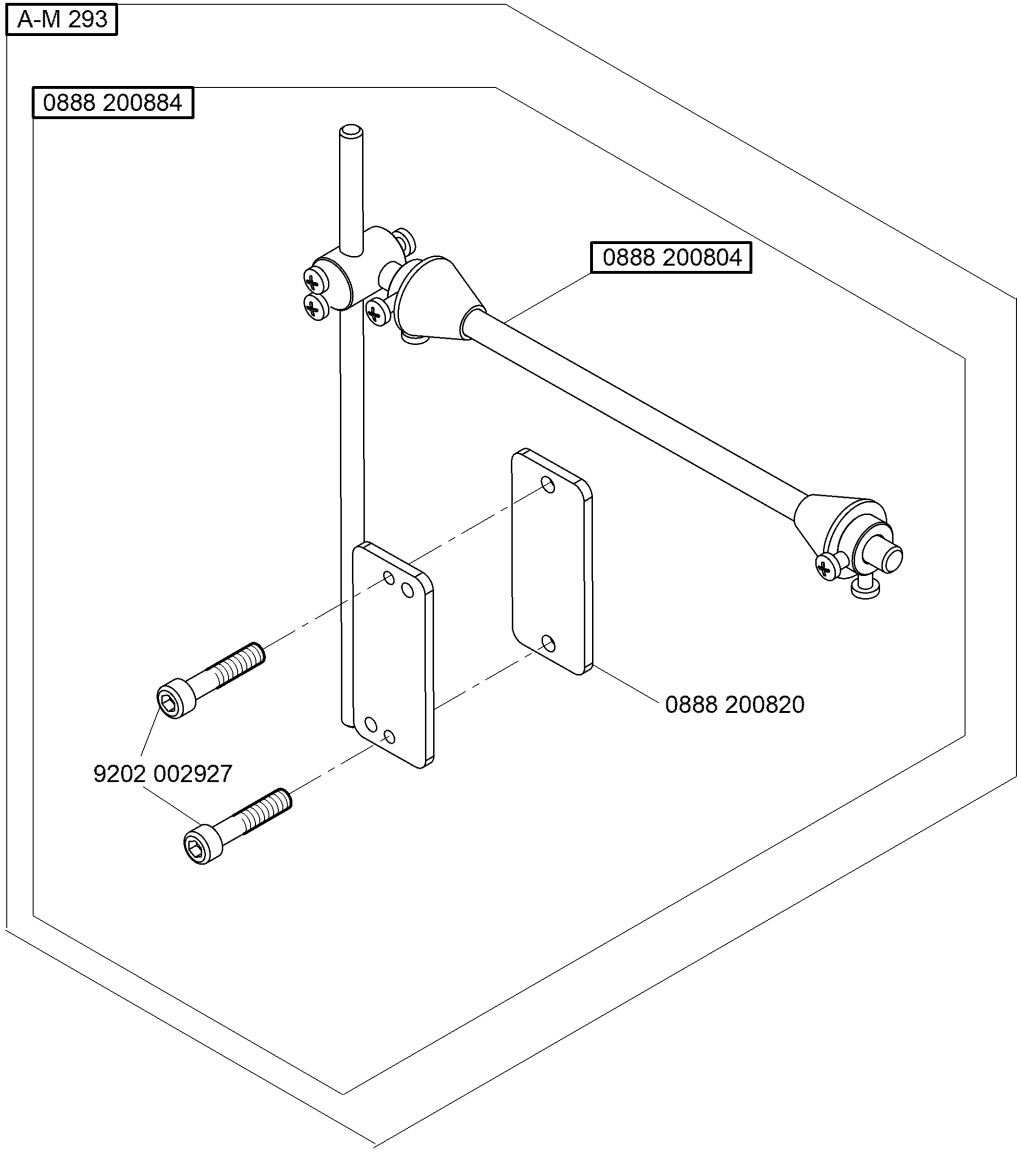
A-M 293
0888 200884
0888 200804
0888 200820
9202 002927

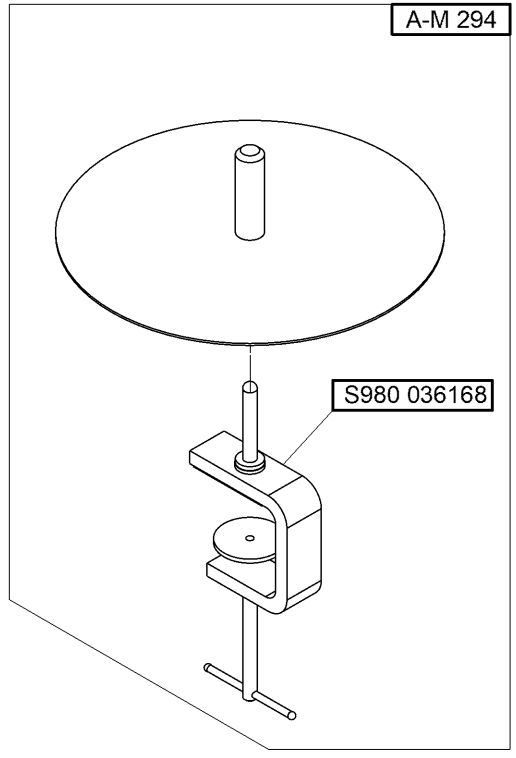
A-M 294
S980 036168

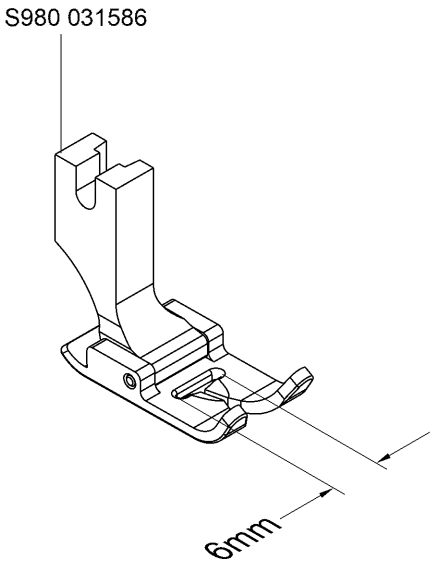
S980 031586
6mm

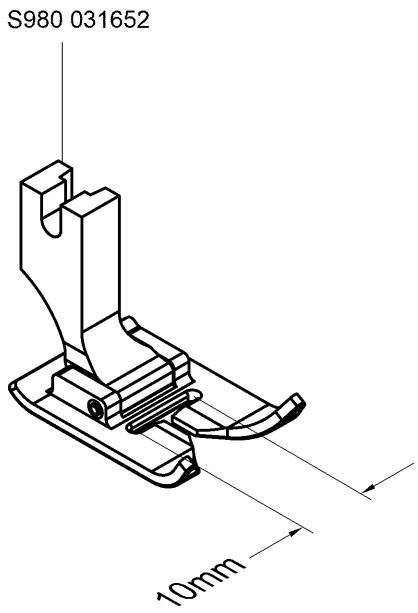
S980 031652
10mm

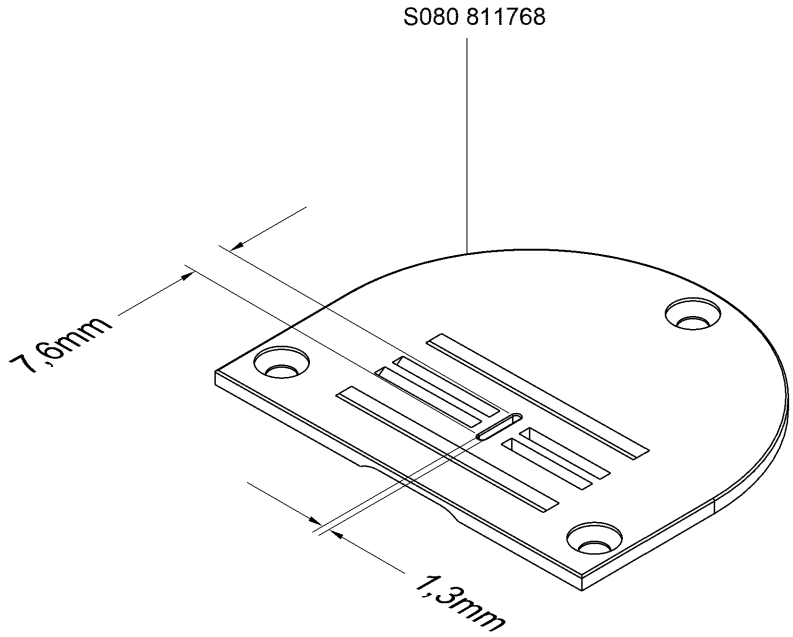
S080 811768
7,6mm
1,3mm

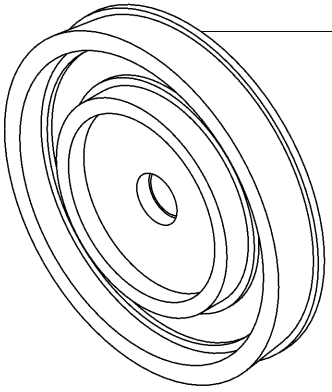

S080 674219	

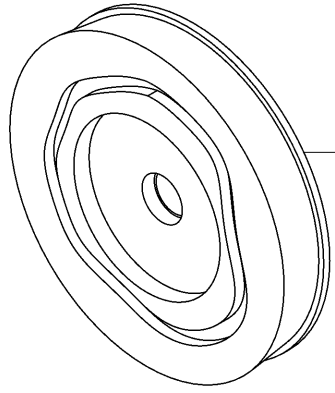

Order No.	Pattern	Width
S080 674113		4,5 - 10
S080 674114		4,5 - 10
S080 674115		3,5 - 6
S080 674116		4,5 - 10
S080 674117		3,5 - 6
S080 674118		4 - 6
S080 674119		4 - 10
S080 674120		2 - 5
S080 674121		2 - 5
S080 674122		3,5 - 6
S080 674123		4,5 - 10
S080 674124		4,5 - 10
S080 674125		2 - 6
S080 674221		3,5 - 6
S080 674226		2 - 4,5
S080 674227		1 - 2,4
S080 674228		1,5 - 4
S080 674229		3,5 - 6
S080 674235		4 - 10

Teile-Nr./Part-No.	Tafel/Table
0061 001050	3
0067 320150	2
0077 110220	25
0077 110230	25
0099 004800	3
0211 000806	23
0211 001109	17
0216 000134	1,21
0219 000321	1
0223 000481	25
0223 000483	25
0223 000486	25
0244 000414	2,3
0244 000700	6,11,12,15,16,35
0265 000911	6,16
0265 002402	23
0267 700010	25
0268 170030	2
0268 170063	2
0268 170070	2
0268 170074	2
0268 170080	2
0271 001392	2,3
0271 001415	16
0291 000159	5
0367 105950	25
0367 155050	17
0367 170040	2
0367 170083	2
0396 170060	2
0396 170080	2
0396 170270	2
0396 170282	2
0396 170283	2
0467 110220	3
0467 360260	22
0556 000821 A	13,14
0556 003087	16
0556 003088	16
0558 006174	8
0667 115203	3
0667 115210	2,3
0667 115520	3
0667 115640	2,3
0667 160170	13,14
0699 979104	23
0700 000043	32
0700 000044	32
0700 000045	32
0700 000050	32
0767 100010	1
0767 170160	2
0767 490010	22
0767 490020	22
0767 490030	22
0791 001081	25
0791 001091	25
0791 001096	25
0791 580100	25
0798 000677	27,28,29,30,31
0798 447914	33
0888 200804	37
0888 200820	37
0888 200884	37
0888 220250	21
0888 220820	33
0990 240155	1
0992 016580	18,19,20
0993 021160	7
0995 340617	25
0998 861590	2
9041 100030	23
9041 100035	23
9041 102030	4
9050 050001	16
9081 100203	25
9081 500010	25
9130 221240	11
9130 221300	27,28,29,30,31
9126 102500	15
9126 102520	15
9126 102540	15
9201 113277	25
9201 113338	27,28,29,30,31
9201 113697	32
9202 001658	22
9202 001687	33
9202 002057	2,7
9202 002058	21
9202 002067	7
9202 002068	13,14
9202 002087	7
9202 002088	13,14,21
9202 002097	21
9202 002098	7,8
9202 002107	27,28,29,30,31
9202 002108	7
9202 002117	13,14
9202 002477	21
9202 002488	6,10,13,14,21
9202 002497	27,28,29,30,31
9202 002507	21
9202 002877	25
9202 002887	6
9202 002908	27,28,29,30,31
9202 002927	37
9202 022438	11
9202 042067	15
9202 042327	5,7
9202 042477	11
9202 042497	4
9202 042507	1
9203 003027	21
9203 003052	16
9203 003057	2
9203 003062	36
9203 003067	35
9203 003627	21
9203 003647	7,10
9203 003667	22
9203 003717	22
9203 003737	22
9203 312412	5
9204 001257	1,7
9204 001767	1
9204 002067	1
9204 051277	1
9204 051767	2,13,14
9204 051817	7
9204 101657	1
9204 201037	4,16
9204 201047	1,23
9204 201657	1,14,16,22,28,29, 30,31
9204 201958	23
9204 201977	14,24
9204 202328	16
9204 211997	13,14
9205 024540	24
9205 101548	5
9205 101568	7
9205 101827	5
9205 101847	1,3,11,15
9205 101848	5,7
9205 101868	3
9205 101888	4
9205 101918	4
9205 102148	2
9205 102168	2,21
9205 102188	6
9205 102467	11,12,21
9205 102473	4,9
9205 102477	4,5,13,14,21
9205 102487	4,8,12
9205 102497	11
9205 102787	25
9205 102798	12
9206 100637	16
9207 170227	25,27,28,29,30, 31,32,33

Teile-Nr./Part-No.	Tafel/Table
9207 170437	33
9207 170847	28,29,30,31
9207 171057	32
9217 300527	14,23
9225 201740	22
9225 201750	12
9231 001137	25
9231 110057	7
9231 110107	26
9231 110108	24
9231 110127	10,27,28,29,30,31
9231 110137	2,32
9234 000067	21
9234 000087	8
9305 001630	2
9330 000067	1
9330 000087	5,7,13,14,21,27, 28,29,30,31,32
9330 000097	2,6,16,23,24,27, 28,29,30,31
9330 000107	27,28,29,30,31
9330 000127	32
9330 000177	25
9330 200097	21
9330 900117	32
9332 500110	7
9333 000090	16
9334 001120	2
9352 000090	12
9352 000100	12
9352 000180	11
9352 000300	12
9353 000140	16
9353 000198	16
9354 010450	11
9357 000050	2
9357 000060	9,14,24
9357 000070	15
9357 000080	9,25
9357 000090	13,14,21,25
9357 000110	21
9380 521220	25
9401 000194	28,29,30,31
9401 000204	28,29,30,31
9731 001021	16
9731 001035	2,16,23
9800 170044	28,30
9800 170045	29,31
9800 210001 R	30,31
9800 210002 R	28,29
9815 310030	25
9840 120001	27,28,29,30,31
9840 120003	28,29,30,31,33
9840 120029	1
9840 120030	1
9840 120060	27,28,29,30,31
9840 120203	16
9840 121001	33
9840 123002	28,29,30,31
9840 123003	27,28,29,30,31,33
9840 130011	1
9840 133012	33
9840 135012	33
9840 730016	16
9850 001083	33
9850 001089	33
9850 001309	28,29,30,31
9850 001311	30,31
9850 001320	28,29
9850 001340	30,31
9870 001033	28,29
9880 001003	27,28,29,30,31
9880 001005	28,29,30,31
MG43 000062	32
MG53 002501	32
MG53 007511	32
MG55 000501	32
S072 500100	32
S080 084004	7
S080 111094	16
S080 111099	7
S080 111126	4
S080 111214	4
S080 111219	16
S080 111233	16
S080 111252	16
S080 111268	35
S080 111328	21
S080 111343	16
S080 112015	4
S080 113115	5
S080 113122	9
S080 113123	9
S080 117030	8
S080 118061	3
S080 120037	35
S080 120050	10
S080 120062	4
S080 120222	11
S080 120226	16
S080 120229	15
S080 120239	9
S080 120252	26
S080 120269	16
S080 120295	24,25
S080 120364	14
S080 120425	16
S080 120543	9
S080 120589	5,6,8
S080 120601	16
S080 121157	15
S080 122008	8
S080 124050	4
S080 126066	36
S080 126182	24
S080 131027	3
S080 131474	5
S080 132216	21
S080 133009	35
S080 133022	8
S080 135026	8
S080 136023	9
S080 138009	4
S080 141088	11
S080 141121	25
S080 141133	15
S080 141157	8
S080 141223	6
S080 146067	27,28,29,30,31
S080 161137	35
S080 161163	35
S080 161233	6
S080 161234	8
S080 161333	10
S080 190346	8,10
S080 190483	21
S080 190526	6
S080 190554	9
S080 190714	27,28,29,30,31
S080 190715	27,28,29,30,31
S080 191112	26
S080 191117	8
S080 191118	21
S080 191135	14
S080 191136	14
S080 260139	7
S080 260458	4
S080 260547	13,14,21
S080 264168	25
S080 264296	10
S080 271184	1
S080 271185	35
S080 271337	10
S080 271393	9
S080 271441	35
S080 283152	9
S080 310428	3
S080 314065	25
S080 314150	9
S080 314231	14

Teile-Nr./Part-No.	Tafel/Table	Teile-Nr./Part-No.	Tafel/Table	Teile-Nr./Part-No.	Tafel/Table	Teile-Nr./Part-No.	Tafel/Table	Teile-Nr./Part-No.	Tafel/Table
S080 316096	26	S080 410532	15	S080 436063	8	S080 615021	9	S080 674121	39
S080 318069	25	S080 410538	15	S080 436109	35	S080 615033	8	S080 674122	39
S080 318103	11	S080 410569	8	S080 436331	10	S080 622092	15	S080 674123	39
S080 318144	15	S080 410595	5,6,8	S080 436346	11	S080 623307	9	S080 674124	8,39
S080 318210	6,8	S080 410703	21	S080 436388	12	S080 625022	25	S080 674125	39
S080 318238	25	S080 410705	2	S080 441251	23	S080 625186	25	S080 674219	39
S080 320289	6,8	S080 412193	15	S080 441278	16	S080 626056	35	S080 674221	39
S080 323155	16	S080 413251	15	S080 441287	16	S080 630248	11	S080 674226	39
S080 326213	9	S080 413252	15	S080 441708	24	S080 632166	8	S080 674227	39
S080 328005	4	S080 413311	5	S080 441711	24	S080 633223	7	S080 674228	39
S080 333175	24	S080 413328	7	S080 442548	26	S080 635171	21	S080 674229	39
S080 335105	6	S080 413358	1	S080 442674	7	S080 635304	9	S080 674235	39
S080 335122	8	S080 416146	25	S080 452047	4	S080 646028	7	S080 677034	19
S080 335149	6	S080 416147	3	S080 511125	12	S080 646104	5	S080 677036	18
S080 338069	15	S080 418182	24	S080 552165	16	S080 646136	35	S080 677040	20
S080 338190	21	S080 418183	25	S080 552166	16	S080 646534	7	S080 680023	18,19
S080 338250	21	S080 418185	21	S080 552167	16	S080 647222	21	S080 680051	20
S080 341127	35	S080 421330	9	S080 552168	16	S080 647228	1	S080 681029	19,20
S080 342243	11	S080 421341	5	S080 552197	16	S080 647398	7	S080 683052	18,19,20
S080 342348	14	S080 421397	21	S080 570051	12	S080 648132	6,8	S080 683053	18,19,20
S080 344035	11	S080 422190	1	S080 612109	15	S080 648194	13,14	S080 683063	18,19,20
S080 345065	15	S080 422228	13,14	S080 613152	11	S080 651519	36	S080 683067	18,19,20
S080 345067	15	S080 424051	5,16,23	S080 613195	15	S080 671152	11	S080 683083	18,19,20
S080 345093	15	S080 424060	16	S080 613216	11	S080 672187	21	S080 683104	18,19,20
S080 345094	15	S080 426011	35	S080 613373	13,14	S080 674113	39	S080 685017	34
S080 346053	16	S080 426101	7	S080 613453	10	S080 674114	39	S080 685060	34
S080 349225	21	S080 426102	7	S080 613466	16	S080 674115	39	S080 685061	34
S080 382049	35	S080 426104	33	S080 613495	15	S080 674116	39	S080 686020	16
S080 382102	10	S080 432057	21	S080 613519	6,8	S080 674117	39	S080 690029	18,19,20
S080 383022	25	S080 432058	7	S080 613591	24	S080 674118	39	S080 690045	18,19,20
S080 392105	9	S080 432059	7	S080 613594	14	S080 674119	39	S080 721173	1
S080 410530	16	S080 436000	6,15	S080 613605	7	S080 674120	39	S080 724132	16

Teile-Nr./Part-No.	Tafel/Table	Teile-Nr./Part-No.	Tafel/Table	Teile-Nr./Part-No.	Tafel/Table	Teile-Nr./Part-No.	Tafel/Table	Teile-Nr./Part-No.	Tafel/Table
S080 724134	16	S080 827180	1	S080 954063	7	S324 920796	16	S794 222013	33
S080 725023	16	S080 829796	25	S080 990134	16	S373 020002	22	S980 000293	37
S080 765090	21	S080 831494	1	S081 104002	35	S425 041000	6,8,15	S980 000294	37
S080 811768	38	S080 831699	24	S111 200000	6,8,15	S425 061000	15	S980 000312	36
S080 811848	36	S080 831736	1	S158 076500	23	S520 001000	25,26	S980 008250	18
S080 814014	10	S080 831739	27,28,29,30,31	S272 221000	26	S520 007000	25,26	S980 008253	19
S080 814338	11	S080 831770	1	S273 005001	25	S520 009100	25,27	S980 008816	20
S080 814488	12	S080 836491	34	S273 007000	6	S520 009300	25,30	S980 009055	21
S080 815320	2	S080 836497	27,28,29,30,31	S273 940127	25	S520 009301	25,31	S980 021338	5
S080 818747	16	S080 836502	30,31	S273 940141	25	S520 009302	25,28	S980 021353	5
S080 821077	1	S080 839361	9	S273 959814	7	S520 009303	25,29	S980 021394	5
S080 821113	1	S080 839368	27,28,29,30,31	S283 002005	5,16,23	S522 000006	17	S980 021395	5
S080 821115	1	S080 840268	16	S283 003001	26	S522 000235	17	S980 021421	5
S080 821152	16	S080 870140	21	S309 000510	27,28,29,30,31	S522 005227	17	S980 021422	5
S080 821183	35	S080 870167	21	S309 231411	8	S522 005229	17	S980 022126	13,14
S080 822543	21	S080 943212	24	S311 210043	8	S522 005404	17	S980 022320	15
S080 822544	3	S080 943223	24	S311 515097	16	S522 005406	17	S980 025312	2
S080 823149	1	S080 945077	16	S311 733240	16	S522 005413	17	S980 025315	3
S080 824095	23	S080 945170	16	S311 733620	12	S522 006008	17	S980 026195	7
S080 825740	16	S080 945185	16	S315 264294	3	S522 006010	17	S980 027616	24
S080 825743	16	S080 945180	23	S321 000000	24,25	S522 006036	17	S980 031541	35
S080 825744	16	S080 945188	23	S321 001000	1	S562 002000	25	S980 031586	38
S080 825868	21	S080 945283	16	S321 001002	16	S615 000316	32	S980 031652	38
S080 826004	16	S080 945285	16	S321 012000	1	S615 932046	25	S980 031667	36
S080 826039	21	S080 945286	23	S321 020000	7	S708 002105	5,6,23	S980 032108	36
S080 826387	25	S080 945316	23	S321 951409	8	S708 130002	5,8,11,15,16,23	S980 035318	4
S080 826396	14	S080 945317	9	S321 953251	25	S708 130003	6,21	S980 035328	16
S080 826441	22	S080 945318	16	S324 010000	6,16	S708 130004	23	S980 035347	16
S080 826442	7	S080 945326	6	S324 020093	11,12	S708 130005	16	S980 035376	6
S080 826443	7	S080 951327	6	S324 510900	11	S738 002000	6	S980 035405	16
S080 826462	16	S080 952469	7	S324 910093	16	S791 149001	35	S980 035406	16
S080 827179	16	S080 953159	4	S324 920086	16	S791 235002	35	S980 035422	11

Teile-Nr./Part-No.	Tafel/Table
S980 035430	6
S980 035441	11
S980 035456	33
S980 035482	21
S980 035499	4
S980 035521	8
S980 035526	16
S980 035527	16
S980 035541	21
S980 035567	5
S980 035577	4
S980 035598	6
S980 035667	12
S980 035849	12
S980 036063	35
S980 036168	37
S980 041162	25
S980 041176	23
S980 041209	23
S980 041277	1,2
S980 041278	7
S980 042078	26
S980 043300	15
S980 043301	13,14
S980 043318	15
S980 043334	8
S980 043344	6
S980 043378	6,8
S980 043380	1
S980 043516	4
S980 043518	4
S980 044045	11
S980 044408	11
S980 044717	11
S980 044805	21
S980 044847	8
S980 044914	8
S980 045330	12
S980 045422	8
S980 045578	12
S980 045587	12
S980 045590	12
S980 045591	12
S980 045594	27,28,29,30,31
S980 045596	11
S980 046855	6,15
S980 046984	8
S980 052081	21
S980 052084	2
S980 052085	7
S980 052086	7
S980 052097	8
S980 052112	16
S980 052119	16
S980 057284	25
S980 060208	24
S980 060209	9
S980 060233	6
S980 060234	6
S980 060237	6
S980 060254	2
S980 060256	21
S980 060257	13,14
S980 060258	12
S980 060261	13
S980 060262	7
S980 060263	7
S980 060264	7
S980 060267	13,14
S980 060269	4
S980 060270	4
S980 060273	4
S980 060309	4
S980 060310	4
S980 081122	18,19
S980 081126	18
S980 081160	19
S980 081187	20
S980 081188	20
S980 092220	25
S980 094094	22
S980 094097	14
S980 094098	24
S980 094099	14
S980 094102	14
S980 094106	26,27
S980 094108	27
S980 094109	30,31
S980 094110	33
S980 099172	25
S980 099173	27,28,29,30,31
S981 009056	21,22
S981 009089	23
S981 009095	23
S981 020460	1,2
S981 020465	1,2
S981 020472	1,2
S981 020473	1,2
S981 021415	4
S981 021418	4
S981 021419	4
S981 021420	4
S981 021425	4
S981 021426	4
S981 022891	15
S981 024317	11,12
S981 024318	11,12
S981 025301	25
S981 025316	3
S981 026197	5,6,7
S981 026200	5,6,7
S981 026201	5,8
S981 026202	5,6,7
S981 027603	25
S981 036162	25
S981 043517	12
S981 052087	13
S981 052088	14
S981 052090	16
S981 052091	16
S981 052120	16
S981 060265	10
S981 060266	9
S981 069440	25
S981 094100	21
S981 094101	24
S981 094103	24
S981 094104	22
S981 094105	22

523 E 069

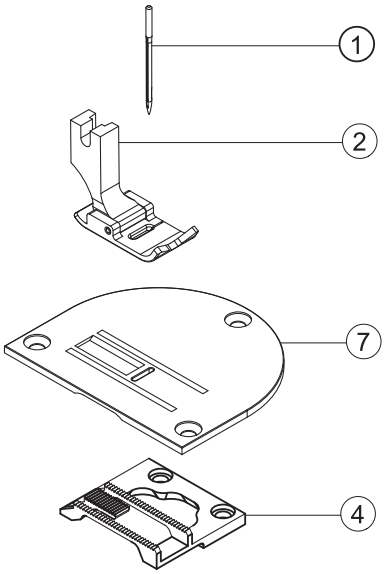

523 E 070
525 E 032
525 E 075
525 E 076

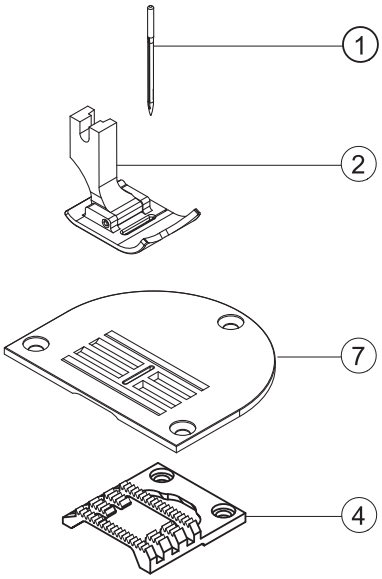

525 E 033
528 E 027

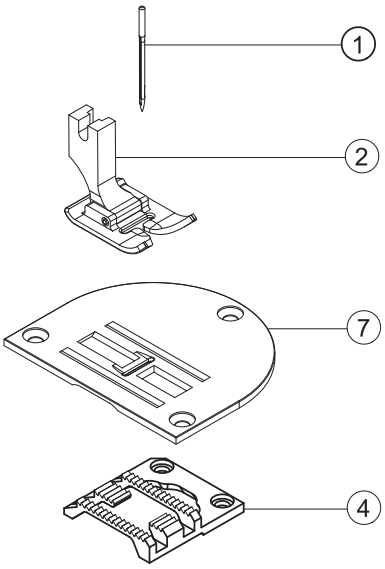

527 E 023

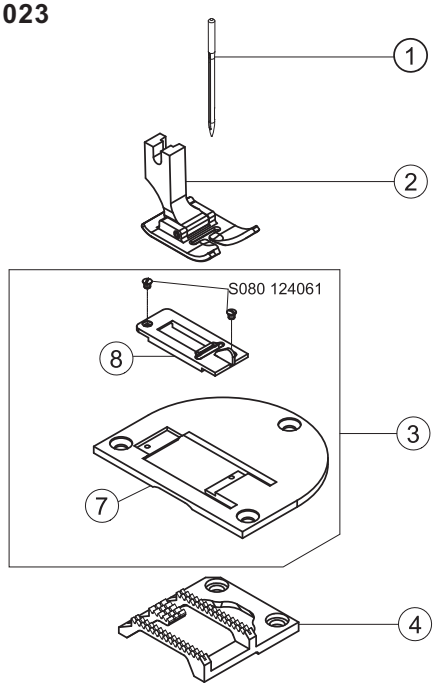

= Änderung / Modification

527 E 027

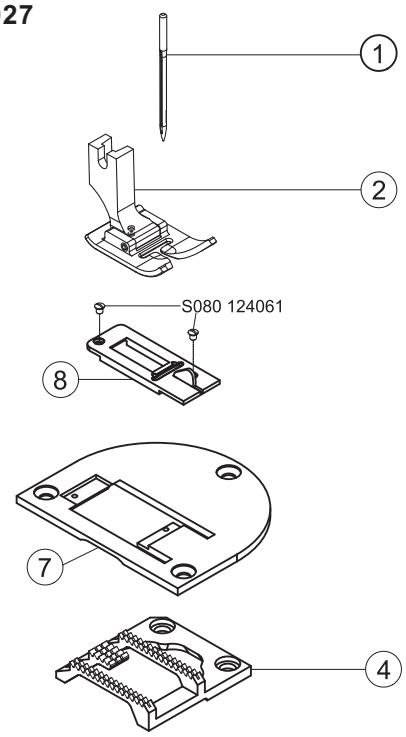

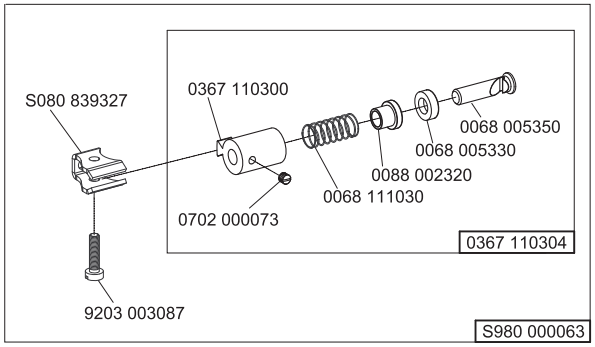

527 E 028

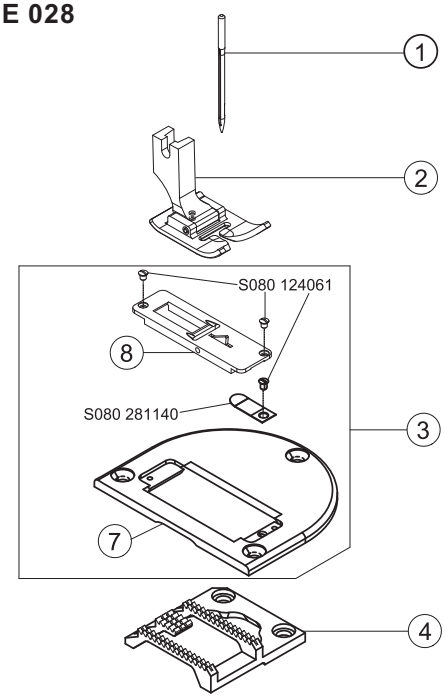

= Änderung / Modification

525 E 003 - S080 391155

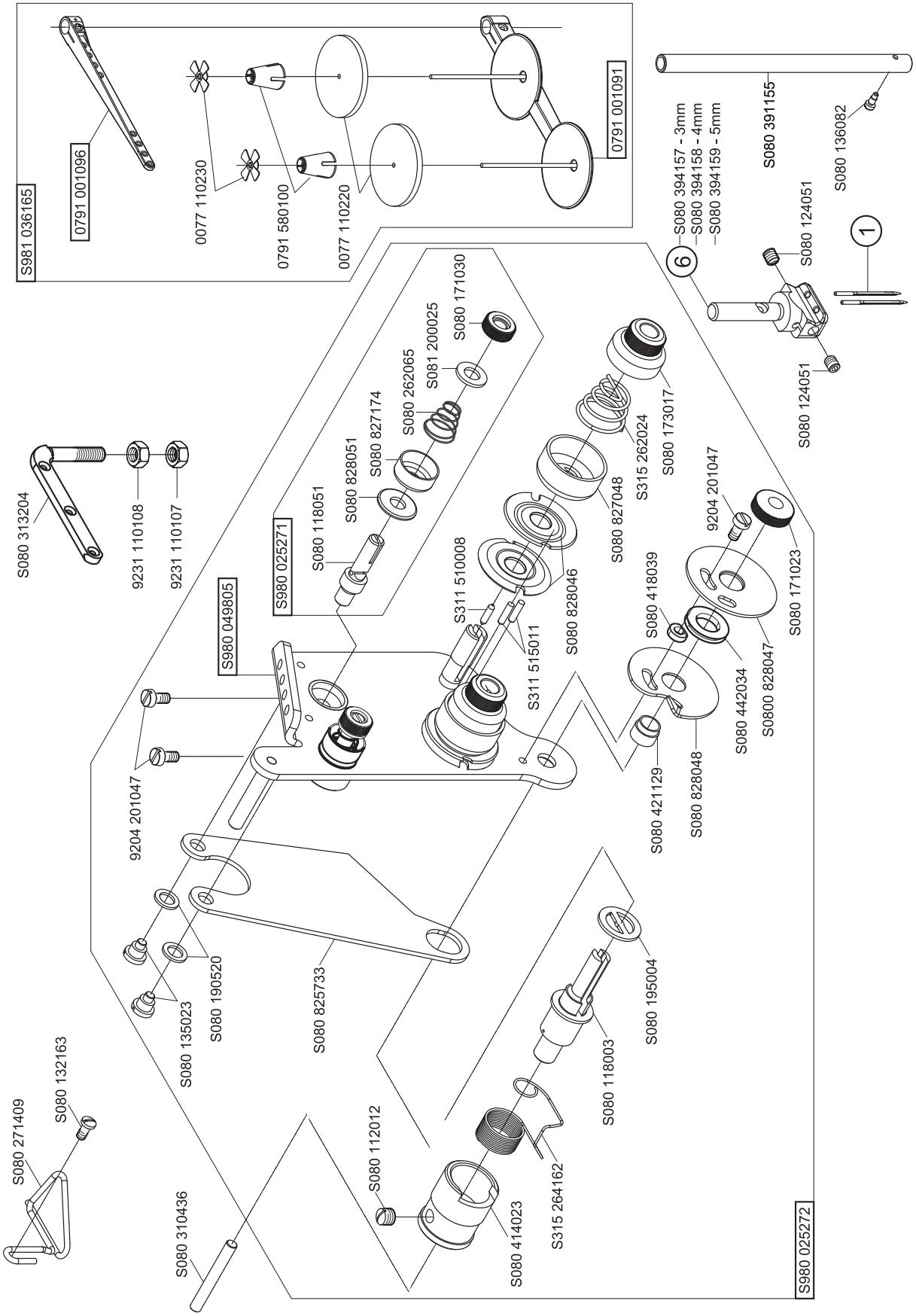

= Änderung / Modification

527 E 048 - S080 391176
527 E 060 - S080 391176
527 E 061 - S080 391176

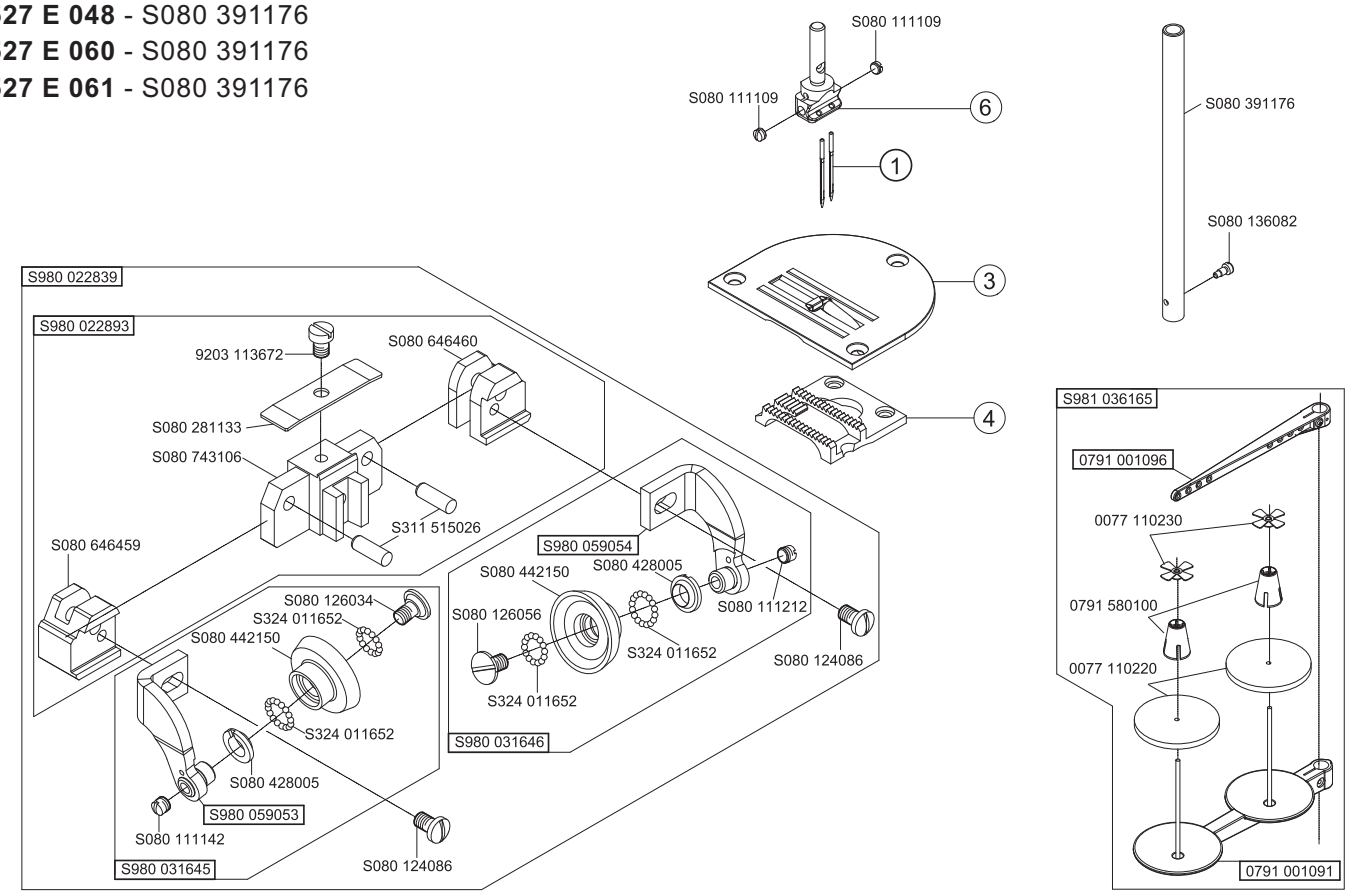

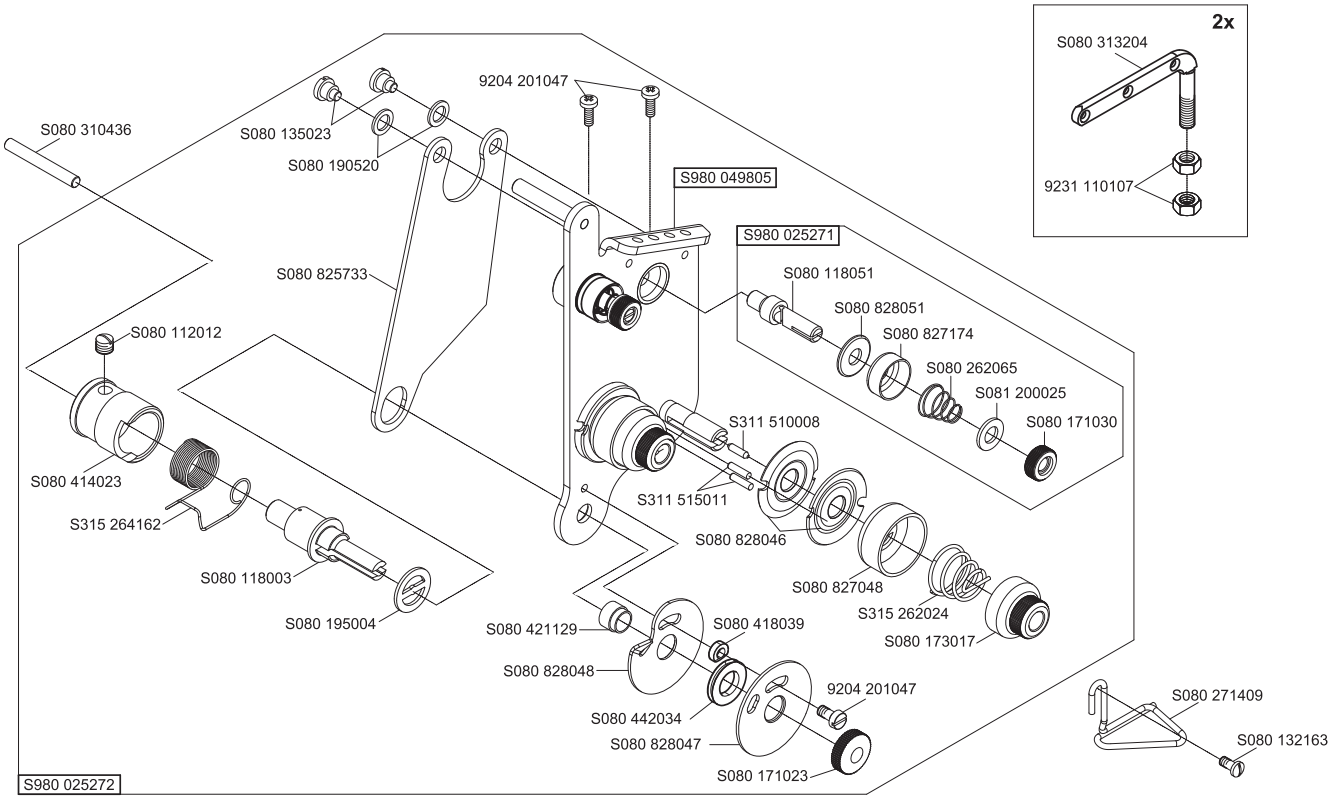

527 E 461

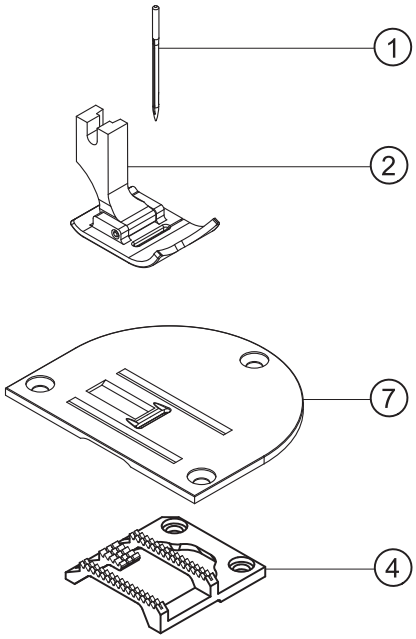

528 E 028

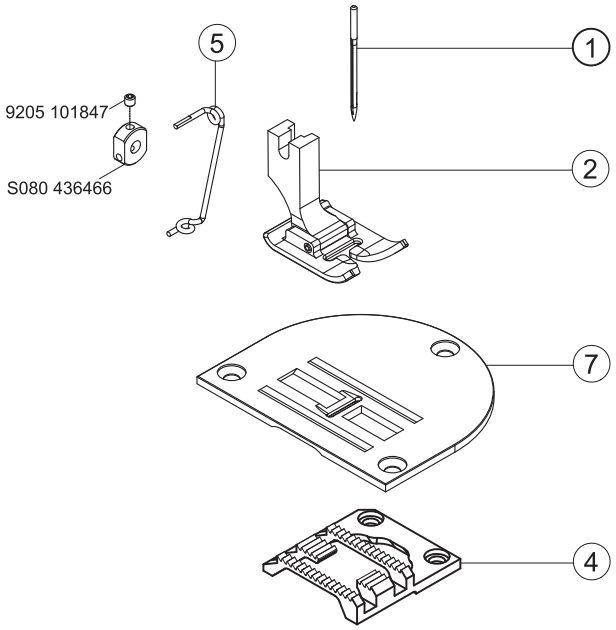

= Änderung / Modification

E-Nr. E-No. / Abb.-Nr. Fig.No.	For Subclass / Für Unterklasse Use / Verwendungszweck	Material Nr./Material No.	Throat plate Stichplatte: Stitch hole size/Stichlochgröße mm	Throat plate Stichplatte: ③ Throat plate complete/Stichplatte komplett	Throat plate Stichplatte: ⑦ Throat plate/Stichplatte	Throat plate Stichplatte: ⑧ Throat plate insert/Stichplatteneinsatz	Feed dog Transporteur ④: Tooth pitch/Zahnabstand mm	Feed dog Transporteur ④: Serrated/Sägeverzahnt mm	Feed dog Transporteur ④: Serrated, oblique/Säge-schrägverzahnt mm	Feed dog Transporteur ④: Cross toothed/Kreuzverzahnt mm	Feed dog Transporteur ④: Roof-shaped/Dachverzahnt mm	Foot Fuß ②: Compensating hinged/Gelenkausgleichfuß	Foot Fuß ②: Hinged with front thread slit/ Gelenkfuß mit Fadenschlitz von vorne	Foot Fuß ②: Hinged with side thread slit/ Gelenkfuß mit Fadenschlitz seitlich	Foot Fuß ②: Top roller/Rollfuß	⑤ Guide/Nadelführung	⑥ Needle holder/Nadelhalter	① Needle system / -size /Nadelsystem/-dicke
523 E 069	523i 411001; 523i 447001 Sewing equipment, 3-lined feed dog, needle size Nm 80-110, stitch length max. 5 mm, throw width max. 6 mm, for light and medium weight material. Näheinrichtung, 3-Reihentransporteur, Nadelstärke Nm 80-110, Stichlänge max. 5 mm, Stichbreite max. 6 mm, für leichtes und mittelschweres Nähgut.	S791 124069 35	7,8 x 1,5		S080 811636		1,0	S080 651330						S980 031649				134/100
523 E 070	523i 411001; 523i 447001 Sewing equipment, 4-lined feed dog, needle size Nm 80-110, stitch length max. 5 mm, throw width max. 6 mm, for light and medium weight material. Näheinrichtung, 4-Reihentransporteur, Nadelstärke Nm 80-110, Stichlänge max. 5 mm, Stichbreite max. 6 mm, für leichtes und mittelschweres Nähgut.	S791 124070 35	7,8 x 1,5		S080 811701		1,5	S080 651473					S980 031586					134/100
525 E 003	525i 811001; 525i 847001; 525i 911001; 525i 947001 Sewing equipment for two needle sewing, needle gauge 3 mm, 4 mm and 5 mm, needle size Nm 80-110, stitch length max. 5 mm, for light and medium weight material. Näheinrichtung für Nähen mit zwei Nadeln, Nadelabstand 3 mm, 4 mm und 5 mm, Nadelstärke Nm 80-110, Stichlänge max. 5 mm, für leichtes und mittelschweres Nähgut.	S791 630003															see Fig./siehe Abb.	134/100
525 E 032	524i 811001; 524i 847001; 525i 811001; 525i 847001; 525i 911001; 525i 947001 Sewing equipment, 4-lined feed dog, needle size Nm 80-110, stitch length max. 5 mm, throw width max. 10 mm, for light and medium weight material. Näheinrichtung, 4-Reihentransporteur, Nadelstärke Nm 80-110, Stichlänge max. 5 mm, Stichbreite max. 10 mm, für leichtes und mittelschweres Nähgut.	S791 124032 35	11,6 x 1,2		S080 811641		1,0	S080 651504						S980 031603				134/80
525 E 033	524i 811001; 524i 847001; 525i 811001; 525i 847001; 525i 911001; 525i 947001 Sewing equipment, 3-lined feed dog, needle size Nm 80-110, stitch length max. 5 mm, throw width max. 10 mm, for light and medium weight material. Näheinrichtung, 3-Reihentransporteur, Nadelstärke Nm 80-110, Stichlänge max. 5 mm, Stichbreite max. 10 mm, für leichtes und mittelschweres Nähgut.	S791 124033 35	11,8 x 1,5		S080 811637		1,8		S080 651336					S980 031603				134/110

= Änderung / Modification

* Needles are not supplied./Nadeln werden nicht geliefert.

E-Nr. E-No. / Abb.-Nr. Fig.No.	Für Unterklasse / For Subclass / Verwendungszweck / Use	Material Nr./Material No.	Throat plate Stich platte: Stitch hole size/Stichlochgröße mm	Throat plate complete/Stichplatte komplett ③	Throat plate/Stichplatte ⑦	Throat plate insert/Stichplatteneinsatz ⑧	Feed dog Transporteur ④: Tooth pitch/Zahnabstand mm	Serrated/Sägeverzahnt mm	Serrated, oblique/Säge-schrägverzahnt mm	Cross toothed/Kreuzverzahnt mm	Roof-shaped/Dachverzahnt mm	Foot Fuß ②: Compensating hinged/Gelenkausgleichfuß	Hinged with front thread slit/ Gelenkfuß mit Fadenschlitz von vorne	Hinged with side thread slit/ Gelenkfuß mit Fadenschlitz seitlich	Top roller/Rollfuß	Guide/Nadelführung ⑤	Needle holder/Nadelhalter ⑥	Needle system / -size /Nadelsystem/-dicke ①
525 E 075	524i 811001; 524i 847001; 525i 811001; 525i 847001; 525i 911001; 525i 947001 Sewing equipment, 4-lined feed dog, needle size Nm 80-110, stitch length max. 5 mm, throw width max. 10 mm, for medium weight material. Näheinrichtung, 4-Reihentransporteur, Nadelstärke Nm 80-110, Stichlänge max. 5 mm, Stichbreite max. 10 mm, für mittelschweres Nähgut.	S791 224075 35	11,6 x 1,5		S080 811699		1,5	S080 651472						S980 031603				134/110
525 E 076	524i 811001; 524i 847001; 525i 811001; 525i 847001; 525i 911001; 525i 947001; 527i 811001; 527i 847001; 527i 911001; 527i 947001 Sewing equipment, 4-lined feed dog, needle size Nm 80-110, stitch length max. 5 mm, throw width max. 10 mm, for medium weight material. Näheinrichtung, 4-Reihentransporteur, Nadelstärke Nm 80-110, Stichlänge max. 5 mm, Stichbreite max. 10 mm, für mittelschweres Nähgut.	S791 224076 35	11,6 x 1,5		S080 811699		1,0	S080 651504					S980 031652					134/110

E-Nr. / E-No.	Für Unterklasse / For Subclass Verwendungszweck / Use	Material Nr./Material No.	Throat plate / Stich platte: Stitch hole size/Stichlochgröße mm	Throat plate / Stich platte: ③ Throat plate complete/Stichplatte komplett	Throat plate / Stich platte: ⑦ Throat plate/Stichplatte	Throat plate / Stich platte: ⑧ Throat plate insert/Stichplatteneinsatz	Feed dog / Transporteur ④: Tooth pitch/Zahnabstand mm	Feed dog / Transporteur ④: Serrated/Sägeverzahnt mm	Feed dog / Transporteur ④: Serrated, oblique/Säge-schrägverzahnt mm	Feed dog / Transporteur ④: Cross toothed/Kreuzverzahnt mm	Feed dog / Transporteur ④: Roof-shaped/Dachverzahnt mm	Foot / Fuß ②: Compensating hinged/Gelenkausgleichfuß	Foot / Fuß ②: Hinged with front thread slit/ Gelenkfuß mit Fadenschlitz von vorne	Foot / Fuß ②: Hinged with side thread slit/ Gelenkfuß mit Fadenschlitz seitlich	Foot / Fuß ②: Top roller/Rollfuß	⑤ Guide/Nadelführung	⑥ Needle holder/Nadelhalter	① Needle system / -size /Nadelsystem/-dicke
527 E 023	525i 811001; 525i 847001; 525i 911001; 525i 947001; 527i 811001; 527i 847001; 527i 911001; 527i 947001 Sewing equipment for sewing butt seams, 3-lined feed dog, needle size Nm 110-130, stitch length max. 5 mm, throw width max. 10 mm, for medium heavy weight material. Näheinrichtung zum Zusammennähen von Teilen mit Stoßnähten, 3-Reihentransporteur, Nadelstärke Nm 110-130, Stichlänge max. 5 mm, Stichbreite max. 10 mm, für mittelschweres Nähgut.	S791 400023	11,8 x 1,7	S980 022282	S080 811633	S980 049443	1,8		S080 651428					S980 031604				134/110
527 E027	525i 811001; 525i 847001; 525i 911001; 525i 947001 Sewing equipment for sewing butt seams, 3-lined feed dog, needle size Nm 80-110, stitch length max. 5 mm, throw width max. 10 mm, for light and medium heavy weight material. Näheinrichtung zum Zusammennähen von Teilen mit Stoßnähten, 3-Reihentransporteur, Nadelstärke Nm 80-110, Stichlänge max. 5 mm, Stichbreite max. 10 mm, für leichtes und mittelschweres Nähgut.	S791 400027	11,8 x 1,7		S080 811633	S980 059081	1,8		S080 651428					S980 031604				134/80
527 E 028	525i 811001; 525i 847001; 525i 911001; 525i 947001; 527i 811001; 527i 847001; 527i 911001; 527i 947001 Sewing equipment for sewing butt seams, 3-lined feed dog, needle size Nm 110-130, stitch length max. 5 mm, throw width max. 10 mm, for medium heavy weight material. Näheinrichtung zum Zusammennähen von Teilen mit Stoßnähten, 3-Reihentransporteur, Nadelstärke Nm 110-130, Stichlänge max. 5 mm, Stichbreite max. 10 mm, für mittelschweres Nähgut.	S791 400028	11,8 x 1,7	S980 052103	S080 811988	S980 052101	1,8		S080 651428					S980 031604				134/110
527 E 048	525i 811001; 525i 847001; 525i 911001; 525i 947001; 527i 811001; 527i 847001; 527i 911001; 527i 947001 Sewing equipment for two needle cordin seams with or without filler cord, 3-lined feed dog, needle size Nm 120-160, stitch length max. 5 mm, needle gauge 7 mm, for medium and heavy weight material. Näheinrichtung zum Nähen von Zweinadel-Wulstnähten mit oder ohne Kordeleinlage, 3-Reihentransporteur, Nadelstärke Nm 120-160, Stichlänge max. 5 mm, Nadelabstand max. 7 mm, für mittelschweres Nähgut.	S791 430048 35	9 x 2,5	S980 022840			1,8		S080 651499						S980 022839		S080 394203	134/130

= Änderung / Modification

* Needles are not supplied./Nadeln werden nicht geliefert.

E-Nr. E-No. / Abb.-Nr. Fig.No.	Für Unterklasse / For Subclass / Verwendungszweck / Use	Material Nr./Material No.	Throat plate Stich platte: Stitch hole size/Stichlochgröße mm	Throat plate Stich platte: ③ Throat plate complete/Stichplatte komplett	Throat plate Stich platte: ⑦ Throat plate/Stichplatte	Throat plate Stich platte: ⑧ Throat plate insert/Stichplatteneinsatz	Feed dog Transporteur ④: Tooth pitch/Zahnabstand mm	Feed dog Transporteur ④: Serrated/Sägeverzahnt mm	Feed dog Transporteur ④: Serrated, oblique/Säge-schrägverzahnt mm	Feed dog Transporteur ④: Cross toothed/Kreuzverzahnt mm	Feed dog Transporteur ④: Roof-shaped/Dachverzahnt mm	Foot Fuß ②: Compensating hinged/Gelenkausgleichfuß	Foot Fuß ②: Hinged with front thread slit/ Gelenkfuß mit Fadenschlitz von vorne	Foot Fuß ②: Hinged with side thread slit/ Gelenkfuß mit Fadenschlitz seitlich	Foot Fuß ②: Top roller/Rollfuß	⑤ Guide/Nadelführung	⑥ Needle holder/Nadelhalter	① Needle system / -size /Nadelsystem/-dicke
527 E 060	525i 811001; 525i 847001; 525i 911001; 525i 947001; 527i 811001; 527i 847001; 527i 911001; 527i 947001 Sewing equipment for two needle cordin seams with or without filler cord, 3-lined feed dog, needle size Nm 110-130, stitch length max. 5 mm, needle gauge 4 mm, for medium heavy weight material. Näheinrichtung zum Nähen von Zweinadel-Wulstnähten mit oder ohne Kordeleinlage, 3-Reihentransporteur, Nadelstärke Nm 110-130, Stichlänge max. 5 mm, Nadelabstand max. 4 mm, für mittelschweres Nähgut.	S791 430060 35	6 x 2,1	S980 022867			1,8		S080 651509						S980 022839		S080 394158	134/110
527 E 061	525i 811001; 525i 847001; 525i 911001; 525i 947001; 527i 811001; 527i 847001; 527i 911001; 527i 947001 Sewing equipment for two needle cordin seams with or without filler cord, 3-lined feed dog, needle size Nm 110-130, stitch length max. 5 mm, needle gauge 5 mm, for medium heavy weight material. Näheinrichtung zum Nähen von Zweinadel-Wulstnähten mit oder ohne Kordeleinlage, 3-Reihentransporteur, Nadelstärke Nm 110-130, Stichlänge max. 5 mm, Nadelabstand max. 5 mm, für mittelschweres Nähgut.	S791 430061 35	7 x 2,3	S980 022868			1,8		S080 651510						S980 022839		S080 394159	134/110
527 E 461	527i 811001; 527i 847001; 527i 911001; 527i 947001 Sewing equipment, 3-lined feed dog, needle size Nm 100-130, stitch length max. 5 mm, throw width max. 10 mm, for light weight material. Näheinrichtung, 3-Reihentransporteur, Nadelstärke Nm 100-130, Stichlänge max. 5 mm, Stichbreite max. 10 mm, für leichtes Nähgut.	S791 124061 35	11,8 x 1,8		S080 811634		1,8		S080 651428					S980 031603				134/110
528 E 027	527i 811001; 527i 847001; 527i 911001; 527i 947001 Sewing equipment, 3-lined feed dog, needle size Nm 110-130, stitch length max. 5 mm, throw width max. 10 mm, for medium weight material. Näheinrichtung, 3-Reihentransporteur, Nadelstärke Nm 110-130, Stichlänge max. 5 mm, Stichbreite max. 10 mm, für mittelschweres Nähgut.	S791 124027 35	11,8 x 1,8		S080 811557		1,8		S080 651336				S980 031602					134-35/120

= Änderung / Modification

* Needles are not supplied./Nadeln werden nicht geliefert.

E-Nr. / E-No.	Für Unterklasse / For Subclass Verwendungszweck / Use	Material Nr./Material No.	Throat plate / Stich platte				Feed dog / Transporteur ④					Foot / Fuß ②						
Abb.-Nr. / Fig.No.			Stitch hole size/Stichlochgröße mm	③ Throat plate complete/Stichplatte komplett	⑦ Throat plate/Stichplatte	⑧ Throat plate insert/Stichplatteneinsatz	Tooth pitch/Zahnabstand mm	Serrated/Sägeverzahnt mm	Serrated, oblique/Säge-schrägverzahnt mm	Cross toothed/Kreuzverzahnt mm	Roof-shaped/Dachverzahnt mm	Compensating hinged/Gelenkausgleichfuß	Hinged with front thread slit/ Gelenkfuß mit Fadenschlitz von vorne	Hinged with side thread slit/ Gelenkfuß mit Fadenschlitz seitlich	Top roller/Rollfuß	⑤ Guide/Nadelführung	⑥ Needle holder/Nadelhalter	① Needle system / -size /Nadelsystem/-dicke
528 E 028	525i 811001; 525i 847001; 525i 911001; 525i 947001; 527i 811001; 527i 847001; 527i 911001; 527i 947001 Sewing equipment, 3-lined feed dog, needle size Nm 120-160, stitch length max. 5 mm, throw width max. 10 mm, for heavy weight material. Näheinrichtung, 3-Reihentransporteur, Nadelstärke Nm 120-160, Stichlänge max. 5 mm, Stichbreite max. 10 mm, für schweres Nähgut.	S791 124028 35	12,2 x 2,2		S080 811772		1,8		S080 651336				S980 031648			S080 271530		134-35/160

DÜRKOPP ADLER AG
Potsdamer Straße 190
33719 Bielefeld
GERMANY

Phone +49 (0) 521 / 925-00
E-Mail service@duerkopp-adler.com
www.duerkopp-adler.com

Subject to design changes – Parts List – Printed in Germany © Dürkopp Adler AG – S735 000804 – 14.0 – 05/2020