DÜRKOPP ADLER AG

Teileliste und Näheinrichtungen
Spare Parts list and Sewing Equipment

578

DÜRKOPP ADLER AG

Postfach 17 03 51, D-33703 Bielefeld • Potsdamer Straße 190, D-33719 Bielefeld
Telefon (05 21) 9 25-0 • Telefax (05 21) 9 25 24 35

Ausgabe / Edition: 01/99 • EXE Printed in Federal Republic of Germany Teile-/Part-No.: 0791 578807

Teileliste und Näheinrichtungen
Spare Parts List and Sewing Equipment

578

Inhaltsverzeichnis/Contents	**Tafel/Table**
Maschinenoberteil	1 - 5
Stofftrageplatte	6, 13
Klammerrahmen	7
Steuergehäuse	8
Oeler	9, 10
Schneidbalken	11
Schneckengehäuse,Nockenscheiben	12
Pneumatischer Antrieb für Fadenabschneider	14
Schneckenwelle, Getriebe	15
Zahnsegment, Antriebshebel	16
Zahnsegment, Antriebshebel	17
Kurvenscheiben, Hubmagnet	18
Sockel	19
Schutzhaube	20
Greiferbock, Messer	21 - 25
Greifer,Spreizer	26
Finger- und Augenschutz	27
Gimpenapparat	28
Anschläge für Knopflochabstand	29
Klammerplatten	30 - 34
Steuerscheiben	35
Oberfadenfänger	36
Beipack	37
Wartungseinheit, Fußtritt	38
Befestigungsteile für das Steuergerät und Einstellehren	39
Fadenvorzieher	40
Einlegevorrichtung	41
Elektroteile	42 - 47
Näh- und Markierungsleuchte	48

Näheinrichtungen	Sewing equipment
Pläne	plans

Kl.578, Tafel 1

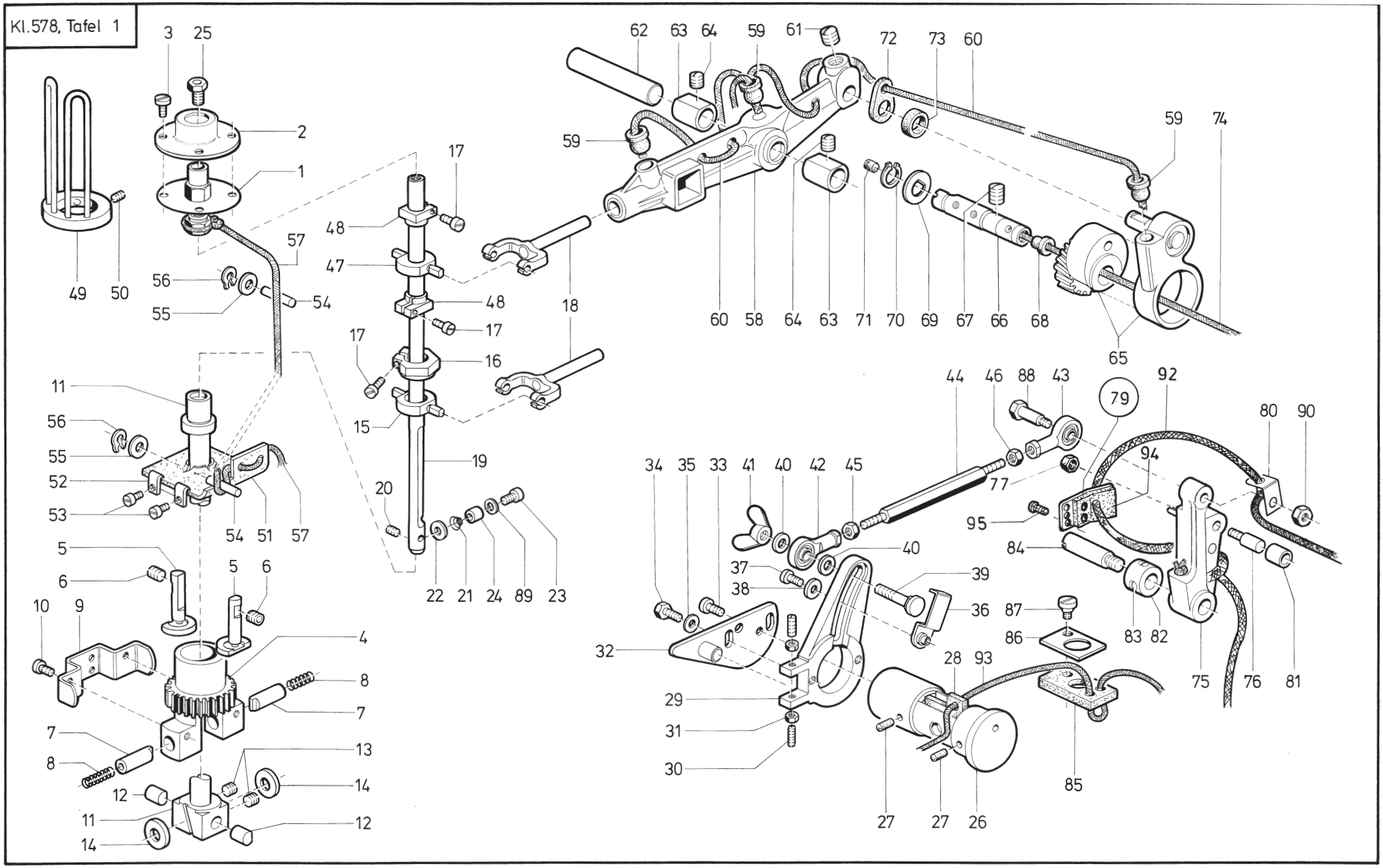

Tafel/ Table: 001

Pos.	Teile-Nr.	Benennung	Denomination
1	0558 000011	Nadelstangenführung	Needle bar guide
2	0558 000016	Schutzkappe	Protective cover
3	9203 003648	Zyl.Schraube	Cyl.head screw
4	0558 000021	Zahnrad	Gear wheel
5	0558 000024	Anschlagbolzen	Stop bolt
6	9205 102468	Gewindestift	Threaded stud
7	0557 000969	Führungsbolzen	Guide bolt
8	0557 000970	Druckfeder	Pressure spring
9	0558 000029	Schlußwinkel	End angle
10	0558 000030	Zyl.Schraube	Cyl.head screw
11	0558 000031	Pendelhülse kpl	Swinging sleeve cpl
		(mit Pos. 12 u. 13)	(with pos. 12 and 13)
12	0558 000035	Zylinderrolle	Cylinder roll
13	0570 000055	Gewindestift	Threaded stud
14	0557 000975	Scheibe	Washer
15	0558 000042	Kreuzkopf	Cross head
16	0558 000044	Stellring kpl	Set collar cpl
		(mit Pos. 17)	(with pos. 17)
17	9203 113103	Zyl.Schraube	Cyl.head screw
18	0558 000173	Mitnehmergabel	Driver fork
19	0558 006052	Nadelstange kpl	Needle bar cpl
		(mit Pos. 20)	(with pos. 20)
20	9203 113051	Gewindestift	Threaded stud
21	0558 000058 A	Spannungsfeder	Tension spring
22	0558 000059 A	Spannungsscheibe	Tension washer
23	9203 002441	Linsenschraube	Fillister head screw
24	0558 000061 A	Hülse	Sleeve
25	0558 000064	Fadendurchg. Buchse	Thread passage bush
26	0558 000066	Lagerbolzen kpl	Bearing bolt cpl
		(mit Pos. 27 u. 94)	(with pos. 27 and 94)
27	0002 008308 3335	Filzteil	Felt
28	0578 000052	Filzteil	Felt
29	0558 000071	Kulissenhebel kpl	Rocker arm cpl
		(mit Pos. 30 u. 31)	(with pos. 30 and 31)
30	0202 000708	Gewindestift	Threaded stud
31	9231 110058	6kt.-Mutter	Hexagonal nut
32	0558 000076	Verstellhebel	Adjusting lever
33	9203 003961	Zyl.Schraube	Cyl.head screw

Pos.	Teile-Nr.	Benennung	Denomination
34	9201 112868	6kt.-Schraube	Hexagonal screw
35	0024 000080 A	Scheibe	Washer
36	0558 000085	Anschlag	Stop
37	9203 003668	Zyl.Schraube	Cyl.head screw
38	0558 000090	Scheibe	Washer
39	0558 000092	Spezialschraube	Special screw
40	9330 000108	Scheibe	Washer
41	0566 000786	Flügelmutter	Winged nut
42	0219 006335	Gelenkstangenkopf	Joint rod head
43	0219 006371	Gelenkstangenkopf	Joint rod head
		(Linksgewinde)	(left handed thread)
44	0558 000099	Zugstange	Traction rod
45	9231 110108	6kt.-Mutter	Hexagonal nut
46	9231 110103	6kt.-Mutter	Hexagonal nut
47	0558 000176	Kreuzkopf	Cross head
48	0558 000178	Stellring kpl	Set collar cpl
		(mit Pos. 17)	(with pos. 17)
49	0558 000217	Schutz kpl	Guard cpl
		(mit Pos. 50)	(with pos. 50)
50	9205 101878	Gewindestift	Threaded stud
51	0578 000048	Oelleder	Oil leather
52	0578 000049	Winkel	Angle
53	9203 003648	Zyl.Schraube	Cyl.head screw
54	0212 004862	Stift	Pin
55	0558 000090	Scheibe	Washer
56	0744 001749	Sicher.Ring	Circlip
57	0002 005889 0250	Oeldocht	Oil wick
58	0558 007771	Nadelst.Antriebshebel	Needle bar driving lever
		kpl (mit Pos.59, 60, 61	cpl (with pos. 59, 60, 61
59	0211 000013	Kunststoffmuffe	Bushing
60	0002 005889 0250	Oeldocht	Oil wick
61	0911 000668	Gewindestift	Threaded stud
62	0558 000171 B	Lagerbolzen	Bearing bolt
63	0558 000171 B	Lagerbuchse	Bearing bush
64	0223 000245	Gewindestift	Threaded stud
65	0578 000171	Exzenter kpl	Eccentric cpl
		(mit Pos. 72)	(with pos. 72)
66	0578 000201	Lagerbolzen kpl	Bearing bolt cpl

Tafel/ Table: 001

Pos.	Teile-Nr.	Benennung	Denomination
		(mit Pos. 67, 68, 71)	(with pos. 67, 68, 71)
67	0911 000668	Gewindestift	Threaded stud
68	0211 000085	Dochthalter	Wick holder
69	0558 000157	Scheibe	Washer
70	0211 000109	Sicher.Ring	Circlip
71	0216 000288	Filzteil	Felt
72	0578 000177	Filzteil	Felt
73	0558 007766	Filzteil	Felt
74	0002 005889 0250	Oeldocht	Oil wick
75	0558 000107	Antriebshebel	Driving lever
76	0558 000186	Rollenbolzen	Bolt
77	9231 000368	6kt.-Mutter	Hexagonal nut
78	0420 000246	Stift	Pin
79	0578 000139	Winkel K	Angle
		(MIT POS.94)	
80	0578 000140	Winkel	Angle
81	0557 000933	Rolle	Roll
82	0570 000791	Stellring kpl	Set collar cpl
		(mit Pos. 83)	(with pos. 83)
83	0223 000646	Gewindestift	Threaded stud
84	0558 000114	Zapfenschraube	Bearing screw
85	0578 000053	Filzteil	Felt
86	0578 000054	Halteblech	Holding plate
87	0219 006367	Ansatzschraube	Shoulder screw
88	0933 010941	Ansatzschraube	Shoulder screw
89	0558 000061 B	Scheibe	Washer
90	9231 000378	6kt.-Mutter	Hexagonal nut
92	0002 005889 0250	Oeldocht	Oil wick
93	0002 005889 0250	Oeldocht	Oil wick
94	0558 000069	Filzteil	Felt
95	9204 201037	Linsenschr.	Fillister head screw

Pos.	Teile-Nr.	Benennung	Denomination

Kl.578, Tafel 2

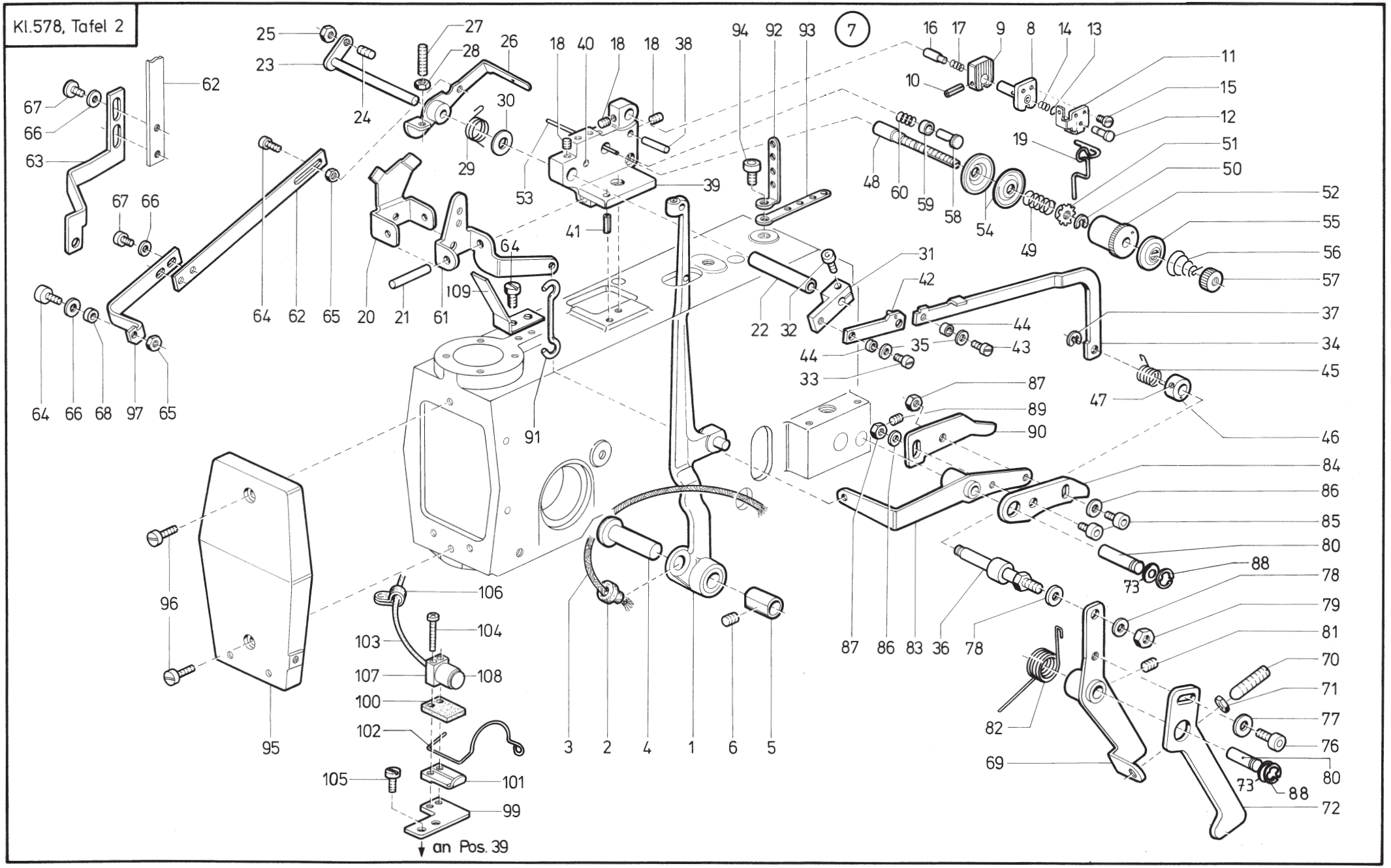

Tafel/ Table: 002

Pos.	Teile-Nr.	Benennung	Denomination
1	0578 000231	Fadenhebel kpl	Thread lever cpl
		(mit Pos. 2 u. 3)	(with pos. 2 and 3)
2	0211 000013	Kunststoffmuffe	Bushing
3	0002 005889 0250	Oeldocht	Oil wick
4	0558 000188	Bolzen	Bolt
5	0558 000189	Buchse	Bushing
6	0223 000245	Gewindestift	Threaded stud
7	0558 010371	Fadenspannung kpl	Thread tension cpl
		(best.aus Pos.8 bis 47)	(cons.of pos.8 up to 47)
8	0558 010374	Lasche	Shackle
9	0558 010378	Platte	Plate
10	1001 000194	Stift	Pin
11	0558 010380	Winkel	Angle
12	0558 010381	Bolzen	Bolt
13	0570 000325	Sprengring	Spring ring
14	0244 000400	Druckfeder	Pressure spring
15	9203 003028	Zyl.Schraube	Cyl.head screw
16	0558 010385	Auslösestift	Releasing pin
17	0939 001280	Druckfeder	Pressure spring
18	0223 000669	Gewindestift	Threaded stud
19	0558 010388	Fadenführung	Thread guide
20	0558 010389	Auslöseblech	Releasing plate
21	Z120 000120	Stift	Pin
22	0558 010391	Buchse	Bushing
23	0558 010394	Lasche	Shackle
24	0558 010397 A	Gewindestift	Threaded stud
25	9231 110108	6kt.-Mutter	Hexagonal nut
26	0558 010398	Hebel	Lever
27	0238 006692	Gewindestift	Threaded stud
28	9231 110058	6kt.-Mutter	Hexagonal nut
29	0558 010405	Drehfeder	Torsion spring
30	0244 000401	Scheibe	Washer
31	0558 010406	Hebel	Lever
32	9202 002073	Zyl.Schraube	Cyl.head screw
33	0216 000098	Zyl.Schraube	Cyl.head screw
34	0558 010412	Winkel	Angle
35	0569 001895	Scheibe	Washer
36	0558 010415	Rollenbolzen	Roll bolt

Pos.	Teile-Nr.	Benennung	Denomination
37	0570 000138	Sicher.Scheibe	Lock washer
38	0742 041349	Lagernadel	Bearing needle
39	0558 008522	Spannungsbock	Tension support
40	0557 004040	Kerbstift	Grooved dowel pin
41	0238 017227	Spannhülse	Clamping sleeve
42	0558 010427	Lasche	Shackle
43	9203 003638	Zyl.Schraube	Cyl.head screw
44	0211 003058	Ring	Ring
45	0718 015247	Drehfeder	Torsion spring
46	0739 000102	Stellring kpl	Set collar cpl
		(mit Pos. 47)	(with pos. 47)
47	0223 000669	Gewindestift	Threaded stud
48	0558 006054	Spannungsbolzen	Tension bolt
49	0558 006055	Druckfeder	Pressure spring
50	0570 000138	Sicher.Scheibe	Lock washer
51	0211 003301	Stellmutter	Adjusting nut
52	0558 006056	Spannungshülse	Tension sleeve
53	0558 006059	Auslösestift	Pin
54	0211 050214	Spannungsscheibe	Tension Disk
55	0114 000202	Stegscheibe	Reglet washer
56	0558 000202	Druckfeder	Pressure spring
57	0211 000482	Rändelmutter	Knurled nut
58	0558 000209	Spannungsbolzen	Tension bolt
59	0055 000407	Hülse	Sleeve
60	0055 000408	Feder	Spring
61	0558 000214	Auslösehebel	Releasing lever
62	0558 009415	Lasche	Shackle
63	0578 000275	Bügel	Bow
64	9203 003668	Zyl.Schraube	Cyl.head screw
65	9231 110058	6kt.-Mutter	Hexagonal nut
66	0569 001895	Scheibe	Washer
67	9203 003648	Zyl.Schraube	Cyl.head screw
68	0211 003058	Rolle	Roll
69	0578 000283	Ausschalthebel	Disengage lever
70	0558 000425	Gewindestift	Threaded stud
71	MG8 000007 D	6kt.-Mutter	Hexagonal nut
72	0578 000291	Lasche	Shackle
73	0742 006076	Scheibe	Washer

Tafel/ Table: 002

Pos.	Teile-Nr.	Benennung	Denomination
76	9202 002467	Zyl.Schraube	Cyl.head screw
77	9330 000098	Scheibe	Washer
78	9330 000108	Scheibe	Washer
79	9231 110128	6kt.-Mutter	Hexagonal nut
80	0767 150150	Bolzen	Bolt
81	9205 102468	Gewindestift	Threaded stud
82	0558 000430	Drehfeder	Torsion spring
83	0558 000411	Hebel	Lever
84	0558 000414	Kuvenblech	Curved plate
85	9202 002493	Zyl.Schraube	Cyl.head screw
86	9330 000098	Scheibe	Washer
87	9231 110108	6kt.-Mutter	Hexagonal nut
88	9300 002119	Sicherungsring	
89	0216 000052	Gewindestift	Threaded stud
90	0578 000319	Hebel	Lever
91	0558 000216	Zugstange	Pull rod
92	0249 000136	Fadenführung	Thread guide
93	0558 000223	Gimpenführung	Gimp guide
94	9202 002873	Zyl.Schraube	Cyl.head screw
95	0578 000612	Kopfdeckel	Head cover
96	0216 000046	Zyl.-Schraube	Cyl.head screw
97	0558 009416	Bügel *	Bow *
99	0578 020903	Lasche	Shackele
100	0578 020904	Platte	Plate
101	0246 004138	Lagerbock	Bearing block
102	0578 020906	Fadenführung	Thread guide
103	9870 578003	Leitungssatz	Cable set cpl.
104	9203 003128	Zyl.Schraube	Cyl.head screw
105	0223 000700	Zyl.Schraube	Cyl.head screw
106	0942 010318	Schelle	Clip
107	0798 424203	Klemmstück	Clamping piece
108	0798 424202	Induktivgeber	Proximity switch
109	0578 000606	Fadenlenker	Thread guide
		(im Beipack)	(Accessories)
		* Für Kl. 578-121301,	For class 578-121301,
		-272682	-272682
		-151301	-151301

Pos.	Teile-Nr.	Benennung	Denomination

Kl. 578, Tafel 3

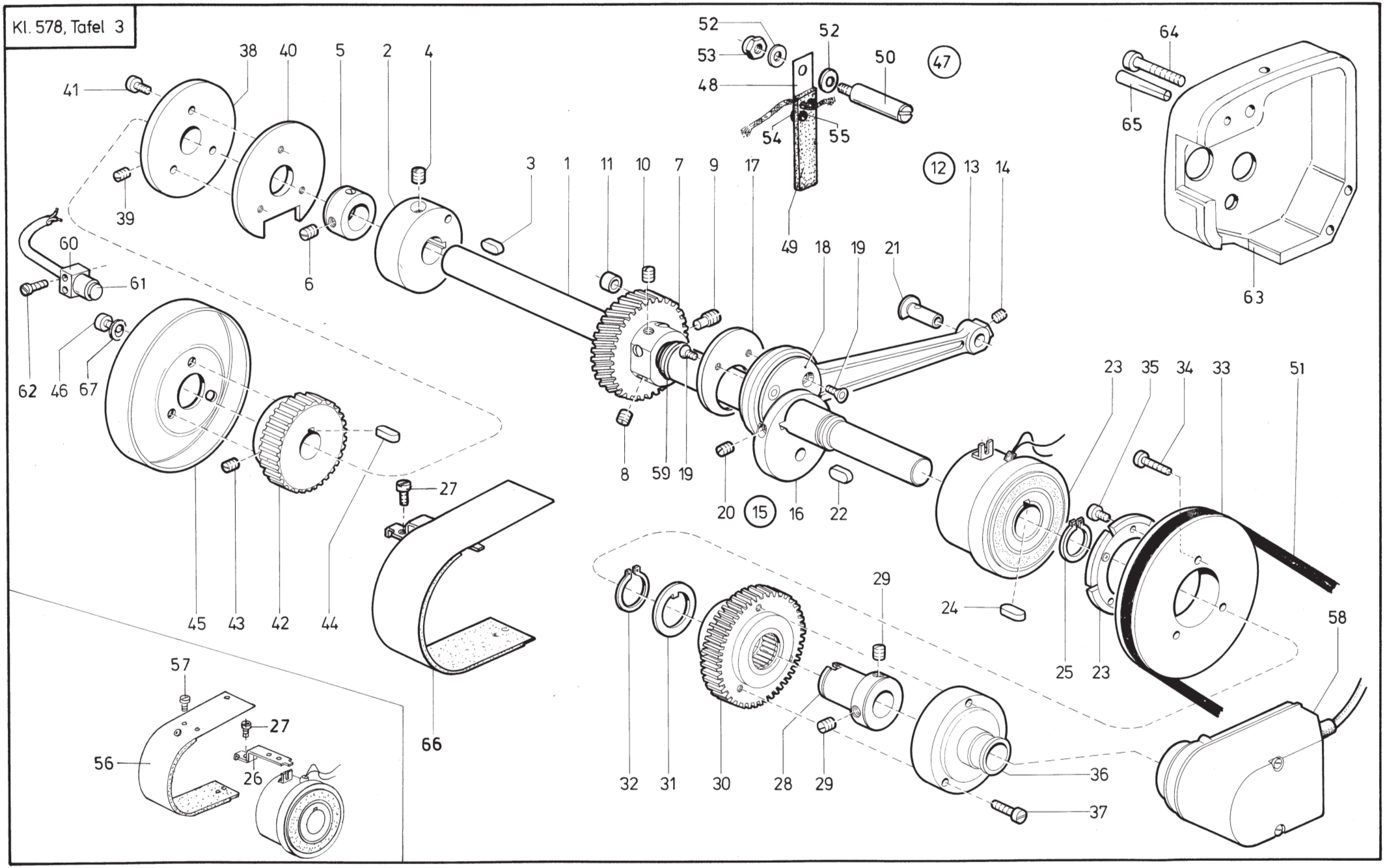

Tafel/ Table: 003

Pos.	Teile-Nr.	Benennung	Denomination
1	0578 000153	Oberwelle	Upper shaft
2	0578 000154	Kurvenscheibe	Cam
		(mit Pos.3, 4 und auf	(with pos.3, 4
		Tafel 1, Pos. 81)	and on table 1, pos.. 81)
3	0744 020576 A	Paßfeder	Fitting key
4	0570 000495	Gewindestift	Threaded stud
5	0578 000158	Stellring kpl	Set collat cpl
		(mit Pos.6)	(with pos.6)
6	0570 000055	Gewindestift	Threaded stud
7	0558 000135	Nadelst.Antriebsrad	Needle bar driving gear
		kpl (m.Pos.8,9,10,11)	cpl(with Pos.8,9,10,11)
8	0223 000237	Gewindestift	Threaded stud
9	0558 000138	Gewindestift	Threaded stud
10	0702 000020	Gewindestift	Threaded stud
11	0557 000933	Rolle	Roll
12	0578 000331	Zugstange kpl	Traction bar cpl
		best.aus Pos.13 bis 20	cons.of pos 13 up to 20
13	0578 000332	Zugstange kpl	Traction bar cpl
		(mit Pos.14)	(with pos. 14)
14	0223 000648	Gewindestift	Threaded stud
15	0578 000336	Exzenter kpl	Eccentric cpl
		best.aus Pos.16 bis 20	cons of pos.16 up to 20
16	0578 000337	Exzenter	Eccentric
17	0578 000338	Scheibe	Washer
18	0578 000339	Scheibe	Washer
19	0793 003508	Senkschraube	Countersunk screw
20	0223 000652	Gewindestift	Threaded stud
21	0578 000343	Bolzen	Bolt
22	0744 020576 A	Paßfeder	Fitting key
23	0578 000347	Magnetkupplung	Solenoid coupling
24	0578 000348	Paßfeder	Fitting key
25	0742 003137	Wellensicherung	Safety ring
26	0578 000351	Halter	Holder
27	9203 003653	Zyl.Schraube	Cyl.head screw
28	0578 000357	Lager	Bearing
29	0223 000652	Gewindestift	Threaded stud
30	0578 000361	Zahnrad	Gear wheel
31	0578 000364	Anlaufscheibe	Pressure washer

Pos.	Teile-Nr.	Benennung	Denomination
32	0723 000032	Wellensicherung	Safety ring
33	0578 000366	Riemenscheibe	Belt pulley
34	9203 003718	Zyl.Schraube	Cyl.head screw
35	0739 000297	Linsenschraube	Fillister head screw
36	0578 000371	Flansch	Flange
37	9203 003718	Zyl.Schraube	Cyl.head screw
38	0578 000374	Flansch	Flange
39	0223 000237	Gewindestift	Threaded stud
40	0578 000376	Schaltscheibe	Tripping disc
41	9203 003653	Zyl.Schraube	Cyl.head screw
42	0578 000378	Zahnriemenrad	Toothed belt wheel
43	0558 000138	Gewindestift	Threaded stud
44	0744 020576 A	Paßfeder	Fitting key
45	0271 000090	Handrad	Hand wheel
46	9204 201977	Linsenschraube	Fillister head screw
47	0578 000242	Filzhalter kpl. (best.	Felt holder cpl. (cons
		aus Pos. 48 bis 55)	of pos. 48 up to 55)
48	0578 000243	Platte	Plate
49	0578 000244	Filzteil	Felt
50	0578 000245	Bolzen	Bolt
51	0720 000409 V	Riemen	Belt
52	0557 000263	Scheibe	Washer
53	0793 000316	6kt.-Mutter	Hexagonal nut
54	0291 000556	Nietteil	Pin
55	291 000556 A	Kopfteil	Head Part
56	0578 000556	Spritzblech	Plate
57	9203 003028	Zyl.-Schraube	Cyl. head screw
58	0798 003216	Positionsgeber	Positions transmitter
59	Z112 001629	Dichtring *	Ring *
60	0798 424203	Klemmstueck	Clamp
61	0798 424202	Induktivgeber	Proximity switch
62	1001 009137	Zyl.Schraube	Cyl.head screw
63	0578 000020	Lagerdeckel	
64	9202 002923	Zyl.Schraube	Cyl.head screw
65	0558 000122	KegeLstift	
66	0578 000556	Spritzblech	Plate
67	0791 001093 A	Scheibe	Washer
		* nur für Masch.ohne	* for Mach.whith out

Tafel/ Table: 003

Pos.	Teile-Nr.	Benennung	Denomination
		Nadellager	needle bearing only

Pos.	Teile-Nr.	Benennung	Denomination

Kl. 578, Tafel 4

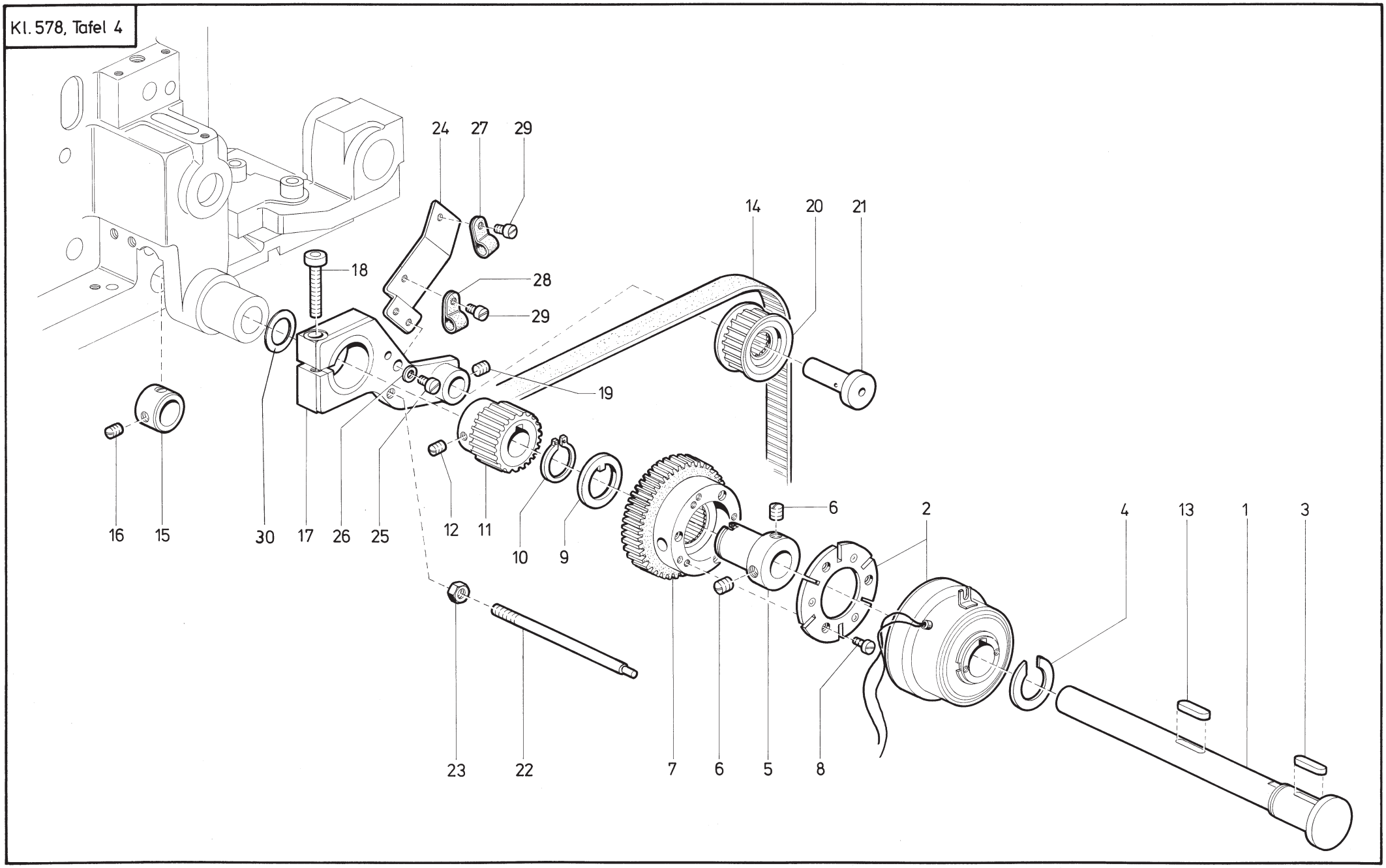

Tafel/ Table: 004

Pos.	Teile-Nr.	Benennung	Denomination
1	0578 000385	Welle	Shaft
2	0578 000347	Magnetkupplung	Solenoid coupling
3	0578 000348	Paßfeder	Fitting key
4	0578 000389	Scheibe	Washer
5	0578 000391	Lager	Bearing
6	0223 000652	Gewindestift	Threaded stud
7	0578 000394	Zahnrad	Gear wheel
8	0739 000297	Zyl.Schraube	Cyl.head screw
9	0578 000364	Anlaufscheibe	Pressure washer
10	0723 000032	Wellensicherung	Safety ring
11	0578 000405	Zahnriemenrad kpl	Toothed belt wheel cpl
		(mit Pos. 12)	(with pos. 12)
12	0216 000052	Gewindestift	Threaded stud
13	0744 020576 A	Paßfeder	Fitting key
14	0578 000410	Zahnriemen	Toothed belt
15	0558 000975	Stellring kpl	Set collar cpl
		(mit Pos. 16)	(with pos. 16)
16	0570 000055	Gewindestift	Threaded stud
17	0578 000417	Hebel	Lever
18	9201 113758	Zyl.Schraube	Cyl.head screw
19	0223 000237	Gewindestift	Threaded stud
20	0578 000424	Zahnriemenrad	Toothed belt wheel
21	0578 000431	Bolzen	Bolt
22	0578 000434	Stange	Rod
23	9231 110127	6kt.-Mutter	Hexagonal nut
24	0578 000437	Halter	Holder
25	0216 000120	Zyl.Schraube	Cyl.head screw
26	9330 000088	Scheibe	Washer
27	0744 002208	Schelle	Clip
28	0942 010318	Schelle	Clip
29	9203 100621	Flachkopfschraube	Screw
30	0999 230538	Dichtring	Ring

Pos.	Teile-Nr.	Benennung	Denomination

Kl.578, Tafel 5

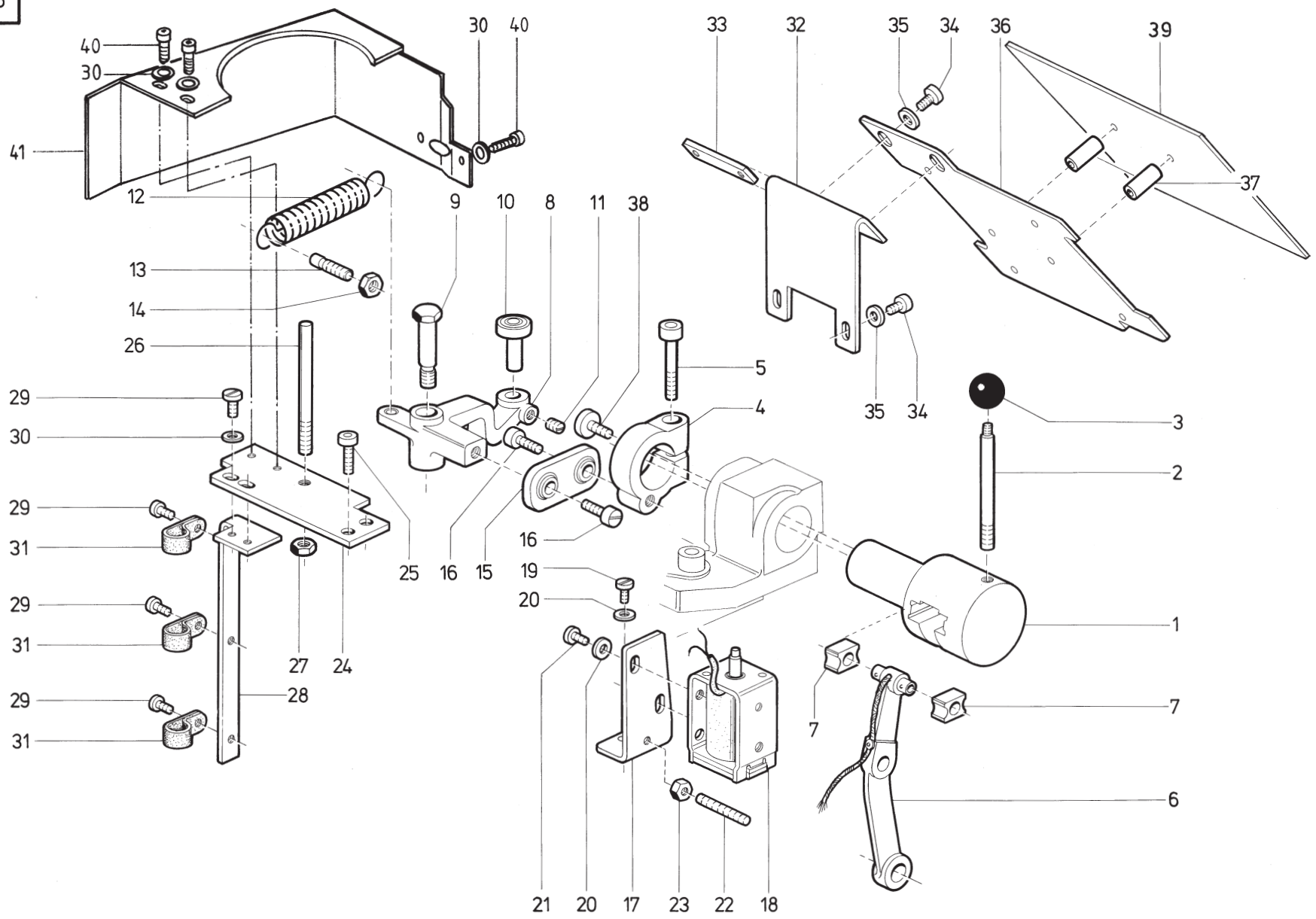

Tafel/ Table: 005

Pos.	Teile-Nr.	Benennung	Denomination
1	0578 000446	Kulisse	Crank
2	0578 000447	Stift	Pin
3	0265 002100	Kugelknopf	Ball button
4	0578 000449	Klemmring	Clamping ring
5	9202 013328	Zyl.Schraube	Cyl.head screw
6	0578 000453	Transporthebel	Transport lever
7	0211 000088	Gleitstein	Slide block
8	0578 000465	Hebel	Lever
9	0578 000467	Ansatzschraube	Shoulder screw
10	0578 000468	Bolzen	Bolt
11	0216 000052	Gewindestift	Threaded stud
12	0578 000472	Zugfeder	Draw spring
13	0578 000473	Schaftschraube	Screw
14	9231 110128	6kt.-Mutter	Hexagonal nut
15	0578 000476	Lasche	Shackle
16	0702 000229	Zyl.Schraube	Cyl.head screw
17	0578 000484	Winkel	Angle
18	0798 380010	Hubmagnet	Stroke magnet
19	9203 003668	Zyl.Schraube	Cyl.head screw
20	9330 000088	Scheibe	Washer
21	9203 003648	Zyl.Schraube	Cyl.head screw
22	0238 006692	Gewindestift	Threaded stud
23	9231 110058	6kt.-Mutter	Hexagonal nut
24	0578 000492	Lasche	Shackle
25	0702 000229	Zyl.Schraube	Cyl.head screw
26	0792 007164	Bolzen	Bolt
27	9231 110128	6kt.-Mutter	Hexagonal nut
28	0578 000496	Winkel	Angle
29	9203 003653	Zyl.Schraube	Cyl.head screw
30	9330 000088	Scheibe	Washer
31	0551 003284	Schelle	Clip
32	0578 000502	Winkel	Angle
33	0797 051007	Lasche	Shackle
34	9203 003668	Zyl.Schraube	Cyl.head screw
35	9330 000088	Scheibe	Washer
36	0578 000507	Platte	Plate
37	9830 501026	Hülse	Sleeve
38	0246 000761	Zyl.-Schraube	Cyl.-head screw

Pos.	Teile-Nr.	Benennung	Denomination
39		Die muß ent-	The pc-board must be
		sprechend der UKL aus-	exchanged in accordance
		gewechselt werden.	to the sub-class
		Unterklasse	Leiterplatte
		Sub-class	pc-board
39	578-112211	9850 578001	
39	578-112221	9850 578002	
39	578-112231	9850 578003	
39	578-112241	9850 578004	
39	578-112251	9850 578005	
39	578-112261	9850 578006	
39	578-112271	9850 578019	
39	578-113211	9850 578007	
39	578-113221	9850 578008	
39	578-113231	9850 578009	
39	578-113241	9850 578010	
39	578-113251	9850 578011	
39	578-113261	9850 578012	
39	578-113271	9850 578020	
39	578-114181	9850 578013	
39	578-121301	9850 578014	
39	578-131391	9850 578015	
39	578-141191	9850 578016	
39	578-141291	9850 578017	
39	578-151301	9850 578018	
40	0271 000012	Zylinderschraube	Cyl.-head screw
41	0578 001644	Abdeckung, v	

Kl. 578, Tafel 6

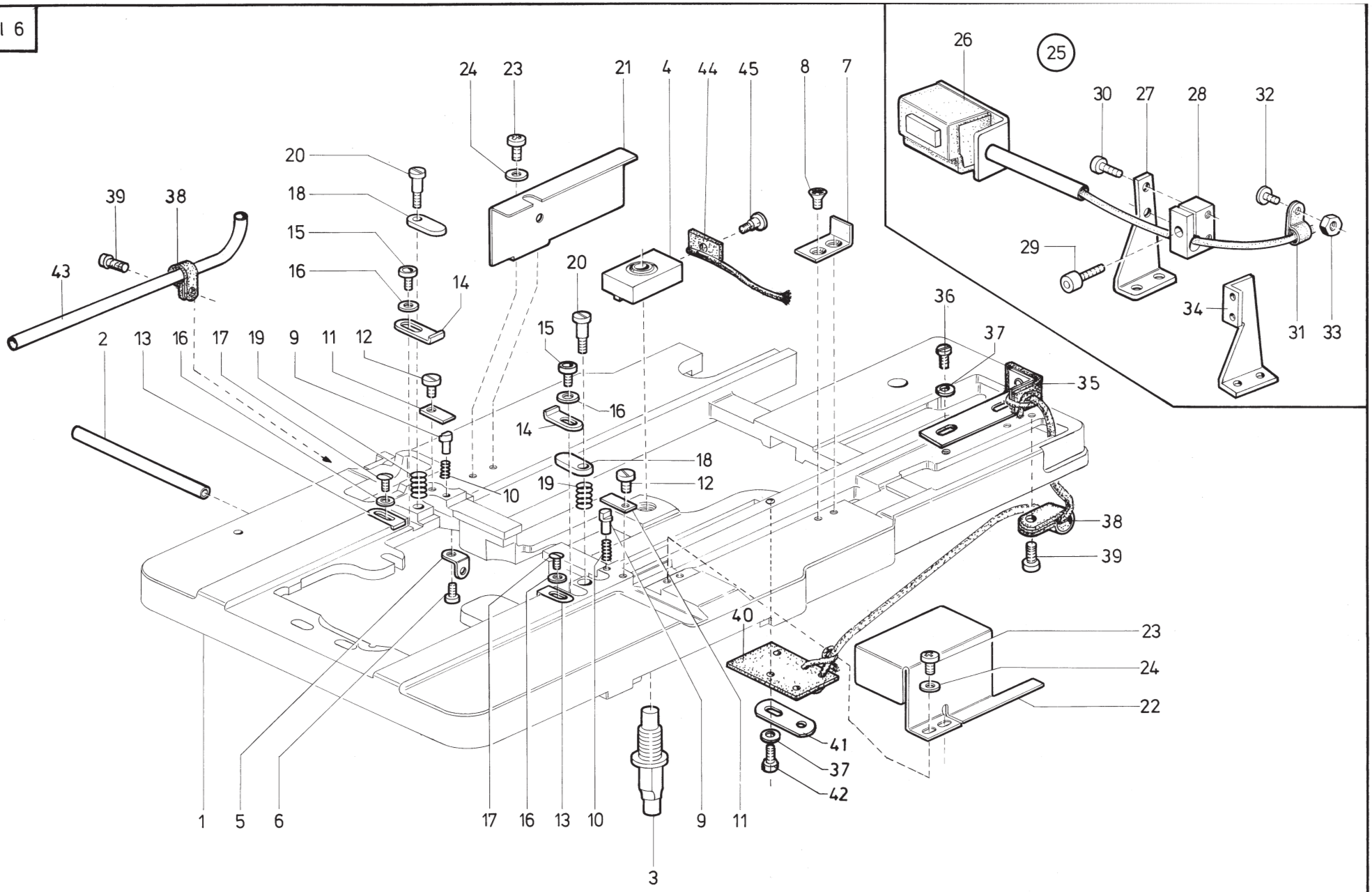

Tafel/ Table: 006

Pos.	Teile-Nr.	Benennung	Denomination
1	0578 000652	Stofftragplatte kpl	Cloth carrier plate cpl
		(mit Pos. 2, 3, 4)	(with pos. 2, 3, 4)
2	0557 000018	Rohr	Tube
3	0558 000737	Führungsbolzen	Guide bolt
4	0558 001021	Führungsstein	Slide piece
5	0558 000527	Winkel	Angle
6	9203 003648	Zyl.Schraube	Cyl.head screw
7	0578 000661	Winkel	Angle
8	0742 055716	Zyl.Schraube	Cyl.head screw
9	0558 000566	Bolzen	Bolt
10	0558 000567	Druckfeder	Pressure spring
11	0558 000568	Halteblech	Holding plate
12	9203 003648	Zyl.Schraube	Cyl.head screw
13	0557 001824	Anschlag	Stop
14	0557 000350	Einstellstück	Adjusting piece
15	9202 002063	Zyl.Schraube	Cyl.head screw
16	9330 000088	Scheibe	Washer
17	0219 000353	Zyl.Schraube	Cyl.head screw
18	0557 000352	Klammerplattenhalter	Cramp plate holder
19	0557 000353	Druckfeder	Pressure spring
20	0558 000610	Ansatzschraube	Shoulder screw
21	0578 001653	Winkel	Angle
22	0578 001652	Kappe	Cap
23	9203 003648	Zyl.Schraube	Cyl.head screw
24	9330 000088	Scheibe	Washer
25	0578 020491	Handeinschaltung kpl.	Hand connection cpl.
		(best.aus Pos. 26 bis	(cons. of pos. 26 up
		34)	to 34)
26	9880 578004	Tastschalter	Key touch contact
27	0578 020495	Winkel	Angle
28	0798 126024	Kloben	Block
29	9202 002093	Zyl.-Schraube	Cyl.-head screw
30	9202 002063	Zyl.-Schraube	Cyl.-head screw
31	0942 010318	Schelle	Clip
32	1001 009130	Schraube	Screw
33	9231 000368	6kt.-Mutter	Hexagonal nut
34	0578 020499	Winkel	Angle
35	0578 000713	Winkel	Angle

Pos.	Teile-Nr.	Benennung	Denomination
36	9203 003653	Zyl.Schraube	Cyl.-head screw
37	9330 000088	Scheibe	Washer
38	9840 120025	Schelle	Clip
39	9203 003653	Zyl.-Schraube	Cyl.-head screw
40	0578 000707	Filz	Felt
41	0265 008731	Lasche	Shackle
42	9203 003668	Zyl.-Schraube	Cyl.-head screw
43	0578 008611	Rohr	Tube
44	0578 000703	Oelleder	Oil leather
45	Z120 001815	Ansatzschraube	Shoulder screw

Kl. 578, Tafel 7

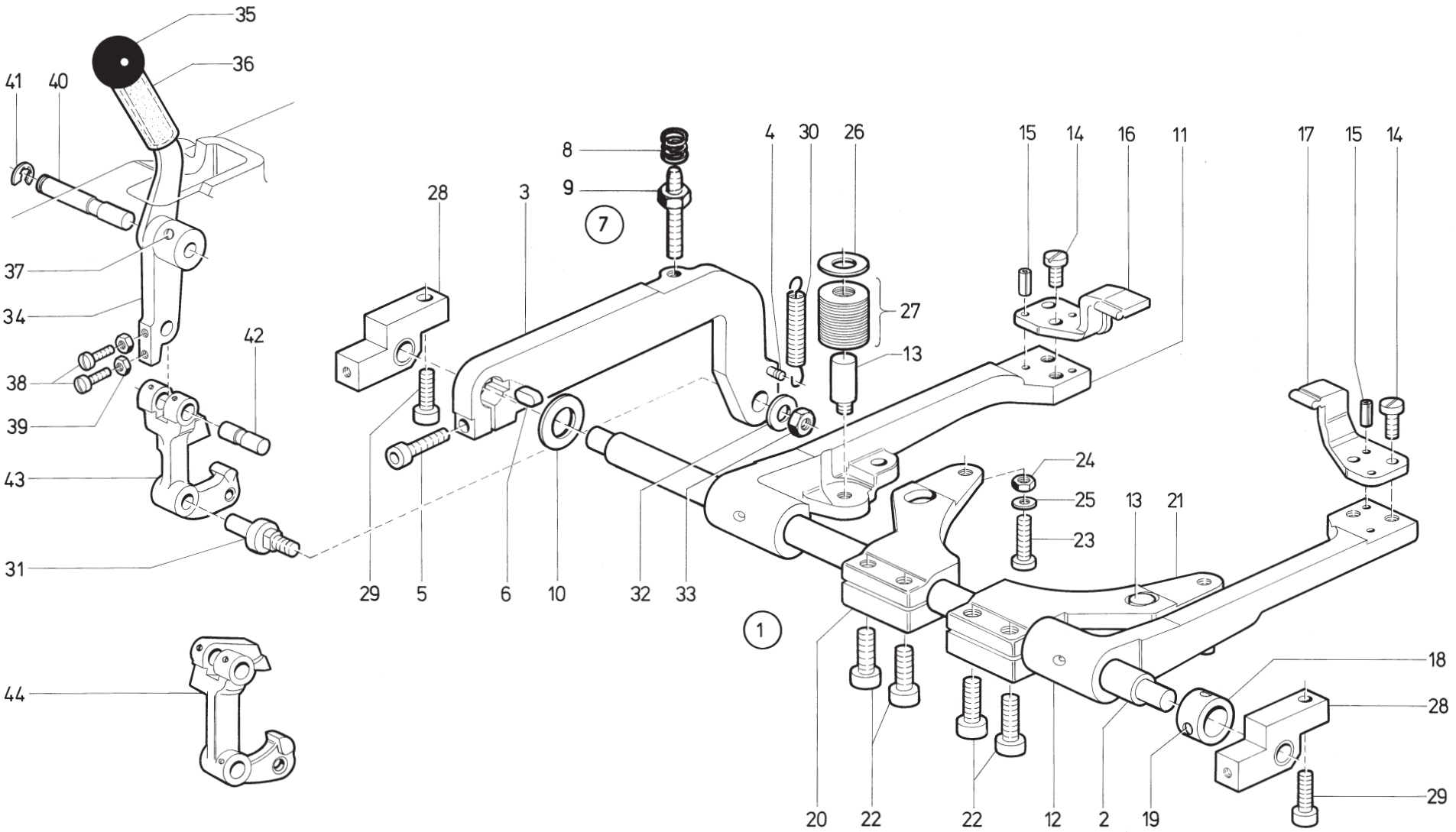

Tafel/ Table: 007

Pos.	Teile-Nr.	Benennung	Denomination
1	0578 000723	Klammerrahmen kpl	Cramp frame cpl
		best.aus Pos. 2 bis 27	cons.of pos.2 up to 27
		und 31 bis 33	and 31 up to 33
2	0558 001874	Welle	Shaft
3	0558 001877	Hebel	Lever
4	0558 000950	Kerbstift	Grooved dowel pin
5	9202 003183	Zyl.Schraube	Cyl.head screw
6	0558 001880	Paßfeder	Fitting key
7	0578 000731	Stellschraube kpl	Threaded stup cpl
		(mit Pos. 8,9)	(with pos. 8,9)
8	0578 000732 A	Feder	Spring
9	9231 000388	6kt.-Mutter	Hexagonal nut
10	557 001843 A	Scheibe	Washer
11	0558 001887	Seitenteil, links	Side part, left hand
12	0558 001890	Seitenteil, rechts	Side part, right hand
13	0558 001891	Bolzen	Bolt
14	0556 002068	Zyl.Schraube	Cyl.head screw
15	0216 000415	Spannhülse	Clamping sleeve
16	0558 000621	Klammerarm	Cramp arm
17	0558 000622	Klammerarm	Cramp arm
18	0558 001897	Stellring	Sel collar
19	0570 000055	Gewindestift	Threaded stud
20	0558 001902	Klemme	Clamp
21	0558 001905	Klemme	Clamp
22	9202 003307	Zyl.Schraube	Cyl.head screw
23	9202 002903	Zyl.Schraube	Cyl.head screw
24	0252 002389	6kt.-Mutter	Hexagonal nut
25	0557 000263	Scheibe	Washer
26	0558 001911	Scheibe	Washer
27	0558 001912	Tellerfeder	Cup spring
28	0578 000758	Lagerbock	Bearing block
29	0744 001236	Zyl.Schraube	Cyl.head screw
30	0558 000637	Zugfeder	Draw spring
31	0558 000650	Lagerschraube	Bearing screw
32	0720 000043	Scheibe	Washer
33	0720 000042 A	6kt.-Mutter	Hexagonal nut
34	0558 000656	Handhebel kpl	Hand lever cpl
		(mit Pos.35 bis 39)	(with pos.35 up to 39)

Pos.	Teile-Nr.	Benennung	Denomination
35	0570 001282	Kugelknopf	Spherical button
36	0558 000660 A	Schlauch	Hose
37	0541 001395	Gewindestift	Threaded stud
38	0211 000464	Zyl.Schraube	Cyl.head screw
39	0202 000704	6kt.-Mutter	Hexagonal nut
40	0558 000664	Lagerbolzen	Bearing bolt
41	0744 003142	Sicher.Scheibe	Lock washer
42	0558 000666	Verb.Bolzen	Connecting bolt
43	0558 000649	Klammerschließwinkel	Cramping lock angle
		für 578-121301	for 578-121301
		-131391	-131391
		-141291	-141291
		(E-24)	(E-24)
44	0558 006134	Klammerschließwinkel	Cramping lock angle
		für 578-112211	for 578-112211
		-112221	-112221
		-112231	-112231
		-112241	-112241
		-112251	-112251
		-112261	-112261
		-112271	-112271
		-113211	-113211
		-113221	-113221
		-113231	-113231
		-113241	-113241
		-113251	-113251
		-113261	-113261
		-113271	-113271
		-114181	-114181
		-141291	-141291
		(E407 alt bis 06.94)	(E407 old up to 06.94)

Kl. 578, Tafel 8

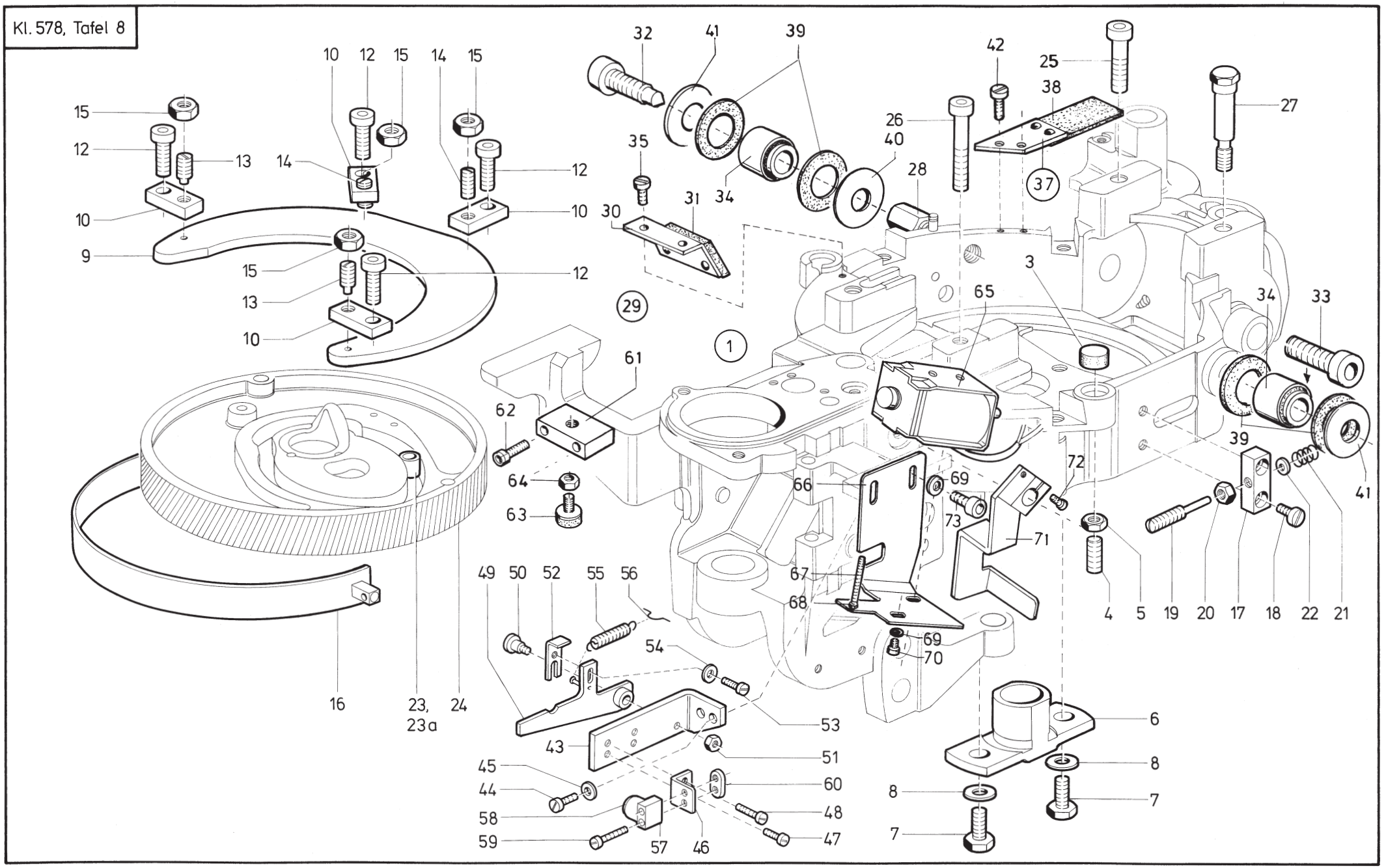

Tafel/ Table: 008

Pos.	Teile-Nr.	Benennung	Denomination
1	0578 000854	Steuerkurvengehäuse	Face cam housing
		kpl	cpl
3	0557 000057	Führungsschuh	Guide shoe
4	0558 000769	Gewindestift	Threaded stud
5	9231 011133	6kt.-Mutter	Hexagonal nut
6	0557 000105	Lager	Bearing
7	9231 011133	6kt.-Schraube	Hexagonal screw
8	9330 000127	Scheibe	Washer
9	0558 000814	Führungsblech	Guide plate
10	0558 000815	Blech	Plate
12	9202 003307	Zyl.Schraube	Cyl.head screw
13	0558 000817	Gewindestift	Threaded stud
14	0558 000818	Gewindestift	Threaded stud
15	9231 011138	6kt.-Mutter	Hexagonal nut
16	0558 000824	Bremsband	Brake belt
17	0558 000830	Kloben	Block
18	9203 003961	Zyl.Schraube	Cyl.head screw
19	0558 000832	Gewindestift	Threaded stud
20	9231 110128	6kt.-Mutter	Hexagonal nut
21	0558 000834	Druckfeder	Pressure spring
22	9330 000088	Scheibe	Washer
23	0558 000799	Rolle	Roll
23	0558 003709	Rolle	Roll
24		Hauptsteuerscheibe Main steering disc	
		siehe Tafel 30	see table 30
25	9202 003323	Zyl.Schraube	Cyl.head screw
26	9202 003358	Zyl.Schraube	Cyl.head screw
27	0558 000007	Paßschraube	Special screw
28	0578 000873	6kt.-Schraube	Hexagonal nut
29	0578 001391	Dochthalter kpl.	Wick holder cpl.
		(best .aus Pos 30	(cons of pos. 30 up
		bis 42)	up to 42)
30	0578 001392	Winkel	Angle
31	0578 001393	Filzteil	Felt
32	9202 043728	Zyl.-Schraube	Cyl.-head screw
33	9202 043738	Zyl.-Schraube	Cyl.-head screw
34	0578 000875	Buchse	Sleeve

Pos.	Teile-Nr.	Benennung	Denomination
35	9203 003648	Zyl.-Schraube	Cyl.-head screw
37	0578 001401	Lasche kpl.(mit pos.38)	Shackle cpl.
			(cons.of pos.38)
38	0578 001402	Filzteil	Felt
39	0578 000880	Scheibe	Washer
40	578 000880 A	Scheibe	Washer
41	0742 005027	Scheibe	Washer
42	9203 003648	Zyl.-Schraube	Cyl.-head screw
43	0558 010128	Winkel	Angle
44	9203 100631	Zyl.Schraube	Cyl.-head.screw
45	9330 000088	Scheibe	Washer
46	0578 001267	Winkel	Angle
47	0556 001686	Zyl.-Schraube	Cyl.-head screw
48	1001 000360	Zyl.-Schraube	Cyl.-head.screw
49	0578 001272	Hebel	Lever
50	0697 000276	Ansatzschraube	Shoulder screw
51	9231 110058	6Kt.Mutter	Hexagonal nut
52	0578 001281	Winkel	Angle
53	0556 001686	Zyl.-Schraube	
54	1005 000233	Scheibe	Washer
55	0558 006205	Zugfeder	Spring
56	0558 006168	Federhaken	Spring hook
57	0798 424203	Klemmstueck	Clamping piece
58	0798 424202	Induktivgeber	Proximity switch
59	0569 003278	Zyl.Schraube	Cyl.-head.screw
60	0227 000596	Gew.Lasche	Threaded shackle
61	0578 001491	Kloben	Block
62	0216 000378	Zyl.-Schraube	Cyl.-head.screw
63	0578 001493	Anschlagpuffer	Buffer
64	9231 110128	6Kt.Mutter	Hexagonal nut
65	0798 380010	Hubmagnet	Lift Solenoid
66	0578 001322	Winkel	Angle
67	0238 006692	Gew. Stift	Threaded stud
68	9231 110058	6Kt.Mutter	Hexagonal nut
69	9330 000088	Scheibe	Washer
70	9203 003648	Zyl.Schraube	Cyl.-head screw
71	0578 001313	Hebel	
72	9202 002098	Zyl.Schraube	Cyl.-head screw

Tafel/ Table: 008

Pos.	Teile-Nr.	Benennung	Denomination
73	9203 003653	Zyl.Schraube	Cyl.head screw

Pos.	Teile-Nr.	Benennung	Denomination

Kl. 578, Tafel 9

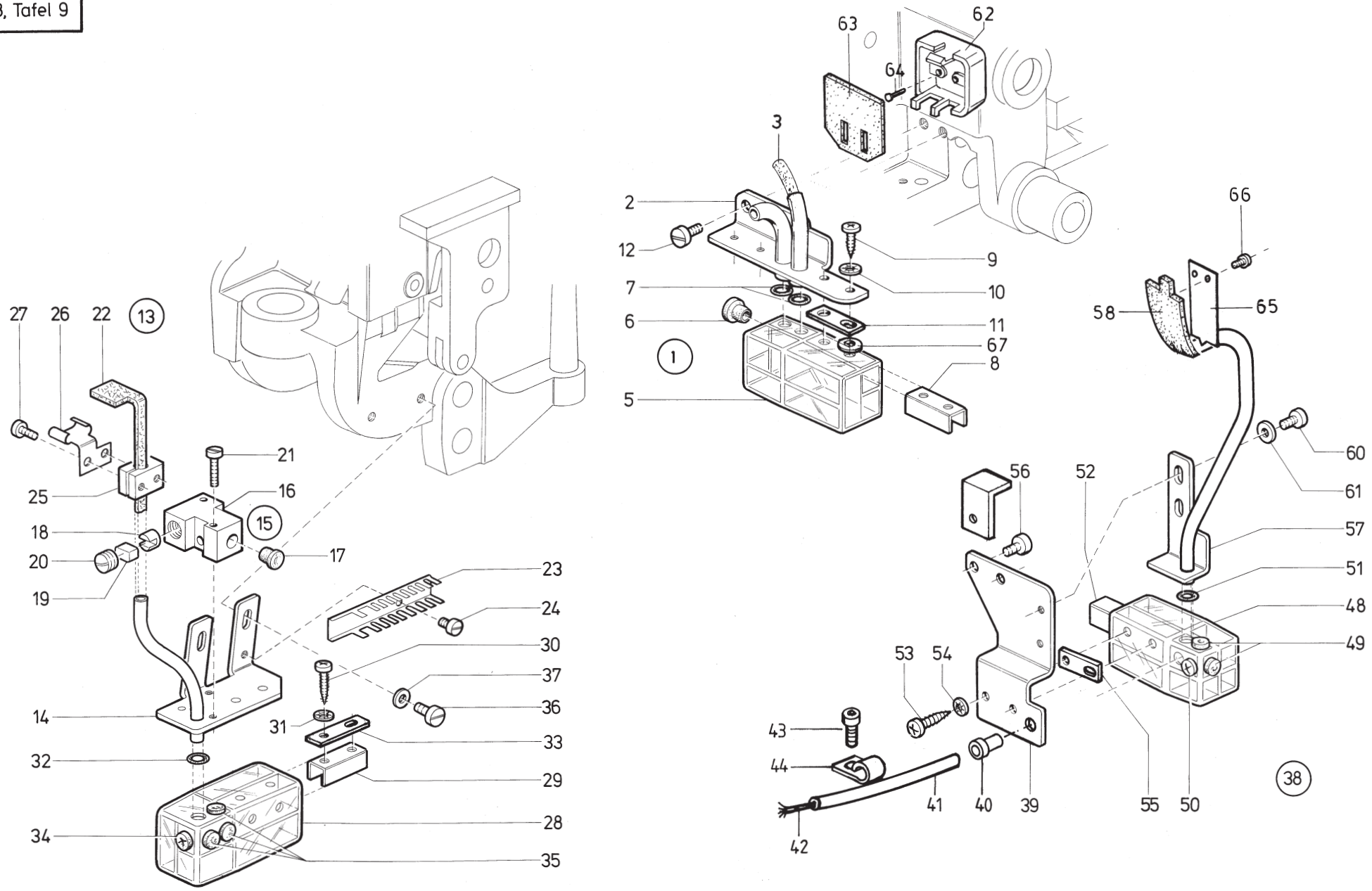

Tafel/ Table: 009

Pos.	Teile-Nr.	Benennung	Denomination
1	0578 000521	Oeler kpl	Oiler cpl
		(best. aus Pos.2 bis11)	(cons.of pos. 2 up to 11)
2	0578 000522	Halter	Holder
3	0002 008308 3367	Filzteil	Felt
5	0556 003082	Oelbehälter	Oil container
6	9050 050001	Stopfen	Stopper
7	Z112 000264	Gummiring	Rubber ring
8	0556 003088	Winkel	Angle
9	0558 001596	Blechschraube	Tin plate screw
10	0739 000347	Zahnscheibe	Tooth lock washer
11	0578 001020	Lasche	Shackle
12	0556 002068	Zyl.Schraube	Cyl.head screw
13	0578 001352	Oeler kpl	Oiler cpl
		best.aus Pos.14 bis 35	cons.of pos.14 up to 35
14	0578 001353	Oelrohr	Oil tube
15	0578 001357	Kloben kpl	Block cpl
		best.aus Pos.16 bis 20	cons of pos.16 up to 20
16	0578 001358	Kloben	Block
17	0556 003086	Stopfen	Stopper
18	0265 000753	Druckhülse	Pressure sleeve
19	0211 008285	Druckbolzen	Pressure bolt
20	0265 000751	Gewindestift	Threaded stud
21	9203 003718	Zyl.Schraube	Cyl.head screw
22	0578 001367	Filzteil	Felt
23	0578 001368	Dochthalter	Wick holder
24	9203 003653	Zyl.Schraube	Cyl.head screw
25	0558 001602	Kloben	Block
26	0578 001372	Feder	Spring
27	MG41 003013	Zyl.Schraube	Cyl.head screw
28	0556 003082	Oelbehälter	Oil container
29	0556 003088	Haltewinkel	Angle
30	0558 001596	Blechschraube	Tin plate screw
31	0739 000347	Zahnscheibe	Tooth lock washer
32	Z112 000264	Gummiring	Rubber ring
33	0578 001020	Lasche	Shackle
34	0556 003087	Stopfen	Stopper
35	9050 050001	Stopfen	Stopper
36	9203 003961	Zyl.Schraube	Cyl.head screw

Pos.	Teile-Nr.	Benennung	Denomination
37	9330 000098	Scheibe	Washer
38	0578 001451	Oeler kpl	Oiler cpl
		best.aus Pos.39 bis 61	cons.of pos.39 up to 61
39	0578 001455	Halteblech	Holding plate
40	0211 000085	Dochthalter	Wick holder
41	0002 008930 0100	Schlauch	Oil Hose
42	0002 005889 0350	Docht	Wick
43	9840 120027	Befestigungsschelle	
44	9203 003653	Zylinderschraube	Cyl.head screw
48	0558 001504 A	Oelbehälter	Oil container
49	9050 050001	Stopfen	Stopper
50	0556 003087	Stopfen	Stopper
51	Z112 000264	Gummiring	Rubber ring
52	0556 003088	Haltewinkel	Angle
53	0558 001596	Blechschraube	Tin plate screw
54	0739 000347	Zahnscheibe	Tooth lock washer
55	0578 001020	Lasche	Shackle
56	9203 003961	Zyl.Schraube	Cyl.head screw
57	0578 001481	Halter	Holder
58	0578 001484	Filzteil	Felt
60	9203 003653	Zyl.Schraube	Cyl.head screw
61	9330 000088	Scheibe	Washer
62	0291 000537	Behaelter	Container
63	0291 000538	Filz	Felt
64	0578 000539	Stift	Pin
65	0578 001489	Blattfeder	Spring
66	0223 000676	Zyl.Schraube	Cyl-head.screw
67	9330 000087	Scheibe	Washer

KL 578 Tafel 10

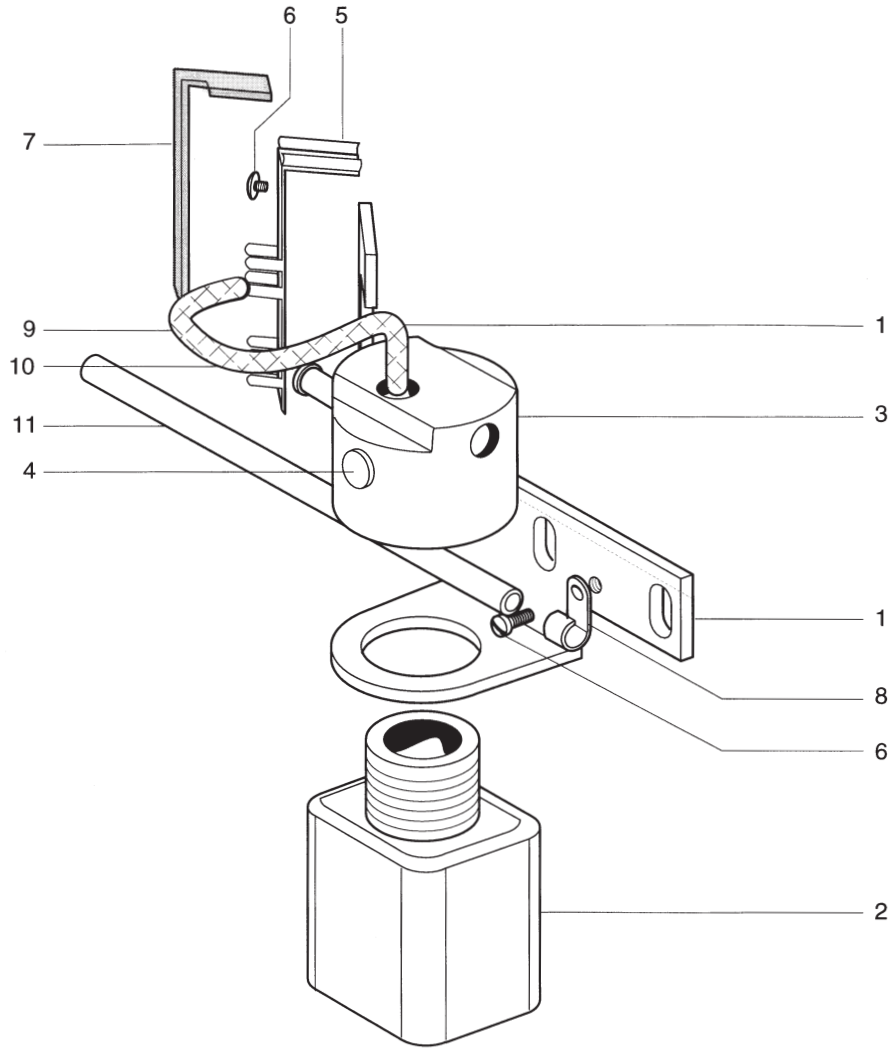

Tafel/ Table: 010

Pos.	Teile-Nr.	Benennung	Denomination
67	1341		Öler, K (Greiferantrieb)
1	0578 001342	Halteblech	
2	9089 000001	Flasche	
3	0367 150920	Flaschenhalter	
4	Z100 011022	Stopfen	
5	0578 001345	Feder	
6	0911 000339	Befestigungsschraube	
7	0578 001367	Filz	
8	9840 120027	Schelle	
9	0699 979951	Schlauch	
10	0002 008930 0090	Schlauch	
11	0002 005889 0350	Docht	

Pos.	Teile-Nr.	Benennung	Denomination

Kl. 578, Tafel 11

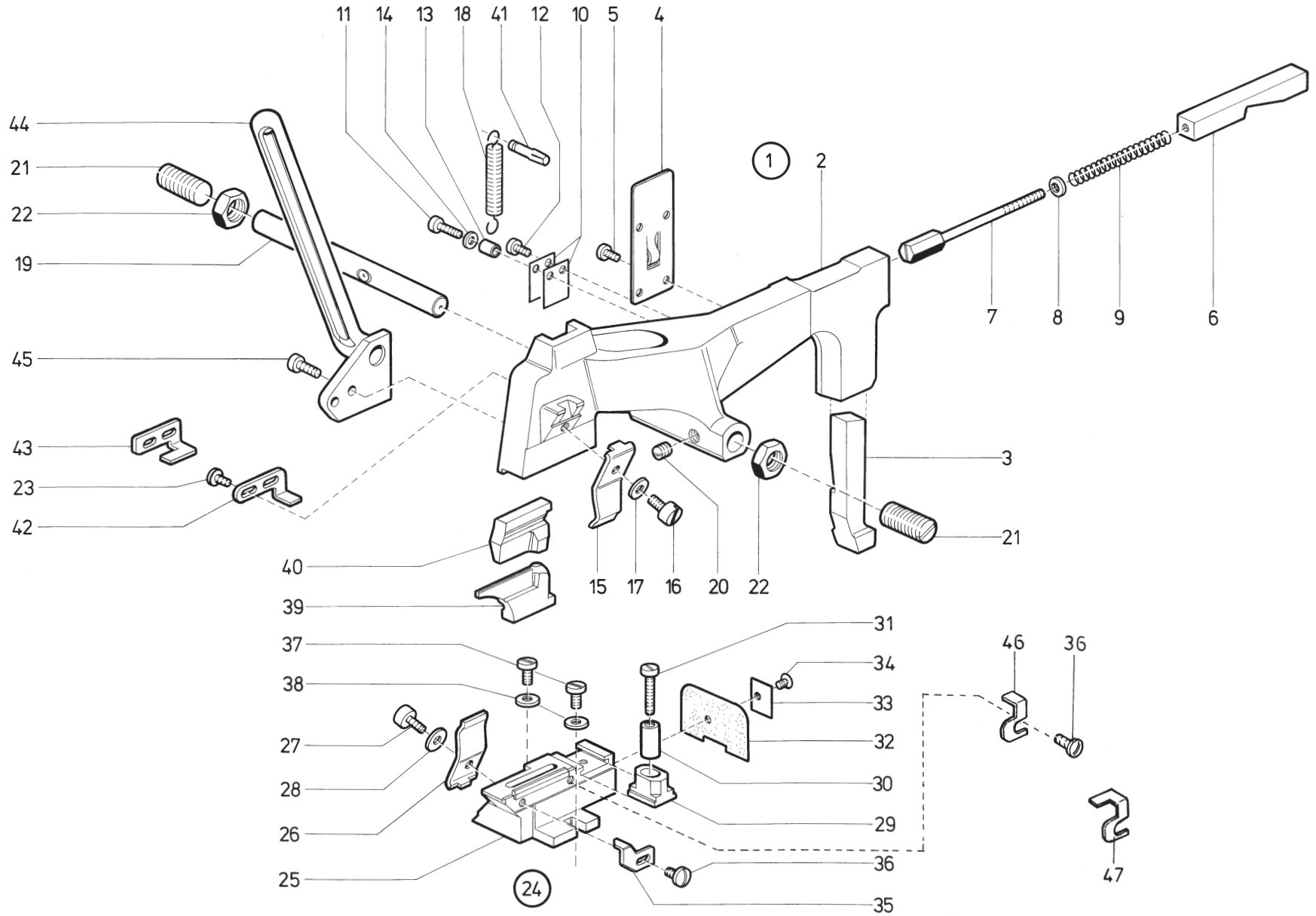

Tafel/ Table: 011

Pos.	Teile-Nr.	Benennung	Denomination
1	0578 000573	Schneidbalken kpl	Cutting beam cpl
		best.aus Pos. 2 bis 17	cons.of pos.2 up to 17
2	0578 000574	Schneidbalken	Cutting beam
3	0558 000475	Druckstift	Pressure pin
4	0557 000992	Deckplatte	Cover plate
5	0739 000297	Zyl.Schraube	Cyl.head screw
6	0558 000478	Druckkeil	Pressure wedge
7	0558 000479	6kt.-Schraube	Hexagonal screw
8	0531 000460	Scheibe	Washer
9	0558 000481	Druckfeder	Pressure spring
10	0557 001004	Klemmfeder	Clamping spring
11	9203 003078	Zyl.Schraube	Cyl.head screw
12	0739 000297	Zyl.Schraube	Cyl.head screw
13	0569 003612	Buchse	Bushing
14	1001 009247	Scheibe	Washer
15	0578 000591	Blattfeder	Leaf spring
16	9203 003961	Zyl.Schraube	Cyl.head screw
17	0244 000823	Scheibe	Washer
18	0558 000951	Zugfeder	Draw spring
19	0558 000494	Achse	Axle
20	1001 000065	Gewindestift	Threaded stud
21	0558 000495	Gewindestift	Threaded stud
22	MG42 000073	6kt.-Mutter	Hexagonal nut
23	9203 100001	Linsenschraube	Fillister head screw
24	0578 001502	Amboskörper kpl	Anvil stock cpl
		best.aus Pos.25 bis 36	cons of pos.25 up to 36
25	0578 001503	Amboskörper	Anvil stock
26	0578 001504	Blattfeder	Leaf spring
27	9201 100001	6Kt.Schraube	Hexagonal screw
28	0244 000823	Scheibe	Washer
29	0558 001249	Klammer-Spreizerblock	Clamping spread support
30	0578 001509	Buchse	Bushing
31	9203 003718	Zyl.Schraube	Cyl.head screw
32	0558 001252	Platte	Plate
33	0558 001253	Lasche	Shackle
34	0911 000339	Linsenkopfschraube	Fillister head screw
35	0578 001515	Anschlag	Stop

Pos.	Teile-Nr.	Benennung	Denomination
36	0556 001686	Linsenkopfschraube	Fillister head screw
37	9203 003668	Zyl.Schraube	Cyl.head screw
38	9330 000088	Scheibe	Washer
39		Messer	Knife
40		Schneidblock	Cutting block
41	0211 000511	Paßkerbstift	Grooved dowel pin
42	0558 000503	Anschlag	Stop
		für alle Unterklassen	for all sub-classes
		ausser 578-131391	except 578-131391
43	0558 007215	Anschlag	Stop
		nur für Kl.578-131391	only for Cl.578-131391
44	0558 000501	Abfallrohr	Refuse tube
45	9203 003668	Zyl.Schraube	Cyl.head screw
46	0578 008649	Anschlag **	Stop**
47	0578 008749	Anschlag ***	Stop***
		* siehe Einrich-	* look at
		tungsliste!	Equipment list
		** für 578-151301	** for 578-151301;-131391;
		-131391;-121301	-121301
		*** für 578-114181	*** for 578-114181

Kl.578, Tafel 12

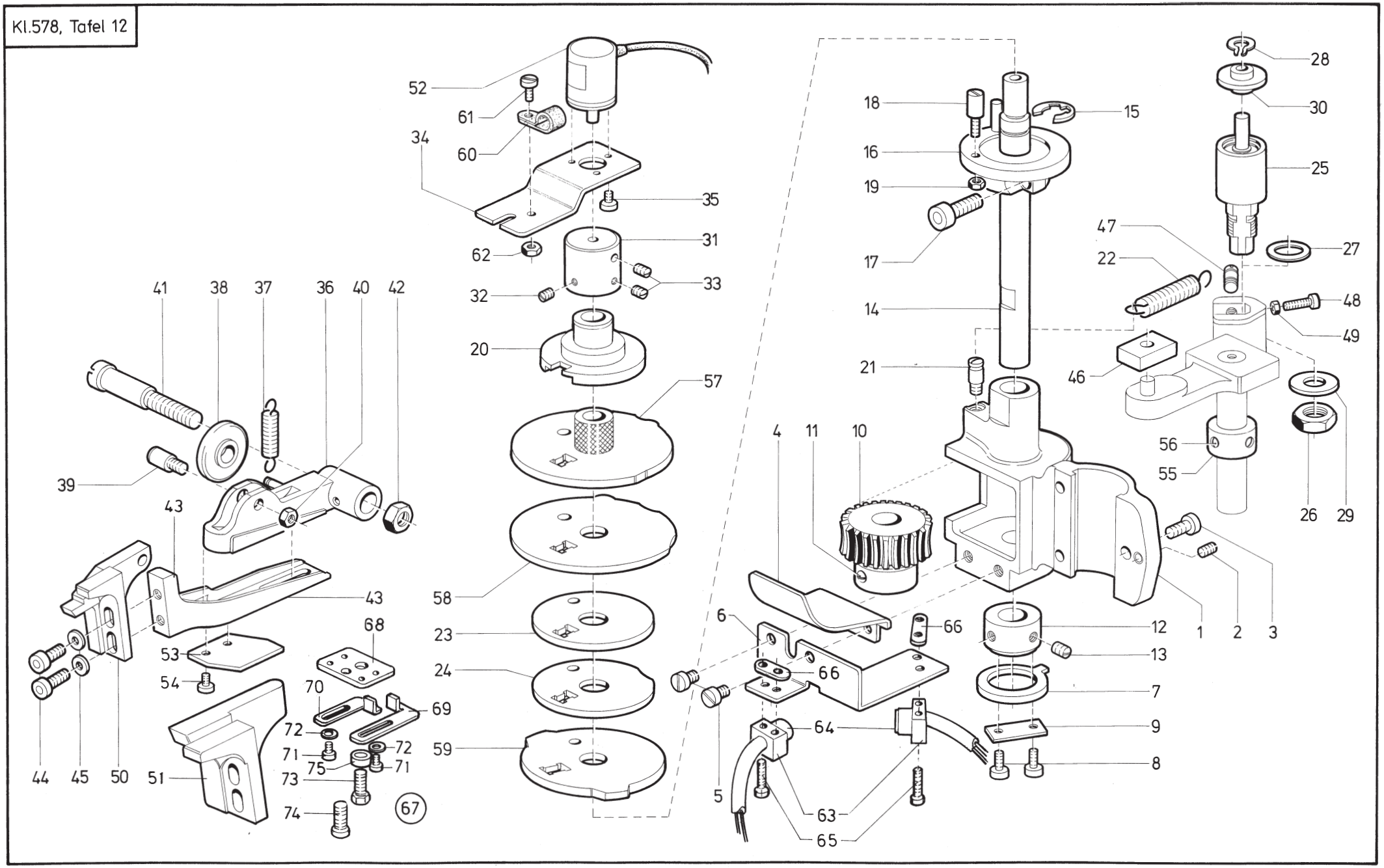

Tafel/ Table: 012

Pos.	Teile-Nr.	Benennung	Denomination
1	0558 000962	Schneckenradgeh.****	Worm wheel housing ****
2	0216 000042	Gewindestift	Threaded stud
3	0650 000292	Zyl.Schraube	Cyl.head screw
4	0558 000966	Oelfänger	Oil collector
5	0702 000229	Zyl.Schraube	Cyl.head screw
6	0578 001017	Haltewinkel	Holding angle
7	0578 001018	Nocken	Cam
8	9203 003668	Zyl.-Schraube	Cyl.-head screw
9	0578 001020	Lasche	Shackle
10	0558 000971	Schneckenrad kpl	Worm wheel cpl
		(mit Pos. 11)	(with pos. 11)
11	0911 000668	Gewindestift	Threaded stud
12	0558 010528	Stellring	Set collar
13	9205 102473	Gewindestift	Threaded stud
14	0578 001032	Antriebswelle	Shaft
15	0556 001829	Sicher.Scheibe	Lock washer
16	0558 000984	Musterscheibenhalter	Plattern disc holder
		kpl (mit Pos. 17)	cpl (with pos. 17)
17	9202 013318	Zyl.Schraube	Cyl.head screw
18	0578 001040	Stiftschraube	Special screw
19	9231 110108	6kt.-Mutter	Hexagonal nut
20	0578 001042	Flansch	Flange
21	0558 001009	Zapfenschraube	Pivot screw
22	0295 000527	Zugfeder	Draw spring
23	0578 001049	Scheibe	Washer
24	0578 001050	Scheibe	Washer
25	0578 001051	Rollbolzenbuchse kpl	Bearing bolt cpl
		(mit Pos.26 bis 30)	(with pos.26 up to 30)
26	9231 011177	6kt.-Mutter	Hexagonal nut
27	0578 001060	Scheibe	Washer
28	1001 009236	Sicher.Ring	Circlip
29	557 001843 A	Scheibe	Washer
30	0578 001063	Rolle	Roll
31	0578 001065	Buchse	Bushing
32	9205 101888	Gewindestift	Threaded stud
33	0935 101234	Gewindestift	Threaded stud
34	0578 001069	Halter	Holder
35	9203 003058	Zyl.Schraube	Cyl.head screw

Pos.	Teile-Nr.	Benennung	Denomination
36	0558 000841	Klammerschließhebel	Cramping lock lever
37	0558 000846	Zugfeder	Draw spring
38	0557 000259	Rolle	Roll
39	0558 000850	Zapfenschraube	Pivot screw
40	9231 110128	6kt.-Mutter	Hexagonal nut
41	0558 000843	Lagerbolzen	Bearing bolt
42	9231 110147	6kt.-Mutter	Hexagonal nut
43	0558 006179	Verlängerung	Extension
44	9202 002893	Zyl.Schraube	Cyl.head screw
45	9330 000108	Scheibe	Washer
46	0558 001021	Führungsstein	Slide piece
47	0558 001009	Zapfenschraube	Pivot screw
48	9203 003701	Zyl.Schraube	Cyl.head screw
49	9231 110058	6kt.-Mutter	Hexagonal nut
50	0558 000856	Schaltstück **	Contact piece **
51	0558 006178	Schaltstück ***	Contact piece ***
52	9815 950001	Drehgeber	Shaft encoder
53	0578 000923	Platte	Plate
54	9203 100631	Linsenschraube	Fillister head screw
55	0558 000975	Stellring kpl	Set collar cpl
		(mit Pos. 56)	(with pos. 56)
56	0570 000055	Gewindestift	Threaded stud
57		Steuerscheibe	Steering disc
58		Steuerscheibe	Steering disc
59	0578 003191	Nockenscheibe	Cam Plate
		(Vor u.Nachherschn.)	(Cut before and after)
59	0578 003192	Nockenscheibe	Cam Plate
		(Nur Vorherschneiden)	(Cut before only)
		(für -141291)	
60	9840 120026	Schelle	Clip
61	9203 003668	Zyl.-Schraube	Cyl.-head screw
62	0291 000786	6kt.-Mutter	Hexagonal nut
63	0798 424203	Klemmstueck	Clamp
64	0798 424202	Induktivgeber	Proximity switch
65	0569 003278	Zyl.Schraube	Cyl.head.screw
66	0227 000596	Gew.Platte	Threaded plate
67	0557 003001	Anschlag kpl	Stop kpl.
		(mit.Pos.68-72)	(with pos.68 up to 72)

Tafel/ Table: 012

Pos.	Teile-Nr.	Benennung	Denomination
68	0557 003002	Auflageplatte	Plate
69	0557 003003	Anschlag	Stop
70	0557 003004	Anschlag	Stop
71	0224 001219	Zyl.Schraube	Cyl.head.screw
72	9330 000068	Scheibe	Washer
73	0558 005028	6Kt.Schraube	Hexagonal.screw
74	0558 005029	Schaftschraube	Screw
75	0211 000539	Abstandsring	Ring
		* Siehe Einrichtungsliste	* look at Equipment list
		** 578-121301,-131391,-141291	** 578-121301,-131391 -141291
		** Ab 06.95 mit E24	** of 06.95 with E24
		*** Fuer alle anderen UKL	*** For all other sub classes
		**** Einzeln nicht Lieferbar	**** Single part not available

Pos.	Teile-Nr.	Benennung	Denomination

Kl. 578, Tafel 13

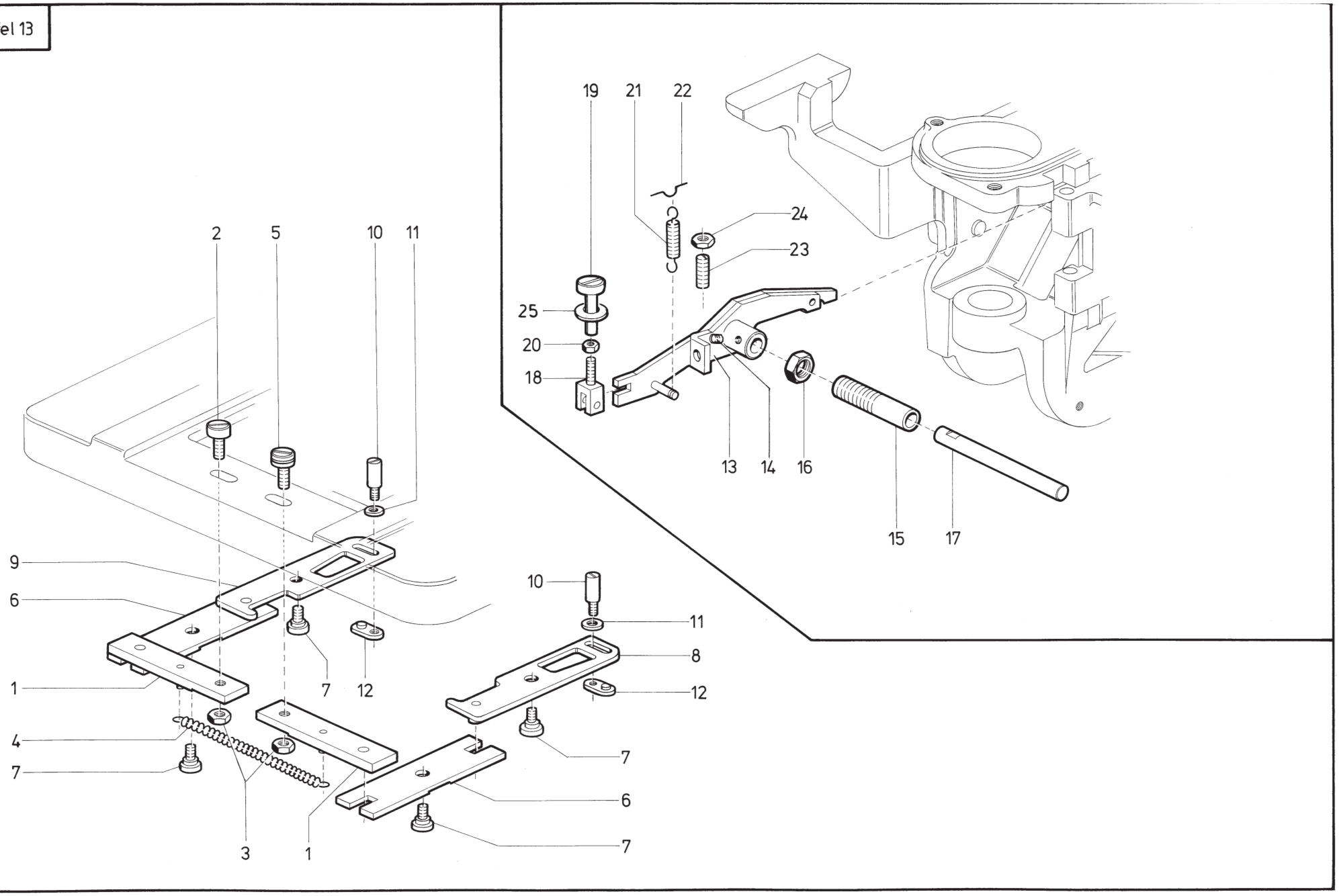

Tafel/ Table: 013

Pos.	Teile-Nr.	Benennung	Denomination
1	0558 000706	Druckschiene	Pressure rail
2	0558 000710	Druckschraube	Pressure screw
3	9231 003378	6kt.-Mutter	Hexagonal nut
4	0557 000326	Zugfeder	Draw spring
5	0558 006131	Druckschraube	Pressure screw
6	0557 000329	Führungsschiene	Guide rail
7	0558 000718	Lagerschraube	Bearing screw
8	0558 000721	Führungsschiene kpl	Guide rail cpl
		(mit Pos.10, 11, 12)	(with pos.10, 11, 12)
9	0558 000724	Führungsschiene kpl	Guide rail cpl
		(mit Pos.10, 11, 12)	(with pos.10, 11, 12)
10	0558 000732	Spezialschraube	Special screw
11	9330 000088	Scheibe	Washer
12	0558 000734	Gegenplättchen	Counter plate
13	0558 006156	Hebel kpl	Lever cpl
		(mit Pos. 14)	(with pos. 14)
14	0244 000700	Gewindestift	Threaded stud
15	0558 007266	Buchse	Bushing
16	Z151 000109	6kt.-Mutter	Hexagonal nut
17	0558 007268	Achse	Axle
18	0558 006172	Kloben	Block
19	0558 006176	Bolzen	Bolt
20	9231 100038	6kt.-Mutter	Hexagonal nut
21	0088 005030	Zugfeder	Draw spring
22	0558 006168	Federhaken	Spring hook
23	0746 001315	Gewindestift	Threaded stud
24	9231 100058	6kt.-Mutter	Hexagonal nut
25	0570 000939 B	Scheibe	Washer

Pos.	Teile-Nr.	Benennung	Denomination

KL 578 Tafel 14

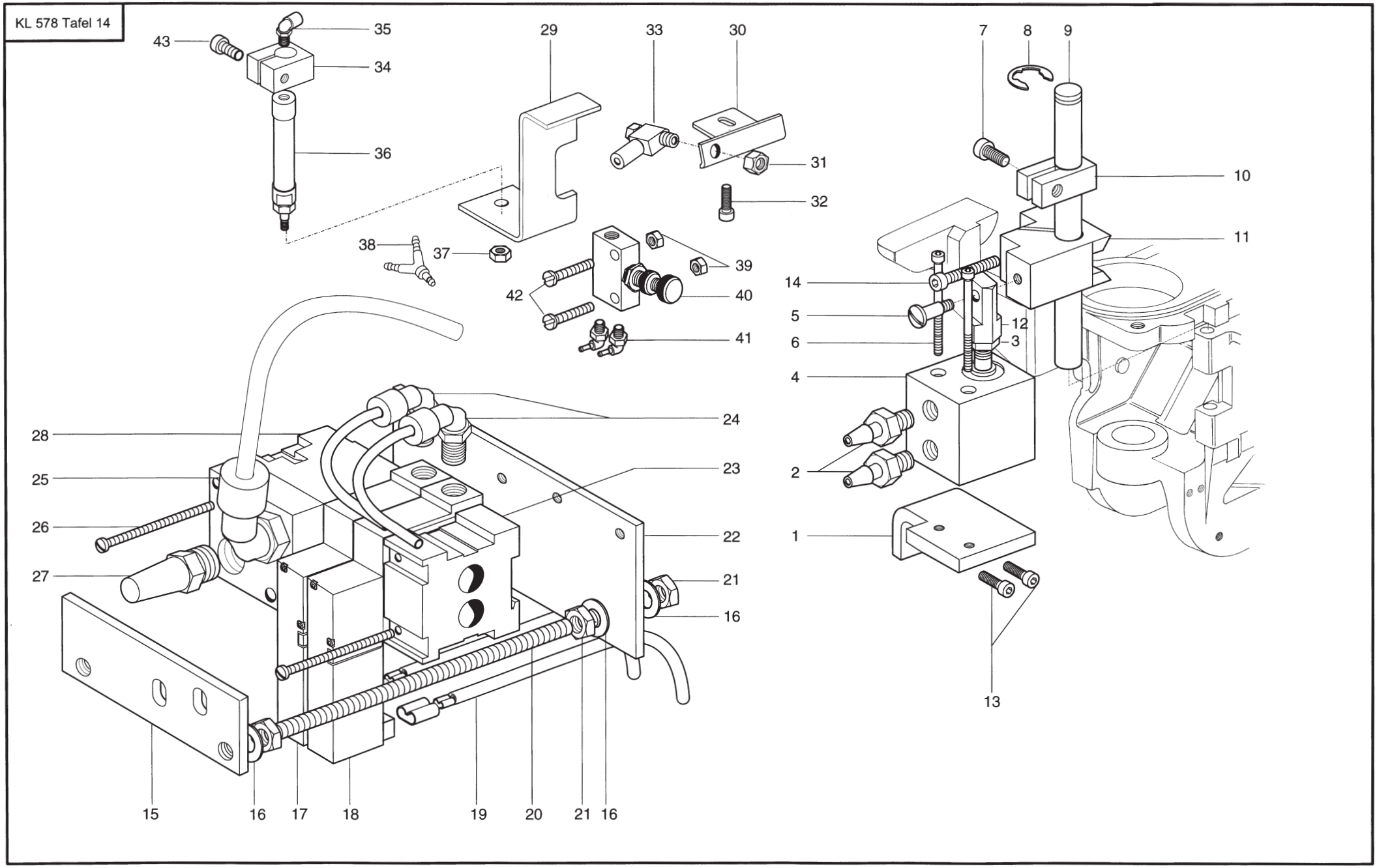

Tafel/ Table: 014

Pos.	Teile-Nr.	Benennung	Denomination
1	0578 021095	Winkel	
2	0797 002016	Stecknippel	
3	9231 000378	6kt.-Mutter	
4	9700 212012	Zylinder	
5	0697 000276	Ansatzschraube	
6	9203 003157	Zylinderschraube	
7	9202 002488	Zylinderschraube	
8	9300 002119	Sicherungsscheibe	
9	0271 001207	Achse	
10	0367 160333	Kloben	
11	0578 021088	Kloben	
12	0578 021084	Kopf	
13	9204 201668	Zylinderschraube	
14	9202 002498	Zylinderschraube	
15	0578 020811	Lasche	
16	9330 000098	Scheibe	
17	9710 061201	Ventilblock	
18	9710 061230	Magnet-Ventil	
19	9870 578008	Leitungssatz	
20	0576 001616	Gewindestange	
21	9231 110107	6kt.-Mutter	
22	0578 020812	Platte	
23	9710 900013	Anschlußblock, kurz	
24	9790 060101	Wi-E-Verbindung	
25	0999 240392	Wi-E-Verschraubung	
26	9203 003167	Zylinderschraube	
27	0797 003193	Schalldämpfer	
28	9710 900012	Anschlußstück	
29	0578 021207	Winkel	
30	0578 021213	Winkel	
31	9231 000377	6kt.-Mutter	
32	9203 113677	Zylinderschraube	
33	9710 920012	Drosselventil	
34	0718 004765	Kloben	
35	9790 201000	Verschraubung	
36	9700 000025	Zylinder	
37	9231 110037	6kt.-Mutter	
38	0797 002201	Y-Verbindung	

Pos.	Teile-Nr.	Benennung	Denomination
39	9231 000367	6kt.-Mutter	
40	0797 000109	Ventil	
41	9790 201000	Verschraubung	
42	9203 003717	Zylinderschraube	
43	0455 000417	Zylinderschraube	

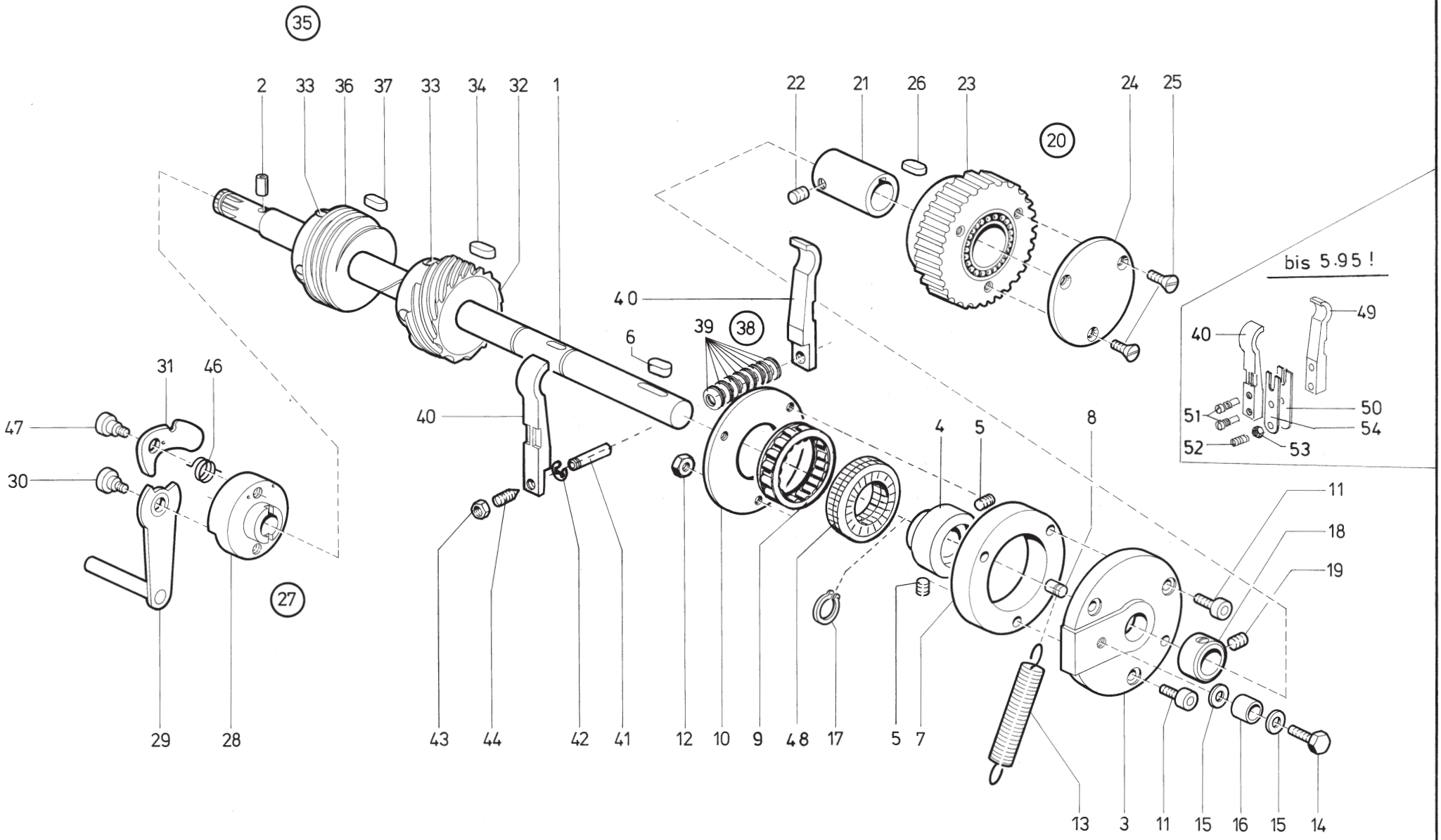
35
2
33
36
37
33
34
32
1
22
21
26
23
24
25
20
bis 5.95 !
40
49
51
50
54
52
53
40
6
39
38
31
46
47
30
40
4
5
8
11
18
19
27
29
28
43
44
42
41
12
10
9
48
17
5
7
13
3
11
15
16
15
14

Tafel/ Table: 015

Pos.	Teile-Nr.	Benennung	Denomination
1	0578 000933	Schneckenwelle kpl	Worm shaft cpl
		(mit Pos. 2)	(with pos. 2)
2	0556 000211	Spannstift	Clamping pin
3	0578 000943	Gehäuse	Housing
4	0578 000944	Sperrgetrieberad kpl	Locking mechanism.
		(mit Pos. 5)	wheel cpl (with pos. 5)
5	0223 000237	Gewindestift	Threaded stud
6	0570 000507	Paßfeder	Fitting key
7	0578 000948	Sperrgetriebering	Locking mechanism ring
8	0578 000868	Kerbstift	Pin
9	0578 000950 A	Rollenlager	Bearing
10	0578 000951	Scheibe	Washer
11	9202 002503	Zyl.Schraube	Cyl.head screw
12	9231 000378	6kt.-Mutter	Hexagonal nut
13	0578 000954	Zugfeder	Draw spring
14	0556 000587	6kt.-Schraube	Hexagonal screw
15	0556 000585	Scheibe	Washer
16	0558 000402	Buchse	Bushing
17	0911 000675	Sicher.Ring	Circlip
18	0558 000975	Stellring kpl	Set collar cpl
		(mit Pos. 19)	(with pos. 19)
19	0570 000055	Gewindestift	Threaded stud
20	0578 000972	Zahnriemenrad kpl	Toothed belt wheel cpl
		best.aus Pos.21 bis 25	cons.of pos.21 up to 25
21	0578 000974	Buchse	Bushing
22	0223 000237	Gewindestift	Threaded stud
23	0578 000976	Zahnriemenrad	Toothed belt wheel
24	0578 000978	Deckscheibe	Cover washer
25	0271 000297	Senkschraube	Countersunk screw
26	0570 000507	Paßfeder	Fitting key
27	0576 001833	Handkurbel kpl	Hand crank cpl
		best.aus Pos.28 bis 31,	cons.of pos.28 up to 31,
		46, 47	46, 47
28	0576 001835	Lager	Bearing
29	0556 000729	Kurbelarm	Crank arm
30	1001 009108	Ansatzschraube	Shoulder screw
31	0556 000736	Sperrstück	Blocking piece
32	0558 000884	Schnecke kpl	Worm cpl
		(mit Pos. 33)	(with pos. 33)
33	0911 000668	Gewindestift	Threaded stud
34	0570 000507	Paßfeder	Fitting key
35	0558 000891	Schneckentrieb kpl	Worm drive cpl
		best.aus Pos. 33, 36	cons.of pos. 33, 36
		und auf Tafel11,Pos 10	and on table11,pos 10
36	0558 000892	Schnecke kpl	Worm cpl
		(mit Pos. 33)	(with pos. 33)
37	0570 000507	Paßfeder	Fitting key
38	0558 000901	Bremsklammer kpl	Brake cramp cpl
		best.aus Pos.39-45	cons.of pos.39-45
39	0558 000491	Tellerfeder	cup spring
40	0558 000903	Bremsklammer	Brake cramp
41	0718 000099	Bolzen	Bolt
42	0570 000138	Sich.Scheibe	washer
43	0211 003028	Mutter	nut
44	0933 078999	Gew.Stift	Threadet stud
46	0556 000737	Drehfeder	Torsion spring
47	0556 000738	Ansatzschraube	Shoulder screw
48	0578 000950	Freilauf	Free wheel
49	0558 000902	Bremsklammer *	Brake cramp *
50	0558 000904	Blattfeder *	Leaf spring *
51	0558 000905	Blattfeder *	Leaf spring *
52	0376 000132	Zapfenschraube *	Pivot screw *
53	0911 000668	Gewindestift *	Threaded stud *
54	0739 005105	6kt.-Mutter *	Hexagonal nut *
		* Teilenummer	Partnumber
		alte Bremsklammer	old brake clamp

Kl. 578, Tafel 16

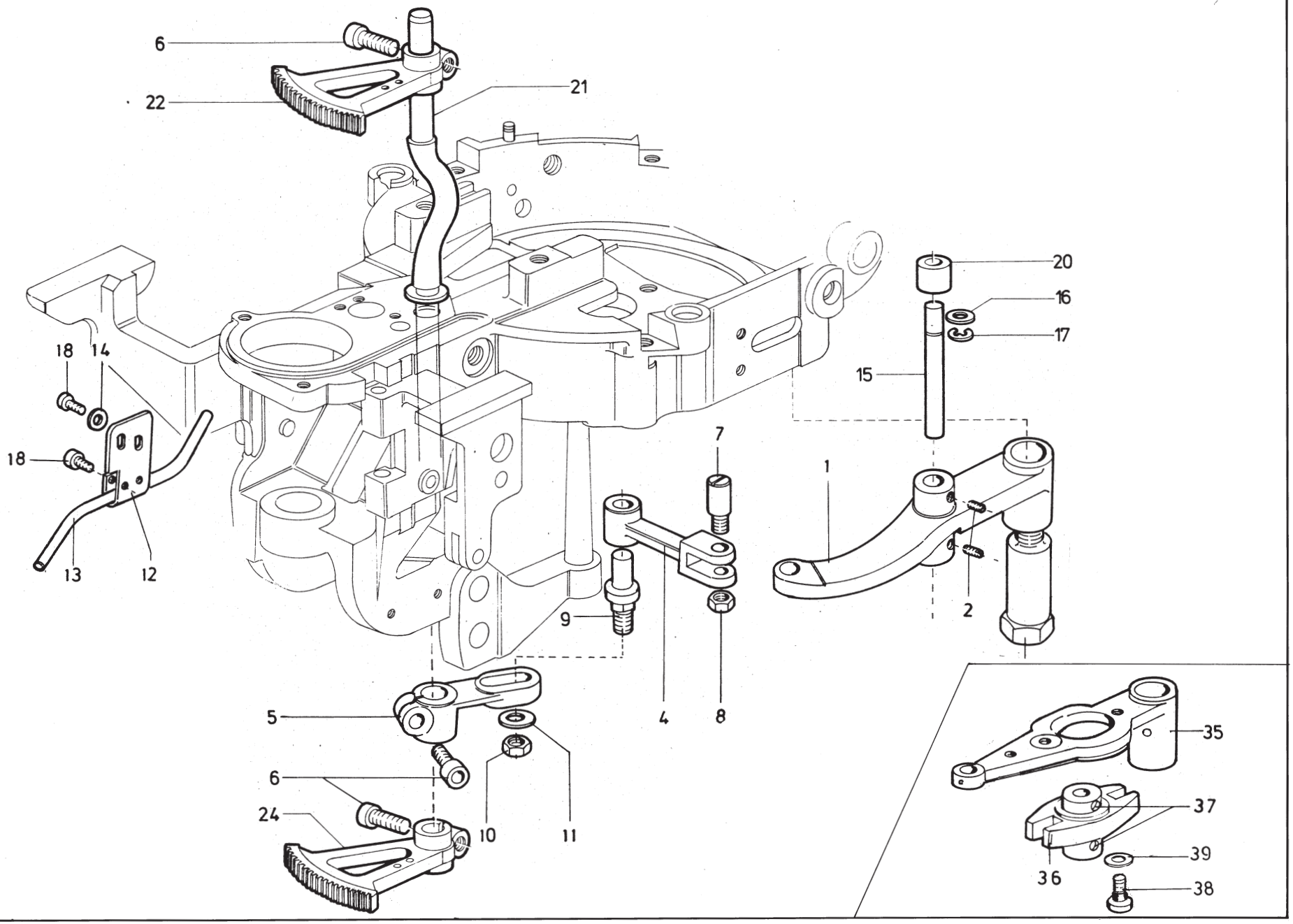

Tafel/ Table: 016

Pos.	Teile-Nr.	Benennung	Denomination
1	0578 006303	Antriebshebel	Driving lever
		für -121301;-131391	for-121301;131391
		-141191;-141291;	-141191;-141291;
		-151301	-151301
2	0223 000646	Gew.Stift	Threaded stud
3	0558 001033	Lagerschraube	Bearing screw
4	0558 001071	Verbindungshebel	Lever
5	0558 001074	Antriebshebel kpl	Driving lever cpl
		(mit Pos. 6)	(with pos. 6)
6	9202 013318	Zyl.Schraube	Cyl.head screw
7	0558 000850	Zapfenschraube	Pivot screw
8	9231 110128	6kt.-Mutter	Hexagonal nut
9	0558 001077	Bolzen *	Bolt *
10	9231 011037	6kt.-Mutter *	Hexagonal nut
11	9330 000127	Scheibe *	Washer *
12	0558 010512	Lasche	Shackle
13	0558 010514	Rohr	Tube
14	9330 000088	Scheibe	Washer
15	0558 003706	Achse	Axle
16	0212 000247	Scheibe	Washer
17	0212 004841	Sicher.Scheibe	Lock washer
18	9203 003668	Zyl.Schraube	Cyl.head screw
20	0558 003709	Rolle (in Steuersch.)	Roll (in Steering disk)
21	0558 001086	Welle	Shaft
22	0558 001091	Zahnsegment kpl *	Tooth segment cpl *
		(mit Pos. 6)	(with pos. 6)
24	0578 004704	Zahnsegment kpl	Tooth segment cpl
		(mit Pos. 6)	(with pos. 6)
35	0558 001032	Antriebshebel	Driving Lever
		Nur für alte Maschinen	Only for old Machines
36	0558 003703	Lagerbock	
37	0223 000646	Gew.Stift	Pin
38	0558 001038	Schraube	Screw
39	0720 000043	Scheibe	Washer
		* alte Ausführung	* old version

Pos.	Teile-Nr.	Benennung	Denomination

KL. 578, Tafel 17

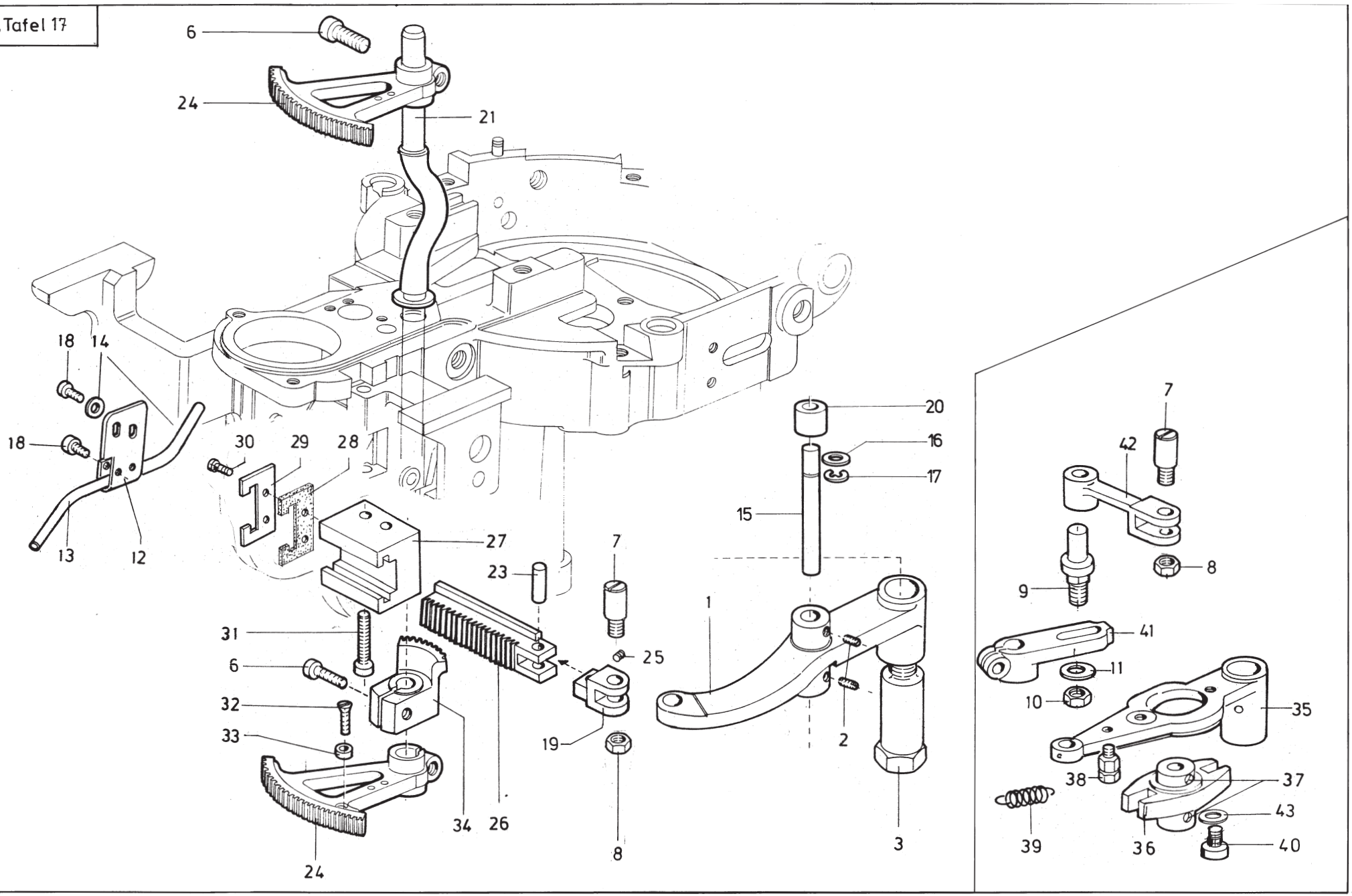

Tafel/ Table: 017

Pos.	Teile-Nr.	Benennung	Denomination
1	0578 006303	Antriebshebel	Driving lever cpl.
		für-112211;-112221;	
		für-112231;-112241;	
		für-112251;-112261;	
		für-113211;-113221;	
		für-113231;-113241;	
		für-113251;-113261;	
		für-114181	
2	0223 000646	Gew.Stift	Threaded stud
3	0558 001033	Lagerschraube	Bearing screew
4	0558 001071	Verbindungshebel	Lever
6	9202 013318	Zyl.Schraube	Cyl.head.screw
7	0558 000850	Zapfenschraube	Pivot screw
8	9231 110128	6Kt.Mutter	Hexagonal nut
9	0558 001077	Bolzen	Bolt*
10	9231 011037	6Kt.Mutter	Hexagonal nut
11	9330 000127	Scheibe	Washer
12	0558 010512	Lasche	Shackle
13	0558 010514	Rohr	Tube
14	9330 000088	Scheibe	Washer
15	0558 003706	Achse	Axle
16	0212 000247	Scheibe	Washer
17	0212 004841	Sicher.Scheibe	Washer
18	9203 003668	Zyl.Schraube	Cyl.head screw
19	0578 006305	Verb.Hebel	Lever
20	0558 003709	Rolle(in Steuersch.)	Roll(Steering disk)
21	0558 001086	Welle	Shaft
23	0578 600630	Zyl.Stift	Pin
24	0578 004704	Zahnsegment kpl.	Toothsegment cpl.
		(mit Pos.6)	
25	9205 101868	Gew.Stift	Threaded stud
26	0578 006315	Zahnstange	Tooth rod
27	0578 006314	Führung	Coulisse
28	0578 006318	Filzteil	Felt
29	0578 006317	Halteblech	Plate
30	0556 007375	Zapfenschraube	Screw
31	9202 002938	Zyl.Schraube	Cyl.head screw
32	9203 313671	Senkschraube	Countersunk.screw

Pos.	Teile-Nr.	Benennung	Denomination
33	0578 004768	Ring	Ring
34	0578 006312	Zahnsegmente	Tooth segment
35	0578 004702	Antriebshebel*	Lever*
36	0558 003703	Lagerbock*	Bearing block*
37	0223 000646	Gew.Stift	Threaded stud
38	0291 000513	Schraube*	Screw*
39	0578 004703 A	Feder*	Spring*
40	0558 001038	Zyl.Schraube*	Cyl.head screw*
41	0578 004709	Hebel*	Lever*
42	0578 004716	Verbindungshebel*	Lever*
43	9330 000127	Scheibe	Washer
		* alte Ausführung!	* old Version

Kl.578, Tafel 18

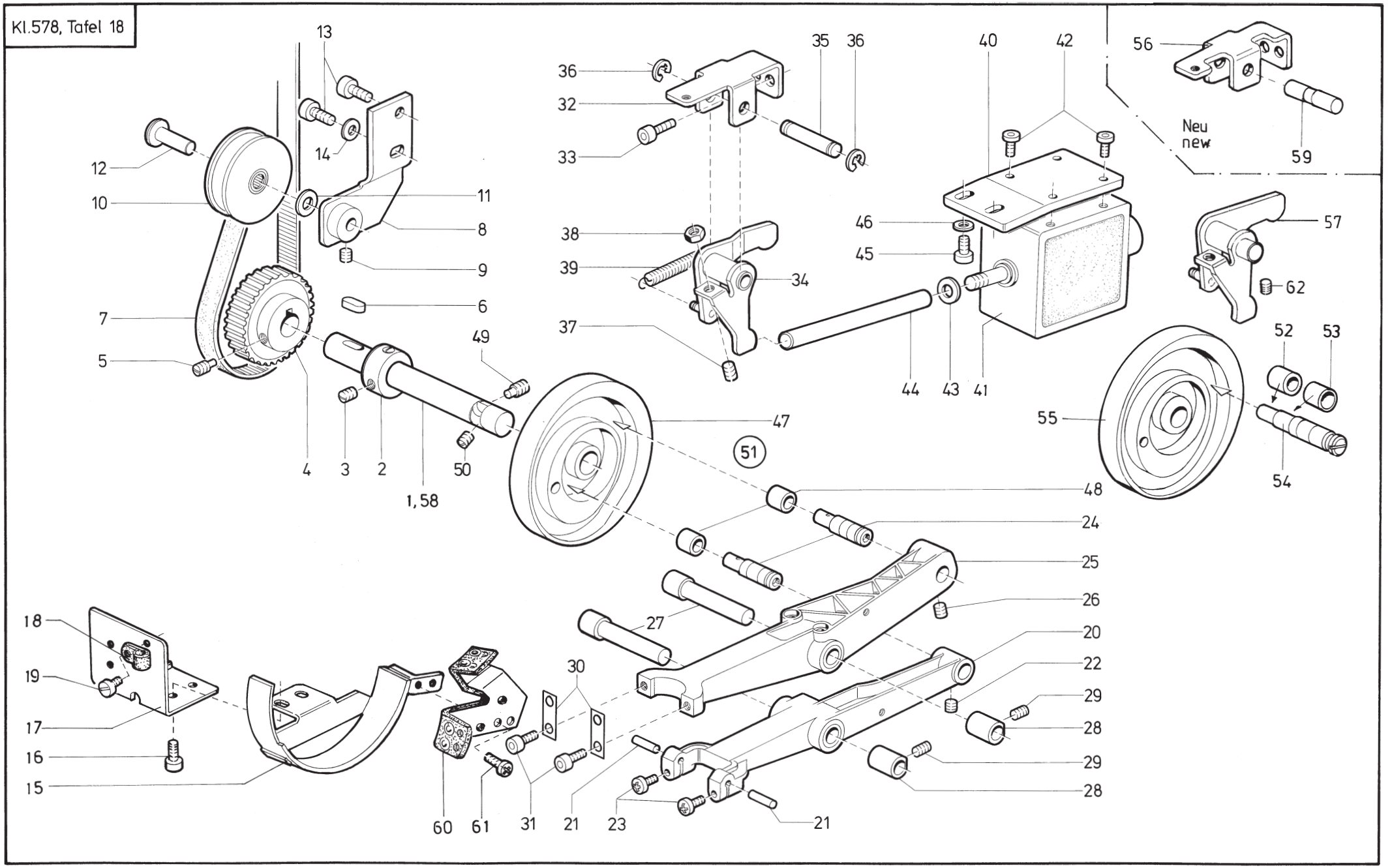

Tafel/ Table: 018

Pos.	Teile-Nr.	Benennung	Denomination
1	0578 001121	Welle	Shaft
2	0212 000113	Stellring kpl	Set collar cpl
		(mit Pos. 3)	(with pos. 3)
3	0223 000237	Gewindestift	Threaded stud
4	0578 001127	Zahnriemenrad kpl	Toothed belt wheel cpl
		(mit Pos. 5)	(with pos. 5)
5	0558 000138	Gewindestift	Threaded stud
6	0744 020576 A	Paßfeder	Fitting key
7	0578 001132	Zahnriemen	Toothed belt
8	0578 001135	Halter	Holder
9	0421 000222	Gewindestift	Threaded stud
10	0578 001141	Riemenscheibe	Belt pulley
11	0578 001144	Scheibe	Washer
12	0212 004886	Bolzen	Bolt
13	9202 002887	Zyl.Schraube	Cyl.head screw
14	9330 000108	Scheibe	Washer
15	0578 001152	Schutz	Protection
16	9203 003653	Zyl.Schraube	Cyl.head screw
17	0578 001157	Halteblech	Holding plate
18	0933 011424	Schelle	Strap
19	9203 003648	Zyl.Schraube	Cyl.head screw
20	0578 001164	Hebel	Lever
21	0965 000546	Stift	Pin
22	0421 000222	Gewindestift	Threaded stud
23	0271 001413	Linsenschraube	Fillister head screw
24	0578 001171	Achse	Axle
25	0578 001184	Hebel	Lever
26	0421 000222	Gewindestift	Threaded stud
27	0558 000245	Bolzen	Bolt
28	0558 000189	Buchse	Bushing
29	0211 000414	Gewindestift	Threaded stud
30	0558 001228	Blattfeder	Leaf spring
31	9202 002473	Zyl.Schraube	Cyl.head screw
32	0578 001222	Lagerbock (alt)	Bearing block (old)
33	9202 002873	Zyl.Schraube	Cyl.head screw
34	0578 001225	Hebel (alt)	Lever (old)
35	0578 001232	Achse (alt)	Axle (old)
36	0744 003142	Sicher.Scheibe	Lock washer

Pos.	Teile-Nr.	Benennung	Denomination
37	0556 000870	Gewindestift	Threaded stud
37	9205 102538	Gewindestift	Threaded stud
		(ab 9.95)	(from 9.95)
38	0216 000660	6kt.-Mutter	Hexagonal nut
38	9231 110128	6kt.-Mutter	Hexagonal nut
		(ab 9.95)	(from 9.95)
39	0052 000187 C	Zugfeder	Draw spring
40	0578 001244	Platte	Plate
41	0798 380018	Hubmagnet	Magnet
42	9203 003653	Zyl.Schraube	Cyl.head screw
43	0570 000117	Scheibe	Washer
44	0578 001249	Stange	Rod
45	9202 002893	Zyl.Schraube	Cyl.head screw
46	0557 000263	Scheibe	Washer
47	0578 003993	Kurvenscheibe (alt)	Cam (old)
48	0558 000799	Rolle	Roll
49	0558 000138	Gewindestift	Threaded stud
50	0223 000648	Gewindestift	Threaded stud
51	0578 003991	Kurvenscheibe kpl.(alt)	Cam cpl. (old) (cons of
		(best. aus Pos. 47, 48,	pos. 47, 48, 49,
		49, 50)	50)
52	0578 004000	Rolle (neu)	Roll (neu)
53	0578 003999	Rolle (neu)	Roll (neu)
54	0578 001189	Achse (neu)	Axle (neu)
55	0578 004001	Kurvenscheibe kpl. (neu)	Cam cpl. (new)
		mit Pos. 48;49;50;52;53	with pos. 48;49;50;52;53
		und 54	and 54
56	0578 001212	Lagerbock (neu)	Bearing block (neu)
57	0578 001213	Hebel (neu)	Lever (neu)
58	0578 001122	Welle (neu)	Shaft (neu)
59	0578 001217	Stift (neu)	Pin (neu)
60	0578 001203	Winkel	Angle
61	9204 201648	Zyl.Schraube	Cyl.Head screw
62	0223 000669	Gew.Stift	Threaded stud

KL. 578 Tafel 19

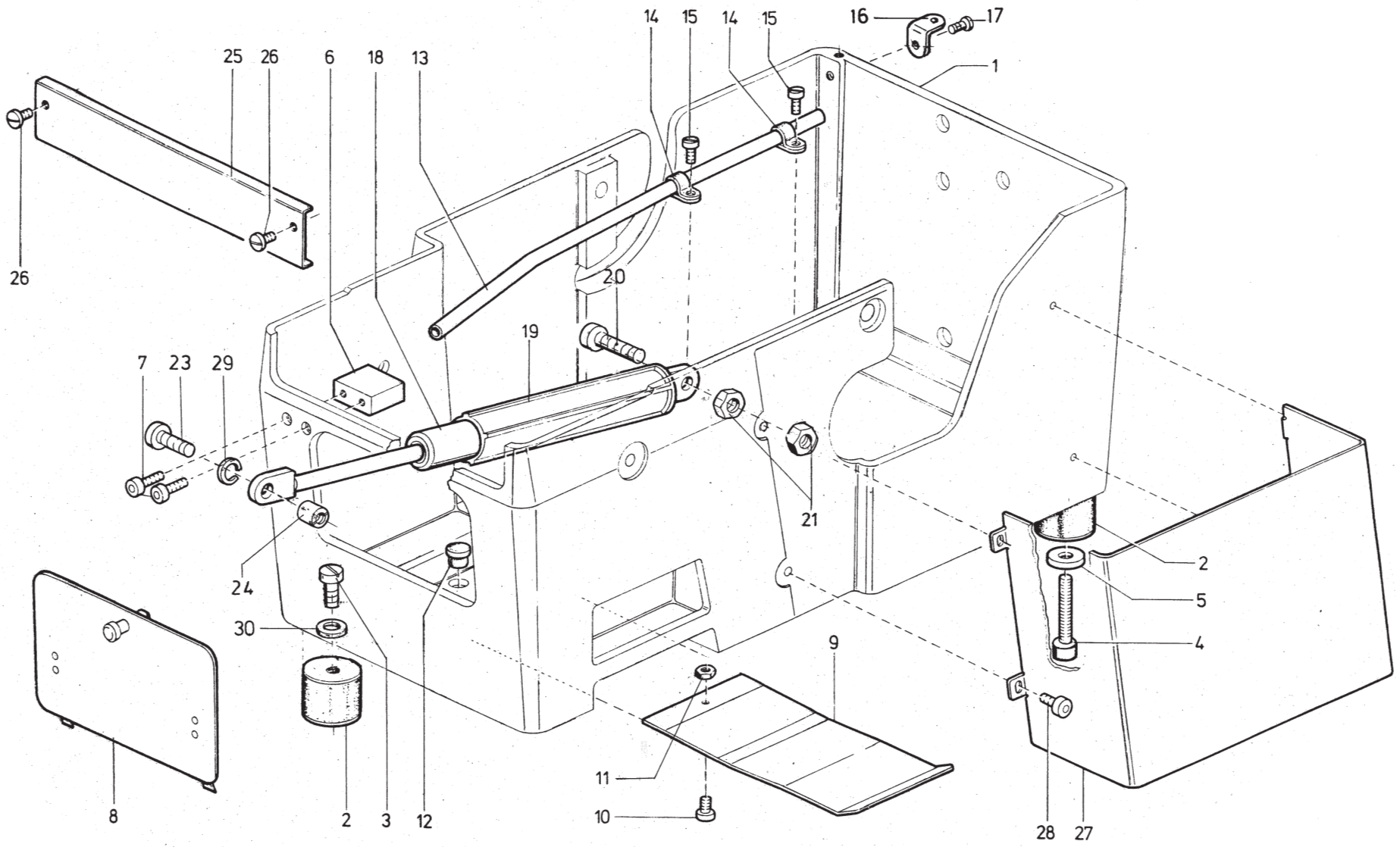

Tafel/ Table: 019

Pos.	Teile-Nr.	Benennung	Denomination
1	0578 001557	Sockel	Base
2	0557 001554	Puffer	Buffer
3	9202 003297	Zyl.Schraube	Cyl.head screw
4	9202 003367	Senkschraube	Countersunk screw
5	0700 000444	Scheibe	Washer
6	0578 001565	Kloben	Block
7	9202 002388	Zyl.Schraube	Cyl.head screw
8	0558 001287	Schutzdeckel	Cover plate
9	0578 001571	Schieber	Slide
10	9203 003638	Zyl.Schraube	Cyl.head screw
11	9231 110058	6kt.-Mutter	Hexagonal nut
12	0911 000150	Stopfen	Plug
13	0578 001576	Rohr	Tube
14	0933 011424	Schelle	Strap
15	9203 003653	Zyl.Schraube	Cyl.head screw
16	0551 001280	Fadenführung	Thread guide
17	9202 002872	Zyl.Schraube	Cyl.head screw
18	0578 001583	Gasdruckfeder	Pneumatic spring
19	0576 005523	Überrohr	Supporting tube
20	9202 003338	Bolzen	Bolt
21	9231 110137	6kt.-Mutter	Hexagonal nut
23	9202 002083	Zyl.Schraube	Cyl.haed screw
24	0556 000613	Mutter	nut
25	0578 001614	Abdeckung	Covering
26	1001 009130	Linsenschraube	Fillister head screw
27	0578 001649	Riemenabdeckung	Belt covering
28	0223 000676	Zyl.Schraube	Cyl.head screw
29	0556 001075	Federring	Springwasher
30	9330 001275	Scheibe	Washer

Pos.	Teile-Nr.	Benennung	Denomination

Kl.578, Tafel 20

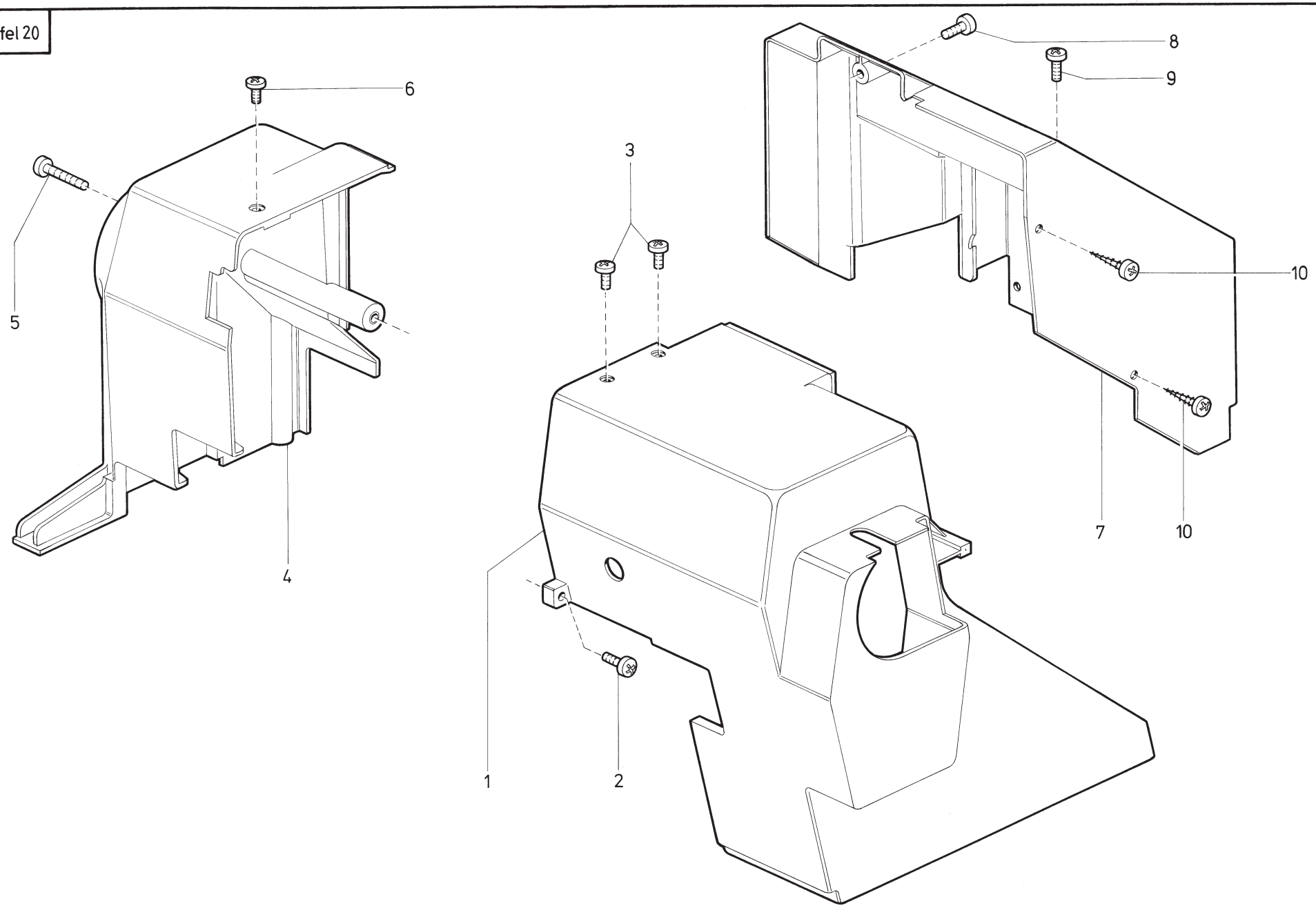

Tafel/ Table: 020

Pos.	Teile-Nr.	Benennung	Denomination
1	0578 001621	Schutzhaube	Protective cover
2	9204 201678	Linsenschraube	Fillister head screw
3	9204 201698	Linsenschraube	Fillister head screw
4	0578 001627	Schutzhaube	Protective cover
5	9204 201778	Zyl.Schraube	Cyl.head screw
6	9204 201698	Linsenschraube	Fillister head screw
7	0578 001633	Haube	Cover
8	9204 201698	Linsenschraube	Fillister head screw
9	9204 201768	Zyl.Schraube	Cyl.head screw
10	0798 122931	Blechschraube	Screw

Pos.	Teile-Nr.	Benennung	Denomination

Kl. 578, Tafel 21

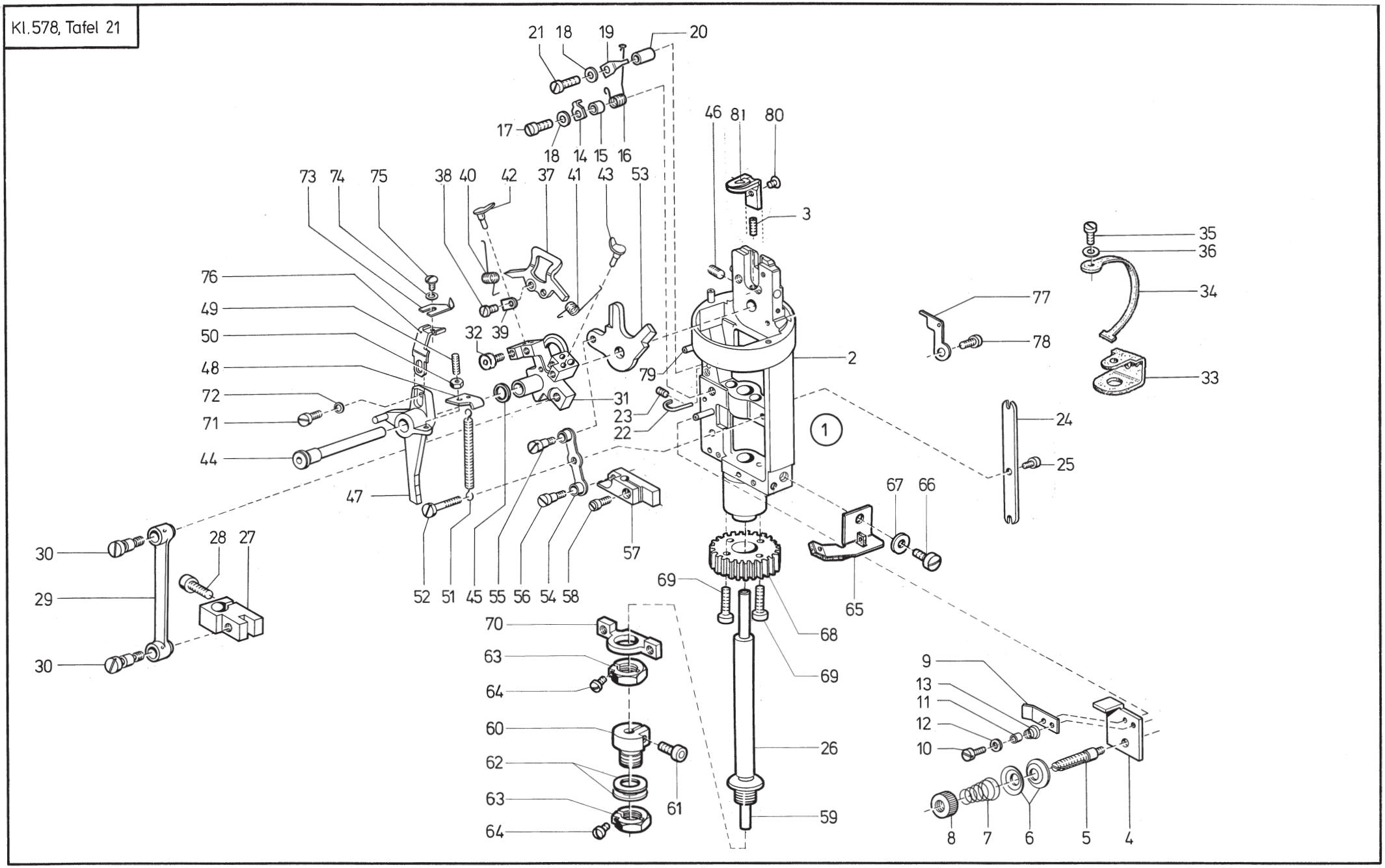

Tafel/ Table: 021

Pos.	Teile-Nr.	Benennung	Denomination
		578 -130000 -150000	578 -130000 -150000
1	0578 001733	Greiferbock kpl	Hook beaver cpl
		best.aus Pos. 1 bis 79	cons.of pos. 1 up to 79
2	0558 006182	Greiferbock	Hook beaver
3	9205 101573	Gewindestift	Threaded stud
4	0558 001116	Platte	Plate
5	0558 001118	Spannungsbolzen	Tension bolt
6	0558 001119	Spannungsscheibe	Tension disc
7	0557 000635	Feder	Spring
8	0211 000482	Mutter	Nut
9	0558 001124	Spannungsplatte	Clamping plate
10	9203 002441	Zyl.Schraube	Cyl.head screw
11	0558 000061	Hülse	Sleeve
12	0558 000061 B	Scheibe	Washer
13	0557 000640	Feder	Spring
14	0558 001145	Winkel	Angle
15	0558 001146	Hülse	Sleeve
16	0558 001150	Drehfeder	Torsion spring
17	0902 000300	Zyl.Schraube	Cyl.head screw
18	9330 200098	Scheibe	Washer
19	0558 001148	Anschlag	Stop
20	0558 001149	Hülse	Sleeve
21	9203 003678	Zyl.Schraube	Cyl.head screw
22	0558 006209	Fadenführung	Thread guide
23	1001 009123	Gewindestift	Threaded stud
24	0557 000577	Führungsplatte	Guide plate
25	0739 000297	Zyl.Schraube	Cyl.head screw
26	0558 001132	Spindel	Spindle
27	0558 001135	Kloben kpl	Block cpl
		(mit Pos. 28)	(with pos. 28)
28	9204 201698	Zyl.Schraube	Cyl.head screw
29	0558 001138	Zugstange	Traction rod
30	0558 001143	Ansatzschraube	Shoulder screw
31	0558 001151	Greiferträger kpl	Hook carrier cpl
		(mit Pos. 32)	(with pos. 32)
32	9205 101548	Zylinderschraube	Cyl.head screw
32	0271 001495	Gew.Stift	Threaded stud
			(ab 7.95)

Pos.	Teile-Nr.	Benennung	Denomination
33	0558 001617	Filzteil	Felt
34	0558 001618	Filzteil	Felt
35	0739 000297	Zyl.Schraube	Cyl.head screw
36	1005 000233	Scheibe	Washer
37	0557 000600 A	Nadelschutz	Needle guard bow
38	0211 000447	Zyl.Schraube	Cyl.head screw
39	0558 001157	Lasche	Shackle
40	0558 001158	Spreizerfeder	Spreader spring
41	0558 001159	Spreizerfeder	Spreader spring
42	0557 000620	Anschlag	Stop
43	0557 000618	Anschlag	Stop
44	0558 006186	Lagerbolzen	Bearing bolt
45	0558 006187	Scheibe	Washer
46	0223 000648	Gewindestift	Threaded stud
47	0558 006191	Messerhalter	Knife holder
48	0558 006201	Lasche	Shackle
49	0933 063981	Gewindestift	Threaded stud
50	9231 110038	6kt.-Mutter	Hexagonal nut
51	0558 006205	Zugfeder	Draw spring
52	9203 003087	Zyl.Schraube	Cyl.head screw
53	0558 001186	Spreizerplatte	Spreader plate
54	0558 001190	Zugstange	Traction rod
55	0558 001188	Lagerschraube	Bearing screw
56	0558 001189	Lagerschraube	Bearing screw
57	0558 001193	Führungskloben kpl	Guide block cpl
		(mit Pos. 58)	(with pos. 58)
58	9203 113681	Zyl.Schraube	Cyl.head screw
59	0578 001846	Spindel	Spindle
60	0578 001847	Kloben kpl	Block cpl
		(mit Pos. 61)	(with pos. 61)
61	9202 002093	Zyl.Schraube	Cyl.head screw
62	0911 000040	Scheibe	Washer
63	0558 001213	Stellmutter kpl	Adjusting nut cpl
		(mit Pos. 64)	(with pos. 64)
64	9203 112498	Zyl.Schraube	Cyl.head screw
65	0578 001855	Oelleder	Oil leather
66	0902 000423	Zyl.Schraube	Cyl.head screw
67	0556 000855	Scheibe	Washer

Tafel/ Table: 021

Pos.	Teile-Nr.	Benennung	Denomination
68	0558 001217	Stirnrad	Spur gear
69	9202 001698	Zyl.Schraube	Cyl.head screw
70	0558 001212	Kreuzkopf	Cross head
71	9203 100021	Zyl.Schraube	Cyl.head screw
72	9330 200078	Scheibe	Washer
73	0558 009011	Messer	Knife
74	0558 006199	Scheibe	Washer
75	0902 004102	Linsenschraube	Fillister head screw
76	0558 006192	Messerträger	Knife holder
77	0558 001184	Gimpenführung	Gimp guidance
78	9203 003648	Zyl.Schraube	Cyl.head screw
79	9305 501310	Spannhülse	Clamping sleeve
80	0911 000339	Linsenschraube	Fillister head screw
81		Stichplatte Throat plate	
		(in Einrichtungsliste)	(in equipment list)

Pos.	Teile-Nr.	Benennung	Denomination

Kl.578, Tafel 22

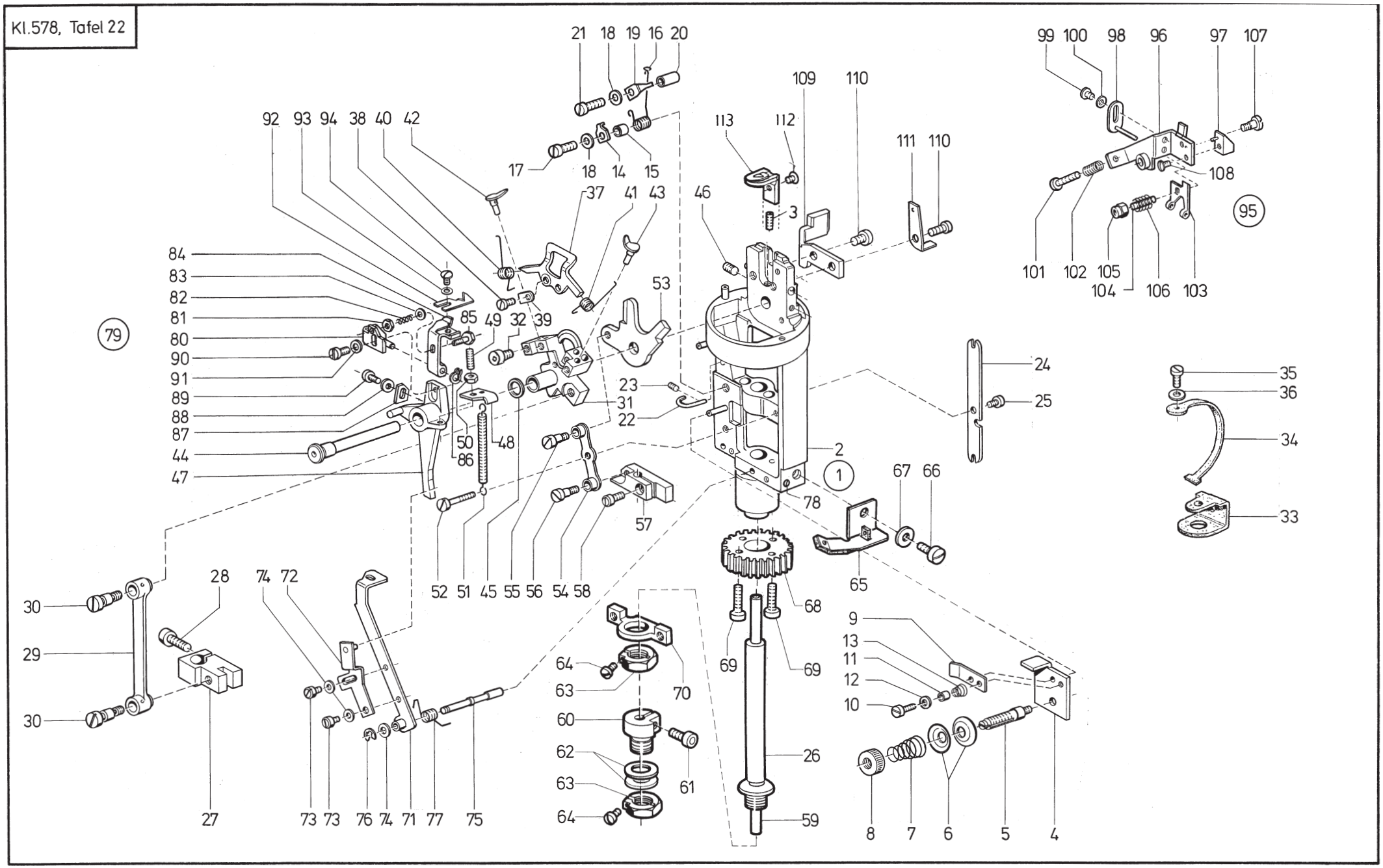

Tafel/ Table: 022

Pos.	Teile-Nr.	Benennung	Denomination
		578 -140000	578 -140000
1	0578 001735	Greiferbock kpl	Hook bearer cpl
		best.aus Pos.2 bis 111	cons.of pos.2 up to 111
2	0558 006182	Greiferbock	Hook bearer
3	9205 101573	Gewindestift	Threaded stud
4	0558 001116	Platte	Plate
5	0558 001118	Spannungsbolzen	Tension bolt
6	0558 001119	Spannungsscheibe	Tension disc
7	0557 000635	Feder	Spring
8	0211 000482	Mutter	Nut
9	0558 001124	Spannungsplatte	Clamping plate
10	9203 002441	Zyl.Schraube	Cyl.head screw
11	0558 000061	Hülse	Sleeve
12	0558 000061 B	Scheibe	Washer
13	0557 000640	Feder	Spring
14	0558 001145	Winkel	Angle
15	0558 001146	Hülse	Sleeve
16	0558 001150	Fadenanzugsfeder	Torsion spring
17	0902 000300	Zyl.Schraube	Cyl.head screw
18	9330 200098	Scheibe	Washer
19	0558 001148	Anschlag	Stop
20	0558 000149	Hülse	Sleeve
21	9203 003678	Zyl.Schraube	Cyl.head screw
22	0558 006209	Fadenführung	Thread guide
23	1001 009123	Gewindestift	Threaded stud
24	0557 000577	Führungsplatte	Guide plate
25	0739 000297	Zyl.Schraube	Cyl.head screw
26	0558 001132	Spindel	Spindle
27	0558 001135	Kloben kpl	Block cpl
		(mit Pos. 28)	(with pos. 28)
28	9204 201698	Zyl.Schraube	Cyl.head screw
29	0558 001138	Zugstange	Traction rod
30	0558 001143	Ansatzschraube	Shoulder screw
31	0558 001151	Greiferträger kpl	Hook carrier cpl
		(mit Pos. 32)	(with pos. 32)
32	9205 101548	Zylinderschraube	Cyl.head screw
32	0271 001495	Gewindestift	Threaded stud
		ab 07.95	

Pos.	Teile-Nr.	Benennung	Denomination
33	0558 001617	Filzteil	Felt
34	0558 001618	Filzteil	Felt
35	0739 000297	Zyl.Schraube	Cyl.head screw
36	1005 000233	Scheibe	Washer
37	0557 000600 A	Nadelschutz	Needle guard bow
38	0211 000447	Zyl.Schraube	Cyl.head screw
39	0558 001157	Lasche	Shackle
40	0558 001158	Spreizerfeder	Spreader spring
41	0558 001159	Spreizerfeder	Spreader spring
42	0557 000620	Anschlag	Stop
43	0557 000618	Anschlag	Stop
44	0558 006186	Lagerbolzen	Bearing bolt
45	0558 006187	Scheibe	Washer
46	0223 000648	Gewindestift	Threaded stud
47	0558 006191	Messerhalter	Knife holder
48	0558 006201	Lasche	Shackle
49	0933 063981	Gewindestift	Threaded stud
50	9231 110038	6kt.-Mutter	Hexagonal nut
51	0558 006205	Zugfeder	Draw spring
52	9203 003087	Zyl.Schraube	Cyl.head screw
53	0558 001186	Spreizerplatte	Spreader plate
54	0558 001190	Zugstange	Traction rod
55	0558 001188	Lagerschraube	Bearing screw
56	0558 001189	Lagerschraube	Bearing screw
57	0558 001193	Führungskloben kpl	Guide block cpl
		(mit Pos. 58)	(with pos. 58)
58	9203 113681	Zyl.Schraube	Cyl.head screw
59	0578 001846	Spindel	Spindle
60	0578 001847	Kloben kpl	Block cpl
		(mit Pos. 61)	(with pos. 61)
61	9202 002093	Zyl.Schraube	Cyl.head screw
62	0911 000040	Scheibe	Washer
63	0558 001213	Stellmutter kpl	Adjusting nut cpl
		(mit Pos. 64)	(with pos. 64)
64	9203 112498	Zyl.Schraube	Cyl.head screw
65	0578 001855	Oelleder	Oil leather
66	0902 000423	Zyl.Schraube	Cyl.head screw
67	0556 000855	Scheibe	Washer

Tafel/ Table: 022

Pos.	Teile-Nr.	Benennung	Denomination
68	0558 001217	Stirnrad	Spur gear
69	9202 001698	Zyl.Schraube	Cyl.head screw
70	0558 001212	Kreuzkopf	Cross head
71	0558 006231	Hebel	Lever
72	0558 006235	Hebel	Lever
73	9203 003028	Zyl.Schraube	Cyl.head screw
74	1005 000233	Scheibe	Washer
75	0558 006240	Welle	Shaft
76	1001 009228	Sicher.Ring	Circlip
77	0558 006245	Drehfeder	Torsion spring
78	0270 000256	Gewindestift	Threaded stud
79	0558 006261	Fadenklemme kpl	Thread clamp cpl
		best.aus Pos.80 bis 91	cons.of pos.80 up to 91
80	0558 006262	Winkel	Angle
81	9231 110018	6kt.-Mutter	Hexagonal nut
82	0558 006269	Druckfeder	Pressure spring
83	0558 006199	Scheibe	Washer
84	0558 006266	Messerträger	Knife holder
85	0558 006268	Bolzen	Bolt
86	0NB5 000354	Greifring	Gripping ring
90	9203 100021	Zyl.Schraube	Cyl.head screw
91	9330 200078	Scheibe	Washer
92	0558 009011	Messer	Knife
93	0558 006199	Scheibe	Washer
94	0902 004102	Linsenschraube	Fillister head screw
95	0558 009021	Gimpenführung kpl	Gimp guide cpl
		best.aus Pos.96 bis108	cons.of pos.96 up to 108
96	0558 009022	Gimpenführung	Gimp guide
97	0558 009024 B	Kloben	Block
98	0558 009025	Lasche	Shackle
99	9203 001821	Linsenschraube	Fillister head screw
100	0558 006199	Scheibe	Washer
101	9203 003087	Zyl.Schraube	Cyl.head screw
102	MG41 004259 3000	Druckfeder	Pressure spring
103	0558 009031	Klemme	Clamp
104	0739 005046	Gewindestift	Threaded stud
105	0798 120505	Stop mutter	Stop nut
106	0557 000640	Druckfeder	Pressure spring

Pos.	Teile-Nr.	Benennung	Denomination
107	0933 050318	Ansatzschraube	Shoulder screw
108	0238 006557	Linsenschraube	Fillister head screw
109	0558 006211	Mitnehmer	Driver
110	9203 003668	Zyl.Schraube	Cyl.head screw
111	0558 009018	Gimpenführung	Gimp guide
112	0911 000339	Linsenschraube	Fillister head screw
113		Stichplatte Throat plate	
		(in Einrichtungsliste)	(in equipment list)

Kl. 578, Tafel 23

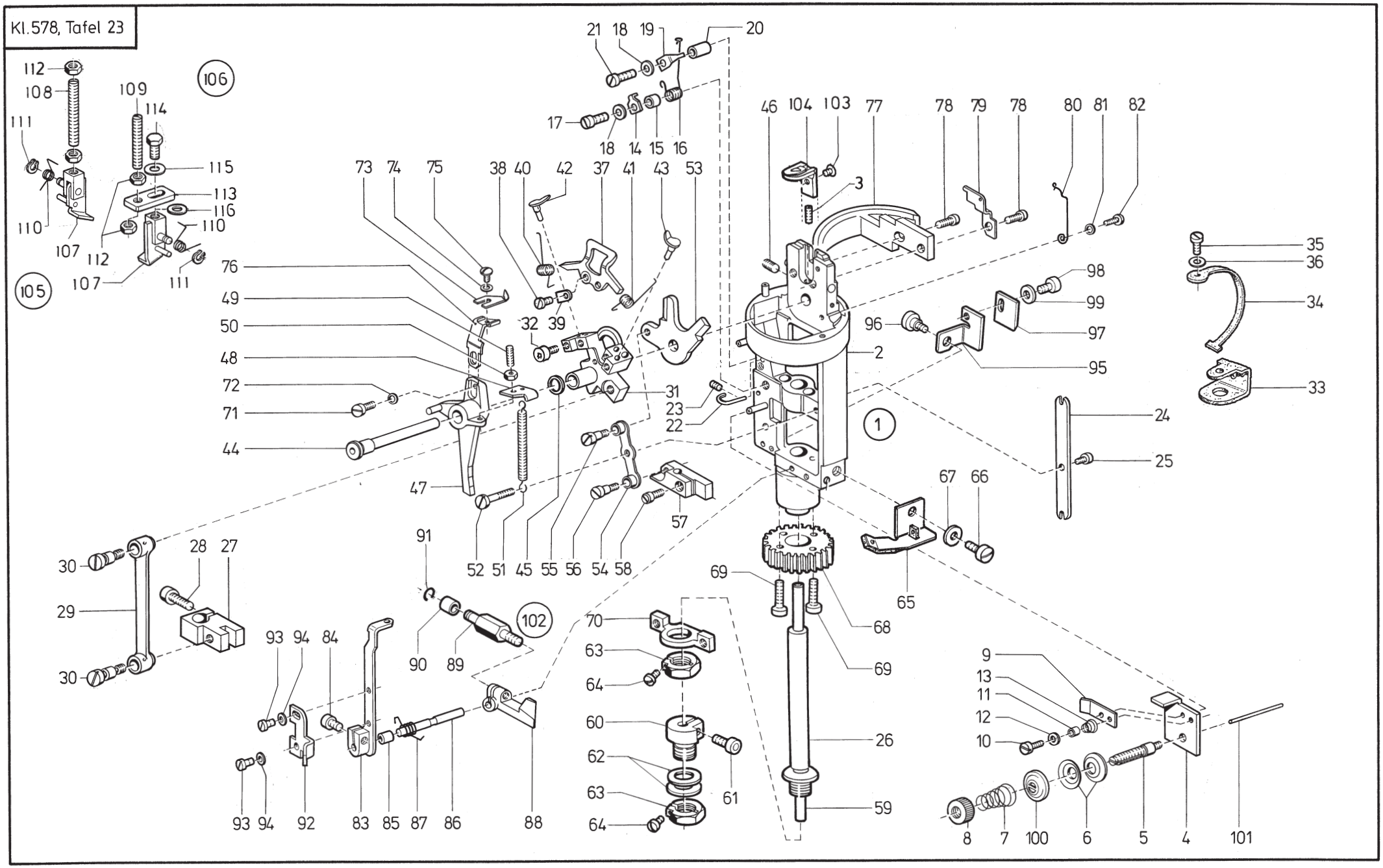

Tafel/ Table: 023

Pos.	Teile-Nr.	Benennung	Denomination
		578 -120000	578 -120000
1	0578 001737	Greiferbock kpl	Hook bearer cpl
		best.aus Pos.2 bis 101	cons.of pos.2 up to 101
2	0558 006182	Greiferbock	Hook bearer
3	9205 101573	Gew.Stift	Threaded stud
4	0558 001116	Platte	Plate
5	0558 001118	Spannungsbolzen	Tension bolt
6	0558 001119	Spannungsscheibe	Tension disc
7	0557 000635	Feder	Spring
8	0211 000482	Mutter	Nut
9	0558 001124	Spannungsplatte	Clamping plate
10	9203 002441	Zyl.Schraube	Cyl.head screw
11	0558 000061	Hülse	Sleeve
12	0558 000061 B	Scheibe	Washer
13	0557 000640	Feder	Spring
14	0558 001145	Winkel	Angle
15	0558 001146	Hülse	Sleeve
16	0558 001150	Drehfeder	Torsion spring
17	0902 000300	Zyl.Schraube	Cyl.head screw
18	9330 200098	Scheibe	Washer
19	0558 001148	Anschlag	Stop
20	0558 001149	Hülse	Sleeve
21	9203 003678	Zyl.Schraube	Cyl.head screw
22	0558 006209	Fadenführung	Thread guide
23	1001 009123	Gewindestift	Threaded stud
24	0557 000577	Führungsplatte	Guide plate
25	0739 000297	Zyl.Schraube	Cyl.head screw
26	0558 001132	Spindel	Spindle
27	0558 001135	Kloben kpl	Block cpl
		(mit Pos. 28)	(with pos. 28)
28	9204 201698	Zyl.Schraube	Cyl.head screw
29	0558 001138	Zugstange	Traction rod
30	0558 001143	Ansatzschraube	Shoulder screw
31	0558 001151	Greiferträger kpl	Hook carrier cpl
		(mit Pos. 32)	(with pos. 32)
32	9205 101548	Zylinderschraube	Cyl.head screw
32	0271 001495	Gewindestift	Threaded stud
		ab 07.95	

Pos.	Teile-Nr.	Benennung	Denomination
33	0558 001617	Filzteil	Felt
34	0558 001618	Filzteil	Felt
35	0739 000297	Zyl.Schraube	Cyl.head screw
36	1005 000233	Scheibe	Washer
37	0557 000600 A	Nadelschutz	Needle guard bow
38	0211 000447	Zyl.Schraube	Cyl.head screw
39	0558 001157	Lasche	Shackle
40	0558 001158	Spreizerfeder	Spreader spring
41	0558 001159	Spreizerfeder	Spreader spring
42	0557 000620	Anschlag	Stop
43	0557 000618	Anschlag	Stop
44	0558 006186	Lagerbolzen	Bearing bolt
45	0558 006187	Scheibe	Washer
46	0223 000648	Gewindestift	Threaded stud
47	0558 006191	Messerhalter	Knife holder
48	0558 006201	Lasche	Shackle
49	0933 063981	Gewindestift	Threaded stud
50	9231 110038	6kt.-Mutter	Hexagonal nut
51	0558 006205	Zugfeder	Tension spring
52	9203 003087	Zyl.Schraube	Cyl.head screw
53	0538 001186	Spreizerplatte	Spreader plate
54	0558 001190	Zugstange	Traction rod
55	0558 001188	Lagerschraube	Bearing screw
56	0558 001189	Lagerschraube	Bearing screw
57	0558 001193	Führungskloben kpl	Guide block cpl
		(mit Pos. 58)	(with pos. 58)
58	9203 113681	Zyl.Schraube	Cyl.head screw
59	0578 001846	Spindel	Spindle
60	0578 001847	Kloben kpl	Block cpl
61	9202 002093	Zyl.Schraube	Cyl.head screw
62	0911 000040	Scheibe	Washer
63	0558 001213	Stellmutter kpl	Adjusting nut cpl
		(mit Pos. 64)	(with pos. 64)
64	9203 112498	Zyl.Schraube	Cyl.head screw
65	0578 001855	Oelleder	Oil leather
66	0902 000423	Zyl.Schraube	Cyl.head screw
67	0556 000855	Scheibe	Washer
68	0558 001217	Stirnrad	Spur gear

Tafel/ Table: 023

Pos.	Teile-Nr.	Benennung	Denomination
69	9202 001698	Zyl.Schraube	Cyl.head screw
70	0558 001212	Kreuzkopf	Cross head
71	0216 000497	Zyl.Schraube	Cyl.head screw
72	0650 000064	Scheibe	Washer
73	0558 009011	Messer	Knife
74	0558 006199	Scheibe	Washer
75	0902 004102	Linsenschraube	Fillister head screw
76	0558 006192	Messerträger	Knife holder
77	0558 007977	Antriebskurbel	Driving crank
78	9203 003668	Zyl.Schraube	Cyl.head screw
79	0558 007978	Gimpenführung	Gimp guidance
80	0558 007994	Feder	Spring
81	1005 000233	Scheibe	Washer
82	0739 000297	Zyl.Schraube	Cyl.head screw
83	0558 007990	Hebel	Lever
84	9202 002073	Zyl.Schraube	Cyl.head screw
85	0558 001146	Hülse	Sleeve
86	0558 007982 A	Welle	Shaft
87	0558 006245	Drehfeder	Torsion spring
88	0558 007987	Hebel	Lever
89	0558 007979	Bolzen	Bolt
90	0570 050039	Rolle	Roll
91	0570 050040	Sprengring	Gripping ring
92	0558 007983	Mitnehmer	Driver
93	9203 003028	Zyl.Schraube	Cyl.head screw
94	9330 000068	Scheibe	Washer
95	0558 007997	Winkel	Angle
96	0216 000155	Ansatzschraube	Shoulder screw
97	0558 007998	Platte	Plate
98	9203 003028	Zyl.Schraube	Cyl.head screw
99	9330 000068	Scheibe	Washer
100	0558 007999	Spannungsscheibe	Tension disc
101	0558 008000	Stift	Pin
102	558 007987 B	Bolzen kpl.	Bolt cpl.
		(mit Pos. 89,90,91)	(with pos. 89,90,91)
103	0911 000339	Linsenschraube	Fillister head screw
104		Stichplatte Throat plate	
		(in Einrichtungsliste)	(in equipment list)

Pos.	Teile-Nr.	Benennung	Denomination
105	0558 007941	Kloben kpl. (mit Pos.	Block cpl. (with pos.
		107,110-112,108)	107,110-112,108)
106	0558 007942	Kloben kpl.	Block cpl.
		(mit Pos.107,110-115)	(with pos. 107, 110-115)
107	0558 007943	Kloben	Block
108	0241 002224	Gew.Stift	Threaded stud
109	P125 000011	Gew.Stift	Threaded stud
110	0558 007949	Druckfeder	Pressure spring
111	0265 008555	Greifring	Safety ring
112	9231 000388	6Kt.Mutter	Hexagonal nut
113	0558 007953	Lasche	Shackle
114	9201 113268	6Kt.Schraube	Hexagonal screw
115	9330 000108	Scheibe	Washer
116	0052 000737 C	Scheibe	Washer

Kl.578, Tafel 24

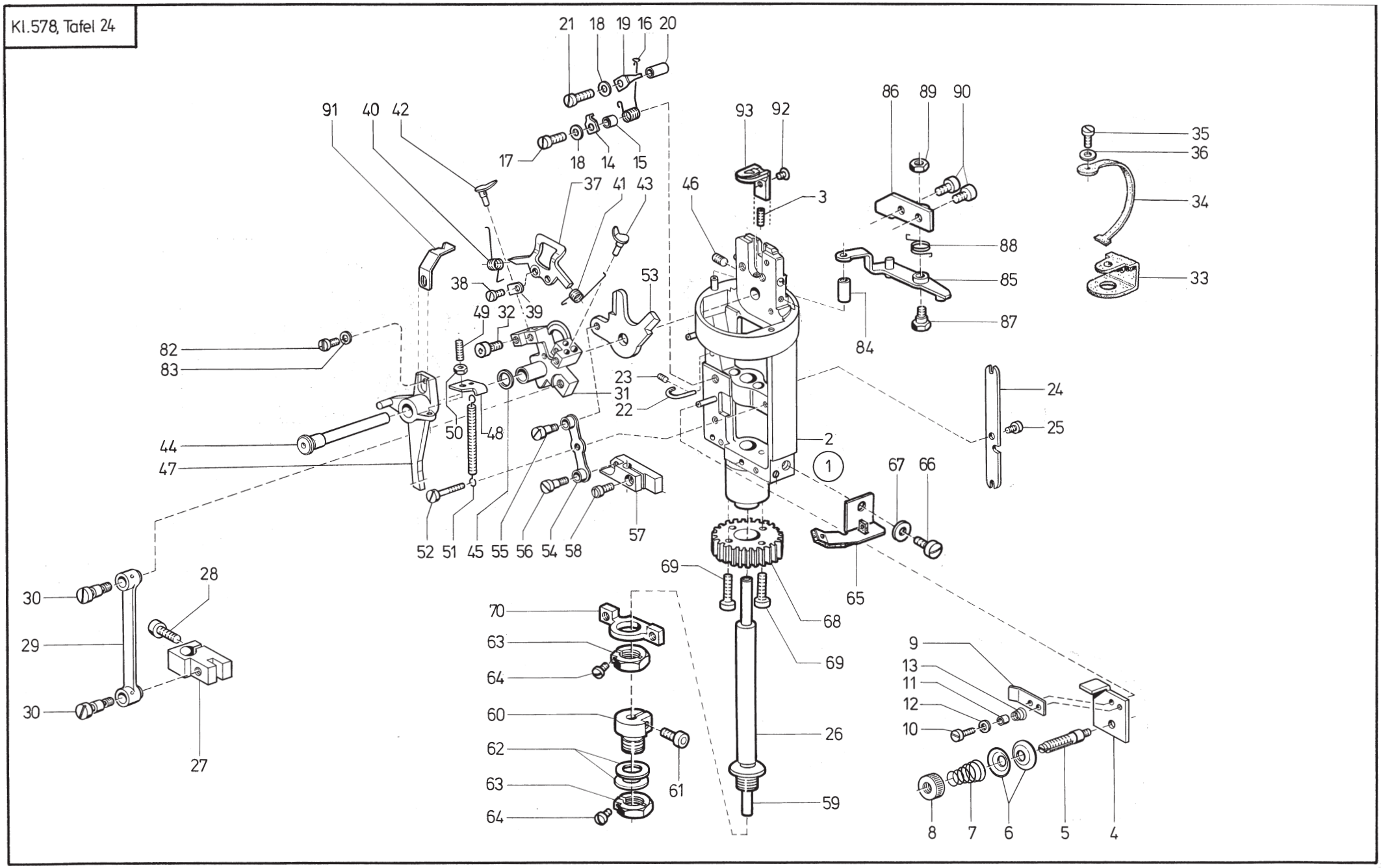

Tafel/ Table: 024

Pos.	Teile-Nr.	Benennung	Denomination
		578 -110000	578 -110000
1	0578 001731	Greiferbock kpl	Hook bearer cpl
		best.aus Pos. 2 bis 91	cons.of pos. 2 up to 91
2	0558 006182	Greiferbock	Hook bearer
3	9205 101573	Gewindestift	Threaded stud
4	0558 001116	Platte	Plate
5	0558 001118	Spannungsbolzen	Tension bolt
6	0558 001119	Spannungsscheibe	Tension disc
7	0557 000635	Feder	Spring
8	0211 000482	Mutter	Nut
9	0558 001124	Spannungsplatte	Clamping plate
10	9203 002441	Zyl.Schraube	Cyl.head screw
11	0558 000061	Hülse	Sleeve
12	0558 000061 B	Scheibe	Washer
13	0557 000640	Feder	Spring
14	0558 001145	Winkel	Angle
15	0558 001146	Hülse	Sleeve
16	0558 001150	Drehfeder	Torsion spring
17	0902 000300	Zyl.Schraube	Cyl.head screw
18	9330 200098	Scheibe	Washer
19	0558 001148	Anschlag	Stop
20	0558 001149	Hülse	Sleeve
21	9203 003678	Zyl.Schraube	Cyl.head screw
22	0558 006209	Fadenführung	Thread guide
23	1001 009123	Gewindestift	Threaded stud
24	0557 000577	Führungsplatte	Guide plate
25	0739 000297	Zyl.Schraube	Cyl.head screw
26	0558 001132	Spindel	Spindle
27	0558 001135	Kloben kpl	Block cpl
		(mit Pos. 28)	(with pos. 28)
28	9204 201698	Zyl.Schraube	Cyl.head screw
29	0558 001138	Zugstange	Traction rod
30	0558 001143	Ansatzschraube	Shoulder screw
31	0558 001151	Greiferträger kpl	Hook carrier cpl
		(mit Pos. 32)	(with pos. 32)
32	9205 101548	Zylinderschraube	Cyl.head screw
32	0271 001495	Zylinderschraube	Cyl.head screw
		ab 07.95	

Pos.	Teile-Nr.	Benennung	Denomination
33	0558 001617	Filzteil	Felt
34	0558 001618	Filzteil	Felt
35	0739 000297	Zyl.Schraube	Cyl.head screw
36	1005 000233	Scheibe	Washer
37	0557 000600 A	Nadelschutz	Needle guard bow
38	0211 000447	Zyl.Schraube	Cyl.head screw
39	0559 001157	Lasche	Shackle
40	0558 001158	Spreizerfeder	Spreader spring
41	0558 001159	Spreizerfeder	Spreader spring
42	0557 000620	Anschlag	Stop
43	0557 000618	Anschlag	Stop
44	0558 006186	Lagerbolzen	Bearing bolt
45	0558 006187	Scheibe	Washer
46	0223 000648	Gewindestift	Threaded stud
47	0558 006191	Messerhalter	Knife holder
48	0558 006201	Lasche	Shackle
49	0933 063981	Gewindestift	Threaded stud
50	9231 110038	6kt.-Mutter	Hexagonal nut
51	0558 006205	Zugfeder	Tension spring
52	9203 003087	Zyl.Schraube	Cyl.head screw
53	0558 001186	Spreizerplatte	Spreader plate
54	0558 001190	Zugstange	Tension rod
55	0558 001188	Lagerschraube	Bearing screw
56	0558 001189	Lagerschraube	Bearing screw
57	0558 001193	Führungskloben kpl	Guide block cpl
		(mit Pos. 58)	(with pos. 58)
58	9203 113681	Zyl.Schraube	Cyl.head screw
59	0578 001846	Spindel	Spindle
60	0578 001847	Kloben kpl	Block cpl
		(mit Pos. 61)	(with pos. 61)
61	9202 002093	Zyl.Schraube	Cyl.head screw
62	0911 000040	Scheibe	Washer
63	0558 001213	Stellmutter kpl	Adjusting nut cpl
		(mit Pos. 64)	(with pos. 64)
64	9203 112498	Zyl.Schraube	Cyl.head screw
65	0578 001855	Oelleder	Oil leather
66	0902 000423	Zyl.Schraube	Cyl.head screw
67	0556 000855	Scheibe	Washer

Tafel/ Table: 024

Pos.	Teile-Nr.	Benennung	Denomination
68	0558 001217	Stirnrad	Spur gear
69	9202 001698	Zyl.Schraube	Cyl.head screw
70	0558 001212	Kreuzkopf	Cross head
82	0216 000497	Zyl.Schraube	Cyl.head screw
83	9330 200078	Scheibe	Washer
84	0578 001971	Fadenrohr	Thread tube
85	0578 001975	Hebel	Lever
86	0578 001981	Winkel	Angle
87	0576 009077	Ansatzschraube	Shoulder screw
88	0578 001983	Drehfeder	Torsion spring
89	0551 001824	6kt.-Mutter	Hexagonal nut
90	0223 000676	Zyl.Schraube	Cyl.head screw
91	0578 001987	Messer	Knife
92	0911 000339	Linsenschraube	Fillister head screw
93		Stichplatte Throat plate	
		(in Einrichtungsliste)	(in equipment list)

Pos.	Teile-Nr.	Benennung	Denomination

KL 578 Tafel 25

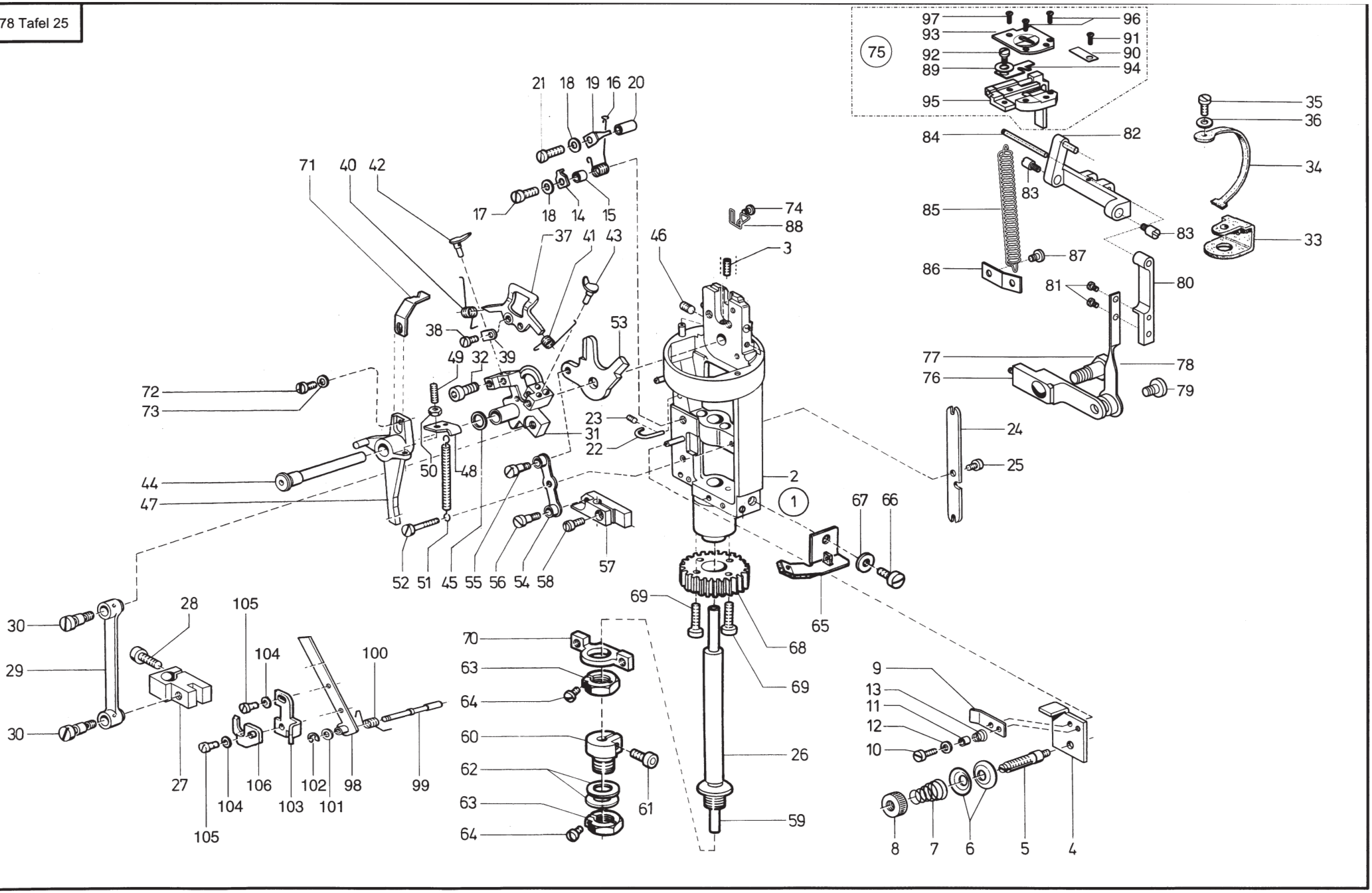

Tafel/ Table: 025

Pos.	Teile-Nr.	Benennung	Denomination
		578 -112000	578 -112000
		578 -113000	578 -113000
1	0578 001731	Greiferbock kpl	Hook bearer cpl
		best.aus Pos. 2 bis 91	cons.of pos. 2 up to 91
2	0558 006182	Greiferbock	Hook bearer
3	9205 101573	Gewindestift	Threaded stud
4	0558 001116	Platte	Plate
5	0558 001118	Spannungsbolzen	Tension bolt
6	0558 001119	Spannungsscheibe	Tension disc
7	0557 000635	Feder	Spring
8	0211 000482	Mutter	Nut
9	0558 001124	Spannungsplatte	Clamping plate
10	9203 002441	Zyl.Schraube	Cyl.head screw
11	0558 000061	Hülse	Sleeve
12	0558 000061 B	Scheibe	Washer
13	0557 000640	Feder	Spring
14	0558 001145	Winkel	Angle
15	0558 001146	Hülse	Sleeve
16	0558 001150	Drehfeder	Torsion spring
17	0902 000300	Zyl.Schraube	Cyl.head screw
18	9330 200098	Scheibe	Washer
19	0558 001148	Anschlag	Stop
20	0558 001149	Hülse	Sleeve
21	9203 003678	Zyl.Schraube	Cyl.head screw
22	0558 006209	Fadenführung	Thread guide
23	1001 009123	Gewindestift	Threaded stud
24	0557 000577	Führungsplatte	Guide plate
25	0739 000297	Zyl.Schraube	Cyl.head screw
26	0558 001132	Spindel	Spindle
27	0558 001135	Kloben kpl	Block cpl
		(mit Pos. 28)	(with pos. 28)
28	9204 201698	Zyl.Schraube	Cyl.head screw
29	0558 001138	Zugstange	Traction rod
30	0558 001143	Ansatzschraube	Shoulder screw
31	0558 001151	Greiferträger kpl	Hook carrier cpl
		(mit Pos. 32)	(with pos. 32)
32	9205 101548	Zylinderschraube	Cyl.head screw
32	0271 001495	Gewindestift	Threaded stud

Pos.	Teile-Nr.	Benennung	Denomination
		ab 07.95	
33	0558 001617	Filzteil	Felt
34	0558 001618	Filzteil	Felt
35	0739 000297	Zyl.Schraube	Cyl.head screw
36	1005 000233	Scheibe	Washer
37	0557 000600 A	Nadelschutz	Needle guard bow
38	0211 000447	Zyl.Schraube	Cyl.head screw
39	0559 001157	Lasche	Shackle
40	0558 001158	Spreizerfeder	Spreader spring
41	0558 001159	Spreizerfeder	Spreader spring
42	0557 000620	Anschlag	Stop
43	0557 000618	Anschlag	Stop
44	0558 006186	Lagerbolzen	Bearing bolt
45	0558 006187	Scheibe	Washer
46	0223 000648	Gewindestift	Threaded stud
47	0558 006191	Messerhalter	Knife holder
48	0558 006201	Lasche	Shackle
49	0933 063981	Gewindestift	Threaded stud
50	9231 110038	6kt.-Mutter	Hexagonal nut
51	0558 006205	Zugfeder	Tension spring
52	9203 003087	Zyl.Schraube	Cyl.head screw
53	0558 001186	Spreizerplatte	Spreader plate
54	0558 001190	Zugstange	Tension rod
55	0558 001188	Lagerschraube	Bearing screw
56	0558 001189	Lagerschraube	Bearing screw
57	0558 001193	Führungskloben kpl	Guide block cpl
		(mit Pos. 58)	(with pos. 58)
58	9203 113681	Zyl.Schraube	Cyl.head screw
59	0578 001846	Spindel	Spindle
60	0578 001847	Kloben kpl	Block cpl
		(mit Pos. 61)	(with pos. 61)
61	9202 002093	Zyl.Schraube	Cyl.head screw
62	0911 000040	Scheibe	Washer
63	0558 001213	Stellmutter kpl	Adjusting nut cpl
		(mit Pos. 64)	(with pos. 64)
64	9203 112498	Zyl.Schraube	Cyl.head screw
65	0578 001855	Oelleder	Oil leather
66	0902 000423	Zyl.Schraube	Cyl.head screw

Tafel/ Table: 025

Pos.	Teile-Nr.	Benennung	Denomination
67	0556 000855	Scheibe	Washer
68	0558 001217	Stirnrad	Spur gear
69	9202 001698	Zyl.Schraube	Cyl.head screw
70	0558 001212	Kreuzkopf	Cross head
71	0578 001987	Messer	Knife
72	0216 000497	Zyl.Schraube	Cyl.head screw
73	9330 200078	Scheibe	Washer
74	0911 000339	Linsenschraube	Fillister head screw
75	0578 021012	Stichplatte	Throat plate
		(in E-Liste)	(in equipment list)
76	0578 021062	Hebel, V	
77	0933 010941	Schaftschraube	
78	0578 021052	Zugstange, V	
79	0558 001188	Lagerschraube, oben	
80	0578 021048	Halter	
81	9203 003028	Befestigungsschraube	
82	0578 021043	Hebel, V	
83	N900 001955	Schaftschraube	
84	0265 002789	Stift	
85	0216 000152	Zugfeder	
86	0746 001062	Lasche	
87	9203 003648	Befestigungsschraube	
88	0578 021226	Haken	
89	0578 021023	Scheibe	Washer
90	0578 021026	Feder	
91	9203 111817	Befestigungsschraube	
92	0211 000256	Befestigungsschraube	
93	0578 021032	Messerplatte	
94	0578 021022	Messer	
95	0578 021015	Stichplatte, V	
96	0211 000919 A	Senkschraube	
97	9203 311831	Senkschraube	
98	0578 021222	Hebel, V	
99	0558 006240	Welle	
100	0558 006245	Drehfeder	
101	1005 000233	Scheibe	
102	1001 009228	Sicherungsring	
103	0558 007983	Mitnehmer	

Pos.	Teile-Nr.	Benennung	Denomination
104	1005 000233	Scheibe	
105	0216 000354	Zylinderschraube	
106	0558 007993	Lüfterhebel	

Kl.578 Tafel 26

GREIFER

FORM LINKS	FADENLOCH X	BEZ.	TEILE. NR.	VERWENDUNG IN E
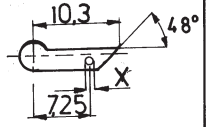	0,6	A1	557 2872	E212,E213,E312, E327,E328,E334 E512, E2107,E2407,E2417 E731,E831
	1,1	A2	558 2005	
	0,8	A3	557 2872 A	E2431
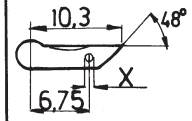	0,9	B1	557 3243	E209, E309 E311
	1,1	B2	558 2006	
	0,6	B3	558 2007	
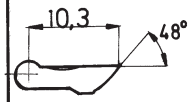	OHNE	—	578 3011	E 901

SPREIZER

FORM LINKS	MASS X	BEZ.	TEILE-NR.	VERWENDUNG IN E
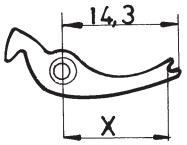	12,7	A	557 2876 K	E212,E213,E312 E327,E334,E512
	12	AS	558 2035	E328,E2107, E2407,E2417, E2431,E731,E831
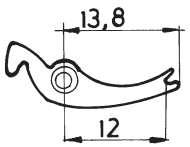	12	B	557 3398	E209,E309 E311
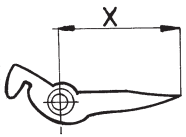	14,25	—	557 2168	E901

GREIFER

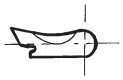

557 602 A

SPREIZER FORM RECHTS

VERWENDUNG IN E

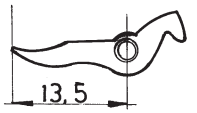

557 611

ALLE

IMMER A GREIFER ZU A SPREIZER UND B GREIFER ZU B SPREIZER

AUS GRÜNDEN DER NÄHSICHERHEIT IMMER EINEN GREIFER MIT MÖGLICHST KLEINEM LOCH EINSETZEN

EINE SPREIZERLEHRE KANN UNTER DER TEILE-NR. 558 2040 BEZOGEN WERDEN!

Tafel/Table 26

Pos.Teile Nr. Det. Part No.	Benennung	Denomination

Anschläge für den Abstand zur Nähgutkante (Tabellenwerte in mm)

UKL \ Anschläge	558 1755	558 1751	558 6251 K	558 8023 *
578 - 121301	----	22 - 34	----	10 - 22
578 - 131391	8 - 32	8 - 46	5 - 27	0 - 35
578 - 141291	18 - 30	18 - 43	2 - 25	9 - 32
578 - 151301	8 - 22	8 - 34	4 - 15	10 - 22
578 - 112211	31 - 41	31 - 55	14 - 37	20 - 44
578 - 112221				
578 - 112231				
578 - 112271				
578 - 113211				
578 - 113221				
578 - 113231				
578 - 113271				
578 - 112241	29 - 39	29 - 53	12 - 38	18 - 42
578 - 113241				
578 - 112251	27 - 37	27 - 51	10 - 33	16 - 40
578 - 113251				
578 - 112261	25 - 35	25 - 49	8 - 31	14 - 38
578 - 113261				

* Bei Verwendung des Klammerarmes 578 4682 oder 578 4683 kann dieser Anschlag nicht benutzt werden.

KL.578 Tafel 27

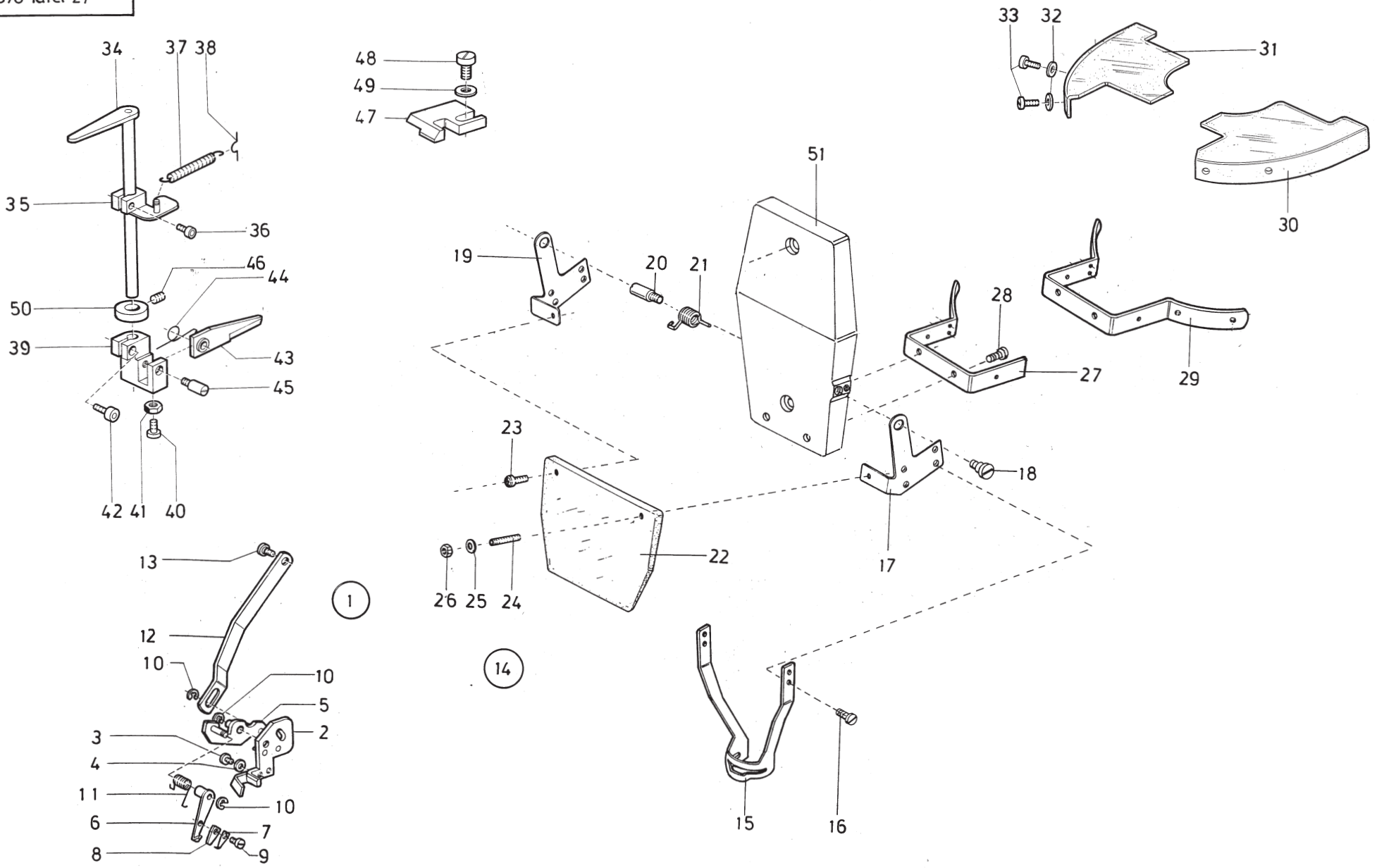

Tafel/ Table: 027

Pos.	Teile-Nr.	Benennung	Denomination
1	0558 006011	Grundplatte Kpl. *	Base plate cpl. *
		(mit pos.2-13)	(with pos 2-13)
2	0558 006012	Platte *	Plate *
3	9203 100631	Flachkopfschr.*	Fillister haed screw*
4	9330 000088	Scheibe*	Washer *
5	0558 006021	Hebel V*	Lever Cpl.*
6	0558 006027	Fänger V*	Catcher cpl.*
7	0558 006031	Klemmerfeder*	Clamping spring *
8	0558 006032	Filzteil*	Felt*
9	0246 002207	Zyl.Schraube*	Cyl.head screw*
10	1001 009228	Sicher.Scheibe*	Lock washer*
11	0558 006036	Feder*	Spring*
12	0558 006037	Zugstange*	Traction rod*
13	0945 000853	Ansatzschraube*	Shoulder screw*
14	0578 004821	Fingerschutz kpl.	Finger guard cpl.
		(mit Pos.15 bis 26	(cons.of pos.15 up to 26
		und 51)	and 51)
15	0578 004823	Schutzblech	Guard plate
16	9203 003022	Zyl.Schraube	Cyl.head screw
17	0578 004825	Haltewinkel	Holding angle
18	0420 000368	Ansatzschraube	Shoulder screw
19	0578 004827	Haltewinkel	Holding angle
20	0578 004828	Zapfenschraube	Shoulder screw
21	0578 004829	Drehfeder	Torsion spring
22	0578 004831	Augenschutz	Eye protection
23	9204 201827	Linsenschraube	Fillister head screw
24	0911 000445	Gew.Stift	Threaded stud
25	9330 000087	Scheibe	Washer
26	9231 110055	6Kt.Mutter	Hexagonal nut
27	0558 010177	Schutzbügel***	Bow protection***
28	9203 003653	Zyl.Schraube	Cyl.head screw
29	0558 000229	Schutzbügel	Bow protection
30	0578 004794	Stoffabweiser kpl**	Deflector cpl**
		(mit Pos. 31)	(with pos. 31)
31	0578 004795	Schutz ** und***	Protection** and ***
32	1005 000233	Scheibe	Washer
33	0739 000297	Zyl.Schraube	Cyl.head screw
34	0578 004744	Hebel**	Lever**
35	0578 004747	Anschlag**	Stop cpl.**
36	0744 020778	Zyl.Schraube	Cyl.head screw
37	0558 006205	Zugfeder**	Tension spring **
38	0558 006168	Federhaken**	Spring hook
39	0578 004763	Klemme**	Clamp**
40	9203 113701	Zyl.Schraube	Cyl.head screw
41	9231 110058	6Kt.Mutter	Hexagonal nut
42	0556 000362	Zyl.Schraube	Cyl.head screw
43	0578 004771	Hebel**	Lever**
44	0578 004775	Drehfeder**	Torsion spring**
45	0933 070035	Ansatzschraube	Shoulder screw
46	0147 000203	Gew.Stift	Threaded stud
47	0558 006004	Schaltplatte**	Switch plate**
48	0556 002068	Zyl.Schraube	Cyl.head screw
49	0557 000263	Scheibe	Washer
50	0558 000399	Stellring kpl**.	Set collar cpl**.
		(mit Pos.46)	(with pos.46)
51	0578 000612	Kopfdeckel	Head cover
		* nicht für 578-114181	
		* not for 578-114181	
		** nicht für -121301,-141291;-131391,-151301	
		** not for -121301,-141291,-131391,-151301	
		*** nur für -1122..;-1132..,-121301	
		*** for only -1122..,-1132..,-121301	

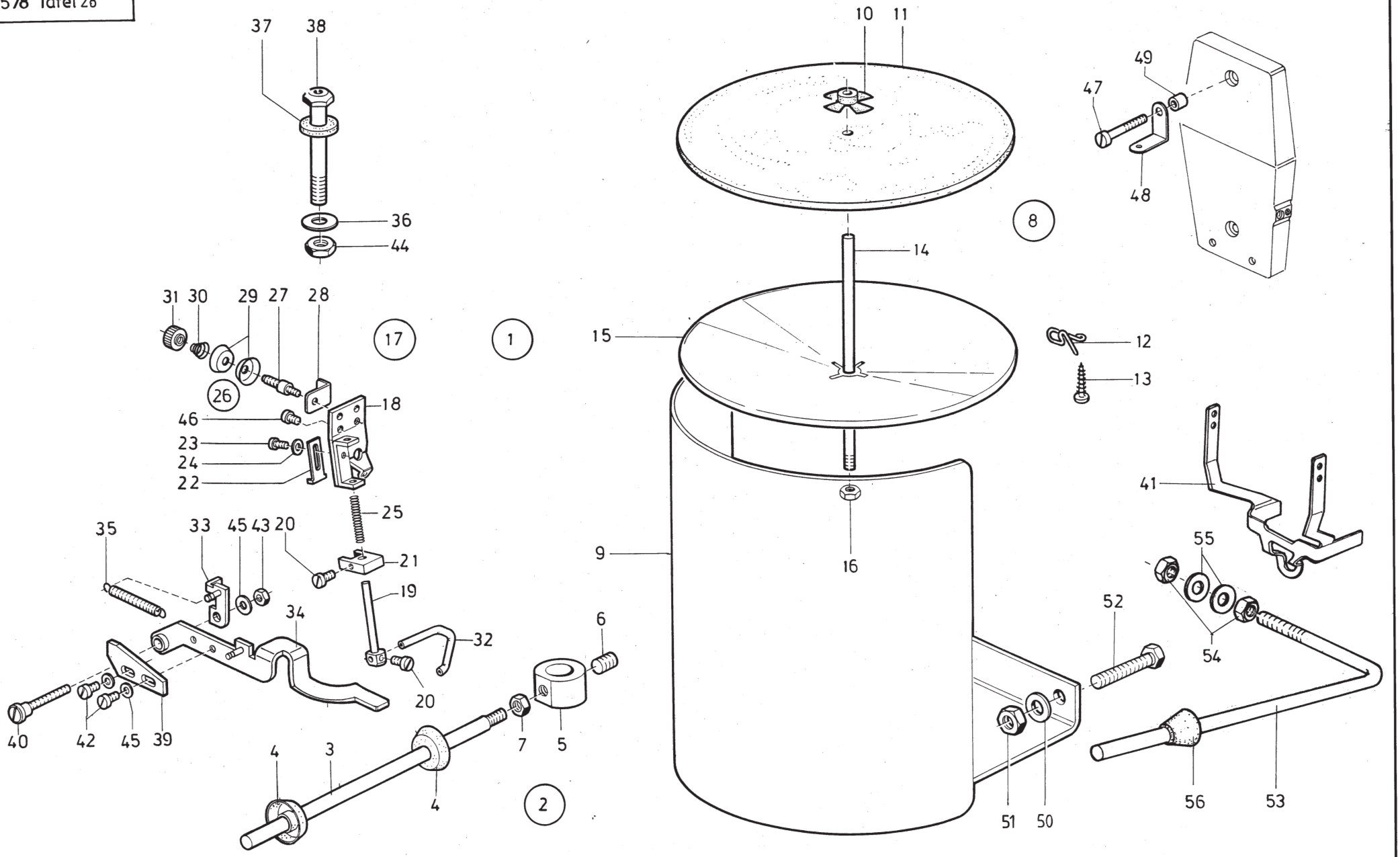
37
38
36
44
31
30
29
27
28
17
1
26
46
18
23
24
22
25
35
33
45
43
20
21
19
34
32
20
40
42
45
39
6
7
5
4
3
4
2
10
11
14
15
16
9
8
49
47
48
12
13
41
55
54
52
56
53
51
50

Tafel/ Table: 028

Pos.	Teile-Nr.	Benennung	Denomination
1	0578 005101	Bausatz K. Obere	Set Thread strengthening
		Gimpenführung	device cpl.
		(mit Pos.2 bis 46)	(cons. of pos.2 up to 46)
2	0557 001411	Rollenhalter	Roll holder cpl.
		(Mit Pos.3 bis 7)	(cons.of pos.3 up to 7)
3	0557 001414	Stift	Pin
4	0911 000695	Haltekonus	Cone
5	0551 001293	Stellring	Set collar
6	0911 000668	Gew.Stift	Threaded
7	9231 110128	6Kt.Mutter	Hexagonal nut
8	0558 003001	Garnabwinder kpl.	Thread unwinder cpl.
		(mit Pos 9-16)	(with pos.9 up to 16)
9	0558 003002	Garnabwinder	Thread unwinder
10	0077 110230	Zentrierstück	Centering piece
11	0477 250210	Auflage	Supporting piece
12	0223 004606	Fadenführung	Thread guide
13	0240 001002	Holzschraube	Wood screw
14	0558 003005	Gew.Bolzen	Threaded bolt
15	0558 003007	Garnr.Teller	Tread reel plate
16	9231 110127	6kt.Mutter	Hexagonal nut
17	0558 004211	Gimpenapp.Kpl.	Thread strengthening
			device cpl.
18	0558 004213	Klobenhalter	Block holder
19	0558 004215	Kloben kpl.	Block cpl.
		(mit pos.20)	(with pos.20)
20	0558 000030	Zyl.Schraube	Cyl.head screw
21	0558 004218	Fuehrungsstein Kpl.	Guide device cpl.
		(mit pos 20)	(with pos.20)
22	0557 002304	Einstellblech	Adjusting plate
23	0739 000297	Zyl.-Schraube	Cyl.head screw
24	1005 000233	Scheibe	Washer
25	0557 002306	Druckfeder Pressure spring	
26	0558 004227	Vorspannung kpl.	Pre-tension cpl.
		(mit pos.27-31)	(with pos.27-31)
27	0558 004228	Spannungsachse	Tension shaft
28	0557 002320	Fadenleitwinkel	Thread guide angle
29	0650 000186	Spannungsscheibe	Tension disc
30	0052 000678 A	Spannungsfeder	Tension spring

Pos.	Teile-Nr.	Benennung	Denomination
31	0558 004232	Raendelmutter	Knurled nut
32	0557 002349	Gimpenf.(Flachgimp.)	
32	0557 002348	Gimpenf.(Rundgimp.)	
33	0558 004267	Anschlag	Stop
34	0558 007363	Luefterhebel	Lifter lever
35	0018 000149 A	Zugfeder	Draw spring
36	0024 000070	Scheibe	Washer
37	0557 000923	Lederscheibe	Lether washer
38	0557 003305	Fadenrohr	Thread tube
39	0558 004265	Lasche	Shackle
40	0558 004269	Ansatzschraube	Shoulder screw
41	0578 004838	Schutzblech	Guard plate
42	9203 003648	Zyl.Schraube	Cyl.head screw
43	9231 110058	6kt.Mutter	Hexagonal nut
44	9231 110137	6kt.Mutter	Hexagonal nut
45	9330 000088	Scheibe	Washer
46	9203 003028	Zyl.Schraube	Cyl.head screw
47	9203 004038	Zyl.Schraube	Cyl.head screw
48	0551 001280	Fadenfuehrung	Thread guide
50	9330 000127	Scheibe	Washer
51	9231 110137	6ktMutter	Hexagonal nut
52	9201 113767	6KtSchraube	Hexagonal screw
53	0791 001140	Winkel	corner
54	9231 110137	6kt.-Mutter	Hexagonal nut
55	9330 000127	Scheibe	Washer
56	0911 000695	Konus	Cone

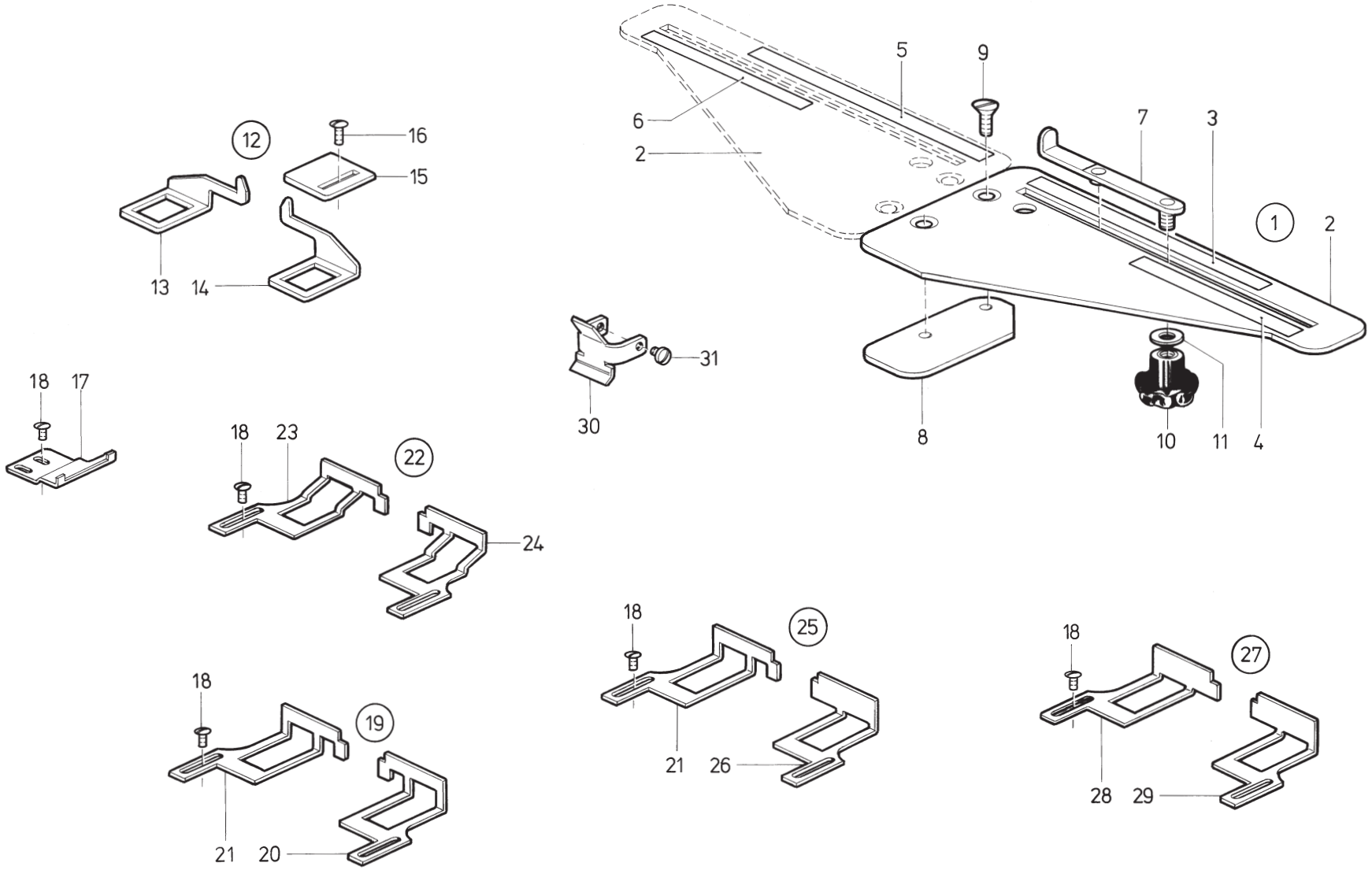
12
16
15
13
14
18
17
18
23
22
24
30
31
5
9
6
2
7
3
1
2
8
10
11
4
18
25
21
26
18
19
21
20
18
27
28
29

Tafel/ Table: 029

Pos.	Teile-Nr.	Benennung	Denomination
1	0558 001731	Ansch.f.Knopfloch-	Stop for Buttonhole
		abst.70-330mm kpl.	distance 70-330mm cpl.
		(mit pos.2-11)	(with pos.2-11)
2	0578 001733	Grundpatte	Base plate
3	0558 001734	Skala	Scala plate
4	558 001734 A	Skala	Scala plate
5	0558 001745	Skala	Scala plate
6	0558 001746	Skala	Scala plate
7	0558 001735	Anschlag	Stop
8	0558 001742	Platte	Plate
9	0556 013020	Senkschraube	Countersunk screw
10	0744 001559	Sterngriff	Star grip
11	0557 000263	Scheibe	Washer
12	0558 001766	Anschlag f.Hinterhosen	Stop for trouser
		taschen 120-150mm	hip pockets 120-150mm
		(mit Pos.13-16)	(with pos.13-16)
13	0558 001767	Anschlag links	Stop left hand
14	0558 001768	Anschlag rechts	Stop right hand
15	0558 001769	Platte	Plate
16	0219 000353	Linsenschraube	Fillister head screw
17	0558 001758	Anschlag f.Hosenbund Stop f. trouser waistband	
		kpl. (mit Pos. 18)	cpl.(with pos18)
18	0911 000339	Linsenschraube	Fillister head screw
19	0558 001755	Anschlag Kpl.	Stop cpl.
		(mit Pos. 18,20,21)	(with pos. 18,20,21)
20	0558 001757	Anschlag,rechts	Stop right hand
21	0558 001756	Anschlag,links	Stop left hand
22	0558 001751	Anschlag kpl.	Stop cpl.
		(mit Pos.18,23,24)	(with pos.18,23,24)
23	0558 001752	Anschlag links	Stop left hand
24	0558 001753	Anschlag.rechts	Stop,right hand
25	0558 006251 K	Anschlag kpl.	Stop cpl.
		(mit Pos.18,21,26)	(with pos.18,21,26)
26	0558 006251	Anschlag,rechts	Stop,right hand
27	0558 008023	Anschlag,kpl.	Stop cpl.
		(mit pos.18,28,29)	(with pos.18,28,29)
28	0558 008024	Anschlag,links	Stop,left hand
29	0558 008025	Anschlag,rechts	Stop,right hand
30	0558 001776	Stoffabweiser kpl.	Deflector cpl.
		(mit Pos.31)	(with pos.31)
31	0933 063984	Linsenschraube	Fillister head screw

KL578 Tafel 30

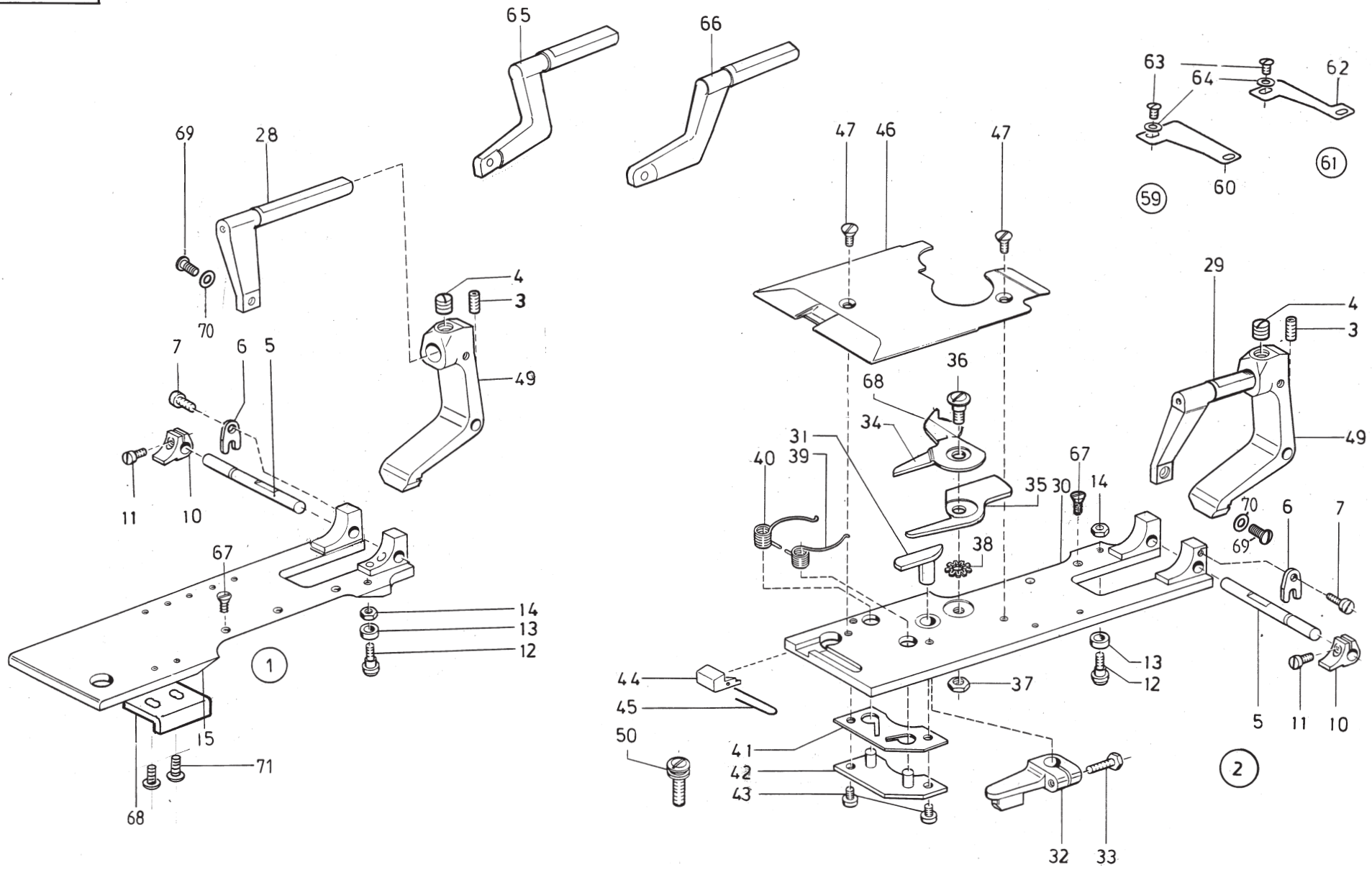

Tafel/ Table: 030

Pos.	Teile-Nr.	Benennung	Denomination
		578-141191, -141291	578-141191, -141291
1	0578 004644	Klammerplatte, links	Cramp plate, left hand
		kpl. (best. aus Pos.3	cpl. (cons.of pos.3
		bis 6, 8 bis 25,	up to 6, 8 up to 25,
		49, 54, 55, 56)	49, 54, 55, 56)
2	0558 008802	Klammerplatte, rechts	Cramp plate, right hand
		kpl.für Längenpaket L1	cpl.for Buttonhole
		(best. aus Pos.3 bis 7	length set L1 (cons. of
		10 bis 14, 30 bis 47,	pos. 3 up to 7, 10 up
		49)	to 14,30 up to 47,49)
2	8852		Klammerplatte, rechts
		kpl.für Längenpaket L2	cpl. for Buttonhole
		(best.aus Pos.3 bis 7,	length set L2 (cons.of
		10 bis 14,30 bis 47,	pos. 3 up to 7,10 up to
		49)	14, 30 up to 47,49)
2	8862		Klammerplatte, rechts
		kpl.für Längenpaket L3	cpl. for Buttonhole
		(best.aus Pos.3 bis 7,	length set L3 (cons.of
		10 bis 14, 30 bis 47,	pos.3 up to 7, 10 up to
		49)	14, 30 up to 47, 49)
2	8872		Klammerplatte, rechts
		kpl.für Längenpaket L4	cpl. for Buttonhole
		(best.aus Pos.3 bis 7,	length set L4 (cons.of
		10 bis 14, 30 bis 47,	pos.3 up to 7, 10 up to
		49)	14,30 up to 47,49)
3	9205 102188	Gewindestift	Threaded stud
4	0211 000315	Gewindestift	Threaded stud
5	0558 000586	Achse	Axle
6	0558 000587	Bef.-Blech	Fastening plate
7	0739 000297	Zyl.-Schraube	Cyl. head screw
10	0558 000589	Kloben kpl.	Block cpl.
		(mit Pos.11)	(with pos.11)
11	9203 003042	Zyl.-Schraube	Cyl. head screw
12	0558 000599	Lagerschraube	Bearing screw
13	0558 000598	Rolle	Roll
14	9231 110058	6kt.-Mutter	Hexagonal nut
15	0558 006066	Klammerplatte	Cramp plate
28	0558 008885	Klammerarm	Cramp arm

Pos.	Teile-Nr.	Benennung	Denomination
29	0558 008805	Klammerarm	Cramp arm
30	0558 006067	Klammerplatte	Cramp plate
31	0558 008812	Antriebshebel	Driver lever,for
		für Längenpaket L1	Buttonhole length set L1
31	8854	Antriebshebel	Driver lever, for
		für Längenpaket L2	Buttonhole length set L2
31	8864	Antriebshebel	Driver lever, for
		für Längenpaket L3	Buttonhole length set L3
31	6101	Antriebshebel	Driver lever, for
		für Längenpaket L4	Buttonhole length set L4
32	0558 006105	Hebel kpl.	Lever cpl.
		(mit Pos. 33)	(with pos.33)
33	0556 000612	6kt.-Schraube	Hexagonal screw
34	0558 008816	Obermesser	Upper knife for
		für Längenpaket L1	Buttonhole length set L1
34	8858	Obermesser	Upper knife for Button-
		für Längenpaket L2	hole length set L2
34	8868	Obermesser	Upper knife for Button-
		für Längenpaket L3	hole length set L3
34	8878	Obermesser	Upper knife for Button-
		für Längenpaket L4	hole length set L4
35	0558 008817	Untermesser	Lower knife for Button-
		für Längenpaket L1	hole length set L1
35	8859	Untermesser	Lower knife for Button-
		für Längenpaket L2	hole length set L2
35	8869	Untermesser	Lower knife for Button-
		für Längenpaket L3	hole length set L3
35	8879	Untermesser	Lower knife for Button-
		für Längenpaket L4	hole length set L4
36	0558 006111	Schraube	Screw
37	0558 006112	6kt.-Mutter	Hexagonal nut
38	0558 006113	Sternfeder	Star spring
39	0558 006116	Feder (rechts)	Spring (right hand)
40	0558 006117	Feder (links)	Spring (left hand)
41	0558 006119	Halteblech	Holding plate
42	0558 006121	Deckblech	Cover plate
43	0212 000102	Zyl.-Schraube	Cyl. head screw
44	0558 006126	Riegel *	Cross bar *

Tafel/ Table: 030

Pos.	Teile-Nr.	Benennung	Denomination
45	0558 006127	Feder *	Spring *
46	0558 006128 A	Deckblech	Cover plate
47	9203 313658	Senkschraube	Countersunk screw
49	0558 006079	Klammerbügel kpl.	Cramping bow cpl.
		(mit Pos. 3 und 4)	(with pos. 3 and 4)
50	0558 006131	Druckschraube, vorn	Pressure screw,in front
59	0558 009056	Stoffhalteblech kpl.	Cloth holding plate
		(mit Pos.60,63,64)	cpl.(with pos.60,63,64)
		für Längenpaket	for Buttonhole length
		L1, L2	set L1, L2
60	0558 009057	Stoffhalteblech	Cloth holding plate
61	0558 009058	Stoffhalteblech kpl.	Cloth holding plate
		(mit Pos.62,63,64)	cpl.(with pos.62,63,64)
		für Längenpaket	for Buttonhole length
		L3, L4	set L3, L4
62	0558 009059	Stoffhalteblech	Cloth holding plate
63	0944 001366	Linsenschraube	Fillister head screw
64	9330 000068	Scheibe	Washer
65	0578 004682	Klammerarm, links	Cramp arm, left
66	0578 004683	Klammerarm, rechts	Cramp arm, right<+>
67	0558 000579	Senkschraube	Countersunk screw
		(fuer Stoffkl.alt)	(for Cramp plate old)
67	63984	Senkschraube	Countersunk screw
		(fuer Stoffkl.neu)	(for Cramp plate new)
68	0578 004524	Winkel	Corner
69	0911 000339	Linsenschraube	Fillister head screw
70	0558 000580 A	Scheibe	Washer
71	0911 000339	Zylinderschraube	Cyl.-head screw
		* entfällt ab 05/95	* nonapplicable at 05/95

Pos.	Teile-Nr.	Benennung	Denomination

Kl. 578, Tafel 31

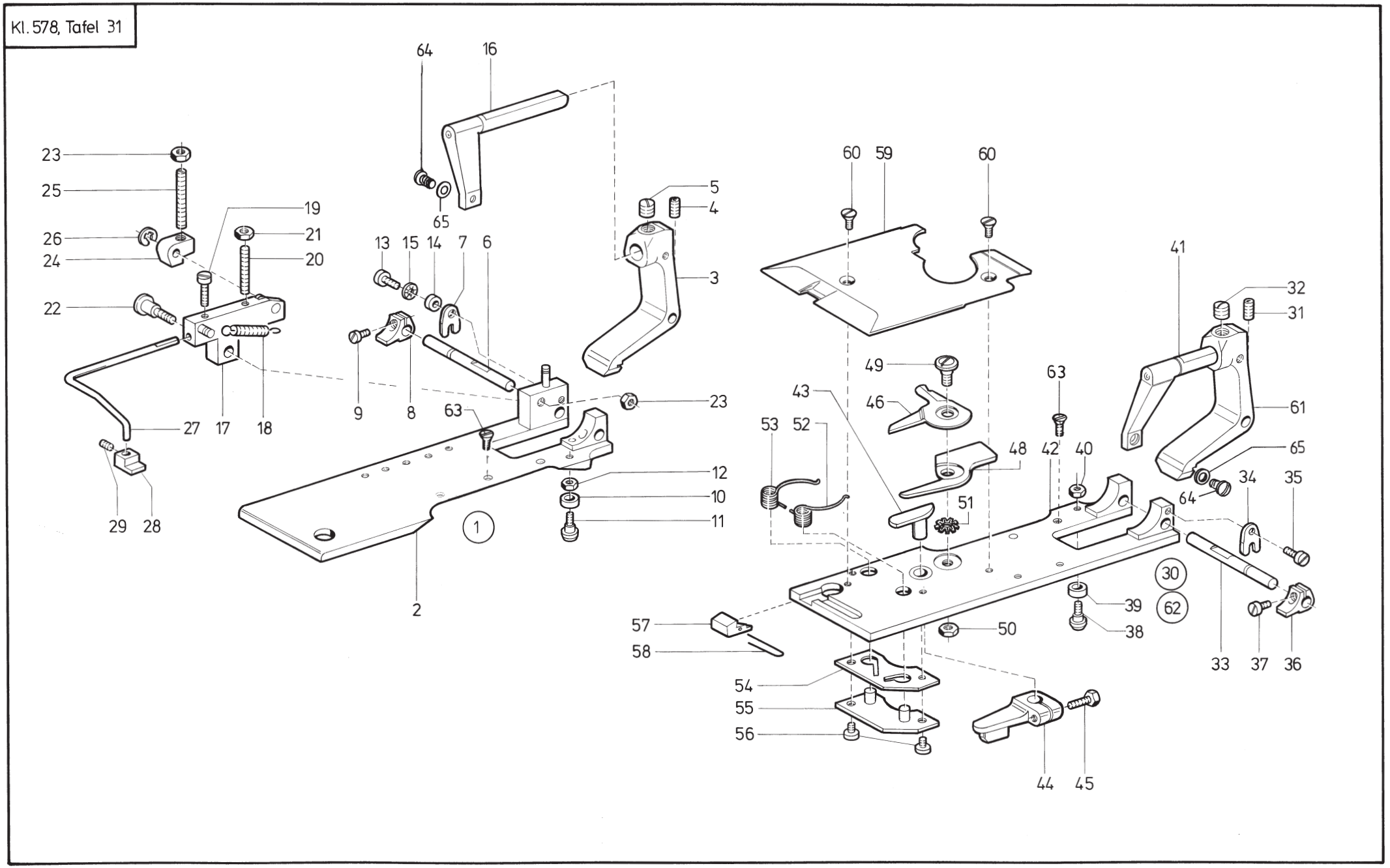

Tafel/ Table: 031

Pos.	Teile-Nr.	Benennung	Denomination
71	Pos. 1 für 578-11221	Pos. 1 for 578-112211,	
		-224452	-224452
		-224492	-224492
		-112261	-112261
		-226432	-226432
		-226472	-226472
		-226512	-226512
1	0578 021147	Klammerplatte, links	Cramp plate, left hand
		kpl. (best. aus Pos.2	cpl. (cons. of pos.2
		bis 29)	up to 29)
2	0578 004553	Klammerplatte	Cramp plate
3	0558 006079	Klammerbügel kpl.	Cramping strap cpl.
		(mit Pos.4 und 5)	(with pos. 4 and 5)
4	9205 102188	Gewindestift	Threaded stud
5	0211 000315	Gewindestift	Threaded stud
6	0558 000586	Achse	Axle
7	0558 000587	Bef.-Blech	Fastening plate
8	0558 000589	Kloben kpl.	Block cpl.
		(mit Pos. 9)	(with pos. 9)
9	9203 113671	Zyl.-Schraube	Cyl.-head screw
10	0558 000598	Rolle	Roll
11	0558 000599	Ansatzschraube	Shoulder screw
12	9231 110058	6kt.-Mutter	Hexagonal nut
13	0270 000263	Zyl.-Schraube	Cyl.-head screw
14	0558 006075	Scheibe	Washer
15	0739 000298	Zahnscheibe	Tooth lock washer
16	0558 008885	Klammerarm (links)	Cramping arm
			(left hand)
17	0558 006081	Hebel	Lever
18	0217 000775	Zugfeder	Tension spring
19	9203 003668	Zyl.-Schraube	Cyl.-head screw
20	0238 006692	Gewindestift	Threaded stud
21	9231 110058	6kt.-Mutter	Hexagonal nut
22	0558 006097	Ansatzschraube	Shoulder screw
23	9231 110108	6kt.-Mutter	Hexagonal nut
24	0558 006091	Klinke	Pawl
25	0558 000425	Gewindestift	Threaded stud
26	0570 000138	Sicher.-Scheibe	Lock washer

Pos.	Teile-Nr.	Benennung	Denomination
27	0558 006096	Klammerarm	Cramping arm
28	0558 006094	Fuß	Feet
29	0211 001033	Gewindestift	Threaded stud
		Pos.30 für 578-112211,	Pos.30 for 578-112211,
		-224452	-224452
		-113211	-113211
30	0558 008862	Klammerplatte, rechts	Cramp plate, right hand
		kpl. (best. aus Pos.31	cpl. (cons.of.pos.31
		bis 61)	up to 61)
31	9205 102188	Gewindestift	Threaded stud
32	0211 000315	Gewindestift	Threaded stud
33	0558 000586	Achse	Axle
34	0558 000587	Bef.-Blech	Fastening plate
35	0739 000297	Zyl.-Schraube	Cyl.-head screw
36	0558 000589	Kloben kpl.	Block cpl.
		(mit Pos. 37)	(with pos. 37)
37	9203 003042	Zyl.-Schraube	Cyl.-head screw
38	0558 000599	Ansatzschraube	Shoulder screw
39	0558 000598	Rolle	Roll
40	9231 110058	6kt.-Mutter	Hexagonal nut
41	0558 008805	Klammerarm	Cramping arm
42	0558 006067	Klammerplatte	Cramp plate
43	0558 008864	Antriebshebel für	Driver lever for
		Pos.30	Pos 30
43	0558 006101	Antriebshebel für	Driver lever for
		Pos. 62	Pos. 62
44	0558 006105	Hebel kpl.	Lever cpl.
		(mit Pos. 45)	(with pos. 45)
45	0556 000612	6kt.-Schraube	Hexagonal screw
46	0558 008868	Obermesser für	Upper knife for
		Pos. 30	Pos. 30
46	0558 008878	Obermesser für	Upper knife for
		Pos. 62	Pos. 62
48	0558 008869	Untermesser für	Lower knife for
		Pos. 30	pos. 30
48	0558 008879	Untermesser für	Lower knife for
		Pos. 62	Pos 62
49	0558 006111	Schraube	Screw

Tafel/ Table: 031

Pos.	Teile-Nr.	Benennung	Denomination
50	0558 006112	6kt.-Mutter	Hexagonal nut
51	0558 006113	Sternfeder	Star spring
52	0558 006116	Feder (rechts)	Spring (right hand)
53	0558 006117	Feder (links)	Spring (left hand)
54	0558 006119	Halteblech	Holding plate
55	0558 006121	Deckblech	Cover plate
56	0212 000102	Zyl.-Schraube	Cyl.-head screw
57	0558 006126	Riegel	Cross bar
58	0558 006127	Feder	Spring
59	0558 006128 A	Deckblech	Cover plate
60	9203 313658	Senkschraube	Countersunk screw
61	0558 006079	Klammerbügel kpl.	Cramping strap cpl.
		(mit Pos. 4 und 5)	(with pos. 4 and 5)
		Pos.62 für 578-112241,	Pos.62 for 578-112241,
		-224512	-224512
		-226472	-226472
		-226512	-226512
62	0558 008872	Klammerplatte, rechts	Cramp plate, right hand
		kpl. (best.aus Pos. 31	cpl. (cons.of pos. 31
		bis 61)	up to 61)
63	0558 000579	Senkschraube	Countersunk screw
		(f.Stoffklammer alt)	(for Cramp plate old)
63	63984	Senkschraube	Counter sunk screw
		(f.Stoffklammer.neu)	(for Cramp plate new)
64	0911 000339	Linsenschraube	Fillister head screw
65	0558 000580 A	Scheibe	Washer

Pos.	Teile-Nr.	Benennung	Denomination

Kl.578, Tafel 32

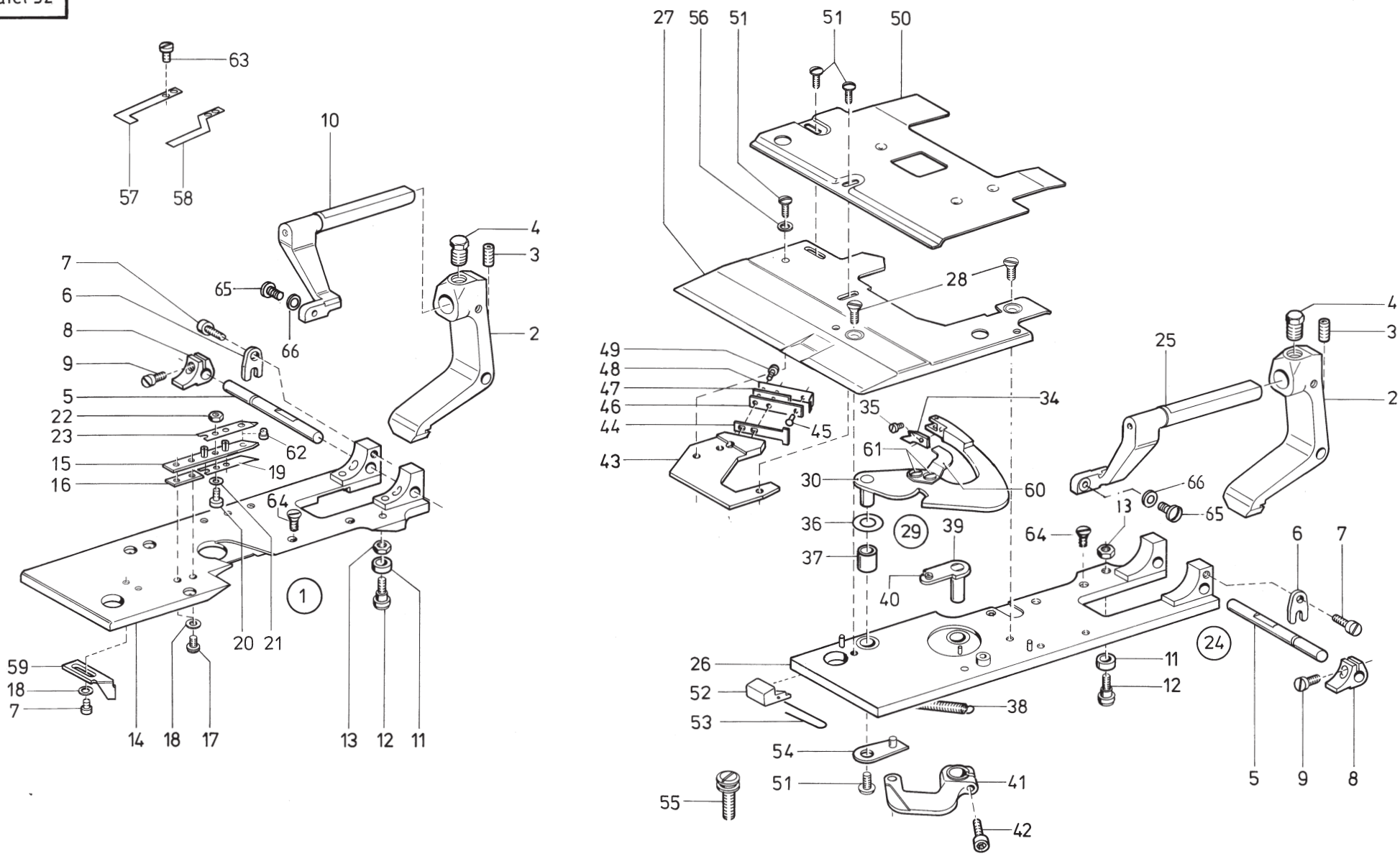

Tafel/ Table: 032

Pos.	Teile-Nr.	Benennung	Denomination
		Kl. 578-121301	Cl.578-121301
1	0558 007823	Klammerplatte kpl.	Cramp plate cpl.
		(best. aus Pos. 2	(cons. of pos.2 up to
		bis 23, 59 und 62)	23, 59 and 62)
2	0558 004193	Klammerbügel kpl.	Cramp bow cpl.
		(mit Pos. 3 und 4)	(with pos. 3 and 4)
3	0744 024137	Gewindestift	Threaded stud
4	0558 000584	6kt.-Schraube	Hexagonal screw
5	0558 000586	Achse	Axle
6	0558 000587	Bef.-Blech	Fastening plate
7	0739 000297	Zyl.-Schraube	Cyl.-head screw
8	0558 000589	Kloben kpl.	Block cpl.
		(mit Pos. 9)	(with pos. 9)
9	9203 003042	Zyl.-Schraube	Cyl.-head screw
10	0558 007839 A	Klammerarm	Cramp arm
11	0558 000598	Rolle	Roll
12	0558 000599	Lagerschraube	Bearing screw
13	9231 110058	6kt.-Mutter	Hexagonal nut
14	0558 007825	Klammerplatte	Cramp plate
15	0558 007828 B	Lasche	Shackle
16	0558 007828 A	Leiste	Reglet
17	0569 001922	Zyl.-Schraube	Cyl.-head screw
18	1005 000233	Scheibe	Washer
19	0558 007829	Blattfeder	Leaf spring
20	0556 001686	Zyl.-Schraube	Cyl.-head screw
21	0650 000064	Scheibe	Washer
22	0551 001824	6kt.-Mutter	Hexagonal nut
23	0558 007831	Blattfeder	Leaf spring
24	0558 007824	Klammerplatte kpl.	Cramp plate cpl.
		(best. aus Pos. 2 bis	(cons. of pos. 2 up to
		9,11,12,13,25 bis 54)	9,11,12,13,25 up to 54)
25	0558 007840	Klammerarm	Cramp arm
26	0558 007833	Klammerplatte	Cramp plate
27	0558 007841	Deckblech	Cover plate
28	0739 005347	Senkschraube	Countersunk screw
29	0558 007851	Fadenfänger kpl.	Thread catcher cpl.
		(best. aus Pos.30 bis	(cons. of pos. 30 up to
		36)	36)

Pos.	Teile-Nr.	Benennung	Denomination
30	0558 007852	Fadenfänger	Thread catcher
34	0558 007858	Fadenteiler	Thread divisor
35	9203 001821	Zyl.-Schraube	Cyl.-head screw
36	0558 007860	Scheibe	Washer
37	0558 007861	Buchse	Bush
38	0558 007867	Zugfeder	Draw spring
39	0558 007871	Lasche	Shackle
40	0558 007876	Rolle	Roll
41	0558 007878	Hebel kpl.	Lever cpl.
		(mit Pos. 42)	(with pos. 42)
42	9202 002083	6kt.-Schraube	Hexagonal screw
43	0558 007891	Messerhalter	Knife support
44	0558 007892	Messer	Knife
45	0557 000008	Niet	Rivet
46	0558 007893	Blattfeder	Leaf spring
47	0558 007894 A	Stützblech	Support plate
48	0558 007890	Abweiser	Deflector
49	9202 000868	Zyl.-Schraube	Cyl.-head screw
50	0558 007897	Abdeckblech	Cover plate
51	0911 000339	Linsenschraube	Fillister head screw
52	0558 006126	Riegel *	Locking bar *
53	0558 006127	Feder *	Spring *
54	0558 007863	Hebel	Lever
55	0558 006131	Druckschraube	Pressure screw
56	0570 000975	Scheibe	Washer
57	0558 010178	Blattfeder (links)	Leaf spring (left hand)
58	0558 010179	Blattfeder (rechts)	Leaf spring (right hand)
59	0558 007844	Anschlag	Stop
60	0558 007868	Blattfeder	Leaf spring
61	0933 063984	Linsenschraube	Fillister head screw
62	0558 007830 B	Bolzen	Bolt
63	9203 001808	Zyl.-Schraube	Cyl.-head screw
64	0558 000579	Senkschraube	Countersunk screw
		(f.Stoffklammer alt)	(for Cramp plate old)
64	63984	Senkschraube	Countersunk screw
		(f.Stoffklammer neu)	(for Cramp plate new)
65	0911 000339	Linsenschraube	Fillister head screw
66	0558 000580 A	Scheibe	Washer

Tafel/ Table: 032

Pos.	Teile-Nr.	Benennung	Denomination
		* entfällt ab 05/95	* nonapplicable at 05/95

Pos.	Teile-Nr.	Benennung	Denomination

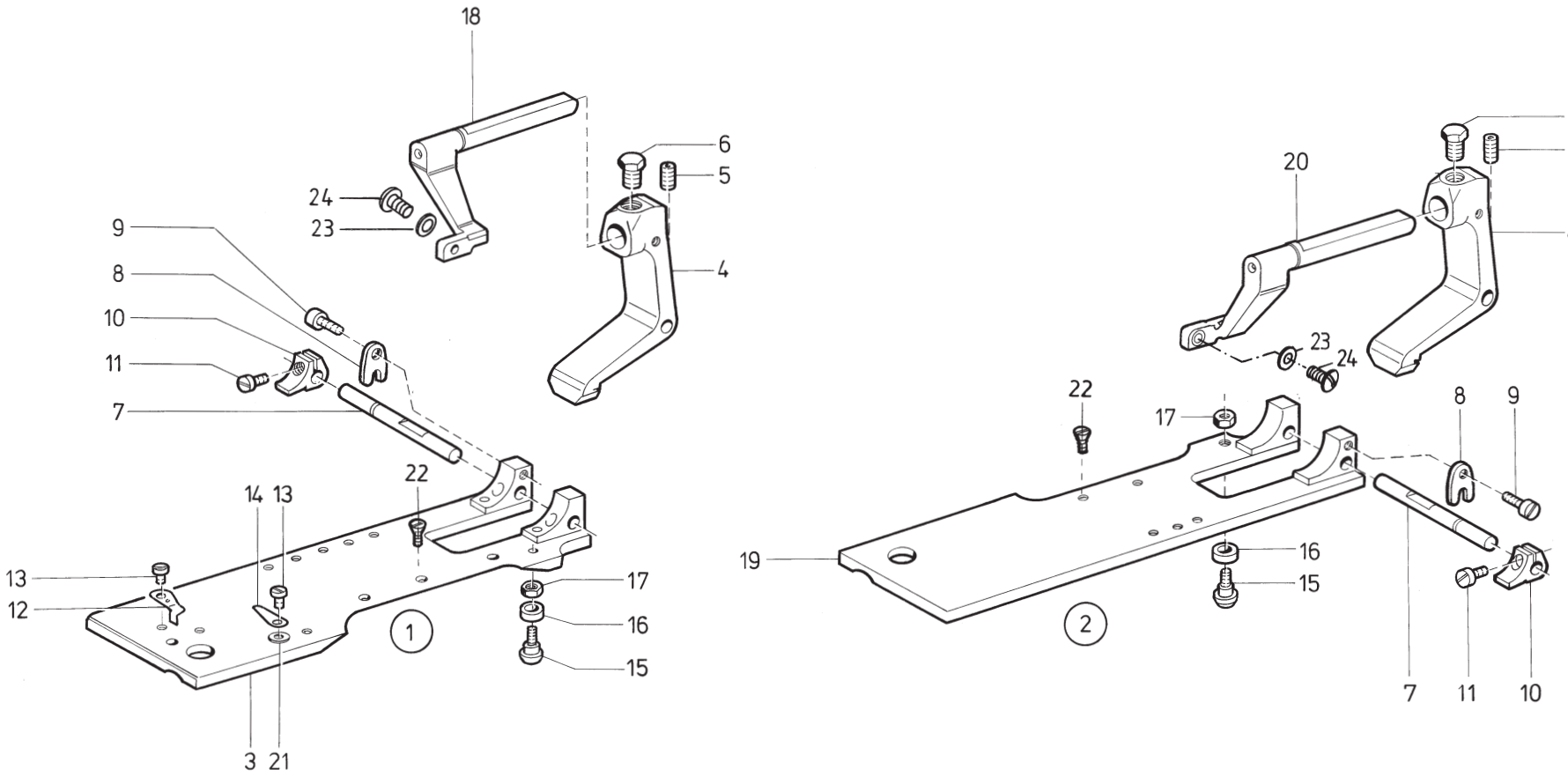
18
6
5
24
23
4
9
8
10
11
7
22
14
13
13
12
17
16
15
3
21
1
6
5
20
4
23
24
22
17
8
9
19
16
15
2
7
11
10

Tafel/ Table: 033

Pos.	Teile-Nr.	Benennung	Denomination
		Kl. 578 - 114181,	CL. 578 - 114181,
		-282692	-282692
1	0558 007221	Klammerplatte, links	Cramp plate, left hand
		kpl. (best. aus Pos.	cpl. (cons.of pos.
		3 bis 18 und 21)	3 up to 18 and 21)
2	0558 007227	Klammerplatte, rechts	Cramp plate, right hand
		kpl. (best. aus Pos.	cpl.(cons. of pos.
		4 bis 11,15,16,17,19,	4 up to 11,15,16,17,19,
		20)	20)
3	0558 000573	Klammerplatte	Cramp plate
4	0558 004193	Klammerbügel kpl.	Cramp bow cpl.
		(mit Pos. 5 und 6)	(with pos. 5 and 6)
5	9205 102188	Gewindestift	Threaded stud
6	0558 000584	6kt.-Schraube	Hexagonal screw
7	0558 000586	Achse	Axle
8	0558 000587	Bef.-Blech	Fastening plate
9	0739 000297	Zyl.-Schraube	Cyl.-head screw
10	0558 000589	Kloben kpl.	Block cpl.
		(mit Pos. 11)	(with pos. 11)
11	9203 003042	Zyl.-Schraube	Cyl.-head screw
12	0557 000407	Messer	Knife
13	0911 000339	Zyl.-Schraube	Cyl.-head screw
14	0558 007224	Blattfeder	Leaf spring
15	0558 000599	Lagerschraube	Bearing screw
16	0558 000598	Rolle	Roll
17	0202 000704	6kt.-Mutter	Hexagonal nut
18	0558 007839	Klammerarm	Cramp arm
18	0558 007839 A	Klammerarm	Cramp arm
		(nur fuer-151301)	(for -151301 only)
19	0558 000574	Klammerplatte	Cramp plate
20	0558 007840	Klammerarm	Cramp arm
21	0557 003270	Scheibe	Washer
22	0558 000579	Senkschraube	Countersunk screw
		(f.Klammerplatte alt)	(for Cramp plate old)
22	63984	Senkschraube	Countersunk screw
		(f.Klammerplatte neu)	(for Cramp.plate new)
23	0558 000580 A	Scheibe	Washer
24	0911 000339	Linsenschraube	Fillister head screw

Pos.	Teile-Nr.	Benennung	Denomination

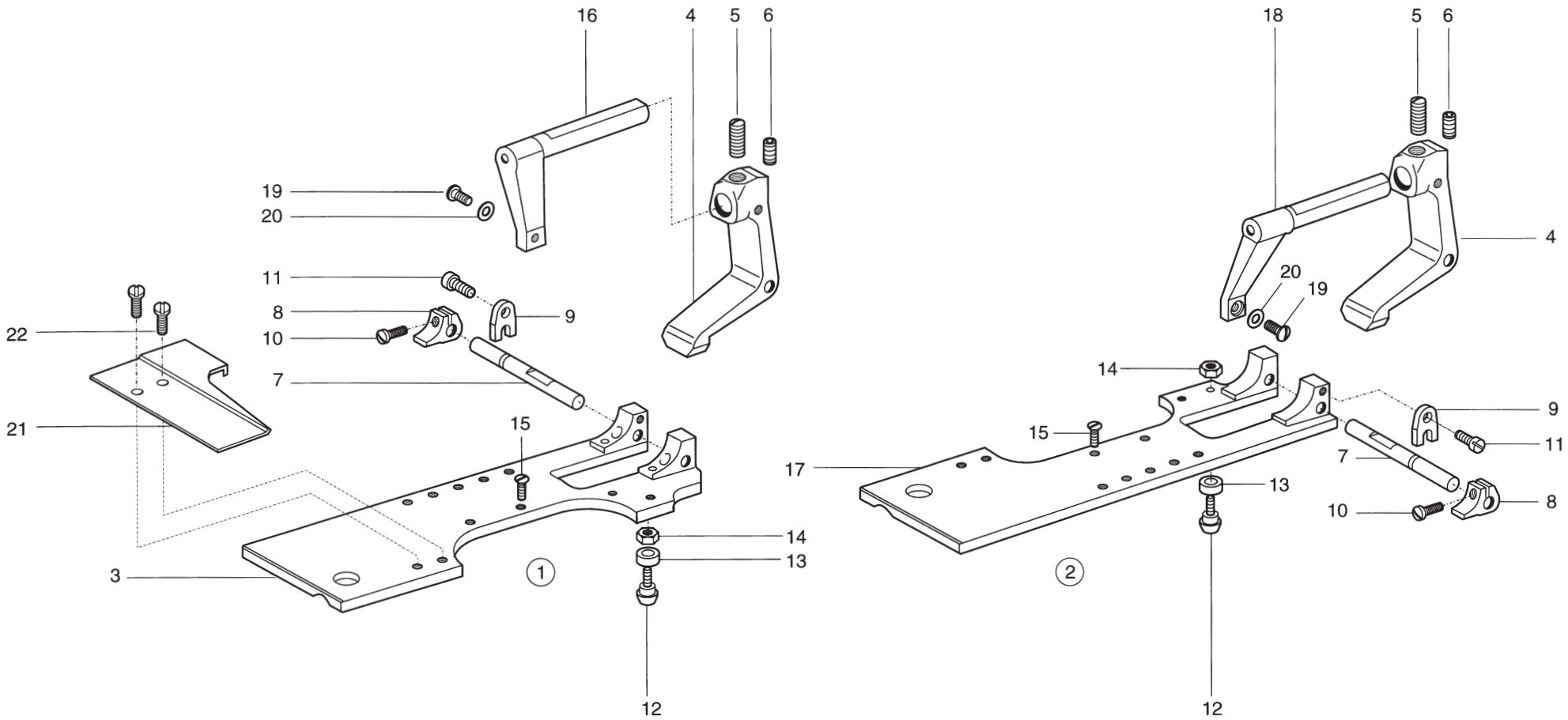
16
4
5
6
19
20
11
8
9
10
7
22
21
15
3
14
13
12
1
18
5
6
4
20
19
14
9
15
11
17
7
13
10
8
2
12

Tafel/ Table: 034

Pos.	Teile-Nr.	Benennung	Denomination
		Kl. 578 - 112000,	Cl. 578 - 112000
		Kl. 578 - 113000,	Cl. 578 - 113000
1	0558 021142	Klammerplatte, links	Cramp plate, left hand
		kpl. (best. aus Pos.	cpl.(cons. of pos.
		3 - 16 und 19, 20)	3 -16 and 19, 20)
2	0558 021141	Klammerplatte, rechts	Cramp plate, right hand
		kpl. (best. aus Pos.	cpl.(cons. of pos.
		4 - 15 und 17 - 22)	4 - 15 and 17 - 22)
3	0578 021147	Klammerplatte	Cramp plate
4	0558 004193	Klammerbügel kpl.	Cramp bow cpl.
		(mit Pos. 5 und 6)	(with pos. 5 and 6)
5	9205 102188	Gewindestift	Threaded stud
6	0558 000584	6kt.-Schraube	Hexagonal screw
7	0558 000586	Achse	Axle
8	0558 000589	Kloben kpl.	Block cpl.
		(mit Pos. 10)	(with pos. 10)
9	0558 000587	Bef.-Blech	Fastening plate
10	9203 003042	Zyl.-Schraube	Cyl.-head screw
11	0739 000297	Zyl.-Schraube	Cyl.-head screw
12	0558 000599	Lagerschraube	Bearing screw
13	0558 000598	Rolle	Roll
14	0202 000704	6kt.-Mutter	Hexagonal nut
15	0558 000579	Senkschraube	Countersunk screw
16	0558 008885	Klammerarm, links	Cramping arm (left hand)
17	0578 021148	Klammerplatte, links	Cramp plate
18	0558 008805	Klammerarm, links	Cramping arm (right hand)
19	0911 000339	Linsenschraube	Fillister head srew
20	0558 000580 A	Scheibe	Washer
21	0578 021156	Abdeckblech	Cover plate
22	0911 000339	Zylinderschraube	Cyl.-head screw

Pos.	Teile-Nr.	Benennung	Denomination

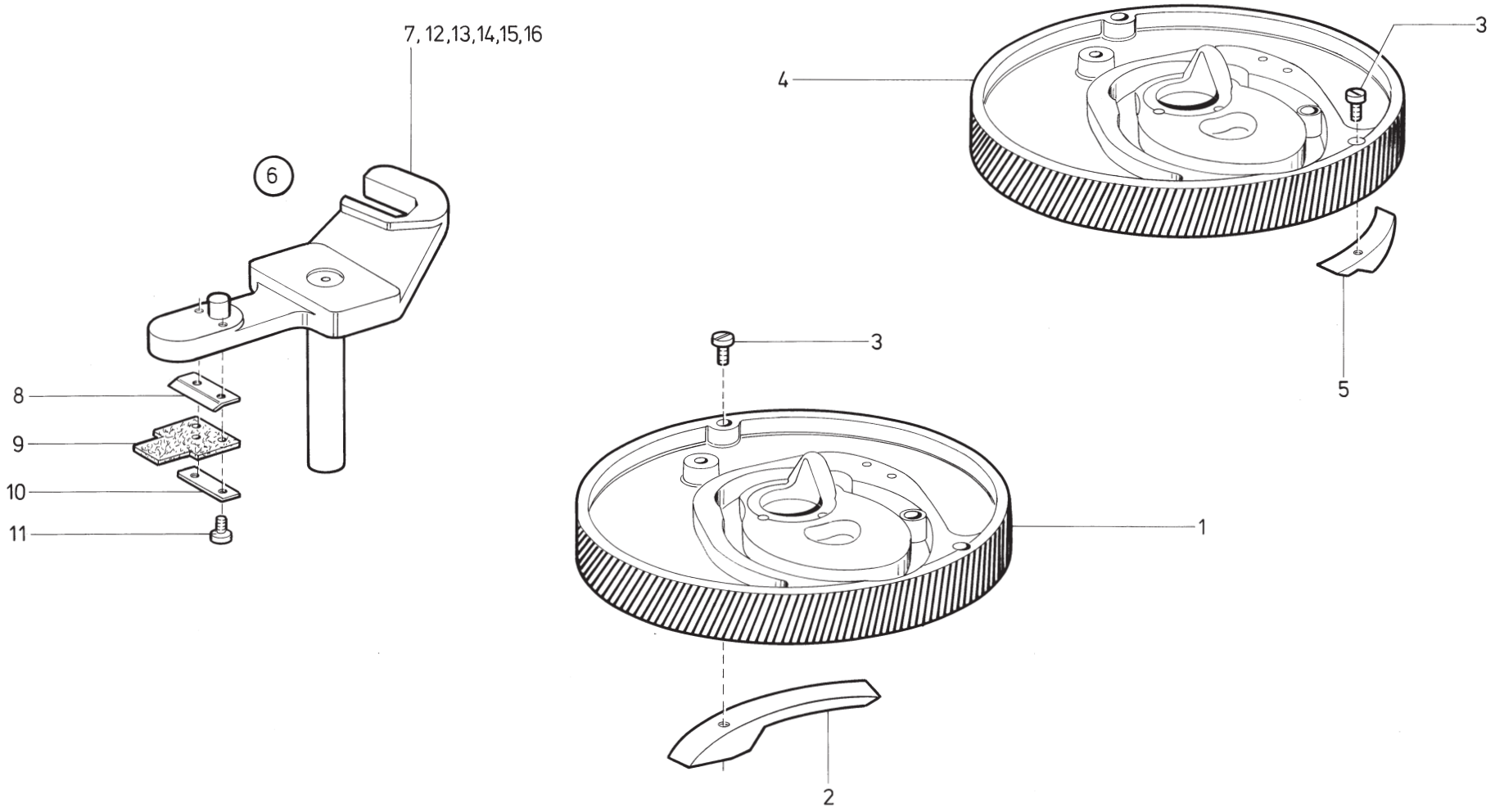
7, 12, 13, 14, 15, 16
6
8
9
10
11
4
3
5
3
1
2

Tafel/ Table: 035

Pos.	Teile-Nr.	Benennung	Denomination
1	0578 004121	Steuerscheibe kpl.	Steering disc cpl.
		(mit Pos. 2 und 3)	(with pos. 2 and 3)
1	6101	Steuerscheibe kpl.*	Steering disc cpl.*
		(mit Pos.2 und 3)	(with pos.2 and 3)
		für 578-112211	for 578-112211
1	0578 004131	Steuerscheibe kpl.	Steering disc cpl.
		(mit Pos. 2 und 3)	(with pos. 2 and 3)
1	6111	Steuerscheibe Kpl.*	Steering disc cpl.*
		(mit Pos.2 und 3)	(with pos.2 and 3)
		für 578-112221	for 578-112221
1	0578 004141	Steuerscheibe kpl.	Steering disc cpl.
		(mit Pos. 2 und 3)	(with pos. 2 and 3)
1	6131	Steuerscheibe Kpl.*	Steering disc cpl.*
		(mit Pos.2 und 3)	(with pos. 2 and 3)
		für 558-112231	for 578-112231
1	0578 004151	Steuerscheibe kpl.	Steering disc cpl.
		(mit Pos. 2 und 3)	(with pos. 2 and 3)
1	6141	Steuerscheibe kpl.*	Steering disc cpl.*
		(mit Pos.2 und 3)	(with pos. 2 and 3)
		für 578-112241	for 578-112241
1	0578 004161	Steuerscheibe kpl.	Steering disc cpl.
		(mit Pos. 2 und 3)	(with pos. 2 and 3)
1	6161	Steuerscheibe kpl.*	Steering disc cpl.*
		(mit Pos.2 und 3)	(with.pos.2 and 3)
		für 578-112251	for 578-112251
1	0578 004171	Steuerscheibe kpl.	Steering disc cpl.
		(mit Pos. 2 und 3)	(with pos. 2 and 3)
1	6151	Steuerscheibe kpl.*	Steering disc cpl.*
		(mit Pos.2 und 3)	(with pos.2 and 3)
		für 578-112261	for 578-112261
1	0578 004041	Steuerscheibe kpl.	Steering disc cpl.
		(mit Pos. 2 und 3)	(with pos. 2 and 3)
1	6001	Steuerscheibe kpl.*	Steering disc cpl.*
		(mit Pos.2 und 3)	(with pos. 2 and 3)
		für 578-113211	for 578-113211
1	0578 004051	Steuerscheibe kpl.	Steering disc cpl.
		(mit Pos. 2 und 3)	(with pos. 2 and 3)
1	6011	Steuerscheibe kpl.*	Steering disc cpl.*
		(mit Pos. 2 und 3)	(with pos 2 and 3)
		für 578-113221	for 578-113221
1	0578 004061	Steuerscheibe kpl.	Steering disc cpl.
		(mit Pos. 2 und 3)	(with pos. 2 and 3)
1	6031	Steuerscheibe kpl.*	Steering disc cpl.*
		(mit Pos.2 und 3)	(with pos 2 and 3)
		für 578-113231	for 578-113231
1	0578 004071	Steuerscheibe kpl.	Steering disc cpl.
		(mit Pos. 2 und 3)	(with pos. 2 and 3)
1	6041	Steuerscheibe kpl.*	Steering disc cpl.*
		(mit Pos.2 und 3)	(with pos.2 and 3)
		für 578-113241	for 578-113241
1	0578 004081	Steuerscheibe kpl.	Steering disc cpl.
		(mit Pos. 2 und 3)	(with pos. 2 and 3)
1	6061	Steuerscheibe kpl.*	Steering disc cpl.*
		(mitPos.2 und 3)	(with pos.2 and 3)
		für 578-113251	for 578-113251
1	0578 004091	Steuerscheibe kpl.	Steering disc cpl.
		(mit Pos. 2 und 3)	(with pos. 2 and 3)
1	6051	Steuerscheibe kpl.*	Steering disc*
		(mit Pos.2 und 3)	(with pos 2 and 3)
		für 578-113261	for 578-113261
1	0578 004201	Steuerscheibe kpl.	Steering disc cpl.
		(mit Pos. 2 und 3)	(with pos. 2 and 3)
1	6191	Steuerscheibe kpl.*	Steering disc*
		für 578-114181	for 578-114181
1	0578 006121	Steuerscheibe kpl.	Steering disc cpl.
		(mit Pos.2 und 3)	(with pos.2 and 3)
		(für -112271)	(for -112271)
1	0578 006021	Steuerscheibe kpl.	Steering disc cpl.
		(mit Pos.2und 3)	(with pos.2 and 3)
		(für -113271)	for -113271)
2	0558 006405	Schließnocken	Locking cam
3	0223 000676	Zyl.-Schraube	Cyl.-head screw
4	0578 004226	Steuerscheibe kpl.	Steering disc cpl.
		(mit Pos. 5 u 3)	(with pos.5 and 3)
		für 578-131391	for 578-131391
4	0578 004236	Steuerscheibe kpl.	Steering disc cpl.

Tafel/ Table: 035

Pos.	Teile-Nr.	Benennung	Denomination
		(mit Pos. 5 und 3)	(with pos. 2 and 3)
		für 578-141191	for 578-141191
4	0578 004231	Steuerscheibe kpl.	Steering disc cpl.
		(mit Pos. 5 und 3)	(with pos. 2 and 3)
		für 578-141291	for 578-141291
4	0578 004221	Steuerscheibe kpl.	Steering disc cpl.
		(mit Pos. 3 und 5)	(with pos. 3 and 5)
		für 578-121301	for 578-121301
4	0578 004221	Steuerscheibe kpl.	Steering disc cpl.
		(mit Pos. 3 und 5)	(with pos. 3 and 5)
		für 578-151301	for 578-151301
5	0558 000793	Schließnocken	Locking cam
6	0578 004842	Augensteuerhebel kpl.	Eye controll lever cpl.
		(best.aus Pos. 7 bis	(cons. of pos. 7 up to
		11)	11)
		für 578-112211,	for 578-112211,
		-224452	-224452
		-226432	-226432
		-227412	-227412
6	0578 004862	Augensteuerhebel kpl.	Eye controll lever cpl.
		(best. aus Pos. 8	(cons. of pos. 8 up to
		bis 11 und 12)	11 and 12)
		für 578-112241,	for 578-112241,
		-113241	-113241
6	0578 004867	Augensteuerhebel kpl.	Eye controll lever cpl.
		(best. aus. Pos. 8	(cons. of pos. 8 up to
		bis 11 und 13) für	11 and 13) for
		578-112251, -113251	578-112251, -113251
6	0578 004872	Augensteuerhebel kpl.	Eye controll lever cpl.
		(best. aus Pos.8 bis	(cons. of pos. 8 up to
		11 und 14) für	11 and 14) for
		578-112261, -113261,	578-112261, -113261,
		-282482	-282482
6	0578 004882	Augensteuerhebel kpl.	Eye controll lever cpl.
		(best.aus Pos. 8 bis	(cons of pos. 8 up to
		11 und 15) für	11 and 15) for
		578-121301, -151301	578-121301, -151301
6	0578 004886	Augensteuerhebel kpl.	Eye controll lever cpl.
		(best. aus Pos. 8 bis	(cons. of pos. 8 up to
		11 und 16) für	11 and 16) for
		578-131391	578-131391
7	0558 006511	Augensteuerhebel	Eye controll lever
8	0578 004846	Lasche	Shackle
9	0578 004847	Filzteil	Felt
10	0578 004848	Lasche	Shackle
11	0798 000796	Zyl.-Schraube	Cyl.-head screw
12	0558 006611	Augensteuerhebel	Eye controll lever
13	0558 006711	Augensteuerhebel	Eye controll lever
14	0558 006911	Augensteuerhebel	Eye controll lever
15	0558 000995	Augensteuerhebel	Eye controll lever
16	0558 007341	Augensteuerhebel	Eye controll lever
		* Neu für Maschinen	* New for machine with
		mit Zahnstange	tooth rod

KL 578 Tafel 36

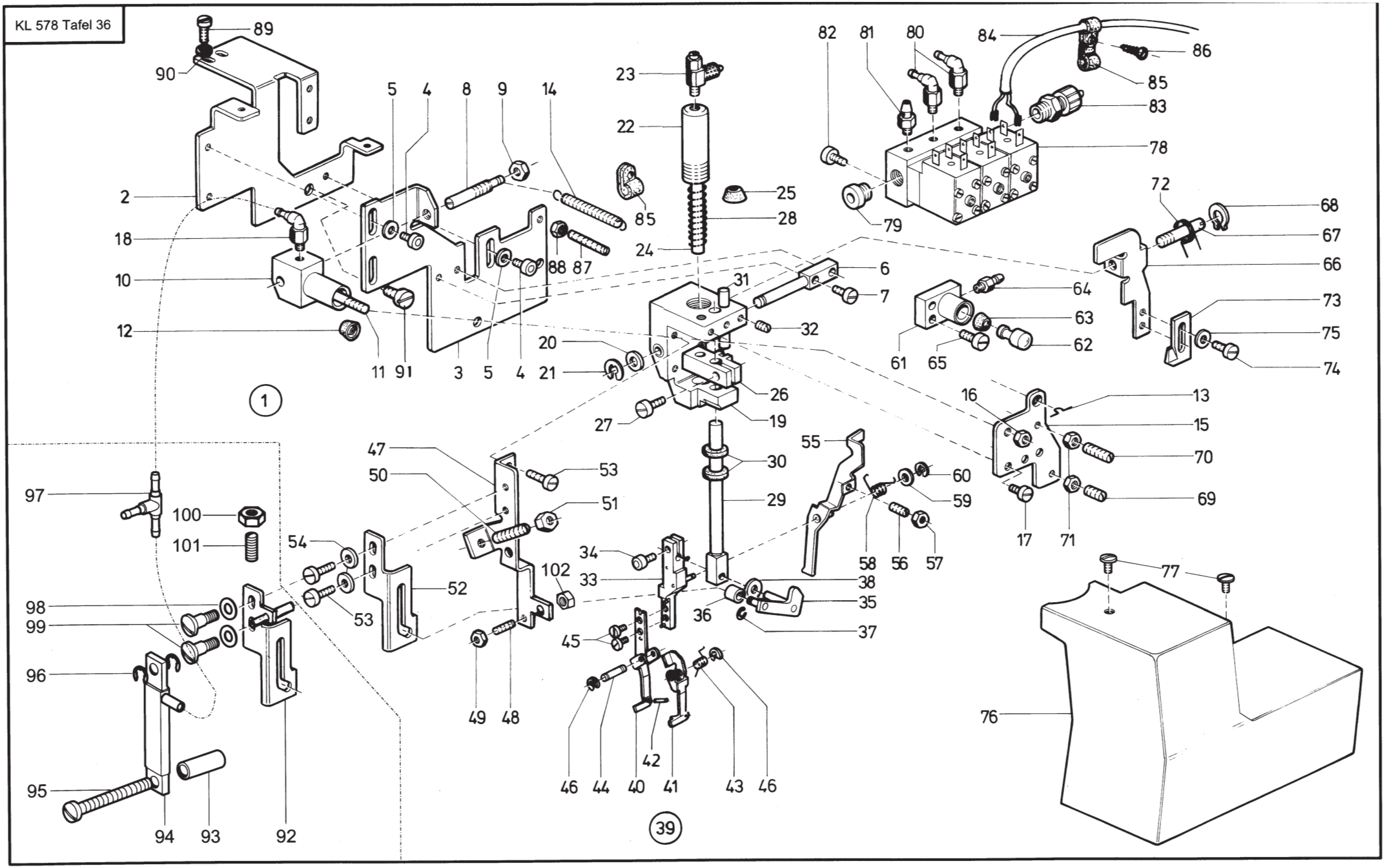

Tafel/ Table: 036

Pos.	Teile-Nr.	Benennung	Denomination
		578-121301	578-121301
1	0578 020003	Oberfadenfänger kpl.	Upper thread catcher
		(best.aus Pos.2 bis	cpl. (cons. of pos. 2
		91)	up to 91)
2	0578 020046	Haltewinkel	Holding angle
3	0578 020049	Grundblech	Base plate
4	9202 002063	Zyl.-Schraube	Cyl.-head screw
5	9330 000088	Scheibe	Washer
6	0578 020054	Lagerbolzen	Bearing bolt
7	0939 017137	Zyl.-Schraube	Cyl.-head screw
8	0578 020057	Bolzen	Bolt
9	9231 110128	6kt.-Mutter	Hexagonal nut
10	0578 020063	Zylinderrohr	Cyl.-tube
11	0578 020067	Kolbenstange	Piston rod
12	0246 000348	Lippenring	Lip seal
13	0558 006168	Federhaken	Spring hook
14	0219 000218	Zugfeder	Draw spring
15	0578 020077	Lasche	Shackle
16	9231 110108	6kt.-Mutter	Hexagonal nut
17	0216 000098	Zyl.-Schraube	Cyl.-head screw
18	0746 000768	Stecknippel	Plug nipple
19	0578 020082	Lagerbock	Bearing block
20	0650 000072	Scheibe	Washer
21	0211 000100 A	Sicher.-Scheibe	Lock washer
22	0578 020089	Zylinderrohr	Cyl.-tube
23	0797 000411	Drosselventil	Throttle valve
24	0578 020093	Kolbenstange	Piston rod
25	0246 000348	Lippenring	Lip seal
26	0578 020098	Kloben kpl.	Block cpl.
		(mit Pos. 27)	(with pos. 27)
27	0213 000370	Zyl.-Schraube	Cyl.-head screw
28	0271 001667	Druckfeder	Pressure spring
29	0578 020102	Achse	Axle
30	0558 010052	Scheibe	Washer
31	0570 002134	Stift	Pin
32	0264 000762	Gewindestift	Threaded stud
33	0578 020112	Leiste kpl.	Reglet cpl.
		(mit Pos. 34)	(with pos. 34)
34	0746 001033	Zyl.-Schraube	Cyl.-head screw
35	0578 020121	Lasche kpl.	Shackle cpl.
		(mit Pos. 36,37)	(with pos. 36,37)
36	0570 050039	Rolle	Roll
37	0570 050040	Sprengring	Spring ring
38	NB29 000013	Scheibe	Washer
39	0558 010105	Fadenklemme kpl.	Thread clamp cpl.
		(best. aus Pos.40	(cons. of pos. 40
		bis 46)	up to 46)
40	0558 010106	Fadenklemme	Thread clamp
41	0558 010107	Fadenklemme	Thread clamp
42	0558 007982 B	Spiral stift	Pin
43	0558 010109	Drehfeder	Torsion spring
44	0558 010110	Stift	Pin
45	0902 000670	Zyl.-Schraube	Cyl.-head screw
46	0252 002955	Sicher.-Scheibe	Lock.-washer
47	0578 020142	Winkel	Angle
48	0202 000708	Gewindestift	Threaded stud
49	9231 110058	6kt.-Mutter	Hexagonal nut
50	0265 000685	Gewindestift	Threaded stud
51	MG8 000007 B	6kt.-Mutter	Hexagonal nut
52	0578 020148	Kurvenblech	Curve plate
53	0216 000098	Zyl.-Schraube	Cyl.-head screw
54	0569 001895	Scheibe	Washer
55	0578 020152	Hebel	Lever
56	0933 063981	Gewindestift	Threaded stud
57	0551 001824	6kt.-Mutter	Hexagonal nut
58	0558 010100	Drehfeder	Torsion spring
59	0913 000629	Scheibe	Washer
60	0252 002955	Sicher.-Scheibe	Lock washer
61	0578 020162	Zylinder	Cylinder
62	0578 020165	Kloben	Block
63	0246 000348	Lippenring	Lip seal
64	0797 002016	Stecknippel	Plug nipple
65	0216 000088	Zyl.-Schraube	Cyl.-head screw
66	0578 020172	Hebel	Lever
67	0556 000443	Stiftschraube	Pin screw
68	P121 000150	Greifring	Circlip

Tafel/ Table: 036

Pos.	Teile-Nr.	Benennung	Denomination
69	0558 000907	Gewindestift	Threaded stud
70	0911 000445	Gewindestift	Threaded stud
71	0202 000704	6kt.-Mutter	Hexagonal nut
72	0578 020179	Drehfeder	Torsion spring
73	0578 020182	Nocken	Cam
74	0216 000098	Zyl.-Schraube	Cyl.-head screw
75	0569 001895	Scheibe	Washer
76	0578 020188	Haube	Hood
77	1001 009130	Linsenschraube	Fillister head screw
78	0797 000333	Magnetventil	Solenoid valve
79	P121 000059	Blindstopfen	Blind plug
80	0746 000768	Stecknippel	Plug nipple
81	0797 002016	Stecknippel	Plug nipple
82	0902 000602	Zyl.-Schraube	Cyl.-head screw
83	0744 023566	Schlauchverschraubung	Hose coupling screw
84	0798 700428	Leitungssatz kpl.	Cable set cpl.
85	0744 002208	Schelle	Clip
86	0744 001115	Blechschr.	Screw
87	0911 000445	Gew.Stift	Threaded stud
88	9231 110058	Mutter	Hexagonal nut
89	9203 003668	Zyl.Schraube	Cyl.head screw
90	0569 001895	Scheibe	Washer
91	0702 000229	Zyl.Schraube	Cyl.screw
		Nur für 578 112000	
		1) Nur für 578 113000	
92	0578 021174	Kurverblech, V	
93	0244 000335	Hülse	
94	0797 001038	Zylinder	
95	9202 001718	Zylinderschraube	
96	0744 001749	Greifring	
97	9790 020010	T-Stück	
98	0998 880510	Scheibe	
99	0491 030002	Ansatzschraube	
100	9231 110058	6kt.-Mutter	
101	0223 006642	Schraube	
102	9234 000034	6kt.-Mutter	

Pos.	Teile-Nr.	Benennung	Denomination

Kl.578, Tafel 37

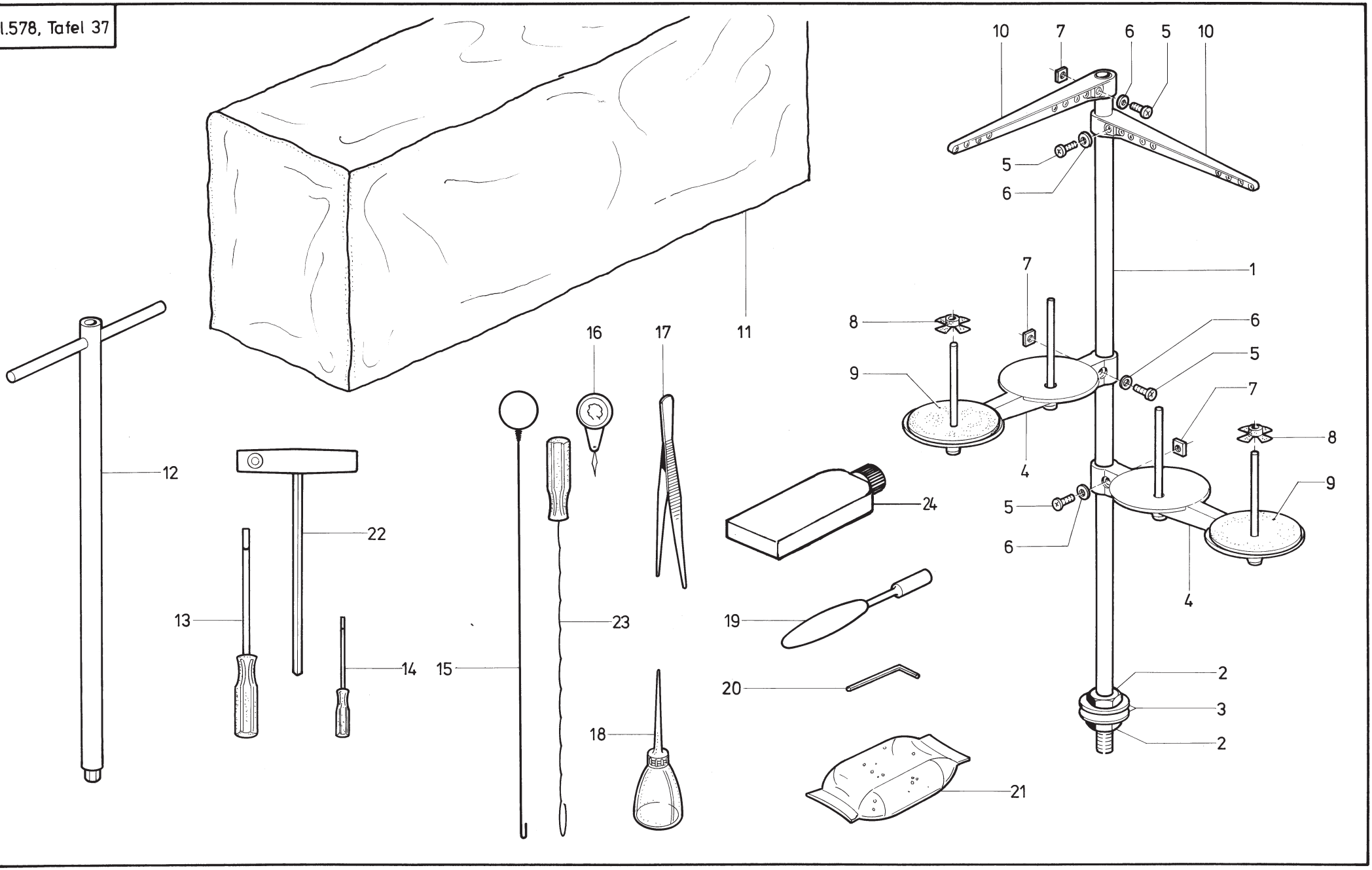

Tafel/ Table: 037

Pos.	Teile-Nr.	Benennung	Denomination
		Beipackteile	Accessories
1	0791 001081	Garnständerrohr	Thread unwinder tube
2	0995 340617	6kt.-Mutter	Hexagonal nut
3	0993 190467	Scheibe	Washer
4	0791 001091	Garnrollenhalter kpl.	Thread reel holder cpl.
		(mit Pos. 5,6,7)	(with pos. 5,6,7)
5	9204 202038	Linsenschraube	Fillister head screw
6	0791 001093 A	Scheibe	Washer
7	0791 001095	4kt.-Mutter	Square nut
8	0077 110230	Zentrierstück	Centering piece
9	0077 110220	Auflage	Supporting piece
10	0791 001096	Fadenführung kpl.	Thread guide cpl.
		(mit Pos. 5,6,7)	(with pos. 5,6,7)
11	0APP 000303	Schutzhaube	Protective cover
12	0558 001711	Steckschlüssel	Socket wrench
13	9081 500051	Schraubendreher	Screw driver
14	9081 500010	Schraubendreher	Screw driver
15	0557 001347	Einfaedeldraht	Thread-in wire
16	0555 000685	Einfaedler	Threadler
17	0557 001349	Pinzette	Forceps
18	0052 000369	Oelkanne	Oil can
19	0558 001710	Steckschluessel	Socket wrench
20	0558 001709	Steckschluessel	Socket wrench
21	0211 000699	Oelkissen	Oil pillow
22	0993 904247	Schraubendreher	Screw driver
23	0477 110083	Fadenzieher	Thread drawing
24	0990 470178	Spezialfett	

Pos.	Teile-Nr.	Benennung	Denomination

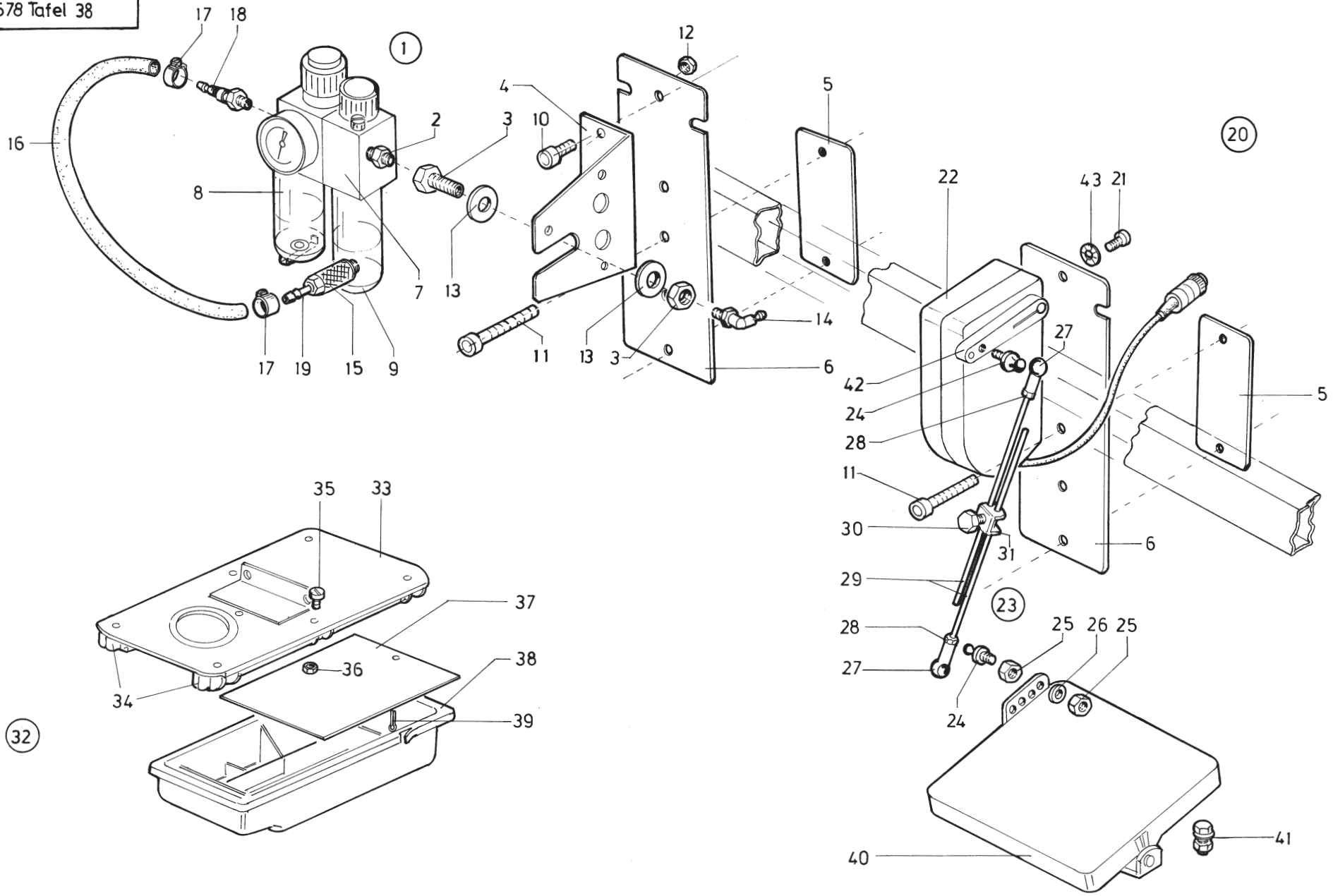
1
2
3
4
5
6
7
8
9
10
11
12
13
14
15
16
17
18
19
20
21
22
23
24
25
26
27
28
29
30
31
32
33
34
35
36
37
38
39
40
41
42
43

Tafel/ Table: 038

Pos.	Teile-Nr.	Benennung	Denomination
1	9780 000108	Wartungseinheit kpl.	Conditioning unit cpl.
		(best.aus Pos.2 bis 13	(cons.of pos.2 up to 13)
2	0999 240303	Doppelnippel	Double nippel
3	0999 240341	Schottverschr.	Coupling
4	MG53 007921	Winkel	Angle
5	MG53 007922	Lasche	Shackel
6	MG53 007926	Lasche	Shackel
7	0797 000862	Wart.Einheit kpl.	Conditioning unit cpl.
		(mit Pos.8,9)	(with pos.8,9)
8	0797 000922	Wasserbehälter	Water box
9	0797 000923	Ölbehälter	Oil box
10	9202 002887	Zyl.Schraube	Cyl.head screw
11	9202 002937	Zyl.Schraube	Cyl.head.screw
12	9231 110127	6kt.Mutter	Hexagonal nut
13	9330 000167	Scheibe	Washer
14	0744 023566	Verschraubung	Coupler screw
15	0744 001793 A	Kupplungsdose	Coupler socket
16	002 008932 3060	Schlauch	Hose
17	0742 002096	Schlauchklemme	Hose clamp
18	Z115 000038	Schlauchtülle	Hose nippel
19	0744 009513	Kupplungsstecker	Coupler plug
20	MG44 002002	Bef.Teile kpl.	Ext.Oper.cpl.
		(m.Pos.5,6,11,21,22,)	(with pos.5,6,11,21,22,
		40, 42, 43)	40, 42, 43)
21	0993 067377	Zyl.Schraube	Cyl.head screw
22	9800 330001	Ext.Betätigung	Set-point adjuster
23	MG43 000401	Trittstange kpl.	Rod cpl.
		(mit Pos 24-31)	(with pos.24-31)
24	0570 001220	Kugelzapfen	Ball pin
25	MG43 000408	6kt.Mutter	Hexagonal nut
26	MG43 002510	Scheibe	Washer
27	0211 000616	Kugelpfanne	Ball socket
28	MG43 000409	6Kt.mutter	Hexagonal nut
29	MG43 000402	Stange	Rod
30	MG43 000404	6kt.-Schraube	Hexagonal screw
31	MG43 000403	Klemmstück	Clamping piece
32	0741 000481 K	Schubkasten Kpl.	Drawer cpl.
		(mit Pos.33-39)	(with pos.33-39)

Pos.	Teile-Nr.	Benennung	Denomination
33	0741 000481	Deckblech	Cover plate
34	0700 000044	Leiste	Reglet
35	MG43 000080	Zyl.Schraube	Zyl.head screw
36	MG43 002082	6kt.Mutter	Hexagonal nut
37	0700 000045	Ablageblech	Deposit plate
38	0700 000043	Schubkasten	Drawer
39	0557 001219	Splint	Split pin
40	MG43 002599	Pedal Kpl.	Pedal cpl.
41	MG43 000036 K	Bef.Schraube Kpl.	Fastening screw cpl.
42	0798 003292	Betätigungshebel	Operating lever
43	0744 050242	Zahnscheibe	Tooth lock washer

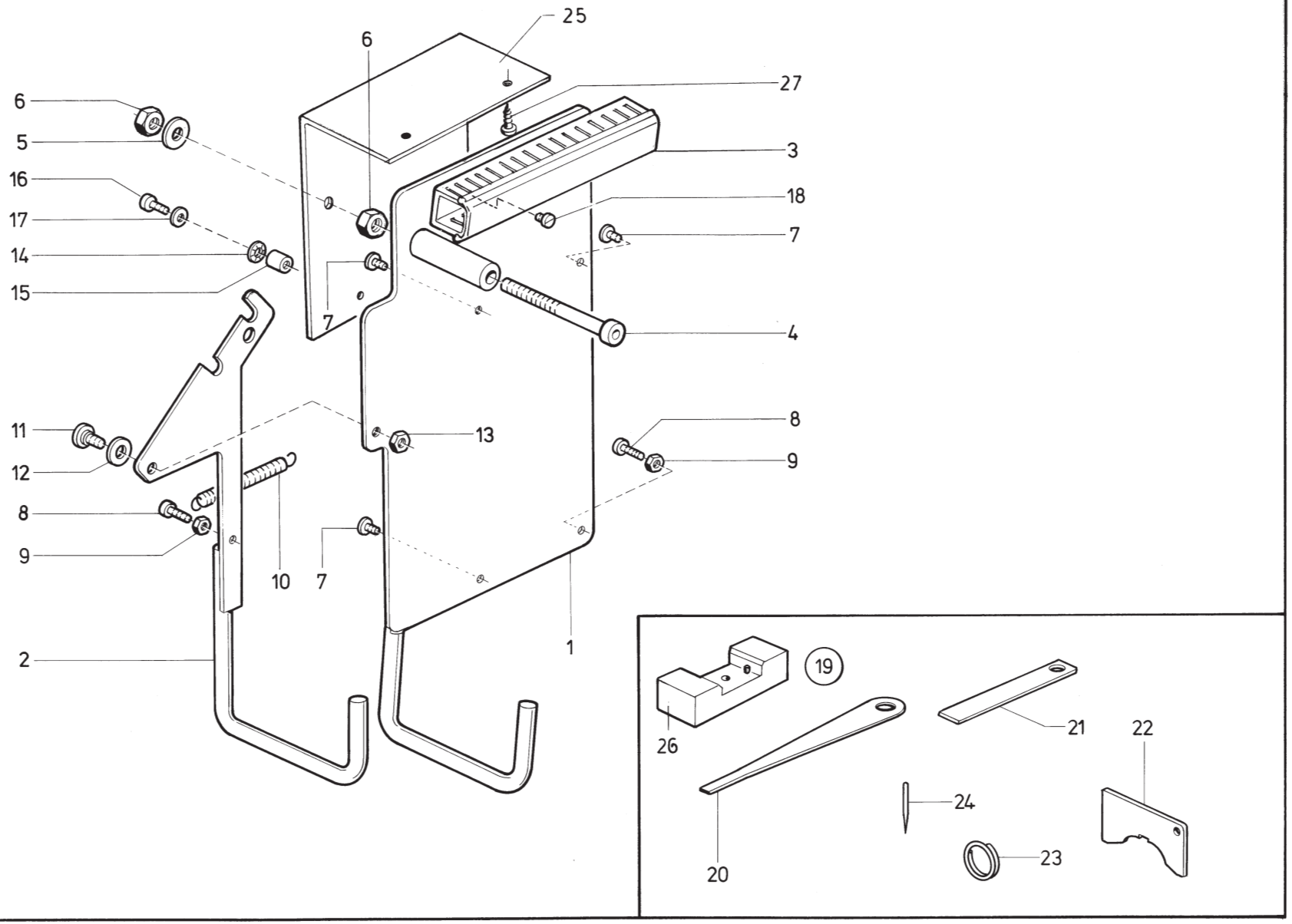
25
6
27
6
5
3
16
18
17
7
14
7
15
4
11
13
8
12
9
8
9
10
7
2
1
19
26
21
22
20
24
23

Tafel/ Table: 039

Pos.	Teile-Nr.	Benennung	Denomination
		Befestigungsteile	Fastening parts for
		für Steuergerät	control instruments
1	0798 126086	Platte	Plate
2	0798 126090	Raste	Ratched
3	0239 009141	Kabelkanal	Cable duct
4	9202 003427	Zyl.-Schraube	Cyl.-head screw
5	9330 000127	Scheibe	Washer
6	9231 110137	6kt.-Mutter	Hexagonal nut
7	0219 000353	Linsenschraube	Fillister head screw
8	9202 002093	Zyl.-Schraube	Cyl.-head screw
9	9231 110058	6kt.-Mutter	Hexagonal nut
10	0291 000516	Zugfeder	Draw spring
11	0556 014239	Ansatzschraube	Shoulder screw
12	0556 000286	Scheibe	Washer
13	9231 000388	6kt.-Mutter	Hexagonal nut
14	0557 000111	Zahnscheibe	Tooth lock washer
15	0742 041804	Rolle	Roll
16	9202 002483	Zyl.-Schraube	Cyl.-head screw
17	0570 000939 B	Scheibe	Washer
18	9203 003648	Zyl.-Schraube	Cyl.-head screw
19	0578 002211	Lehrensatz kpl.	Set of setting gauges
		(mit Pos.20-23)	(with pos.20-23)
20	0558 001634	Einstellehre 0,3mm	Setting gauge 0,3mm
21	0558 001633	Einstellehre	Setting gauge
22	0557 000604	Einstellehre	Setting gauge
23	MG41 005456	Ring	Ring
24	0558 006060	Justiernadel	Adjusting needle
25	MG58 007601	Winkel	Angle
26	0558 002040	Spreizerlehre	Spreader gauge
27	MG41 004498	Holzschraube	Wood screw

Pos.	Teile-Nr.	Benennung	Denomination

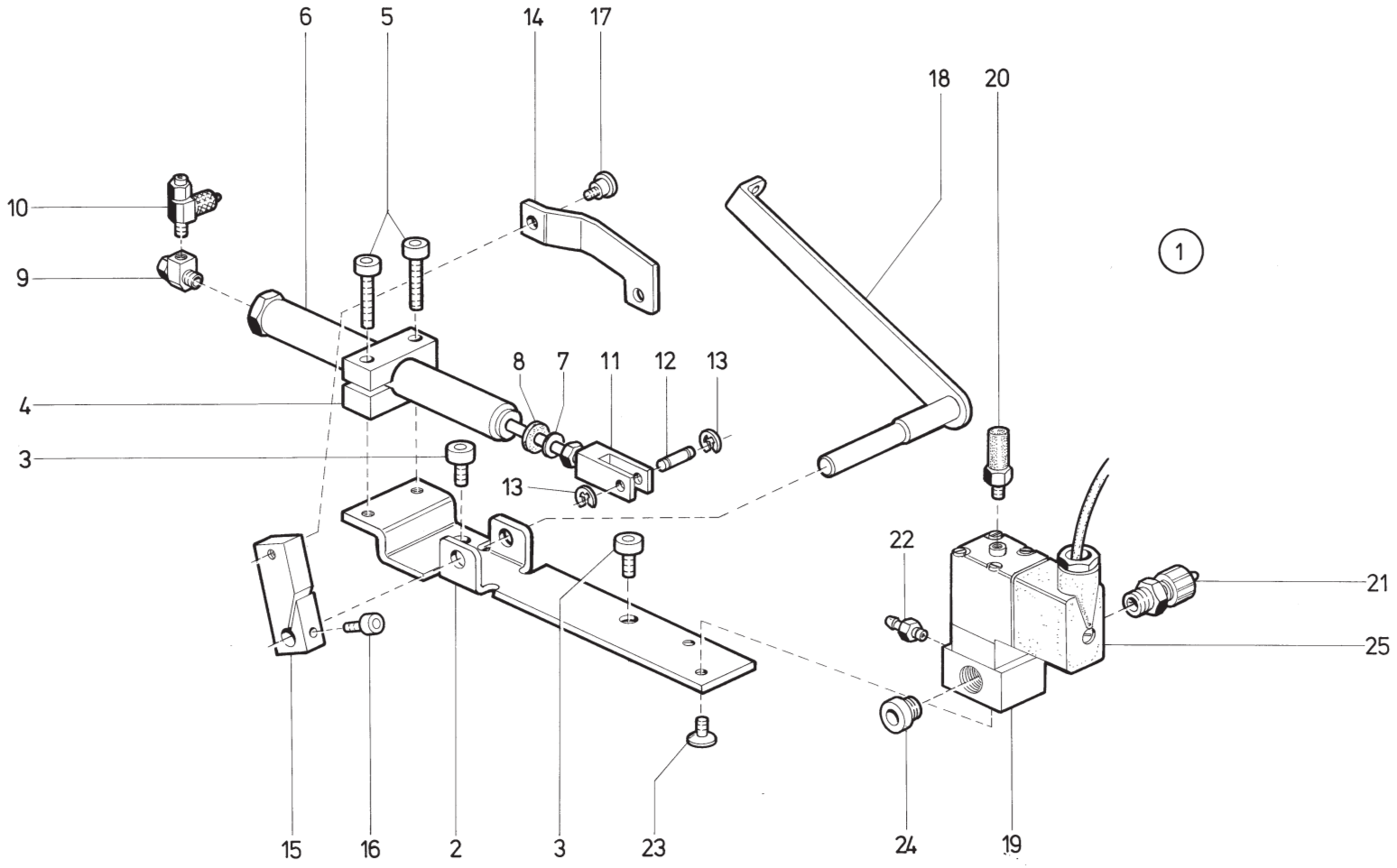
6
5
14
17
18
20
10
9
1
8
7
11
12
13
4
3
13
22
21
25
15
16
2
3
23
24
19

Tafel/ Table: 040

Pos.	Teile-Nr.	Benennung	Denomination
1	0578 020601	Fadenvorzieher kpl. (best. aus Pos. 2 bis 25)	Thread puller cpl. (cons.of pos. 2 up to 25)
2	0578 020605	Lasche	Shackle
3	9202 002873	Zyl.-Schraube	Cyl.-head screw
4	0578 020608	Klemmstück	Clamping piece
5	9202 002113	Zyl.-Schraube	Cyl.-head screw
6	0746 012888 A	Zylinder	Cylinder
7	9330 000098	Scheibe	Washer
8	0746 012897	Scheibe	Washer
9	0238 010073	L-Stück	L-piece
10	0797 000411	Drosselventil	Throttle valve
11	0746 080173	Gabelkopf	Fork head
12	MG43 002970	Stift	Pin
13	0570 000138	Sicher.-Scheibe	Lock washer
14	0578 020622	Zugstange	Traction rod
15	0578 020624	Klemmkloben kpl. (mit Pos. 16)	Clamping block cpl. (with pos. 16)
16	9202 002083	Zyl.-Schraube	Cyl.-head screw
17	0558 000599	Ansatzschraube	Shoulder screw
18	0578 020631	Hebel	Lever
19	0797 000331	Magnetventil	Solenoid valve
20	Z116 000049	Schalldämpfer	Silencer
21	0744 023566	Verschraubung	Coupler screw
22	0797 002016	Stecknippel	Plug nipple
23	0556 013153	Senkschraube	Countersunk screw
24	P121 000059	Blindstopfen	Blind plug
25	9870 578001	Elektr. Zuleitung	Electr.connecting cable

Pos.	Teile-Nr.	Benennung	Denomination

KL 578 Tafel 41

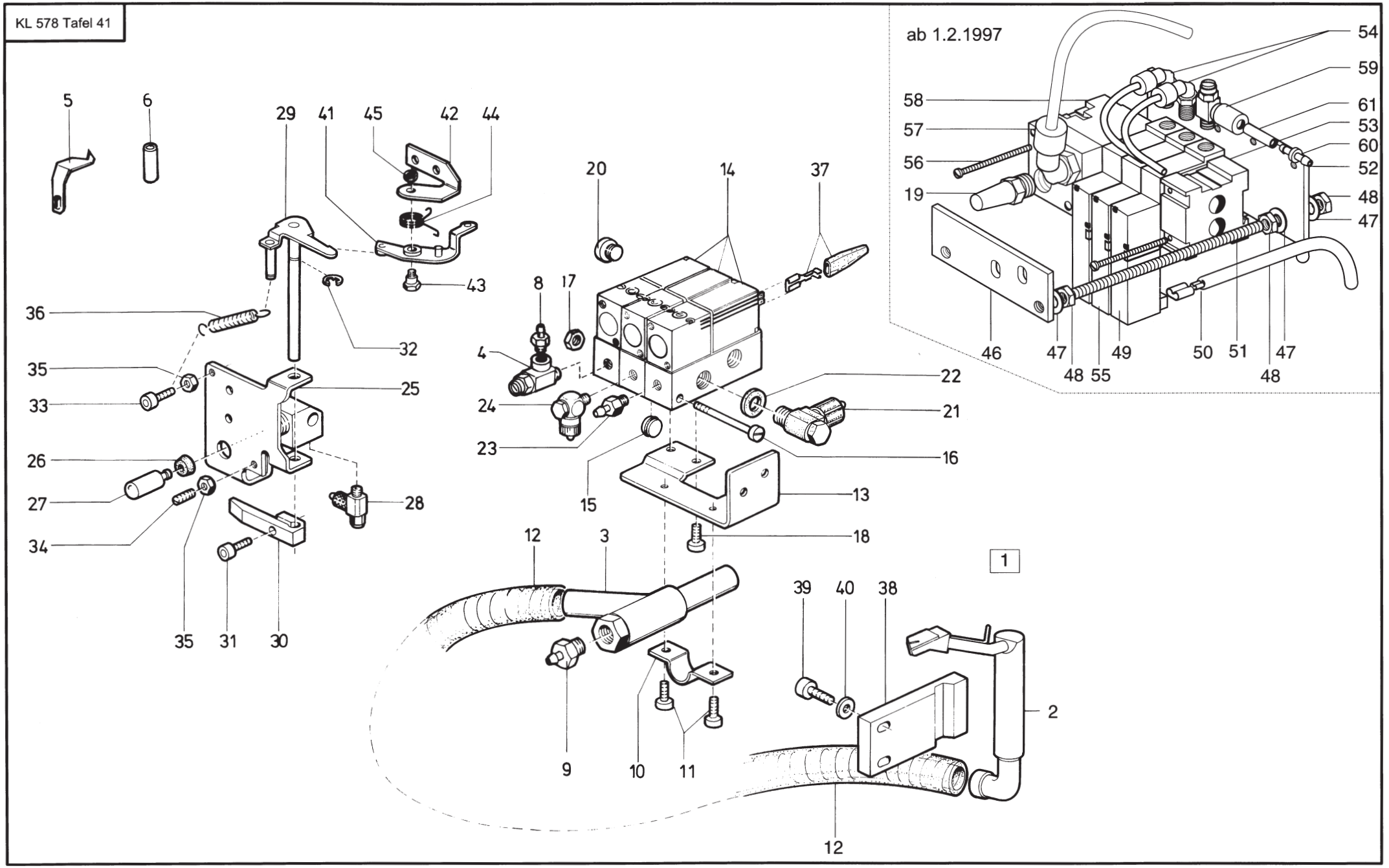

Tafel/ Table: 041

Pos.	Teile-Nr.	Benennung	Denomination
1	0578 020701	Einlegevorrichtung kpl (best.aus Pos 2 bis 45)	Laying Device cpl. (cons. of pos. 2 up to 45)
2	0578 020727	Saugrohr	Suction pipe
3	0578 020738	Injektor	Injector
4	0797 000410	Drosselvent.	Throttle valve
5	0578 001987	Messer	Knife
6	0578 001971	Fadenrohr	Thread tube
7	0999 240388	Reduziernippel	Reducing nipple
8	0999 240389	Schlauchtülle	Hose nozzle
9	0744 023566	Stecknippel	Plug nipple
10	0722 000214	Schelle	Clip
11	9202 002057	Zyl.-Schraube	Cyl.-head screw
12	0699 979126	Schlauch	Hose
13	0578 020756	Winkel	Angle
14	9710 061000	Magnet-Ventil	Solenoid valve
15	9710 900000	Trennstopfen	Divider plug
16	9203 003767	Zyl.-Schraube	Cyl.-head screw
17	9255 110050	6kt.-Mutter	Hexagonal nut
18	9202 002073	Zyl.-Schraube	Cyl.-head screw
19	0797 003193	Schalldämpfer	Silencer
20	0271 005765	Blindstopfen	Blind plug
21	0744 003566	Schlauchverschraubung	Hose coupling screw
22	P121 000055	Dichtring	Gasket ring
23	0797 002016	Schlauchtülle	Hose nozzle
24	0718 000155	Schlauchverschraubung	Hose coupling screw
25	0578 020776	Lagerwinkel	Bearing angle
26	0556 014030	Lippenring	Lip seal
27	0578 020783	Kloben	Block
28	0797 000411	Drosselventil	Throttle valve
29	0578 020785	Hebel	Lever
30	0578 020792	Klemmkloben	Clamping block
31	9202 002073	Zyl.-Schraube	Cyl.-head screw
32	0570 000138	Sicher.-Scheibe	Lock washer
33	0238 017029	Zyl.-Schraube	Cyl.-head screw
34	0702 000117	Gewindestift	Threaded stud
35	9231 110038	6kt.Mutter	Hexagonal nut
36	0556 013108	Zugfeder	Draw spring

Pos.	Teile-Nr.	Benennung	Denomination
37	9870 578002	Leitungssatz	Cable set
38	0578 020709	Halteplatte	Holding plate
39	9202 002107	Zyl.-Schraube	Cyl.-head screw
40	0994 801447	Scheibe	Washer
41	0578 001975	Hebel	Lever
42	0578 001981	Winkel	Angle
43	0576 009077	Ansatzschraube	Shoulder screw
44	0578 001983	Drehfeder	Torsion spring
45	9231 110038	6kt.-Mutter	Hexagonal nut
46	0578 020811	Lasche	
47	9330 000098	Scheibe	Washer
48	9231 110107	6kt.-Mutter	Hexagonal nut
49	9710 061221	Magnet-Ventil	Solenoid valve
50	9870 578008	Leitungssatz	
51	0576 001616	Gewindestange	
52	0578 020812	Platte	
53	9710 900013	Anschlußblock, kurz	
54	9790 060101	Wi-E-Verbindung	
55	9710 061202	Ventilblock	
56	9203 003167	Zylinderschraube	Cyl.-head screw
57	0999 240392	Wi-E-Verschraubung	
58	9710 900012	Anschlußstück	
59	9710 920012	Drosselventil	Throttle valve
60	9790 000220	Schlauchtülle	Hose nozzle
61	9731 005004	Schlauch	Hose

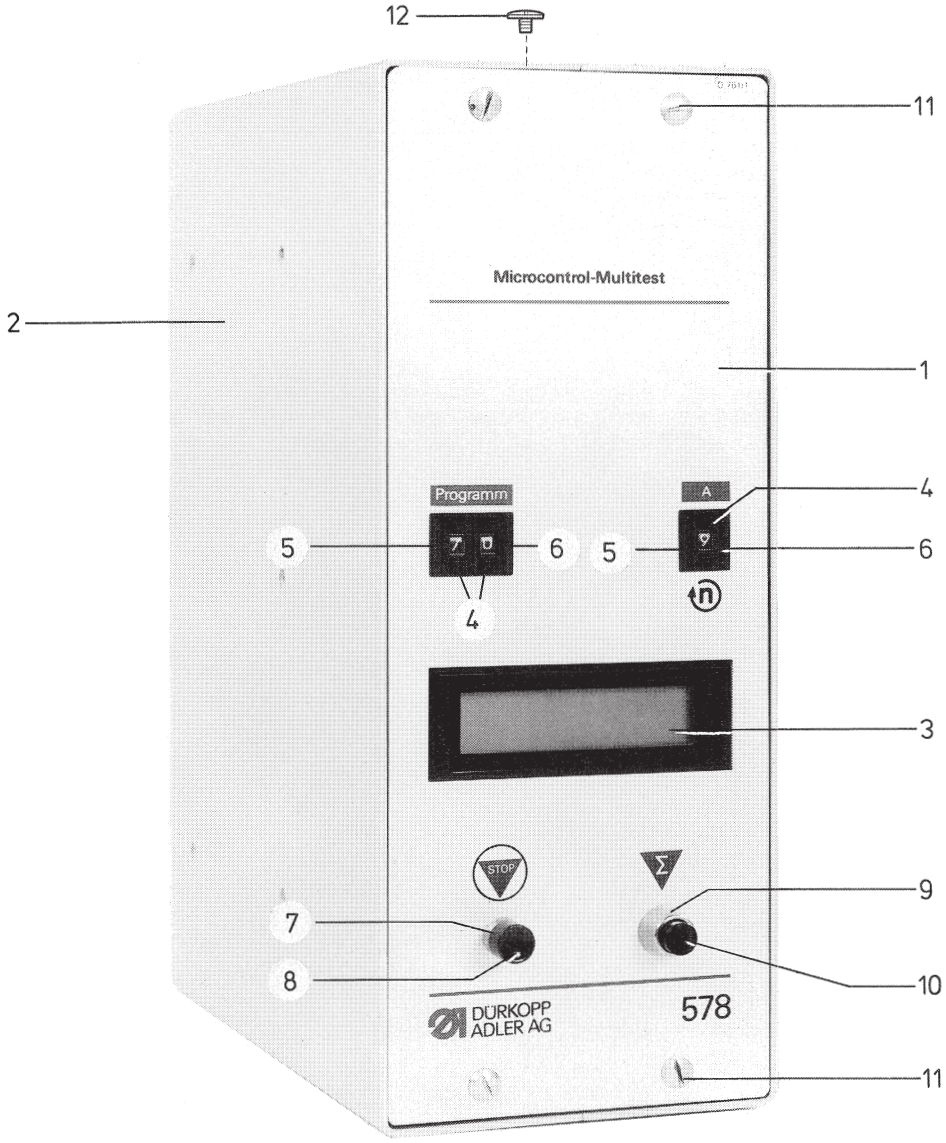
12
11
2
Microcontrol-Multitest
1
Programm
A
4
5
6
5
6
4
3
STOP
Σ
9
7
8
10
DÜRKOPP ADLER AG
578
11

Tafel/ Table: 042

Pos.	Teile-Nr.	Benennung	Denomination
61	578025	Steuergerät, K	Control instrument
1	0798 149029	Frontplatte	Front plate
2	0798 149021	Gehäuse	Housing
3	0798 163606	Sichtfenster	Plastic glass
4	0798 422411	Codierschalter	Code switch
5	0798 422412	Endkappe links	Cover cap, left hand
6	0798 422413	Endkappe rechts	Cover plate, right hand
7	Z100 011226	Überwurfmutter	Compression nut
8	0798 420066	Kappe, rot	Key top, red
9	Z100 011259	Überwurfmutter	Compression nut
10	Z100 011260	Kappe, schwarz	Key top, black
11	0798 122596	Linsenschraube	Fillister head screw
12	0798 122564	Linsenschraube	Fillister head screw

Pos.	Teile-Nr.	Benennung	Denomination

Kl.578, Tafel 43

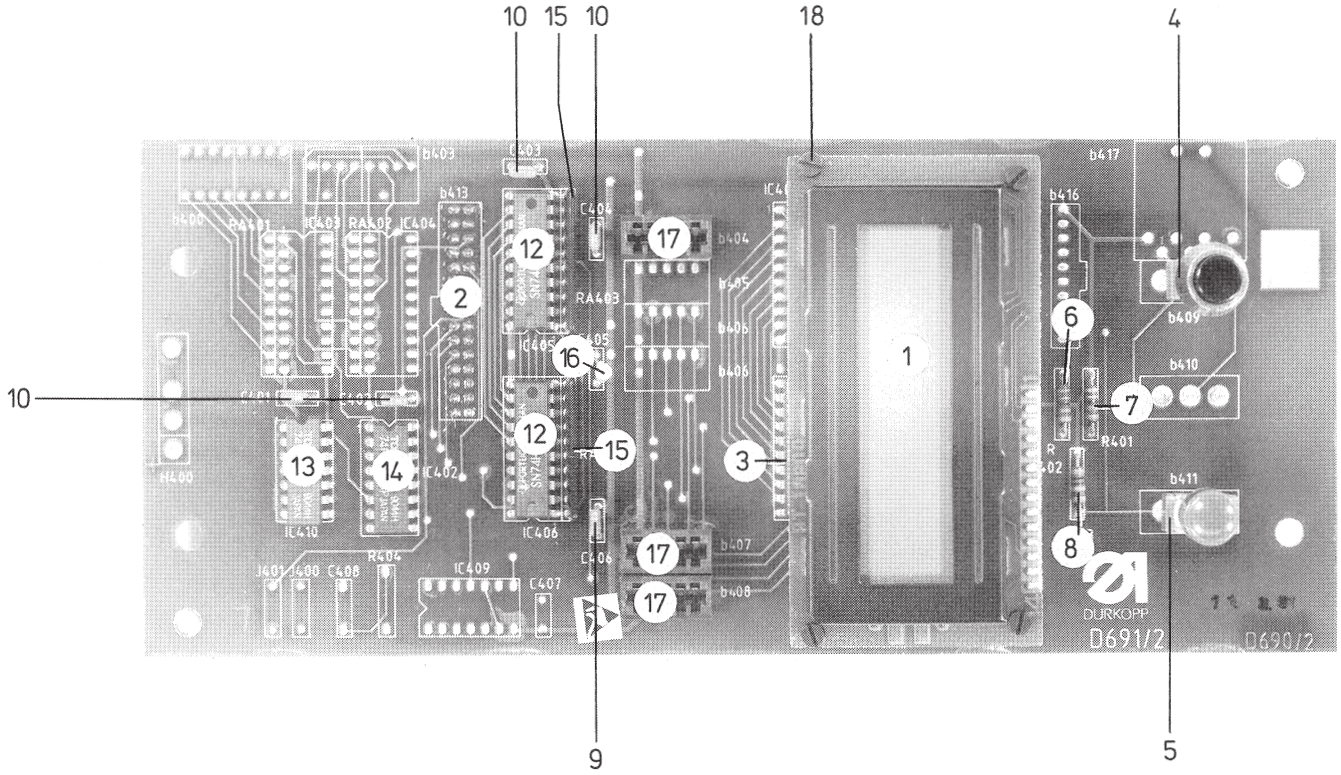

Tafel/ Table: 043

Pos.	Teile-Nr.	Benennung	Denomination
1	0798 163605	LCD-Anzeige	LCD-display
2	0798 483070	Steckleiste	Socket
3	0798 167117	IC-Latch 74 HC 573	IC-Latch 74 HC 573
4	Z100 011255	Tastschalter	Push button
5	Z100 011255	Tastschalter	Push button
6	0798 522582	Widerstand	Resistor
7	0798 522742	Widerstand	Resistor
8	Z151 000318	Widerstand	Resistor
9	0744 061153	Kondensator	Capacitor
10	0744 061153	Kondensator	Capacitor
12	0798 167117	IC-Latch 74 HC 573	IC-Latch 74HC 573
13	0798 167135	IC-NAND 74 HC 00	IC-NAND 74 HC 00
14	0798 167113	IC-Decoder	IC-decoder
15	0798 523250	Widerstand	Resistor
16	0744 050506	Kondensator	Capacitor
17	0798 422414	Steckerleiste	Socket
18	9203 002441	Zyl.-Schraube	Cyl.-head screw

Pos.	Teile-Nr.	Benennung	Denomination

Kl.578, Tafel 44

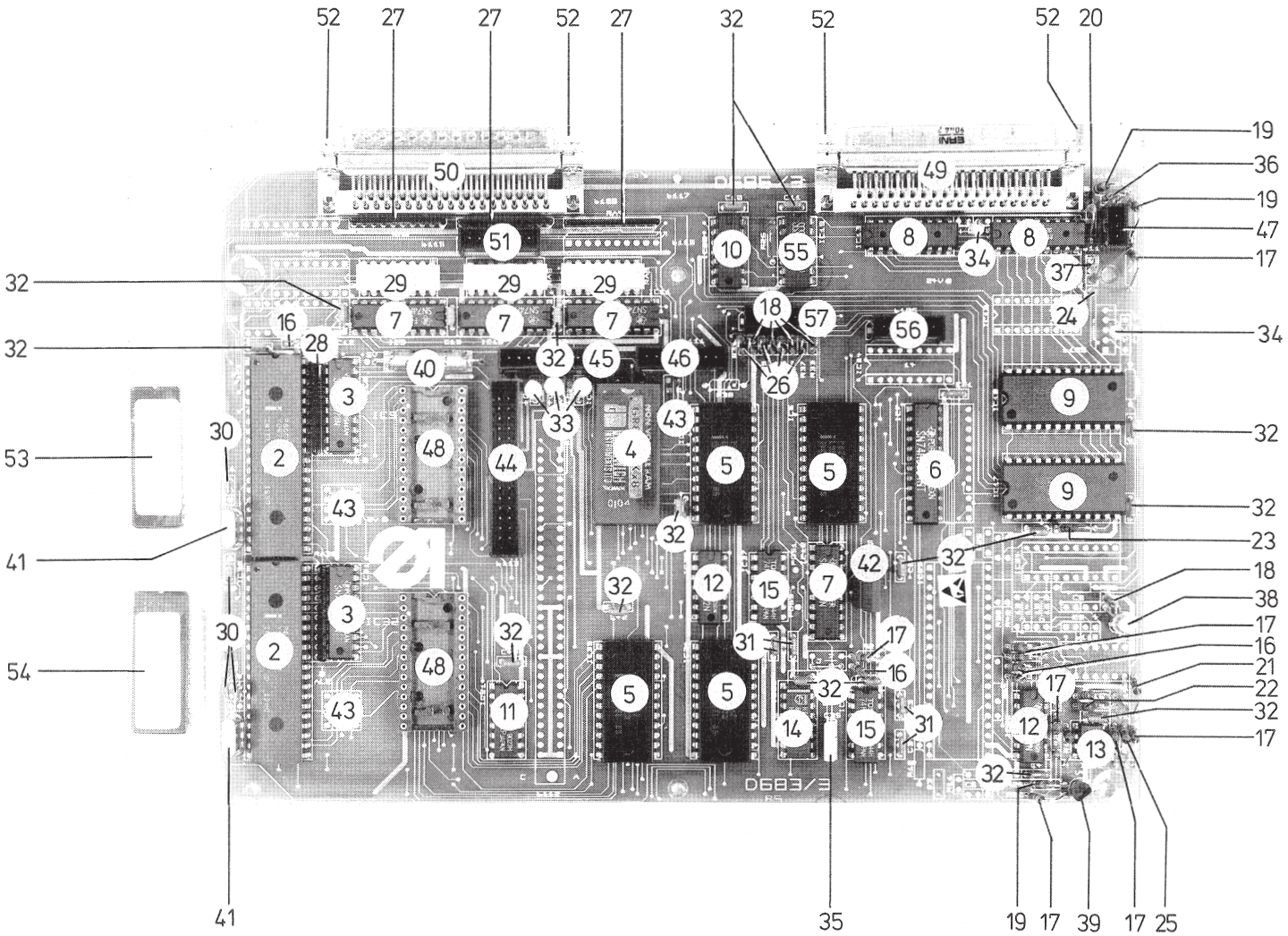

Tafel/ Table: 044

Pos.	Teile-Nr.	Benennung	Denomination
18	740351	Leiterplatte kpl.	PCB complet
2	0798 167013	IC-MP80 C31	IC-MP80 C31
3	0798 167117	IC-Latch 74 HC 573	IC-latch 74 HC 573
4	0798 167131	I-RAM (L) 8k x8	I-RAM (L) 8k x8
5	0798 167128	IC-Timer	IC-timer
6	0798 167118	IC-Dec. 74 HC 154	IC-dec. 74HC 154
7	0798 167119	IC-Buf. 74 HC 540	IC-buf. 74HC 540
8	0798 166510	IC-Ampl.L603 B	IC-ampl. L603 B
9	0798 167132	IC-In/Out-82 C 43	IC-in/out-82C 43
10	0798 167112	IC-OR Gate	IC-OR gate
11	0798 167113	IC-Decoder	IC-decoder
12	0798 167116	IC-Nor 74 HC 02	IC-nor 74 HC 02
13	0798 166527	IC-Komp. LM393	IC-komp. LM 393
14	0798 167122	IC-IK-FF 4027	IC-IK-FF 4027
15	0798 167130	IC-Inv. 74 HC 14	IC-inv. 74 HC 14
16	0798 522662	Widerstand	resistor
17	Z151 000318	Widerstand	resistor
18	0798 523162	Widerstand	resistor
19	0798 523502	Widerstand	resistor
20	0798 522822	Widerstand	resistor
21	0798 522842	Widerstand	resistor
22	0798 522742	Widerstand	resistor
23	0798 522582	Widerstand	resistor
24	0798 522182	Widerstand	resistor
25	0798 524002	Widerstand	resistor
26	0798 522502	Widerstand	resistor
27	0798 522670	Widerstand	resistor
28	0798 523250	Widerstand	resistor
29	0798 523009	Widerstand	resistor
30	0798 262071	Kondensator	capacitor
31	0798 262396	Kondensator	capacitor
32	0744 061153	Kondensator	capacitor
33	0798 261044	Kondensator	capacitor
34	0746 002623	Kondensator	capacitor
35	Z151 000291	Kondensator	capacitor
36	0798 160207	Diode	diode
37	0744 012845	Zenerdiode	zenerdiode
38	0744 012497	Transistor	transistor

Pos.	Teile-Nr.	Benennung	Denomination
39	0744 012609	Transistor	transistor
40	0798 268024	Drosselspule	inductance
41	0798 167951	Quarz	crystal
42	0798 167126	IC-Clock-Generator	IC-clock-generator
43	0798 422603	Leitungsbrücke	wire
44	0798 483070	Steckleiste	shrouded header
45	0798 483046	Steckleiste	shrouded header
46	0798 483044	Steckleiste	shrouded header
47	0798 483041	Steckleiste	shrouded header
48	0798 167505	Fassung	DIL-base
49	0798 481685	Buchsenleiste	D-connector
50	0798 481684	Stiftleiste	D-connector
51	0798 483043	Steckleiste	Shrouded header
52	0798 481659	Verriegelung	Special screw
53	0798 740343	Baustein progr.	EPROM
54	0798 740324	Baustein progr.	EPROM
55	0798 167120	IC-UND 74 HC 08	IC-UND 74HC 08
56	0798 483045	Steckleiste	Shrouded header
57	0798 483042	Steckleiste	Shrouded header

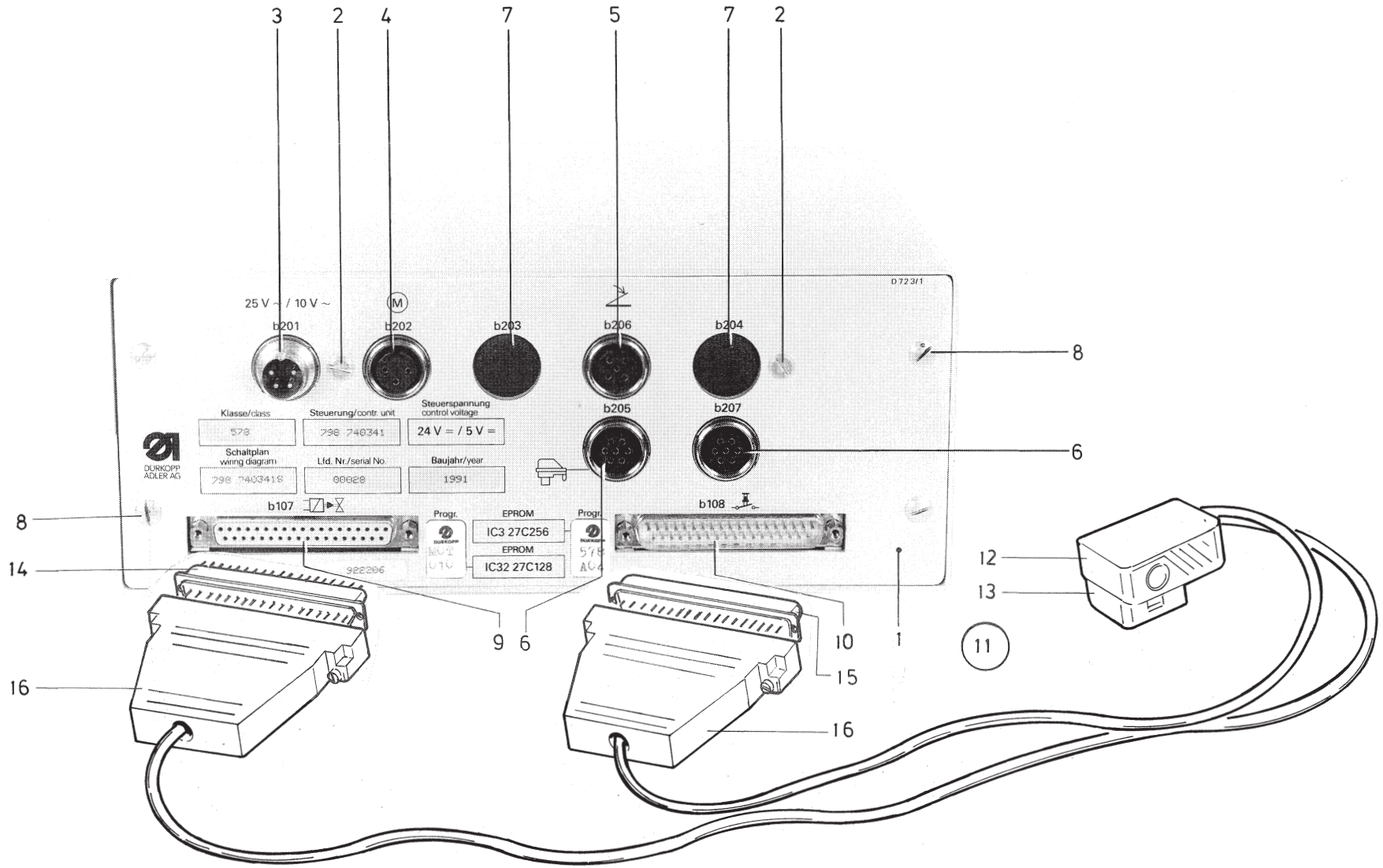
3
2
4
7
5
7
2
8
6
8
14
9
6
10
1
12
13
11
16
15
16
25 V ~ / 10 V ~
M
b201
b202
b203
b206
b204
b205
b207
b107
b108
Klasse/class
578
Steuerung/contr. unit
Steuerspannung
control voltage
24 V = / 5 V =
Schaltplan
wiring diagram
Lfd. Nr./serial No.
00020
Baujahr/year
1991
DÜRKOPP ADLER AG
Progr.
EPROM
IC3 27C256
EPROM
IC32 27C128
D723/1

Tafel/ Table: 045

Pos.	Teile-Nr.	Benennung	Denomination
1	0798 149026	Rückwand	Back panel
2	0798 122025	Linsenschraube	Fillister head screw
3	0798 481228	Flanschstecker	Connector
4	0798 481223	Flanschdose	Connector
5	0798 481232	Flanschdose	Connector
6	0798 481245	Flanschdose	Connector
7	0798 220507	Abdeckkappe	Covering cap
8	0798 122564	Linsenschraube	Fillister head screw
9	0798 481685	Buchsenleiste	D-connector
10	0798 481684	Stiftleiste	D-connector
11	9870 578004	Leitungssatz K	Set of cables
		(mit Pos.12-16)	(with pos.12-16)
12	9825 153001	Winkelstecker	Plug
13	9825 153004	Staubkappe	Dust cap
14	9825 173700	Stiftleiste	D-connector
15	9825 173701	Buchsenleiste	D-connector
16	9825 173711	Steckergehäuse	Plug housing

Pos.	Teile-Nr.	Benennung	Denomination

Kl.578, Tafel 46

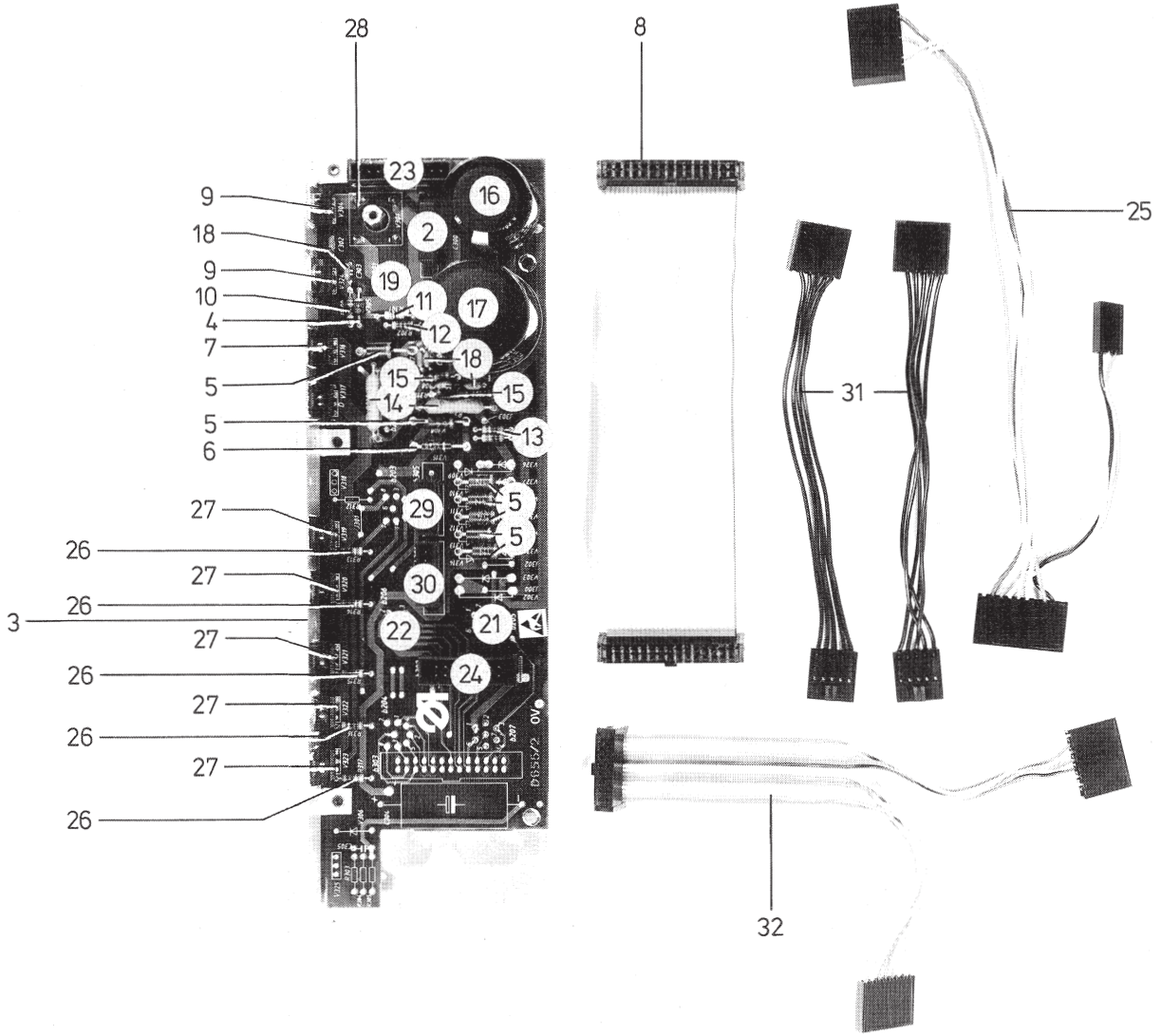

Tafel/ Table: 046

Pos.	Teile-Nr.	Benennung	Denomination
2	0744 050532	Gleichrichter	rectifier
3	0798 122564	Linsenschraube	fillister head screw
4	0739 000311	Diode	diode
5	0739 000305	Diode	diode
6	0798 160419	Zenerdiode	zenerdiode
7	0798 161401	Trans.LLMOSFET	trans. LLMOSFET
8	0798 357504	Flachleitung	flat cable
9	0798 160209	Diode	diode
10	0798 522182	Widerstand	resistor
11	0798 522402	Widerstand	resistor
12	0798 522002	Widerstand	resistor
13	0798 521502	Widerstand	resistor
14	0798 521416	Widerstand	resistor
15	Z151 000318	Widerstand	resistor
16	0798 260254	Kondensator	capacitor
17	0798 260260	Kondensator	capacitor
18	0744 061153	Kondensator	capacitor
19	0798 481228	Flanschstecker	connector
21	0798 481245	Flanschdose	connector
22	0798 481232	Flanschdose	connector
23	0798 483046	Steckleiste	strouded header
24	0798 483066	Steckleiste	strouded header
25	0798 358005	Leitung kpl.	cable cpl.
26	0798 521502	Widerstand	Resistor
27	0798 161401	Transistor	Transistor
28	0798 160011	Gleichrichter	Rectifier
29	0798 483042	Steckleiste	Strouded header
30	0789 483045	Steckleiste	Strouded header
31	0798 358008	Leitung kpl.	Cable cpl.
32	0798 358007	Leitung kpl.	Cable cpl.

Pos.	Teile-Nr.	Benennung	Denomination

Kl. 578, Tafel 47

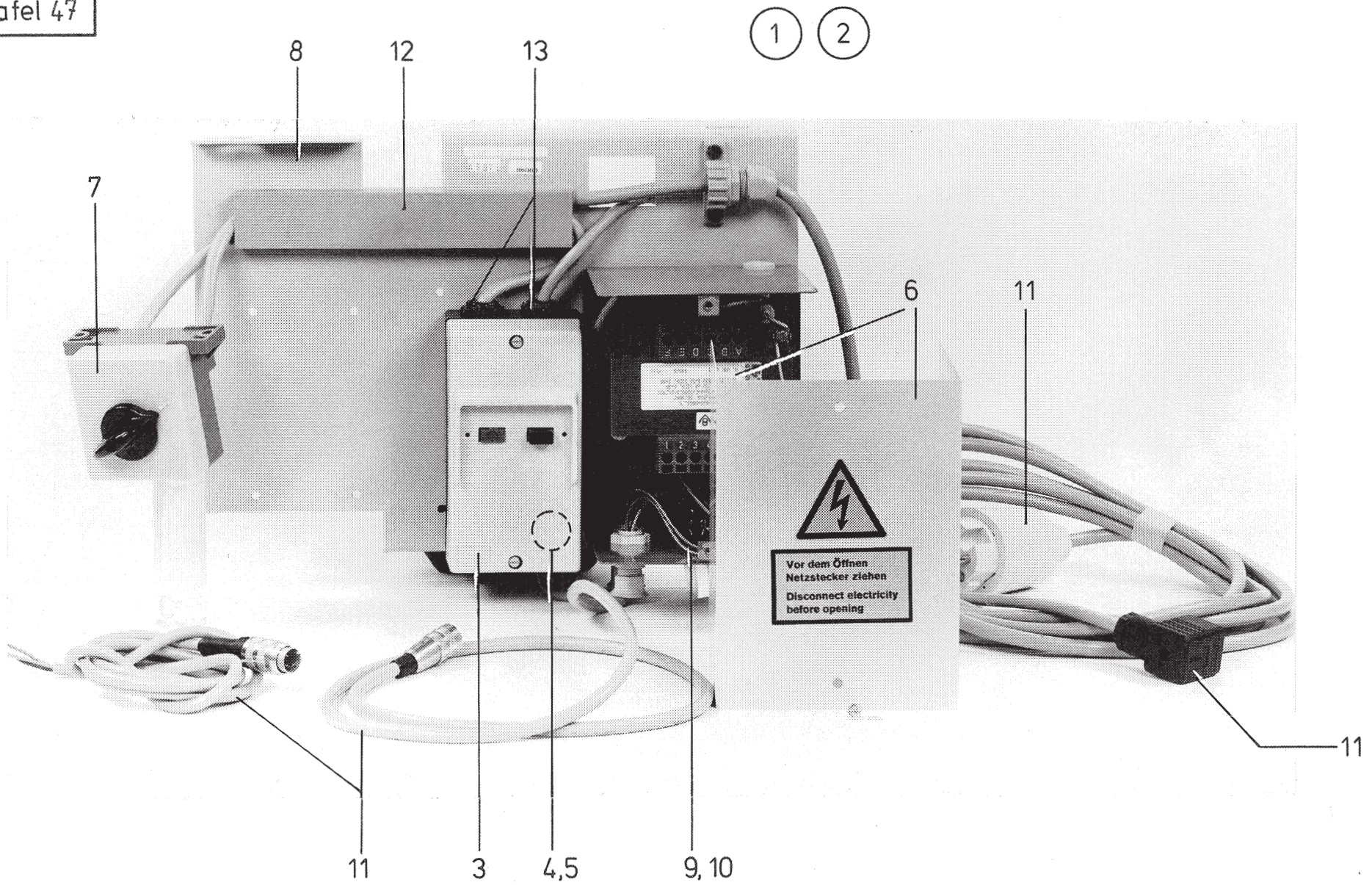

Tafel/ Table: 047

Pos.	Teile-Nr.	Benennung	Denomination
		Elektroteile	Electric parts
1	0798 700421	Elektromontage kpl.	Electro installation
		(für 3x380/415V)	cpl.(for 3x380/415V)
2	0798 700422	Elektromontage kpl.	Electro installation
		(für 3x220/230V)	cpl. (for 3x220/230V)
3	9815 590011	Iso-Gehäuse	Iso-housing
4	9815 590006	Schutzschalter-Einsatz	Protective motor switch
		(zu Pos.1)	(to pos 1)
5	9815 590007	Schutzschalter-Einsatz	Protective motor switch
		(zu Pos.2)	(to pos. 2)
6	0798 500445	Transformator	Transformer
7	9815 580001	Hauptschalter	Main switch
8	0798 126057	Halteblech	Holding plate
9	9825 810413	Sicherung E3 = T1,6A	Safety device E3=T1,6A
10	9825 810417	Sicherung E2 = T6,3A	Safety device E2=T6,3A
11	0798 700424	Leitungssatz kpl.	Set of cables cpl.
12	0239 009141	Kabelkanal	Cable duct
13	0240 001129	Würgenippel	Twist nipple

Pos.	Teile-Nr.	Benennung	Denomination

KL 578 Tafel 48

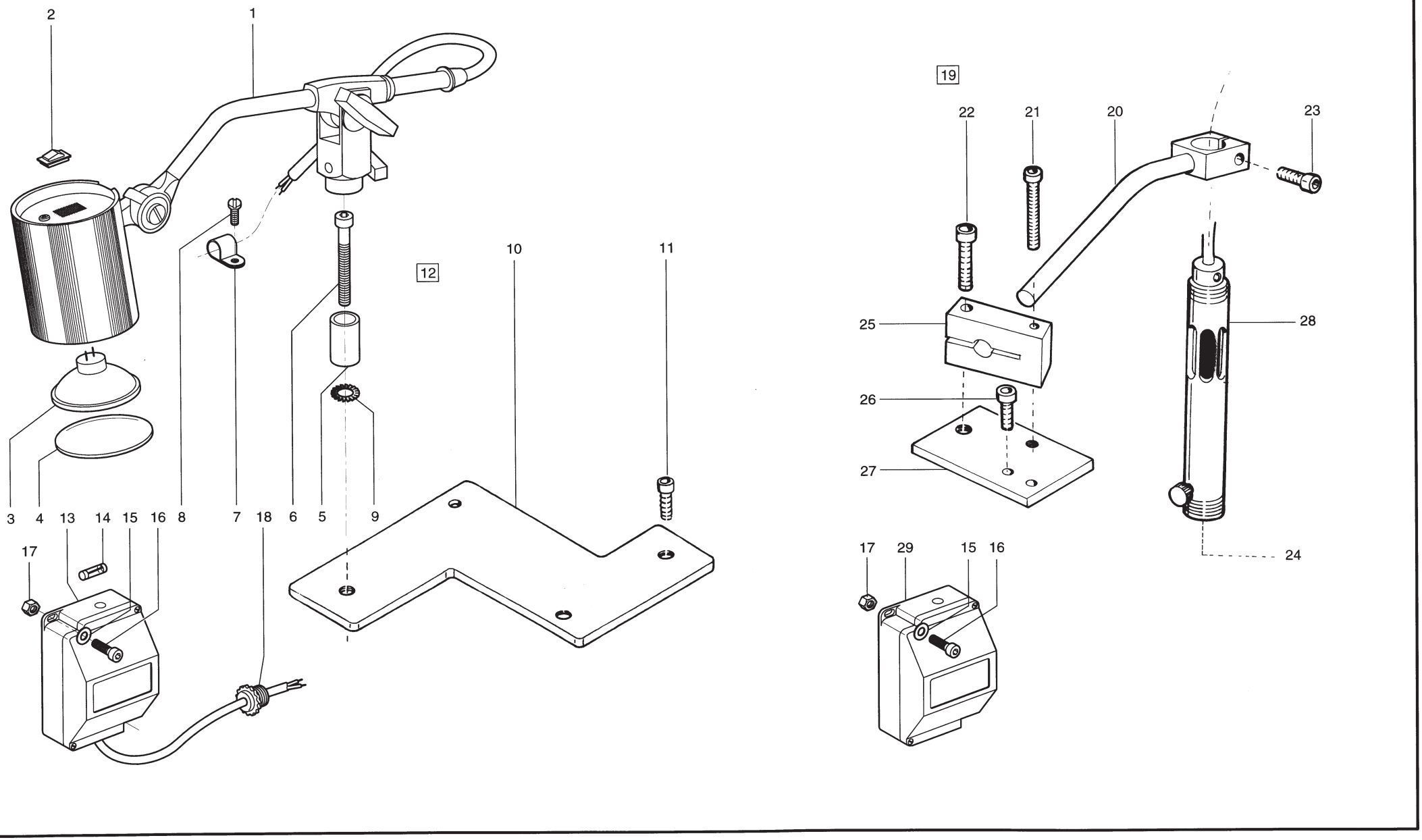

Tafel/ Table: 048

Pos.	Teile-Nr.	Benennung	Denomination
1	9822 510001	Nähleuchte	
2	0002 007504 9500	Schalter	
3	9822 642024	Ersatzlampe	
4	9822 510012	Sicherheitsscheibe	
5	0APP 001152	Haltestück	
6	9202 003313	Zylinderschraube	
7	9840 120027	Befestigungsschelle	
8	0911 000339	Schraube	
9	0739 000188	Zahnscheibe	
10	0APP 001544	Halter	
11	9202 002893	Zylinderschraube	
12	0APP 001541	Anbausatz, K	
		mit Pos. 1 - 11	
13	0798 500088	Trafo	Transformer
14	0798 460121	Sicherung	Fuse
15	9330 000088	Scheibe	Washer
16	0216 000046	Zyl.Schraube	Cyl.head.screw
17	9231 110058	6Kt.Mutter	Hexagonal nut
18	MG41 008472	Würgenippel	
19	0578 020931	Bausatz kpl.	Set cpl.
		(mit Pos.2-14)	(with pos.2-14)
20	0578 020946	Halter	Holder
21	Z111 000162	Zyl.Schraube	Cyl.head.screw
22	9202 002918	Zyl.Schraube	Cyl.head screw
23	Z111 000162	Zyl.Schraube	Cyl.head.screw
24	0798 281510	Glühlampe	Filament bulb
25	0578 020941	Klemmstück	Clamping piece
26	9202 002083	Zyl.Schraube	Cyl.head screw
27	0578 020938	Platte	Plate
28	9822 550006	Leuchte,Mark.	Mark.lamp
29	0798 500090	Trafo	Transformer

Pos.	Teile-Nr.	Benennung	Denomination

Tafel/ Table: 049

Teile-Nr.	Tafel
0557 000259	012
0557 000263	003, 007, 018, 027, 029
0557 000326	013
0557 000329	013
0557 000350	006
0557 000352	006
0557 000353	006
0557 000407	033
0557 000577	021, 022, 023, 024, 025
0557 000600 A	021, 022, 023, 024, 025
0557 000604	039
0557 000618	021, 022, 023, 024, 025
0557 000620	021, 022, 023, 024, 025
0557 000635	021, 022, 023, 024, 025
0557 000640	021, 022, 023, 024, 025
0557 000923	028
0557 000933	001, 003
0557 000969	001
0557 000970	001
0557 000975	001
0557 000992	011
0557 001004	011
0557 001219	038
0557 001347	037
0557 001349	037
0557 001411	028
0557 001414	028
0557 001554	019
0557 001824	006
0557 002304	028
0557 002306	028
0557 002320	028
0557 002348	028
0557 002349	028

Teile-Nr.	Tafel
0557 003001	012
0557 003002	012
0557 003003	012
0557 003004	012
0557 003270	033
0557 003305	028
0557 004040	002
0558 000007	008
0558 000011	001
0558 000016	001
0558 000021	001
0558 000024	001
0558 000029	001
0558 000030	001, 028
0558 000031	001
0558 000035	001
0558 000042	001
0558 000044	001
0558 000058 A	001
0558 000059 A	001
0558 000061	021, 022, 023, 024, 025
0558 000061 A	001
0558 000061 B	001, 021, 022, 023, 024, 025
0558 000064	001
0558 000066	001
0558 000069	001
0558 000071	001
0558 000076	001
0558 000085	001
0558 000090	001
0558 000092	001
0558 000099	001
0558 000107	001
0558 000114	001

Teile-Nr.	Tafel
0558 000122	003
0558 000135	003
0558 000138	003, 018
0558 000149	022
0558 000157	001
0558 000171 B	001
0558 000173	001
0558 000176	001
0558 000178	001
0558 000186	001
0558 000188	002
0558 000189	002, 018
0558 000202	002
0558 000209	002
0558 000214	002
0558 000216	002
0558 000217	001
0558 000223	002
0558 000229	027
0558 000245	018
0558 000399	027
0558 000402	015
0558 000411	002
0558 000414	002
0558 000425	002, 031
0558 000430	002
0558 000475	011
0558 000478	011
0558 000479	011
0558 000481	011
0558 000491	015
0558 000494	011
0558 000495	011
0558 000501	011

Teile-Nr.	Tafel
0558 000503	011
0558 000527	006
0558 000566	006
0558 000567	006
0558 000568	006
0558 000573	033
0558 000574	033
0558 000579	030, 031, 032, 033, 034
0558 000580 A	030, 031, 032, 033, 034
0558 000584	032, 033, 034
0558 000586	030, 031, 032, 033, 034
0558 000587	030, 031, 032, 033, 034
0558 000589	030, 031, 032, 033, 034
0558 000598	030, 031, 032, 033, 034
0558 000599	030, 031, 032, 033, 034, 040
0558 000610	006
0558 000621	007
0558 000622	007
0558 000637	007
0558 000649	007
0558 000650	007
0558 000656	007
0558 000660 A	007
0558 000664	007
0558 000666	007
0558 000706	013
0558 000710	013
0558 000718	013
0558 000721	013
0558 000724	013
0558 000732	013
0558 000734	013
0558 000737	006
0558 000769	008

Tafel/ Table: 049

Teile-Nr.	Tafel
0558 000793	035
0558 000799	008, 018
0558 000814	008
0558 000815	008
0558 000817	008
0558 000818	008
0558 000824	008
0558 000830	008
0558 000832	008
0558 000834	008
0558 000841	012
0558 000843	012
0558 000846	012
0558 000850	012, 016, 017
0558 000856	012
0558 000884	015
0558 000891	015
0558 000892	015
0558 000901	015
0002 005889 0250	001, 002
0002 005889 0350	009, 010
0002 007504 9500	048
0002 008308 3335	001
0002 008308 3367	009
0002 008930 0090	010
0002 008930 0100	009
0018 000149 A	028
002 008932 3060	038
0024 000070	028
0024 000080 A	001
0052 000187 C	018
0052 000369	037
0052 000678 A	028
0052 000737 C	023
0055 000407	002
0055 000408	002
0077 110220	037
0077 110230	028, 037
0088 005030	013
0114 000202	002
0147 000203	027
0202 000704	007, 033, 034, 036
0202 000708	001, 036
0211 000013	001, 002
0211 000085	001, 009
0211 000088	005
0211 000100 A	036
0211 000109	001
0211 000256	025
0211 000315	030, 031
0211 000414	018
0211 000447	021, 022, 023, 024, 025
0211 000464	007
0211 000482	002, 021, 022, 023, 024, 025
0211 000511	011
0211 000539	012
0211 000616	038
0211 000699	037
0211 000919 A	025
0211 001033	031
0211 003028	015
0211 003058	002
0211 003301	002
0211 008285	009
0211 050214	002
0212 000102	030, 031
0212 000113	018
0212 000247	016, 017
0212 004841	016, 017
0212 004862	001
0212 004886	018
0213 000370	036
0216 000042	012
0216 000046	002, 048
0216 000052	002, 004, 005
0216 000088	036
0216 000098	002, 036
0216 000120	004
0216 000152	025
0216 000155	023
0216 000288	001
0216 000354	025
0216 000378	008
0216 000415	007
0216 000497	023, 024, 025
0216 000660	018
0217 000775	031
0219 000218	036
0219 000353	006, 029, 039
0219 006335	001
0219 006367	001
0219 006371	001
0223 000237	003, 004, 015, 018
0223 000245	001, 002
0223 000646	001, 016, 017
0223 000648	003, 018, 021, 022, 023, 024, 025
0223 000652	003, 004
0558 000902	015
0558 000903	015
0558 000904	015
0558 000905	015
0558 000907	036
0558 000950	007
0558 000951	011
0558 000962	012
0558 000966	012
0558 000971	012
0558 000975	004, 012, 015
0558 000984	012
0558 000995	035
0558 001009	012
0558 001021	006, 012
0558 001032	016
0558 001033	016, 017
0558 001038	016, 017
0558 001071	016, 017
0558 001074	016
0558 001077	016, 017
0558 001086	016, 017
0558 001091	016
0558 001116	021, 022, 023, 024, 025
0558 001118	021, 022, 023, 024, 025
0558 006056	002
0558 006059	002
0558 006060	039
0558 006066	030
0558 006067	030, 031
0558 006075	031
0558 006079	030, 031
0558 006081	031
0558 006091	031
0558 006094	031
0558 006096	031
0558 006097	031
0558 006101	031
0558 006105	030, 031

Tafel/ Table: 049

Teile-Nr.	Tafel
0558 006111	030, 031
0558 006112	030, 031
0558 006113	030, 031
0558 006116	030, 031
0558 006117	030, 031
0558 006119	030, 031
0558 006121	030, 031
0558 006126	030, 031, 032
0558 006127	030, 031, 032
0558 006128 A	030, 031
0558 006131	013, 030, 032
0223 000669	002, 018
0223 000676	009, 019, 024, 035
0223 000700	002
0223 004606	028
0223 006642	036
0224 001219	012
0227 000596	008, 012
0238 006557	022
0238 006692	002, 005, 008, 031
0238 010073	040
0238 017029	041
0238 017227	002
0239 009141	039, 047
0240 001002	028
0240 001129	047
0241 002224	023
0244 000335	036
0244 000400	002
0244 000401	002
0244 000700	013
0244 000823	011
0246 000348	036
0246 000761	005
0246 002207	027
0246 004138	002
0249 000136	002
0252 002389	007
0252 002955	036
0264 000762	036
0265 000685	036
0265 000751	009
0265 000753	009
0265 002100	005
0265 002789	025
0265 008555	023
0265 008731	006
0270 000256	022
0270 000263	031
0271 000012	005
0271 000090	003
0271 000297	015
0271 001207	014
0271 001413	018
0271 001495	021, 022, 023, 024, 025
0271 001667	036
0271 005765	041
0291 000513	017
0291 000516	039
0291 000537	009
0291 000538	009
0291 000556	003
0291 000786	012
0295 000527	012
0367 150920	010
0367 160333	014
0376 000132	015
0420 000246	001
0420 000368	027
0421 000222	018
0455 000417	014
0477 110083	037
0477 250210	028
0491 030002	036
0531 000460	011
0538 001186	023
0541 001395	007
0551 001280	019, 028
0551 001293	028
0551 001824	024, 032, 036
0551 003284	005
0555 000685	037
0556 000211	015
0556 000286	039
0556 000362	027
0556 000443	036
0556 000585	015
0556 000587	015
0556 000612	030, 031
0558 008868	031
0558 008869	031
0558 008872	031
0558 008878	031
0558 008879	031
0558 008885	030, 031, 034
0558 009011	021, 022, 023
0558 009018	022
0558 009021	022
0558 009022	022
0558 009024 B	022
0558 009025	022
0558 009031	022
0558 009056	030
0558 009057	030
0558 009058	030
0558 009059	030
0558 009415	002
0558 009416	002
0558 010052	036
0558 010100	036
0558 010105	036
0558 010106	036
0558 010107	036
0558 010109	036
0556 000613	019
0556 000729	015
0556 000736	015
0556 000737	015
0556 000738	015
0556 000855	021, 022, 023, 024, 025
0556 000870	018
0556 001075	019
0556 001686	008, 011, 032
0556 001829	012
0556 002068	007, 009, 027
0556 003082	009
0556 003086	009
0556 003087	009
0556 003088	009
0556 007375	017
0556 013020	029
0556 013108	041
0556 013153	040
0556 014030	041
0556 014239	039
0557 000008	032

Tafel/ Table: 049

Teile-Nr.	Tafel
0557 000018	006
0557 000057	008
0557 000105	008
0557 000111	039
0558 006134	007
0558 006156	013
0558 006168	008, 013, 027, 036
0558 006172	013
0558 006176	013
0558 006178	012
0558 006179	012
0558 006182	021, 022, 023, 024, 025
0558 006186	021, 022, 023, 024, 025
0558 006187	021, 022, 023, 024, 025
0558 006191	021, 022, 023, 024, 025
0558 006192	021, 023
0558 006199	021, 022, 023
0558 006201	021, 022, 023, 024, 025
0558 006205	008, 021, 022, 023, 024, 025, 027
0558 006209	021, 022, 023, 024, 025
0558 006211	022
0558 006231	022
0558 006235	022
0558 006240	022, 025
0558 006245	022, 023, 025
0558 006251	029
0558 006251 K	029
0558 006261	022
0558 006262	022
0558 006266	022
0558 006268	022
0558 006269	022
0558 006405	035
0558 006511	035
0558 006611	035
0558 006711	035
0558 006911	035
0558 007215	011
0558 007221	033
0558 007224	033
0558 007227	033
0558 007266	013
0558 007268	013
0558 007341	035
0558 007363	028
0558 007766	001
0558 007771	001
0558 007823	032
0558 007824	032
0558 007825	032
0558 007828 A	032
0558 007828 B	032
0558 007829	032
0558 007830 B	032
0558 007831	032
0558 007833	032
0558 001119	021, 022, 023, 024, 025
0558 001124	021, 022, 023, 024, 025
0558 001132	021, 022, 023, 024, 025
0558 001135	021, 022, 023, 024, 025
0558 001138	021, 022, 023, 024, 025
0558 001143	021, 022, 023, 024, 025
0558 001145	021, 022, 023, 024, 025
0558 001146	021, 022, 023, 024, 025
0558 001148	021, 022, 023, 024, 025
0558 001149	021, 023, 024, 025
0558 001150	021, 022, 023, 024, 025
0558 001151	021, 022, 023, 024, 025
0558 001157	021, 022, 023
0558 001158	021, 022, 023, 024, 025
0558 001159	021, 022, 023, 024, 025
0558 001184	021
0558 001186	021, 022, 024, 025
0558 001188	021, 022, 023, 024, 025
0558 001189	021, 022, 023, 024, 025
0558 001190	021, 022, 023, 024, 025
0558 001193	021, 022, 023, 024, 025
0558 001212	021, 022, 023, 024, 025
0558 001213	021, 022, 023, 024, 025
0558 001217	021, 022, 023, 024, 025
0558 001228	018
0558 001249	011
0558 001252	011
0558 001253	011
0558 001287	019
0558 001504 A	009
0558 001596	009
0558 001602	009
0558 001617	021, 022, 023, 024, 025
0558 001618	021, 022, 023, 024, 025
0558 001633	039
0558 001634	039
0558 001709	037
0558 001710	037
0558 001711	037
0558 001731	029
0558 001734	029
0558 001735	029
0558 001742	029
0558 001745	029
0558 001746	029
0558 001751	029
0558 001752	029
0558 001753	029
0558 001755	029
0558 001756	029
0558 001757	029
0558 001758	029
0558 001766	029
0558 001767	029
0558 001768	029
0558 001769	029
0558 001776	029
0558 001874	007
0558 001877	007
0558 001880	007
0558 001887	007
0558 001890	007
0558 001891	007
0558 001897	007
0558 001902	007
0558 001905	007
0558 001911	007
0558 001912	007
0558 002040	039
0558 003001	028
0558 003002	028
0558 003005	028
0558 003007	028
0558 003703	016, 017
0558 003706	016, 017
0558 003709	008, 016, 017
0558 007839	033
0558 007839 A	032, 033
0558 007840	032, 033
0558 007841	032

Tafel/ Table: 049

Teile-Nr.	Tafel
0558 007844	032
0558 007851	032
0558 007852	032
0558 007858	032
0558 007860	032
0558 007861	032
0558 007863	032
0558 007867	032
0558 007868	032
0558 007871	032
0558 007876	032
0558 007878	032
0558 007890	032
0558 007891	032
0558 007892	032
0558 007893	032
0558 007894 A	032
0558 007897	032
0558 007941	023
0558 007942	023
0558 007943	023
0558 007949	023
0558 007953	023
0558 007977	023
0558 007978	023
0558 007979	023
0558 007982 A	023
0558 007982 B	036
0558 007983	023, 025
0558 007987	023
0558 007990	023
0558 007993	025
0558 007994	023
0558 007997	023
0558 007998	023
0558 007999	023
0558 008000	023
0558 008023	029
0558 008024	029
0558 008025	029
0558 008522	002
0558 008802	030
0558 008805	030, 031, 034
0558 008812	030
0558 008816	030
0558 008817	030
0558 008862	031
0558 008864	031
0558 004193	032, 033, 034
0558 004211	028
0558 004213	028
0558 004215	028
0558 004218	028
0558 004227	028
0558 004228	028
0558 004232	028
0558 004265	028
0558 004267	028
0558 004269	028
0558 005028	012
0558 005029	012
0558 006004	027
0558 006011	027
0558 006012	027
0558 006021	027
0558 006027	027
0558 006031	027
0558 006032	027
0558 006036	027
0558 006037	027
0558 006052	001
0558 006054	002
0558 006055	002
0558 010110	036
0558 010128	008
0558 010177	027
0558 010178	032
0558 010179	032
0558 010371	002
0558 010374	002
0558 010378	002
0558 010380	002
0558 010381	002
0558 010385	002
0558 010388	002
0558 010389	002
0558 010391	002
0558 010394	002
0558 010397 A	002
0558 010398	002
0558 010405	002
0558 010406	002
0558 010412	002
0558 010415	002
0558 010427	002
0558 010512	016, 017
0558 010514	016, 017
0558 010528	012
0558 021141	034
0558 021142	034
0559 001157	024, 025
0566 000786	001
0569 001895	002, 036
0569 001922	032
0569 003278	008, 012
0569 003612	011
0570 000055	001, 003, 004, 007, 012, 015
0570 000117	018
0570 000138	002, 015, 031, 040, 041
0570 000325	002
0570 000495	003
0570 000507	015
0570 000791	001
0570 000939 B	013, 039
0570 000975	032
0570 001220	038
0570 001282	007
0570 002134	036
0570 050039	023, 036
0570 050040	023, 036
0576 001616	014, 041
0576 001833	015
0576 001835	015
0576 005523	019
0576 009077	024, 041
0578 001225	018
0578 001232	018
0578 001244	018
0578 001249	018
0578 001267	008
0578 001272	008
0578 001281	008
0578 001313	008
0578 001322	008
0578 001342	010
0578 001345	010

Tafel/ Table: 049

Teile-Nr.	Tafel
0578 001352	009
0578 001353	009
0578 001357	009
0578 001358	009
0578 001367	009, 010
0578 001368	009
0578 001372	009
0578 001391	008
0578 001392	008
0578 001393	008
0578 001401	008
0578 001402	008
0578 001451	009
0578 001455	009
0578 001481	009
0578 001484	009
0578 001489	009
0578 000020	003
0578 000048	001
0578 000049	001
0578 000052	001
0578 000053	001
0578 000054	001
0578 000139	001
0578 000140	001
0578 000153	003
0578 000154	003
0578 000158	003
0578 000171	001
0578 000177	001
0578 000201	001
0578 000231	002
0578 000242	003
0578 000243	003
0578 000244	003
0578 000245	003
0578 000275	002
0578 000283	002
0578 000291	002
0578 000319	002
0578 000331	003
0578 000332	003
0578 000336	003
0578 000337	003
0578 000338	003
0578 000339	003
0578 000343	003
0578 000347	003, 004
0578 000348	003, 004
0578 000351	003
0578 000357	003
0578 000361	003
0578 000364	003, 004
0578 000366	003
0578 000371	003
0578 000374	003
0578 000376	003
0578 000378	003
0578 000385	004
0578 000389	004
0578 000391	004
0578 000394	004
0578 000405	004
0578 000410	004
0578 000417	004
0578 000424	004
0578 000431	004
0578 000434	004
0578 000437	004
0578 000446	005
0578 000447	005
0578 000449	005
0578 000453	005
0578 000465	005
0578 000467	005
0578 000468	005
0578 000472	005
0578 000473	005
0578 000476	005
0578 000484	005
0578 000492	005
0578 000496	005
0578 000502	005
0578 000507	005
0578 000521	009
0578 000522	009
0578 000539	009
0578 000556	003
0578 000573	011
0578 000574	011
0578 000591	011
0578 000606	002
0578 000612	002, 027
0578 000652	006
0578 000661	006
0578 000703	006
0578 000707	006
0578 000713	006
0578 000723	007
0578 000731	007
0578 000732 A	007
0578 000758	007
0578 000854	008
0578 000868	015
0578 000873	008
0578 000875	008
0578 000880	008
0578 000923	012
0578 000933	015
0578 000943	015
0578 000944	015
0578 000948	015
0578 000950	015
0578 000950 A	015
0578 000951	015
0578 000954	015
0578 000972	015
0578 000974	015
0578 000976	015
0578 000978	015
0578 001017	012
0578 001018	012
0578 001020	009, 012
0578 001032	012
0578 001040	012
0578 001042	012
0578 001049	012
0578 001050	012
0578 001051	012
0578 001060	012
0578 001063	012
0578 001065	012
0578 001069	012
0578 001121	018
0578 001122	018
0578 001127	018

Tafel/ Table: 049

Teile-Nr.	Tafel
0578 001132	018
0578 001135	018
0578 001141	018
0578 001144	018
0578 001152	018
0578 001157	018
0578 001164	018
0578 001171	018
0578 001184	018
0578 001189	018
0578 001203	018
0578 001212	018
0578 001213	018
0578 001217	018
0578 001222	018
0578 001491	008
0578 001493	008
0578 001502	011
0578 001503	011
0578 001504	011
0578 001509	011
0578 001515	011
0578 001557	019
0578 001565	019
0578 001571	019
0578 001576	019
0578 001583	019
0578 001614	019
0578 001621	020
0578 001627	020
0578 001633	020
0578 001644	005
0578 001649	019
0578 001652	006
0578 001653	006
0578 001731	024, 025
0578 001733	021, 029
0578 001735	022
0578 001737	023
0578 001846	021, 022, 023, 024, 025
0578 001847	021, 022, 023, 024, 025
0578 001855	021, 022, 023, 024, 025
0578 006315	017
0578 006317	017
0578 006318	017
0578 008611	006
0578 008649	011
0578 008749	011
0578 020003	036
0578 020046	036
0578 020049	036
0578 020054	036
0578 020057	036
0578 020063	036
0578 020067	036
0578 020077	036
0578 020082	036
0578 020089	036
0578 020093	036
0578 020098	036
0578 020102	036
0578 020112	036
0578 020121	036
0578 020142	036
0578 020148	036
0578 020152	036
0578 020162	036
0578 020165	036
0578 020172	036
0578 020179	036
0578 020182	036
0578 020188	036
0578 020491	006
0578 020495	006
0578 020499	006
0578 020601	040
0578 020605	040
0578 020608	040
0578 020622	040
0578 020624	040
0578 020631	040
0578 020701	041
0578 020709	041
0578 020727	041
0578 020738	041
0578 020756	041
0578 020776	041
0578 020783	041
0578 020785	041
0578 020792	041
0578 020811	014, 041
0578 020812	014, 041
0578 020903	002
0578 020904	002
0578 020906	002
0578 020931	048
0578 020938	048
0578 020941	048
0578 020946	048
0578 021012	025
0578 021015	025
0578 021022	025
0578 021023	025
0578 021026	025
0578 021032	025
0578 021043	025
0578 021048	025
0578 021052	025
0578 021062	025
0578 021084	014
0578 021088	014
0578 021095	014
0578 021147	031, 034
0578 021148	034
0578 021156	034
0578 021174	036
0578 021207	014
0578 021213	014
0578 021222	025
0578 021226	025
0578 600630	017
0650 000064	023, 032
0650 000072	036
0650 000186	028
0650 000292	012
0697 000276	008, 014
0699 979126	041
0699 979951	010
0700 000043	038
0700 000044	038
0700 000045	038
0700 000444	019
0702 000020	003
0702 000117	041
0702 000229	005, 012, 036
0718 000099	015

Tafel/ Table: 049

Teile-Nr.	Tafel
0718 000155	041
0718 004765	014
0718 015247	002
0720 000042 A	007
0720 000043	007, 016
0720 000409 V	003
0722 000214	041
0723 000032	003, 004
0739 000102	002
0739 000188	048
0739 000297	003, 004, 011, 021, 022, 023, 024, 025, 027, 028, 030, 031, 032, 033, 034
0739 000298	031
0739 000305	046
0739 000311	046
0739 000347	009
0739 005046	022
0578 001971	024, 041
0578 001975	024, 041
0578 001981	024, 041
0578 001983	024, 041
0578 001987	024, 025, 041
0578 002211	039
0578 003191	012
0578 003192	012
0578 003991	018
0578 003993	018
0578 003999	018
0578 004000	018
0578 004001	018
0578 004041	035
0578 004051	035
0578 004061	035
0578 004071	035
0578 004081	035
0578 004091	035
0578 004121	035
0578 004131	035
0578 004141	035
0578 004151	035
0578 004161	035
0578 004171	035
0578 004201	035
0578 004221	035
0578 004226	035
0578 004231	035
0578 004236	035
0578 004524	030
0578 004553	031
0578 004644	030
0578 004682	030
0578 004683	030
0578 004702	017
0578 004703 A	017
0578 004704	016, 017
0578 004709	017
0578 004716	017
0578 004744	027
0578 004747	027
0578 004763	027
0578 004768	017
0578 004771	027
0578 004775	027
0578 004794	027
0578 004795	027
0578 004821	027
0578 004823	027
0578 004825	027
0578 004827	027
0578 004828	027
0578 004829	027
0578 004831	027
0578 004838	028
0578 004842	035
0578 004846	035
0578 004847	035
0578 004848	035
0578 004862	035
0578 004867	035
0578 004872	035
0578 004882	035
0578 004886	035
0578 005101	028
0578 006021	035
0578 006121	035
0578 006303	016, 017
0578 006305	017
0578 006312	017
0578 006314	017
0739 005105	015
0739 005347	032
0741 000481	038
0741 000481 K	038
0742 002096	038
0742 003137	003
0742 005027	008
0742 006076	002
0742 041349	002
0742 041804	039
0742 055716	006
0744 001115	036
0744 001236	007
0744 001559	029
0744 001749	001, 036
0744 001793 A	038
0744 002208	004, 036
0744 003142	007, 018
0744 003566	041
0744 009513	038
0744 012497	044
0744 012609	044
0744 012845	044
0744 020576 A	003, 004, 018
0744 020778	027
0744 023566	036, 038, 040, 041
0744 024137	032
0744 050242	038
0744 050506	043
0744 050532	046
0744 061153	043, 044, 046
0746 000768	036
0746 001033	036
0746 001062	025
0746 001315	013
0746 002623	044
0746 012888 A	040
0746 012897	040
0746 080173	040
0767 150150	002
0789 483045	046
0791 001081	037
0791 001091	037
0791 001093 A	003, 037
0791 001095	037
0791 001096	037
0791 001140	028

Tafel/ Table: 049

Teile-Nr.	Tafel
0792 007164	005
0793 000316	003
0793 003508	003
0797 000109	014
0797 000331	040
0797 000333	036
0797 000410	041
0797 000411	036, 040, 041
0797 000862	038
0797 000922	038
0797 000923	038
0797 001038	036
0797 002016	014, 036, 040, 041
0797 002201	014
0797 003193	014, 041
0797 051007	005
0798 000796	035
0798 003216	003
0798 003292	038
0798 120505	022
0798 122025	045
0798 122564	042, 045, 046
0798 122596	042
0798 122931	020
0798 126024	006
0798 126057	047
0798 126086	039
0798 126090	039
0798 149021	042
0798 149026	045
0798 149029	042
0798 160011	046
0798 160207	044
0798 160209	046
0798 160419	046
0798 161401	046
0798 163605	043
0798 163606	042
0798 166510	044
0798 166527	044
0798 167013	044
0798 167112	044
0798 167113	043, 044
0798 167116	044
0798 167117	043, 044
0798 167118	044
0798 167119	044
0798 167120	044
0798 167122	044
0798 167126	044
0798 167128	044
0798 167130	044
0798 167131	044
0798 167132	044
0798 167135	043
0798 167505	044
0798 167951	044
0798 220507	045
0798 260254	046
0798 260260	046
0798 261044	044
0798 262071	044
0798 262396	044
0798 268024	044
0798 281510	048
0798 357504	046
0798 358005	046
0798 358007	046
0798 358008	046
0798 380010	005, 008
0798 380018	018
0798 420066	042
0798 422411	042
0798 422412	042
0798 422413	042
0798 422414	043
0798 422603	044
0798 424202	002, 003, 008, 012
0798 424203	002, 003, 008, 012
0798 460121	048
0798 481223	045
0798 481228	045, 046
0798 481232	045, 046
0798 481245	045, 046
0798 481659	044
0798 481684	044, 045
0798 481685	044, 045
0798 483041	044
0798 483042	044, 046
0798 483043	044
0798 483044	044
0798 483045	044
0798 483046	044, 046
0798 483066	046
0798 483070	043, 044
0798 500088	048
0798 500090	048
0798 500445	047
0798 521416	046
0798 521502	046
0798 522002	046
0798 522182	044, 046
0798 522402	046
0798 522502	044
0798 522582	043, 044
0798 522662	044
0798 522670	044
0798 522742	043, 044
0798 522822	044
0798 522842	044
0798 523009	044
0798 523162	044
0798 523250	043, 044
0798 523502	044
0798 524002	044
0798 700421	047
0798 700422	047
0798 700424	047
0798 700428	036
0798 740324	044
0798 740343	044
0902 000300	021, 022, 023, 024, 025
0902 000423	021, 022, 023, 024, 025
0902 000602	036
0902 000670	036
0902 004102	021, 022, 023
0911 000040	021, 022, 023, 024, 025
0911 000150	019
0911 000339	010, 011, 021, 022, 023, 024, 025, 029, 030, 031, 032, 033, 034, 048
0911 000445	027, 036
0911 000668	001, 012, 015, 028
0911 000675	015
0911 000695	028
0913 000629	036
0933 010941	001, 025

Tafel/ Table: 049

Teile-Nr.	Tafel
0933 011424	018, 019
0933 050318	022
0933 063981	021, 022, 023, 024, 025, 036
0933 063984	029, 032
0933 070035	027
0933 078999	015
0935 101234	012
0939 001280	002
0939 017137	036
0942 010318	002, 004, 006
0944 001366	030
0945 000853	027
0965 000546	018
0990 470178	037
0993 067377	038
0993 190467	037
0993 904247	037
0994 801447	041
0995 340617	037
0998 880510	036
0999 230538	004
0999 240303	038
0999 240341	038
0999 240388	041
0999 240389	041
0999 240392	014, 041
0APP 000303	037
0APP 001152	048
0APP 001541	048
0APP 001544	048
0NB5 000354	022
1001 000065	011
1001 000194	002
1001 000360	008
1001 009108	015
1001 009123	021, 022, 023, 024, 025
1001 009130	006, 019, 036
1001 009137	003
1001 009228	022, 025, 027
1001 009236	012
1001 009247	011
1005 000233	008, 021, 022, 023, 024, 025, 027, 028, 032
291 000556 A	003
557 001843 A	007, 012
558 001734 A	029
558 007987 B	023
578 000880 A	008
578-112211	005
578-112221	005
578-112231	005
578-112241	005
578-112251	005
578-112261	005
578-112271	005
578-113211	005
578-113221	005
578-113231	005
578-113241	005
578-113251	005
578-113261	005
578-113271	005
578-114181	005
578-121301	005
578-131391	005
578-141191	005
578-141291	005
578-151301	005
578025	042
6001	035
6011	035
6031	035
6041	035
6051	035
6061	035
6101	030, 035
6111	035
6131	035
6141	035
6151	035
6161	035
6191	035
63984	030, 031, 032, 033
740351	044
8854	030
8858	030
8859	030
8864	030
8868	030
8869	030
8878	030
8879	030
9050 050001	009
9081 500010	037
9081 500051	037
9089 000001	010
9201 100001	011
9201 112868	001
9201 113268	023
9201 113758	004
9201 113767	028
9202 000868	032
9202 001698	021, 022, 023, 024, 025
9815 590006	047
9815 590007	047
9815 590011	047
9815 950001	012
9822 510001	048
9822 510012	048
9822 550006	048
9822 642024	048
9825 153001	045
9825 153004	045
9825 173700	045
9825 173701	045
9825 173711	045
9825 810413	047
9825 810417	047
9830 501026	005
9840 120025	006
9840 120026	012
9840 120027	009, 010, 048
9870 578001	040
9870 578002	041
9870 578003	002
9870 578004	045
9870 578008	014, 041
9880 578004	006
MG41 003013	009
MG41 004259 3000	022
MG41 004498	039
MG41 005456	039
MG41 008472	048
MG42 000073	011
MG43 000036 K	038
MG43 000080	038
MG43 000401	038

Tafel/ Table: 049

Teile-Nr.	Tafel
MG43 000402	038
MG43 000403	038
MG43 000404	038
MG43 000408	038
MG43 000409	038
MG43 002082	038
MG43 002510	038
MG43 002599	038
MG43 002970	040
MG44 002002	038
MG53 007921	038
MG53 007922	038
MG53 007926	038
MG58 007601	039
MG8 000007 B	036
MG8 000007 D	002
N900 001955	025
NB29 000013	036
P121 000055	041
P121 000059	036, 040
P121 000150	036
P125 000011	023
Pos. 1 für 578-11221	031
Z100 011022	010
Z100 011226	042
Z100 011255	043
Z100 011259	042
Z100 011260	042
Z111 000162	048
Z112 000264	009
Z112 001629	003
Z115 000038	038
Z116 000049	040
Z120 000120	002
Z120 001815	006
Z151 000109	013
Z151 000291	044
Z151 000318	043, 044, 046
9202 001718	036
9202 002057	041
9202 002063	006, 036
9202 002073	002, 023, 041
9202 002083	019, 032, 040, 048
9202 002093	006, 021, 022, 023, 024, 025, 039
9202 002098	008
9202 002107	041
9202 002113	040
9202 002388	019
9202 002467	002
9202 002473	018
9202 002483	039
9202 002488	014
9202 002493	002
9202 002498	014
9202 002503	015
9202 002872	019
9202 002873	002, 018, 040
9202 002887	018, 038
9202 002893	012, 018, 048
9202 002903	007
9202 002918	048
9202 002923	003
9202 002937	038
9202 002938	017
9202 003183	007
9202 003297	019
9202 003307	007, 008
9202 003313	048
9202 003323	008
9202 003338	019
9202 003358	008
9202 003367	019
9202 003427	039
9202 013318	012, 016, 017
9202 013328	005
9202 043728	008
9202 043738	008
9203 001808	032
9203 001821	022, 032
9203 002441	001, 021, 022, 023, 024, 025, 043
9203 003022	027
9203 003028	002, 003, 022, 023, 025, 028
9203 003042	030, 031, 032, 033, 034
9203 003058	012
9203 003078	011
9203 003087	021, 022, 023, 024, 025
9203 003128	002
9203 003157	014
9203 003167	014, 041
9203 003638	002, 019
9203 003648	001, 002, 005, 006, 008, 018, 021, 025, 028, 039
9203 003653	003, 005, 006, 008, 009, 018, 019, 027
9203 003668	001, 002, 005, 006, 011, 012, 016, 017, 022, 023, 031, 036
9203 003678	021, 022, 023, 024, 025
9203 003701	012
9203 003717	014
9203 003718	003, 009, 011
9203 003767	041
9203 003961	001, 008, 009, 011
9203 004038	028
9203 100001	011
9203 100021	021, 022
9203 100621	004
9203 100631	008, 012, 027
9203 111817	025
9203 112498	021, 022, 023, 024, 025
9203 113051	001
9203 113103	001
9203 113671	031
9203 113677	014
9203 113681	021, 022, 023, 024, 025
9203 113701	027
9203 311831	025
9203 313658	030, 031
9203 313671	017
9204 201037	001
9204 201648	018
9204 201668	014
9204 201678	020
9204 201698	020, 021, 022, 023, 024, 025
9204 201768	020
9204 201778	020
9204 201827	027
9204 201977	003
9204 202038	037
9205 101548	021, 022, 023, 024, 025
9205 101573	021, 022, 023, 024, 025
9205 101868	017
9205 101878	001
9205 101888	012
9205 102188	030, 031, 033, 034
9205 102468	001, 002

Tafel/ Table: 049

Teile-Nr.	Tafel
9205 102473	012
9205 102538	018
9231 000367	014
9231 000368	001, 006
9231 000377	014
9231 000378	001, 014, 015
9231 000388	007, 023, 039
9231 003378	013
9231 011037	016, 017
9231 011133	008
9231 011138	008
9231 011177	012
9231 100038	013
9231 100058	013
9231 110018	022
9231 110037	014
9231 110038	021, 022, 023, 024, 025, 041
9231 110055	027
9231 110058	001, 002, 005, 008, 012, 019, 027, 028, 030, 031, 032, 036, 039, 048
9231 110103	001
9231 110107	014, 041
9231 110108	001, 002, 012, 031, 036
9231 110127	004, 028, 038
9231 110128	002, 005, 008, 012, 016, 017, 018, 028, 036
9231 110137	019, 028, 039
9231 110147	012
9234 000034	036
9255 110050	041
9300 002119	002, 014
9305 501310	021
9330 000068	012, 023, 030
9330 000087	009, 027
9330 000088	004, 005, 006, 008, 009, 011, 013, 016, 017, 027, 028, 036, 048
9330 000098	002, 009, 014, 040, 041
9330 000108	001, 002, 012, 018, 023
9330 000127	008, 016, 017, 028, 039
9330 000167	038
9330 001275	019
9330 200078	021, 022, 024, 025
9330 200098	021, 022, 023, 024, 025
9700 000025	014
9700 212012	014
9710 061000	041
9710 061201	014
9710 061202	041
9710 061221	041
9710 061230	014
9710 900000	041
9710 900012	014, 041
9710 900013	014, 041
9710 920012	014, 041
9731 005004	041
9780 000108	038
9790 000220	041
9790 020010	036
9790 060101	014, 041
9790 201000	014
9800 330001	038
9815 580001	047
Teile-Nr.	Tafel
Teile-Nr.	Tafel

Um die Übersicht und die Bestellung von Näheinrichtungen und Knopflochautomaten für die verschiedenen Knopflochformen und Schnittlängen zu erleichtern, sind sogenannte "E-Nr." (Einrichtungs-Komplettnummern) geschaffen worden. Hinter der E-Nr. wird nach einem Schrägstrich die Schnittlänge in mm angegeben, z. B. E209/10.

Aus der nachstehenden Einrichtungs-Übersichtstabelle ist für jede Unterklasse ersichtlich, welche Näheinrichtung (E-Nr.) für eine bestimmte Knopflochform und eine bestimmte Art von Nähgut geeignet ist.

Drei Einrichtungsgruppen sind zu unterscheiden:

- Nur vor dem Nähen schneidend.
- Nur nach dem Nähen schneidend.
- Vor und nach dem Nähen schneidend.

Bei Bestellungen von Näheinrichtungen oder Näheinrichtungsteilen ist mit Ausnahme der -141291 folgendes zu beachten:

Beispiele:

a) Die Angabe E209/10 -E209/38 bedeutet, diese Näheinrichtungen sind für Schnittlängen von 10-38 mm erhältlich. Dabei erhöhen sich die Schnittlängen von 10-34 mm um je 2 mm und von 34-38 mm um je 4 mm.

b) Bei Angabe der E-Nr., z. B. E209/22 wird die komplette Näheinrichtung mit Greifer, Spreizer, Stichplatte usw. geliefert.

c) Beim Nachrüsten der Maschine auf eine andere Knopflochform (E-Nr.) sind nur die Teile nachzubestellen, die nicht mit den vorhandenen Näheinrichtungsteilen übereinstimmen. Dieses ist durch Vergleich der Bestell-Nummern in den entsprechenden Einrichtungsblättern festzustellen. Ist die nachbestellte Näheinrichtung so ausgelegt, daß der Maschinenlauf auf "vor oder nach dem Nähen schneidend" umgestellt werden muß, so ist gemäß den Hinweisen in "Betriebsanleitung 578" zu verfahren.

d) Bei der Unterklasse 558-241291 bzw. 578-141291 sind die Schnittlängen bzw. Knopflochlängen zur jeweiligen E-Nr. in einem sogenannten Längenpaket (L) zusammengefaßt, z. B. E2407/L2.
Dieses Längenpaket L2 beinhaltet drei untere Steuerscheiben für die Knopflochschnitt-/Keilriegellängen von 18/6; 20/4; 20/6 und 22/4 mm, drei Schneidblöcke für 18, 20 und 22 mm Schnittlänge sowie den für diese Knopflochlängen erforderlichen Klammerplattensatz. Soll die Schnitt- bzw. Knopflochlänge gegenüber den im vorhandenen Längenpaket genannten Längen verändert werden, muß das erforderliche kompl. Längenpaket bestellt werden.

For easier finding and ordering of the sewing equipment and of the buttonholes for the different buttonholes shapes and cut lengths there are so-called "Complete equipment numbers" (E-No.). The figure following the E-No. denotes the cut length in mm, e. g. E209/10.

The following table will help to find the most suitable sewing equipment for the sub-class, for the buttonhole and for the fabric involved.

There are three sewing equipment types:

- For cutting before sewing.
- For cutting after sewing.
- For cutting before and after sewing.

When ordering the sewing equipment or sewing equipment parts, with the exception of -141291, note the following examples:

Examples:

a) The indication E209/10 - E209/38 means that this sewing equipment is available for the cut lengths of 10 to 38 mm. The cut lengths of 10 to 34 mm must be increased by 2 mm and those of 34 to 38 mm by 4 mm.

b) The specification of the E-No., e. g. E209/22 means that the sewing equipment is supplied complete with hook, throat plate, expander etc.

c) When equipping the machine for a different buttonhole shape (E-No.) it is only necessary to order the parts that do not agree with the available sewing equipment parts. This can be found out by comparing the order numbers in the respective sewing equipment sheets. If the subsequently ordered equipment requires the resetting of the machine for cutting before or after sewing, proceed according to chapter 24 of the "Instruction 578".

d) At the sub-classe 558-241291 or 578-141291 the cut lengths and the buttonhole lengths of the respective E-number are combined to form a socalled length package, e. g. E2407/L2.

This length package L2 includes three lower control cams for the buttonhole cut lengths and taper bar lengths of 18/6; 20/4; 20/6 and 22/4 mm, three cutting blocks for 18, 20 and 22 mm cut lengths as well as the clamping plate set required for these buttonhole length with respect to the available length package it is necessary to order a complete length package.

e) Die Einstellwerte "max. Knopflochbreite" und "Schleifenhub" sind voneinander abhängig und unbedingt zu beachten, wenn auf eine andere Näheinrichtung (E-Nr.) gewechselt wird.
Ergeben sich lt. Näheinrichtungstabelle abweichende Werte, so ist durch einen Fachmann gemäß "Service-Anleitung" eine Umstellung vorzunehmen.

e) The values of the maximum buttonhole width and of the loop stroke are interdependent and must be considered when changing the equipment (E-No.).

If according to the sewing equipment table the values are deviating, asks a mechanic for resetting according to the "Service-Manual".

558 / 578 Nähgut / Material	Knopflochform / Buttonhole shape				Schneiden / Cuts		Obere Gimpenzuführung / Upper gimp guide		Knopflochbreite / Buttonhole width		Schneidraum / Cutting space	Schleifenhub / Loop stroke
					vor / before	nach / after	rund / round	flach / flat	min. mm	max.. mm	mm	mm
-121301 -221301 Knopflöcher mit handarbeitsähnlichem Charakter, Oberbekleidung. "Hand" buttonholes in outerwear.	E209/10– E209/38	E210/6– E210/38				●			4,1	5,2	0,4	3,0
Hochwertige Bekleidung unterschiedlicher Qualität und Dicke. High quality garments of different qualities and thicknesses.	E212/10– E212/38	E213/10– E213/38			●				5,0	7,0	—	2,7
						●			5,0	7,0	0,4	2,7
Stoffe unterschiedlicher Qualität und Dicke Fabrics of different qualities and thicknesses.			E214/12– E214/34		●				5,0	7,0	—	2,7
						●			5,0	7,0	0,4	2,7
-131391 -231391 Lose, grobgewebte Stoffe Loose coarse materials.		E306/6– E306/38				●			4,5	5,8	0,4	2,7
			E307/12– E307/34			●			4,5	5,8	0,4	2,7
Knopflöcher mit handarbeitsähnlichem Charakter, Oberbekleidung "Hand" button holes in outerwear	E309/18– E309/24					●			4,1	5,2	0,4	3,0
Schmale Knopflöcher in dehnbarem Nähgut (Strickware). Mit Rund- und Flachgimpe. Narrow button-holes in stretch material, like knitwear. With flat and round gimp				E311/6– E311/34		●	●	●	4,1	5,2	0,4	3,2
Hochwertige Bekleidung unterschiedlicher Qualität und Dicke. High quality garments of different qualities and thicknesses.	E312/10– E312/38		E312/12		●				5,0	7,0	—	2,7
			E312/34			●			5,0	7,0	0,4	2,7
Stoffe unterschiedlicher Qualität und Dicke. Fabrics of different qualities and thicknesses.			E314/12– E314/34		●				5,0	7,0	—	2,7
						●			5,0	7,0	0,4	2,7
-131391 -231391 Bekleidungsleder Garment leather	E327/10– E327/38				●				5,0	7,0	—	3,2
						●			5,0	7,0	0,4	3,2
Hosenbunde bei Jeans und dergl.. Mit abgestuften oberen Stoffklemmen. Waistbands in jeans and they like. With stepped upper fabric clamps.			E328/16– E328/20			●			4,5	5,8	0,4	3,0
Feine festgewebte Stoffe (Popeline). Mit Stegstichplatte. Fine dense material, particularly poplin. With bridge throat plate.	E334/10– E334/38				●				6,0	7,0	—	2,7

= Änderung / Modification

558 578	Nähgut Material	Knopflochform Buttonhole shape				Schneiden Cuts		Obere Gimpenzuführung Upper gimp guide		Knopfloch-breite Button-hole width		Schneid-raum Cutting space mm	Schleifen-hub Loop stroke mm
						vor before	nach after	rund round	flach flat	min. mm	max.. mm		
-141391 -241391	Lose, grobgewebte Stoffe. Loose, coarse materials.			1) E2407/L1- E2407/L3			•			4,5	5,8	0,4	2,7
	Hosenbunde bei Jeans und dergl. Mit abgestuften oberen Stoffklemmen. Waistbands in jeans and they like. With stepped upper fabric clamps.			1) E2417/L1- E2417/L2			•			4,5	5,8	0,4	3,0
	Lose, grobgewebte Stoffe, plastische Stichbildung. Loose, coarse materials, plastic stitches.			1) E2431/L1- E2431/L4			•			4,5	5.8	0,4	3,0
	Für Knopflöcher mit Auge, mit Keilriegel und plastischer Stichbildung. For buttonholes with eyelet with taper bar and plastic stitches.			E2414/L1- E2414/L4		• •				5,0 5,0	7,0 7,0	- 0,4	2,7 2,7
	Für Knopflöcher mit Auge, mit Keilriegel in Jeans mit abgestuften oberen Stoffklemmen. For buttonholes with eyelet with taper bar in Jeans with stepped upper fabric clamps.			E2437/L1 E2437/L2		•				5,0	7,0	-	3,0
-251301	Stoffe unterschiedlicher Qualität und Dicke. Fabrics of different qualities and thicknesses.	E512/10- E512/50		E512/12- E512/46		•	•			5,0 5,0	7,0 7,0	- 0,4	2,7 2,7
-211241	Oberbekleidung Outerwear			E2107/L1 E2107/L2			•			4,5	5,8	0,4	2,7

= Änderung / Modification

[1] auch für Unterklassen: -141291
[1] to sub-classes: -241291

578	Nähgut Material	Knopflochform Buttonhole shape				Schneiden Cuts		Obere Gimpenzuführung Upper gimp guide		Knopflochbreite Buttonhole width		Schneidraum Cutting space	Schleifenhub Loop stroke
						vor before	nach after	rund round	flach flat	min. mm	max.. mm	mm	mm
-112211	Lose, grobgewebte Stoffe. Plastische Stichbildung. Loose, coarse materials. Plastic stitches.	E731/16 E1731/16					•			4,5	5,8	0,4	2.7
-112221	"	E731/18 E1731/18					•			4,5	5,8	0,4	2,7
-112231	"	E731/22 E1731/22					•			4,5	5,8	0,4	2,7
-112241	"	E731/24 E1731/24					•			4,5	5,8	0,4	2,7
-112251	"	E731/28 E1731/28					•			4,5	5,8	0,4	2,7
-112261	"	E731/26 E1731/26					•			4,5	5,8	0,4	2,7
-112271	"	E731/20 E1731/20					•			4,5	5,8	0,4	2,7
-113211	Lose, grobgewebte Stoffe. Plastische Stichbildung. Loose, coarse materials. Plastic stitches.		E831/16 E1831/16				•			4,5	5,8	0,4	2,7
-113221	"		E831/18 E1831/18				•			4,5	5,8	0,4	2,7
-113231	"		E831/22 E1831/22				•			4,5	5,8	0,4	2,7
	"			E808/22 E1808/22			•			4,5	5,8	0,4	2,7
-113241	"		E831/24 E1831/24				•			4,5	5,8	0,4	2,7
-113251	"		E831/28 E1831/28				•			4,5	5,8	0,4	2,7
-113261	"		E831/26 E1831/26				•			4,5	5,8	0,4	2,7
-113271			E831/20 E1831/20				•			4,5	5,8	0,4	2,7
-114181	Schnürlöcher in Stoffen unterschiedlicher Qualität und Dicke. Stitched eyelets in fabrics of different quality.				E901/2 /2,5 /3 /4 /5	•				5,0	7.0	—	2,7

= Änderung / Modification

Doppelkettenstich-Knopflochautomat mit Kurzabschneider, für Ober- und Unterfaden.
Automatic Double-Chainstitch Buttonholer with short cutter for upper and lower thread.

Hauptsteuerscheibe / Main control cam — 578 6101 *) / 578 4121

*) = für Masch. mit Zahnstange / *) = for sewing unit with spur-rack

Schneidvorgang: Nach dem Nähen schneidend / Cutting operation: Cuts after sewing

E-Nr. / E-No. 578-	E731/16					
Knopflochform / Buttonhole shape						
Obere Steuerscheibe (Augenform) / Upper control cam (eyelet shape) — Augengröße / Eyelet size a	3,3 mm					
b	4,6 mm					
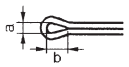 Teile-Nr.: / Part-No.:	558 2259					
Untere Steuerscheibe (Riegelform) / Lower control camp (bar shape) — Max. Schnittlänge / Max. cut length	16 mm					
Teile-Nr.: / Part-No.:	558 2291					
Messer / Knife — Augengröße / Eyelet size c	2,8 mm					
d	4,3 mm					
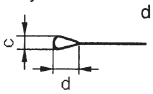 Teile-Nr.: / Part-No.:	578 3345					
Schnittlänge / Cut length	16 mm					
Schneidblock / Cutting block	578 3242					
Stichplatte, komplett / Throat plate, complete	558 2097 [1] / 578 3081 [2]					
Greifer, links / Looper, left	557 2872					
Greifer, rechts / Looper, right	557 602a					
Spreizer, links / Spreader, left	558 2035					
Spreizer, rechts / Spreader, right	557 611					
Stoffklemmen / Cloth clamps — oben, links / upper, left	558 9141					
oben, rechts / upper, right	558 9161					
unten, links / lower, left	578 3813					
unten, rechts / lower, right	578 3814					
Klammerplatte, links / Clamp plate, left	578 4552					
Klammerplatte, rechts / Clamp plate, right	558 8862					
in Klammerplatte rechts enthalten / in clamp plate right included — Obermesser / Upper knife	558 8868					
Untermesser / Lower knife	558 8869					
Antriebshebel / Driving lever	558 8864					
Nadelsystem / -dicke / Needle system / -size	558 / 90					
Bemerkungen / Remarks	Für Knopflöcher mit Auge und Rundriegel in losen grobgewebten Stoffen. Schneidblock oben und Messer unten. For buttonholes with eyelet and round bar in loose, coarse fabrics. Cutting block above and Knife below.					

[1] ohne Unterfadeneinleger / without looper thread laying device
[2] mit Unterfadeneinleger / with looper thread laying device
[3] nur noch für Ersatz

Doppelkettenstich-Knopflochautomat mit Kurzabschneider, für Ober- und Unterfaden.
Automatic Double-Chainstitch Buttonholer with short cutter for upper and lower thread.

Hauptsteuerscheibe / Main control cam — 578 6111 *) / 578 4131

*) = für Masch. mit Zahnstange / *) = for sewing unit with spur rack

Schneidvorgang: Nach dem Nähen schneidend / Cutting operation: Cuts after sewing

E-Nr. / E-No. 578-		E731/18	E1731/18				
Knopflochform / Buttonhole shape							
Obere Steuerscheibe (Augenform) / Upper control cam (eyelet shape)	Augengröße a / Eyelet size	3,3 mm	3,3 mm				
	b	4,6 mm	4,6 mm				
	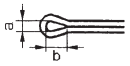						
	Teile-Nr.: / Part-No.:	558 2259	558 2259				
Untere Steuerscheibe (Riegelform) / Lower control camp (bar shape)	Max. Schnittlänge / Max. cut length	18 mm	18 mm				
	Teile-Nr.: / Part-No.:	558 2291	558 2291				
Messer / Knife	Augengröße c / Eyelet size	2,8 mm	2,8 mm				
	d	4,3 mm	4,3 mm				
	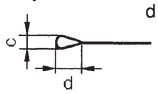						
	Teile-Nr.: / Part-No.:	578 3345	578 3345				
Schnittlänge / Cut length		18 mm	18 mm				
Schneidblock / Cutting block		578 3243	578 3243				
Stichplatte, komplett / Throat plate, complete		558 2097 [1] / 578 3081 [2]	578 21012				
Greifer, links / Looper, left		557 2872	557 2872				
Greifer, rechts / Looper, right		557 602a	557 602a				
Spreizer, links / Spreader, left		558 2035	558 2035				
Spreizer, rechts / Spreader, right		557 611	557 611				
Stoffklemmen / Cloth clamps	oben, links / upper, left	558 9141	558 9141				
	oben, rechts / upper, right	558 9161	558 9161				
	unten, links / lower, left	578 3813	578 3833				
	unten, rechts / lower, right	578 3814	578 3834				
Klammerplatte, links / Clamp plate, left		578 4552	578 21141				
Klammerplatte, rechts / Clamp plate, right		558 8862	578 21142				
in Klammerplatte rechts enthalten / in clamp plate right included	Obermesser / Upper knife	558 8868					
	Untermesser / Lower knife	558 8869					
	Antriebshebel / Driving lever	558 8864					
Nadelsystem / -dicke / Needle system / -size		558 / 90	558 / 90				
Bemerkungen / Remarks		Für Knopflöcher mit Auge und Rundriegel in losen grobgewebten Stoffen. Schneidblock oben und Messer unten. / For buttonholes with eyelet and round bar in loose, coarse fabrics. Cutting block above and Knife below.					

[1] ohne Unterfadeneinleger / without looper thread laying device
[2] mit Unterfadeneinleger / with looper thread laying device
[3] nur noch für Ersatz

= Änderung / Modification

Doppelkettenstich-Knopflochautomat mit Kurzabschneider, für Ober- und Unterfaden.
Automatic Double-Chainstitch Buttonholer with short cutter for upper and lower thread.

	E-Nr. / E-No. 578-	**E731/22**					
	Knopflochform Buttonhole shape						
Schneidvorgang: Nach dem Nähen schneidend Cutting operation: Cuts after sewing	Obere Steuerscheibe (Augenform) Upper control cam (eyelet shape)	Augengröße a Eyelet size b 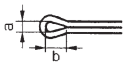 Teile-Nr.: Part-No.:	3,3 mm 4,6 mm 558 2259				
	Untere Steuerscheibe (Riegelform) Lower control camp (bar shape)	Max. Schnittlänge Max. cut length Teile-Nr.: Part-No.:	22 mm 558 2291				
Hauptsteuerscheibe 578 6131 *) 578 4141 Main control cam *) = für Masch. mit Zahnstange / *) = for sewing unit with spur-rack	Messer Knife	Augengröße c Eyelet size d 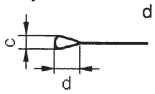 Teile-Nr.: Part-No.:	2,8 mm 4,3 mm 578 3345				
	Schnittlänge Cut length		22 mm				
	Schneidblock Cutting block		578 3245				
	Stichplatte, komplett Throat plate, complete		558 2097 1) 578 3081 2)				
	Greifer, links Looper, left		557 2872				
Doppelkettenstich-Knopflochautomat mit Kurzabschneider, für Ober- und Unterfaden. Automatic Double-Chainstitch Buttonholer with short cutter for upper and lower thread.	Greifer, rechts Looper, right		557 602a				
	Spreizer, links Spreader, left		558 2035				
	Spreizer, rechts Spreader, right		557 611				
	Stoffklemmen Cloth clamps	oben, links upper, left	558 9142				
		oben, rechts upper, right	558 9162				
		unten, links lower, left	558 6565				
		unten, rechts lower, right	558 6566				
	Klammerplatte, links Clamp plate, left		578 4552				
	Klammerplatte, rechts Clamp plate, right		558 8872				
	in Klammerplatte rechts enthalten in clamp plate right included	Obermesser Upper knife Untermesser Lower knife Antriebshebel Driving lever	558 8878 558 8879 558 6101				
	Nadelsystem / -dicke Needle system / -size		558 / 90				
	Bemerkungen Remarks		Für Knopflöcher mit Auge und Rundriegel in losen grobgewebten Stoffen. Schneidblock oben und Messer unten. For buttonholes with eyelet and round bar in loose, coarse fabrics. Cutting block above and Knife below.				

1) ohne Unterfadeneinleger / without looper thread laying device
2) mit Unterfadeneinleger / with looper thread laying device
3) nur noch für Ersatz

Einrichtungen der Equipments of 578-112241

Doppelkettenstich-Knopflochautomat mit Kurzabschneider, für Ober- und Unterfaden.
Automatic Double-Chainstitch Buttonholer with short cutter for upper and lower thread.

E-Nr. / E-No. 578-		E731/24	E1731/24				
Knopflochform Buttonhole shape							
Schneidvorgang: Nach dem Nähen schneidend Cutting operation: Cuts after sewing	Obere Steuerscheibe (Augenform) Upper control cam (eyelet shape)	Augengröße a Eyelet size b	3,3 mm 4,6 mm	3,3 mm 4,6 mm				
		Teile-Nr.: Part-No.:	558 2259	558 2259				
	Untere Steuerscheibe (Riegelform) Lower control camp (bar shape)	Max. Schnittlänge Max. cut length	24 mm	24 mm				
		Teile-Nr.: Part-No.:	558 2291	558 2291				
Hauptsteuerscheibe 578 6141 *) 578 4151 Main control cam *) = für Masch. mit Zahnstange / for sewing unit with spur-rack	Messer Knife	Augengröße c Eyelet size d	2,8 mm 4,3 mm	2,8 mm 4,3 mm				
		Teile-Nr.: Part-No.:	578 3346	578 3346				
	Schnittlänge Cut length		24 mm	24 mm				
	Schneidblock Cutting block		578 3246	578 3246				
	Stichplatte, komplett Throat plate, complete		558 2097 1) 578 3081 2)	578 21012				
	Greifer, links Looper, left		557 2872	557 2872				
	Greifer, rechts Looper, right		557 602a	557 602a				
	Spreizer, links Spreader, left		558 2035	558 2035				
	Spreizer, rechts Spreader, right		557 611	557 611				
	Stoffklemmen Cloth clamps	oben, links upper, left	578 3447	578 3447				
		oben, rechts upper, right	578 3448	578 3448				
		unten, links lower, left	558 6665	578 3839				
		unten, rechts lower, right	558 6666	578 3840				
	Klammerplatte, links Clamp plate, left		578 4552	578 21141				
	Klammerplatte, rechts Clamp plate, right		558 8872	578 21142				
	in Klammerplatte rechts enthalten in clamp plate right included	Obermesser Upper knife	558 8878					
		Untermesser Lower knife	558 8879					
		Antriebshebel Driving lever	558 6101					
	Nadelsystem / -dicke Needle system / -size		558 / 90	558 / 90				
	Bemerkungen Remarks		Für Knopflöcher mit Auge und Rundriegel in losen grobgewebten Stoffen. Schneidblock oben und Messer unten. For buttonholes with eyelet and round bar in loose, coarse fabrics. Cutting block above and Knife below.					

1) ohne Unterfadeneinleger / without looper thread laying device
2) mit Unterfadeneinleger / with looper thread laying device
3) nur noch für Ersatz

= Änderung / Modification

Doppelkettenstich-Knopflochautomat mit Kurzabschneider, für Ober- und Unterfaden.
Automatic Double-Chainstitch Buttonholer with short cutter for upper and lower thread.

Hauptsteuerscheibe / Main control cam: 578 6161 *) 578 4161
*) = für Masch. mit Zahnstange / = for sewing unit with spur-rack

Schneidvorgang: Nach dem Nähen schneidend / Cutting operation: Cuts after sewing

E-Nr. / E-No. 578-	E731/28					
Knopflochform / Buttonhole shape						
Obere Steuerscheibe (Augenform) / Upper control cam (eyelet shape)	Augengröße / Eyelet size a: 3,3 mm; b: 4,6 mm 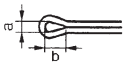 Teile-Nr.: / Part-No.: 558 2259					
Untere Steuerscheibe (Riegelform) / Lower control camp (bar shape)	Max. Schnittlänge / Max. cut length: 28 mm; Teile-Nr.: / Part-No.: 558 2291					
Messer / Knife	Augengröße / Eyelet size c: 2,8 mm; d: 4,3 mm 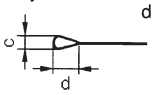 Teile-Nr.: / Part-No.: 578 3347					
Schnittlänge / Cut length	28 mm					
Schneidblock / Cutting block	578 3247					
Stichplatte, komplett / Throat plate, complete	558 2097 [1] 578 3081 [2]					
Greifer, links / Looper, left	557 2872					
Greifer, rechts / Looper, right	557 602a					
Spreizer, links / Spreader, left	558 2035					
Spreizer, rechts / Spreader, right	557 611					
Stoffklemmen / Cloth clamps: oben, links / upper, left	578 3451					
Stoffklemmen / Cloth clamps: oben, rechts / upper, right	578 3452					
Stoffklemmen / Cloth clamps: unten, links / lower, left	578 3819					
Stoffklemmen / Cloth clamps: unten, rechts / lower, right	578 3820					
Klammerplatte, links / Clamp plate, left	578 4552					
Klammerplatte, rechts / Clamp plate, right	558 8872					
in Klammerplatte rechts enthalten / in clamp plate right included: Obermesser / Upper knife	558 8878					
in Klammerplatte rechts enthalten / in clamp plate right included: Untermesser / Lower knife	558 8879					
in Klammerplatte rechts enthalten / in clamp plate right included: Antriebshebel / Driving lever	558 6101					
Nadelsystem / -dicke / Needle system / -size	558 / 90					
Bemerkungen / Remarks	Für Knopflöcher mit Auge und Rundriegel in losen grobgewebten Stoffen. Schneidblock oben und Messer unten. For buttonholes with eyelet and round bar in loose, coarse fabrics. Cutting block above and Knife below.					

[1] ohne Unterfadeneinleger / without looper thread laying device
[2] mit Unterfadeneinleger / with looper thread laying device
[3] nur noch für Ersatz

Doppelkettenstich-Knopflochautomat mit Kurzabschneider, für Ober- und Unterfaden.
Automatic Double-Chainstitch Buttonholer with short cutter for upper and lower thread.

	E-Nr. / E-No. 578-	**E731/26**					
	Knopflochform Buttonhole shape						
Nach dem Nähen schneidend Cuts after sewing Schneidvorgang: Cutting operation:	Obere Steuerscheibe (Augenform) Upper control cam (eyelet shape) Augengröße a Eyelet size b 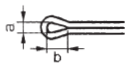 Teile-Nr.: Part-No.:	3,3 mm 4,6 mm 558 2259					
	Untere Steuerscheibe (Riegelform) Lower control camp (bar shape) Max. Schnittlänge Max. cut length Teile-Nr.: Part-No.:	26 mm 558 2291					
Hauptsteuerscheibe 578 6151 Main control cam	Messer Knife Augengröße c Eyelet size d 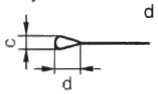 Teile-Nr.: Part-No.:	2,8 mm 4,3 mm 578 3348					
	Schnittlänge Cut length	26 mm					
	Schneidblock Cutting block	578 3248					
	Stichplatte, komplett Throat plate, complete	558 2097 [1] 578 3081 [2]					
	Greifer, links Looper, left	557 2872					
	Greifer, rechts Looper, right	557 602a					
	Spreizer, links Spreader, left	558 2035					
	Spreizer, rechts Spreader, right	557 611					
	Stoffklemmen Cloth clamps oben, links upper, left	558 9143					
	oben, rechts upper, right	558 9163					
	unten, links lower, left	558 6765					
	unten, rechts lower, right	558 6266					
	Klammerplatte, links Clamp plate, left	578 4552					
	Klammerplatte, rechts Clamp plate, right	558 8872					
	in Klammerplatte rechts enthalten in clamp plate right included Obermesser Upper knife Untermesser Lower knife	558 8878 558 8879					
	Antriebshebel Driving lever	558 6101					
	Nadelsystem / -dicke Needle system / -size	558 / 90					
	Bemerkungen Remarks	Für Knopflöcher mit Auge und Rundriegel in losen grobgewebten Stoffen. Schneidblock oben und Messer unten. For buttonholes with eyelet and round bar in loose, coarse fabrics. Cutting block above and Knife below.					

[1] ohne Unterfadeneinleger / without looper thread laying device
[2] mit Unterfadeneinleger / with looper thread laying device
[3] nur noch für Ersatz

Doppelkettenstich-Knopflochautomat mit Kurzabschneider, für Ober- und Unterfaden.
Automatic Double-Chainstitch Buttonholer with short cutter for upper and lower thread.

	E-Nr. / E-No. 578-	**E731/20**					
	Knopflochform Buttonhole shape						
Schneidvorgang: Nach dem Nähen schneidend Cutting operation: Cuts after sewing	Obere Steuerscheibe (Augenform) Upper control cam (eyelet shape) Augengröße a Eyelet size b 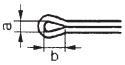 Teile-Nr.: Part-No.:	3,3 mm 4,6 mm 558 2259					
	Untere Steuerscheibe (Riegelform) Lower control camp (bar shape) Max. Schnittlänge Max. cut length Teile-Nr.: Part-No.:	20 mm 558 2291					
Hauptsteuerscheibe 578 6121 Main control cam	Messer Knife Augengröße c Eyelet size d 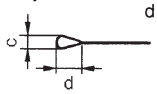 Teile-Nr.: Part-No.:	2,8 mm 4,3 mm 578 3345					
	Schnittlänge Cut length	20 mm					
	Schneidblock Cutting block	578 3244					
	Stichplatte, komplett Throat plate, complete	558 2097 [1] 578 3081 [2]					
	Greifer, links Looper, left	557 2872					
	Greifer, rechts Looper, right	557 602a					
	Spreizer, links Spreader, left	558 2035					
	Spreizer, rechts Spreader, right	557 611					
	Stoffklemmen Cloth clamps oben, links upper, left	558 9142					
	oben, rechts upper, right	558 9162					
	unten, links lower, left	558 6565					
	unten, rechts lower, right	558 6566					
	Klammerplatte, links Clamp plate, left	578 4552					
	Klammerplatte, rechts Clamp plate, right	558 8872					
	in Klammerplatte rechts enthalten in clamp plate right included Obermesser Upper knife Untermesser Lower knife Antriebshebel Driving lever	558 8878 558 8879 558 6101					
	Nadelsystem / -dicke Needle system / -size	558 / 90					
	Bemerkungen Remarks	Für Knopflöcher mit Auge und Rundriegel in losen grobgewebten Stoffen. Schneidblock oben und Messer unten. For buttonholes with eyelet and round bar in loose, coarse fabrics. Cutting block above and Knife below.					

[1] ohne Unterfadeneinleger / without looper thread laying device
[2] mit Unterfadeneinleger / with looper thread laying device
[3] nur noch für Ersatz

Doppelkettenstich-Knopflochautomat mit Kurzabschneider, für Ober- und Unterfaden.
Automatic Double-Chainstitch Buttonholer with short cutter for upper and lower thread.

Hauptsteuerscheibe / Main control cam — 578 6031 *) / 578 4061

*) = für Masch. mit Zahnstange / *) = for sewing unit with spur-rack

Schneidvorgang: Nach dem Nähen schneidend / Cutting operation: Cuts after sewing

E-Nr. / E-No. 578-	E808/22					
Knopflochform / Buttonhole shape						
Obere Steuerscheibe (Augenform) / Upper control cam (eyelet shape) — Augengröße a / Eyelet size a	0 mm					
b	0 mm					
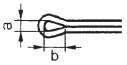						
Teile-Nr.: / Part-No.:	558 2251					
Untere Steuerscheibe (Riegelform) / Lower control camp (bar shape) — Max. Schnittlänge / Max. cut length	22 mm					
Teile-Nr.: / Part-No.:	578 3183					
Messer / Knife — Augengröße c / Eyelet size c	0 mm					
d	0 mm					
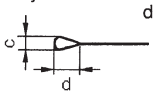						
Teile-Nr.: / Part-No.:	578 3382					
Schnittlänge / Cut length	22 mm					
Schneidblock / Cutting block	578 3255					
Stichplatte, komplett / Throat plate, complete	578 3077 [1] 578 3081 [2]					
Greifer, links / Looper, left	557 2872					
Greifer, rechts / Looper, right	557 602a					
Spreizer, links / Spreader, left	558 2035					
Spreizer, rechts / Spreader, right	557 611					
Stoffklemmen / Cloth clamps — oben, links / upper, left	558 9152					
oben, rechts / upper, right	558 9172					
unten, links / lower, left	578 3955					
unten, rechts / lower, right	578 3956					
Klammerplatte, links / Clamp plate, left	578 4552					
Klammerplatte, rechts / Clamp plate, right	558 8872					
in Klammerplatte rechts enthalten / in clamp plate right included — Obermesser / Upper knife	558 8878					
Untermesser / Lower knife	558 8879					
Antriebshebel / Driving lever	558 6101					
Nadelsystem / -dicke / Needle system / -size	558 / 90					
Bemerkungen / Remarks	Für Knopflöcher ohne Auge und Querriegel in losen, grobgewebten Stoffen. Schneidblock oben und Messer unten. For buttonholes without eyelet and straight bar in loose, coarse fabric. Cutting block above and knife below.					

[1] ohne Unterfadeneinleger / without looper thread laying device
[2] mit Unterfadeneinleger / with looper thread laying device

Doppelkettenstich-Knopflochautomat mit Kurzabschneider, für Ober- und Unterfaden.
Automatic Double-Chainstitch Buttonholer with short cutter for upper and lower thread.

E-Nr. / E-No. 578-	E831/16					
Schneidvorgang: Nach dem Nähen schneidend / Cutting operation: Cuts after sewing						
Knopflochform / Buttonhole shape						
Obere Steuerscheibe (Augenform) / Upper control cam (eyelet shape) — Augengröße / Eyelet size a	3,3 mm					
b	4,6 mm					
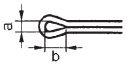						
Teile-Nr.: / Part-No.:	558 2259					
Untere Steuerscheibe (Riegelform) / Lower control camp (bar shape) — Max. Schnittlänge / Max. cut length	16 mm					
Teile-Nr.: / Part-No.:	578 3181					
578 6001 *) 578 4041 — Hauptsteuerscheibe / Main control cam						
Messer / Knife — Augengröße / Eyelet size c	2,8 mm					
d	4,3 mm					
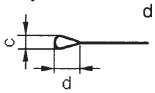						
Teile-Nr.: / Part-No.:	578 3345					
Schnittlänge / Cut length	16 mm					
Schneidblock / Cutting block	578 3242					
Stichplatte, komplett / Throat plate, complete	578 3077 [1] 578 3081 [2]					
Greifer, links / Looper, left	557 2872					
Greifer, rechts / Looper, right	557 602a					
Spreizer, links / Spreader, left	558 2035					
Spreizer, rechts / Spreader, right	557 611					
Stoffklemmen / Cloth clamps — oben, links / upper, left	558 9141					
oben, rechts / upper, right	558 9161					
unten, links / lower, left	578 3793					
unten, rechts / lower, right	578 3814					
Klammerplatte, links / Clamp plate, left	578 4552					
Klammerplatte, rechts / Clamp plate, right	558 8862					
in Klammerplatte rechts enthalten / in clamp plate right included — Obermesser / Upper knife	558 8868					
Untermesser / Lower knife	558 8869					
Antriebshebel / Driving lever	558 8864					
Nadelsystem / -dicke / Needle system / -size	558 / 90					
Bemerkungen / Remarks	Für Knopflöcher mit Auge und Querriegel in losen, grobgewebten Stoffen. Schneidblock oben und Messer unten. For buttonholes with eyelet and straight bar in loose, coarse fabric. Cutting block above and knife below.					

[1] ohne Unterfadeneinleger / without looper thread laying device
[2] mit Unterfadeneinleger / with looper thread laying device
[3] nur noch für Ersatz

	E-Nr. / E-No. 578-	E831/18 [3]	E1831/18				
Nach dem Nähen schneidend Cuts after sewing Schneidvorgang: Cutting operation:	Knopflochform Buttonhole shape						
	Obere Steuerscheibe (Augenform) Upper control cam (eyelet shape) Augengröße a Eyelet size b 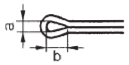 Teile-Nr.: Part-No.:	3,3 mm 4,6 mm 558 2259	3,3 mm 4,6 mm 558 2259				
	Untere Steuerscheibe (Riegelform) Lower control camp (bar shape) Max. Schnittlänge Max. cut length Teile-Nr.: Part-No.:	18 mm 578 3182	18 mm 578 3182				
578 6011 *) 578 4051 *) = für Masch. mit Zahnstange / for sewing unit with spur-rack Hauptsteuerscheibe Main control cam	Messer Knife Augengröße c Eyelet size d 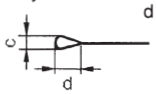 Teile-Nr.: Part-No.:	2,8 mm 4,3 mm 578 3345	2,8 mm 4,3 mm 578 3345				
	Schnittlänge Cut length	18 mm	18 mm				
	Schneidblock Cutting block	578 3243	578 3243				
	Stichplatte, komplett Throat plate, complete	578 3077 [1] 578 3081 [2]	578 21012				
	Greifer, links Looper, left	557 2872	557 2872				
Doppelkettenstich-Knopflochautomat mit Kurzabschneider, für Ober- und Unterfaden. Automatic Double-Chainstich Buttonholer with short cutter for upper and lower thread.	Greifer, rechts Looper, right	557 602a	557 602a				
	Spreizer, links Spreader, left	558 2035	558 2035				
	Spreizer, rechts Spreader, right	557 611	557 611				
	Stoffklemmen Cloth clamps oben, links upper, left	558 9141	558 9141				
	oben, rechts upper, right	558 9161	558 9161				
	unten, links lower, left	578 3793	578 3833				
	unten, rechts lower, right	578 3814	578 3834				
	Klammerplatte, links Clamp plate, left	578 4552	578 21141				
	Klammerplatte, rechts Clamp plate, right	558 8862	578 21142				
	in Klammerplatte rechts enthalten in clamp plate right included Obermesser Upper knife Untermesser Lower knife Antriebshebel Driving lever	558 8868 558 8869 558 8864					
	Nadelsystem / -dicke Needle system / -size	558 / 90	558 / 90				
	Bemerkungen Remarks	Für Knopflöcher mit Auge und Querriegel in losen, grobgewebten Stoffen. Schneidblock oben und Messer unten. For buttonholes with eyelet and straight bar in loose, coarse fabric. Cutting block above and knife below.					

[1] ohne Unterfadeneinleger / without looper thread laying device
[2] mit Unterfadeneinleger / with looper thread laying device
[3] nur noch für Ersatz

= Änderung / Modification

Doppelkettenstich-Knopflochautomat mit Kurzabschneider, für Ober- und Unterfaden.
Automatic Double-Chainstitch Buttonholer with short cutter for upper and lower thread.

Hauptsteuerscheibe / Main control cam — 578 6031 *) / 578 4061

*) = für Masch. mit Zahnstange / *) = for sewing unit with spur-rack

Schneidvorgang: Nach dem Nähen schneidend / Cutting operation: Cuts after sewing

E-Nr. / E-No. 578-	E831/22					
Knopflochform / Buttonhole shape						
Obere Steuerscheibe (Augenform) / Upper control cam (eyelet shape) — Augengröße / Eyelet size a	3,3 mm					
b	4,6 mm					
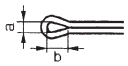 Teile-Nr.: / Part-No.:	558 2259					
Untere Steuerscheibe (Riegelform) / Lower control camp (bar shape) — Max. Schnittlänge / Max. cut length	22 mm					
Teile-Nr.: / Part-No.:	578 3183					
Messer / Knife — Augengröße / Eyelet size c	2,8 mm					
d	4,3 mm					
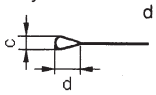 Teile-Nr.: / Part-No.:	578 3345					
Schnittlänge / Cut length	22 mm					
Schneidblock / Cutting block	578 3245					
Stichplatte, komplett / Throat plate, complete	578 3077 1) / 578 3081 2)					
Greifer, links / Looper, left	557 2872					
Greifer, rechts / Looper, right	557 602a					
Spreizer, links / Spreader, left	558 2035					
Spreizer, rechts / Spreader, right	557 611					
Stoffklemmen / Cloth clamps — oben, links / upper, left	558 9142					
oben, rechts / upper, right	558 9162					
unten, links / lower, left	578 3795					
unten, rechts / lower, right	558 6566					
Klammerplatte, links / Clamp plate, left	578 4552					
Klammerplatte, rechts / Clamp plate, right	558 8872					
in Klammerplatte rechts enthalten / in clamp plate right included — Obermesser / Upper knife	558 8878					
Untermesser / Lower knife	558 8879					
Antriebshebel / Driving lever	558 6101					
Nadelsystem / -dicke / Needle system / -size	558 / 90					
Bemerkungen / Remarks	Für Knopflöcher mit Auge und Querriegel in losen, grobgewebten Stoffen. Schneidblock oben und Messer unten. / For buttonholes with eyelet and straight bar in loose, coarse fabric. Cutting block above and knife below.					

1) ohne Unterfadeneinleger / without looper thread laying device
2) mit Unterfadeneinleger / with looper thread laying device
3) nur noch für Ersatz

Doppelkettenstich-Knopflochautomat mit Kurzabschneider, für Ober- und Unterfaden. Automatic Double-Chainstitch Buttonholer with short cutter for upper and lower thread.

E-Nr. / E-No. 578-	E831/24 3)	E1831/24				
Knopflochform / Buttonhole shape						
Schneidvorgang: Nach dem Nähen schneidend / Cutting operation: Cuts after sewing						
Obere Steuerscheibe (Augenform) / Upper control cam (eyelet shape) — Augengröße / Eyelet size a	3,3 mm	3,3 mm				
b	4,6 mm	4,6 mm				
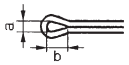 Teile-Nr.: / Part-No.:	558 2259	558 2259				
Untere Steuerscheibe (Riegelform) / Lower control camp (bar shape) — Max. Schnittlänge / Max. cut length	24 mm	24 mm				
Teile-Nr.: / Part-No.:	578 3184	578 3184				
Hauptsteuerscheibe / Main control cam 578 6041 *) 578 4071 — *) = für Masch. mit Zahnstange / *) = for sewing unit with spur-rack						
Messer / Knife — Augengröße / Eyelet size c	2,8 mm	2,8 mm				
d	4,3 mm	4,3 mm				
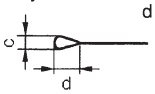 Teile-Nr.: / Part-No.:	578 3346	578 3346				
Schnittlänge / Cut length	24 mm	24 mm				
Schneidblock / Cutting block	578 3246	578 3246				
Stichplatte, komplett / Throat plate, complete	578 3077 1) 578 3081 2)	578 21012				
Greifer, links / Looper, left	557 2872	557 2872				
Greifer, rechts / Looper, right	557 602a	557 602a				
Spreizer, links / Spreader, left	558 2035	558 2035				
Spreizer, rechts / Spreader, right	557 611	557 611				
Stoffklemmen / Cloth clamps — oben, links / upper, left	578 3447	578 3447				
oben, rechts / upper, right	578 3448	578 3448				
unten, links / lower, left	578 3797	578 3839				
unten, rechts / lower, right	558 6666	578 3840				
Klammerplatte, links / Clamp plate, left	578 4552	578 21141				
Klammerplatte, rechts / Clamp plate, right	558 8872	578 21142				
in Klammerplatte rechts enthalten / in clamp plate right included — Obermesser / Upper knife	558 8878					
Untermesser / Lower knife	558 8879					
Antriebshebel / Driving lever	558 6101					
Nadelsystem / -dicke / Needle system / -size	558 / 90	558 / 90				
Bemerkungen / Remarks	Für Knopflöcher mit Auge und Querriegel in losen, grobgewebten Stoffen. Schneidblock oben und Messer unten. For buttonholes with eyelet and straight bar in loose, coarse fabric. Cutting block above and knife below.					

1) ohne Unterfadeneinleger / without looper thread laying device
2) mit Unterfadeneinleger / with looper thread laying device
3) nur noch für Ersatz

= Änderung / Modification

	E-Nr. / E-No. 578-	**E831/28**					
	Knopflochform Buttonhole shape						
Nach dem Nähen schneidend Cuts after sewing Schneidvorgang: Cutting operation:	Obere Steuerscheibe (Augenform) Upper control cam (eyelet shape) Augengröße a Eyelet size b 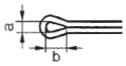 Teile-Nr.: Part-No.:	3,3 mm 4,6 mm 558 2259					
	Untere Steuerscheibe (Riegelform) Lower control camp (bar shape) Max. Schnittlänge Max. cut length Teile-Nr.: Part-No.:	28 mm 578 3185					
Hauptsteuerscheibe Main control cam 578 6061 *) 578 4081 *) = für Masch. mit Zahnstange / *) = for sewing unit with spur-rack	Messer Knife Augengröße c Eyelet size d 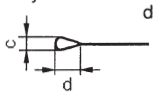 Teile-Nr.: Part-No.:	2,8 mm 4,3 mm 578 3347					
	Schnittlänge Cut length	28 mm					
	Schneidblock Cutting block	578 3247					
	Stichplatte, komplett Throat plate, complete	578 3077 1) 578 3081 2)					
	Greifer, links Looper, left	557 2872					
Doppelkettenstich-Knopflochautomat mit Kurzabschneider, für Ober- und Unterfaden. Automatic Double-Chainstitch Buttonholer with short cutter for upper and lower thread.	Greifer, rechts Looper, right	557 602a					
	Spreizer, links Spreader, left	558 2035					
	Spreizer, rechts Spreader, right	557 611					
	Stoffklemmen Cloth clamps oben, links upper, left	578 3451					
	oben, rechts upper, right	578 3452					
	unten, links lower, left	578 3799					
	unten, rechts lower, right	578 3820					
	Klammerplatte, links Clamp plate, left	578 4552					
	Klammerplatte, rechts Clamp plate, right	558 8872					
	in Klammerplatte rechts enthalten in clamp plate right included Obermesser Upper knife Untermesser Lower knife Antriebshebel Driving lever	558 8878 558 8879 558 6101					
	Nadelsystem / -dicke Needle system / -size	558 / 90					
	Bemerkungen Remarks	Für Knopflöcher mit Auge und Querriegel in losen, grobgewebten Stoffen. Schneidblock oben und Messer unten. For buttonholes with eyelet and straight bar in loose, coarse fabric. Cutting block above and knife below.					

1) ohne Unterfadeneinleger / without looper thread laying device
2) mit Unterfadeneinleger / with looper thread laying device
3) nur noch für Ersatz

	E-Nr. / E-No. 578-	E831/26 [3]	E1831/26				
	Knopflochform Buttonhole shape						
Nach dem Nähen schneidend Cuts after sewing Schneidvorgang: Cutting operation:	Obere Steuerscheibe (Augenform) Upper control cam (eyelet shape) Augengröße a Eyelet size b 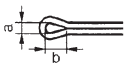 Teile-Nr.: Part-No.:	3,3 mm 4,6 mm 558 2259	3,3 mm 4,6 mm 558 2259				
	Untere Steuerscheibe (Riegelform) Lower control camp (bar shape) Max. Schnittlänge Max. cut length Teile-Nr.: Part-No.:	26 mm 578 3188	26 mm 578 3188				
Hauptsteuerscheibe 578 6051 Main control cam	Messer Knife Augengröße c Eyelet size d 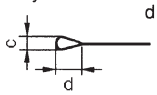 Teile-Nr.: Part-No.:	2,8 mm 4,3 mm 578 3348	2,8 mm 4,3 mm 578 3348				
	Schnittlänge Cut length	26 mm	26 mm				
	Schneidblock Cutting block	578 3248	578 3248				
	Stichplatte, komplett Throat plate, complete	578 3077 [1] 578 3081 [2]	578 21012				
	Greifer, links Looper, left	557 2872	557 2872				
Doppelkettenstich-Knopflochautomat mit Kurzabschneider, für Ober- und Unterfaden. Automatic Double-Chainstitch Buttonholer with short cutter for upper and lower thread.	Greifer, rechts Looper, right	557 602a	557 602a				
	Spreizer, links Spreader, left	558 2035	558 2035				
	Spreizer, rechts Spreader, right	557 611	557 611				
	Stoffklemmen Cloth clamps oben, links upper, left	558 9143	558 9143				
	oben, rechts upper, right	558 9163	558 9163				
	unten, links lower, left	578 3798	578 3845				
	unten, rechts lower, right	558 6766	578 3846				
	Klammerplatte, links Clamp plate, left	578 4552	578 21141				
	Klammerplatte, rechts Clamp plate, right	558 8872	578 21142				
	in Klammerplatte rechts enthalten in clamp plate right included Obermesser Upper knife Untermesser Lower knife Antriebshebel Driving lever	558 8878 558 8879 558 6101					
	Nadelsystem / -dicke Needle system / -size	558 / 90	558 / 90				
	Bemerkungen Remarks	Für Knopflöcher mit Auge und Querriegel in losen, grobgewebten Stoffen. Schneidblock oben und Messer unten. For buttonholes with eyelet and straight bar in loose, coarse fabric. Cutting block above and knife below.					

[1] ohne Unterfadeneinleger / without looper thread laying device
[2] mit Unterfadeneinleger / with looper thread laying device
[3] nur noch für Ersatz

= Änderung / Modification

Doppelkettenstich-Knopflochautomat mit Kurzabschneider, für Ober- und Unterfaden.
Automatic Double-Chainstitch Buttonholer with short cutter for upper and lower thread.

E-Nr. / E-No. 578-	E831/20					
Knopflochform Buttonhole shape						
Schneidvorgang: Nach dem Nähen schneidend Cutting operation: Cuts after sewing Obere Steuerscheibe (Augenform) Upper control cam (eyelet shape)	Augengröße a Eyelet size b 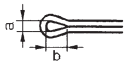 Teile-Nr.: Part-No.:	3,3 mm 4,6 mm 558 2259					
Untere Steuerscheibe (Riegelform) Lower control camp (bar shape)	Max. Schnittlänge Max. cut length Teile-Nr.: Part-No.:	20 mm 578 3187					
Hauptsteuerscheibe 578 6021 Main control cam Messer Knife	Augengröße c Eyelet size d 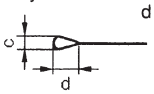 Teile-Nr.: Part-No.:	2,8 mm 4,3 mm 578 3345					
Schnittlänge Cut length		20 mm					
Schneidblock Cutting block		578 3244					
Stichplatte, komplett Throat plate, complete		578 3077 [1] 578 3081 [2]					
Greifer, links Looper, left		557 2872					
Greifer, rechts Looper, right		557 602a					
Spreizer, links Spreader, left		558 2035					
Spreizer, rechts Spreader, right		557 611					
Stoffklemmen Cloth clamps	oben, links upper, left	558 9142					
	oben, rechts upper, right	558 9162					
	unten, links lower, left	578 3795					
	unten, rechts lower, right	558 6566					
Klammerplatte, links Clamp plate, left		578 4552					
Klammerplatte, rechts Clamp plate, right		558 8872					
in Klammerplatte rechts enthalten in clamp plate right included	Obermesser Upper knife Untermesser Lower knife Antriebshebel Driving lever	558 8878 558 8879 558 6101					
Nadelsystem / -dicke Needle system / -size		558 / 90					
Bemerkungen Remarks		Für Knopflöcher mit Auge und Querriegel in losen, grobgewebten Stoffen. Schneidblock oben und Messer unten. For buttonholes with eyelet and straight bar in loose, coarse fabric. Cutting block above and knife below.					

[1] ohne Unterfadeneinleger / without looper thread laying device
[2] mit Unterfadeneinleger / with looper thread laying device
[3] nur noch für Ersatz

Doppelkettenstich-Knopflochautomat mit Kurzabschneider, für Ober- und Unterfaden.
Automatic Double-Chainstitch Buttonholer with short cutter for upper and lower thread.

E-Nr. / E-No. 578-	E831/34					
Knopflochform Buttonhole shape						
Schneidvorgang: Nach dem Nähen schneidend Cutting operation: Cuts after sewing Obere Steuerscheibe (Augenform) Upper control cam (eyelet shape) Augengröße a Eyelet size b 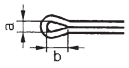 Teile-Nr.: Part-No.:	3,3 mm 4,6 mm 558 2259					
Untere Steuerscheibe (Riegelform) Lower control camp (bar shape) Max. Schnittlänge Max. cut length Teile-Nr.: Part-No.:	34 mm 578 3186					
Hauptsteuerscheibe 578 4091 Main control cam Messer Knife Augengröße c Eyelet size d 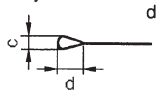 Teile-Nr.: Part-No.:	2,8 mm 4,3 mm 578 3349					
Schnittlänge Cut length	34 mm					
Schneidblock Cutting block	578 3249					
Stichplatte, komplett Throat plate, complete	578 3077 [1] 578 3081 [2]					
Greifer, links Looper, left	557 2872					
Greifer, rechts Looper, right	557 602a					
Spreizer, links Spreader, left	558 2035					
Spreizer, rechts Spreader, right	557 611					
Stoffklemmen Cloth clamps oben, links upper, left	578 3455					
oben, rechts upper, right	578 3456					
unten, links lower, left	578 3801					
unten, rechts lower, right	558 6966					
Klammerplatte, links Clamp plate, left	578 4552					
Klammerplatte, rechts Clamp plate, right	558 8872					
in Klammerplatte rechts enthalten in clamp plate right included Obermesser Upper knife Untermesser Lower knife Antriebshebel Driving lever	558 8878 558 8879 558 6101					
Nadelsystem / -dicke Needle system / -size	558 / 90					
Bemerkungen Remarks	Für Knopflöcher mit Auge und Querriegel in losen, grobgewebten Stoffen. Schneidblock oben und Messer unten. For buttonholes with eyelet and straight bar in loose, coarse fabric. Cutting block above and knife below.					

[1] ohne Unterfadeneinleger / without looper thread laying device
[2] mit Unterfadeneinleger / with looper thread laying device
[3] nur noch für Ersatz

Einfachkettenstich-Schnurlochautomat mit Kurzabschneider, ohne untere und obere Gimpe.
Automatic Single-Chainstitch machine for stitched eyelets, with short cutter, without upper and lower gimp.

Hauptsteuerscheibe / Main control cam: 578 6191 *) 578 4201

*) = für Masch. mit Zahnstange / *) = for sewing unit with spur-rack

Schneidvorgang: Vor dem Nähen schneidend / Cutting operation: Cuts before sewing

E-Nr. / E-No. 578-	E901/2	E901/2,5	E901/3	E901/4	E901/5	
Knopflochform / Buttonhole shape	O	O	O	O	O	
Obere Steuerscheibe (Augenform) / Upper control cam (eyelet shape) — Augengröße a / Eyelet size b — Teile-Nr.: / Part-No.:	578 3146	578 3146	578 3146	578 3146	578 3146	
Untere Steuerscheibe (Riegelform) / Lower control camp (bar shape) — Max. Schnittlänge / Max. cut length — Teile-Nr.: / Part-No.:	578 3147	578 3147	578 3147	578 3147	578 3147	
Messer / Knife — Augengröße c / Eyelet size — Teile-Nr.: / Part-No.:	2,0 mm 578 3392	2,5 mm 578 3393	3,0 mm 578 3394	4,0 mm 578 3396	5,0 mm 578 3398	
Schnittdurchmesser / Eyelet diameter	2 mm	2,5 mm	3,0 mm	4,0 mm	5,0 mm	
Schneidblock / Cutting block	578 3262	578 3262	578 3262	578 3262	578 3262	
Stichplatte, komplett / Throat plate, complete	578 3078	578 3078	578 3078	578 3079	578 3079	
Greifer, links / Looper, left	578 3011	578 3011	578 3011	578 3011	578 3011	
Greifer, rechts / Looper, right	557 602a	557 602a	557 602a	557 602a	557 602a	
Spreizer, links / Spreader, left	557 2168	557 2168	557 2168	557 2168	557 2168	
Spreizer, rechts / Spreader, right	557 611	557 611	557 611	557 611	557 611	
Stoffklemmen / Cloth clamps — oben, links / upper, left	578 3461	578 3461	578 3461	578 3461	578 3461	
Stoffklemmen / Cloth clamps — oben, rechts / upper, right	578 3462	578 3462	578 3462	578 3462	578 3462	
Stoffklemmen / Cloth clamps — unten, links / lower, left	578 3841	578 3841	578 3841	578 3841	578 3841	
Stoffklemmen / Cloth clamps — unten, rechts / lower, right	578 3842	578 3842	578 3842	578 3842	578 3842	
Klammerplatte, links / Clamp plate, left	578 4603	578 4603	578 4603	578 4603	578 4603	
Klammerplatte, rechts / Clamp plate, right	558 7227	558 7227	558 7227	558 7227	558 7227	
in Klammerplatte rechts enthalten / in clamp plate right included — Obermesser / Upper knife	—	—	—	—	—	
in Klammerplatte rechts enthalten / in clamp plate right included — Untermesser / Lower knife	—	—	—	—	—	
in Klammerplatte rechts enthalten / in clamp plate right included — Antriebshebel / Driving lever	—	—	—	—	—	
Nadelsystem / -dicke / Needle system / -size	558 / 100	558 / 100	558 / 100	558 / 100	558 / 100	
Bemerkungen / Remarks	Für Schnurlöcher in Stoffen unterschiedlicher Qualität und Dicke. Der Oberfaden wird kurz abgeschnitten. Schneidblock oben, Messer unten. For stitched eyelets in fabrics of different quality and thickness. The needlethread is cut short. Cutting block above, knife below.					

Doppelkettenstich-Knopflochautomat mit Kurzabschneider für Unterfaden und untere Rundgimpe. Ohne obere Gimpenzuführung.
Automatic Double-Chainstitch Buttonholer with short cutter for upper thrad, long cutter for lower thread and lower round gimp. Without upper gimp guide.

E-Nr. / E-No. 578-	E209/10	E209/12	E209/14	E209/16	E209/18	E209/20	E209/22
Knopflochform Buttonhole shape							
Obere Steuerscheibe (Augenform) Upper control cam (eyelet shape) Augengröße a Eyelet size b 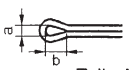 Teile-Nr.: Part-No.:	3,3 mm 4,6 mm 558 2259	3,3 mm 4,6 mm 558 2259	3,3 mm 4,6 mm 558 2259	3,3 mm 4,6 mm 558 2259	3,3 mm 4,6 mm 558 2259	3,3 mm 4,6 mm 558 2259	3,3 mm 4,6 mm 558 2259
Untere Steuerscheibe (Riegelform) Lower control camp (bar shape) Max. Schnittlänge Max. cut length Teile-Nr.: Part-No.:	10 mm 558 2291	12 mm 558 2291	14 mm 558 2291	16 mm 558 2291	18 mm 558 2291	20 mm 558 2291	22 mm 558 2291
Schneidvorgang: Cutting operation: Nach dem Nähen schneidend Cuts after sewing							
Hauptsteuerscheibe 558 3744 Main control cam							
Messer Knife Augengröße c Eyelet size d 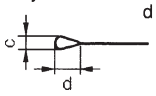 Teile-Nr.: Part-No.:	2,8 mm 4,3 mm 578 3363	2,8 mm 4,3 mm 578 3363	2,8 mm 4,3 mm 578 3363	2,8 mm 4,3 mm 578 3363	2,8 mm 4,3 mm 578 3363	2,8 mm 4,3 mm 578 3363	2,8 mm 4,3 mm 578 3363
Schnittlänge Cut length	10 mm	12 mm	14 mm	16 mm	18 mm	20 mm	22 mm
Schneidblock Cutting block	578 3281	578 3282	578 3283	578 3284	578 3285	578 3286	578 3287
Stichplatte, komplett Throat plate, complete	558 2102	558 2102	558 2102	558 2102	558 2102	558 2102	558 2102
Greifer, links Looper, left	557 3243	557 3243	557 3243	557 3243	557 3243	557 3243	557 3243
Greifer, rechts Looper, right	557 602a	557 602a	557 602a	557 602a	557 602a	557 602a	557 602a
Spreizer, links Spreader, left	557 3398	557 3398	557 3398	557 3398	557 3398	557 3398	557 3398
Spreizer, rechts Spreader, right	557 611	557 611	557 611	557 611	557 611	557 611	557 611
Stoffklemmen Cloth clamps oben, links upper, left	558 2694	558 2694	558 2694	558 2694	558 2694	558 2694	558 2694
oben, rechts upper, right	558 2693	558 2693	558 2693	558 2693	558 2693	558 2693	558 2693
unten, links lower, left	558 2822	558 2822	558 2822	558 2822	558 2822	558 2822	558 2822
unten, rechts lower, right	558 2821	558 2821	558 2821	558 2821	558 2821	558 2821	558 2821
Nadelsystem / -dicke Needle system / -size	558 / 100	558 / 100	558 / 100	558 / 100	558 / 100	558 / 100	558 / 100

Bemerkungen	Für Knopflöcher mit handarbeitsähnlichem Charakter in der Oberbekleidung. Mit Auge, ohne Keilriegel. Der Oberfaden wird kurz und Unterfaden und untere Gimpe lang abgeschnitten (ca. 30mm). Nach dem Nähen eines Querriegels werden sie von Hand kurz abgeschnitten. Schneidblock oben, Messer unten.
Remarks	For buttonholes imitating the hand work in outerwear. With eyelet, without taper bar. After cutting, the upper thread has short end and the lower thread and lower gimp long end (about 30mm). After sewing a transversal bar they are cut off by hand. Cutting block above, knife below.

Doppelkettenstich-Knopflochautomat mit Kurzabschneider für Oberfaden, Lang-Abschneider für Unterfaden und untere Rundgimpe. Ohne obere Gimpenzuführung.
Automatic Double-Chainstitch Buttonholer with short cutter for upper thrad, long cutter for lower thread and lower round gimp. Without upper gimp guide.

Schneidvorgang: Nach dem Nähen schneidend
Cutting operation: Cuts after sewing

Hauptsteuerscheibe 558 3744
Main control cam

E-Nr. / E-No. 578-	E209/24	E209/26	E209/28	E209/30	E209/32	E209/34	E209/38
Knopflochform Buttonhole shape	⊂═⊃	⊂═⊃	⊂═⊃	⊂═⊃	⊂═⊃	⊂═⊃	⊂═⊃
Obere Steuerscheibe (Augenform) Upper control cam (eyelet shape) Augengröße a Eyelet size b 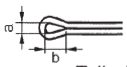 Teile-Nr.: Part-No.:	3,3 mm 4,6 mm 558 2259	3,3 mm 4,6 mm 558 2259	3,3 mm 4,6 mm 558 2259	3,3 mm 4,6 mm 558 2259	3,3 mm 4,6 mm 558 2259	3,3 mm 4,6 mm 558 2259	3,3 mm 4,6 mm 558 2259
Untere Steuerscheibe (Riegelform) Lower control camp (bar shape) Max. Schnittlänge Max. cut length Teile-Nr.: Part-No.:	24 mm 558 2291	26 mm 558 2291	28 mm 558 2291	30 mm 558 2291	32 mm 558 2291	34 mm 558 2291	38 mm 558 2291
Messer Knife Augengröße c Eyelet size d 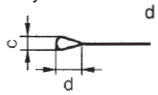 Teile-Nr.: Part-No.:	2,8 mm 4,3 mm 578 3363	2,8 mm 4,3 mm 578 3363	2,8 mm 4,3 mm 578 3363	2,8 mm 4,3 mm 578 3363	2,8 mm 4,3 mm 578 3363	2,8 mm 4,3 mm 578 3363	2,8 mm 4,3 mm 578 3363
Schnittlänge Cut length	24 mm	26 mm	28 mm	30 mm	32 mm	34 mm	38 mm
Schneidblock Cutting block	578 3288	578 3289	578 3290	578 3291	578 3292	578 3293	578 3295
Stichplatte, komplett Throat plate, complete	558 2102	558 2102	558 2102	558 2102	558 2102	558 2102	558 2102
Greifer, links Looper, left	557 3243	557 3243	557 3243	557 3243	557 3243	557 3243	557 3243
Greifer, rechts Looper, right	557 602a	557 602a	557 602a	557 602a	557 602a	557 602a	557 602a
Spreizer, links Spreader, left	557 3398	557 3398	557 3398	557 3398	557 3398	557 3398	557 3398
Spreizer, rechts Spreader, right	557 611	557 611	557 611	557 611	557 611	557 611	557 611
Stoffklemmen Cloth clamps oben, links upper, left	558 2694	558 2694	558 2694	558 2694	558 2694	558 2694	558 2694
oben, rechts upper, right	558 2693	558 2693	558 2693	558 2693	558 2693	558 2693	558 2693
unten, links lower, left	558 2822	558 2822	558 2822	558 2822	558 2822	558 2822	558 2822
unten, rechts lower, right	558 2821	558 2821	558 2821	558 2821	558 2821	558 2821	558 2821
Nadelsystem / -dicke Needle system / -size	558 / 100	558 / 100	558 / 100	558 / 100	558 / 100	558 / 100	558 / 100

Bemerkungen

Für Knopflöcher mit handarbeitsähnlichem Charakter in der Oberbekleidung. Mit Auge, ohne Keilriegel. Der Oberfaden wird kurz und Unterfaden und untere Gimpe lang abgeschnitten (ca. 30mm). Nach dem Nähen eines Querriegels werden sie von Hand kurz abgeschnitten.
Schneidblock oben, Messer unten.

Remarks

For buttonholes imitating the hand work in outerwear. With eyelet, without taper bar. After cutting, the upper thread has short end and the lower thread and lower gimp long end (about 30mm). After sewing a transversal bar they are cut off by hand.
Cutting block above, knife below.

Doppelkettenstich-Knopflochautomat mit Kurzabschneider für Oberfaden und Langabschneider für Unterfaden und unterer Rundgimpe. Ohne obere Gimpenzuführung.
Automatic Double-Chainstitch Buttonholer with short cutter for upper thread and long cutter for lower thread and lower round gimp. Without upper gimp guide.

E-Nr. / E-No. 578-		E212/10	E212/12	E212/14	E212/16	E212/18	E212/20	E212/22
Knopflochform Buttonhole shape		⊂═	⊂═	⊂═	⊂═	⊂═	⊂═	⊂═
Schneidvorgang: vor oder nach dem Nähen schneidend (umschaltbar) Cutting operation: can be set for cutting before or after sewing	Obere Steuerscheibe (Augenform) Upper control cam (eyelet shape) Augengröße a / Eyelet size b 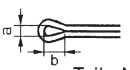 Teile-Nr.: Part-No.:	2,4 mm 1) 3,3 mm 2) 3,9 mm 1) 4,6 mm 2) 558 2257 1) 558 2259 2)	2,4 mm 1) 3,3 mm 2) 3,9 mm 1) 4,6 mm 2) 558 2257 1) 558 2259 2)	2,4 mm 1) 3,3 mm 2) 3,9 mm 1) 4,6 mm 2) 558 2257 1) 558 2259 2)	2,4 mm 1) 3,3 mm 2) 3,9 mm 1) 4,6 mm 2) 558 2257 1) 558 2259 2)	2,4 mm 1) 3,3 mm 2) 3,9 mm 1) 4,6 mm 2) 558 2257 1) 558 2259 2)	2,4 mm 1) 3,3 mm 2) 3,9 mm 1) 4,6 mm 2) 558 2257 1) 558 2259 2)	2,4 mm 1) 3,3 mm 2) 3,9 mm 1) 4,6 mm 2) 558 2257 1) 558 2259 2)
	Untere Steuerscheibe (Riegelform) Lower control camp (bar shape) Max. Schnittlänge Max. cut length Teile-Nr.: Part-No.:	10 mm 558 2291	12 mm 558 2291	14 mm 558 2291	16 mm 558 2291	18 mm 558 2291	20 mm 558 2291	22 mm 558 2291
Hauptsteuerscheibe 578 3744 Main control cam	Messer Knife Augengröße c / Eyelet size d 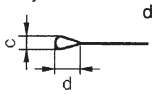 Teile-Nr.: Part-No.:	2,8 mm 4,3 mm 578 3363	2,8 mm 4,3 mm 578 3363	2,8 mm 4,3 mm 578 3363	2,8 mm 4,3 mm 578 3363	2,8 mm 4,3 mm 578 3363	2,8 mm 4,3 mm 578 3363	2,8 mm 4,3 mm 578 3363
	Schnittlänge Cut length	10 mm	12 mm	14 mm	16 mm	18 mm	20 mm	22 mm
	Schneidblock Cutting block	2 x 578 3281	2 x 578 3282	2 x 578 3283	2 x 578 3284	2 x 578 3285	2 x 578 3286	2 x 578 3287
	Stichplatte, komplett Throat plate, complete	558 2103	558 2103	558 2103	558 2103	558 2103	558 2103	558 2103
	Greifer, links Looper, left	557 2872	557 2872	557 2872	557 2872	557 2872	557 2872	557 2872
	Greifer, rechts Looper, right	557 602a	557 602a	557 602a	557 602a	557 602a	557 602a	557 602a
	Spreizer, links Spreader, left	557 2876k	557 2876k	557 2876k	557 2876k	557 2876k	557 2876k	557 2876k
	Spreizer, rechts Spreader, right	557 611	557 611	557 611	557 611	557 611	557 611	557 611
	Stoffklemmen Cloth clamps oben, links upper, left	558 2694	558 2694	558 2694	558 2694	558 2694	558 2694	558 2694
	oben, rechts upper, right	558 2693	558 2693	558 2693	558 2693	558 2693	558 2693	558 2693
	unten, links lower, left	558 2822	558 2822	558 2822	558 2822	558 2822	558 2822	558 2822
	unten, rechts lower, right	558 2821	558 2821	558 2821	558 2821	558 2821	558 2821	558 2821
	Nadelsystem / -dicke Needle system / -size	558 / 90	558 / 90	558 / 90	558 / 90	558 / 90	558 / 90	558 / 90

Bemerkungen	Für Knopflöcher ohne Keilriegel in hochwertigen Bekleidungsstücken unterschiedlicher Qualität und Dicke. Der Oberfaden wird kurz und Unterfaden und untere Gimpe lang abgeschnitten (ca. 30mm). Nach dem Nähen eines Querriegels werden sie von Hand kurz abgeschnitten. Schneidblock oben, Messer unten.
Remarks	For eye buttonholes without taper bar in high quality garments of different qualities and thicknesseses. After cutting, the upper thread has short end and the lower thread and lower gimp long end (about 30mm). After sewing a transversal bar they are cut off by hand. Cutting block above, knife below.

1) vorherschneidend / cuts before
2) nachherschneidend / cuts after

Doppelkettenstich-Knopflochautomat mit Kurzabschneider für Oberfaden und Langabschneider für Unterfaden und unterer Rundgimpe. Ohne obere Gimpenzuführung.
Automatic Double-Chainstitch Buttonholer with short cutter for upper thread and long cutter for lower thread and lower round gimp. Without upper gimp guide.

E-Nr. / E-No. 578-		E212/24	E212/26	E212/28	E212/30	E212/32	E212/34	E212/38
Knopflochform Buttonhole shape		⊂=	⊂=	⊂=	⊂=	⊂=	⊂=	⊂=
Schneidvorgang: vor oder nach dem Nähen schneidend (umschaltbar) Cutting operation: can be set for cutting before or after sewing	Obere Steuerscheibe (Augenform) Upper control cam (eyelet shape) Augengröße a Eyelet size b Teile-Nr.: Part-No.:	2,4 mm 1) 3,3 mm 2) 3,9 mm 1) 4,6 mm 2) 558 2257 1) 558 2259 2)	2,4 mm 1) 3,3 mm 2) 3,9 mm 1) 4,6 mm 2) 558 2257 1) 558 2259 2)	2,4 mm 1) 3,3 mm 2) 3,9 mm 1) 4,6 mm 2) 558 2257 1) 558 2259 2)	2,4 mm 1) 3,3 mm 2) 3,9 mm 1) 4,6 mm 2) 558 2257 1) 558 2259 2)	2,4 mm 1) 3,3 mm 2) 3,9 mm 1) 4,6 mm 2) 558 2257 1) 558 2259 2)	2,4 mm 1) 3,3 mm 2) 3,9 mm 1) 4,6 mm 2) 558 2257 1) 558 2259 2)	2,4 mm 1) 3,3 mm 2) 3,9 mm 1) 4,6 mm 2) 558 2257 1) 558 2259 2)
	Untere Steuerscheibe (Riegelform) Lower control camp (Bar shape) Max. Schnittlänge Max. cut length Teile-Nr.: Part-No.:	24 mm 558 2291	26 mm 558 2291	28 mm 558 2291	30 mm 558 2291	32 mm 558 2291	34 mm 558 2291	38 mm 558 2291
Hauptsteuerscheibe 578 3744 Main control cam	Messer Knife Augengröße c Eyelet size d Teile-Nr.: Part-No.:	2,8 mm 4,3 mm 578 3363	2,8 mm 4,3 mm 578 3363	2,8 mm 4,3 mm 578 3363	2,8 mm 4,3 mm 578 3363	2,8 mm 4,3 mm 578 3363	2,8 mm 4,3 mm 578 3363	2,8 mm 4,3 mm 578 3363
	Schnittlänge Cut length	24 mm	26 mm	28 mm	30 mm	32 mm	34 mm	38 mm
	Schneidblock Cutting block	2 x 578 3288	2 x 578 3289	2 x 578 3290	2 x 578 3291	2 x 578 3292	2 x 578 3293	2 x 578 3295
	Stichplatte, komplett Throat plate, complete	558 2103	558 2103	558 2103	558 2103	558 2103	558 2103	558 2103
	Greifer, links Looper, left	557 2872	557 2872	557 2872	557 2872	557 2872	557 2872	557 2872
	Greifer, rechts Looper, right	557 602a	557 602a	557 602a	557 602a	557 602a	557 602a	557 602a
	Spreizer, links Spreader, left	557 2876k	557 2876k	557 2876k	557 2876k	557 2876k	557 2876k	557 2876k
	Spreizer, rechts Spreader, right	557 611	557 611	557 611	557 611	557 611	557 611	557 611
	Stoffklemmen Cloth clamps oben, links upper, left	558 2694	558 2694	558 2694	558 2694	558 2694	558 2694	558 2694
	oben, rechts upper, right	558 2693	558 2693	558 2693	558 2693	558 2693	558 2693	558 2693
	unten, links lower, left	558 2822	558 2822	558 2822	558 2822	558 2822	558 2822	558 2822
	unten, rechts lower, right	558 2821	558 2821	558 2821	558 2821	558 2821	558 2821	558 2821
	Nadelsystem / -dicke Needle system / -size	558 / 90	558 / 90	558 / 90	558 / 90	558 / 90	558 / 90	558 / 90

Bemerkungen Remarks	Für Knopflöcher ohne Keilriegel in hochwertigen Bekleidungsstücken unterschiedlicher Qualität und Dicke. Der Oberfaden wird kurz und Unterfaden und untere Gimpe lang abgeschnitten (ca. 30mm). Nach dem Nähen eines Querriegels werden sie von Hand kurz abgeschnitten. Schneidblock oben, Messer unten. For eye buttonholes without taper bar in high quality garments of different qualities and thicknesseses. After cutting, the upper thread has short end and the lower thread and lower gimp long end (about 30mm). After sewing a transversal bar they are cut off by hand. Cutting block above, knife below.

1) vorherschneidend / cuts before
2) nachherschneidend / cuts after

Einrichtungen der Equipments of 558-221301 578-121301

Doppelkettenstich-Knopflochautomat mit Kurzabschneider für Oberfaden und Langabschneider für Unterfaden und unterer Rundgimpe. Ohne obere Gimpenzuführung.
Automatic Double-Chainstitch Buttonholer with short cutter for upper thread and long cutter for lower thread and lower round gimp. Without upper gimp guide.

E-Nr. / E-No. 578-	E213/10	E213/12	E213/14	E213/16	E213/18	E213/20	E213/22
Knopflochform Buttonhole shape							
Obere Steuerscheibe (Augenform) Upper control cam (eyelet shape) Augengröße a Eyelet size b 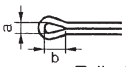 Teile-Nr.: Part-No.:	0 mm 0 mm 558 2251	0 mm 0 mm 558 2251	0 mm 0 mm 558 2251	0 mm 0 mm 558 2251	0 mm 0 mm 558 2251	0 mm 0 mm 558 2251	0 mm 0 mm 558 2251
Untere Steuerscheibe (Riegelform) Lower control camp (bar shape) Max. Schnittlänge Max. cut length Teile-Nr.: Part-No.:	10 mm 558 2291	12 mm 558 2291	14 mm 558 2291	16 mm 558 2291	18 mm 558 2291	20 mm 558 2291	22 mm 558 2291
Messer Knife Augengröße c Eyelet size d 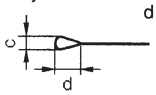 Teile-Nr.: Part-No.:	0 mm 0 mm 578 3372	0 mm 0 mm 578 3372	0 mm 0 mm 578 3372	0 mm 0 mm 578 3372	0 mm 0 mm 578 3372	0 mm 0 mm 578 3372	0 mm 0 mm 578 3372
Schnittlänge Cut length	10 mm	12 mm	14 mm	16 mm	18 mm	20 mm	22 mm
Schneidblock Cutting block	578 3303	578 3304	578 3305	578 3306	578 3307	578 3308	578 3309
Stichplatte, komplett Throat plate, complete	558 2103	558 2103	558 2103	558 2103	558 2103	558 2103	558 2103
Greifer, links Looper, left	557 2872	557 2872	557 2872	557 2872	557 2872	557 2872	557 2872
Greifer, rechts Looper, right	557 602a	557 602a	557 602a	557 602a	557 602a	557 602a	557 602a
Spreizer, links Spreader, left	557 2876k	557 2876k	557 2876k	557 2876k	557 2876k	557 2876k	557 2876k
Spreizer, rechts Spreader, right	557 611	557 611	557 611	557 611	557 611	557 611	557 611
Stoffklemmen Cloth clamps oben, links upper, left	558 2698	558 2698	558 2698	558 2698	558 2698	558 2698	558 2698
oben, rechts upper, right	558 2697	558 2697	558 2697	558 2697	558 2697	558 2697	558 2697
unten, links lower, left	558 2826	558 2826	558 2826	558 2826	558 2826	558 2826	558 2826
unten, rechts lower, right	558 2825	558 2825	558 2825	558 2825	558 2825	558 2825	558 2825
Nadelsystem / -dicke Needle system / -size	558 / 90	558 / 90	558 / 90	558 / 90	558 / 90	558 / 90	558 / 90

Schneidvorgang: Nach dem Nähen schneidend
Cutting operation: Cuts after sewing

Hauptsteuerscheibe 558 3744
Main control cam

Bemerkungen Remarks	Für Knopflöcher in hochwertigen Bekleidungsstücken unterschiedlicher Qualität und Dicke. Ohne Auge, ohne Keilriegel. Der Oberfaden wird kurz und Unterfaden und untere Gimpe lang abgeschnitten (ca. 30mm). Nach dem Nähen eines Querriegels werden sie von Hand kurz abgeschnitten. Schneidblock oben, Messer unten. For buttonholes in high quality garments of different qualities and thicknesseses. Without eyelet, without taper bar. After cutting, the upper thread has short end and the lower thread and lower gimp long end (about 30mm). After sewing a transversal bar they are cut off by hand. Cutting block above, knife below.

Doppelkettenstich-Knopflochautomat mit Kurzabschneider für Oberfaden und Langabschneider für Unterfaden und unterer Rundgimpe. Ohne obere Gimpenzuführung.
Automatic Double-Chainstitch Buttonholer with short cutter for upper thread and long cutter for lower thread and lower round gimp. Without upper gimp guide.

Schneidvorgang: Nach dem Nähen schneidend
Cutting operation: Cuts after sewing

Hauptsteuerscheibe 558 3744
Main control cam

E-Nr. / E-No. 578-	E213/24	E213/26	E213/28	E213/30	E213/32	E213/34	E213/38
Knopflochform Buttonhole shape							
Obere Steuerscheibe (Augenform) Upper control cam (eyelet shape) Augengröße a Eyelet size b Teile-Nr.: Part-No.:	0 mm 0 mm 558 2251	0 mm 0 mm 558 2251	0 mm 0 mm 558 2251	0 mm 0 mm 558 2251	0 mm 0 mm 558 2251	0 mm 0 mm 558 2251	0 mm 0 mm 558 2251
Untere Steuerscheibe (Riegelform) Lower control camp (bar shape) Max. Schnittlänge Max. cut length Teile-Nr.: Part-No.:	24 mm 558 2291	26 mm 558 2291	28 mm 558 2291	30 mm 558 2291	32 mm 558 2291	34 mm 558 2291	38 mm 558 2291
Messer Knife Augengröße c Eyelet size d Teile-Nr.: Part-No.:	0 mm 0 mm 578 3372	0 mm 0 mm 578 3372	0 mm 0 mm 578 3372	0 mm 0 mm 578 3372	0 mm 0 mm 578 3372	0 mm 0 mm 578 3372	0 mm 0 mm 578 3372
Schnittlänge Cut length	24 mm	26 mm	28 mm	30 mm	32 mm	34 mm	38 mm
Schneidblock Cutting block	578 3310	578 3311	578 3312	578 3313	578 3314	578 3315	578 3316
Stichplatte, komplett Throat plate, complete	558 2103	558 2103	558 2103	558 2103	558 2103	558 2103	558 2103
Greifer, links Looper, left	557 2872	557 2872	557 2872	557 2872	557 2872	557 2872	557 2872
Greifer, rechts Looper, right	557 602a	557 602a	557 602a	557 602a	557 602a	557 602a	557 602a
Spreizer, links Spreader, left	557 2876k	557 2876k	557 2876k	557 2876k	557 2876k	557 2876k	557 2876k
Spreizer, rechts Spreader, right	557 611	557 611	557 611	557 611	557 611	557 611	557 611
Stoffklemmen Cloth clamps oben, links upper, left	558 2698	558 2698	558 2698	558 2698	558 2698	558 2698	558 2698
oben, rechts upper, right	558 2697	558 2697	558 2697	558 2697	558 2697	558 2697	558 2697
unten, links lower, left	558 2826	558 2826	558 2826	558 2826	558 2826	558 2826	558 2826
unten, rechts lower, right	558 2825	558 2825	558 2825	558 2825	558 2825	558 2825	558 2825
Nadelsystem / -dicke Needle system / -size	558 / 90	558 / 90	558 / 90	558 / 90	558 / 90	558 / 90	558 / 90

Bemerkungen Remarks	Für Knopflöcher mit in hochwertigen Bekleidungsstücken unterschiedlicher Qualität und Dicke. Ohne Auge, ohne Keilriegel. Der Oberfaden wird kurz und Unterfaden und untere Gimpe lang abgeschnitten (ca. 30mm). Nach dem Nähen eines Querriegels werden sie von Hand kurz abgeschnitten. Schneidblock oben, Messer unten. For buttonholes high quality garments of different qualities and thicknesseses. Without eyelet, without taper bar. After cutting, the upper thread has short end and the lower thread and lower gimp long end (about 30mm). After sewing a transversal bar they are cut off by hand. Cutting block above, knife below.

Doppelkettenstich-Knopflochautomat mit Oberfadenabschneider, unterer Rundgimpenzuführung, ohne obere Gimpenzuführung.
Automatic Double-Chainstitch Buttonholer with upper thread cutter, lower round gimp guide, without upper gimp guide.

Schneidvorgang: Nach dem Nähen schneidend / Cutting operation: Cuts after sewing

Hauptsteuerscheibe 578 4226 / Main control cam

E-Nr. / E-No. 578-		E309/18	E309/24				
Knopflochform / Buttonhole shape							
Obere Steuerscheibe (Augenform) / Upper control cam (eyelet shape)	Augengröße / Eyelet size a	3,3 mm	3,3 mm				
	b	4,6 mm	4,6 mm				
	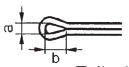 Teile-Nr.: / Part-No.:	558 2259	558 2259				
Untere Steuerscheibe (Riegelform) / Lower control camp (bar shape)	Max. Schnittlänge / Max. cut length	18 mm	24 mm				
	Teile-Nr.: / Part-No.:	558 2291	558 2291				
Messer / Knife	Augengröße / Eyelet size c	2,8 mm	2,8 mm				
	d	4,3 mm	4,3 mm				
	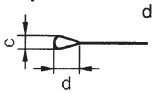 Teile-Nr.: / Part-No.:	578 3365	578 3365				
Schnittlänge / Cut length		18 mm	24 mm				
Schneidblock / Cutting block		578 3285	578 3288				
Stichplatte, komplett / Throat plate, complete		558 2082	558 2082				
Greifer, links / Looper, left		557 3243	557 3243				
Greifer, rechts / Looper, right		557 602a	557 602a				
Spreizer, links / Spreader, left		557 3398	557 3398				
Spreizer, rechts / Spreader, right		557 611	557 611				
Stoffklemmen / Cloth clamps	oben, links / upper, left	558 2704	558 2704				
	oben, rechts / upper, right	558 2703	558 2703				
	unten, links / lower, left	558 2812	558 2812				
	unten, rechts / lower, right	558 2811	558 2811				
Nadelsystem / -dicke / Needle system / -size		558 / 100	558 / 100				

Bemerkungen	Für Knopflöcher mit handarbeitsähnlichem Charakter in der Oberbekleidung. Mit Auge, ohne Keilriegel. Schneidblock oben, Messer unten.
Remarks	For buttonholes imitating the hand work in outerwear. With eyelet, without taper bar. Cutting block above, knife below.

Doppelkettenstich-Knopflochautomat mit Oberfadenabschneider, mit ober. Gimpe. (Bausatz obere Gimpenführung, Best.-Nr. 578 5101 muß zusätzl. bestellt werden.)
Automatic Double-Chainstitch Buttonholer with upper thread cutter, with upper gimp. (Set of parts upper gimp guide, order no. 578 5101 must additional order)

Schneidvorgang: Nach dem Nähen schneidend
Cutting operation: Cuts after sewing

Hauptsteuerscheibe 578 4226
Main control cam

E-Nr. / E-No. 578-	E311/6	E311/8	E311/10	E311/12	E311/14	E311/16
Knopflochform Buttonhole shape						
Obere Steuerscheibe (Augenform) Upper control cam (eyelet shape) Augengröße a Eyelet size b 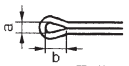 Teile-Nr.: Part-No.:	0 mm 0 mm 558 2251	0 mm 0 mm 558 2251	0 mm 0 mm 558 2251	0 mm 0 mm 558 2251	0 mm 0 mm 558 2251	0 mm 0 mm 558 2251
Untere Steuerscheibe (Riegelform) Lower control camp (bar shape) Max. Schnittlänge Max. cut length Teile-Nr.: Part-No.:	6 mm 558 2292	8 mm 558 2293	10 mm 558 2294	12 mm 558 2295	14 mm 558 2296	16 mm 558 2297
Messer Knife Augengröße c Eyelet size d 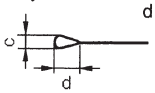 Teile-Nr.: Part-No.:	0 mm 0 mm 578 3373	0 mm 0 mm 578 3373	0 mm 0 mm 578 3373	0 mm 0 mm 578 3373	0 mm 0 mm 578 3373	0 mm 0 mm 578 3373
Schnittlänge Cut length	6 mm	8 mm	10 mm	12 mm	14 mm	16 mm
Schneidblock Cutting block	578 3301	578 3302	578 3303	578 3304	578 3305	578 3306
Stichplatte, komplett Throat plate, complete	558 2091	558 2091	558 2091	558 2091	558 2091	558 2091
Greifer, links Looper, left	557 3243	557 3243	557 3243	557 3243	557 3243	557 3243
Greifer, rechts Looper, right	557 602a	557 602a	557 602a	557 602a	557 602a	557 602a
Spreizer, links Spreader, left	557 3398	557 3398	557 3398	557 3398	557 3398	557 3398
Spreizer, rechts Spreader, right	557 611	557 611	557 611	557 611	557 611	557 611
Stoffklemmen Cloth clamps oben, links upper, left	558 2732	558 2732	558 2732	558 2732	558 2732	558 2732
oben, rechts upper, right	558 2731	558 2731	558 2731	558 2731	558 2731	558 2731
unten, links lower, left	558 2842	558 2842	558 2842	558 2842	558 2842	558 2842
unten, rechts lower, right	558 2841	558 2841	558 2841	558 2841	558 2841	558 2841
Nadelsystem / -dicke Needle system / -size	558 / 90	558 / 90	558 / 90	558 / 90	558 / 90	558 / 90

Bemerkungen / Remarks

Für schmale Knopflöcher ohne Auge, mit Keilriegel in stark dehnbarem Nähgut, z.B. Strickware. Die Flach- oder Rundgimpe wird auf der Knopflochrückseite zugeführt.
Schneidblock oben, Messer unten.

For narrow buttonholes without eyelet, with taper bar in stretch material, like knitwear. The flat or round gimp is fed to the reverse side of the buttonhole.
Cutting block above, knife below.

Doppelkettenstich-Knopflochautomat mit Oberfadenabschneider, mit ober. Gimpe. (Bausatz obere Gimpenführung, Best.-Nr. 578 5101 muß zusätzl. bestellt werden.)
Automatic Double-Chainstitch Buttonholer with upper thread cutter, with upper gimp. (Set of parts upper gimp guide, order no. 578 5101 must additional order)

Schneidvorgang: Nach dem Nähen schneidend / Cutting operation: Cuts after sewing

Hauptsteuerscheibe 578 4226 / Main control cam

E-Nr. / E-No. 578-	E311/18	E311/20	E311/22	E311/24	E311/26	E311/28
Knopflochform / Buttonhole shape						
Obere Steuerscheibe (Augenform) Upper control cam (eyelet shape) — Augengröße / Eyelet size a	0 mm	0 mm	0 mm	0 mm	0 mm	0 mm
b	0 mm	0 mm	0 mm	0 mm	0 mm	0 mm
Teile-Nr.: / Part-No.:	558 2251	558 2251	558 2251	558 2251	558 2251	558 2251
Untere Steuerscheibe (Riegelform) Lower control camp (bar shape) — Max. Schnittlänge / Max. cut length	18 mm	20 mm	22 mm	24 mm	26 mm	28 mm
Teile-Nr.: / Part-No.:	558 2298	558 2299	558 2300	558 2301	558 2302	558 2303
Messer / Knife — Augengröße / Eyelet size c	0 mm	0 mm	0 mm	0 mm	0 mm	0 mm
d	0 mm	0 mm	0 mm	0 mm	0 mm	0 mm
Teile-Nr.: / Part-No.:	578 3373	578 3373	578 3373	578 3373	578 3373	578 3373
Schnittlänge / Cut length	18 mm	20 mm	22 mm	24 mm	26 mm	28 mm
Schneidblock / Cutting block	578 3307	578 3308	578 3309	578 3310	578 3311	578 3312
Stichplatte, komplett / Throat plate, complete	558 2091	558 2091	558 2091	558 2091	558 2091	558 2091
Greifer, links / Looper, left	557 3243	557 3243	557 3243	557 3243	557 3243	557 3243
Greifer, rechts / Looper, right	557 602a	557 602a	557 602a	557 602a	557 602a	557 602a
Spreizer, links / Spreader, left	557 3398	557 3398	557 3398	557 3398	557 3398	557 3398
Spreizer, rechts / Spreader, right	557 611	557 611	557 611	557 611	557 611	557 611
Stoffklemmen / Cloth clamps — oben, links / upper, left	558 2732	558 2732	558 2732	558 2732	558 2732	558 2732
oben, rechts / upper, right	558 2731	558 2731	558 2731	558 2731	558 2731	558 2731
unten, links / lower, left	558 2842	558 2842	558 2842	558 2842	558 2842	558 2842
unten, rechts / lower, right	558 2841	558 2841	558 2841	558 2841	558 2841	558 2841
Nadelsystem / -dicke / Needle system / -size	558 / 90	558 / 90	558 / 90	558 / 90	558 / 90	558 / 90

Bemerkungen / Remarks

Für schmale Knopflöcher ohne Auge, mit Keilriegel in stark dehnbarem Nähgut, z.B. Strickware. Die Flach- oder Rundgimpe wird auf der Knopflochrückseite zugeführt.
Schneidblock oben, Messer unten.

For narrow buttonholes without eyelet, with taper bar in stretch material, like knitwear. The flat or round gimp is fed to the reverse side of the buttonhole.
Cutting block above, knife below.

Doppelkettenstich-Knopflochautomat mit Oberfadenabschneider, mit ober. Gimpe. (Bausatz obere Gimpenführung, Best.-Nr. 578 5101 muß zusätzl. bestellt werden.)
Automatic Double-Chainstitch Buttonholer with upper thread cutter, with upper gimp. (Set of parts upper gimp guide, order no. 578 5101 must additional order)

Hauptsteuerscheibe 578 4226
Main control cam

Schneidvorgang: Nach dem Nähen schneidend
Cutting operation: Cuts after sewing

E-Nr. / E-No. 578-	E311/30	E311/32	E311/34			
Knopflochform Buttonhole shape						
Obere Steuerscheibe (Augenform) Upper control cam (eyelet shape) Augengröße a Eyelet size b 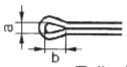 Teile-Nr.: Part-No.:	0 mm 0 mm 558 2251	0 mm 0 mm 558 2251	0 mm 0 mm 558 2251			
Untere Steuerscheibe (Riegelform) Lower control camp (bar shape) Max. Schnittlänge Max. cut length Teile-Nr.: Part-No.:	30 mm 558 2304	32 mm 558 2311	34 mm 558 2305			
Messer Knife Augengröße c Eyelet size d 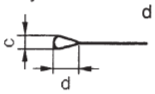 Teile-Nr.: Part-No.:	0 mm 0 mm 578 3373	0 mm 0 mm 578 3373	0 mm 0 mm 578 3373			
Schnittlänge Cut length	30 mm	32 mm	34 mm			
Schneidblock Cutting block	578 3313	578 3314	578 3315			
Stichplatte, komplett Throat plate, complete	558 2091	558 2091	558 2091			
Greifer, links Looper, left	557 3243	557 3243	557 3243			
Greifer, rechts Looper, right	557 602a	557 602a	557 602a			
Spreizer, links Spreader, left	557 3398	557 3398	557 3398			
Spreizer, rechts Spreader, right	557 611	557 611	557 611			
Stoffklemmen Cloth clamps oben, links upper, left	558 2732	558 2732	558 2732			
oben, rechts upper, right	558 2731	558 2731	558 2731			
unten, links lower, left	558 2842	558 2842	558 2842			
unten, rechts lower, right	558 2841	558 2841	558 2841			
Nadelsystem / -dicke Needle system / -size	558 / 90	558 / 90	558 / 90			
Bemerkungen Remarks	Für schmale Knopflöcher ohne Auge, mit Keilriegel in stark dehnbarem Nähgut, z.B. Strickware. Die Flach- oder Rundgimpe wird auf der Knopflochrückseite zugeführt. Schneidblock oben, Messer unten. For narrow buttonholes without eyelet, with taper bar in stretch material, like knitwear. The flat or round gimp is fed to the reverse side of the buttonhole. Cutting block above, knife below.					

Einrichtungen der Equipments of 558-231391 578-131391

Doppelkettenstich-Knopflochautomat mit Kurzabschneider für den Oberfaden, mit unterer Rundgimpenzuführung, ohne obere Gimpenführung.
Automatic Double-Chainstitch Buttonholer with short cutter for upper thread, with lower round gimp, without upper gimp guide.

Hauptsteuerscheibe 578 4226 / Main control cam

Schneidvorgang: vor oder nach dem Nähen schneidend (umschaltbar) / Cutting operation: can be set for cutting before or after sewing

E-Nr. / E-No. 578-	E312/10	E312/12	E312/14	E312/16	E312/18	E312/20	E312/22
Knopflochform / Buttonhole shape							
Obere Steuerscheibe (Augenform) / Upper control cam (eyelet shape) — Augengröße a / Eyelet size b 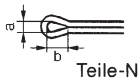 — Teile-Nr.: / Part-No.:	2,4 mm 1) 3,3 mm 2) 3,9 mm 1) 4,6 mm 2) — 558 2257 1) 558 2259 2)	2,4 mm 1) 3,3 mm 2) 3,9 mm 1) 4,6 mm 2) — 558 2257 1) 558 2259 2)	2,4 mm 1) 3,3 mm 2) 3,9 mm 1) 4,6 mm 2) — 558 2257 1) 558 2259 2)	2,4 mm 1) 3,3 mm 2) 3,9 mm 1) 4,6 mm 2) — 558 2257 1) 558 2259 2)	2,4 mm 1) 3,3 mm 2) 3,9 mm 1) 4,6 mm 2) — 558 2257 1) 558 2259 2)	2,4 mm 1) 3,3 mm 2) 3,9 mm 1) 4,6 mm 2) — 558 2257 1) 558 2259 2)	2,4 mm 1) 3,3 mm 2) 3,9 mm 1) 4,6 mm 2) — 558 2257 1) 558 2259 2)
Untere Steuerscheibe (Riegelform) / Lower control camp (bar shape) — Max. Schnittlänge / Max. cut length	10 mm	12 mm	14 mm	16 mm	18 mm	20 mm	22 mm
Teile-Nr.: / Part-No.:	558 2291	558 2291	558 2291	558 2291	558 2291	558 2291	558 2291
Teile-Nr.: / Part-No.:	558 2294 *)	558 2295 *)	558 2296 *)	558 2297 *)	558 2298 *)	558 2299 *)	558 2300 *)
Messer / Knife — Augengröße c / Eyelet size d 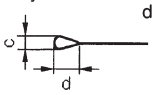 — Teile-Nr.: / Part-No.:	2,8 mm 4,3 mm — 578 3365	2,8 mm 4,3 mm — 578 3365	2,8 mm 4,3 mm — 578 3365	2,8 mm 4,3 mm — 578 3365	2,8 mm 4,3 mm — 578 3365	2,8 mm 4,3 mm — 578 3365	2,8 mm 4,3 mm — 578 3365
Schnittlänge / Cut length	10 mm	12 mm	14 mm	16 mm	18 mm	20 mm	22 mm
Schneidblock / Cutting block	2 x 578 3281	2 x 578 3282	2 x 578 3283	2 x 578 3284	2 x 578 3285	2 x 578 3286	2 x 578 3287
Stichplatte, komplett / Throat plate, complete	558 2083	558 2083	558 2083	558 2083	558 2083	558 2083	558 2083
Greifer, links / Looper, left	557 2872	557 2872	557 2872	557 2872	557 2872	557 2872	557 2872
Greifer, rechts / Looper, right	557 602a	557 602a	557 602a	557 602a	557 602a	557 602a	557 602a
Spreizer, links / Spreader, left	557 2876k	557 2876k	557 2876k	557 2876k	557 2876k	557 2876k	557 2876k
Spreizer, rechts / Spreader, right	557 611	557 611	557 611	557 611	557 611	557 611	557 611
Stoffklemmen / Cloth clamps — oben, links / upper, left	558 2704	558 2704	558 2704	558 2704	558 2704	558 2704	558 2704
Stoffklemmen / Cloth clamps — oben, rechts / upper, right	558 2703	558 2703	558 2703	558 2703	558 2703	558 2703	558 2703
Stoffklemmen / Cloth clamps — unten, links / lower, left	558 2812	558 2812	558 2812	558 2812	558 2812	558 2812	558 2812
Stoffklemmen / Cloth clamps — unten, rechts / lower, right	558 2811	558 2811	558 2811	558 2811	558 2811	558 2811	558 2811
Nadelsystem / -dicke / Needle system / -size	558 / 90	558 / 90	558 / 90	558 / 90	558 / 90	558 / 90	558 / 90
Bemerkungen / Remarks	Für Knopflöcher mit Auge ohne Keilriegel oder mit Keilriegel in Stoffen unterschiedlicher Qualität und Dicke. Schneidblock oben und Messer unten. For buttonholes with eyelet without taper bar or with taper bar in fabrics of different qualities and thicknesses. Cutting block above and knife below. *) Keilriegelscheiben müssen gesondert bestellt werden. Nicht Bestandteil der Einrichtung (E-Nr.). *) Taper tack camps must be odered separately. Not content of kit (E-No.).						

= Änderung / Modification

1) vorherschneidend / cuts before
2) nachherschneidend / cuts after

Doppelkettenstich-Knopflochautomat mit Kurzabschneider für den Oberfaden, mit unterer Rundgimpenzuführung, ohne obere Gimpenführung.
Automatic Double-Chainstitch Buttonholer with short cutter for upper thread, with lower round gimp, without upper gimp guide.

E-Nr. / E-No. 578-	E312/24	E312/26	E312/28	E312/30	E312/32	E312/34	E312/38
Knopflochform / Buttonhole shape	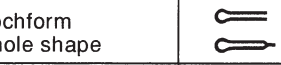						
Schneidvorgang: vor oder nach dem Nähen schneidend (umschaltbar) / Cutting operation: can be set for cutting before or after sewing							
Obere Steuerscheibe (Augenform) / Upper control cam (eyelet shape) — Augengröße a / Eyelet size b 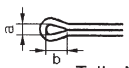	2,4 mm 1) / 3,3 mm 2) / 3,9 mm 1) / 4,6 mm 2)	2,4 mm 1) / 3,3 mm 2) / 3,9 mm 1) / 4,6 mm 2)	2,4 mm 1) / 3,3 mm 2) / 3,9 mm 1) / 4,6 mm 2)	2,4 mm 1) / 3,3 mm 2) / 3,9 mm 1) / 4,6 mm 2)	2,4 mm 1) / 3,3 mm 2) / 3,9 mm 1) / 4,6 mm 2)	2,4 mm 1) / 3,3 mm 2) / 3,9 mm 1) / 4,6 mm 2)	2,4 mm 1) / 3,3 mm 2) / 3,9 mm 1) / 4,6 mm 2)
Teile-Nr.: / Part-No.:	558 2257 1) / 558 2259 2)	558 2257 1) / 558 2259 2)	558 2257 1) / 558 2259 2)	558 2257 1) / 558 2259 2)	558 2257 1) / 558 2259 2)	558 2257 1) / 558 2259 2)	558 2257 1) / 558 2259 2)
Untere Steuerscheibe (Riegelform) / Lower control camp (Bar shape) — Max. Schnittlänge / Max. cut length	24 mm	26 mm	28 mm	30 mm	32 mm	34 mm	38 mm
Teile-Nr.: / Part-No.:	558 2291	558 2291	558 2291	558 2291	558 2291	558 2291	558 2291
Teile-Nr.: / Part-No.:	558 2301 *)	558 2302 *)	558 2303 *)	558 2304 *)	558 2311 *)	558 2305 *)	—
Hauptsteuerscheibe / Main control cam 578 4226 — Messer / Knife — Augengröße c / Eyelet size d 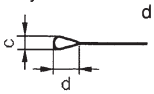	2,8 mm / 4,3 mm	2,8 mm / 4,3 mm	2,8 mm / 4,3 mm	2,8 mm / 4,3 mm	2,8 mm / 4,3 mm	2,8 mm / 4,3 mm	2,8 mm / 4,3 mm
Teile-Nr.: / Part-No.:	578 3365	578 3365	578 3365	578 3365	578 3365	578 3365	578 3365
Schnittlänge / Cut length	24 mm	26 mm	28 mm	30 mm	32 mm	34 mm	38 mm
Schneidblock / Cutting block	2 x 578 3288	2 x 578 3289	2 x 578 3290	2 x 578 3291	2 x 578 3292	2 x 578 3293	2 x 578 3295
Stichplatte, komplett / Throat plate, complete	558 2083	558 2083	558 2083	558 2083	558 2083	558 2083	558 2083
Greifer, links / Looper, left	557 2872	557 2872	557 2872	557 2872	557 2872	557 2872	557 2872
Greifer, rechts / Looper, right	557 602a	557 602a	557 602a	557 602a	557 602a	557 602a	557 602a
Spreizer, links / Spreader, left	557 2876k	557 2876k	557 2876k	557 2876k	557 2876k	557 2876k	557 2876k
Spreizer, rechts / Spreader, right	557 611	557 611	557 611	557 611	557 611	557 611	557 611
Stoffklemmen / Cloth clamps — oben, links / upper, left	558 2704	558 2704	558 2704	558 2704	558 2704	558 2704	558 2704
oben, rechts / upper, right	558 2703	558 2703	558 2703	558 2703	558 2703	558 2703	558 2703
unten, links / lower, left	558 2812	558 2812	558 2812	558 2812	558 2812	558 2812	558 2812
unten, rechts / lower, right	558 2811	558 2811	558 2811	558 2811	558 2811	558 2811	558 2811
Nadelsystem / -dicke / Needle system / -size	558 / 90	558 / 90	558 / 90	558 / 90	558 / 90	558 / 90	558 / 90

Bemerkungen / Remarks

Für Knopflöcher mit Auge ohne Keilriegel oder mit Keilriegel in Stoffen unterschiedlicher Qualität und Dicke.
Schneidblock oben und Messer unten.

For buttonholes with eyelet without taper bar or with taper bar in fabrics of different qualities and thicknesses.
Cutting block above and knife below.

*) Keilriegelscheiben müssen gesondert bestellt werden. Nicht Bestandteil der Einrichtung (E-Nr.).
*) Taper tack camps must be odered separately. Not content of kit (E-No.).

= Änderung / Modification

1) vorherschneidend / cuts before
2) nachherschneidend / cuts after

Doppelkettenstich-Knopflochautomat mit Oberfadenabschneider, unterer Rundgimpenzuführung, ohne obere Gimpenzuführung.
Automatic Double-Chainstitch Buttonholer with upper thread cutter, lower round gimp guide, without upper gimp guide.

Hauptsteuerscheibe 578 4226 — Main control cam

Schneidvorgang: Vor oder nach dem Nähen schneidend (umschaltbar) — Cutting operation: Can be set for cutting before or after sewing

E-Nr. / E-No. 578-	E327/10	E327/12	E327/14	E327/16	E327/18	E327/20	E327/22
Knopflochform Buttonhole shape							
Obere Steuerscheibe (Augenform) Upper control cam (eyelet shape) Augengröße a Eyelet size b 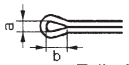 Teile-Nr.: Part-No.:	2,4 mm 1) 3,3 mm 2) 3,9 mm 1) 4,6 mm 2) 558 2257 1) 558 2259 2)	2,4 mm 1) 3,3 mm 2) 3,9 mm 1) 4,6 mm 2) 558 2257 1) 558 2259 2)	2,4 mm 1) 3,3 mm 2) 3,9 mm 1) 4,6 mm 2) 558 2257 1) 558 2259 2)	2,4 mm 1) 3,3 mm 2) 3,9 mm 1) 4,6 mm 2) 558 2257 1) 558 2259 2)	2,4 mm 1) 3,3 mm 2) 3,9 mm 1) 4,6 mm 2) 558 2257 1) 558 2259 2)	2,4 mm 1) 3,3 mm 2) 3,9 mm 1) 4,6 mm 2) 558 2257 1) 558 2259 2)	2,4 mm 1) 3,3 mm 2) 3,9 mm 1) 4,6 mm 2) 558 2257 1) 558 2259 2)
Untere Steuerscheibe (Riegelform) Lower control camp (bar shape) Max. Schnittlänge Max. cut length Teile-Nr.: Part-No.:	10 mm 558 2291	12 mm 558 2291	14 mm 558 2291	16 mm 558 2291	18 mm 558 2291	20 mm 558 2291	22 mm 558 2291
Messer Knife Augengröße c Eyelet size d 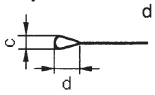 Teile-Nr.: Part-No.:	2,8 mm 4,3 mm 578 3365	2,8 mm 4,3 mm 578 3365	2,8 mm 4,3 mm 578 3365	2,8 mm 4,3 mm 578 3365	2,8 mm 4,3 mm 578 3365	2,8 mm 4,3 mm 578 3365	2,8 mm 4,3 mm 578 3365
Schnittlänge Cut length	10 mm	12 mm	14 mm	16 mm	18 mm	20 mm	22 mm
Schneidblock Cutting block	2 x 578 3281	2 x 578 3282	2 x 578 3283	2 x 578 3284	2 x 578 3285	2 x 578 3286	2 x 578 3287
Stichplatte, komplett Throat plate, complete	558 2095	558 2095	558 2095	558 2095	558 2095	558 2095	558 2095
Greifer, links Looper, left	557 2872	557 2872	557 2872	557 2872	557 2872	557 2872	557 2872
Greifer, rechts Looper, right	557 602a	557 602a	557 602a	557 602a	557 602a	557 602a	557 602a
Spreizer, links Spreader, left	557 2876k	557 2876k	557 2876k	557 2876k	557 2876k	557 2876k	557 2876k
Spreizer, rechts Spreader, right	557 611	557 611	557 611	557 611	557 611	557 611	557 611
Stoffklemmen Cloth clamps: oben, links upper, left	558 2704	558 2704	558 2704	558 2704	558 2704	558 2704	558 2704
Stoffklemmen Cloth clamps: oben, rechts upper, right	558 2703	558 2703	558 2703	558 2703	558 2703	558 2703	558 2703
Stoffklemmen Cloth clamps: unten, links lower, left	558 2812	558 2812	558 2812	558 2812	558 2812	558 2812	558 2812
Stoffklemmen Cloth clamps: unten, rechts lower, right	558 2811	558 2811	558 2811	558 2811	558 2811	558 2811	558 2811
Nadelsystem / -dicke Needle system / -size	558 / 100	558 / 100	558 / 100	558 / 100	558 / 100	558 / 100	558 / 100

Bemerkungen / Remarks

Für Knopflöcher mit Auge, ohne Keilriegel in Bekleidungsleder. **Fadenöler verwenden!** Schneidblock oben, Messer unten..

For buttonholes with eyelet, without taper bar in germent leather. **Use thread lubricator!** Cutting block, knife below.

1) vorherschneidend / cuts before
2) nachherschneidend / cuts after

Doppelkettenstich-Knopflochautomat mit Oberfadenabschneider, unterer Rundgimpenzuführung, ohne obere Gimpenzuführung.
Automatic Double-Chainstitch Buttonholer with upper thread cutter, lower round gimp guide, without upper gimp guide.

E-Nr. / E-No. 578-	E327/24	E327/26	E327/28	E327/30	E327/32	E327/34	E327/38
Knopflochform Buttonhole shape							
Obere Steuerscheibe (Augenform) Upper control cam (eyelet shape) Augengröße a Eyelet size b 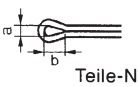 Teile-Nr.: Part-No.:	2,4 mm 1) 3,3 mm 2) 3,9 mm 1) 4,6 mm 2) 558 2257 1) 558 2259 2)	2,4 mm 1) 3,3 mm 2) 3,9 mm 1) 4,6 mm 2) 558 2257 1) 558 2259 2)	2,4 mm 1) 3,3 mm 2) 3,9 mm 1) 4,6 mm 2) 558 2257 1) 558 2259 2)	2,4 mm 1) 3,3 mm 2) 3,9 mm 1) 4,6 mm 2) 558 2257 1) 558 2259 2)	2,4 mm 1) 3,3 mm 2) 3,9 mm 1) 4,6 mm 2) 558 2257 1) 558 2259 2)	2,4 mm 1) 3,3 mm 2) 3,9 mm 1) 4,6 mm 2) 558 2257 1) 558 2259 2)	2,4 mm 1) 3,3 mm 2) 3,9 mm 1) 4,6 mm 2) 558 2257 1) 558 2259 2)
Untere Steuerscheibe (Riegelform) Lower control camp (bar shape) Max. Schnittlänge Max. cut length Teile-Nr.: Part-No.:	24 mm 558 2291	26 mm 558 2291	28 mm 558 2291	30 mm 558 2291	32 mm 558 2291	34 mm 558 2291	38 mm 558 2291
Messer Knife Augengröße c Eyelet size d 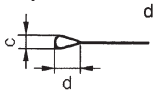 Teile-Nr.: Part-No.:	2,8 mm 4,3 mm 578 3365	2,8 mm 4,3 mm 578 3365	2,8 mm 4,3 mm 578 3365	2,8 mm 4,3 mm 578 3365	2,8 mm 4,3 mm 578 3365	2,8 mm 4,3 mm 578 3365	2,8 mm 4,3 mm 578 3365
Schnittlänge Cut length	24 mm	26 mm	28 mm	30 mm	32 mm	34 mm	38 mm
Schneidblock Cutting block	2 x 578 3288	2 x 578 3289	2 x 578 3290	2 x 578 3291	2 x 578 3292	2 x 578 3293	2 x 578 3295g
Stichplatte, komplett Throat plate, complete	558 2095	558 2095	558 2095	558 2095	558 2095	558 2095	558 2095
Greifer, links Looper, left	557 2872	557 2872	557 2872	557 2872	557 2872	557 2872	557 2872
Greifer, rechts Looper, right	557 602a	557 602a	557 602a	557 602a	557 602a	557 602a	557 602a
Spreizer, links Spreader, left	557 2876k	557 2876k	557 2876k	557 2876k	557 2876k	557 2876k	557 2876k
Spreizer, rechts Spreader, right	557 611	557 611	557 611	557 611	557 611	557 611	557 611
Stoffklemmen Cloth clamps: oben, links upper, left	558 2704	558 2704	558 2704	558 2704	558 2704	558 2704	558 2704
Stoffklemmen Cloth clamps: oben, rechts upper, right	558 2703	558 2703	558 2703	558 2703	558 2703	558 2703	558 2703
Stoffklemmen Cloth clamps: unten, links lower, left	558 2812	558 2812	558 2812	558 2812	558 2812	558 2812	558 2812
Stoffklemmen Cloth clamps: unten, rechts lower, right	558 2811	558 2811	558 2811	558 2811	558 2811	558 2811	558 2811
Nadelsystem / -dicke Needle system / -size	558 / 100	558 / 100	558 / 100	558 / 100	558 / 100	558 / 100	558 / 100
Bemerkungen Remarks	Für Knopflöcher mit Auge, ohne Keilriegel in Bekleidungsleder. **Fadenöler verwenden!** Schneidblock oben, Messer unten.. For buttonholes with eyelet, without taper bar in germent leather. **Use thread lubricator!** Cutting block, knife below.						

Vor oder nach dem Nähen schneidend (umschaltbar)
Can be set for cutting before or after sewing

Schneidvorgang:
Cutting operation:

Hauptsteuerscheibe 578 4226
Main control cam

1) vorherschneidend / cuts before
2) nachherschneidend / cuts after

Doppelkettenstich-Knopflochautomat mit Oberfadenabschneider, unterer Rundgimpenzuführung, ohne obere Gimpenführung.
Automatic Double-Chainstitch Buttonholer with upper thread cutter, lower round gimp, without upper gimp guide.

Schneidvorgang: Nach dem Nähen schneidend
Cutting operation: Cuts after sewing

Hauptsteuerscheibe 578 4226
Main control cam

E-Nr. / E-No. 578-	E328/16	E328/18	E328/20			
Knopflochform Buttonhole shape						
Obere Steuerscheibe (Augenform) Upper control cam (eyelet shape) Augengröße a Eyelet size b 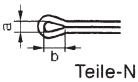 Teile-Nr.: Part-No.:	3,3 mm 4,4 mm 558 2259	3,3 mm 4,4 mm 558 2259	3,3 mm 4,4 mm 558 2259			
Untere Steuerscheibe (Riegelform) Lower control camp (bar shape) Max. Schnittlänge Max. cut length Teile-Nr.: Part-No.:	16 mm 558 2297	18 mm 558 2298	20 mm 558 2299			
Messer Knife Augengröße c Eyelet size d 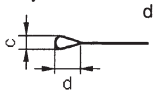 Teile-Nr.: Part-No.:	2,1 mm 3,2 mm 578 3366	2,1 mm 3,2 mm 578 3366	2,1 mm 3,2 mm 578 3366			
Schnittlänge Cut length	16 mm	18 mm	20 mm			
Schneidblock Cutting block	578 3284	578 3285	578 3286			
Stichplatte, komplett Throat plate, complete	558 2085	558 2085	558 2085			
Greifer, links Looper, left	557 2872	557 2872	557 2872			
Greifer, rechts Looper, right	558 602a	558 602a	558 602a			
Spreizer, links Spreader, left	558 2035	558 2035	558 2035			
Spreizer, rechts Spreader, right	557 611	557 611	557 611			
Stoffklemmen Cloth clamps oben, links upper, left	5589 9148	5589 9148	5589 9148			
oben, rechts upper, right	558 9168	558 9168	558 9168			
unten, links lower, left	558 2812	558 2812	558 2812			
unten, rechts lower, right	558 2811	558 2811	558 2811			
Nadelsystem / -dicke Needle system / -size	558 / 120	558 / 120	558 / 120			
Bemerkungen Remarks	Für Knopflöcher in Jeans und dergleichen. Mit abgestuften oberen Stoffklemmen, insbesondere bei Hosenbunden. For buttonholes in jeans and they like. With stepped upper fabric clamps, especially for waistbands.					

Doppelkettenstich-Knopflochautomat mit Oberfadenabschneider, unterer Rundgimpenzuführung.
Automatic Double-Chainstitch Buttonholer with upper thread cutter, round gimp, guide.

Hauptsteuerscheibe 578 4226
Main control cam

Schneidvorgang: vor dem Nähen schneidend
Cutting operation: cuts before sewing

E-Nr. / E-No. 578-	E334/10	E334/12	E334/14	E312/16	E334/18	E334/20	E334/22
Knopflochform Buttonhole shape	⊂═⊃	⊂═⊃	⊂═⊃	⊂═⊃	⊂═⊃	⊂═⊃	⊂═⊃
Obere Steuerscheibe (Augenform) Upper control cam (eyelet shape) Augengröße a Eyelet size b 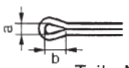 Teile-Nr.: Part-No.:	2,4 mm 3,9 mm 558 2257	2,4 mm 3,9 mm 558 2257	2,4 mm 3,9 mm 558 2257	2,4 mm 3,9 mm 558 2257	2,4 mm 3,9 mm 558 2257	2,4 mm 3,9 mm 558 2257	2,4 mm 3,9 mm 558 2257
Untere Steuerscheibe (Riegelform) Lower control camp (bar shape) Max. Schnittlänge Max. cut length Teile-Nr.: Part-No.:	10 mm 558 2291	12 mm 558 2291	14 mm 558 2291	16 mm 558 2291	18 mm 558 2291	20 mm 558 2291	22 mm 558 2291
Messer Knife Augengröße c Eyelet size d 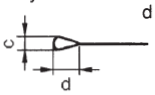 Teile-Nr.: Part-No.:	2,8 mm 4,3 mm 578 3365	2,8 mm 4,3 mm 578 3365	2,8 mm 4,3 mm 578 3365	2,8 mm 4,3 mm 578 3365	2,8 mm 4,3 mm 578 3365	2,8 mm 4,3 mm 578 3365	2,8 mm 4,3 mm 578 3365
Schnittlänge Cut length	10 mm	12 mm	14 mm	16 mm	18 mm	20 mm	22 mm
Schneidblock Cutting block	578 3281	578 3282	578 3283	578 3284	578 3285	578 3286	578 3287
Stichplatte, komplett Throat plate, complete	558 2111	558 2111	558 2111	558 2111	558 2111	558 2111	558 2111
Greifer, links Looper, left	557 2872	557 2872	557 2872	557 2872	557 2872	557 2872	557 2872
Greifer, rechts Looper, right	557 602a	557 602a	557 602a	557 602a	557 602a	557 602a	557 602a
Spreizer, links Spreader, left	557 2876k	557 2876k	557 2876k	557 2876k	557 2876k	557 2876k	557 2876k
Spreizer, rechts Spreader, right	557 611	557 611	557 611	557 611	557 611	557 611	557 611
Stoffklemmen Cloth clamps oben, links upper, left	558 2704	558 2704	558 2704	558 2704	558 2704	558 2704	558 2704
Stoffklemmen Cloth clamps oben, rechts upper, right	558 2703	558 2703	558 2703	558 2703	558 2703	558 2703	558 2703
Stoffklemmen Cloth clamps unten, links lower, left	558 2812	558 2812	558 2812	558 2812	558 2812	558 2812	558 2812
Stoffklemmen Cloth clamps unten, rechts lower, right	558 2811	558 2811	558 2811	558 2811	558 2811	558 2811	558 2811
Nadelsystem / -dicke Needle system / -size	558 / 90	558 / 90	558 / 90	558 / 90	558 / 90	558 / 90	558 / 90

Bemerkungen

Mit Stegstichplatte für Knopflöcher mit Auge, ohne Keilriegel in feinen, festgewebten Stoffen, z.B. Popeline. Einrollen der Schnittkanten wird vermieden.
Schneidblock unten, Messer oben.

Remarks

With bridge throat plate, for buttonholes with eye, without taper bar in fine dense material, particularly poplin. The cutting edges not roll in.
Cutting block below, knife above.

Doppelkettenstich-Knopflochautomat mit Oberfadenabschneider, unterer Rundgimpenzuführung.
Automatic Double-Chainstitch Buttonholer with upper thread cutter, lower round gimp guide

E-Nr. / E-No. 578-	E334/24	E334/26	E334/28	E334/30	E334/32	E334/34	E334/38
Knopflochform Buttonhole shape	⊂⊃	⊂⊃	⊂⊃	⊂⊃	⊂⊃	⊂⊃	⊂⊃
Schneidvorgang: vor dem Nähen schneidend Cutting operation: cuts before sewing							
Obere Steuerscheibe (Augenform) Upper control cam (eyelet shape) Augengröße a Eyelet size b Teile-Nr.: Part-No.:	2,4 mm 3,9 mm 558 2257	2,4 mm 3,9 mm 558 2257	2,4 mm 3,9 mm 558 2257	2,4 mm 3,9 mm 558 2257	2,4 mm 3,9 mm 558 2257	2,4 mm 3,9 mm 558 2257	2,4 mm 3,9 mm 558 2257
Untere Steuerscheibe (Riegelform) Lower control camp (Bar shape) Max. Schnittlänge Max. cut length Teile-Nr.: Part-No.:	24 mm 558 2291	26 mm 558 2291	28 mm 558 2291	30 mm 558 2291	32 mm 558 2291	34 mm 558 2291	38 mm 558 2291
Hauptsteuerscheibe 578 4226 Main control cam							
Messer Knife Augengröße c Eyelet size d Teile-Nr.: Part-No.:	2,8 mm 4,3 mm 578 3365	2,8 mm 4,3 mm 578 3365	2,8 mm 4,3 mm 578 3365	2,8 mm 4,3 mm 578 3365	2,8 mm 4,3 mm 578 3365	2,8 mm 4,3 mm 578 3365	2,8 mm 4,3 mm 578 3365
Schnittlänge Cut length	24 mm	26 mm	28 mm	30 mm	32 mm	34 mm	38 mm
Schneidblock Cutting block	578 3288	578 3289	578 3290	578 3291	578 3292	578 3293	578 3295
Stichplatte, komplett Throat plate, complete	558 2111	558 2111	558 2111	558 2111	558 2111	558 2111	558 2111
Greifer, links Looper, left	557 2872	557 2872	557 2872	557 2872	557 2872	557 2872	557 2872
Greifer, rechts Looper, right	557 602a	557 602a	557 602a	557 602a	557 602a	557 602a	557 602a
Spreizer, links Spreader, left	557 2876k	557 2876k	557 2876k	557 2876k	557 2876k	557 2876k	557 2876k
Spreizer, rechts Spreader, right	557 611	557 611	557 611	557 611	557 611	557 611	557 611
Stoffklemmen Cloth clamps oben, links upper, left	558 2704	558 2704	558 2704	558 2704	558 2704	558 2704	558 2704
oben, rechts upper, right	558 2703	558 2703	558 2703	558 2703	558 2703	558 2703	558 2703
unten, links lower, left	558 2812	558 2812	558 2812	558 2812	558 2812	558 2812	558 2812
unten, rechts lower, right	558 2811	558 2811	558 2811	558 2811	558 2811	558 2811	558 2811
Nadelsystem / -dicke Needle system / -size	558 / 90	558 / 90	558 / 90	558 / 90	558 / 90	558 / 90	558 / 90

Bemerkungen

Mit Stegstichplatte für Knopflöcher mit Auge, ohne Keilriegel in feinen, festgewebten Stoffen, z.B. Popeline. Einrollen der Schnittkanten wird vermieden.
Schneidblock unten, Messer oben.

Remarks

With bridge throat plate, for buttonholes with eye, without taper bar in fine dense material, particularly poplin. The cutting edges not roll in.
Cutting block below, knife above.

Einrichtungen der Equipments of 558-251301 578-151301

E-Nr. / E-No. 578-	E512/10	E512/12	E512/14	E512/16	E512/18	E512/20	E512/22
Knopflochform / Buttonhole shape	⊂⊃	⊂⊃	⊂⊃	⊂⊃	⊂⊃	⊂⊃	⊂⊃
Schneidvorgang: vor oder nach dem Nähen schneidend (umschaltbar) / Cutting operation: can be set for cutting before or after sewing							
Obere Steuerscheibe (Augenform) / Upper control cam (eyelet shape) — Augengröße a / Eyelet size b	2,4 mm 1) / 3,3 mm 2) / 3,9 mm 1) / 4,6 mm 2)	2,4 mm 1) / 3,3 mm 2) / 3,9 mm 1) / 4,6 mm 2)	2,4 mm 1) / 3,3 mm 2) / 3,9 mm 1) / 4,6 mm 2)	2,4 mm 1) / 3,3 mm 2) / 3,9 mm 1) / 4,6 mm 2)	2,4 mm 1) / 3,3 mm 2) / 3,9 mm 1) / 4,6 mm 2)	2,4 mm 1) / 3,3 mm 2) / 3,9 mm 1) / 4,6 mm 2)	2,4 mm 1) / 3,3 mm 2) / 3,9 mm 1) / 4,6 mm 2)
Teile-Nr.: / Part-No.:	558 2257 1) / 558 2259 2)	558 2257 1) / 558 2259 2)	558 2257 1) / 558 2259 2)	558 2257 1) / 558 2259 2)	558 2257 1) / 558 2259 2)	558 2257 1) / 558 2259 2)	558 2257 1) / 558 2259 2)
Untere Steuerscheibe (Riegelform) / Lower control camp (bar shape) — Max. Schnittlänge / Max. cut length	10 mm	12 mm	14 mm	16 mm	18 mm	20 mm	22 mm
Teile-Nr.: / Part-No.:	558 2291	558 2291	558 2291	558 2291	558 2291	558 2291	558 2291
Teile-Nr.: / Part-No.:	558 2294 *)	558 2295 *)	558 2296 *)	558 2297 *)	558 2298 *)	558 2299 *)	558 2300 *)
Hauptsteuerscheibe 558 3744 / Main control cam — Messer / Knife — Augengröße c / Eyelet size d	2,8 mm / 4,3 mm	2,8 mm / 4,3 mm	2,8 mm / 4,3 mm	2,8 mm / 4,3 mm	2,8 mm / 4,3 mm	2,8 mm / 4,3 mm	2,8 mm / 4,3 mm
Teile-Nr.: / Part-No.:	578 3361	578 3361	578 3361	578 3361	578 3361	578 3361	578 3361
Schnittlänge / Cut length	10 mm	12 mm	14 mm	16 mm	18 mm	20 mm	22 mm
Schneidblock / Cutting block	2 x 578 3281	2 x 578 3282	2 x 578 3283	2 x 578 3284	2 x 578 3285	2 x 578 3286	2 x 578 3287
Stichplatte, komplett / Throat plate, complete	558 2083	558 2083	558 2083	558 2083	558 2083	558 2083	558 2083
Greifer, links / Looper, left	557 2872	557 2872	557 2872	557 2872	557 2872	557 2872	557 2872
Greifer, rechts / Looper, right	557 602a	557 602a	557 602a	557 602a	557 602a	557 602a	557 602a
Spreizer, links / Spreader, left	557 2876k	557 2876k	557 2876k	557 2876k	557 2876k	557 2876k	557 2876k
Spreizer, rechts / Spreader, right	557 611	557 611	557 611	557 611	557 611	557 611	557 611
Stoffklemmen / Cloth clamps — oben, links / upper, left	558 2694	558 2694	558 2694	558 2694	558 2694	558 2694	558 2694
oben, rechts / upper, right	558 2693	558 2693	558 2693	558 2693	558 2693	558 2693	558 2693
unten, links / lower, left	558 2802	558 2802	558 2802	558 2802	558 2802	558 2802	558 2802
unten, rechts / lower, right	558 2801	558 2801	558 2801	558 2801	558 2801	558 2801	558 2801
Nadelsystem / -dicke / Needle system / -size	558 / 90	558 / 90	558 / 90	558 / 90	558 / 90	558 / 90	558 / 90

Doppelkettenstich-Knopflochautomat mit Kurzabschneider für den Oberfaden, mit unterer Rundgimpenzuführung, ohne obere Gimpenführung.
Automatic Double-Chainstitch Buttonholer with short cutter for upper thread, with lower round gimp, without upper gimp guide.

Bemerkungen / Remarks

Für Knopflöcher mit Auge ohne Keilriegel oder mit Keilriegel in Stoffen unterschiedlicher Qualität und Dicke.
Schneidblock oben und Messer unten.

For buttonholes with eyelet without taper bar or with taper bar in fabrics of different qualities and thicknesses.
Cutting block above and knife below.

*) Keilriegelscheiben müssen gesondert bestellt werden. Nicht Bestandteil der Einrichtung (E-Nr.).
*) Taper tack camps must be odered separately. Not content of kit (E-No.).

= Änderung / Modification

1) vorherschneidend / cuts before
2) nachherschneidend / cuts after

Doppelkettenstich-Knopflochautomat mit Kurzabschneider für den Oberfaden, mit unterer Rundgimpenzuführung, ohne obere Gimpenführung.
Automatic Double-Chainstitch Buttonholer with short cutter for upper thread, with lower round gimp, without upper gimp guide.

Hauptsteuerscheibe 578 4226 Main control cam

Schneidvorgang: vor oder nach dem Nähen schneidend (umschaltbar) Cutting operation: can be set for cutting before or after sewing

E-Nr. / E-No. 578-	E512/24	E512/26	E512/28	E512/30	E512/32	E512/34	E512/38
Knopflochform Buttonhole shape							
Obere Steuerscheibe (Augenform) Upper control cam (eyelet shape) — Augengröße a Eyelet size b 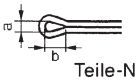	2,4 mm 1) 3,3 mm 2) 3,9 mm 1) 4,6 mm 2)	2,4 mm 1) 3,3 mm 2) 3,9 mm 1) 4,6 mm 2)	2,4 mm 1) 3,3 mm 2) 3,9 mm 1) 4,6 mm 2)	2,4 mm 1) 3,3 mm 2) 3,9 mm 1) 4,6 mm 2)	2,4 mm 1) 3,3 mm 2) 3,9 mm 1) 4,6 mm 2)	2,4 mm 1) 3,3 mm 2) 3,9 mm 1) 4,6 mm 2)	2,4 mm 1) 3,3 mm 2) 3,9 mm 1) 4,6 mm 2)
Teile-Nr.: Part-No.:	558 2257 1) 558 2259 2)	558 2257 1) 558 2259 2)	558 2257 1) 558 2259 2)	558 2257 1) 558 2259 2)	558 2257 1) 558 2259 2)	558 2257 1) 558 2259 2)	558 2257 1) 558 2259 2)
Untere Steuerscheibe (Riegelform) Lower control camp (Bar shape) — Max. Schnittlänge Max. cut length	24 mm	26 mm	28 mm	30 mm	32 mm	34 mm	38 mm
Teile-Nr.: Part-No.:	558 2291	558 2291	558 2291	558 2291	558 2291	558 2291	558 2291
Teile-Nr.: Part-No.:	558 2301 *)	558 2302 *)	558 2303 *)	558 2304 *)	558 2311 *)	558 2305 *)	558 2306 *)
Messer Knife — Augengröße c Eyelet size d 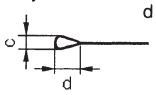	2,8 mm 4,3 mm	2,8 mm 4,3 mm	2,8 mm 4,3 mm	2,8 mm 4,3 mm	2,8 mm 4,3 mm	2,8 mm 4,3 mm	2,8 mm 4,3 mm
Teile-Nr.: Part-No.:	578 3361	578 3361	578 3361	578 3361	578 3361	578 3361	578 3361
Schnittlänge Cut length	24 mm	26 mm	28 mm	30 mm	32 mm	34 mm	38 mm
Schneidblock Cutting block	2 x 578 3288	2 x 578 3289	2 x 578 3290	2 x 578 3291	2 x 578 3292	2 x 578 3293	2 x 578 3295
Stichplatte, komplett Throat plate, complete	558 2083	558 2083	558 2083	558 2083	558 2083	558 2083	558 2083
Greifer, links Looper, left	557 2872	557 2872	557 2872	557 2872	557 2872	557 2872	557 2872
Greifer, rechts Looper, right	557 602a	557 602a	557 602a	557 602a	557 602a	557 602a	557 602a
Spreizer, links Spreader, left	557 2876k	557 2876k	557 2876k	557 2876k	557 2876k	557 2876k	557 2876k
Spreizer, rechts Spreader, right	557 611	557 611	557 611	557 611	557 611	557 611	557 611
Stoffklemmen Cloth clamps — oben, links upper, left	558 2694	558 2694	558 2694	558 2694	558 2694	558 2694	558 2712
oben, rechts upper, right	558 2693	558 2693	558 2693	558 2693	558 2693	558 2693	558 2711
unten, links lower, left	558 2802	558 2802	558 2802	558 2802	558 2802	558 2802	558 2802
unten, rechts lower, right	558 2801	558 2801	558 2801	558 2801	558 2801	558 2801	558 2801
Nadelsystem / -dicke Needle system / -size	558 / 90	558 / 90	558 / 90	558 / 90	558 / 90	558 / 90	558 / 90

Bemerkungen / Remarks

Für Knopflöcher mit Auge ohne Keilriegel oder mit Keilriegel in Stoffen unterschiedlicher Qualität und Dicke.
Schneidblock oben und Messer unten.

For buttonholes with eyelet without taper bar or with taper bar in fabrics of different qualities and thicknesses.
Cutting block above and knife below.

*) Keilriegelscheiben müssen gesondert bestellt werden. Nicht Bestandteil der Einrichtung (E-Nr.).
*) Taper tack camps must be odered separately. Not content of kit (E-No.).

= Änderung / Modification

1) vorherschneidend / cuts before
2) nachherschneidend / cuts after

Doppelkettenstich-Knopflochautomat mit Kurzabschneider für den Oberfaden, mit unterer Rundgimpenzuführung, ohne obere Gimpenführung.
Automatic Double-Chainstitch Buttonholer with short cutter for upper thread, with lower round gimp, without upper gimp guide.

	E-Nr. / E-No. 578-	E512/42	E512/46	E512/50				
	Knopflochform Buttonhole shape	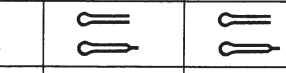						
Schneidvorgang: vor oder nach dem Nähen schneidend (umschaltbar) Cutting operation: can be set for cutting before or after sewing	Obere Steuerscheibe (Augenform) Upper control cam (eyelet shape)	2,4 mm 1) 3,3 mm 2) 3,9 mm 1) 4,6 mm 2) 558 2257 1) 558 2259 2)	2,4 mm 1) 3,3 mm 2) 3,9 mm 1) 4,6 mm 2) 558 2257 1) 558 2259 2)	2,4 mm 1) 3,3 mm 2) 3,9 mm 1) 4,6 mm 2) 558 2257 1) 558 2259 2)				
	Untere Steuerscheibe (Riegelform) Lower control camp (Bar shape) Max. Schnittlänge Max. cut length	42 mm	46 mm	50 mm				
	Teile-Nr.: Part-No.:	558 2291	558 2291	558 2291				
	Teile-Nr.: Part-No.:	558 2307 *)	558 2308 *)	—				
Hauptsteuerscheibe 578 4226 Main control cam	Messer Knife	2,8 mm 4,3 mm 578 3361	2,8 mm 4,3 mm 578 3361	2,8 mm 4,3 mm 578 3361				
	Schnittlänge Cut length	42 mm	46 mm	50 mm				
	Schneidblock Cutting block	2 x 578 3297	2 x 578 3299	2 x 578 3300				
	Stichplatte, komplett Throat plate, complete	558 2083	558 2083	558 2083				
	Greifer, links Looper, left	557 2872	557 2872	557 2872				
	Greifer, rechts Looper, right	557 602a	557 602a	557 602a				
	Spreizer, links Spreader, left	557 2876k	557 2876k	557 2876k				
	Spreizer, rechts Spreader, right	557 611	557 611	557 611				
	Stoffklemmen Cloth clamps oben, links upper, left	558 2712	558 2712	558 2712				
	oben, rechts upper, right	558 2711	558 22711	558 2711				
	unten, links lower, left	558 2802	558 2802	558 2802				
	unten, rechts lower, right	558 2801	558 2801	558 2801				
	Nadelsystem / -dicke Needle system / -size	558 / 90	558 / 90	558 / 90				
	Bemerkungen Remarks	Für Knopflöcher mit Auge ohne Keilriegel oder mit Keilriegel in Stoffen unterschiedlicher Qualität und Dicke. Schneidblock oben und Messer unten. For buttonholes with eyelet without taper bar or with taper bar in fabrics of different qualities and thicknesses. Cutting block above and knife below. *) Keilriegelscheiben müssen gesondert bestellt werden. Nicht Bestandteil der Einrichtung (E-Nr.). *) Taper tack camps must be odered separately. Not content of kit (E-No.).						

= Änderung / Modification

1) vorherschneidend / cuts before
2) nachherschneidend / cuts after

Doppelkettenstich-Knopflochautomat mit Kurzabschneider für Oberfaden, Unterfaden und untere Rundgimpe. Ohne obere Gimpenzuführung.
Automatic Double-Chainstitch Buttonholer with short cutter for needle thread, looper thread and lower round gimp. Without upper gimp guide.

Hauptsteuerscheibe 578 4236
Main control cam

Schneidvorgang: Nach dem Nähen schneidend
Cutting operation: Cuts after sewing

E-Nr. / E-No. 578-	E2407/L1			E2407/L2		
Knopflochform Buttonhole shape						
Obere Steuerscheibe (Augenform) Upper control cam (eyelet shape) Augengröße a Eyelet size b 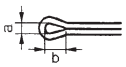 Teile-Nr.: Part-No.:	3,3 mm 4,6 mm 558 2259			3,3 mm 4,6 mm 558 2259		
Untere Steuerscheibe (Riegelform) Lower control camp (bar shape) Max. Schnittlänge Max. cut length Teile-Nr.:	14; 6 mm 558 2296	16; 4 mm 16; 6 mm 558 2297	18; 4 mm 558 2298	18; 6 mm 558 2298	20; 4 mm 20; 6 mm 558 2299	22; 4 mm 558 2300
Messer Knife Augengröße c Eyelet size d 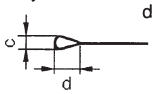 Teile-Nr.: Part-No.:	2,8 mm 4,3 mm 578 3365 Ersetzt = (558 3349)			2,8 mm 4,3 mm 578 3365 Ersetzt = (578 3349)		
Schnittlänge Cut length	14 mm	16 mm	18 mm	18 mm	20 mm	22 mm
Schneidblock Cutting block	578 3330	578 3321	578 3322	578 3322	578 3323	578 3324
Stichplatte, komplett Throat plate, complete	558 2097			558 2097		
Greifer, links Looper, left	557 2872			557 2872		
Greifer, rechts Looper, right	557 602a			557 602a		
Spreizer, links Spreader, left	558 2035			558 2035		
Spreizer, rechts Spreader, right	557 611			557 611		
Stoffklemmen Cloth clamps oben, links upper, left oben, rechts upper, right	558 9142 558 9162			558 9143 558 9163		
Stoffklemmen Cloth clamps unten, links lower, left unten, rechts lower, right	578 3961 578 3962			578 3963 578 3964		
Klammerplatte, links Clamp plate, left	578 4644			578 4644		
Klammerplatte, rechts Clamp plate, right	558 8802			558 8852		
in Klammerplatte re. enthalten in clamp plate right included Obermesser Upper knife Untermesser Lower knife Antriebshebel Driving lever	558 8816 558 8817 558 8812			558 8858 558 8859 558 8854		
Nadelsystem / -dicke Needle system / -size	558 / 90			558 / 90		
Bemerkungen Remarks	Für Knopflöcher mit Auge und Keilriegel in losen, grobgewebten Stoffen. Schnittlänge 14; 16 und 18 mm. Keilriegellänge 4 und 6 mm. For buttonholes with eyelet with taper bar in loose, coarse materials. Cut length 14; 16 and 18 mm. Taper bar length 4 and 6 mm.					

Wie 2407/L1, jedoch Schnittlänge 18; 20 und 22 mm. Keilriegellänge 4 und 6 mm.
As 2407/L1, but cut length 18; 20 and 22 mm. Taper bar length 4 and 6 mm.

= Änderung / Modification

Doppelkettenstich-Knopflochautomat mit Kurzabschneider für Oberfaden, Unterfaden und untere Rundgimpe. Ohne obere Gimpenzuführung.
Automatic Double-Chainstitch Buttonholer with short cutter for needle thread, looper thread and lower round gimp. Without upper gimp guide.

Hauptsteuerscheibe 578 4236
Main control cam

Schneidvorgang: Nach dem Nähen schneidend
Cutting operation: Cuts after sewing

E-Nr. / E-No. 578-	E2407/L3					
Knopflochform Buttonhole shape						
Obere Steuerscheibe (Augenform) Upper control cam (eyelet shape) Augengröße a Eyelet size b 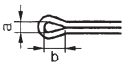 Teile-Nr.: Part-No.:	3,3 mm 4,6 mm 558 2259					
Untere Steuerscheibe (Riegelform) Lower control camp (bar shape) Max. Schnittlänge Max. cut length Teile-Nr.:	22; 6 mm 558 2300	24; 4 mm 24; 6 mm 558 2301	26; 4 mm 558 2302			
Messer Knife Augengröße c Eyelet size d 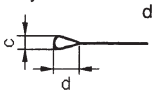 Teile-Nr.: Part-No.:	2,8 mm 4,3 mm 578 3365 Ersetzt = (558 3349)					
Schnittlänge Cut length	22 mm	24 mm	26 mm			
Schneidblock Cutting block	578 3324	578 3325	578 3326			
Stichplatte, komplett Throat plate, complete	558 2097					
Greifer, links Looper, left	557 2872					
Greifer, rechts Looper, right	557 602a					
Spreizer, links Spreader, left	558 2035					
Spreizer, rechts Spreader, right	557 611					
Stoffklemmen Cloth clamps oben, links upper, left oben, rechts upper, right	558 9144 558 9164					
Stoffklemmen Cloth clamps unten, links lower, left unten, rechts lower, right	578 3965 578 3966					
Klammerplatte, links Clamp plate, left	578 4644					
Klammerplatte, rechts Clamp plate, right	558 8862					
in Klammerplatte re. enthalten in clamp plate right included Obermesser Upper knife Untermesser Lower knife Antriebshebel Driving lever	558 8868 558 8869 558 8864					
Nadelsystem / -dicke Needle system / -size	558 / 90					
Bemerkungen Remarks	Für Knopflöcher mit Auge und Keilriegel in losen, grobgewebten Stoffen. Schnittlänge 14; 16 und 18 mm. Keilriegellänge 4 und 6 mm. For buttonholes with eyelet with taper bar in loose, coarse materials. Cut length 14; 16 and 18 mm. Taper bar length 4 and 6 mm.					

Wie 2407/L1, jedoch Schnittlänge 22; 24 und 26 mm. Keilriegellänge 4 und 6 mm.
As 2407/L1, but cut length 22; 24 and 26 mm. Taper bar length 4 and 6 mm.

= Änderung / Modification

Doppelkettenstich-Knopflochautomat mit Kurzabschneider für Oberfaden, Unterfaden und untere Rundgimpe. Ohne obere Gimpenzuführung.
Automatic Double-Chainstitch Buttonholer with short cutter for needle thread, looper thread and lower round gimp. Without upper gimp guide.

E-Nr. / E-No. 578-		E2417/L1			E2417/L2		
Knopflochform Buttonhole shape							
Schneidvorgang: Nach dem Nähen schneidend Cutting operation: Cuts after sewing							
Obere Steuerscheibe (Augenform) Upper control cam (eyelet shape)	Augengröße a Eyelet size b	3,3 mm 4,6 mm			3,3 mm 4,6 mm		
	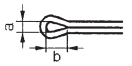						
	Teile-Nr.: Part-No.:	558 2259			558 2259		
Untere Steuerscheibe (Riegelform) Lower control camp (bar shape)	Max. Schnittlänge Max. cut length	14; 6 mm	16; 4 mm 16; 6 mm	18; 4 mm	18; 6 mm	20; 4 mm 20; 6 mm	22; 6 mm
	Teile-Nr.: Part-No.:	558 2296	558 2297	558 2298	558 2298	558 2299	558 2300
Hauptsteuerscheibe 578 4236 Main control cam	Augengröße c Eyelet size d	2,1 mm 3,2 mm			2,1 mm 3,2 mm		
	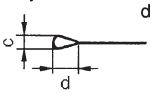						
Messer Knife	Teile-Nr.: Part-No.:	578 3366 ersetzt 578 3356			578 3366 ersetzt 578 3356		
Schnittlänge Cut length		14 mm	16 mm	18 mm	18 mm	20 mm	22 mm
Schneidblock Cutting block		578 3330	578 3321	578 3322	578 3322	578 3323	578 3324
Stichplatte, komplett Throat plate, complete		558 2098			558 2098		
Greifer, links Looper, left		557 2872			557 2872		
Greifer, rechts Looper, right		557 602a			557 602a		
Spreizer, links Spreader, left		558 2035			558 2035		
Spreizer, rechts Spreader, right		557 611			557 611		
Stoffklemmen Cloth clamps	oben, links upper, left oben, rechts upper, right	558 9147 558 9167			558 9148 558 9168		
	unten, links lower, left unten, rechts lower, right	578 3961 578 3962			578 3963 578 3964		
Klammerplatte, links Clamp plate, left		578 4644			578 4644		
Klammerplatte, rechts Clamp plate, right		558 8802			558 8852		
in Klammerplatte re. enthalten in clamp plate right included	Obermesser Upper knife Untermesser Lower knife Antriebshebel Driving lever	558 8816 558 8817 558 8812			558 8858 558 8859 558 8854		
Nadelsystem / -dicke Needle system / -size		558 / 120			558 / 120		
Bemerkungen Remarks		Für Knopflöcher in Jeans und dergleichen. Mit abgestuften, oberen Stoffklemmen insbesondere bei Hosenbunden. Schnittlänge 14; 16 und 18 mm. Keilriegellänge 4 und 6 mm. For buttonholes in jeans and they like. With stepped upper fabric clams, especially for waistbands. Cut length 14; 16 and 18 mm. Taper bar length 4 and 6 mm.					

Wie 2417/L1, jedoch Schnittlänge 18; 20 und 22 mm. Keilriegellänge 4 und 6 mm.
As 2417/L1, but cut length 18; 20 and 22 mm. Taper bar length 4 and 6 mm.

= Änderung / Modifikation

Doppelkettenstich-Knopflochautomat mit Kurzabschneider für Oberfaden, Unterfaden und untere Rundgimpe. Ohne obere Gimpenzuführung.
Automatic Double-Chainstitch Buttonholer with short cutter for needle thread, looper thread and lower round gimp. Without upper gimp guide.

E-Nr. / E-No. 578-	E2431/L1			E2431/L2		
Knopflochform Buttonhole shape						
Nach dem Nähen schneidend Cuts after sewing Schneidvorgang: Cutting operation: Obere Steuerscheibe (Augenform) Upper control cam (eyelet shape) Augengröße a Eyelet size b 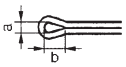 Teile-Nr.: Part-No.:	3,3 mm 4,6 mm 558 2259			3,3 mm 4,6 mm 558 2259		
Untere Steuerscheibe (Riegelform) Lower control camp (bar shape) Max. Schnittlänge Max. cut length Teile-Nr.: Part-No.:	16; 4 mm 558 2297	18; 2 mm 18; 4 mm 558 2298	20; 2 mm 558 2299	20; 4 mm 558 2299	22; 2 mm 22; 4 mm 558 2300	24; 2 mm 558 2301
Hauptsteuerscheibe 578 4236 Main control cam Augengröße c Eyelet size d 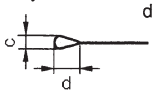 Messer Knife Teile-Nr.: Part-No.:	2,8 mm 4,3 mm 578 3365 Ersetzt = (578 3349)			2,8 mm 4,3 mm 578 3365 Ersetzt = (578 3349)		
Schnittlänge Cut length	16 mm	18 mm	20 mm	20 mm	22 mm	24 mm
Schneidblock Cutting block	578 3321	578 3322	578 3323	578 3323	578 3324	578 3325
Stichplatte, komplett Throat plate, complete	558 2098			558 2098		
Greifer, links Looper, left	557 2872a			557 2872a		
Greifer, rechts Looper, right	557 602a			557 602a		
Spreizer, links Spreader, left	558 2035			558 2035		
Spreizer, rechts Spreader, right	557 611			557 611		
Stoffklemmen Cloth clamps oben, links upper, left oben, rechts upper, right	558 9142 558 9162			558 9143 558 9163		
unten, links lower, left unten, rechts lower, right	578 3961 578 3962			578 3963 578 3964		
Klammerplatte, links Clamp plate, left	578 4644			578 4644		
Klammerplatte, rechts Clamp plate, right	558 8802			558 8852		
in Klammerplatte re. enthalten in clamp plate right included Obermesser Upper knife Untermesser Lower knife Antriebshebel Driving lever	558 8816 558 8817 558 8812			558 8858 558 8859 558 8854		
Nadelsystem / -dicke Needle system / -size	558 / 90			558 / 90		

Wie E2431/L1, jedoch Schnittlänge 20; 22 und 24 mm. Keilriegellänge 2 und 4 mm.
As E2431/L1, but cut length 20; 22 and 24 mm. Taper bar length 2 and 4 mm.

Bemerkungen	Für Knopflöcher mit Auge, Keilriegel und plastischer Stichbildung in losen grobgewebten Stoffen. Schneidblock oben, Messer unten. Schnittlänge 16; 18 und 20 mm. Keilriegellänge 2 und 4 mm.
Remarks	For buttonholes with eyelet, taper bar and plastic stitches in loose, coarse materials. Cutting block above, knife below. Cut length 16; 18 and 20 mm. Taper bar length 2 and 4 mm.

= Änderung / Modification

Doppelkettenstich-Knopflochautomat mit Kurzabschneider für Oberfaden, Unterfaden und untere Rundgimpe. Ohne obere Gimpenzuführung.
Automatic Double-Chainstitch Buttonholer with short cutter for needle thread, looper thread and lower round gimp. Without upper gimp guide.

Schneidvorgang: Nach dem Nähen schneidend
Cutting operation: Cuts after sewing

Hauptsteuerscheibe 578 4236
Main control cam

E-Nr. / E-No. 578-	E2431/L3			E2431/L4		
Knopflochform Buttonhole shape						
Obere Steuerscheibe (Augenform) Upper control cam (eyelet shape) Augengröße a Eyelet size b 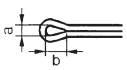 Teile-Nr.: Part-No.:	3,3 mm 4,6 mm 558 2259			3,3 mm 4,6 mm 558 2259		
Untere Steuerscheibe (Riegelform) Lower control camp (bar shape) Max. Schnittlänge Max. cut length Teile-Nr.: Part-No.:	24; 4 mm 558 2301	26; 2 mm 26; 4 mm 558 2302	28; 2 mm 558 2303	28; 4 mm 558 2303	30; 2 mm 30; 4 mm 558 2304	32; 2 mm 558 2311
Messer Knife Augengröße c Eyelet size d 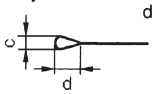 Teile-Nr.: Part-No.:	2,8 mm 4,3 mm 578 3365 Ersetzt = (578 3349)			2,8 mm 4,3 mm 578 3365 Ersetzt = (578 3349)		
Schnittlänge Cut length	24 mm	26 mm	28 mm	28 mm	30 mm	32 mm
Schneidblock Cutting block	578 3325	578 3326	578 3327	578 3327	578 3328	578 3329
Stichplatte, komplett Throat plate, complete	558 2098			558 2098		
Greifer, links Looper, left	557 2872a			557 2872a		
Greifer, rechts Looper, right	557 602a			557 602a		
Spreizer, links Spreader, left	558 2035			558 2035		
Spreizer, rechts Spreader, right	557 611			557 611		
Stoffklemmen Cloth clamps oben, links upper, left oben, rechts upper, right	558 9144 558 9164			578 3455 578 3456		
Stoffklemmen Cloth clamps unten, links lower, left unten, rechts lower, right	578 3965 578 3966			578 3967 578 3968		
Klammerplatte, links Clamp plate, left	578 4644			578 4644		
Klammerplatte, rechts Clamp plate, right	558 8862			558 8872		
in Klammerplatte re. enthalten in clamp plate right included Obermesser Upper knife Untermesser Lower knife Antriebshebel Driving lever	558 8868 558 8869 558 8864			558 8878 558 8879 558 6101		
Nadelsystem / -dicke Needle system / -size	558 / 90			558 / 90		
Bemerkungen Remarks	Für Knopflöcher mit Auge, Keilriegel und plastischer Stichbildung in losen grobgewebten Stoffen. Schneidblock oben, Messer unten. Schnittlänge 16; 18 und 20 mm. Keilriegellänge 2 und 4 mm. For buttonholes with eyelet, taper bar and plastic stitches in loose, coarse materials. Cutting block above, knife below. Cut length 16; 18 and 20 mm. Taper bar length 2 and 4 mm.					

E2431/L3
Wie E2431/L1, jedoch Schnittlänge 24; 26 und 28 mm. Keilriegellänge 2 und 4 mm.
As E2431/L1, but cut length 24; 26 and 28 mm. Taper bar length 2 and 4 mm.

E2431/L4
Wie E2431/L1, jedoch Schnittlänge 28; 30 und 32 mm. Keilriegellänge 2 und 4 mm.
As E2431/L1, but cut length 28; 30 and 32 mm. Taper bar length 2 and 4 mm.

= Änderung / Modification

Doppelkettenstich-Knopflochautomat mit Kurzabschneider, für Ober- und Unterfaden.
Automatic Double-Chainstitch Buttonholer with short cutter for upper and lower thread.

Schneidvorgang: Nach dem Nähen schneidend
Cutting operation: Cuts after sewing

Hauptsteuerscheibe 578 6101 *) 578 4121
Main control cam

*) = für Masch. mit Zahnstange / for sewing unit with spur-rack

E-Nr. / E-No. 578-	E731/16					
Knopflochform Buttonhole shape						
Obere Steuerscheibe (Augenform) Upper control cam (eyelet shape) Augengröße a Eyelet size b 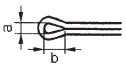 Teile-Nr.: Part-No.:	3,3 mm 4,6 mm 558 2259					
Untere Steuerscheibe (Riegelform) Lower control camp (bar shape) Max. Schnittlänge Max. cut length Teile-Nr.: Part-No.:	16 mm 558 2291					
Messer Knife Augengröße c Eyelet size d 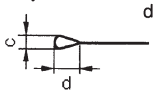 Teile-Nr.: Part-No.:	2,8 mm 4,3 mm 578 3345					
Schnittlänge Cut length	16 mm					
Schneidblock Cutting block	578 3242					
Stichplatte, komplett Throat plate, complete	558 2097 1) 578 3081 2)					
Greifer, links Looper, left	557 2872					
Greifer, rechts Looper, right	557 602a					
Spreizer, links Spreader, left	558 2035					
Spreizer, rechts Spreader, right	557 611					
Stoffklemmen Cloth clamps oben, links upper, left	558 9141					
oben, rechts upper, right	558 9161					
unten, links lower, left	578 3813					
unten, rechts lower, right	578 3814					
Klammerplatte, links Clamp plate, left	578 4552					
Klammerplatte, rechts Clamp plate, right	558 8862					
in Klammerplatte rechts enthalten in clamp plate right included Obermesser Upper knife Untermesser Lower knife Antriebshebel Driving lever	558 8868 558 8869 558 8864					
Nadelsystem / -dicke Needle system / -size	558 / 90					
Bemerkungen Remarks	Für Knopflöcher mit Auge und Rundriegel in losen grobgewebten Stoffen. Schneidblock oben und Messer unten. For buttonholes with eyelet and round bar in loose, coarse fabrics. Cutting block above and Knife below.					

1) ohne Unterfadeneinleger / without looper thread laying device
2) mit Unterfadeneinleger / with looper thread laying device
3) nur noch für Ersatz

Doppelkettenstich-Knopflochautomat mit Kurzabschneider, für Ober- und Unterfaden.
Automatic Double-Chainstitch Buttonholer with short cutter for upper and lower thread.

E-Nr. / E-No. 578-		E731/18	E1731/18				
Knopflochform Buttonhole shape							
Schneidvorgang: Nach dem Nähen schneidend Cutting operation: Cuts after sewing	Obere Steuerscheibe (Augenform) Upper control cam (eyelet shape)	Augengröße a Eyelet size b 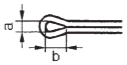 Teile-Nr.: Part-No.:	3,3 mm 4,6 mm 558 2259	3,3 mm 4,6 mm 558 2259				
	Untere Steuerscheibe (Riegelform) Lower control camp (bar shape)	Max. Schnittlänge Max. cut length Teile-Nr.: Part-No.:	18 mm 558 2291	18 mm 558 2291				
Hauptsteuerscheibe 578 6111 *) 578 4131 Main control cam *) = für Masch. mit Zahnstange / *) = for sewing unit with spur-rack	Messer Knife	Augengröße c Eyelet size d 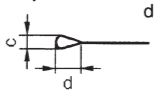 Teile-Nr.: Part-No.:	2,8 mm 4,3 mm 578 3345	2,8 mm 4,3 mm 578 3345				
	Schnittlänge Cut length		18 mm	18 mm				
	Schneidblock Cutting block		578 3243	578 3243				
	Stichplatte, komplett Throat plate, complete		558 2097 [1] 578 3081 [2]	578 21012				
	Greifer, links Looper, left		557 2872	557 2872				
	Greifer, rechts Looper, right		557 602a	557 602a				
	Spreizer, links Spreader, left		558 2035	558 2035				
	Spreizer, rechts Spreader, right		557 611	557 611				
	Stoffklemmen Cloth clamps	oben, links upper, left	558 9141	558 9141				
		oben, rechts upper, right	558 9161	558 9161				
		unten, links lower, left	578 3813	578 3833				
		unten, rechts lower, right	578 3814	578 3834				
	Klammerplatte, links Clamp plate, left		578 4552	578 21141				
	Klammerplatte, rechts Clamp plate, right		558 8862	578 21142				
	in Klammerplatte rechts enthalten in clamp plate right included	Obermesser Upper knife Untermesser Lower knife Antriebshebel Driving lever	558 8868 558 8869 558 8864					
	Nadelsystem / -dicke Needle system / -size		558 / 90	558 / 90				
	Bemerkungen Remarks		Für Knopflöcher mit Auge und Rundriegel in losen grobgewebten Stoffen. Schneidblock oben und Messer unten. For buttonholes with eyelet and round bar in loose, coarse fabrics. Cutting block above and Knife below.					

[1] ohne Unterfadeneinleger / without looper thread laying device
[2] mit Unterfadeneinleger / with looper thread laying device
[3] nur noch für Ersatz

= Änderung / Modification

	E-Nr. / E-No. 578-	**E731/22**					
	Knopflochform Buttonhole shape						
Schneidvorgang: Nach dem Nähen schneidend Cutting operation: Cuts after sewing	Obere Steuerscheibe (Augenform) Upper control cam (eyelet shape) Augengröße a Eyelet size b 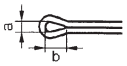 Teile-Nr.: Part-No.:	3,3 mm 4,6 mm 558 2259					
	Untere Steuerscheibe (Riegelform) Lower control camp (bar shape) Max. Schnittlänge Max. cut length Teile-Nr.: Part-No.:	22 mm 558 2291					
Hauptsteuerscheibe **578 6131** *) Main control cam **578 4141** *) = für Masch. mit Zahnstange / = for sewing unit with spur-rack	Messer Knife Augengröße c Eyelet size d 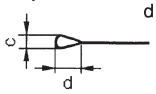 Teile-Nr.: Part-No.:	2,8 mm 4,3 mm 578 3345					
	Schnittlänge Cut length	22 mm					
	Schneidblock Cutting block	578 3245					
	Stichplatte, komplett Throat plate, complete	558 2097 [1] 578 3081 [2]					
	Greifer, links Looper, left	557 2872					
Doppelkettenstich-Knopflochautomat mit Kurzabschneider, für Ober- und Unterfaden. Automatic Double-Chainstitch Buttonholer with short cutter for upper and lower thread.	Greifer, rechts Looper, right	557 602a					
	Spreizer, links Spreader, left	558 2035					
	Spreizer, rechts Spreader, right	557 611					
	Stoffklemmen Cloth clamps oben, links upper, left	558 9142					
	oben, rechts upper, right	558 9162					
	unten, links lower, left	558 6565					
	unten, rechts lower, right	558 6566					
	Klammerplatte, links Clamp plate, left	578 4552					
	Klammerplatte, rechts Clamp plate, right	558 8872					
	in Klammerplatte rechts enthalten in clamp plate right included Obermesser Upper knife Untermesser Lower knife Antriebshebel Driving lever	558 8878 558 8879 558 6101					
	Nadelsystem / -dicke Needle system / -size	558 / 90					
	Bemerkungen Remarks	Für Knopflöcher mit Auge und Rundriegel in losen grobgewebten Stoffen. Schneidblock oben und Messer unten. For buttonholes with eyelet and round bar in loose, coarse fabrics. Cutting block above and Knife below.					

[1] ohne Unterfadeneinleger / without looper thread laying device
[2] mit Unterfadeneinleger / with looper thread laying device
[3] nur noch für Ersatz

Doppelkettenstich-Knopflochautomat mit Kurzabschneider, für Ober- und Unterfaden.
Automatic Double-Chainstitch Buttonholer with short cutter for upper and lower thread.

E-Nr. / E-No. 578-		E731/24	E1731/24				
Knopflochform Buttonhole shape							
Hauptsteuerscheibe 578 6141 *) 578 4151 Main control cam *) = für Masch. mit Zahnstange / *) = for sewing unit with spur-rack	Obere Steuerscheibe (Augenform) Upper control cam (eyelet shape)	Augengröße a Eyelet size b 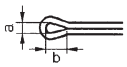 Teile-Nr.: Part-No.:	3,3 mm 4,6 mm 558 2259	3,3 mm 4,6 mm 558 2259			
	Untere Steuerscheibe (Riegelform) Lower control camp (bar shape)	Max. Schnittlänge Max. cut length Teile-Nr.: Part-No.:	24 mm 558 2291	24 mm 558 2291			
	Messer Knife	Augengröße c Eyelet size d 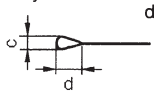 Teile-Nr.: Part-No.:	2,8 mm 4,3 mm 578 3346	2,8 mm 4,3 mm 578 3346			
	Schnittlänge Cut length		24 mm	24 mm			
	Schneidblock Cutting block		578 3246	578 3246			
	Stichplatte, komplett Throat plate, complete		558 2097 1) 578 3081 2)	578 21012			
	Greifer, links Looper, left		557 2872	557 2872			
	Greifer, rechts Looper, right		557 602a	557 602a			
	Spreizer, links Spreader, left		558 2035	558 2035			
	Spreizer, rechts Spreader, right		557 611	557 611			
	Stoffklemmen Cloth clamps	oben, links upper, left	578 3447	578 3447			
		oben, rechts upper, right	578 3448	578 3448			
		unten, links lower, left	558 6665	578 3839			
		unten, rechts lower, right	558 6666	578 3840			
	Klammerplatte, links Clamp plate, left		578 4552	578 21141			
	Klammerplatte, rechts Clamp plate, right		558 8872	578 21142			
	in Klammerplatte rechts enthalten in clamp plate right included	Obermesser Upper knife Untermesser Lower knife Antriebshebel Driving lever	558 8878 558 8879 558 6101				
	Nadelsystem / -dicke Needle system / -size		558 / 90	558 / 90			
	Bemerkungen Remarks		Für Knopflöcher mit Auge und Rundriegel in losen grobgewebten Stoffen. Schneidblock oben und Messer unten. For buttonholes with eyelet and round bar in loose, coarse fabrics. Cutting block above and Knife below.				

Schneidvorgang: Nach dem Nähen schneidend
Cutting operation: Cuts after sewing

1) ohne Unterfadeneinleger / without looper thread laying device
2) mit Unterfadeneinleger / with looper thread laying device
3) nur noch für Ersatz

= Änderung / Modification

Doppelkettenstich-Knopflochautomat mit Kurzabschneider, für Ober- und Unterfaden.
Automatic Double-Chainstitch Buttonholer with short cutter for upper and lower thread.

Hauptsteuerscheibe / Main control cam: **578 6161** *) **578 4161**

*) = für Masch. mit Zahnstange / *) = for sewing unit with spur-rack

Schneidvorgang: Nach dem Nähen schneidend / Cutting operation: Cuts after sewing

E-Nr. / E-No. 578-	E731/28					
Knopflochform / Buttonhole shape						
Obere Steuerscheibe (Augenform) / Upper control cam (eyelet shape) — Augengröße / Eyelet size a	3,3 mm					
b	4,6 mm					
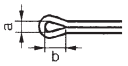 Teile-Nr.: / Part-No.:	558 2259					
Untere Steuerscheibe (Riegelform) / Lower control camp (bar shape) — Max. Schnittlänge / Max. cut length	28 mm					
Teile-Nr.: / Part-No.:	558 2291					
Messer / Knife — Augengröße / Eyelet size c	2,8 mm					
d	4,3 mm					
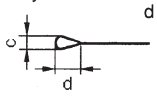 Teile-Nr.: / Part-No.:	578 3347					
Schnittlänge / Cut length	28 mm					
Schneidblock / Cutting block	578 3247					
Stichplatte, komplett / Throat plate, complete	558 2097 1) / 578 3081 2)					
Greifer, links / Looper, left	557 2872					
Greifer, rechts / Looper, right	557 602a					
Spreizer, links / Spreader, left	558 2035					
Spreizer, rechts / Spreader, right	557 611					
Stoffklemmen / Cloth clamps — oben, links / upper, left	578 3451					
oben, rechts / upper, right	578 3452					
unten, links / lower, left	578 3819					
unten, rechts / lower, right	578 3820					
Klammerplatte, links / Clamp plate, left	578 4552					
Klammerplatte, rechts / Clamp plate, right	558 8872					
in Klammerplatte rechts enthalten / in clamp plate right included — Obermesser / Upper knife	558 8878					
Untermesser / Lower knife	558 8879					
Antriebshebel / Driving lever	558 6101					
Nadelsystem / -dicke / Needle system / -size	558 / 90					
Bemerkungen / Remarks	Für Knopflöcher mit Auge und Rundriegel in losen grobgewebten Stoffen. Schneidblock oben und Messer unten. For buttonholes with eyelet and round bar in loose, coarse fabrics. Cutting block above and Knife below.					

1) ohne Unterfadeneinleger / without looper thread laying device
2) mit Unterfadeneinleger / with looper thread laying device
3) nur noch für Ersatz

Doppelkettenstich-Knopflochautomat mit Kurzabschneider, für Ober- und Unterfaden.
Automatic Double-Chainstich Buttonholer with short cutter for upper and lower thread.

	E-Nr. / E-No. 578-	**E731/26**					
	Knopflochform Buttonhole shape						
Schneidvorgang: Nach dem Nähen schneidend Cutting operation: Cuts after sewing	Obere Steuerscheibe (Augenform) Upper control cam (eyelet shape) Augengröße a Eyelet size b 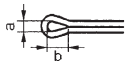 Teile-Nr.: Part-No.:	3,3 mm 4,6 mm 558 2259					
	Untere Steuerscheibe (Riegelform) Lower control camp (bar shape) Max. Schnittlänge Max. cut length Teile-Nr.: Part-No.:	26 mm 558 2291					
Hauptsteuerscheibe 578 6151 Main control cam	Messer Knife Augengröße c Eyelet size d 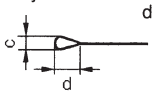 Teile-Nr.: Part-No.:	2,8 mm 4,3 mm 578 3348					
	Schnittlänge Cut length	26 mm					
	Schneidblock Cutting block	578 3248					
	Stichplatte, komplett Throat plate, complete	558 2097 [1] 578 3081 [2]					
	Greifer, links Looper, left	557 2872					
	Greifer, rechts Looper, right	557 602a					
	Spreizer, links Spreader, left	558 2035					
	Spreizer, rechts Spreader, right	557 611					
	Stoffklemmen Cloth clamps oben, links upper, left	558 9143					
	oben, rechts upper, right	558 9163					
	unten, links lower, left	558 6765					
	unten, rechts lower, right	558 6266					
	Klammerplatte, links Clamp plate, left	578 4552					
	Klammerplatte, rechts Clamp plate, right	558 8872					
	in Klammerplatte rechts enthalten in clamp plate right included Obermesser Upper knife Untermesser Lower knife	558 8878 558 8879					
	Antriebshebel Driving lever	558 6101					
	Nadelsystem / -dicke Needle system / -size	558 / 90					
	Bemerkungen Remarks	Für Knopflöcher mit Auge und Rundriegel in losen grobgewebten Stoffen. Schneidblock oben und Messer unten. For buttonholes with eyelet and round bar in loose, coarse fabrics. Cutting block above and Knife below.					

[1] ohne Unterfadeneinleger / without looper thread laying device
[2] mit Unterfadeneinleger / with looper thread laying device
[3] nur noch für Ersatz

	E-Nr. / E-No. 578-	**E731/20**					
	Knopflochform Buttonhole shape						
Schneidvorgang: Nach dem Nähen schneidend Cutting operation: Cuts after sewing	Obere Steuerscheibe (Augenform) Upper control cam (eyelet shape) Augengröße a Eyelet size b 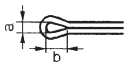 Teile-Nr.: Part-No.:	3,3 mm 4,6 mm 558 2259					
	Untere Steuerscheibe (Riegelform) Lower control camp (bar shape) Max. Schnittlänge Max. cut length Teile-Nr.: Part-No.:	20 mm 558 2291					
Hauptsteuerscheibe 578 6121 Main control cam	Messer Knife Augengröße c Eyelet size d 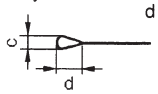 Teile-Nr.: Part-No.:	2,8 mm 4,3 mm 578 3345					
	Schnittlänge Cut length	20 mm					
	Schneidblock Cutting block	578 3244					
	Stichplatte, komplett Throat plate, complete	558 2097 [1] 578 3081 [2]					
	Greifer, links Looper, left	557 2872					
Doppelkettenstich-Knopflochautomat mit Kurzabschneider, für Ober- und Unterfaden. Automatic Double-Chainstitch Buttonholer with short cutter for upper and lower thread.	Greifer, rechts Looper, right	557 602a					
	Spreizer, links Spreader, left	558 2035					
	Spreizer, rechts Spreader, right	557 611					
	Stoffklemmen Cloth clamps oben, links upper, left	558 9142					
	oben, rechts upper, right	558 9162					
	unten, links lower, left	558 6565					
	unten, rechts lower, right	558 6566					
	Klammerplatte, links Clamp plate, left	578 4552					
	Klammerplatte, rechts Clamp plate, right	558 8872					
	in Klammerplatte rechts enthalten in clamp plate right included Obermesser Upper knife Untermesser Lower knife Antriebshebel Driving lever	558 8878 558 8879 558 6101					
	Nadelsystem / -dicke Needle system / -size	558 / 90					
	Bemerkungen Remarks	Für Knopflöcher mit Auge und Rundriegel in losen grobgewebten Stoffen. Schneidblock oben und Messer unten. For buttonholes with eyelet and round bar in loose, coarse fabrics. Cutting block above and Knife below.					

[1] ohne Unterfadeneinleger / without looper thread laying device
[2] mit Unterfadeneinleger / with looper thread laying device
[3] nur noch für Ersatz

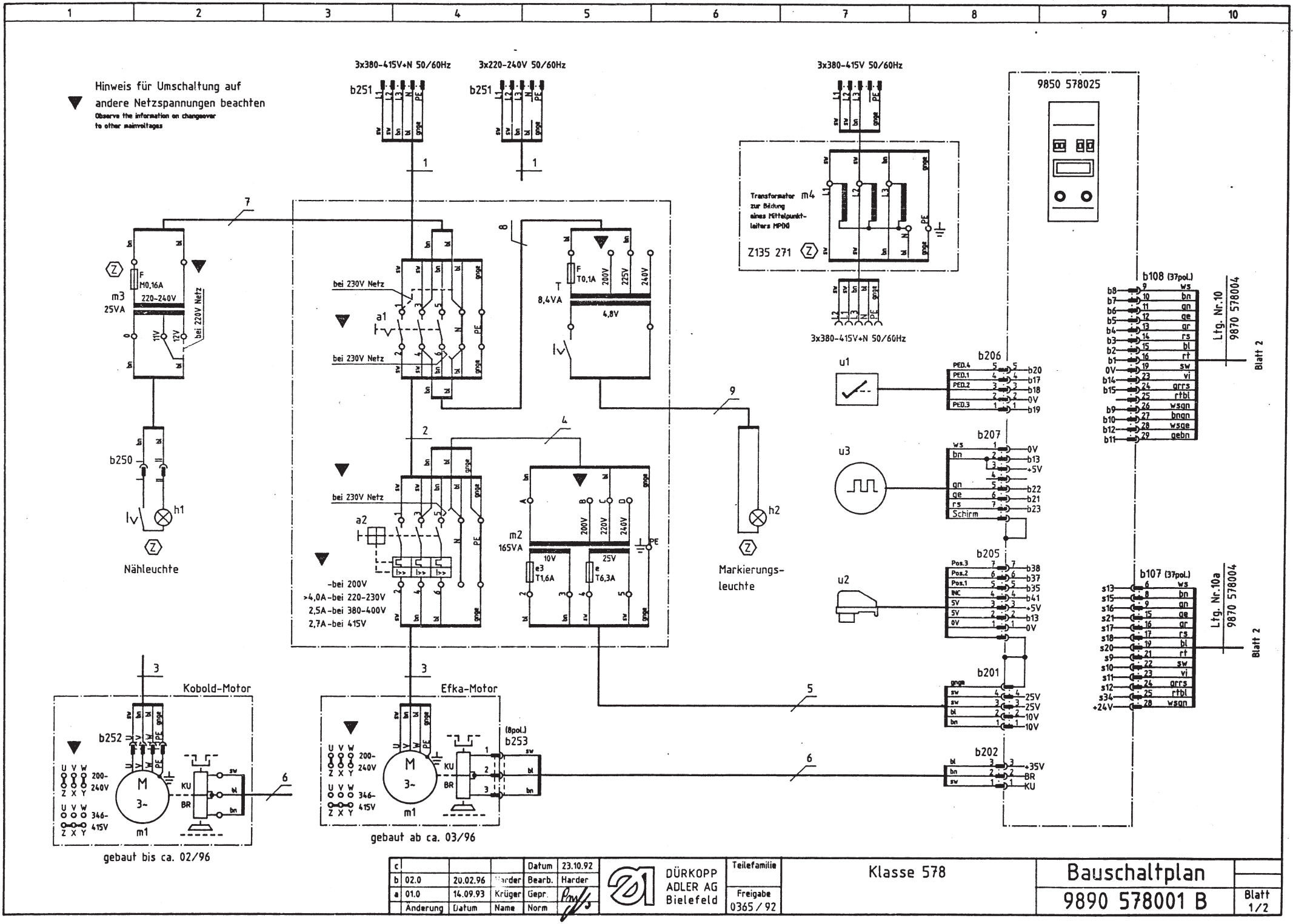

c				Datum	23.10.92	
b	02.0	20.02.96	Harder	Bearb.	Harder	
a	01.0	14.09.93	Krüger	Gepr.		
	Änderung	Datum	Name	Norm		

DÜRKOPP ADLER AG Bielefeld

Teilefamilie

Freigabe 0365 / 92

Klasse 578

Bauschaltplan

9890 578001 B

Blatt 1/2

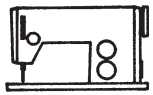

578

Blatt 1 → 10a

9870 578004

Blatt 1 → 10

b225

L1 L2 L3 L4

s10 s9 s13 s15 s16 s11 s34 s12 s21 s18 s18a b9 b10 b11 b12 b14 b15

Code I				Code II				Code	Klasse-unterklase	Leiter-platte k.
1	2	4	8	1	2	4	8			
		X		X		X		4-5	578-112211	9850 578001
		X			X	X		4-6	578-112221	9850 578002
		X					X	4-8	578-112231	9850 578003
		X		X			X	4-9	578-112241	9850 578004
		X		X	X		X	4-B	578-112251	9850 578005
		X			X		X	4-A	578-112261	9850 578006
		X		X	X	X		4-7	578-112271	9850 578019
	X	X		X		X		6-5	578-113211	9850 578007
	X	X			X	X		6-6	578-113221	9850 578008
	X	X					X	6-8	578-113231	9850 578009
	X	X		X			X	6-9	578-113241	9850 578010
	X	X		X	X		X	6-B	578-113251	9850 578011
	X	X			X		X	6-A	578-113261	9850 578012
	X	X		X	X	X		6-7	578-113271	9850 578020
X		X			X			5-0	578-114181	9850 578013
X					X			1-2	578-121301	9850 578014
X	X	X			X			7-2	578-131391	9850 578015
	X			X	X			2-3	578-141191	9850 578016
X	X			X	X			3-3	578-141291	9850 578017
X	X	X			X			7-2	578-141391	9850 578015
X				X				1-1	578-151301	9850 578018
b1	b2	b3	b4	b5	b6	b7	b8			

Transport transport
Nähen sewing
Einlegen lay in
Schwenken swivelling
Öffner open
Fadenfänger thread catching
Fadenspannung lösen threadtension releasing
Klammer schließen closing clamp
Fadenschneiden thread cutting
Faden vorziehen advance the thread
Faden ansaugen suck in the thread by vacuum
Faden blasen blowing thread
Klammer offen clamp open
Nadel oben needle in upper position
Endstellung I end position I
Handeinschaltung manuell on
Endstellung II end position II
Fadenwächter thread monitor

c				Datum	23.10.92
b	02.0	20.02.96	Harder	Bearb.	Harder
a	01.0	14.09.93	Krüger	Gepr.	
	Änderung	Datum	Name	Norm	

DÜRKOPP ADLER AG Bielefeld

Teilefamilie

Freigabe 0365 / 92

Klasse 578
Oberteil

Bauschaltplan
9890 578001 B

Blatt 2/2

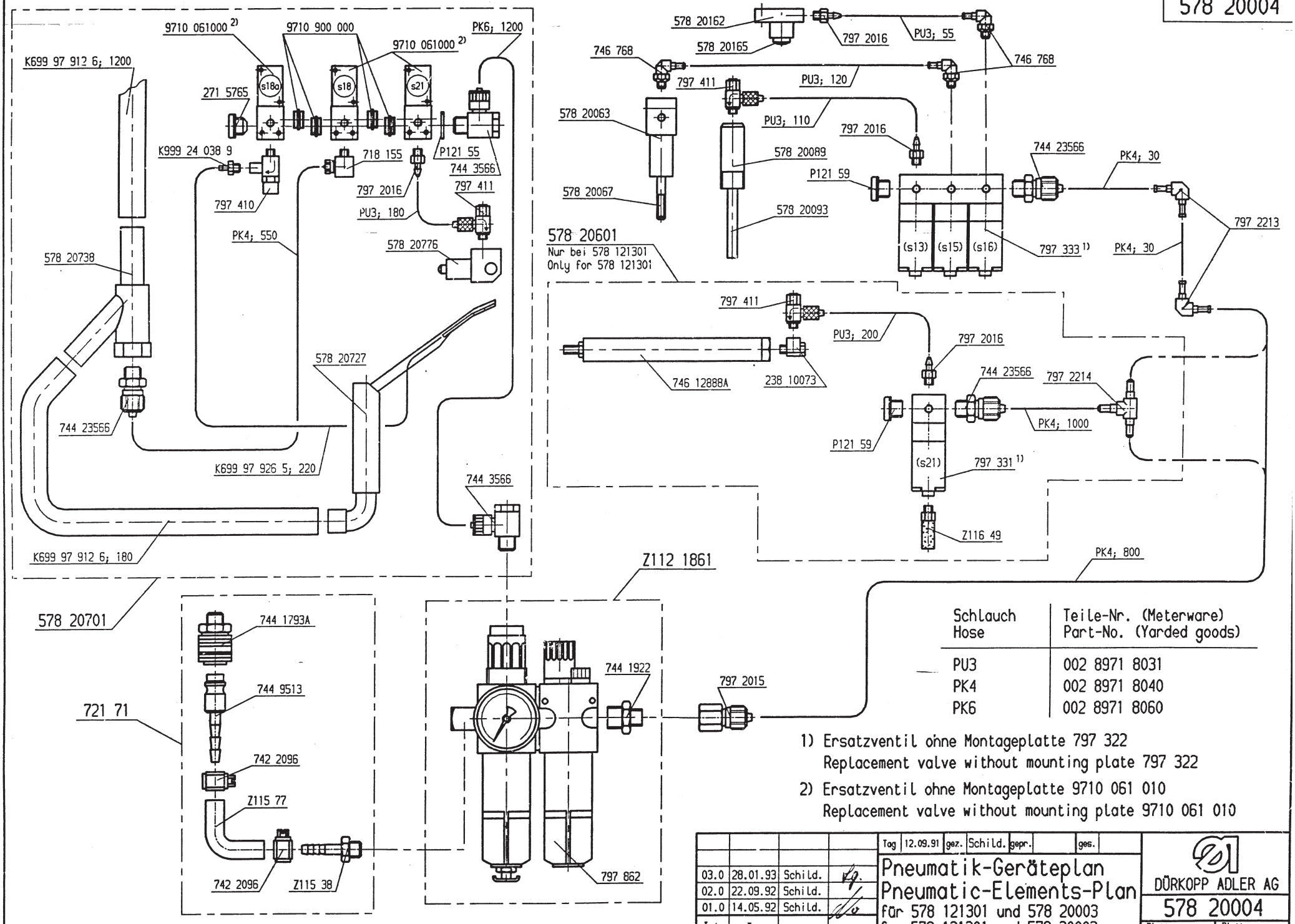

Schlauch Hose	Teile-Nr. (Meterware) Part-No. (Yarded goods)
PU3	002 8971 8031
PK4	002 8971 8040
PK6	002 8971 8060

1) Ersatzventil ohne Montageplatte 797 322
Replacement valve without mounting plate 797 322

2) Ersatzventil ohne Montageplatte 9710 061 010
Replacement valve without mounting plate 9710 061 010

Änd.	Tag	gez.	gepr.
03.0	28.01.93	Schild.	
02.0	22.09.92	Schild.	
01.0	14.05.92	Schild.	

Tag 12.09.91 gez. Schild. gepr. ges.

Pneumatik-Geräteplan
Pneumatic-Elements-Plan
für 578 121301 und 578 20003
for 578 121301 and 578 20003

DÜRKOPP ADLER AG

578 20004

Blatt 1 Blattz. 1