PFAFF® Industrial

1245
1246

Руководство по эксплуатации

Данное руководство по эксплуатации действительно для машин с серийного номера 7 262 454 и версии программного обеспечения 0435/002

296-12-19 302/001
Betriebsanleitung dtsch. 10.15

Данное руководство по эксплуатации действительно для всех исполнений машины и подклассов, приведенных в **главе 3 Технические данные**

Руководство по юстировки машины можно бесплатно скачать в Интернете по ссылке www.pfaff-industrial.de/de/service-support/downloads/technical.
В качестве альтернативы к версии из Интернета Вы можете заказать руководство по юстировки в виде брошюры, № заказа 296-12-19 303/001.

Содержание

Содержание…… .Страница

1 **Безопасность …… 5**
1.01 Рекомендации……5
1.02 Общие инструкции по технике безопасности …… 5
1.03 Символы безопасности ……6
1.04 Особо важные пункты эксплуатации ……..6
1.05 Обслуживающий и технический персонал ……7
1.05.01 Обслуживающий персонал……7
1.05.02 Технический персонал ……..7
1.06 Указания по технике безопасности…….. 8

2 Область применения……9

3 Технические данные…… 10
3.01 PFAFF 1245…… 10
3.02 PFAFF 1246…… 11

4 Утилизация машины…… 12

5 Транспортировка, упаковка и хранение на складе…… 13
5.01 Транспортировка до предприятия заказчика……. 13
5.02 Транспортировка внутри предприятия заказчика……. 13
5.03 Утилизация упаковки…… 13
5.04 Хранение на складе…… 13

6 Рабочие символы…… 14

7 Элементы обслуживания……15
7.01 Главный выключатель……. 15
7.02 Клавиши на головке машины (только на машинах с устройством закрепки -911/1……. 15

7.03 Педаль…… 16
7.04 Ручной рычаг для подъема роликовой лапки…… 16
7.05 Рычаг для установки длины стежка и шитья назад…….. 17
7.06 Рычаг для установки длины стежка (на машинах с устройством закрепки -911/1)…… 17

7.07 Установка подъема верхнего транспортера…….. 18
7.08 Коленоподъемник (на машинах без устройства закрепки-911/1)……. 18
7.09 Панель управления …….. 19

8 Установка и первый запуск……20
8.01 Установка…… 20

Содержание

8.01.01	Регулировка высоты стола……	20
8.01.02	Установка швейной машины в станину……	21
8.01.03	Монтаж двигателя	22
8.01.04	Натяжение клинового ремня	22
8.01.05	Монтаж нижнего кожуха клинового ремня	23
8.01.06	Монтаж верхнего кожуха клинового ремня	23
8.01.07	Монтаж позиционера	24
8.01.08	Монтаж устройства защиты от опрокидывания машины	24
8.02	Подсоединение штекерных разъемов и кабеля заземления	25
8.03	Монтаж бобинной стойки	26
8.04	Первый запуск	27
8.05	Включение/выключение машины	27
8.06	Исходное положение привода машины	27
9	**Оснастка**	**28**
9.01	Вставка иглы	28
9.02	Намотка нижней нитки, предварительная регулировка натяжения нитки	29
9.03	Извлечение и установка шпульного колпачка	30
9.04	Заправка нитки в шпульный колпачок, регулировка натяжения нижней нитки	30
9.05	Заправка верхней нитки / регулировка натяжения верхней нитки (на PFAFF 1245)	31
9.07	Заправка верхней нитки / регулировка натяжения верхней нитки (на PFAFF 1246)	32
9.08	Установка счетчика стежков шпульки	32
10	**Обслуживание и уход**	**33**
10.01	Интервалы обслуживания	33
10.02	Чистка машины	33
10.03	Смазка	34
10.04	Смазка челнока	34
10.05	Смазка деталей головки	35
10.06	Смазка приводного эксцентрика верхнего транспортера	36
10.07	Контроль / Регулировка давления сжатого воздуха	36
10.08	Чистка воздушных фильтров блока подготовки воздуха	37
10.09	Установки параметров	37
11	**Крышка стола**	**38**
11.01	Вырез крышки стола (PFAFF 1245)	38
11.02	Вырез крышки стола (PFAFF 1246)	39
11.03	Монтаж крышки стола	40
12	**Быстроизнашивающиеся детали**	**41**

1 Безопасность

1.01 Рекомендации

Машина изготовлена в соответствии с европейскими стандартами и предписаниями.
В дополнение к данному руководству мы рекомендуем также соблюдать общепринятые, правовые и другие нормы и предписания, а также предписания по защите окружающей среды!
Необходимо соблюдать также предписания местного Союза Предпринимателей или других инспекционных ведомств!

1.02 Общие инструкции по технике безопасности

• Ввод машины в эксплуатацию рекомендуется производить только после внимательного ознакомления с прилагаемым руководством по эксплуатации и при наличии обслуживающего персонала, прошедшего специальный курс обучения!
• Перед вводом швейной машины в эксплуатацию необходимо ознакомиться с инструкциями по технике безопасности и руководством по эксплуатации двигателя швейной машины!
• Соблюдать все инструкции по технике безопасности для данных типов машин!
• Машина должна использоваться только по назначению и при наличии защитных устройств; при этом необходимо соблюдать все надлежащие предписания по технике безопасности.
• При замене швейного оборудования (как например, иглы, лапки, задвижной пластинки, двигателя ткани и шпульки), при заправке нити, при отлучке с рабочего места, а также в процессе проведения обслуживающих и ремонтных работ швейная машина должна быть выключена либо при помощи основного выключателя, либо отключением сетевого штекера от розетки!
• Ежедневные обслуживающие работы должны производиться только специально обученным персоналом!
• Ремонтные или специальные обслуживающие работы должны производиться только специалистами или персоналом, прошедшим специальный курс обучения!
• Работы с электрооборудованием должны производиться только квалифицированными специалистами!
• Работы с элементами и оборудованием, находящимися под напряжением, не допускаются! Исключения могут быть сделаны в соответствии с предписанием EN 50110.
• Переоборудование машины и внесение изменений в ее конструкцию может быть выполнено только при соблюдении всех надлежащих предписаний по технике безопасности!

• Для ремонта рекомендуется использовать только фирменные запчасти! Мы обращаем Ваше внимание на то, что запчасти и рабочие элементы машины, выпускаемые другой фирмой, проверены нами не были и не получили допуск для их использования на машинах нашей фирмы. Использование такой продукции может негативно сказаться на конструктивных особенностях машины. За повреждения, полученные в результате использования запчастей другой фирмы, мы ответственности не несем.

1.03 Символы безопасности

Элементы повышенной опасности!
Пункты, требующие особого внимания!

Опасность травмирования обслуживающего
и технического персонала

Напряжение!
Опасность для обслуживающего персонала и
Технического персонала!

Внимание!

Не эксплуатировать машину без защитных устройств и устройства для защиты пальцев рук. Перед заправкой нитки, сменой иглы, чисткой и т.д. необходимо выключить главный выключатель!

1.04 Особо важные пункты эксплуатации

• Данное руководство по эксплуатации является составной частью машины и должно в любое время быть под рукой обслуживающего персонала.
Перед первым запуском машины необходимо прочитать руководство по эксплуатации.

• Обслуживающий и технический персонал должен пройти соответствующий инструктаж по технике безопасности и применению защитных устройств.
• Заказчик обязан эксплуатировать машину в безупречном состоянии.
• Заказчик должен следить за тем, чтобы не демонтировались или выводились из строя предохранительные устройства
• Заказчик должен следить за тем, чтобы машина обслуживалась только квалифицированным персоналом.

Другую информацию можно получить у компетентных продавцов

1.05 Обслуживающий и технический персонал

1.05.01 Обслуживающий персонал

Обслуживающим персоналом являются лица, которые отвечают за оснастку, эксплуатацию и чистку машины, а также за устранение неполадок в процессе швейных работ.

Обслуживающий персонал обязан соблюдать следующие пункты:

• В процессе работы соблюдать все указанные в руководстве по эксплуатации указания по технике безопасности!

• Не предпринимать никаких действий, которые нарушают безопасность машины!

• Носить облегающую одежду. Не допустимо ношение украшений, например цепочек и колец!

• Следить за тем, чтобы с элементами повышенной опасности работал только квалифицированный персонал!

• Сообщать обо всех изменениях на машине, которые нарушают ее безопасность!

1.05.02 Технический персонал

Техническим персоналом являются лица со специальным образованием в области электротехники, электроники и механики. Они отвечают за смазку, обслуживание, ремонт и юстировку машины.

Технический персонал обязан соблюдать следующие пункты:

• В процессе работы соблюдать все указанные в руководстве по эксплуатации указания по технике безопасности!

• Перед юстировкой и ремонтом необходимо выключить основной выключатель и исключить его непроизвольное включение!

• Избегать работ с деталями и устройствами, находящимися под напряжением!
Исключения регулируются предписаниями EN 50110.

• После работ по ремонту и обслуживанию установить снова защитные устройства

1.06 Указания по технике безопасности

Во время эксплуатации машины необходимо, чтобы перед машиной и за ней было свободное пространство ок.1 м, обеспечивающее беспрепятственный доступ в любое время.

В процессе шитья не подставлять руки под иглу! Опасность травмирования иглой!

Во время пусконаладочных работ на столе не должны находиться какие-либо предметы!
Предметы могут зажиматься и отбрасываться!
Опасность травмирования летающими предметами!

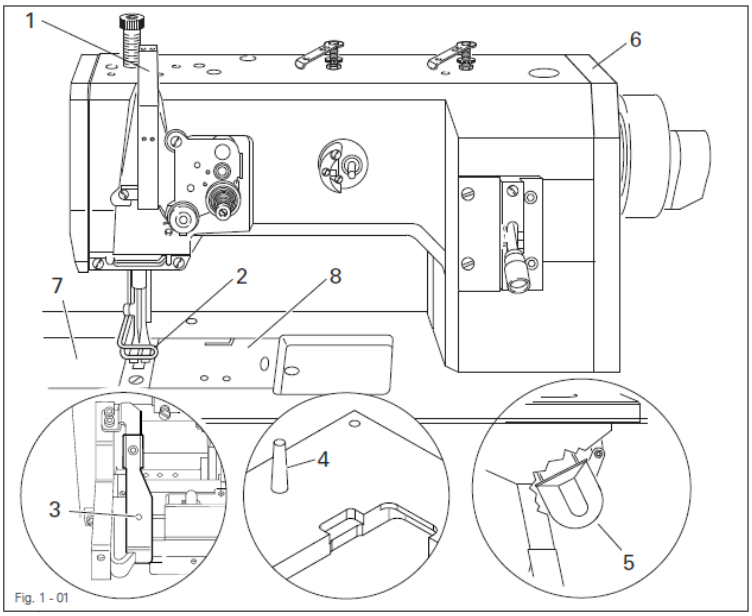

Fig. 1 - 01

Нельзя эксплуатировать машину без защитного устройства нитепритягивателя 1! Опасность травмирования нитепритягивателем!

Нельзя эксплуатировать машину без защитного устройства для пальцев 2! Опасность травмирования иглой!

Нельзя эксплуатировать машину без защитного устройства от опрокидывания 3!
Опасность защемления между головкой и крышкой стола!

Нельзя эксплуатировать машину без колышка 4! Опасность смещения головки! Машина может опрокинуться назад!

Нельзя эксплуатировать машину без кожухов 5 и 6!
Опасность травмирования вращающимся ремнем!

Эксплуатация машина возможна только при закрытых крышках 7 и 8!
Опасность травмирования вращающимся челноком!

2 Область применения

PFAFF 1245 – одноигольная швейная машина челночного стежка с плоской платформой с нижним, игольным и шагающим верхним транспортом и увеличенным вертикальным челноком
PFAFF 1246 – двухигольная швейная машина челночного стежка с плоской платформой с нижним, игольным и шагающим верхним транспортом и увеличенным вертикальным челноком

Машины предназначены для изготовления челночных швов в швейной промышленности

Любое использование швейной машины, выходящее за рамки рекомендаций завода-изготовителя, считается использованием не по назначению! Завод-изготовитель снимает с себя ответственность за повреждения, полученные в данном случае! Соблюдение всех рекомендаций завода-изготовителя по обслуживанию, юстировке и ремонту относится также к использованию машины по назначению!

3 Технические данные ^

3.01 PFAFF 1245

Тип стежка 301 (челночный стежок)
Система иглы 134-35
Исполнение CN8 для обработки средних материалов
Толщина иглы в 1/100 мм:
Исполнение CN8 120-150
Макс. длина стежка 8,0 мм
Макс. количество оборотов:

Подъем верхнего транспортера	Макс. количество оборотов/мин-1 при длине стежка до 6 мм	Макс. количество оборотов/мин-1 при длине стежка от 6 до 8 мм
до 3,5 мм	2800	2600
от 3,5 до 5,5 мм	2500	2500
от 5,5 до 7,0 мм	2000	2000

Проход под лапкой 14 мм
Ширина прохода 265 мм
Высота прохода 115 мм

Размеры платформы 476 x 177
Размеры головки
Длина ок. 530 мм
Ширина ок. 177 мм
Высота (над столом) ок. 265 мм

Данные двигателя: смотри шильдик с типом двигателя

Давление сжатого воздуха 6 бар

Расход воздуха ~ 0,8 л/рабочий цикл

Уровень шума:
Уровень шума на рабочем месте
при скорости 2300 мин –1 L pA = 82 дБ (A) ◻
(Измерение уровня шума согласно DIN 45 635-48-A-1, ISO 11204, ISO 3744, ISO 4871

Вес нетто головки ок. 42 кг
Вес брутто головки ок. 50 кг

Δ Возможны технические изменения

◻ К pA = 2.5 дБ

3.02 PFAFF 1246

Тип стежка 301 (челночный стежок)
Система иглы 134-35
Исполнение CN, CN8 для обработки средних материалов
Толщина иглы в 1/100 мм:
Исполнение CN, CN8 120-150
Макс. длина стежка:
Исполнение CN 6,0 мм
Исполнение CN8 8,0 мм
Макс. количество оборотов:

Подъем верхнего транспортера	Макс. кол-во оборотов/мин-1 при длине стежка до 6 мм и расстоянии между иглами до 10 мм	Макс. кол-во оборотов/мин-1 при длине стежка до 6 мм и расстоянии между иглами более 10 мм	Макс. кол-во оборотов/мин-1 при длине стежка от 6 до 8 мм и расстоянии между иглами до 10 мм	Макс. кол-во оборотов/мин-1 при длине стежка до 6 мм и расстоянии между иглами более 10 мм
до 3,5 мм	2700	2500	2500	2300
от 3,5 до 5,5 мм	2400	2200	2400	2100
от 5,5 до 7,0 мм	1900	1700	1900	1600

Проход под лапкой 14 мм
Ширина прохода 265 мм
Высота прохода 115 мм

Размеры платформы 516 x 177
Размеры головки
Длина ок. 570 мм
Ширина ок. 177 мм
Высота (над столом) ок. 265 мм

Данные двигателя: смотри шильдик с типом двигателя

Давление сжатого воздуха 6 бар

Расход воздуха ~ 0,8 л/рабочий цикл

Уровень шума:
Уровень шума на рабочем месте
при скорости 2200 мин –1 L pA = 82 дБ (A) □
(Измерение уровня шума согласно DIN 45 635-48-A-1, ISO 11204, ISO 3744, ISO 4871

Вес нетто головки ок. 44 кг
Вес брутто головки ок. 52 кг

Δ Возможны технические изменения

□ К pA = 2.5 дБ

4 Утилизация машины

• Правильная утилизация машины является обязанностью заказчика.

• Используемые на машине материалы – сталь, алюминий, латунь и различные искусственные материалы. Электрооборудование изготовлено из искусственных материалов и меди.

• Машина должна быть утилизирована согласно действующим предписаниям по охране окружающей среды.

Необходимо обратить внимание, что детали со смазкой утилизируются особо с соответствующими предписаниями по охране окружающей среды!

5 Транспортировка, упаковка и хранение на складе

5.01 Транспортировка до предприятия клиента

Все машины поставляются в упаковке.

5.02 Транспортировка внутри предприятия клиента

Завод-изготовитель не несет ответственность за транспортировку внутри предприятия клиента или к отдельному месту эксплуатации. Необходимо проследить, чтобы машина транспортировалась в вертикальном положении.

5.03 Утилизация упаковки

Упаковка этой машины состоит из бумаги, картона и нетканного материала. Правильная утилизация упаковки является обязанностью к клиента.

5.04 Хранение на складе

При не использовании машина может храниться на складе до 6 месяцев. В этом случае она должна быть защищена от загрязнения и влаги.
При более длительном хранении машины на складе отдельные части, особенно их поверхность скольжения, должны быть защищены от возникновения коррозии.

6 Рабочие символы

В данном руководстве по эксплуатации выполняемые операции или важная информация обозначаются символами. Используемые символы имеют следующее значение:

Указание, информация

Чистка, уход

Смазка

Обслуживание, ремонт, юстировка, техническое обслуживание (выполняется только техническим персоналом)

7 Элементы обслуживания

7.01 Главный выключатель

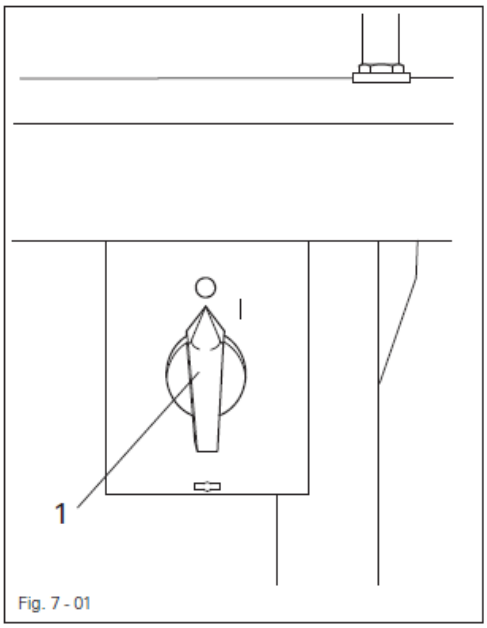

Fig. 7 - 01

Перед включением машины установить нитепритягиватель в исходное верхнее положение

• Машина включается или выключается с помощью главного выключателя 1

7.02 Клавиши на головке машины (только на машинах с устройством закрепки -911/1..)

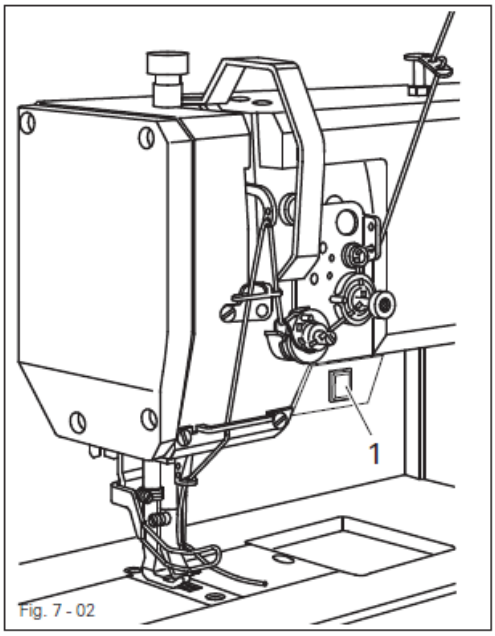

Fig. 7 - 02

• Если во время шитья удерживать клавишу 1, машина будет шить в обратном направлении

7.03 Педаль

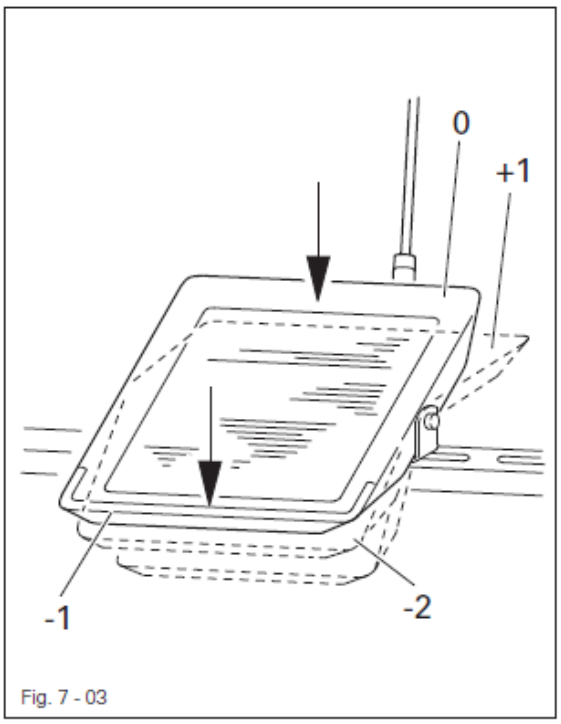

Fig. 7 - 03

• При включенном главном выключателе

На машинах без устройства закрепки -911/…
0 = нерабочее положение
+1 = шитье
-1 = обрезка нитки (на машинах с устройством обрезки нитки -900/56)
На машинах с устройством закрепки – 911/…
0 = нерабочее положение
+1 = шитье
-1 = подъем лапки
-2 = обрезка нитки (на машинах с устройством обрезки нитки -900/56)

7.04 Ручной рычаг для подъема лапок

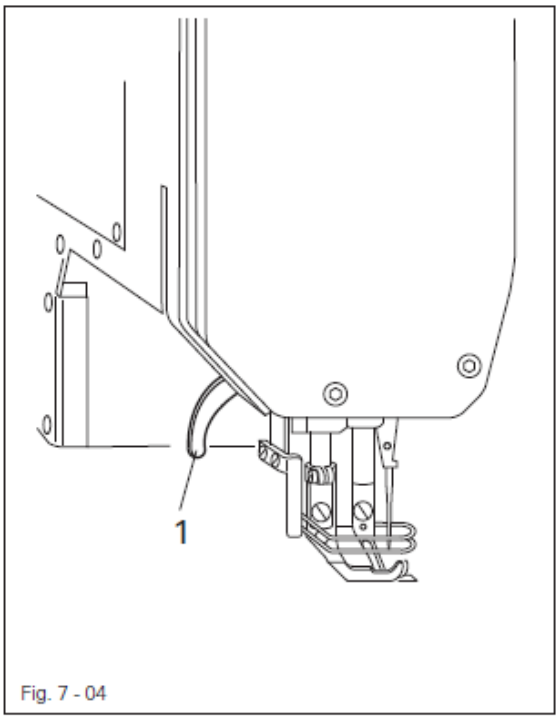

Fig. 7 - 04

• При повороте ручного рычага 1 происходит подъем лапок

7.05 Рычаг для установки длины стежка и шитья назад (только на машинах без устройства закрепки -911/…)

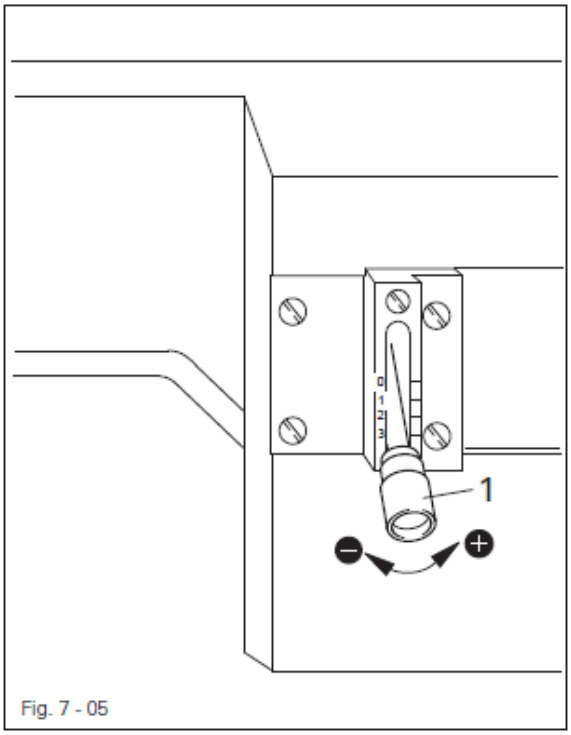

Fig. 7 - 05

• Длина стежка устанавливается с помощью скручивания винта с цилиндрической головкой на рычаге 1.
• При приведении рычага 1 в верхнее положение до упора машина начинает шить назад

7.06 Рычаг для установки длины стежка (на машинах с устройством закрепки -911/…)

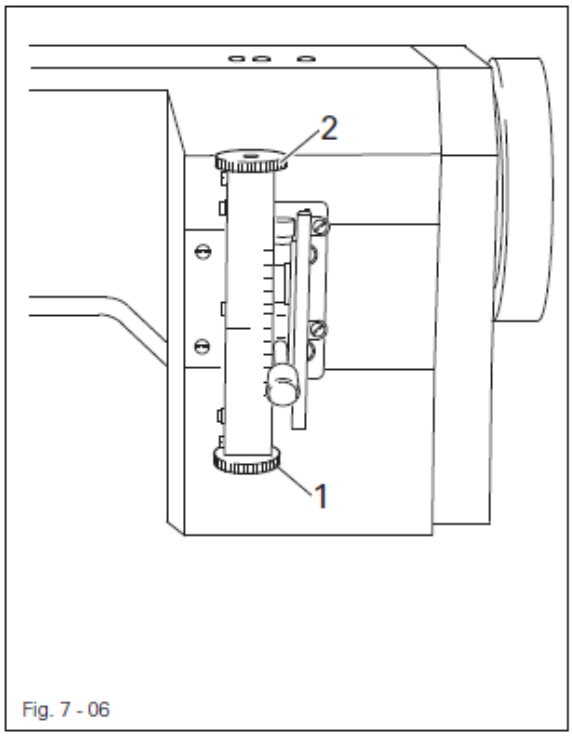

Fig. 7 - 06

• Длина стежка в направлении строчки устанавливается с помощью скручивания винта с цилиндрической головкой 1.
• Длина стежка для шитья назад устанавливается с помощью скручивания винта с цилиндрической головкой 2.

Длина стежка в обратном направлении строчки устанавливается произвольно независимо от длины стежка в направлении строчки.

С возможностями установки для автоматической закрепки в начале и конце шва Вы можете ознакомиться в отдельной инструкции по эксплуатации к приводу.

7.07 Установка подъема верхнего транспортера

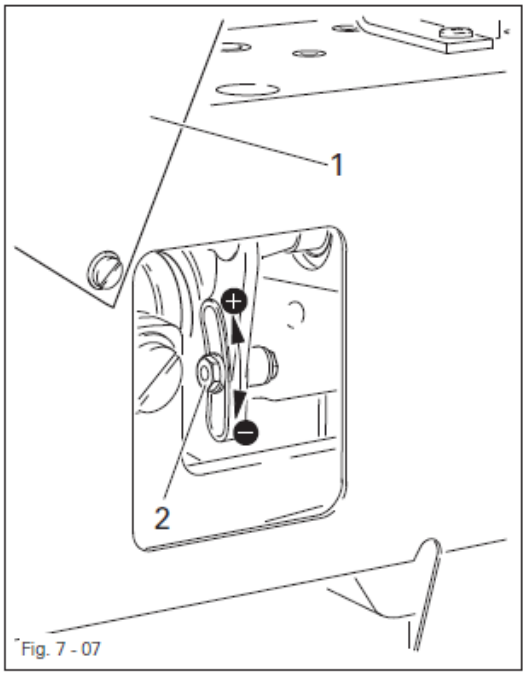

Fig. 7 - 07

Выключить машину!
Опасность травмирования из-за самопроизвольного запуска машины

• Открыть крышку 1 на задней стороне машины, ослабить гайку 2 и соответственно сдвинуть

7.08 Коленоподъемник (на машинах без устройства закрепки -911/..)

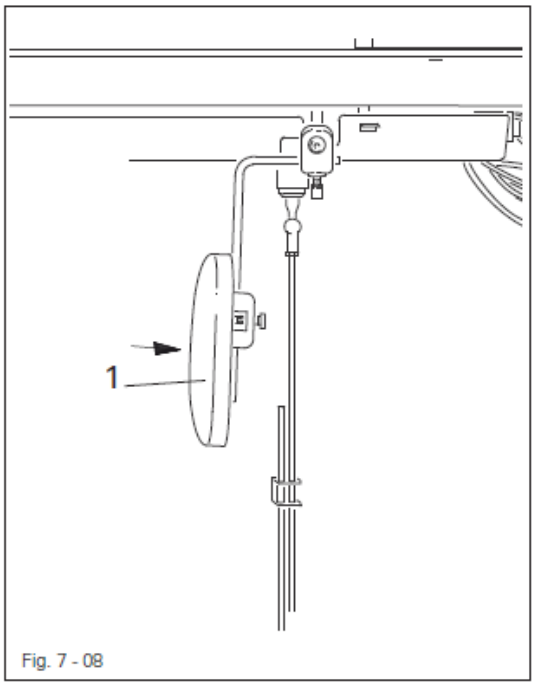

Fig. 7 - 08

• При нажатии коленоподъемника 1 в направлении стрелки лапка поднимается

7.09 Панель управления (только на машинах с P40 CD)

С описанием Вы можете ознакомиться в отдельной инструкции по эксплуатации к приводу.

8 Установка и первый запуск

Установка и запуск машины могут осуществляться только квалифицированным персоналом! При этом необходимо обязательно следовать всем указаниям по безопасности!

Если машина поставлена без стола, станина и крышка стола должны выдерживать вес головки и мотора.
Должна гарантироваться достаточная устойчивость нижней части – также в процессе шитья.

8.01 Установка

На месте установки машины должны быть предусмотрены штекерные соединения для подключения к сети, смотри **главу 3 Технические данные**. Машина устанавливается на ровный и прочный пол, место установки машины должно быть достаточно освещено.

По техническим нормам упаковки крышка стола опущена.
Регулировка высоты стола описывается ниже.

8.01.01 Регулировка высоты стола

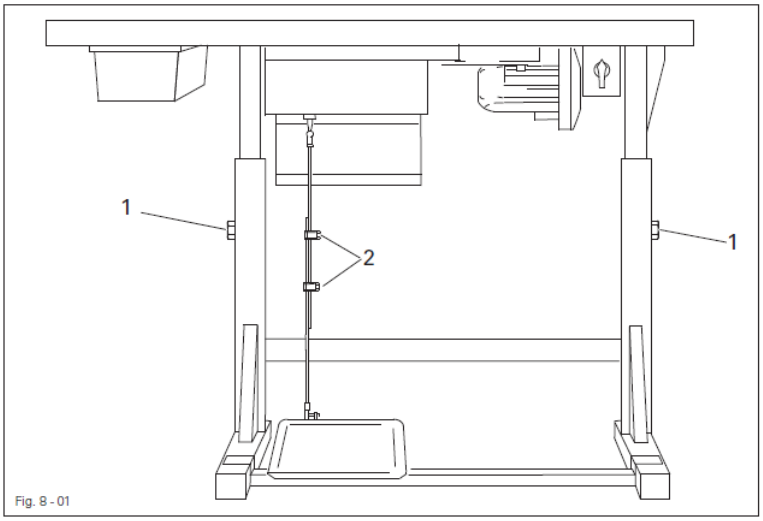

Fig. 8 - 01

• Ослабить винты 1 и 2
• Установить столешницу на необходимой рабочей высоте и выровнять ее

Чтобы не допустить перекос, необходимо отрегулировать станину с обеих сторон

• Станина должна надежно стоять на полу
• Затянуть винт 1
• Установить с помощью винтов 2 необходимое положение педали и затянуть их.

8.01.02 Установка швейной машины в станину

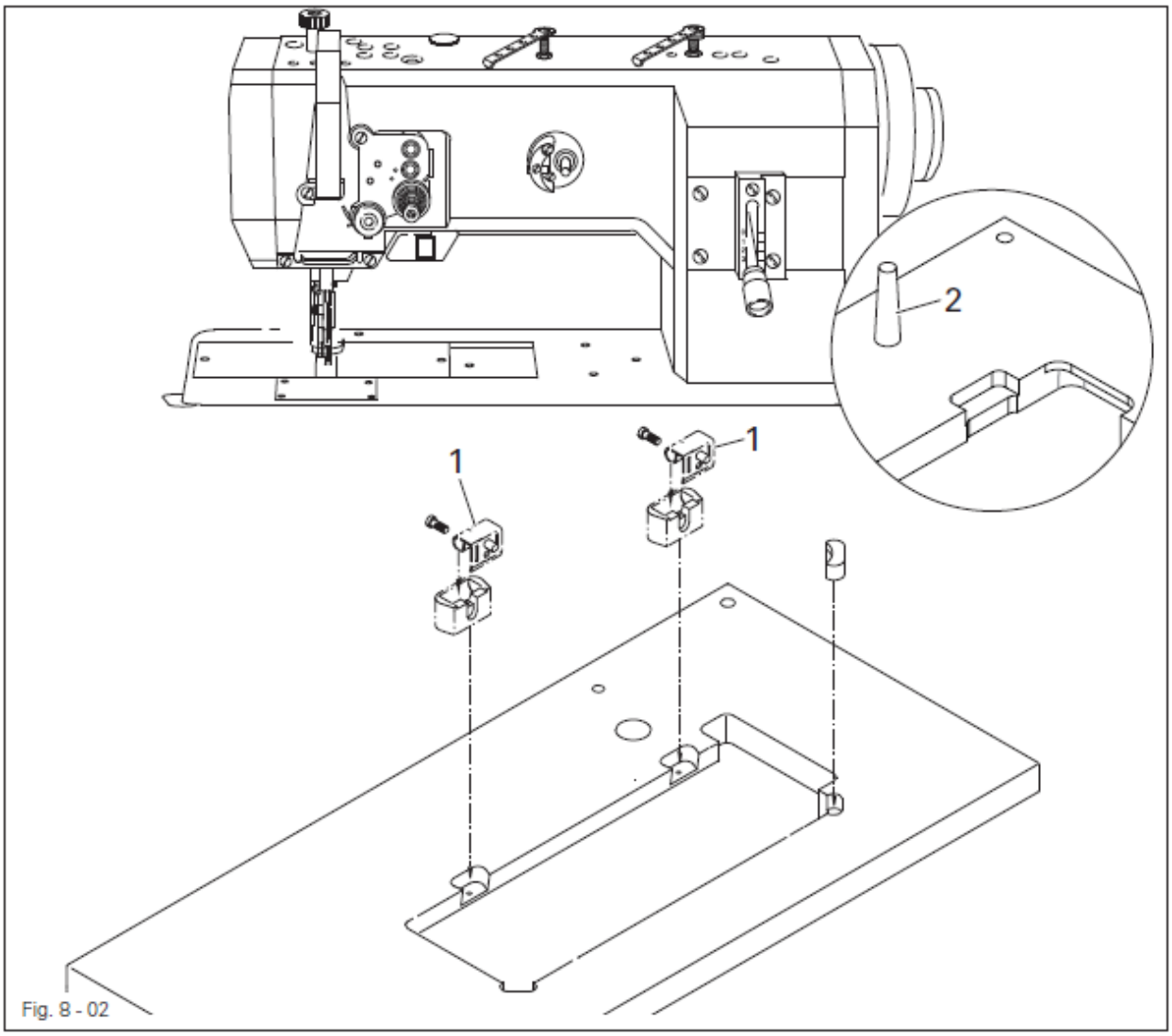

Fig. 8 - 02

- Открутить шарниры 1 на столешнице
- Установить швейную машину на столе
- Вставить колышек 2 в отверстие крышки стола.

Не использовать машину без колышка 2! Опасность смещения головки! Машина может опрокинуться назад!

8.01.03 Монтаж двигателя

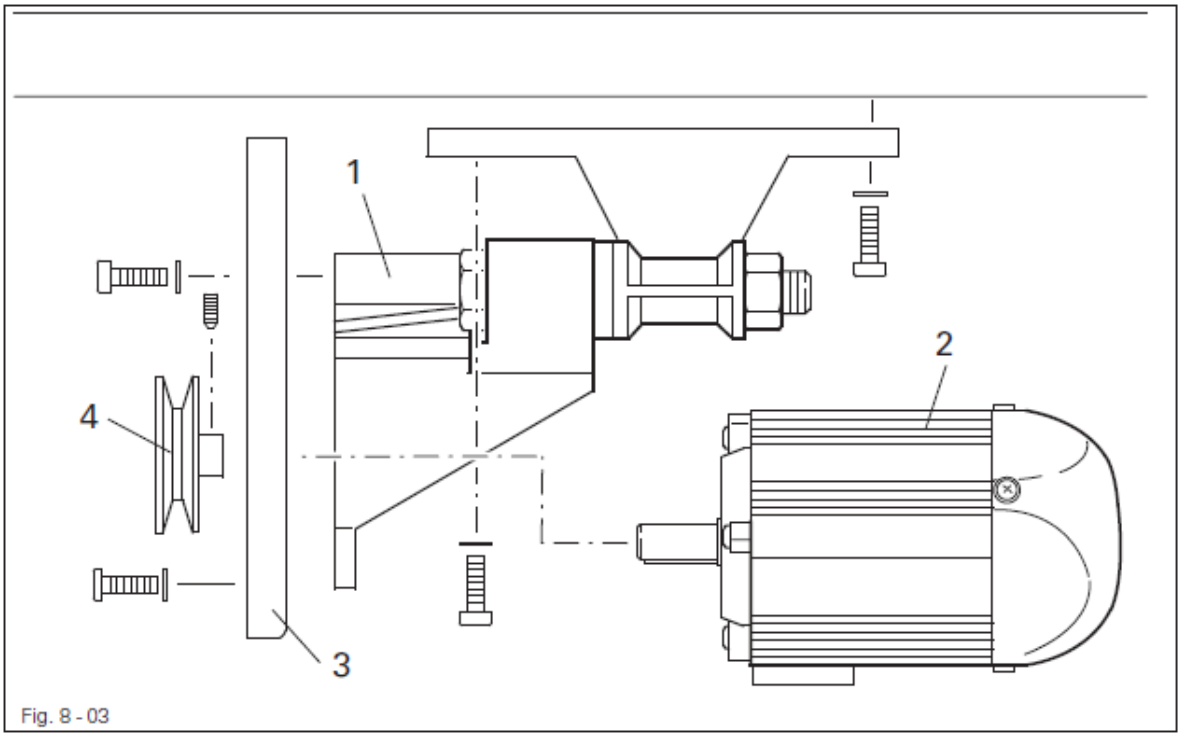

Fig. 8 - 03

• Смонтировать кронштейн двигателя 1, держатель кожуха приводного ремня 2 и шкив 4 согласно рис. 8-03.

8.01.04 Натяжение клинового ремня

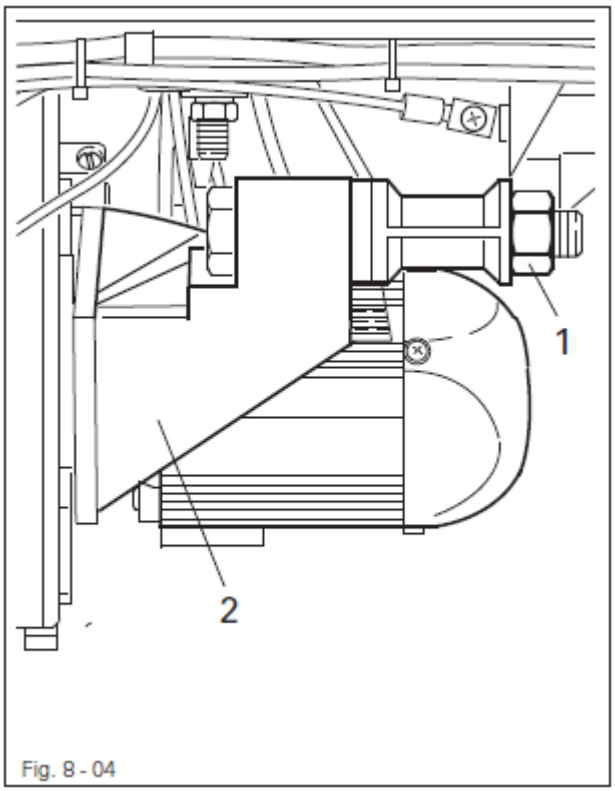

Fig. 8 - 04

• Навесить клиновый ремень
• Ослабить гайку 1 и натянуть клиновый ремень, проворачивая кронштейн двигателя 2
• Закрутить гайку 1

8.01.05 Монтаж нижнего кожуха клинового ремня

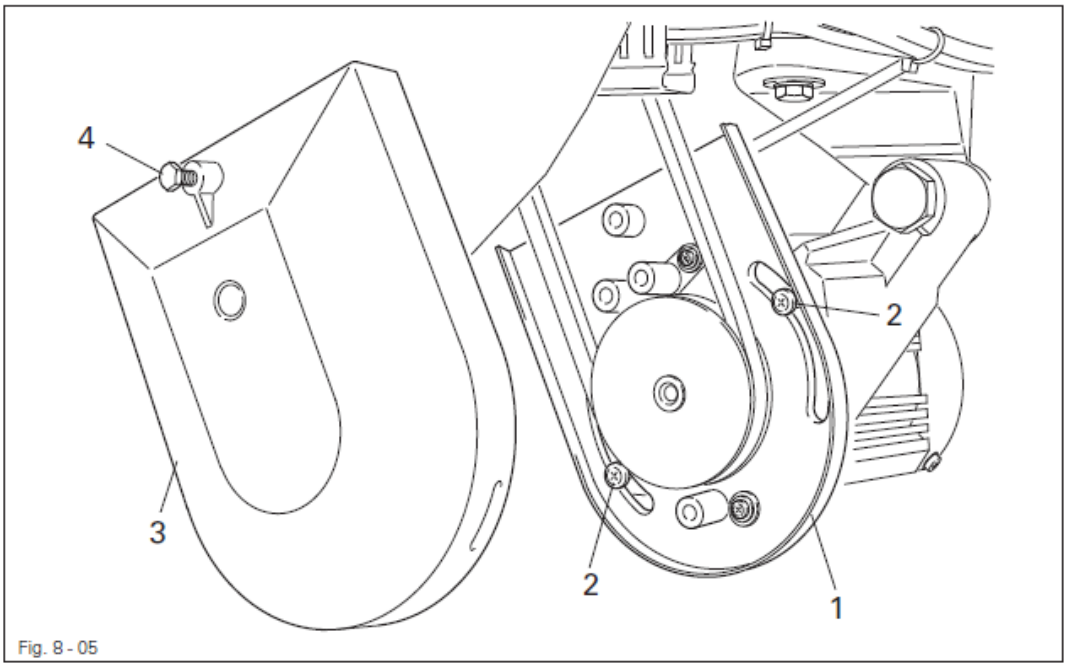

Fig. 8 - 05

• Ослабить винты 2 и установить держатель кожуха ремня 1 таким образом, чтобы шкив двигателя и клиновый ремень свободно перемещались
• Затянуть винты 2 и зафиксировать кожух ремня винтом 4.

8.01.06 Монтаж верхнего кожуха клинового ремня

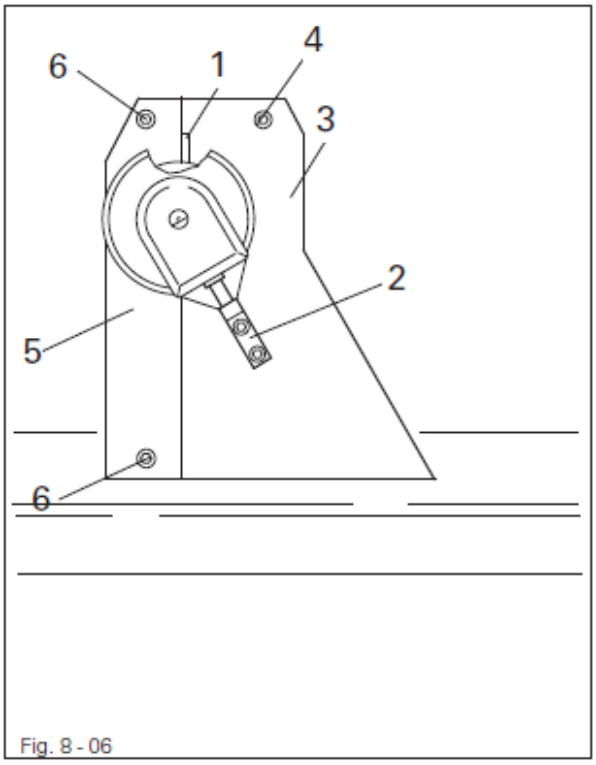

Fig. 8 - 06

При использовании большого махового колеса необходимо выбить уголок 1 детали кожуха ремня 3

• Прикрутить скобу для позиционера 2 к детали кожуха ремня 3
• Прикрутить деталь кожуха ремня 3 винтами 4
• Прикрутить деталь кожуха ремня 5 винтами 6

8.01.07 Монтаж позиционера

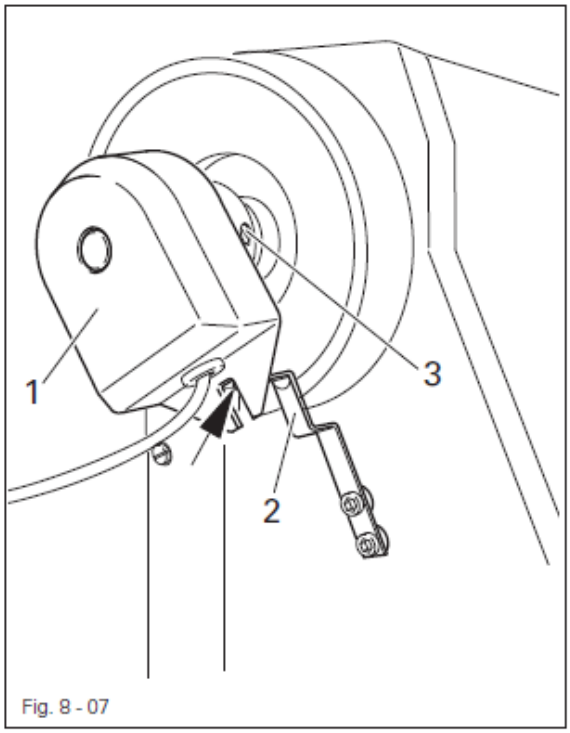

Fig. 8 - 07

• Сдвинуть позиционер 1 по валу таким образом, чтобы скоба 2 попала в паз позиционера (смотри стрелку)
• Затянуть винты 3
• Вставить штекер позиционера (смотри главу 8.02 Подсоединение штекерных разъемов и кабеля заземления)
• Отрегулировать позиционер, на машинах с передаточным механизмом необходимо провести обучение с помощью параметра **t0819.** После обновления необходимо снова отрегулировать позицию иглы **t0810**. Необходимо также провести синхронизацию педали **t0820,** смотри руководство по сервису привода, глава 4.4 Позиции.

8.01.08 Монтаж устройства защиты от опрокидывания машины

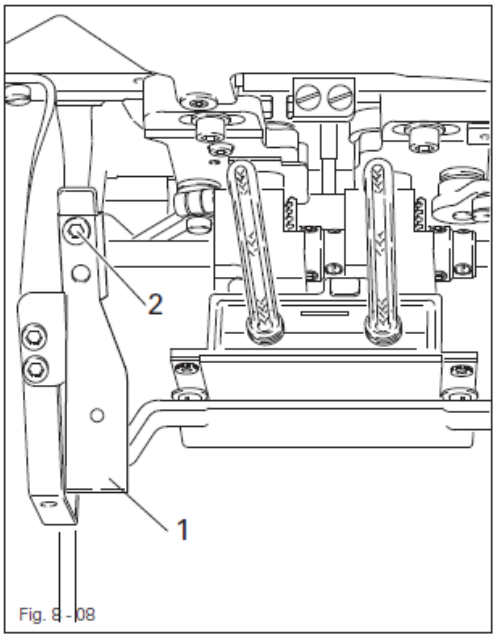

Fig. 8 - 08

Выключить машину!

Опасность травмирования в следствии самопроизвольного запуска машины!

• Привинтить находящееся в комплекте устройство защиты от опрокидывания 1 винтами 2

Не эксплуатировать машину без защитного устройства 1!

Опасность защемления между головкой и крышкой стола!

8.02 Подсоединение штекерных разъемов и кабеля заземления

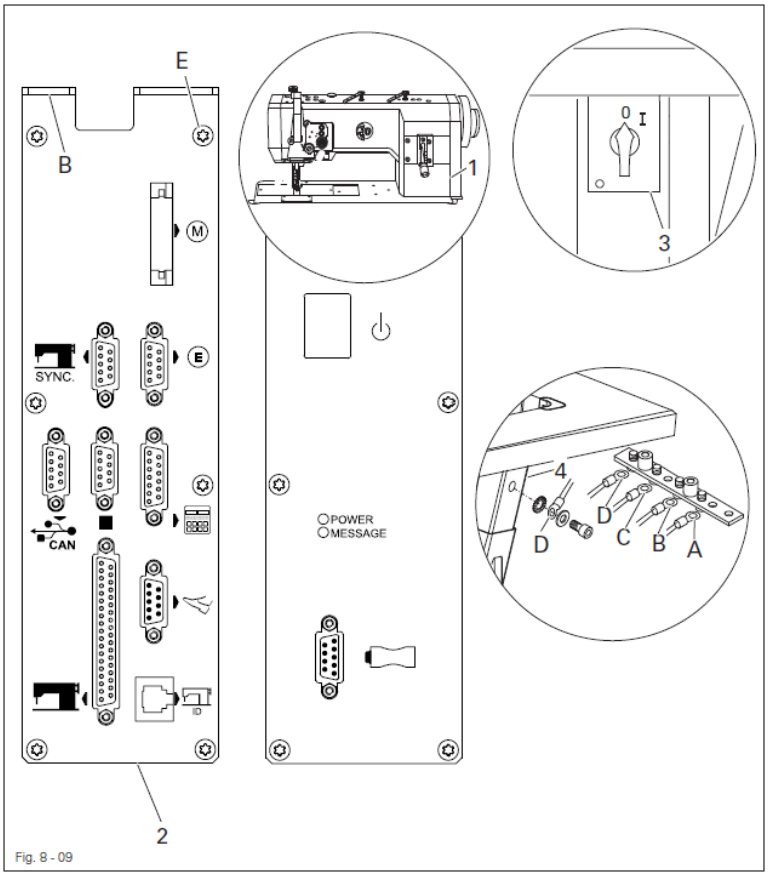

Fig. 8 - 09

• Вставить все штекеры согласно их обозначениям в коробке управления 2.

• Подсоединить «двигатель» к муфтам E и M

Внимание

Неправильное подсоединение может привести к повреждению блока управления!

• Для удаления статического заряда необходимо подсоединить следующие кабели заземления

• Кабель заземления от головки подсоединить к точке заземления A

• Кабель заземления от точки управления B подсоединить к точке заземления B

• Кабель заземления от главного выключателя 3 подсоединить к точке заземления C

• Кабель заземления от станины 4 подсоединить к точке заземления D

• Кабель заземления от кабеля подключения двигателя M подсоединить к точке заземления E

8.03 Монтаж бобинной стойки

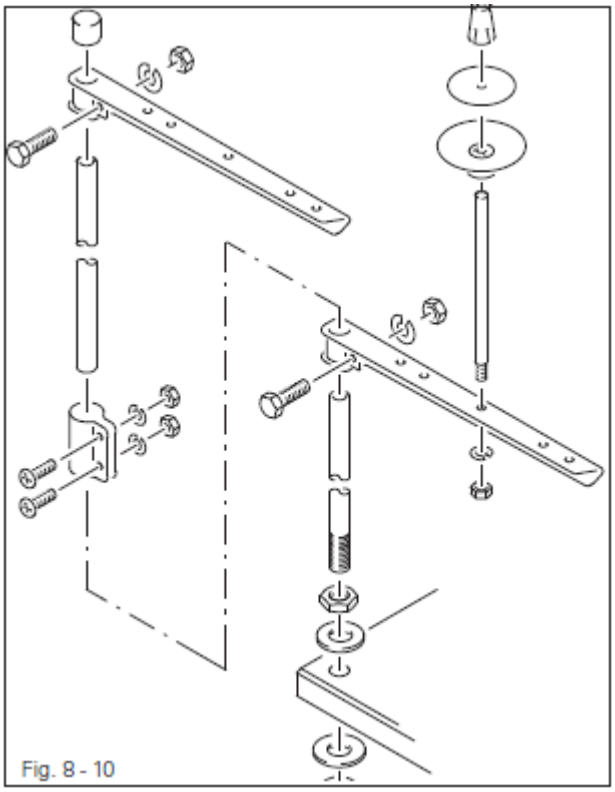

• Собрать бобинную стойку согласно рисунку

• Вставить бобинную стойку в отверстие на крышке стола и закрепить прилагаемыми гайками

8.04 Первый запуск

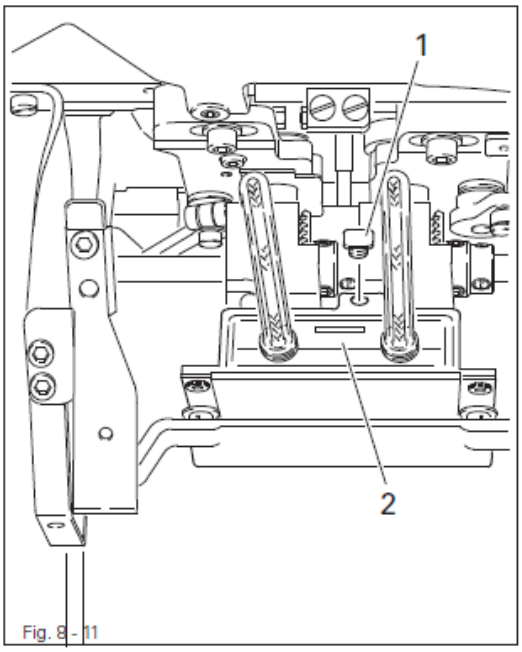

Fig. 8 - 11

• Перед первым запуском снять заглушку 1 емкости с маслом 2

Опасность повреждения машины! Заглушка 1 предназначена для безопасности при транспортировке машины и может не использоваться во время работы.

• Проверить машину, особенно электрические провода, на возможные повреждения

• Тщательно очистить машину и смазать, смотри **главу 10 Обслуживание и уход**

• Подключить машину к системе сжатого воздуха. На манометре должно быть установлено давление 6 бар. В противном случае отрегулировать этого значение, смотри **главу 10.07 Контроль / регулировка сжатого воздуха**.

• Специалисты должны проверить возможность эксплуатации двигателя машины при существующем напряжение сети и правильность его подсоединения

При несоответствиях машину нельзя эксплуатировать

Машина может быть подключена только к заземленной розетке!

Перед первым запуском специалисты должны проверить исходное положение привода машины! В противном случае выполнить необходимую регулировку (смотри руководство по сервисному обслуживанию привода глава 4.4)

8.05 Включение и выключение машины

• Включить машину (смотри главу 7.01 Главный выключатель)

8.06 Исходное положение привода машины

• смотри руководство по сервисному обслуживанию привода глава 4.4

9 Оснастка

Необходимо соблюдать все предписания и указания данной инструкции по эксплуатации.
Обращать особое внимание на все предписания по технике безопасности!

Все работы по оснастке машины могут проводиться только соответственно обученным персоналом. При проведении работ машина должна быть отключена от электросети

9.01 Вставка иглы

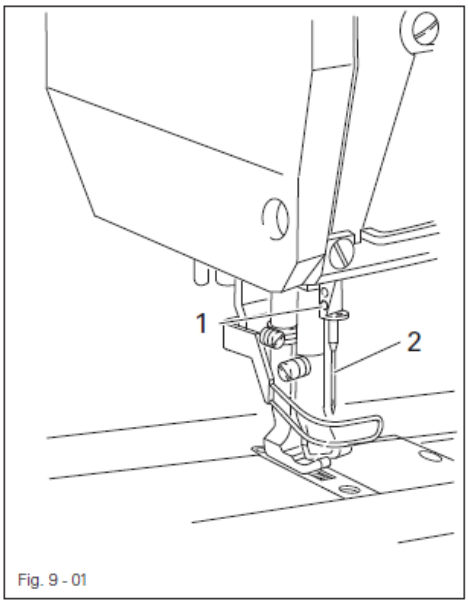

Fig. 9 - 01

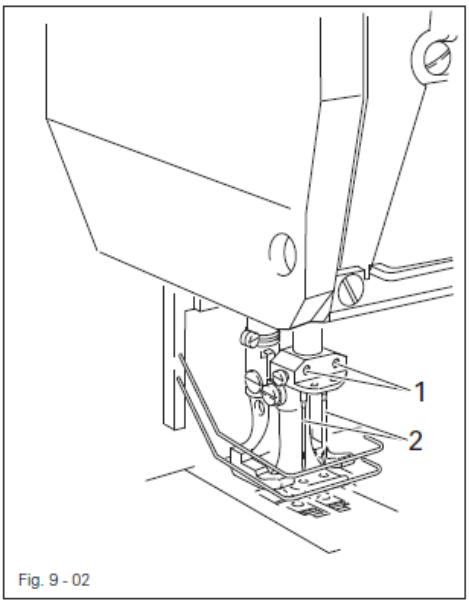

Fig. 9 - 02

Выключить машину!
Опасность травмирования из-за непреднамеренного запуска машины!

Использовать иглы только системы, предусмотренной для машины, смотри главу 3 Технические данные !

PFAFF 1245	PFAFF 1246
• Установить игловодитель в в исходном положении	• Установить игловодитель в исходном положении
• Ослабить винт 1 и вставить иглу 2 до упора Длинный желобок должен смотреть влево	• Ослабить винты 1 и вставить иглы 2 до упора Длинный желобок левой иглы должен смотреть вправо, а правой иглы влево
• Затянуть винт 1	• Затянуть винты 1

9.02 Намотка нижней нитки, предварительная регулировка натяжения Нитки

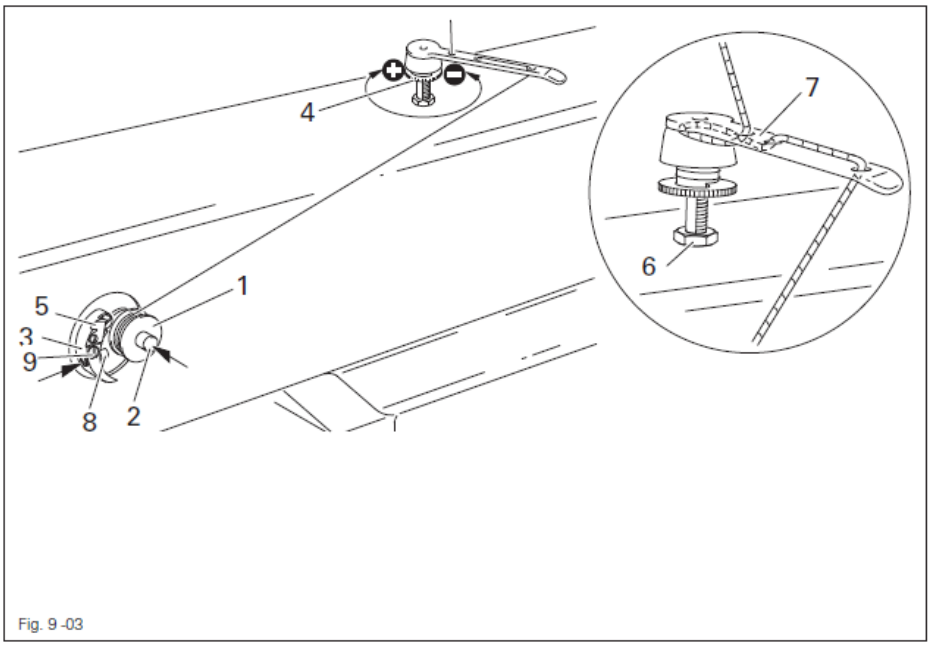

Fig. 9 -03

• Насадить пустую шпульку 1 на шпиндель 2.

• Заправить нитку согласно рис. 9-03 и намотать несколько раз на шпульку 1 по часовой стрелке.

• Включить намотчик, для этого необходимо нажать одновременно на шпиндель 2 и рычаг 3.

Заполнение шпульки осуществляется во время шитья

Если машина используется только для намотки (без шитья), необходимо вставить шпульный колпачок в челнок!
Иначе попадание нитки может повредить челнок!

• Натяжение нитки на шпульке 1 можно отрегулировать с помощью винта 4.
• Если шпулька 1 достаточно заполнена, намотчик автоматически останавливается.
• Вынуть заполненную шпульку 1 и с помощью ножа 5 обрезать нитку.
• Количество наматываемой нити на шпульке 1 можно регулировать с помощью штифта 8 (ослабить винт 9 и опять затянуть)

Если нитка наматывается неравномерно:
• Ослабить гайку 6
• Провернуть соответственно нитенаправитель 7
• Затянуть гайку 6

9.03 Извлечение и установка шпульного колпачка

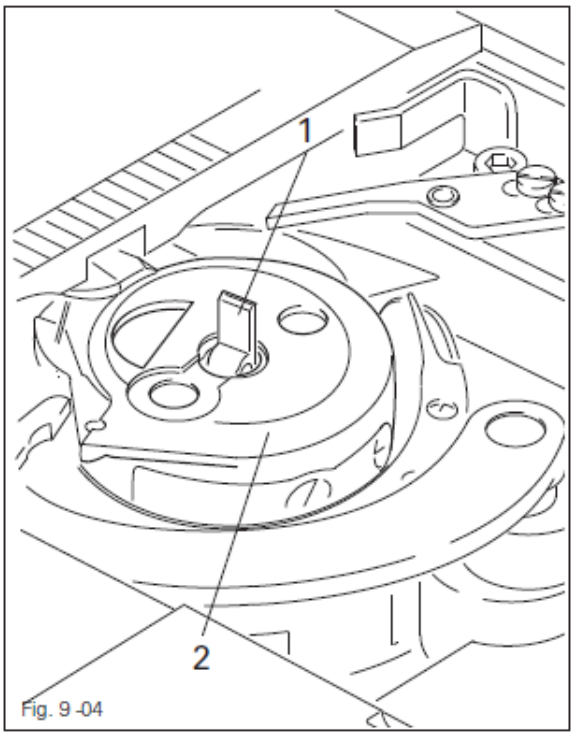

Fig. 9 -04

Выключить машину !
Опасность травмирования в следствии непреднамеренного запуска машины!

Извлечение шпульного колпачка:
• Установить нитепритягиватель в его верхнем положении
• Открыть крышку челнока, откинуть кверху защелку1 и извлечь шпульный колпачок 2.

Установка шпульного колпачка:
• Вставить шпульный колпачок 2 в шпуледержатель.
• Опустить защелку 1 и закрыть крышку челнока

Нельзя эксплуатировать машину с открытой крышкой челнока!
Опасность травмирования движущимися деталями!

9.04 Заправка нитки в шпульный колпачок, регулировка натяжения нижней нитки

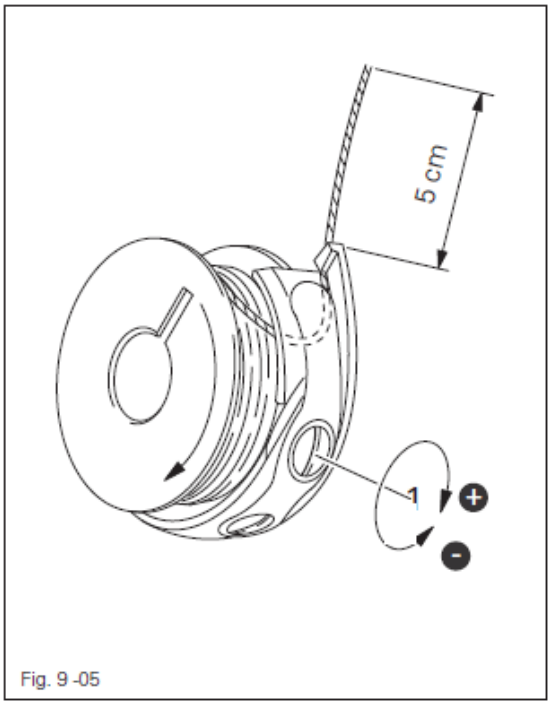

Fig. 9 -05

Выключить машину!
Опасность травмирования в следствии непреднамеренного запуска машины!

• Заправить шпульку ниткой согласно рис. 9-05.
• При вытягивании нитки шпулька должна проворачиваться в направлении стрелки.
• Отрегулировать натяжении нитки, провернув винт 1

9.05 Заправка верхней нитки / регулировка натяжения верхней нитки (на PFAFF 1245)

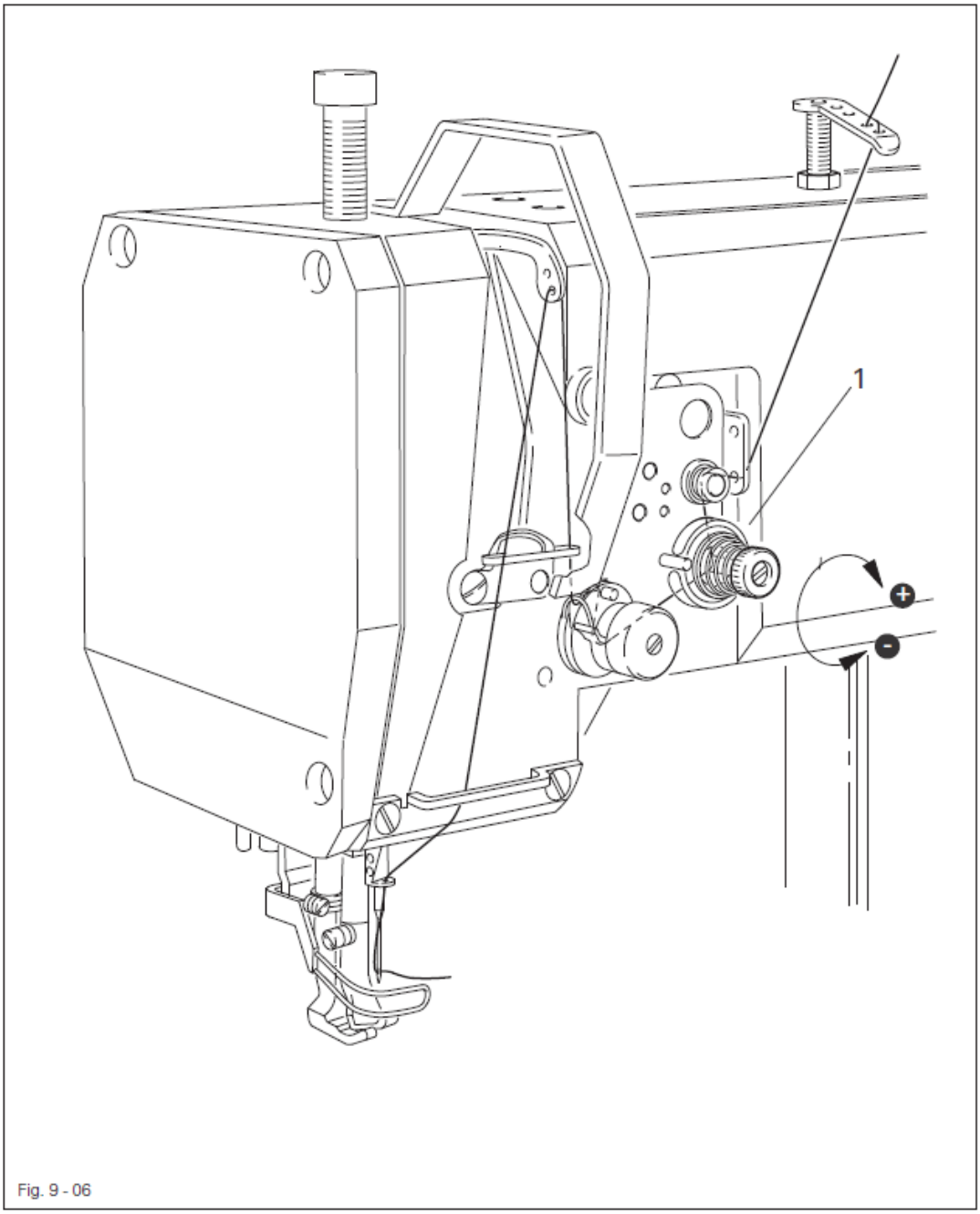

Fig. 9 - 06

Выключить машину!
Опасность травмирования в следствии непреднамеренного запуска машины!

• Заправить верхнюю нить согласно рис. 9-06. При этом необходимо обратить внимание на то, что нитка заправляется в иглу слева.

• Отрегулировать натяжение верхней нитки поворотом винта 1.

9.07 Заправка верхней нитки / регулировка натяжения верхней нитки (на PFAFF 1246)

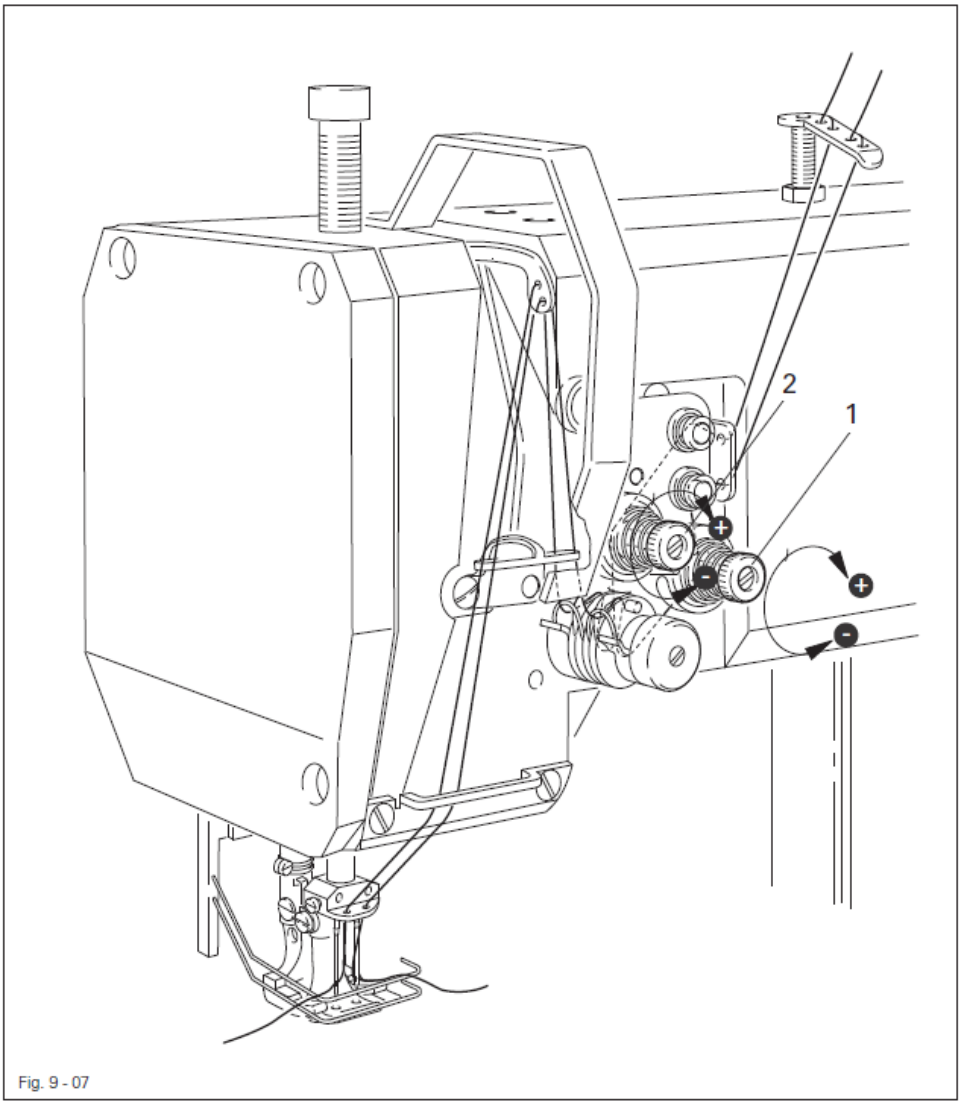

Fig. 9 - 07

Выключить машину!
Опасность травмирования в следствии непреднамеренного запуска машины!

• Заправить верхнюю нить согласно рис. 9-07. При этом необходимо обратить внимание на то, что нитка заправляется в правую иглу слева, а в левую иглу справа.

• Отрегулировать натяжение верхней нитки поворотом винта 1 (правая игла и/или 2 левых иглы).

9.08 Установка счетчика стежков шпульки

Описание можно прочитать в отдельной инструкции по эксплуатации привода, смотри главу 5.3.1 Установка счетчика стежков шпульки.

10 Обслуживание и уход

10.01 Интервалы обслуживания

Чистка	ежедневно, при длительной эксплуатации несколько раз в день
Чистка полости челнока	ежедневно, при длительной эксплуатации несколько раз в день
Чистка челнока	ежедневно, перед запуском машины
Контроль за уровнем масла	один раз в неделю
Общая смазка	два раза в неделю
Смазка деталей головки	два раза в неделю
Контроль/регулировка сжатого воздуха	ежедневно, перед запуском машины
Чистка воздушного фильтра и блока подготовки воздуха	при необходимости
Смазка приводного эксцентрика верхнего транспортера	один раз в год

Эти интервалы обслуживания относятся к среднему времени работы машины при односменном режиме работы. При увеличенном времени работы целесообразно сократить интервалы обслуживания.

10.02 Чистка машины

Требуемый цикл чистки для машины зависит от следующих факторов:

• Одно-или многосменный режим эксплуатации
• Степень запыленности в зависимости от пошиваемого материала
Поэтому оптимальные указания по чистке могут даваться только для каждого конкретного случая.

При всех работах по чистке машина должна быть отключена от основного выключателя или от электрической сети!
Опасность травмирования из-за непреднамеренного запуска машины!

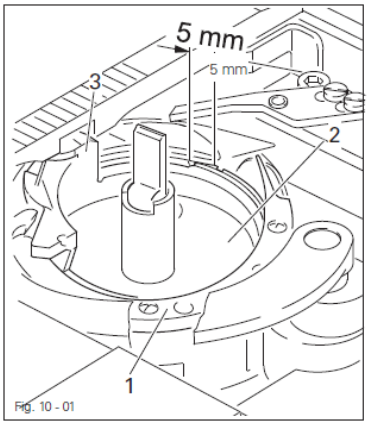

Fig. 10 - 01

Чтобы избежать неполадки в работе, рекомендуются следующие работы при односменном режиме работы:

Чистка полости челнока
• Очищать полость челнока кисточкой

Чистка челнока
• Открыть крышку челнока
• Установить игловодитель в верхнем положении
• Извлечь верхнюю часть шпульного колпачка вместе со шпулькой.

• Открутить защелку челнока 1
• Проворачивать маховое колесо до тех пор, пока носик нижней части шпульного колпачка 2 не войдет в паз челнока.
• Извлечь нижнюю часть шпульного колпачка и очистить полость челнока.

• При вставке нижней части челнока необходимо следить за тем, чтобы рог 3 вошел в паз игольной пластины.
• Прикрутить защелку челнока 1
• Вставить шпульный колпачок вместе со шпулькой.
• Закрыть крышку челнока

Использовать машину только с закрытой крышкой челнока!

Опасность травмирования вращающимся челноком!

10.03 Общая смазка

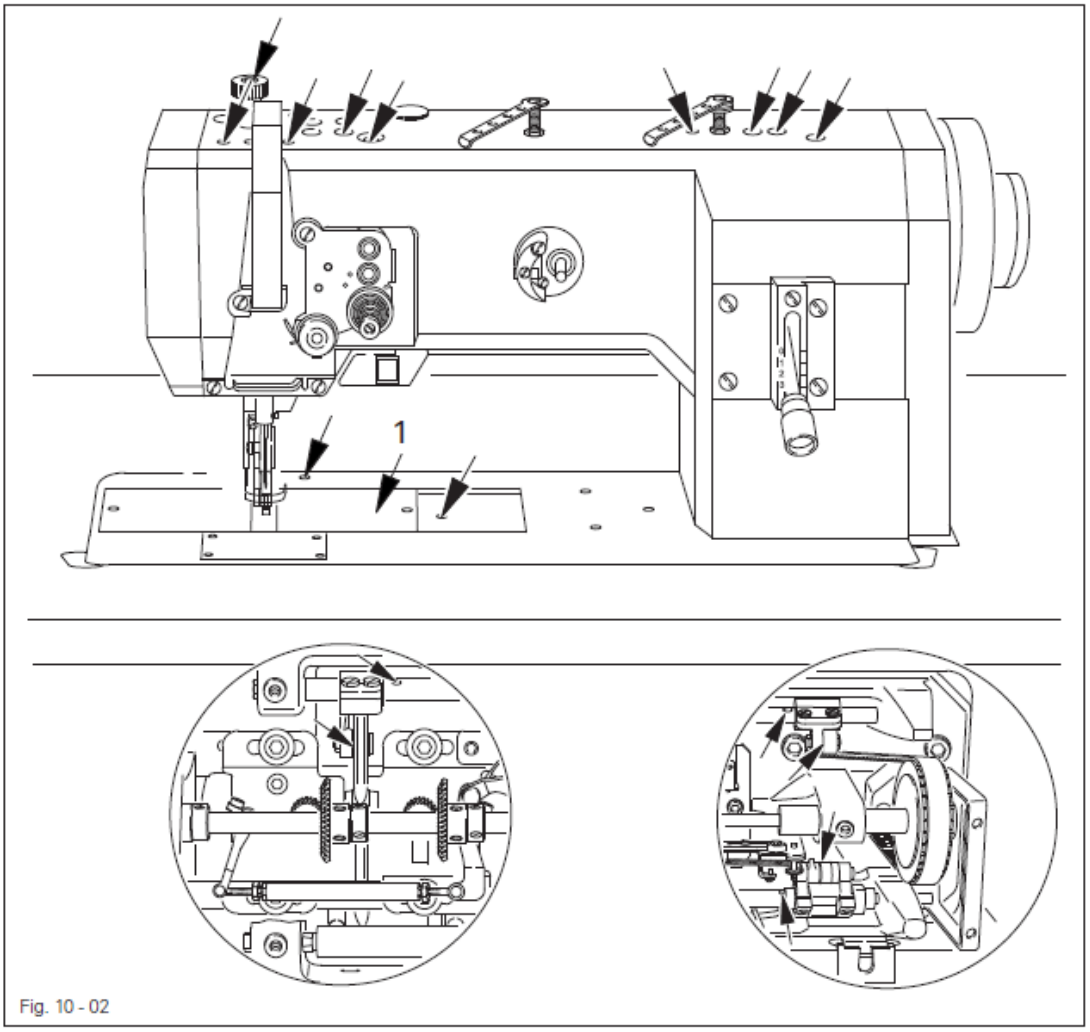

Fig. 10 - 02

Выключить машину!
Опасность травмирования из-за непреднамеренного запуска машины!

• Все промаркированные стрелками места смазывать два раза в неделю.

• Чтобы добраться до места смазки 1, необходимо открыть задвижку на станине

Устанавливать машину обеими руками!
Опасность защемления между машиной и крышкой стола

Использовать только масло вязкости 22,0 мм2/сек. при 40° C и плотности 0,865 г/см3 при 15° C.

Мы рекомендуем машинное масло ПФАФФ, № заказа 280-1-120 144

10.04 Смазка челнока

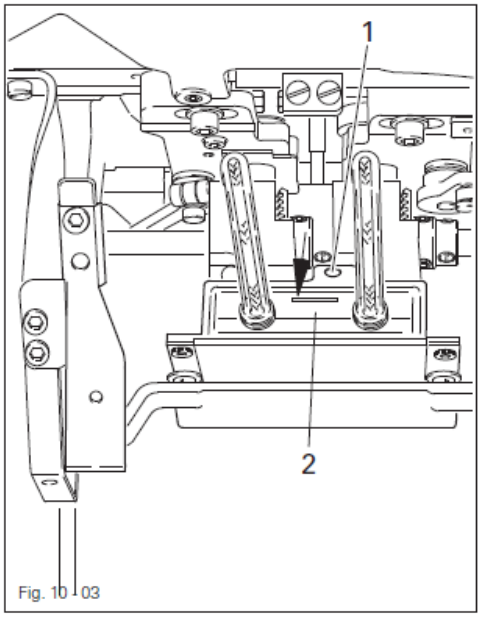

Fig. 10 - 03

Выключить машину!
Опасность травмирования из-за непреднамеренного запуска машины!

Масло всегда должно быть в емкости.

• Откинуть машину назад

• Залить масло в емкость 2 через отверстие 1 до передней кромки (смотри стрелку)

Устанавливать машину обеими руками!
Опасность защемления между машиной и крышкой стола!

Использовать только масло вязкости 22,0 мм2/сек. при 40° C и плотности 0,865 г/см3 при 15° C.

Мы рекомендуем машинное масло ПФАФФ, № заказа 280-1-120 144

10.05 Смазка деталей головки

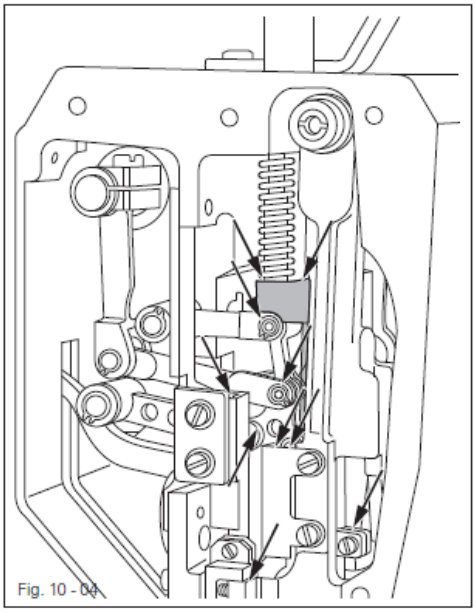
Fig. 10 - 04

Выключить машину!
Опасность травмирования из-за непреднамеренного запуска машины!

• Открутить крышку головки

• Смазывать два раза в неделю все скользкие места и места установки подшипников (смотри стрелки)

• Прикрутить крышку головки

Использовать только масло вязкости 22,0 мм2/сек. при 40° C и плотности 0,865 г/см3 при 15° C.

Мы рекомендуем машинное масло ПФАФФ, № заказа 280-1-120 144

10.06 Смазка приводного эксцентрика верхнего транспорта

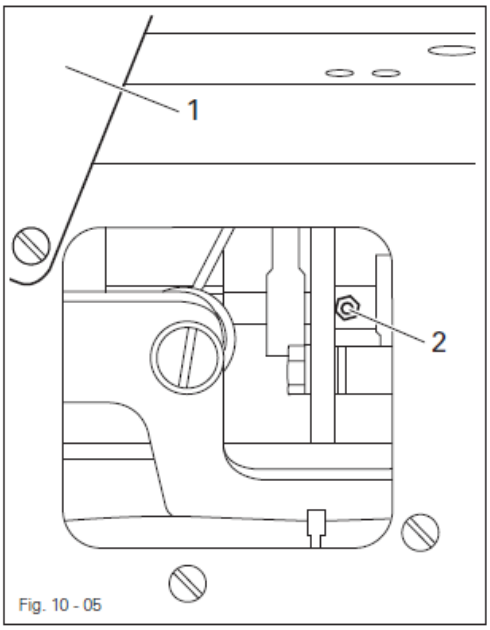

Fig. 10 - 05

Выключить машину!
Опасность травмирования из-за непреднамеренного запуска машины!

• Открутить крышку 1 с задней стороны машины

• Минимум 1 раз в год смазывать втулку 2 небольшим количеством жира (использовать смазочный шприц)

• Прикрутить крышку 1

Использовать только силиконовый жир при температуре каплепадения 185 С и пенетрации 22-25 мм при температуры 25 градусов С

Мы рекомендуем жир для смазки
№ заказа 280-1-120 247

10.07 Контроль и регулировка давления воздуха

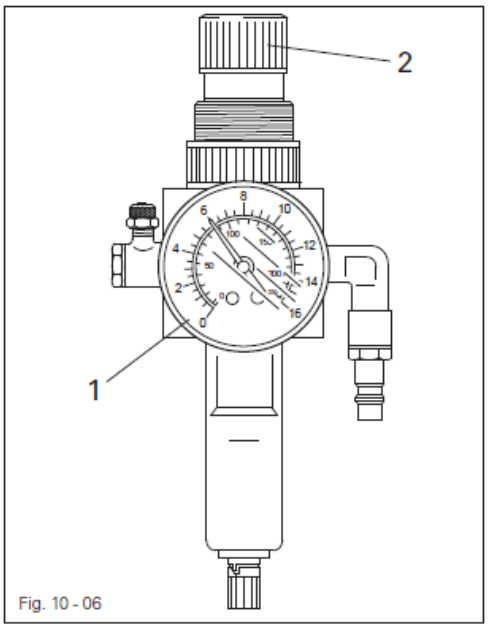

Fig. 10 - 06

• Перед каждым запуском машины необходимо контролировать давление воздуха на манометре 1.

• Манометр должен показывать давление 6 бар.

• В противном случае отрегулировать это значение

• Для этого необходимо поднять кнопку 2 и прокручивать до тех пор, пока на манометре не появится давление 6 бар.

10.08 Чистка воздушного фильтра блока подготовки воздуха

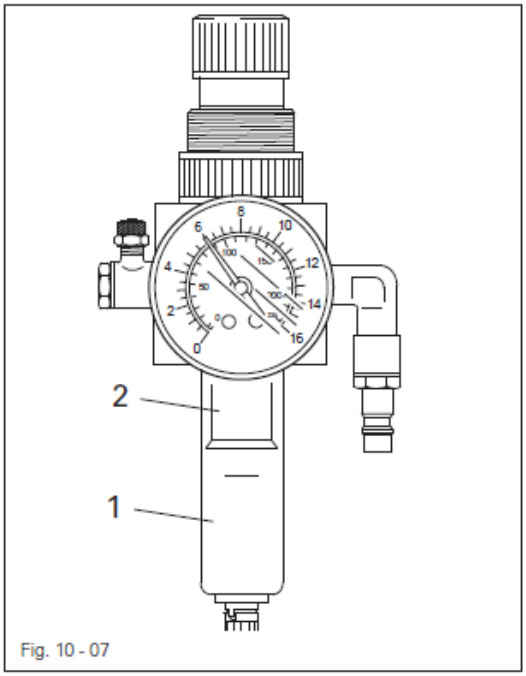

Fig. 10 - 07

Выключить машину!
Снять с блока подготовки воздуха шланг подачи сжатого воздуха.

Опорожнить емкости с водой:
• Емкость с водой 1 опорожняется автоматически после съема шланга подачи сжатого воздуха

Очистить фильтры:
• Отвинтить емкость с водой 1 и вывинтить фильтр 2.
• Очистить фильтр 2 сжатым воздухом или изопропиловым спиртом (№ заказа 95-665 735-91).
• Ввернуть фильтр 2 и привинтить емкость с водой 1.

10.09 Установка параметров

Установка параметров описана в отдельном списке параметров к приводу и может проводиться только обученным персоналом.

11 Крышка стола

11.01 Разрез крышки стола (PFAFF 1245)

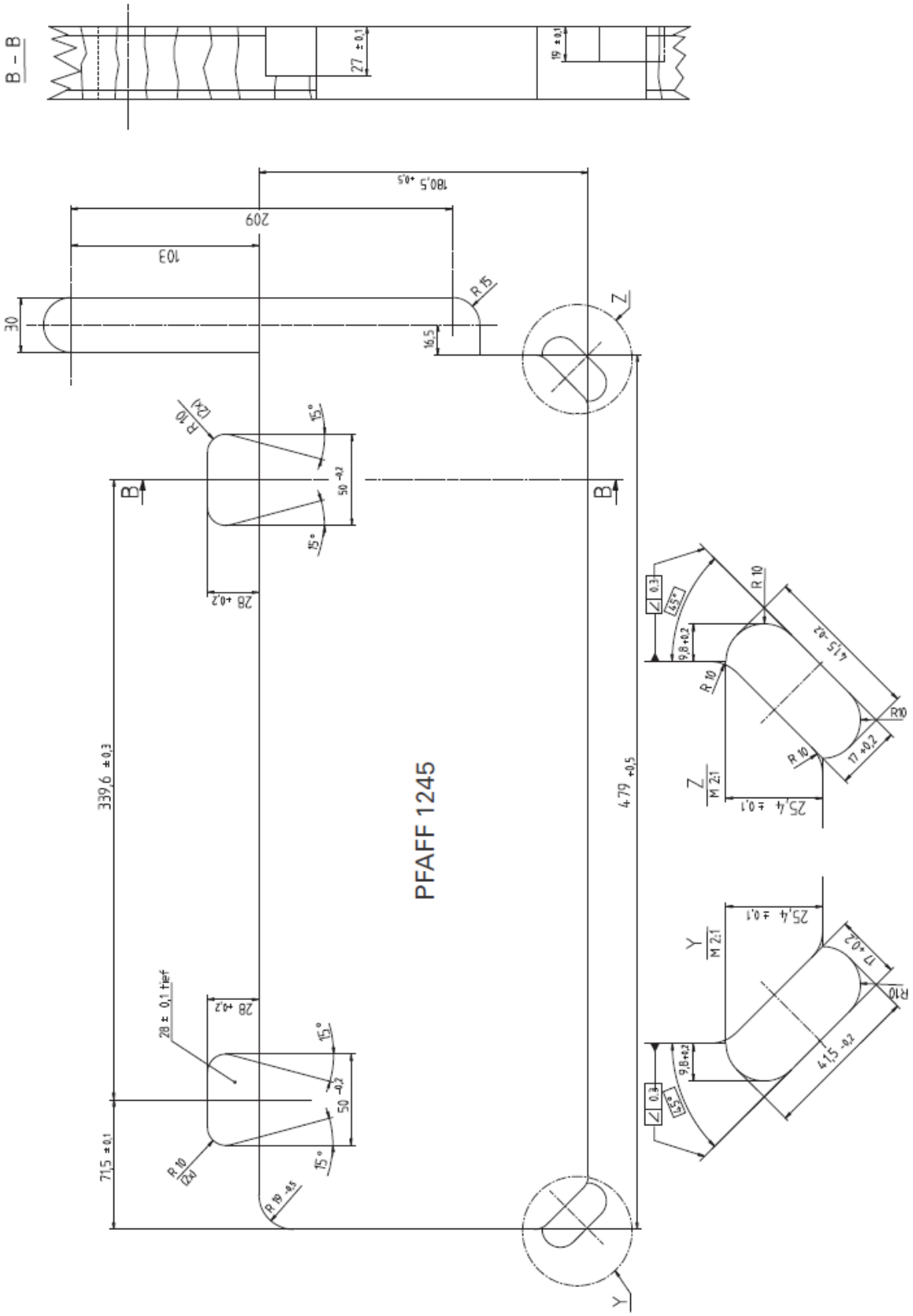

Крышка стола

11.02 Разрез крышки стола (PFAFF 1246)

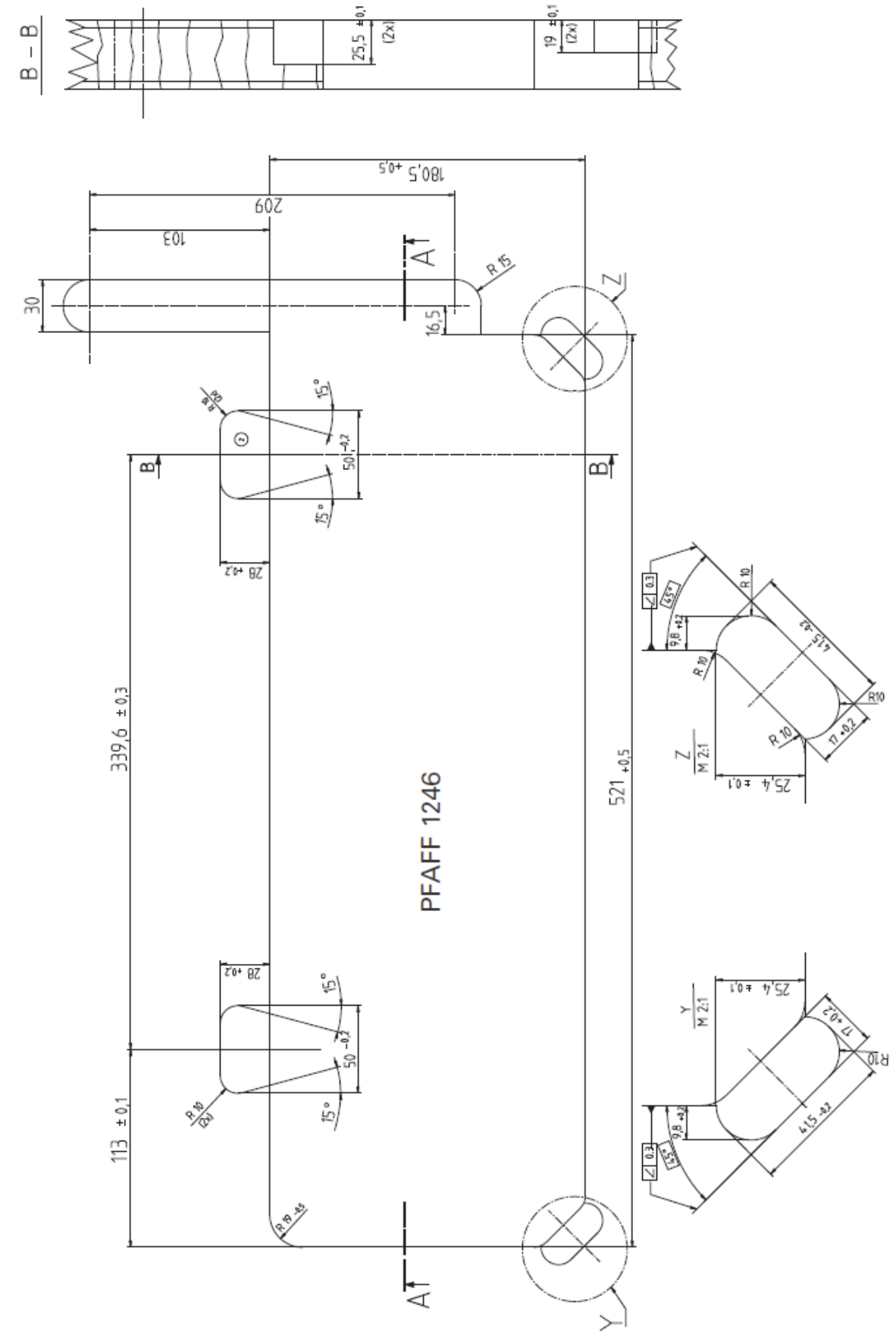

11.03 Монтаж крышки стола

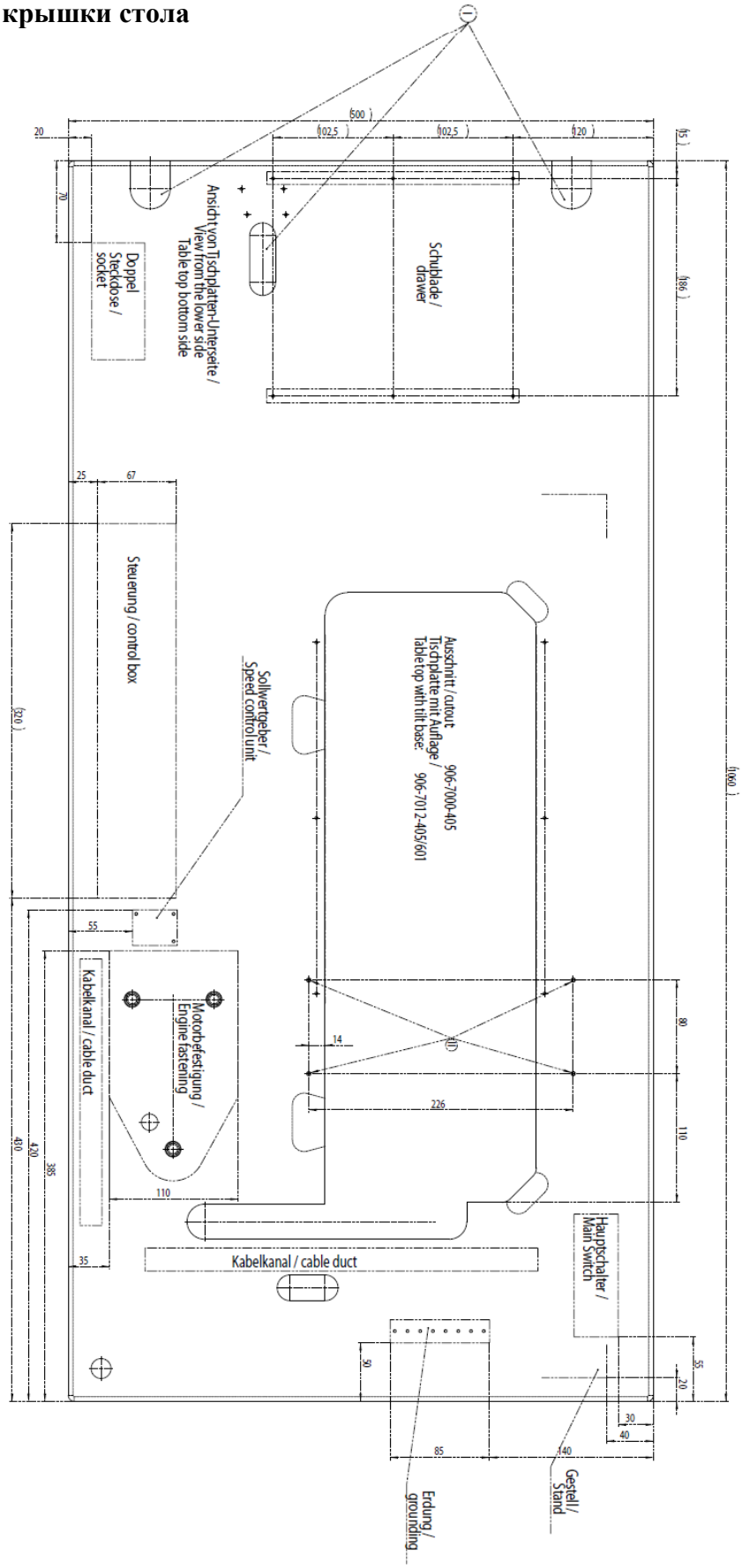

12 Быстроизнашивающиеся детали

На этой странице изображены важнейшие быстроизнашивающиеся детали. Подробный каталог запасных частей для комплектной машины можно скачать в интернете по адресу: www.pfaff-industrial.de/de/service-support/downloads/technical.
В качестве альтернативы Вы можете заказать каталог запасных частей в виде книги, № заказа 296-12-19-302.

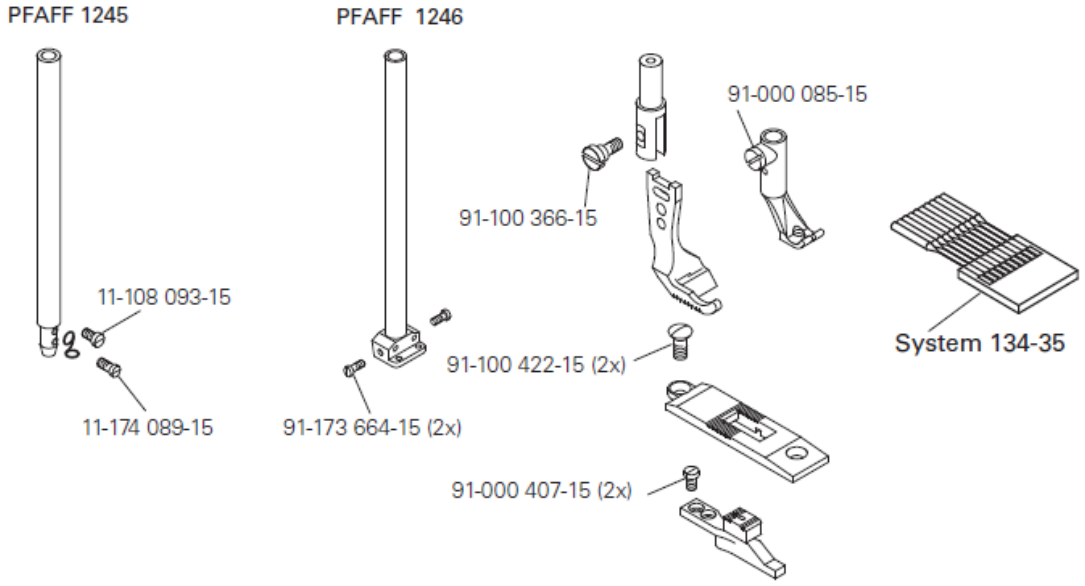

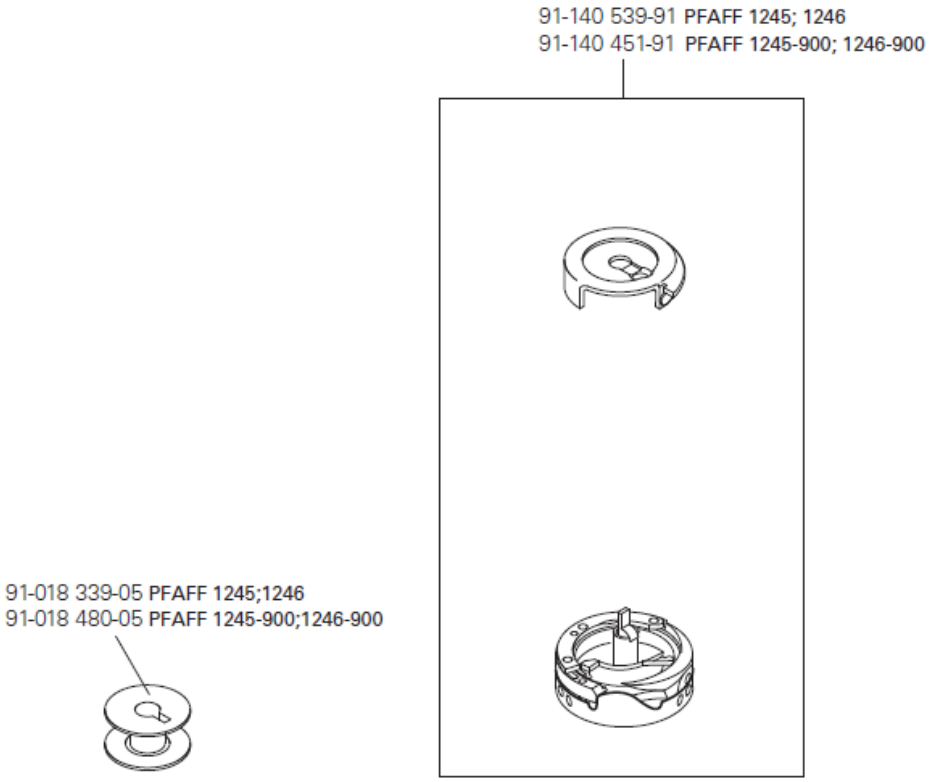

Быстроизнашивающиеся детали

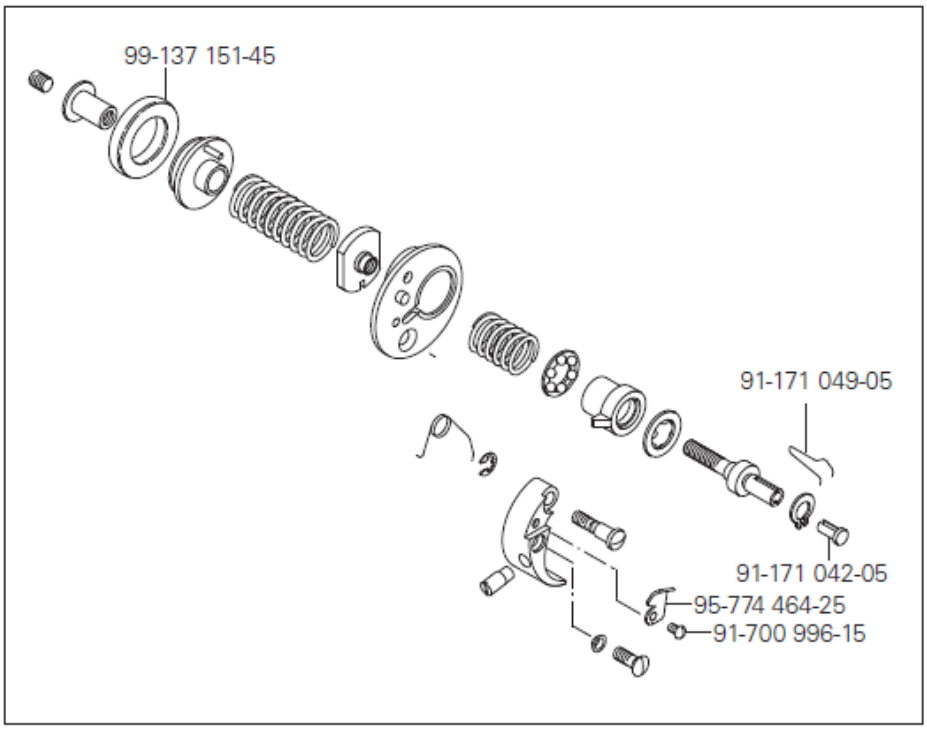

PFAFF 1245-900; 1246-900

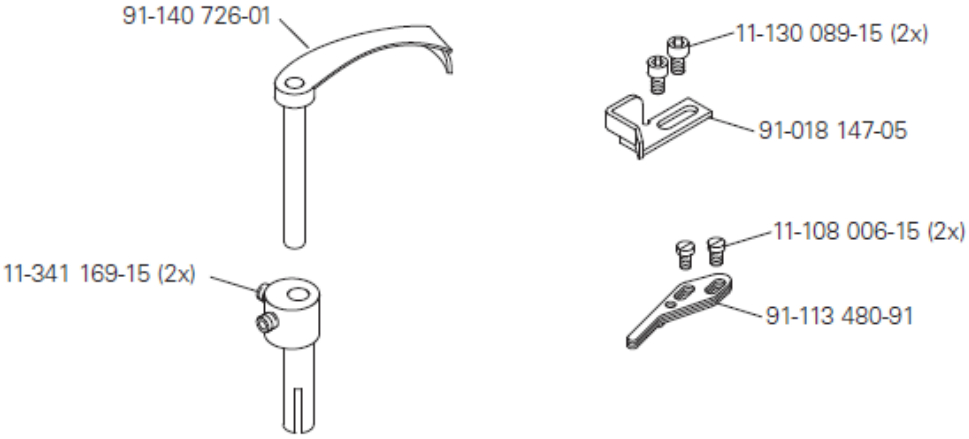

PFAFF 1245; 1246

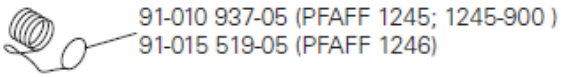

PFAFF 1246-900