PFAFF® Industrial

3590 -4/5030 -5/5040

TEILELISTE
PARTS LIST
LISTA DE PIEZAS
零件表

Diese Teileliste hat für Maschinen
ab nachfolgender Seriennummer Gültigkeit:

This parts list applies to machines
from the following serial numbers onwards:

Esta liste de piezas tiene validez para máquinas
a partir del número de serie siguiente:

本零件表对从下列系列号起的机器有效:

2 777 244 →

296-12-19 164
DE / EN / ES / 中文 07.12

Alle Informationen und Abbildungen waren zum Zeitpunkt der Druckgebung auf dem neusten Stand.

Technische Änderungen vorbehalten!

Der Nachdruck, die Vervielfältigung sowie die Übersetzung - auch auszugweise - aus PFAFF-Teilelisten ist nur mit unserer vorherigen Zustimmung und mit der Quellenangabe gestattet.

At the time of printing, all information and illustrations contained in thisa document were up to date.

Subject to alteration!

The reprinting, copying or translation of PFAFF Parts lists whether in whole or in part, is only pemitted with our previous permission and with written reference to the source.

Todas las informaciones e ilustraciones de este manual estaban al día en el momento de entregarse para su impresión.

¡ Salvo modificaciones técnicas!

La reimpresión, reproducción y traducción - aunque sólo sea parcial - de las listas de piezas PFAFF sólo está permitida con nuestro permiso previo e indicando la fuente.

所有信息和图片在付印时都是最新的。

保留技术更改的权力！

全部或部分翻印、复制以及翻译 PFAFF- 零件表
必须事先经由我们同意并且注明来源。

PFAFF Industriesysteme
und Maschinen AG

Hans-Geiger-Str. 12 - IG Nord
D-67661 Kaiserslautern

Seite
Page
Página
页

0 Wichtiger Hinweis 7
Important note
Observación importante
重要提

1 Vorwort 8
Foreword
Notas preliminares
前言

2 Erläuterung der Schlüsselzeichen 9
Explanation of key markings
Explicaciones de los signos clave
标记说明

3 Basismaschine
Basic machine
Máquina básicas
基础机器

3.01 Gehäuseteile 11
Housing sections
Piezas del cárter
机身零件

3.02 Kopfteile 12
Needle head parts
Piezas de la cabeza
机头零件

3.03 Armteile 17
Arm parts
Piezas del brazo
机臂零件

3.04 Grundplattenteile 27
Bedplate parts
Piezas del cárter
底板零件

4 Tischplatte 38
Table top
Tablero de costura
台板

5 Gestell mit Anbauteilen 39
Stand with assembly parts
Bancada con oiezas de montje
支架带附件

Seite
Page
Página
页

6 X-Y-Antrieb 40
X-Y drive
Grupo de accionamiento »X-Y“
X-Y 驱动

7 Pneumatische Ausrüstung 44
Pneumatic equipment
Equipo neumático
气动设备

8 Elektrische Ausrüstung
Electrical equipment
Equipo eléctrico
电设备

8.01 Bedienfeld 46
Control panel
Panel de mandos
操作板

8.02 Nähmotor 47
Sewing motor
Motor máquína de coser
车缝马达

8.03 Steuergerät 48
Control device
Caja de mandos
控制器

8.04 Transponder 51
Reproduction transmitter
Transmisor de reproducción
应答器

9 Verkleidung 52
Cover panel
Revestimiento
挡板

10 Garnrollenständer 54
Reel stands
Portacarretes
线轴支架

11 Einstellehren 55
Adjustment gauges
Calibres de ajuste
设置量规

Seite
Page
Página
页

12 Schmiermittel-Übersicht 56
Overiew of lubricants
Tabla de lubricantes
润滑剂一览

13 Optionen
Options
Opciones
选项

13.01 Nähschablonen 57
Sewing jigs
Plantillas de costura
缝纫框

13.02 Tretplatten-Einrichtung 58
Pedal assembly
Pedal
全套踏板操作设备

13.03 Niederhalter 59
Work retainer
Pie de retención
压紧装置

13.04 Spulenfadenvorratswächter 60
Bobbin thread supply monitor
Detector del hilo de la canilla
底线余量监视器

13.05 Unterfadenschieber 61
Bobbin thread wiper
Chapa corredera para hilo inferior
底线拨线器

13.06 Nadeldreheinrichtung 62
Needle turning unit
Dispositivo para girar la aguja
针旋转装置

13.07 Transportrolle 63
Feed roller
Rodillo el transporte
传输角色

13.08 Handscanner 64
Hand scanner
Escáner manuel
人工扫描器

Seite
Page
Página
页

13.09 Höhenverstellung für Gestell 65
Vertical adjustment for frame
Regulaciòn de la altura del bastidor
高度调整架

13.10 Ölsprüheinrichtung für den Greifer 66
Oil spraying device for the hook
Pulverizador de aceite para el garfio
线梭喷油装置

14 Index (Teilenummern / Seitenzahlen) 67
Index (part numbers / page numbers)
Index (números de pieza / números de página)
注脚(零件号/页号)

15 Komplette Klammern, Halbfertigteile für Selbstherstellung von Klammern , Zubehör
Complete clamps, semi-finished parts for own compilation of clamps, accessory
Grapas completas, piezas semiacabadas para la propia fabricación de grapas, accesorios
整套夹子，自行制造夹子的半成品，附件

15.01 Rahmen kompl. mit Einstellehre 76
Frame complet with adjustment gauge
Bastidor completo con calibre ajustador
带调整量规的 整套边框

15.02 Halbfertigteile 2-teilige-Klammer 77
Semi-finished parts two-part clamp
Piezas semiacabadas grapa de dos piezas
2 件套夹子半成 品

15.03 Halbfertigteile 3-teilige Klammer 78
Semi-finished parts three-part clamp
Piezas semiacabadas grapa de tres piezas
3 件套夹子半成 品

15.04 Adapter von 500x 400 auf 500 x 300 79
Adapter from 500 x 400 to 500 x 300
Adaptador de 500x 400 a 500 x 300
从 500x 400 到 500 x 300 的适配器

15.05 Klammer-/ Schablonenbefestigung 80
Clamp/ template fixture
Fijación de patrones / grapas
夹子/框固定 装置

15.06 Halbfertigteile 2-teilige Fremdschablone 81
Semi-finished parts two-part third-partly template
Piezas semiacabadas patrón de dos piezas de otro fabricante
2 件套外部框半 成品

Achtung!

Wir machen ausdrücklich darauf aufmerksam, daß Ersatz- und Zubehörteile, die nicht von uns geliefert werden, auch nicht von uns geprüft und freigegeben sind. Der Einbau und / oder die Verwendung solcher Produkte kann daher u. Umständen konstruktiv vorgegebene Eigenschaften Ihrer Maschine negativ verändern.
Für Schäden, die durch die Verwendung von Nicht-Originalteilen entstehen, übernehmen wir keine Haftung!

Caution!

We warn you expressively that spare parts and accessories that are not supplied by us are not tested and released by us.
Fitting or using these products may therefore have negative influences on features that depend on the machine design.
We are not liable for any damage caused by the use of non-Pfaff parts!

¡Atención!

Se hace observar que en el caso de piezas de recambio y accesorios que no hayan sido suministrados por nosotros, quiere decir que non han sido sometidas por nuestra parte a un control y que no se les ha dado el visto bueno.
Por esta razón, el montaje y/o empleo de tales productos puede repercutir negativamente en las características previstas en su máquina.
¡Para los daños que eventualmente pudiesen presentarse al utilizar piezas no originales, no asumimos ninguna garantía!

注意!

我们必须明确指出，所有不是由我们供货的备件和附件都未经我们检查，也没有被我们批准使用。装入和/或使用这些产品可能在一定的情况下会对机器的设计特性造成负面改变。
对由于使用非原装件所造成的损失，我们不负任何责任！

- Die Seriennummer der Maschine, für die diese Teileliste Gültigkeit hat, ist auf der Titel-seite aufgeführt.
- Alle Teile sind so abgebildet, wie sie in der Maschine funktionsmäßig zusammengehören.
- Gestrichelt dargestellte Teile zeigen angrenzende Teile aus anderen Funktionsgruppen.
- Im oberen Teil der Bildseiten befindet sich eine Gesamtansicht der Maschine .
- Der Einbauort der dargestellten Teile wird durch eine gerasterte Fläche gekennzeichnet.
- Einrahmungen auf den Bildseiten zeigen, aus welchen Einzelteilen sich die Gruppenteile zusammensetzen.
- Die auf den Bildseiten verwendeten Schlüsselzeichen (☐ ;2 ;3 usw.) sind im Kapitel "Erläuterungen der Schlüsselzeichen" aufgelistet.

- The serial number of the machine to which this parts list applies is indicated on the cover page.
- All parts are illustrated in function groups with the parts which they function together with in the machine.
- Parts illustrated with broken lines are parts from other function groups which border on the illustrated function group.
- The above section of the page of illustrations contains a total view of the machine. The place for the installation of the parts pictured here is marked by the grid.
- The framed-in sections on the illustration pages show the individual parts comprising a group.
- The key markings used on the illustrated pages (☐ ;2 ;3 etc.) are listed in the chapter "Explanation of key markings".

- El número de serie de la máquina para la cual tiene validez esta lista de piezas va indicado en la página de título.
- odas las piezas están ilustradas tal como aparecen en la máquina para su funcionamiento.
- Las piezas representadas con rayitas muestran piezas colindantes de otros grupos de funciones.
- En la parte superior de las páginas ilustradas se puede ver una vista en conjunto de la máquina.
- El lugar de montaje de la pieza representada va caracterizada mediante una superficie reticulada.
- Los recuadros en las páginas ilustradas indican las piezas individuales de que se componen los grupos.
- Los signos clave (☐ ;2 ;3 etc.) empleados en las páginas con ilustraciones van listados en el capítulo "Explicaciones de los signos clave".

- 适用于本零件表的机器系列号列在首页上。
- 所有的零件都按照其在机器中的功能情况合在一起表达。
- 用虚线表示的零件为相邻功能组中的零件。
- 图的上部为机器全景。
- 所示零件的安装部位用影格面表示。
- 页上的框表示这套组件都由哪些零件所组成。
- 图页上所使用的标记（ ☐ ;2 ;3 等）列表在“标记说明”中。

2	**Markierung (Punkte, Striche oder Zahl) bei Bestellung angeben.** Marking (dots, strokes or numbers) to be stated on order. Señales (puntos, rayas o cifras), indiquese en los pedidos. 订货时做标记（点、划线或数字）。
3	**Geklebt** Part cemented Pieza pegada 被粘住。
3/1	**Gesichert mit Loctite.** Secured with loctite. Asegurado con Loctite. 用 Loctite 粘胶固定。
6	**Nadeldicke und Spitzenform bei Bestellung angeben.** Needle size and style of point to be stated on order. Grosor de aguja y forma de la punta, indíquese en los pedidos. 在订货时给出针厚和针尖型式。
27/2	**Eingeklammerte Zahl = Dicke in mm.** Number in brackets = thickness in mm. Cifra entre paréntesis = espesor en mm. 括起的数字 = 厚度 （单位 mm）
27/5	**Eingeklammerte Zahl = Länge in mm.** Number in brackets = length in mm. Cifra entre paréntesis = largura en mm. 被括起的数字=长度，（ 单位mm ）
27/20	**Eingeklammerte Zahl = Stichlochdurchmesser in mm.** Number in brackets = needle hole diameter in mm. Cifra entre paréntesis = diámetro del agujero pasante para la aguja en mm 括号中的数字 = 针孔直径（单位：mm）
28	**Sonderausführung** Special version Tipo especial 特殊款式
32	**Beim Einbau dieses Teiles wird für die Paßgenauigkeit zum Anschlußteil keine Garantie übernommen; zweckmäßig vollständiges Aggregat bestellen.** No guarantee is assumed that this part will fit the mating part; it is best to order a complete assembly. Al montar esta pieza no se asume garantia alguna en cuanto a la tolerancia y precisión de ajuste respecto a la pieza correspondiente; por esta razón, se recomienda pedir el grupo completo. 在安装这个零件时不能保证相对于连接件的配合精度；因此，请订购成套部件。
32/1	**Beim Einbau dieses Teiles ist Nacharbeit erforderlich.** When fitting this part re-work is required. Al montar esta pieza hay que retocarla antes. 安装该部件时应进行修整。
40/2	**Tränken mit** 28-011 201-44**; Bestellnummer siehe Seite** 56. Grease with 28-011 201-44; for part number see page 56. Engrase con grasa 28-011 201-44; para el número de pedido véase la página 56. 浸油用 28-011 201-44；订货号见 56 页。
40/3	**Fetten mit** 28-011 202-47**; Bestellnummer siehe Seite** 56. Grease with 28-011 202-47; for part number see page 56. Engrase con grasa 28-011 202-47; para el número de pedido véase la página 56. 上脂用 28-011 202-47；订货号见 56 页。

40/4	**Fetten mit 28-011 202-43; Bestellnummer siehe Seite 56.** Grease with 28-011 202-43; for part number see page 56. Engrase con grasa 28-011 202-43; para el número de pedido véase la página 56. 上脂用 28-011 202-43；订货号见 56 页。
40/5	**Ölen mit 28-011 201-44; Bestellnummer siehe Seite 56.** Oil with 28-011 201-44; for part number see page 56. Lubrifique con grasa 28-011 201-44; para el número de pedido véase la página 56. 请使用 28-011 201-44 润滑油，订购号参见 56 页。
40/13	**Fetten mit 28-011 202-05; Bestellnummer siehe Seite 56.** Grease with 28-011 202-05; for part number see page 56. Engrase con grasa 28-011 202-05; para el número de pedido véase la página 56. 上脂用 28-011 202-05；订货号见 56 页。
40/22	**Füllen mit 28-011 202-10; Bestellnummer siehe Seite 56.** Top up with 28-011 202-10; for part number see page 56. Rellene con 28-011 202-10; para el número de pedido véase la página 56. 注油用 28-011 202-10；订货号见 56 页。
81/1	**Stückzahl je nach Bedarf.** Quantity as required Cantidad según sea necesario. 根据需要决定数量
81/3	**Verwendung je nach Bedarf.** To be used as required Utilización, según sea necesario. 根据具体需要使用。
96	**Länge angeben** State length Indiquese la largura 给出长度

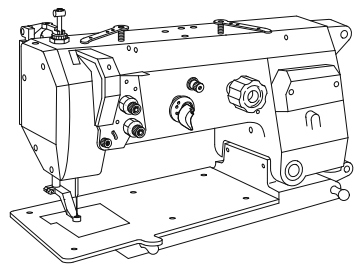

11-108 225-15 (9x)

91-280 078-75/895

95-756 563-75/895 (PFAFF 3590-4/5030)
95-295 935-75/895 (PFAFF 3590-5/5040)

11-132 352-15

11-180 169-25 (2x)

12-333 230-15

Anschluß siehe Seite 26
For connection see page 26
Para la conexión, véase la pág. 26
接口见 26页

95-756 564-71/895 (PFAFF 3590-4/5030)
95-296 178-71/895 (PFAFF 3590-5/5040)

11-330 283-15

11-330 277-15 (2x)

95-775 467-92

99-137 079-05

95-775 468-05 (2x)

95-775 427-05

13-030 635-05

91-168 341-07
(3x) 32/1 40/5

95-775 449-75/893

99-137 079-05

12-610 380-45

11-330 352-15

91-130 035-07
32/1 40/5

11-330 283-15

11-130 239-15 (3x)

11-130 233-15

13-030 641-05

Anschluß siehe Seite 36
For connection see page 36
Para la conexión, véase la pág. 36
接口见 36页

12-024 291-25

11-330 352-15

95-775 441-15

95-775 491-15

11-039 749-15

11-130 287-15 (4x)

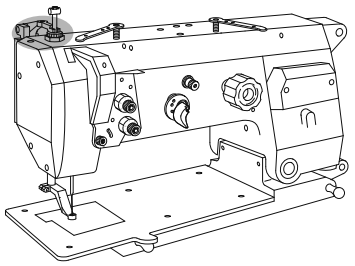

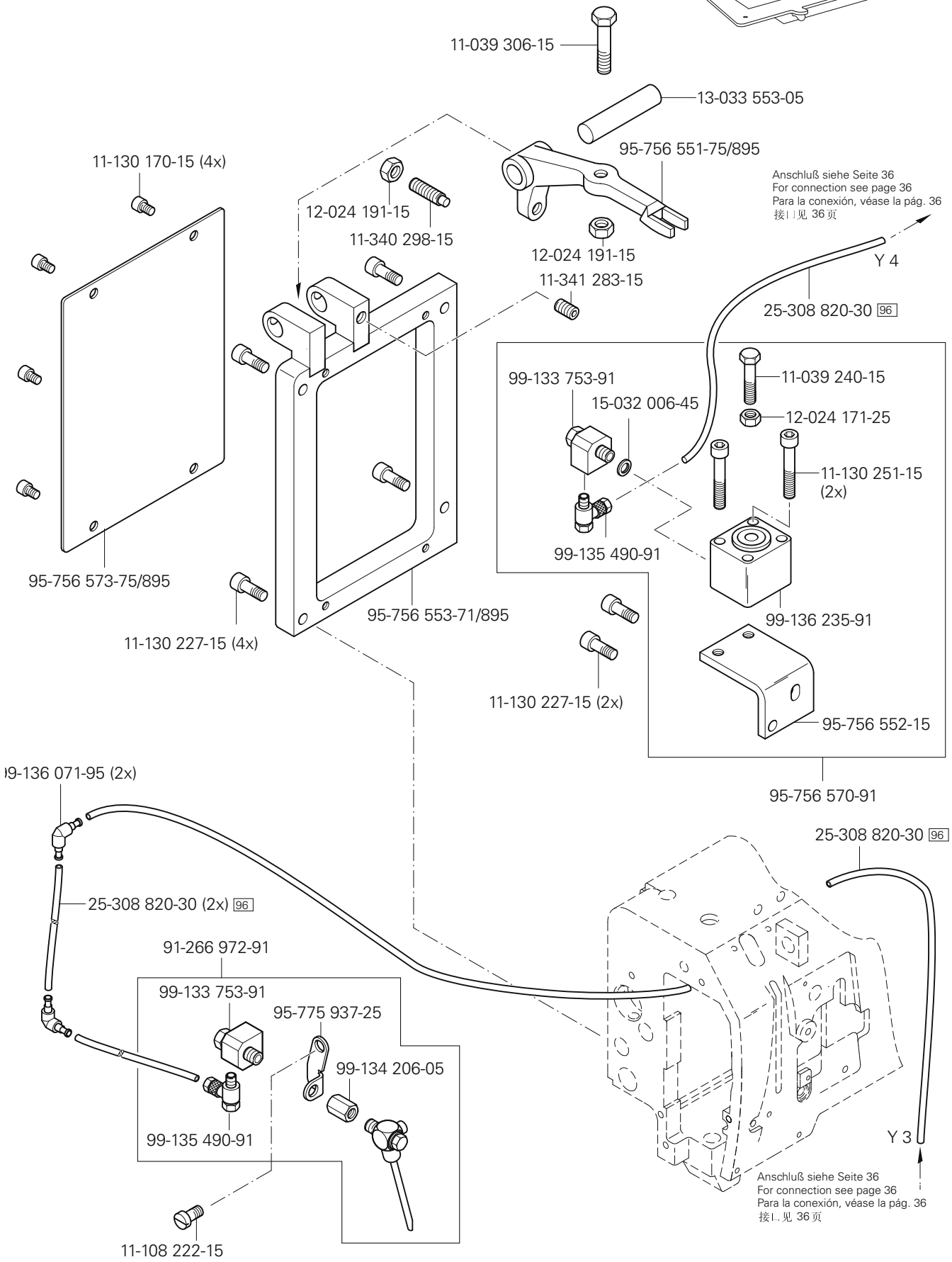

siehe Kapitel 2 Erläuterung der Schlüsselzeichen
see chapter 2 Explanation of key markings
véase el Cap. 2 Explicaciones de los signos clave
见第2章标记说明

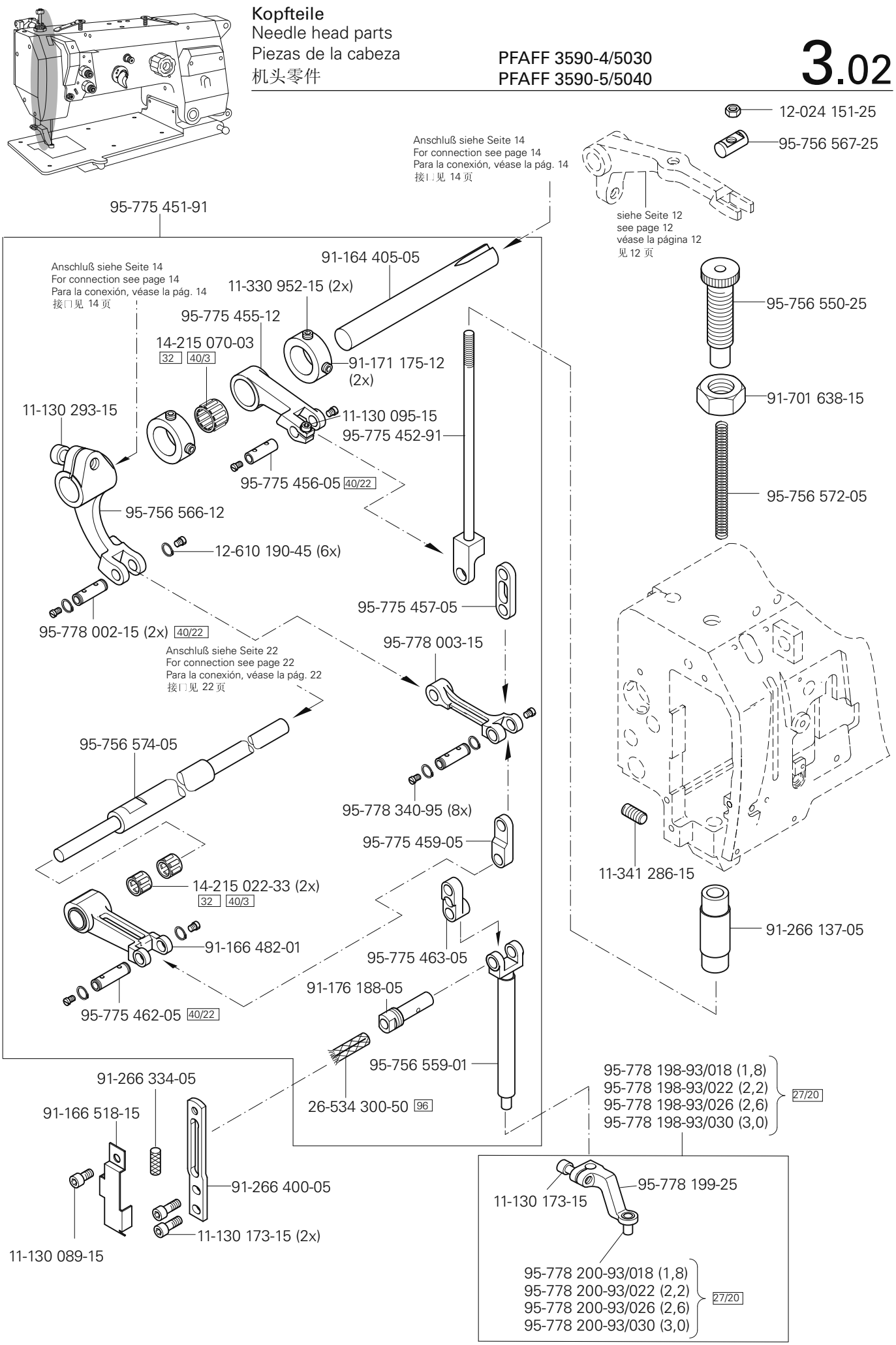
12-024 151-25
95-756 567-25
Anschluß siehe Seite 14
For connection see page 14
Para la conexión, véase la pág. 14
接口见 14 页
siehe Seite 12
see page 12
véase la página 12
见 12 页
95-775 451-91
91-164 405-05
Anschluß siehe Seite 14
For connection see page 14
Para la conexión, véase la pág. 14
接口见 14 页
11-330 952-15 (2x)
95-775 455-12
14-215 070-03
32 40/3
91-171 175-12 (2x)
11-130 293-15
11-130 095-15
95-775 452-91
95-775 456-05 40/22
95-756 566-12
12-610 190-45 (6x)
95-778 002-15 (2x) 40/22
95-775 457-05
95-756 550-25
91-701 638-15
95-756 572-05
Anschluß siehe Seite 22
For connection see page 22
Para la conexión, véase la pág. 22
接口见 22 页
95-778 003-15
95-756 574-05
95-778 340-95 (8x)
95-775 459-05
11-341 286-15
14-215 022-33 (2x)
32 40/3
91-166 482-01
95-775 463-05
91-266 137-05
91-176 188-05
95-775 462-05 40/22
95-756 559-01
26-534 300-50 96
95-778 198-93/018 (1,8)
95-778 198-93/022 (2,2)
95-778 198-93/026 (2,6)
95-778 198-93/030 (3,0)
27/20
91-266 334-05
91-166 518-15
91-266 400-05
11-130 173-15 (2x)
11-130 089-15
95-778 199-25
11-130 173-15
95-778 200-93/018 (1,8)
95-778 200-93/022 (2,2)
95-778 200-93/026 (2,6)
95-778 200-93/030 (3,0)
27/20

Kopfteile
Needle head parts
Piezas de la cabeza
机头零件

PFAFF 3590-4/5030
PFAFF 3590-5/5040

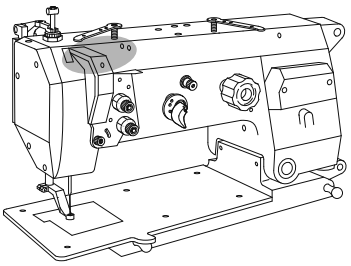

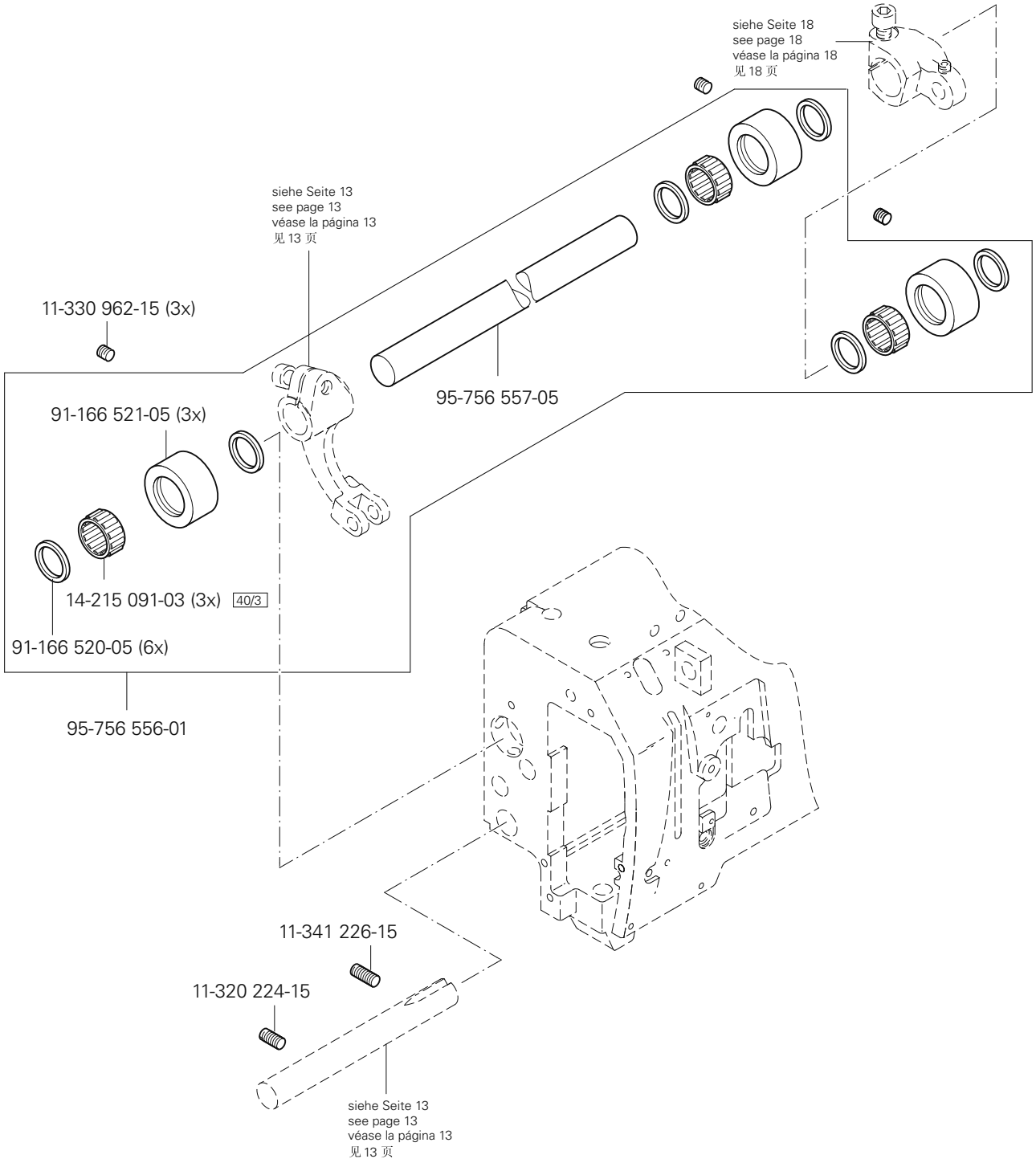

siehe Kapitel 2 Erläuterung der Schlüsselzeichen
see chapter 2 Explanation of key markings
véase el Cap. 2 Explicaciones de los signos clave
见第2章标记说明

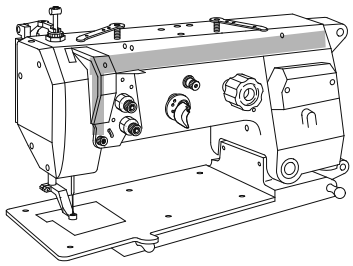

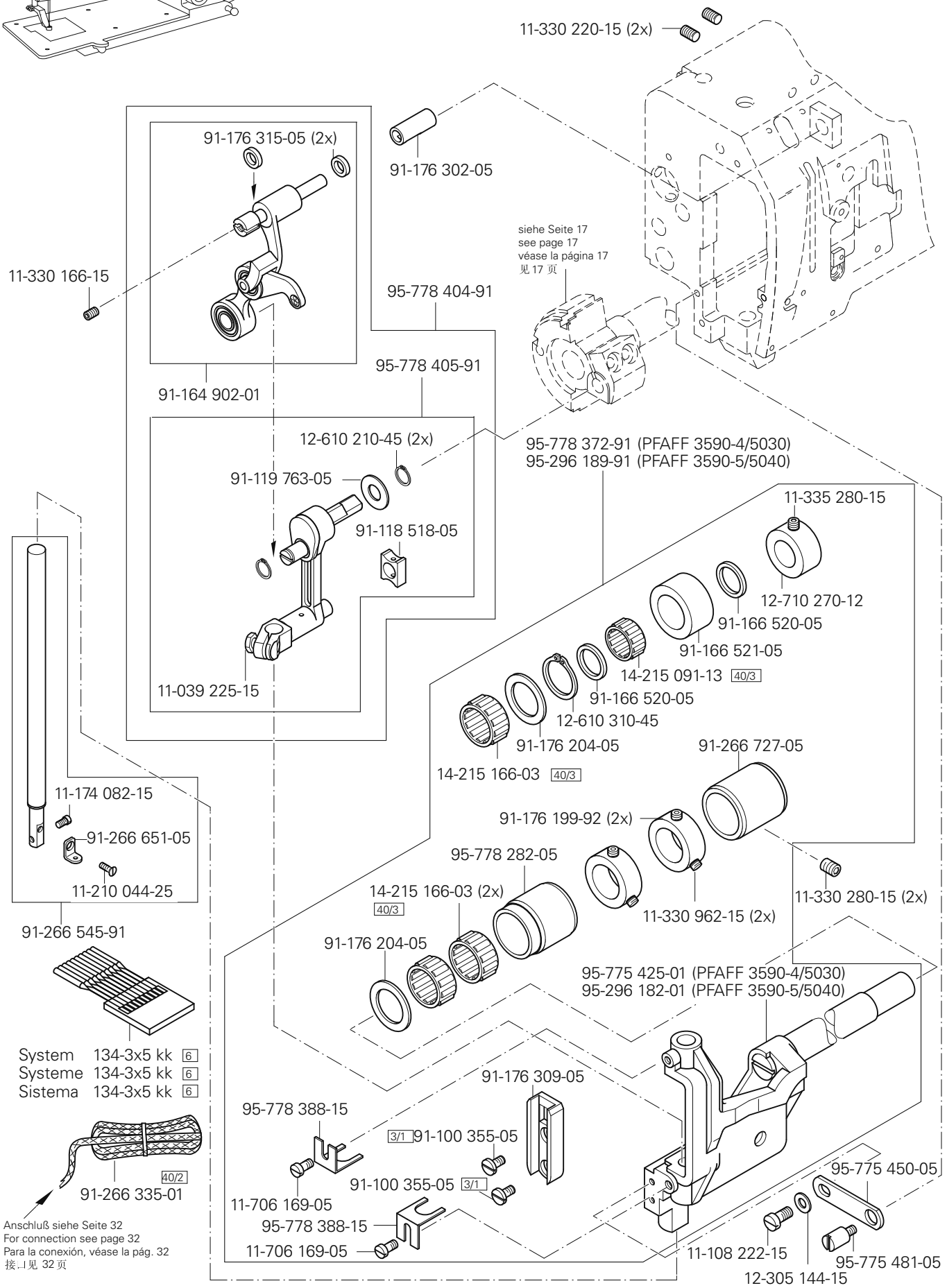
11-330 220-15 (2x)
91-176 302-05
91-176 315-05 (2x)
11-330 166-15
95-778 404-91
95-778 405-91
91-164 902-01
siehe Seite 17
see page 17
véase la página 17
见 17 页
12-610 210-45 (2x)
91-119 763-05
91-118 518-05
11-039 225-15
95-778 372-91 (PFAFF 3590-4/5030)
95-296 189-91 (PFAFF 3590-5/5040)
11-335 280-15
12-710 270-12
91-166 520-05
91-166 521-05
14-215 091-13 40/3
91-166 520-05
12-610 310-45
91-176 204-05
14-215 166-03 40/3
91-266 727-05
91-176 199-92 (2x)
11-330 962-15 (2x)
11-330 280-15 (2x)
11-174 082-15
91-266 651-05
11-210 044-25
91-266 545-91
95-778 282-05
14-215 166-03 (2x)
40/3
91-176 204-05
95-775 425-01 (PFAFF 3590-4/5030)
95-296 182-01 (PFAFF 3590-5/5040)
System 134-3x5 kk 6
Systeme 134-3x5 kk 6
Sistema 134-3x5 kk 6
91-176 309-05
95-778 388-15
3/1 91-100 355-05
91-100 355-05 3/1
11-706 169-05
95-778 388-15
11-706 169-05
40/2
91-266 335-01
Anschluß siehe Seite 32
For connection see page 32
Para la conexión, véase la pág. 32
接.l见 32 页
95-775 450-05
11-108 222-15
12-305 144-15
95-775 481-05

Kopfteile
Needle head parts
Piezas de la cabeza
机头零件

PFAFF 3590-4/5030
PFAFF 3590-5/5040

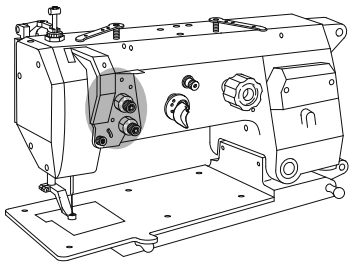

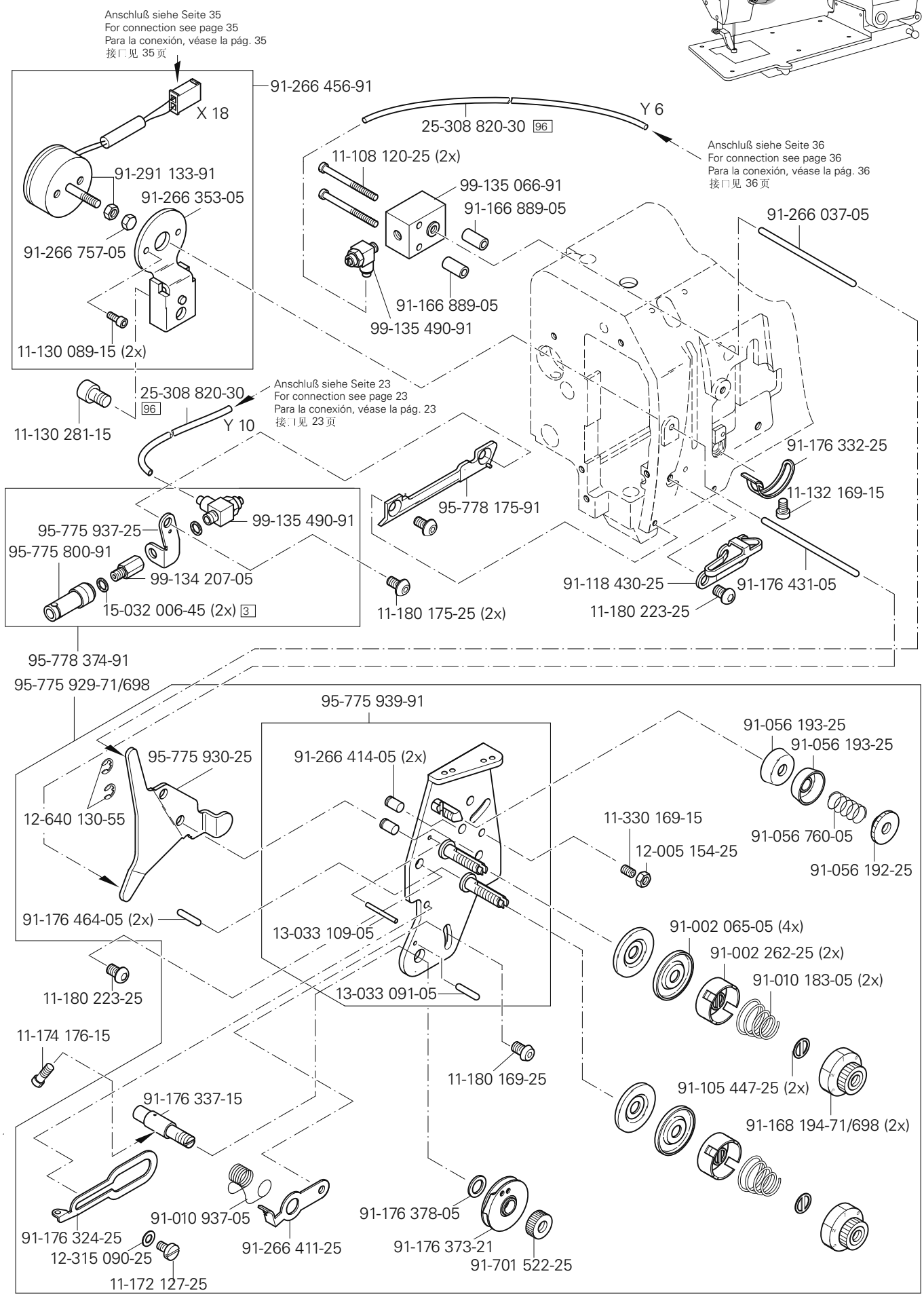

siehe Kapitel 2 Erläuterung der Schlüsselzeichen
see chapter 2 Explanation of key markings
véase el Cap. 2 Explicaciones de los signos clave
见第2章标记说明

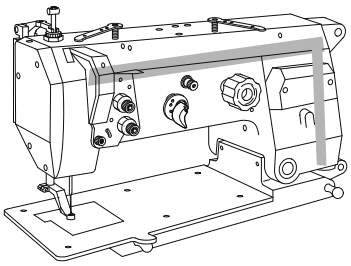

95-775 421-91 (PFAFF 3590-4/5030)
95-296 188-91 (PFAFF 3590-5/5040)

14-018 644-91

95-775 422-91 (PFAFF 3590-4/5030)
95-296 184-91 (PFAFF 3590-5/5040)

11-130 224-15
(2x)

91-170 228-91

11-341 902-15

14-016 150-01

11-341 902-15

91-170 229-11

91-700 510-15

Anschluß siehe Seite 20
For connection see page 20
Para la conexión, véase la pág. 20
接口见 20 页

11-330 952-15

11-330 952-15

95-775 473-90

Anschluß siehe Seite 21
For connection see page 21
Para la conexión, véase la pág. 21
接口见 21 页

91-118 570-92

11-330 960-15

11-330 964-15 (2x)

95-775 914-91

95-775 908-11

91-119 704-91

11-335 902-15

91-119 705-12

11-335 902-15

11-341 905-15

11-341 905-15

16-409 970-05

14-016 151-91

siehe Seite 33
see page 33
véase la página 33
见 33 页

Armteile
Arm parts
Piezas del brazo
机臂零件

PFAFF 3590-4/5030
PFAFF 3590-5/5040

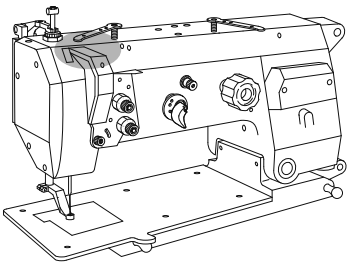

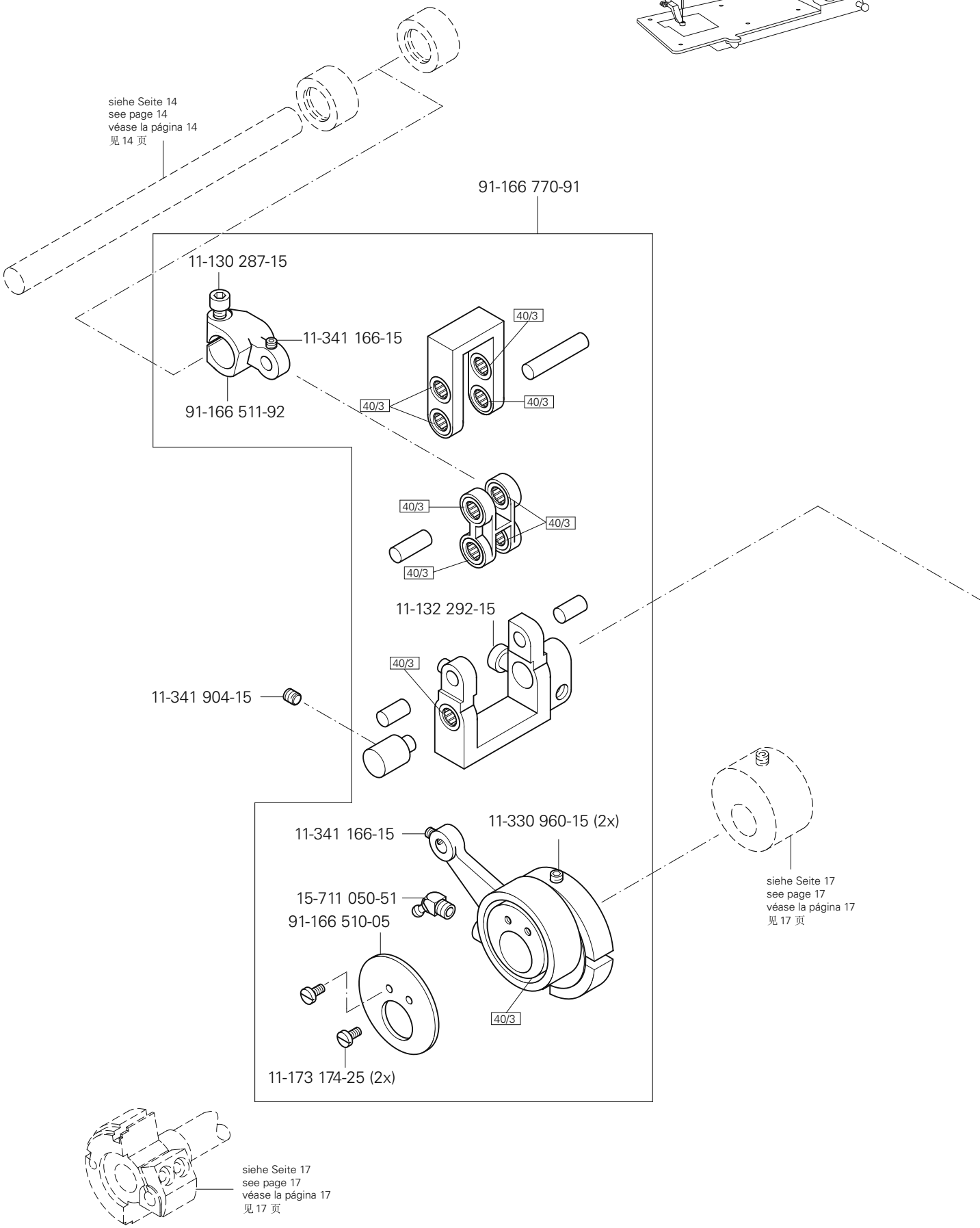

siehe Kapitel 2 Erläuterung der Schlüsselzeichen
see chapter 2 Explanation of key markings
véase el Cap. 2 Explicaciones de los signos clave
见第2章标记说明

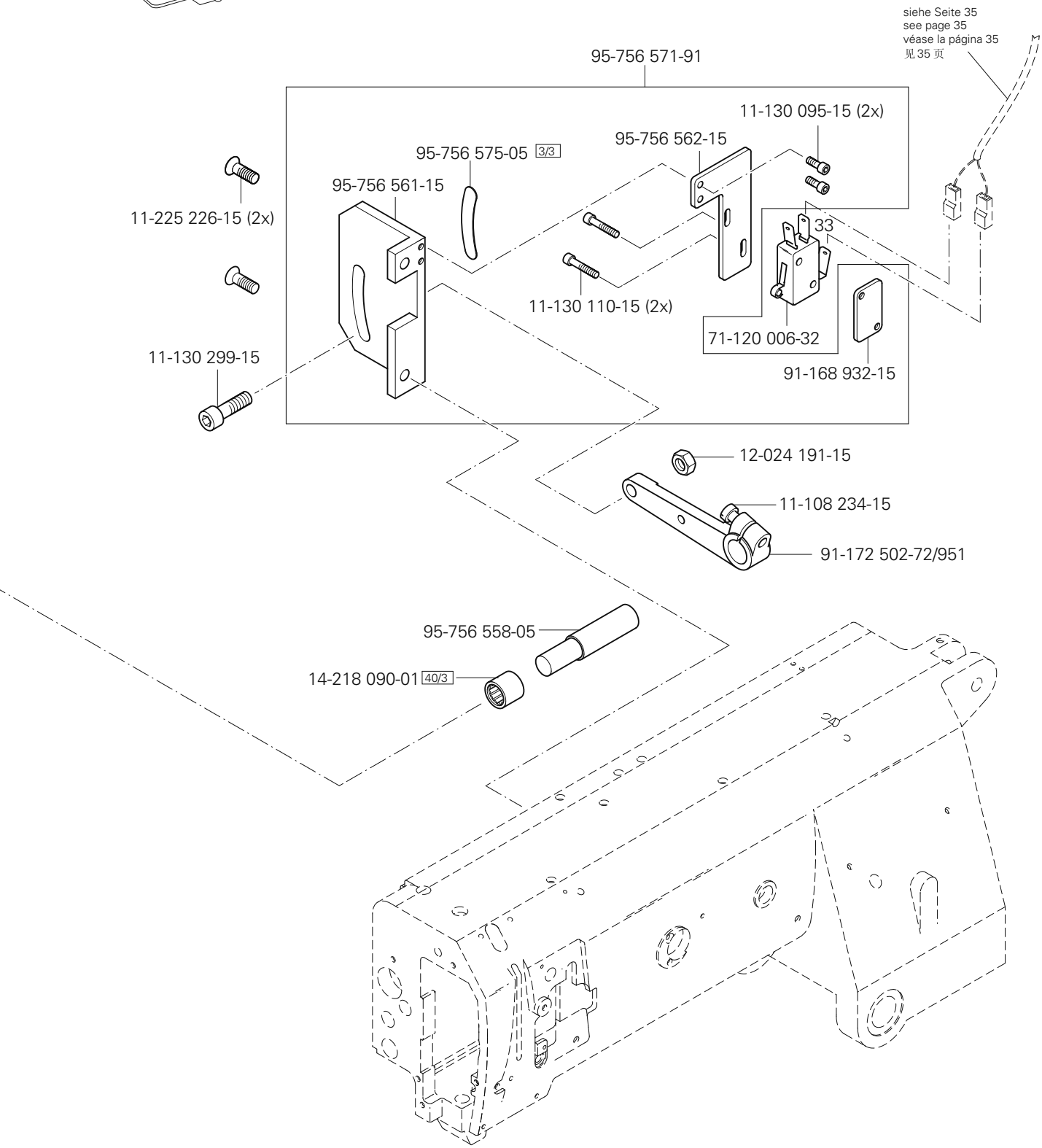
siehe Seite 35
see page 35
véase la página 35
见 35 页
95-756 571-91
11-130 095-15 (2x)
95-756 562-15
95-756 575-05 3/3
95-756 561-15
11-225 226-15 (2x)
33
11-130 110-15 (2x)
71-120 006-32
91-168 932-15
11-130 299-15
12-024 191-15
11-108 234-15
91-172 502-72/951
95-756 558-05
14-218 090-01 40/3

Armteile
Arm parts
Piezas del brazo
机臂零件

PFAFF 3590-4/5030
PFAFF 3590-5/5040

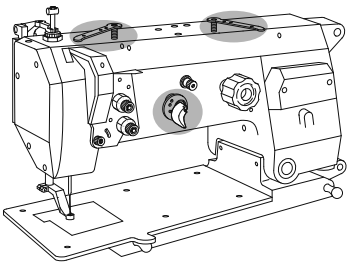

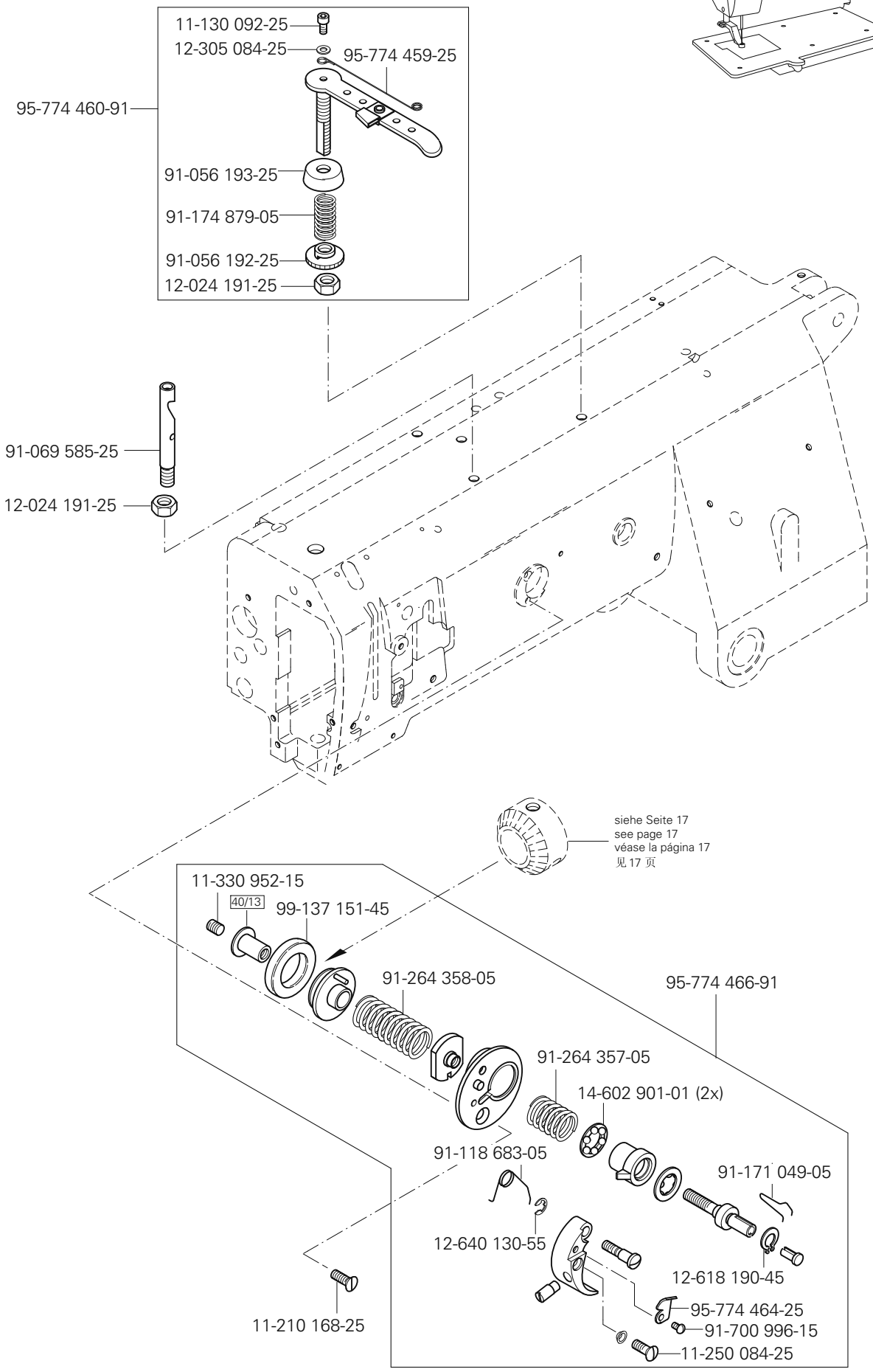

siehe Kapitel 2 Erläuterung der Schlüsselzeichen
see chapter 2 Explanation of key markings
véase el Cap. 2 Explicaciones de los signos clave
见第2章标记说明

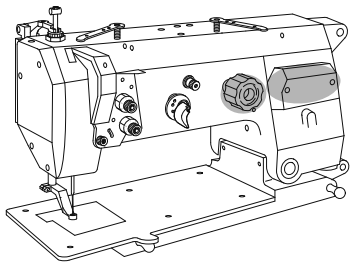

13-033 568-05

11-330 217-15

95-775 919-05

11-330 166-15

11-330 166-15

siehe Seite 17
see page 17
véase la página 17
见 17 页

95-775 476-05

95-775 472-92

11-330 220-15

91-166 589-05

95-775 495-05

11-330 220-15

siehe Seite 17
see page 17
véase la página 17
见 17 页

25-161 801-52 96

95-775 823-71/895

Anschluß siehe Seite 32
For connection see page 32
Para la conexión, véase la pág. 32
接口见 32 页

11-108 255-25 (2x)

Armteile
Arm parts
Piezas del brazo
机臂零件

PFAFF 3590-4/5030
PFAFF 3590-5/5040

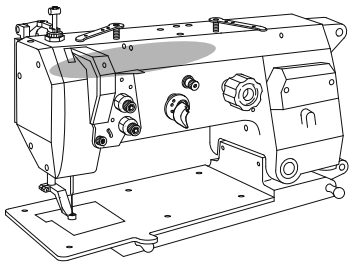

95-775 915-05

siehe Seite 13
see page 13
véase la página 13
见 13 页

14-218 090-01 40/3

12-322 028-05

11-225 232-15

91-166 531-05

91-069 709-12

11-317 971-15

11-317 971-15

91-166 532-05

95-775 435-92

11-225 902-15

11-108 846-15

11-108 846-15

14-218 050-01 40/3

91-171 875-12

siehe Seite 13
see page 13
véase la página 13
见 13 页

Anschluß siehe Seite 23
For connection see page 23
Para la conexión, véase la pág. 23
接口见 23页

91-171 875-12

11-341 217-15

14-215 022-33 40/3

91-166 529-05

siehe Kapitel 2 Erläuterung der Schlüsselzeichen
see chapter 2 Explanation of key markings
véase el Cap. 2 Explicaciones de los signos clave
见第2章标记说明

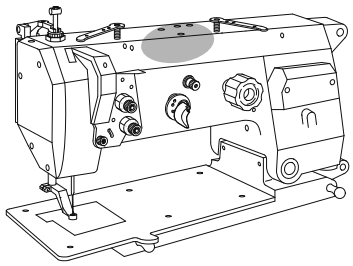

siehe Seite 22
see page 22
véase la página 22
见 22 页

95-775 943-91

95-775 434-15

12-005 195-15

99-136 601-91

11-130 251-15 (4x)

siehe Seite 16
see page 16
véase la página 16
见 16 页

25-308 820-30 [96]

25-308 820-30 [96]

99-135 002-95

99-135 490-91

18-278 005-91

15-032 001-45 (2x)

18-373 011-91

Y 1

Anschluß siehe Seite 36
For connection see page 36
Para la conexión, véase la pág. 36
接口见 36 页

95-775 433-05

95-775 500-05

11-130 906-15

11-130 287-15 (2x)

11-130 906-15

Armteile
Arm parts
Piezas del brazo
机臂零件

PFAFF 3590-4/5030
PFAFF 3590-5/5040

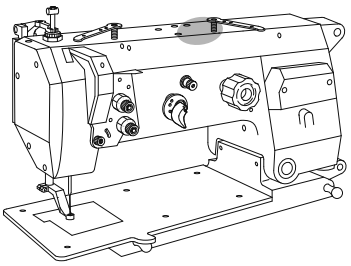

91-291 907-93/001

A 24

Anschluß siehe Seite 35
For connection see page 35
Para la conexión, véase la pág. 35
接. l见 35 页

siehe Seite 22
see page 22
véase la página 22
见 22 页

11-108 108-15 (2x)

71-120 006-32

1

Anschluß siehe Seite 35
For connection see page 35
Para la conexión, véase la pág. 35
接. l见 35 页

siehe Seite 23
see page 23
véase la página 23
见 23 页

siehe Seite 23
see page 23
véase la página 23
见 23 页

A 25

95-778 182-91

11-210 084-25 (2x)

siehe Kapitel 2 Erläuterung der Schlüsselzeichen
see chapter 2 Explanation of key markings
véase el Cap. 2 Explicaciones de los signos clave
见第2章标记说明

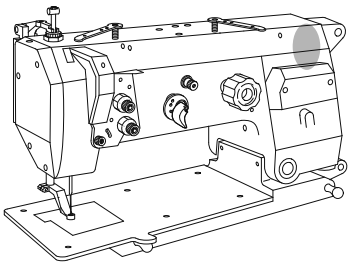

11-130 227-15 (2x)

95-778 044-91

15-032 001-45

99-135 911-91

99-136 700-55

99-134 886-91

25-308 820-30 96

Y 9

12-005 195-15

91-167 780-05

Anschluß siehe Seite 36
For connection see page 36
Para la conexión, véase la pág. 36
接口见 36页

siehe Seite 17
see page 17
véase la página 17
见 17 页

Armteile
Arm parts
Piezas del brazo
机臂零件

PFAFF 3590-4/5030
PFAFF 3590-5/5040

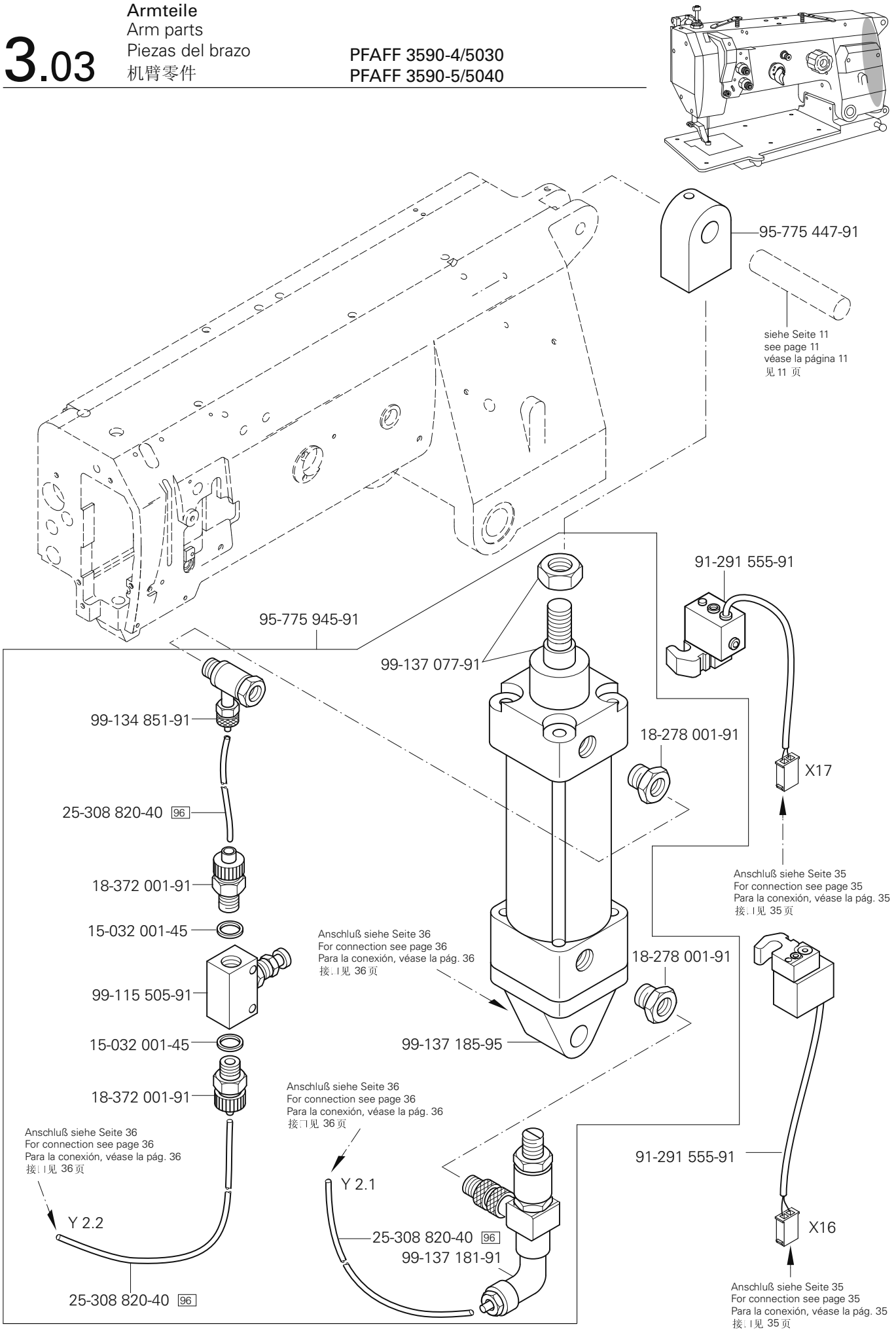

siehe Kapitel 2 Erläuterung der Schlüsselzeichen
see chapter 2 Explanation of key markings
véase el Cap. 2 Explicaciones de los signos clave
见第2章标记说明

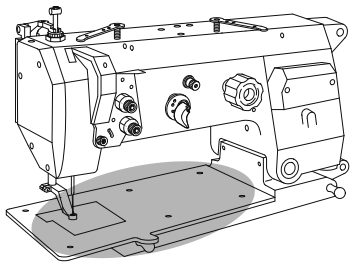

11-225 091-15 (2x)

95-775 322-05

11-225 175-25 (6x)

95-776 596-05 (PFAFF 3590-4/5030)
95-295 928-05 (PFAFF 3590-5/5040)

11-130 179-15

11-130 179-15

11-330 217-15

Anschluß siehe Seite 36
For connection see page 36
Para la conexión, véase la pág. 36
接口见 36 页

Y 8

25-308 820-30 96

25-308 820-30 96

99-135 911-91

99-134 206-05

99-135 233-91

99-135 490-91

95-775 320-91

Anschluß siehe Seite 35
For connection see page 35
Para la conexión, véase la pág. 35
接口见 35 页

91-291 592-91

X 31

Grundplattenteile
Bedplate parts
Piezas del cárter
底板零件

PFAFF 3590-4/5030
PFAFF 3590-5/5040

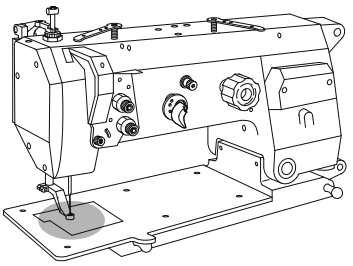

91-150 709-05
91-700 087-15
11-210 165-15
91-150 838-05
91-059 978-04/001 (1,8) 27/20 28
91-059 978-04/002 (2,0) 27/20 28
91-059 978-04/003 (2,2) 27/20
91-059 978-04/004 (2,6) 27/20 28
91-059 978-04/005 (3,0) 27/20 28
11-108 174-15 (2x)
91-059 979-04/001 (1,8) 27/20 28
91-059 979-04/002 (2,0) 27/20 28
91-059 979-04/003 (2,2) 27/20
91-059 979-04/004 (2,6) 27/20 28
91-059 979-04/005 (3,0) 27/20 28
Anschluß siehe Seite 29
For connection see page 29
Para la conexión, véase la pág. 29
接口见 29页
11-330 952-15
91-164 443-12
11-330 952-15
32 91-118 881-05
95-775 482-12
14-215 013-23 32 40/3
11-330 217-15
91-118 884-45
91-164 443-12
91-118 887-05 32
11-330 952-15
14-215 013-23 32 40/3
11-130 224-15
11-330 952-15
14-215 013-23 32 40/3
95-775 486-05
14-215 013-23 32 40/3
91-118 887-05 32
91-118 889-92
91-700 689-15
95-775 492-91
91-118 045-91

siehe Kapitel 2 Erläuterung der Schlüsselzeichen
see chapter 2 Explanation of key markings
véase el Cap. 2 Explicaciones de los signos clave
见第2章标记说明

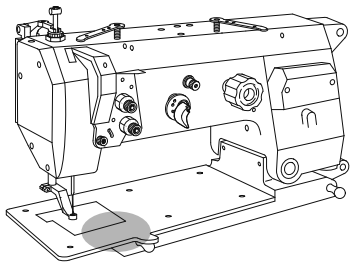

91-118 600-91
14-215 124-13 40/3
91-118 893-92
99-133 283-15
11-341 901-15 (2x)
91-118 893-92
99-133 283-15
11-341 901-15 (2x)
14-215 124-13 40/3
91-118 600-91
95-775 483-05
siehe Seite 28
see page 28
véase la página 28
见 28 页
95-775 493-71/951
12-305 174-15
11-330 220-15
95-775 485-92
11-330 220-15
12-024 191-15
91-118 898-05 32
14-215 199-33
32 40/3
11-130 293-15
91-166 148-92
91-173 085-05
14-215 028-33 40/3
95-775 484-05
91-169 132-15
11-210 168-15

Anschluß siehe Seite 30
For connection see page 30
Para la conexión, véase la pág. 30
接口见 30 页

Grundplattenteile
Bedplate parts
Piezas del cárter
底板零件

PFAFF 3590-4/5030
PFAFF 3590-5/5040

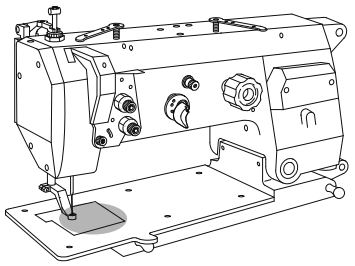

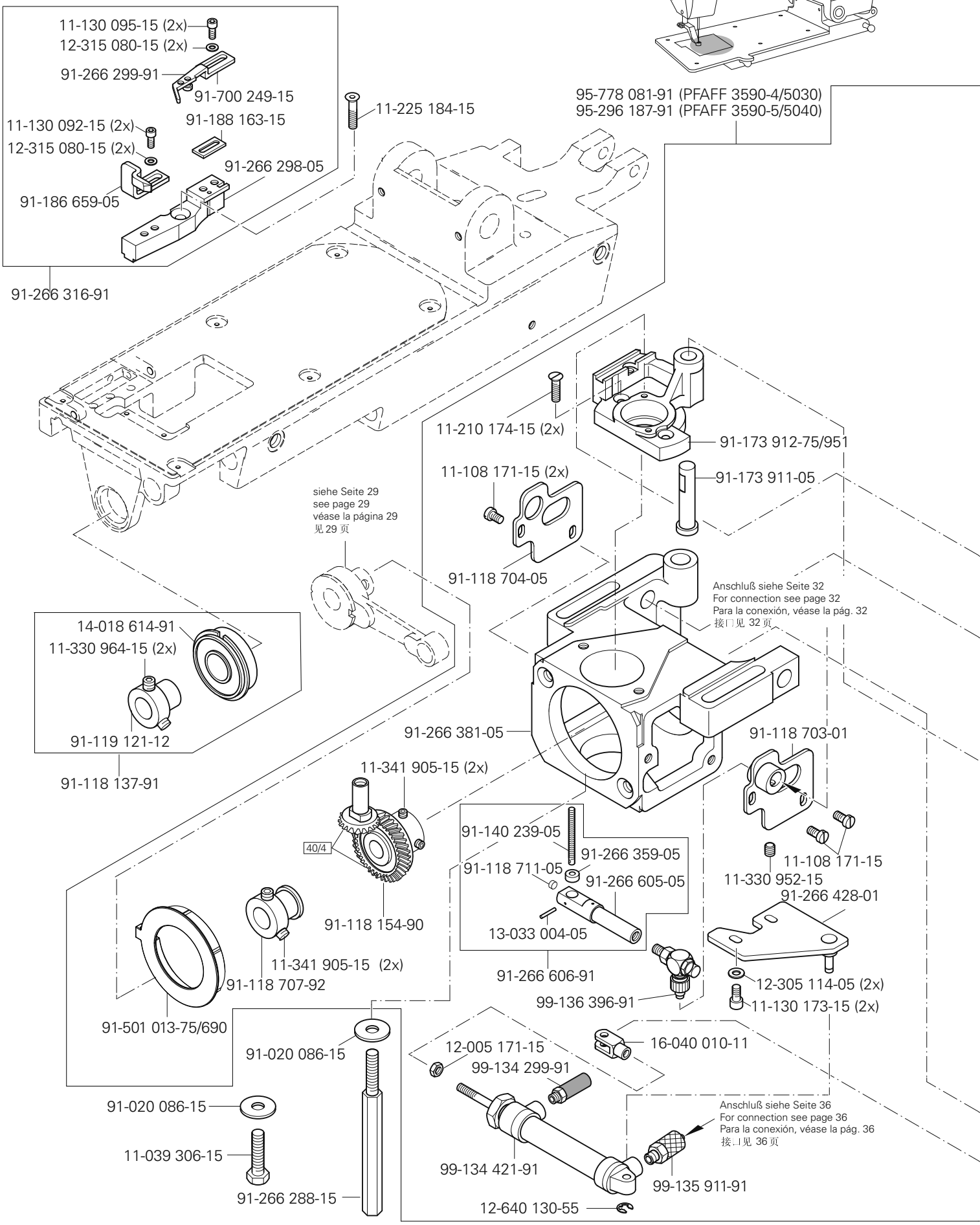

siehe Kapitel 2 Erläuterung der Schlüsselzeichen
see chapter 2 Explanation of key markings
véase el Cap. 2 Explicaciones de los signos clave
见第2章标记说明

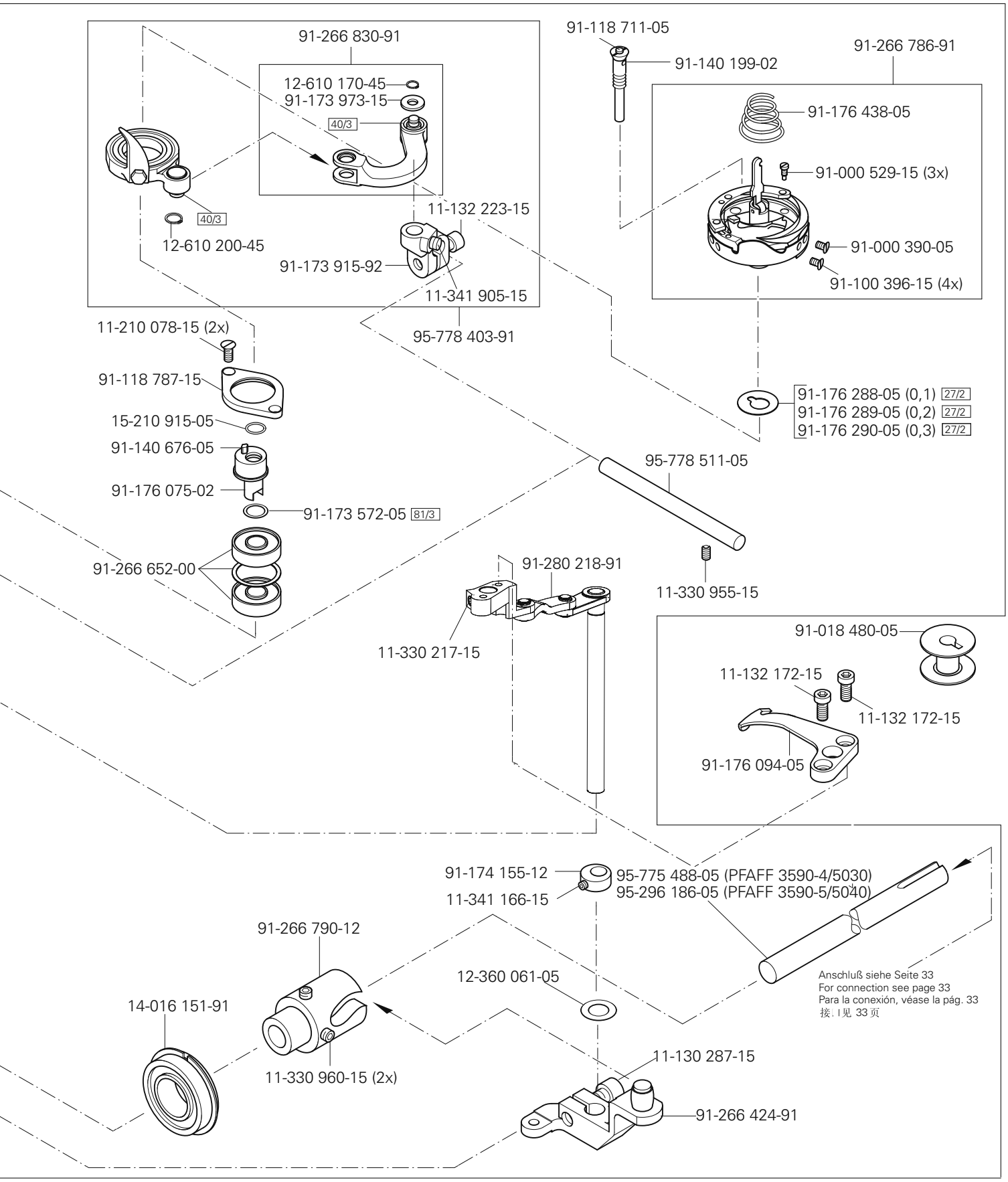
91-266 830-91
12-610 170-45
91-173 973-15
40/3
40/3
12-610 200-45
11-132 223-15
91-173 915-92
11-341 905-15
95-778 403-91
91-118 711-05
91-140 199-02
91-266 786-91
91-176 438-05
91-000 529-15 (3x)
91-000 390-05
91-100 396-15 (4x)
11-210 078-15 (2x)
91-118 787-15
15-210 915-05
91-140 676-05
91-176 075-02
91-173 572-05 81/3
91-266 652-00
91-176 288-05 (0,1) 27/2
91-176 289-05 (0,2) 27/2
91-176 290-05 (0,3) 27/2
95-778 511-05
11-330 955-15
91-280 218-91
11-330 217-15
91-018 480-05
11-132 172-15
11-132 172-15
91-176 094-05
91-174 155-12
11-341 166-15
95-775 488-05 (PFAFF 3590-4/5030)
95-296 186-05 (PFAFF 3590-5/5040)
91-266 790-12
12-360 061-05
14-016 151-91
11-330 960-15 (2x)
11-130 287-15
91-266 424-91
Anschluß siehe Seite 33
For connection see page 33
Para la conexión, véase la pág. 33
接，l见 33页

Grundplattenteile
Bedplate parts
Piezas del cárter
底板零件

PFAFF 3590-4/5030
PFAFF 3590-5/5040

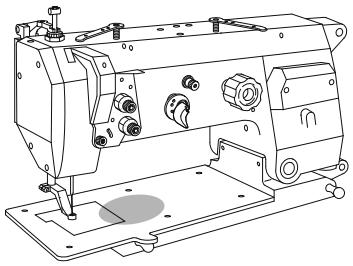

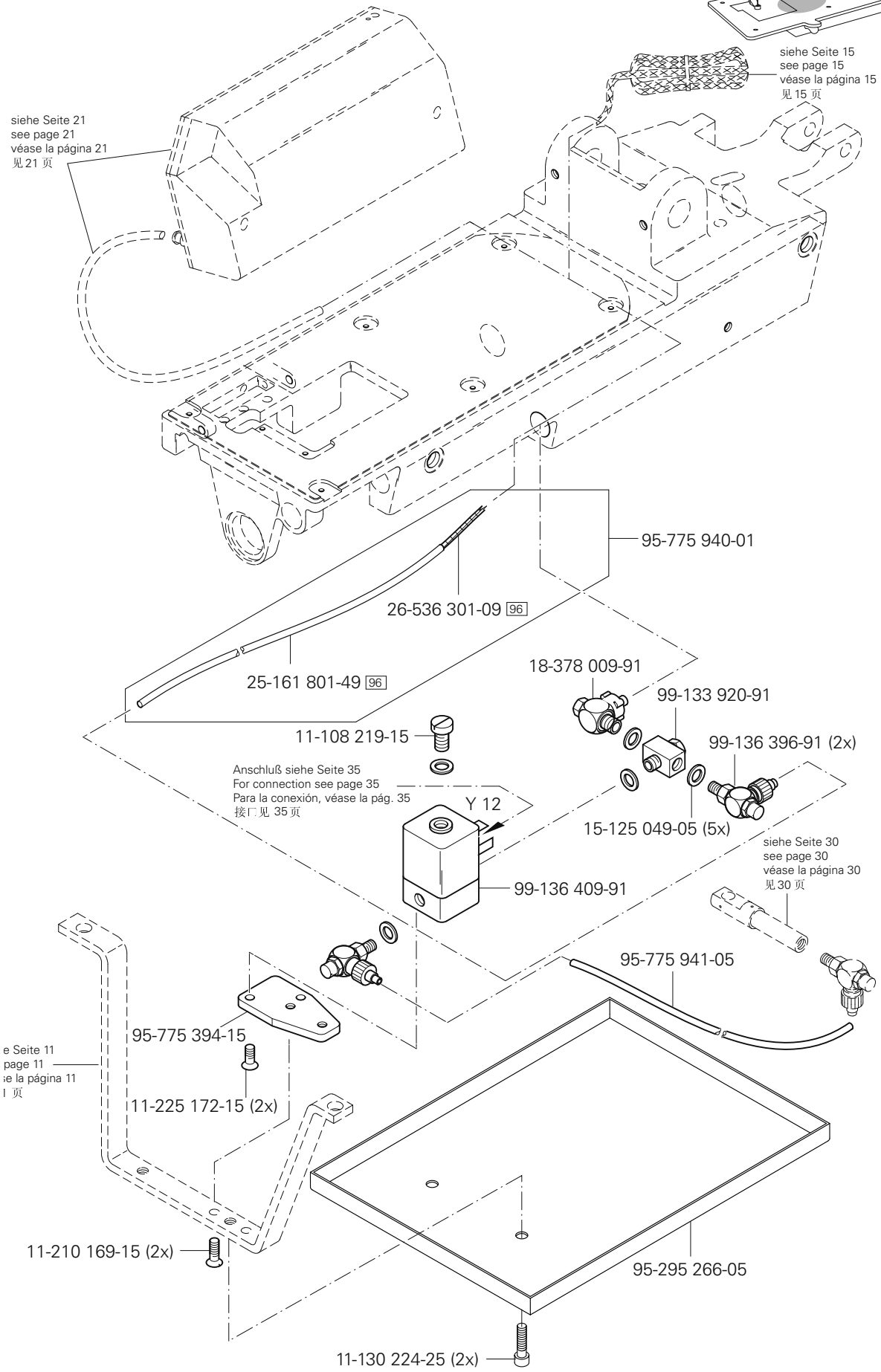

siehe Kapitel 2 Erläuterung der Schlüsselzeichen
see chapter 2 Explanation of key markings
véase el Cap. 2 Explicaciones de los signos clave
见第2章标记说明

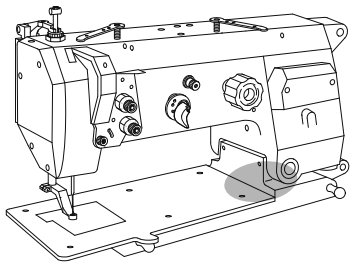

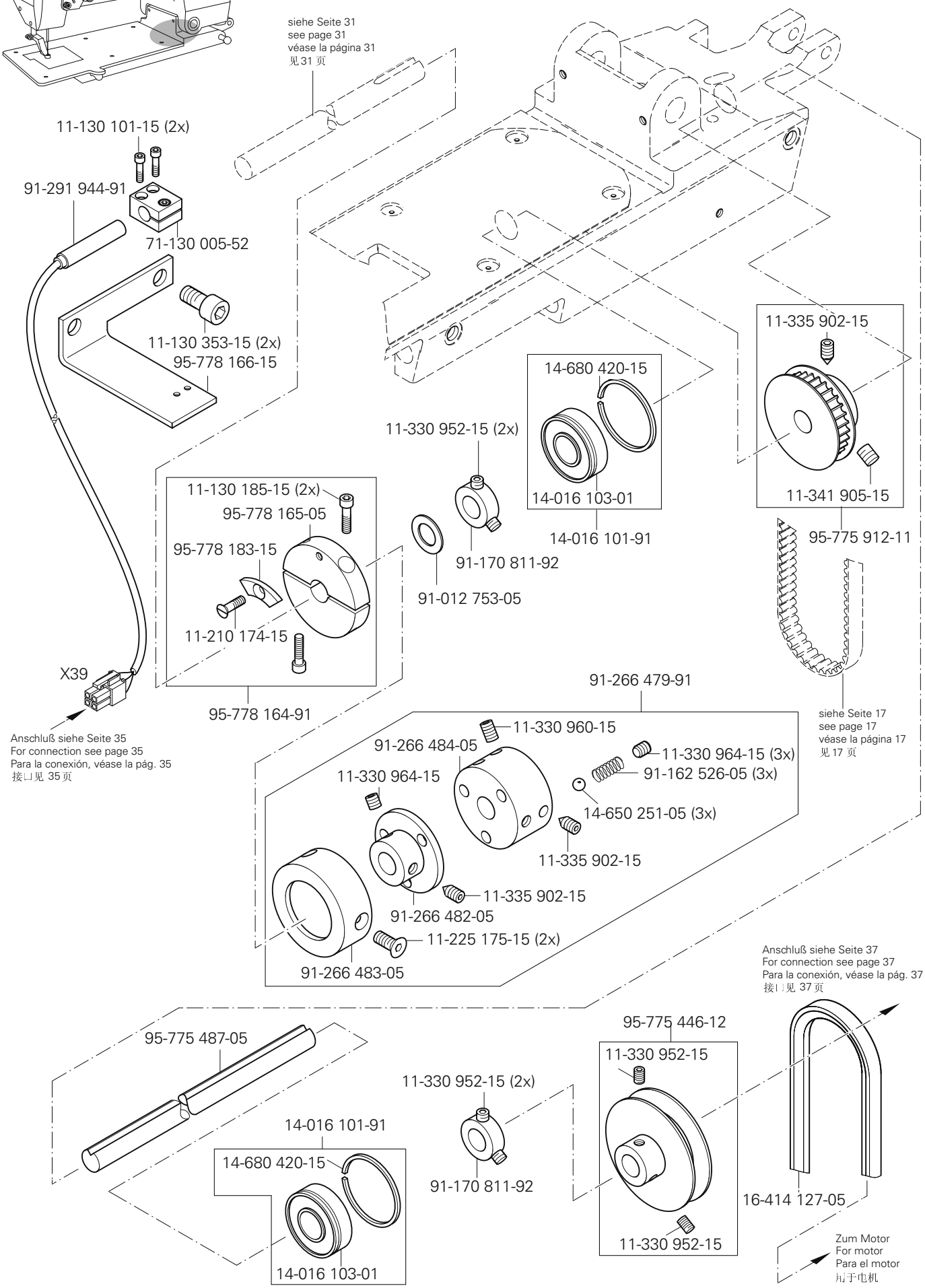
siehe Seite 31
see page 31
véase la página 31
见 31 页
11-130 101-15 (2x)
91-291 944-91
71-130 005-52
11-130 353-15 (2x)
95-778 166-15
11-335 902-15
14-680 420-15
11-330 952-15 (2x)
14-016 103-01
11-341 905-15
14-016 101-91
95-775 912-11
11-130 185-15 (2x)
95-778 165-05
95-778 183-15
91-170 811-92
91-012 753-05
11-210 174-15
X39
91-266 479-91
95-778 164-91
siehe Seite 17
see page 17
véase la página 17
见 17 页
Anschluß siehe Seite 35
For connection see page 35
Para la conexión, véase la pág. 35
接口见 35 页
11-330 960-15
91-266 484-05
11-330 964-15 (3x)
11-330 964-15
91-162 526-05 (3x)
14-650 251-05 (3x)
11-335 902-15
11-335 902-15
91-266 482-05
11-225 175-15 (2x)
91-266 483-05
Anschluß siehe Seite 37
For connection see page 37
Para la conexión, véase la pág. 37
接口见 37 页
95-775 487-05
95-775 446-12
11-330 952-15
11-330 952-15 (2x)
14-016 101-91
14-680 420-15
91-170 811-92
16-414 127-05
11-330 952-15
14-016 103-01
Zum Motor
For motor
Para el motor
用于电机

Grundplattenteile
Bedplate parts
Piezas del cárter
底板零件

PFAFF 3590-4/5030
PFAFF 3590-5/5040

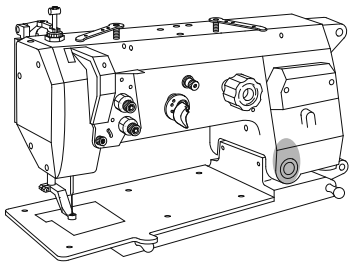

11-130 224-15 (2x)

95-775 499-15

siehe Seite 11
see page 11
véase la página 11
见 11 页

siehe Seite 11
see page 11
véase la página 11
见 11 页

95-775 470-05

11-130 251-15 (2x)

11-039 240-15

12-024 171-25

Anschluß siehe Seite 36
For connection see page 36
Para la conexión, véase la pág. 36
接口见 36 页

99-135 490-91

Y 2.1

15-032 006-45

99-136 235-91

95-775 438-05

95-775 431-91

95-775 437-15

95-775 428-05

95-775 477-91

11-130 293-15 (2x)

11-330 277-15

95-775 471-05

siehe Kapitel 2 Erläuterung der Schlüsselzeichen
see chapter 2 Explanation of key markings
véase el Cap. 2 Explicaciones de los signos clave
见第2章标记说明

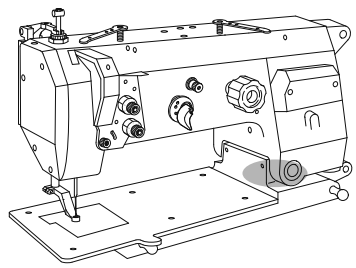

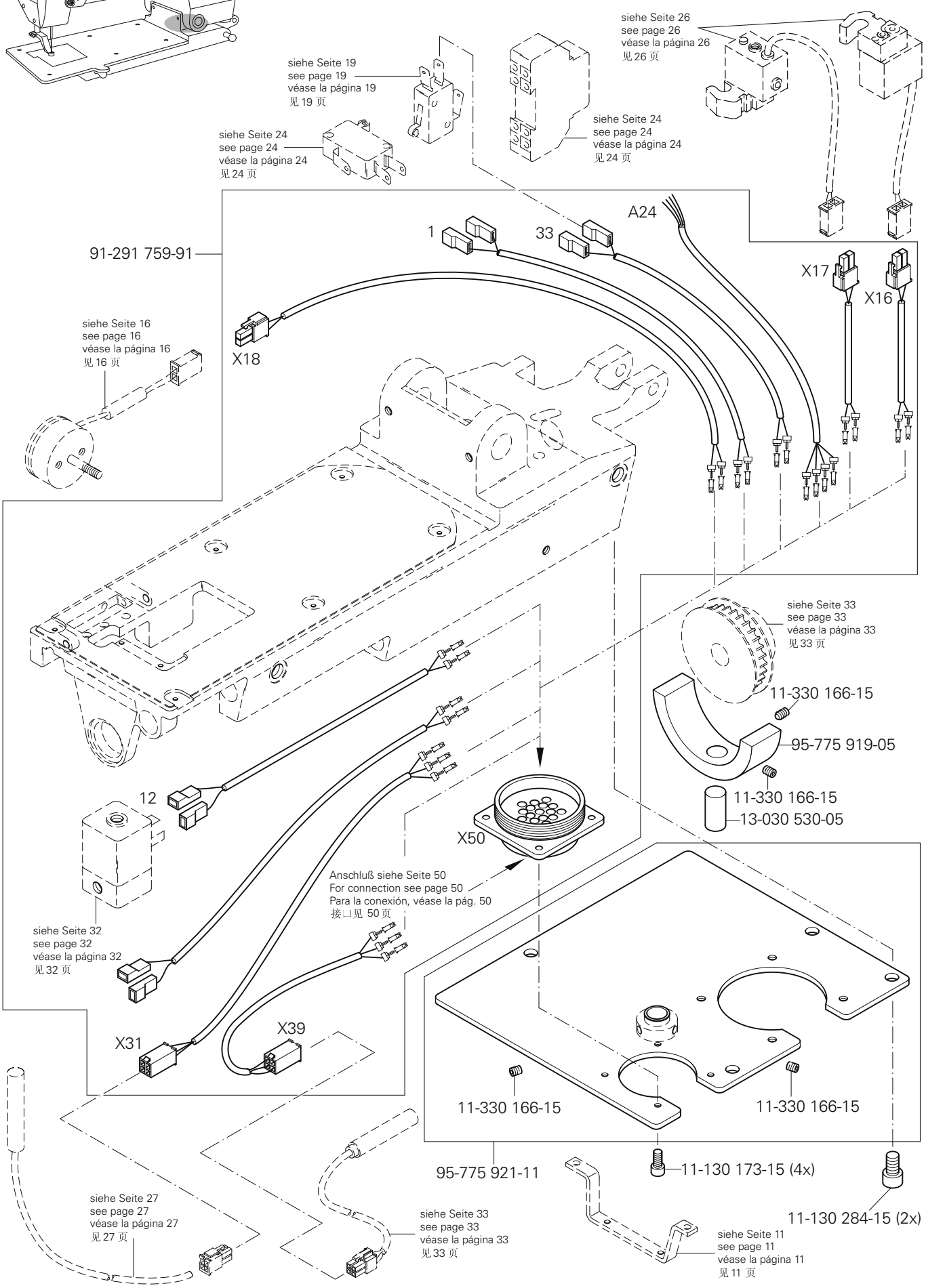
siehe Seite 26
see page 26
véase la página 26
见 26 页
siehe Seite 19
see page 19
véase la página 19
见 19 页
siehe Seite 24
see page 24
véase la página 24
见 24 页
siehe Seite 24
see page 24
véase la página 24
见 24 页
A24
1
33
91-291 759-91
X17
X16
X18
siehe Seite 16
see page 16
véase la página 16
见 16 页
siehe Seite 33
see page 33
véase la página 33
见 33 页
11-330 166-15
95-775 919-05
11-330 166-15
13-030 530-05
12
X50
Anschluß siehe Seite 50
For connection see page 50
Para la conexión, véase la pág. 50
接..见 50 页
siehe Seite 32
see page 32
véase la página 32
见 32 页
X31
X39
11-330 166-15
11-330 166-15
95-775 921-11
11-130 173-15 (4x)
11-130 284-15 (2x)
siehe Seite 27
see page 27
véase la página 27
见 27 页
siehe Seite 33
see page 33
véase la página 33
见 33 页
siehe Seite 11
see page 11
véase la página 11
见 11 页

Grundplattenteile
Bedplate parts
Piezas del cárter
底板零件

PFAFF 3590-4/5030
PFAFF 3590-5/5040

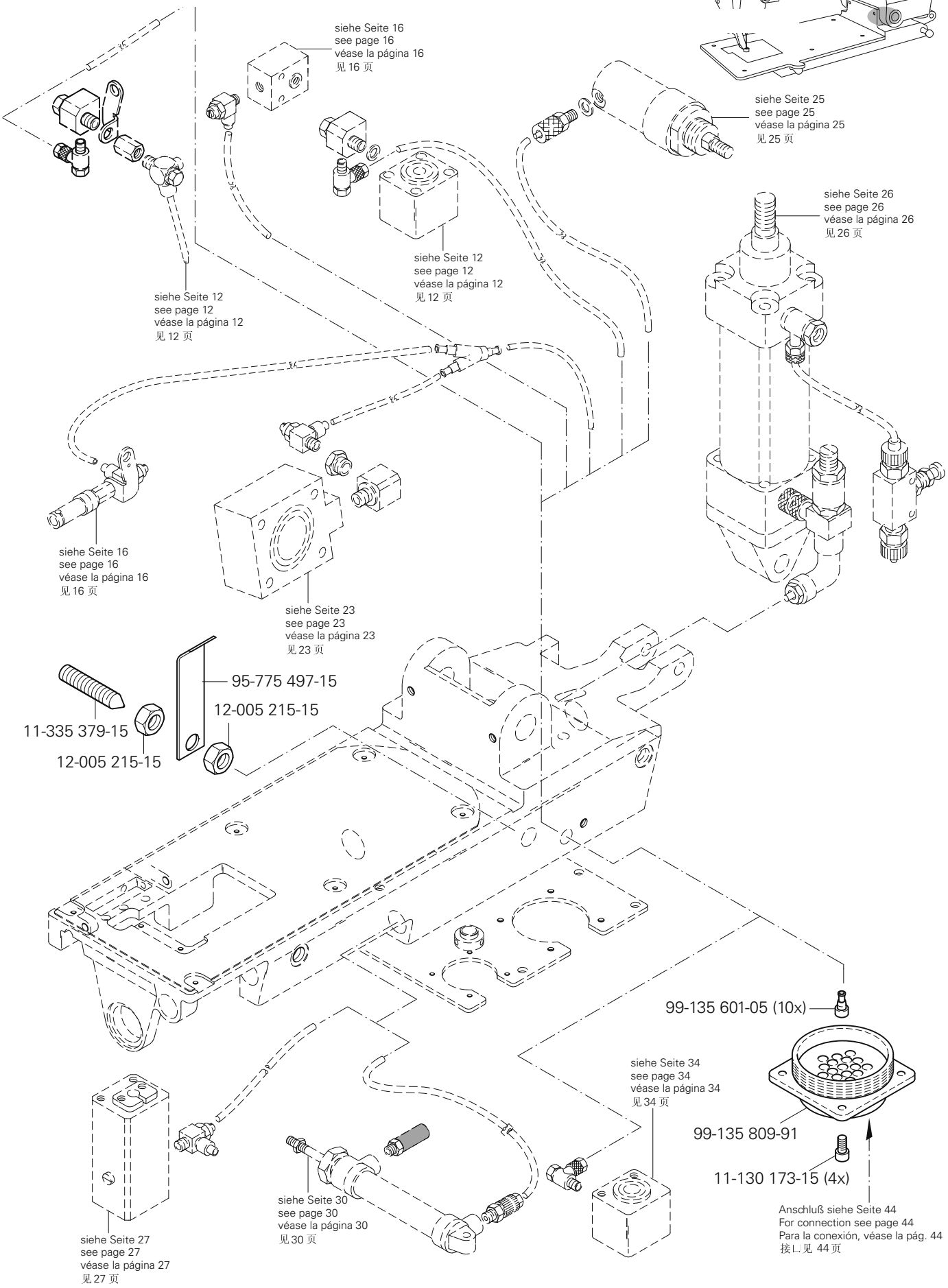

siehe Kapitel 2 Erläuterung der Schlüsselzeichen
see chapter 2 Explanation of key markings
véase el Cap. 2 Explicaciones de los signos clave
见第2章标记说明

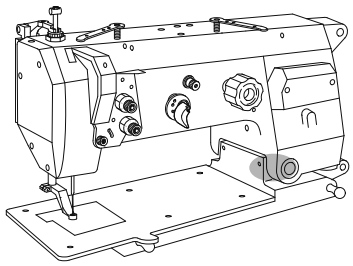

71-140 000-41 (PD 1)

16-047 131-55 (4x)

12-360 124-05 (4x)

siehe Seite 33
see page 33
véase la página 33
见 33 页

95-775 905-15

12-024 171-25

91-292 520-91

A22X7 ← X45

Anschluß siehe Seite 50
For connection see page 50
Para la conexión, véase la pág. 50
接口见 50 页

PFAFF 3590-4/5030
PFAFF 3590-5/5040

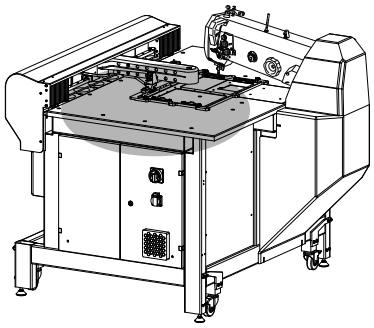

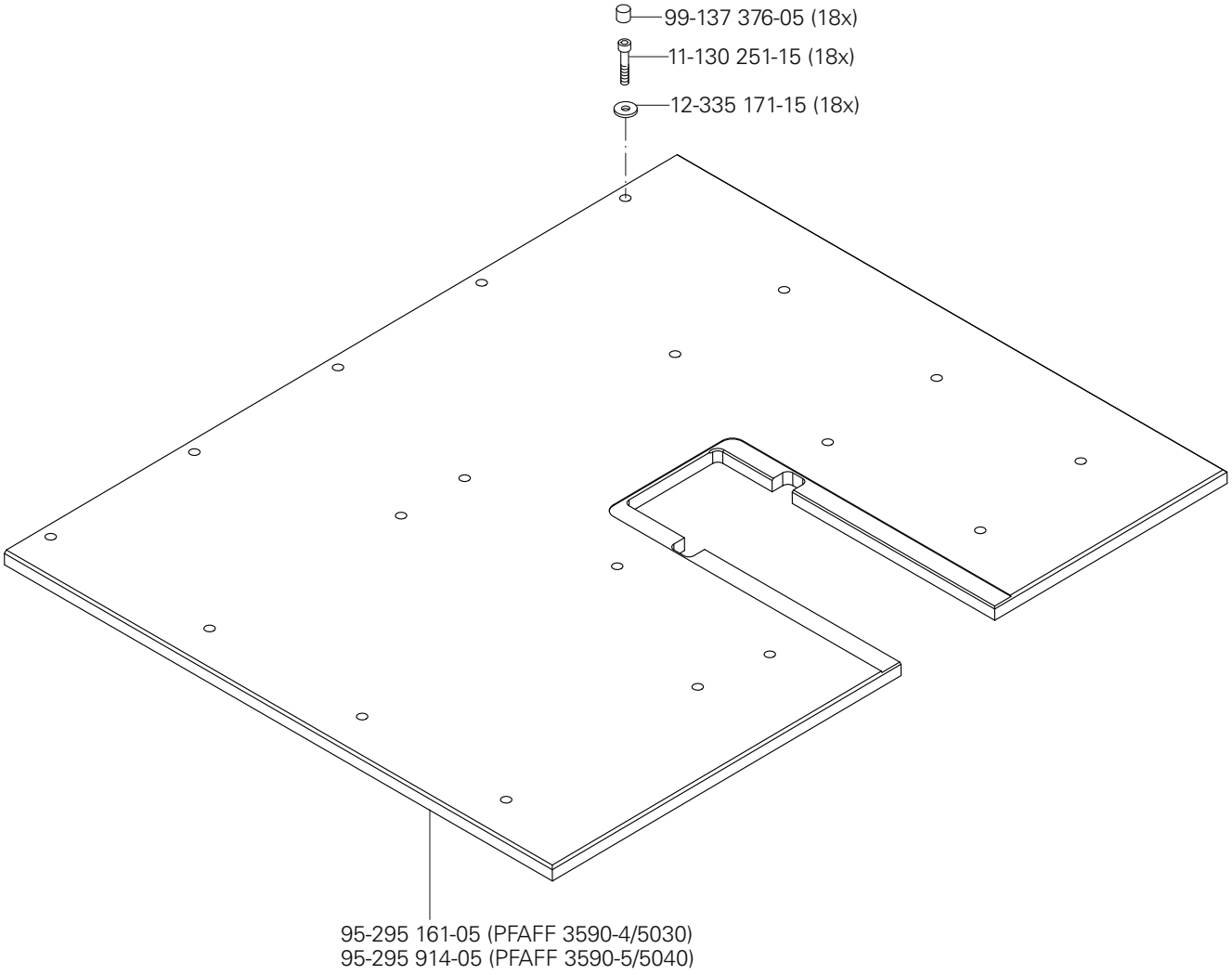

siehe Kapitel 2 Erläuterung der Schlüsselzeichen
see chapter 2 Explanation of key markings
véase el Cap. 2 Explicaciones de los signos clave
见第2章标记说明

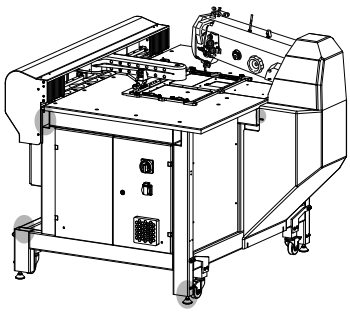

95-776 453-91 (4x)

95-776 299-05

siehe Seite 37
see page 37
voir page 37
véase la página 37

95-775 534-91

95-775 582-15

95-775 581-15

95-776 076-11(4x)

99-137 755-15 (6x)

12-333 230-15 (4x)

11-130 395-15 (4x)

95-295 165-71/898 (PFAFF 3590-4/5030)
95-295 913-71/898 (PFAFF 3590-5/5040)

12-305 144-25 (4x)

11-130 233-25 (4x)

95-295 218-91 (4x)

95-295 217-05

99-137 702-91

PFAFF 3590-4/5030
PFAFF 3590-5/5040

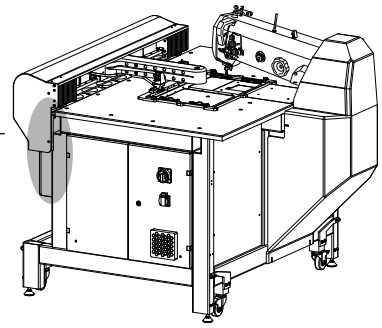

95-775 541-91
95-775 540-11
12-660 550-45 (2x)
14-031 151-01(2x)
95-775 620-15
11-130 389-15(4x)
12-499 210-45(4x)
95-295 939-05
12-499 210-45(4x)
11-130 371-15(4x)
95-295 040-05
95-775 613-15
11-130 233-25 (4x)
11-130 395-15
95-295 172-05
siehe Seite 43
see page 43
véase la página 43
见 43 页
Anschluß siehe Seite 50
For connection see page 50
Para la conexión, véase la pág. 50
接口见 50 页
71-630 002-83
71-130 005-52
11-130 101-15 (2x)
95-295 942-91
95-295 940-05
91-024 554-05
11-724 270-55
95-295 068-05
11-130 233-25 (2x)
12-499 170-45 (2x)
12-024 211-15 (4x)
11-130 239-25 (2x)
71-520 005-17
Anschluß siehe Seite 50
For connection see page 50
Para la conexión, véase la pág. 50
接口见 50 页
SM1
X62
12-499 210-45(4x)
11-130 377-15(4x)

siehe Kapitel 2 Erläuterung der Schlüsselzeichen
see chapter 2 Explanation of key markings
véase el Cap. 2 Explicaciones de los signos clave
见第2章标记说明

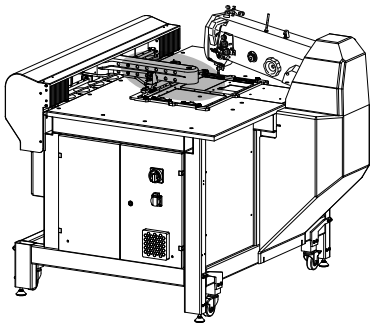

11-225 238-15 (2x)
11-225 456-15 (2x)
95-295 936-75/895 (PFAFF 3590-4/5030)
95-295 916-75/895 (PFAFF 3590-5/5040)
95-295 947-05
95-295 946-01
95-295 953-05 (2x)
11-225 226-15 (3x)
11-130 224-15 (8x)
12-499 170-45 (8x)
95-295 937-05
11-130 097-15 (2x)
95-295 995-15
11-225 226-15 (4x)
95-295 029-05 (2x)
95-775 536-05
11-330 364-15 (16x)
11-130 239-25 (16x)
99-137 697-91
11-130 371-15 (8x)
95-295 170-05
13-033 538-05 (2x)
95-295 171-90

X-Y-Antrieb
X-Y drive
Grupo de accionamiento »X-Y“
X-Y 驱动

PFAFF 3590-4/5030
PFAFF 3590-5/5040

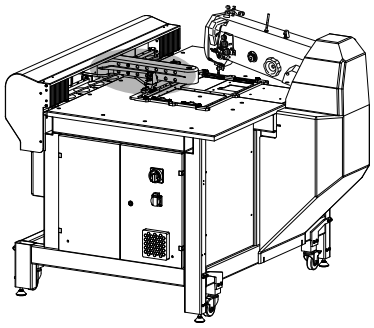

14-018 643-01 (2x)
91-295 951-05
11-330 190-15 (2x)
11-039 976-15 (4x)
11-039 976-15 (4x)
12-305 174-15 (4x)
91-295 952-05 (2x)
12-305 174-15 (4x)
91-295 949-01
11-330 962-15
11-330 952-15 (2x)
95-296 030-05
12-305 144-15 (4x)
11-130 245-15 (4x)
95-295 950-91
91-292 566-91
SM2
X63
Anschluß siehe Seite 50
For connection see page 50
Para la conexión, véase la pág. 50
接口见 50 页
71-630 002-83
Anschluß siehe Seite 50
For connection see page 50
Para la conexión, véase la pág. 50
接口见 50 页
11-130 101-15 (2x)
71-130 005-52
71-630 002-83
11-225 456-15
11-130 101-15 (2x)
71-130 005-52
siehe Seite 41
see page 41
véase la página 41
见 41 页
95-295 938-05 (PFAFF 3590-4/5030)
95-296 000-05 (PFAFF 3590-5/5040)
99-137 681-91 (PFAFF 3590-4/5030)
99-137 783-91 (PFAFF 3590-5/5040)
95-295 031-05 (PFAFF 3590-4/5030)
95-295 923-05 (PFAFF 3590-5/5040)
14-016 120-01 (2x)
12-660 430-45 (4x)
11-130 239-15 (7x) (PFAFF 3590-4/5030)
11-130 233-15 (9x) (PFAFF 3590-5/5040)
95-295 016-01
95-295 032-05
11-225 223-25 (4x)
11-130 227-15 (4x)
Anschluß siehe Seite 49
For connection see page 49
Para la conexión, véase la pág. 49
接口见 49 页
91-292 538-91
Anschluß siehe Seite 49
For connection see page 49
Para la conexión, véase la pág. 49
接口见 49 页
95-295 030-05
X 22
13-033 055-05
X 23
91-292 539-91
95-295 093-91
12-660 350-45
15-120 172-05
15-120 743-05
15-120 904-05 (2x)
95-295 090-05 (PFAFF 3590-4/5030)
95-295 924-05 (PFAFF 3590-5/5040)
95-295 130-05 (2x)
12-660 350-45
15-120 172-05
15-120 904-05 (2x)
15-120 743-05
11-130 311-15 (4x)
95-295 092-91
95-295 091-91 (PFAFF 3590-4/5030)
95-295 925-91 (PFAFF 3590-5/5040)
12-499 170-45 (4x)
11-130 233-15 (4x)
11-225 456-15

siehe Kapitel 2 Erläuterung der Schlüsselzeichen
see chapter 2 Explanation of key markings
véase el Cap. 2 Explicaciones de los signos clave
见第2章标记说明

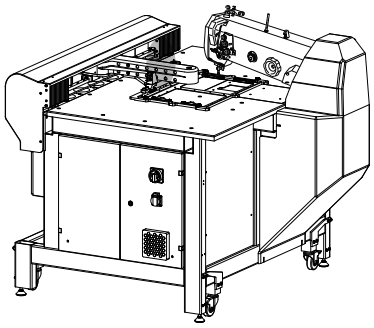

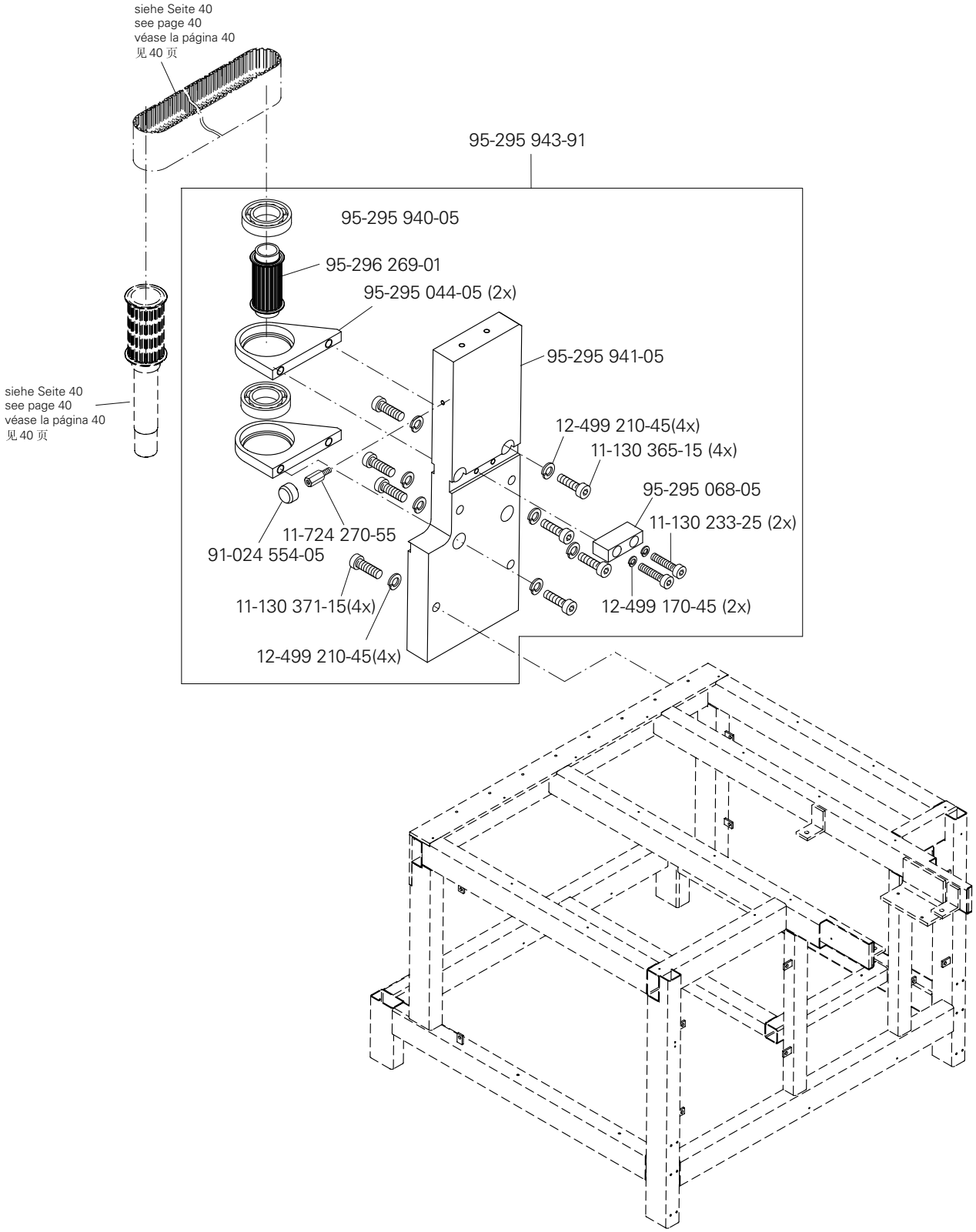
siehe Seite 40
see page 40
véase la página 40
见 40 页
95-295 943-91
95-295 940-05
95-296 269-01
95-295 044-05 (2x)
95-295 941-05
siehe Seite 40
see page 40
véase la página 40
见 40 页
12-499 210-45(4x)
11-130 365-15 (4x)
95-295 068-05
11-130 233-25 (2x)
11-724 270-55
91-024 554-05
11-130 371-15(4x)
12-499 170-45 (2x)
12-499 210-45(4x)

PFAFF 3590-4/5030
PFAFF 3590-5/5040

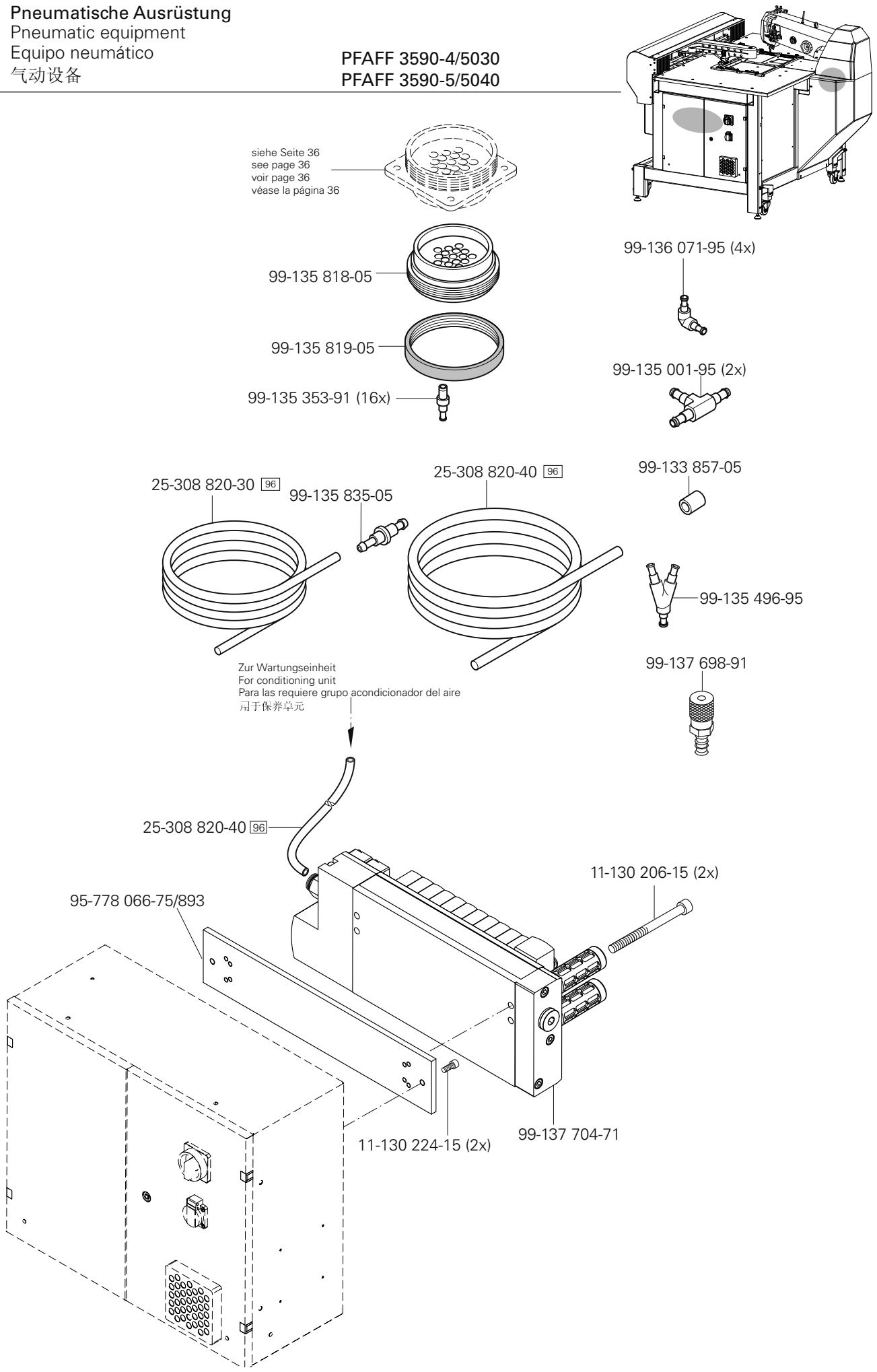

siehe Kapitel 2 Erläuterung der Schlüsselzeichen
see chapter 2 Explanation of key markings
véase el Cap. 2 Explicaciones de los signos clave
见第2章标记说明

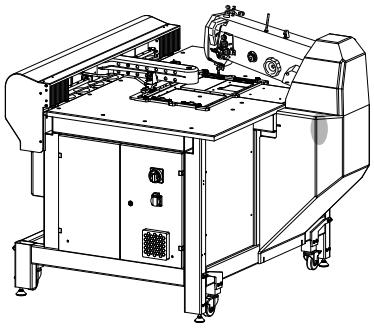

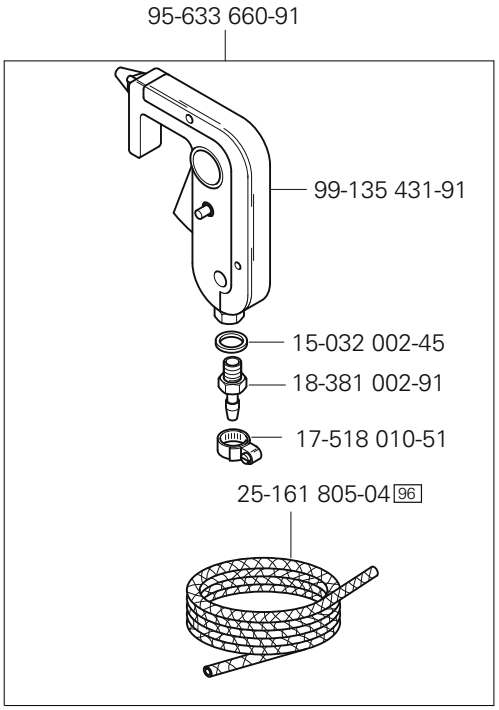
95-633 660-91
99-135 431-91
15-032 002-45
18-381 002-91
17-518 010-51
25-161 805-04 96

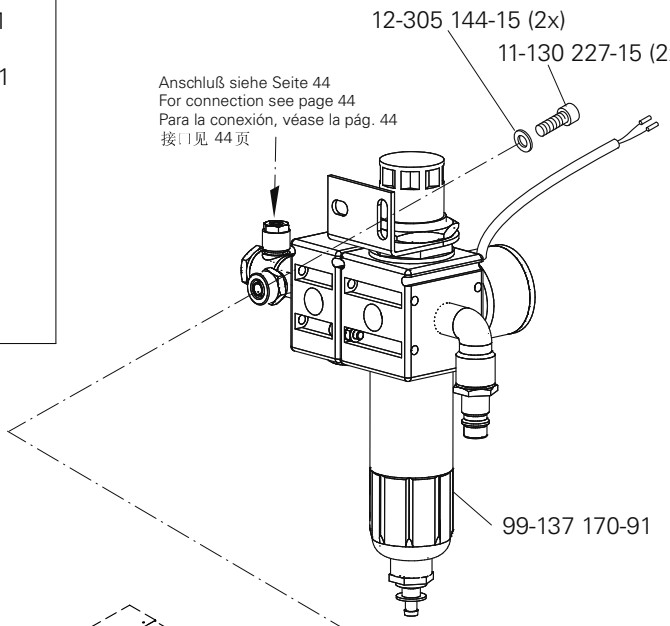
12-305 144-15 (2x)
11-130 227-15 (2x)
Anschluß siehe Seite 44
For connection see page 44
Para la conexión, véase la pág. 44
接口见 44页
99-137 170-91

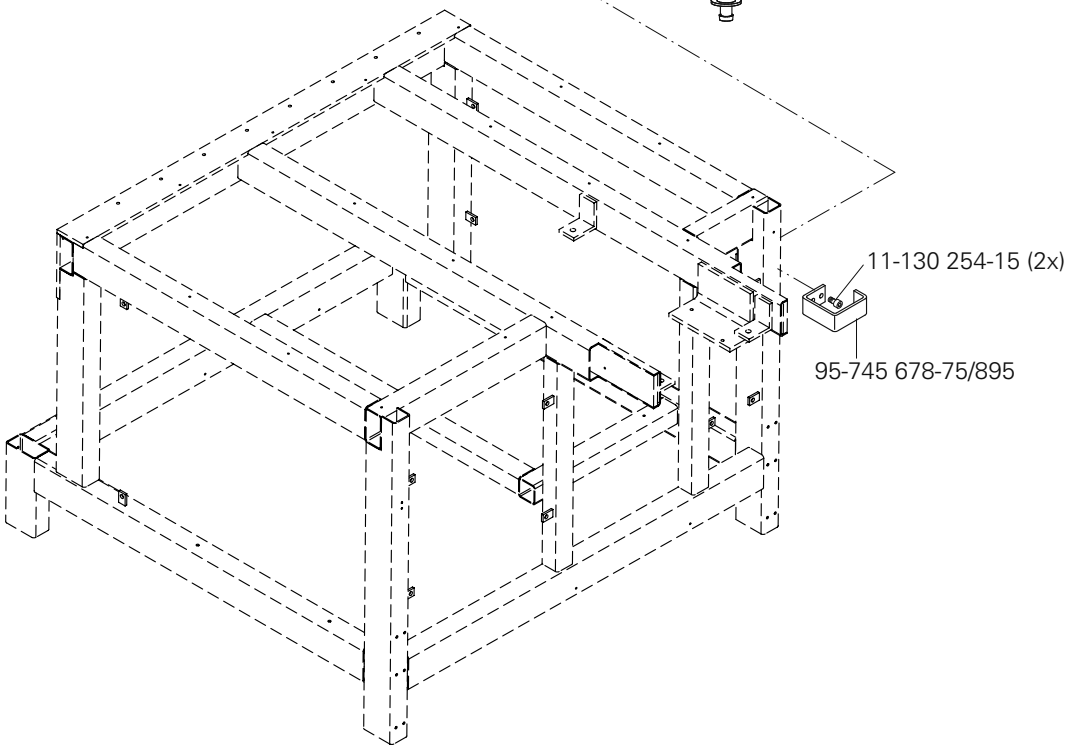
11-130 254-15 (2x)
95-745 678-75/895

Bedienfeld
Control panel
Panel de mandos
操作板

PFAFF 3590-4/5030
PFAFF 3590-5/5040

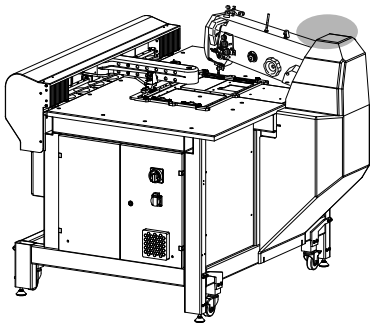

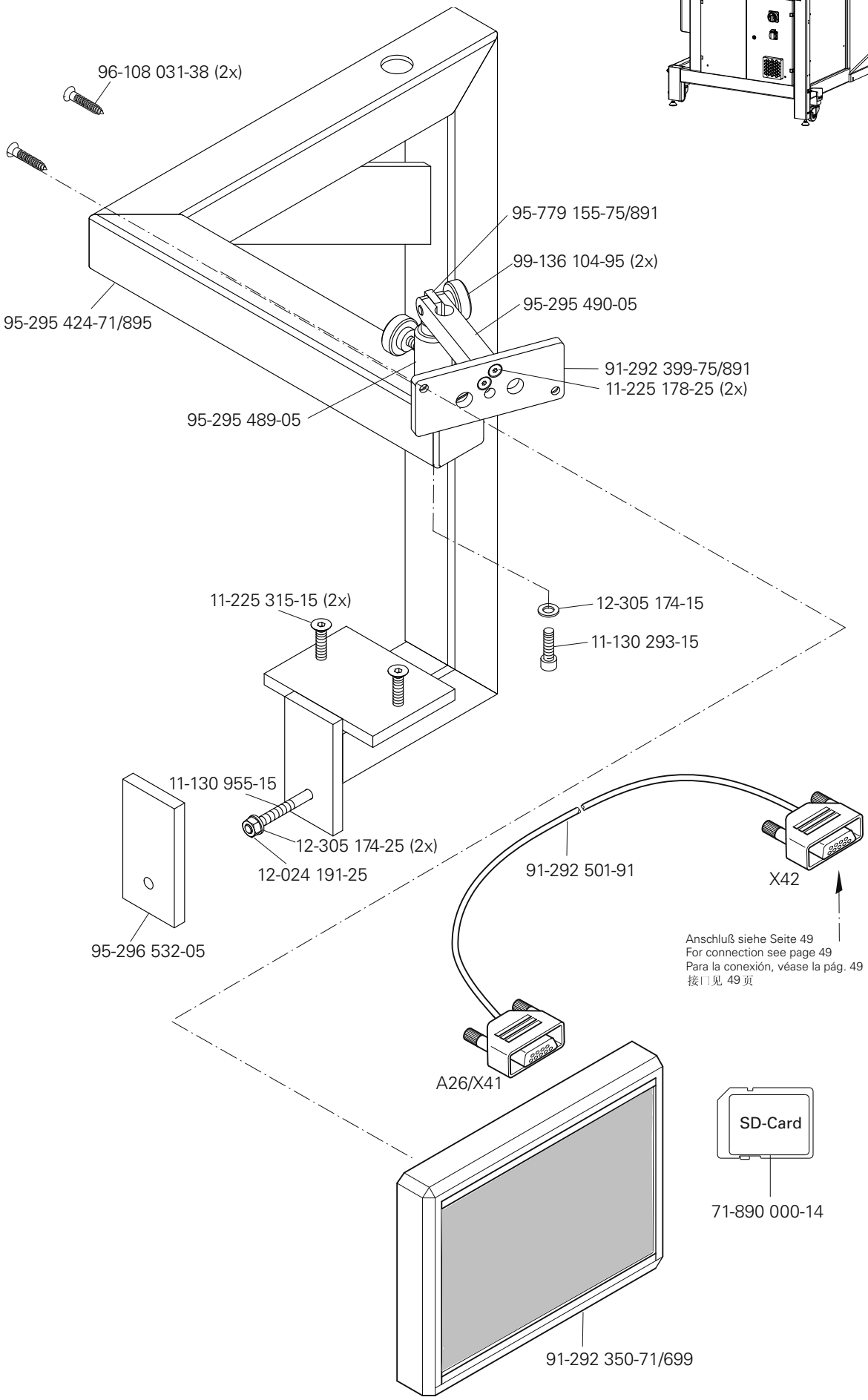

siehe Kapitel 2 Erläuterung der Schlüsselzeichen
see chapter 2 Explanation of key markings
véase el Cap. 2 Explicaciones de los signos clave
见第2章标记说明

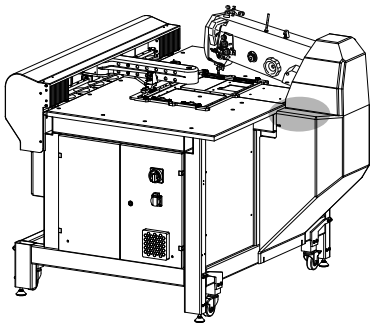

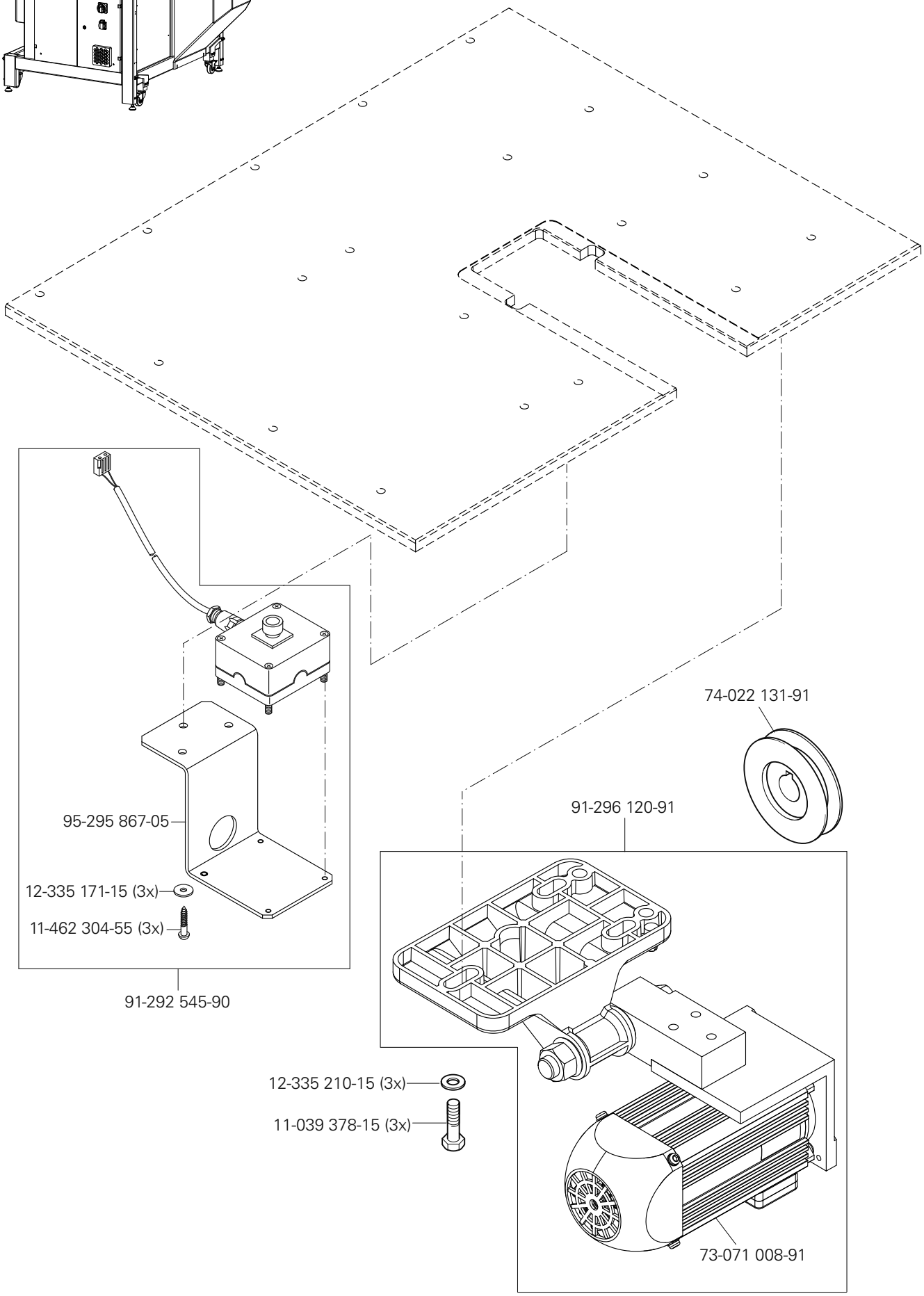
74-022 131-91
91-296 120-91
95-295 867-05
12-335 171-15 (3x)
11-462 304-55 (3x)
91-292 545-90
12-335 210-15 (3x)
11-039 378-15 (3x)
73-071 008-91

Steuergerät
Control device
Caja de mandos
控制器

PFAFF 3590-4/5030
PFAFF 3590-5/5040

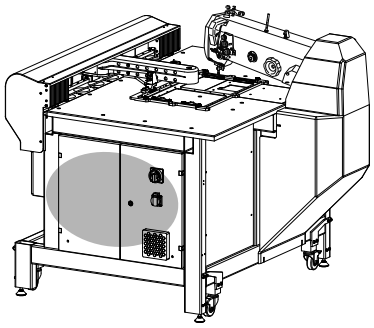

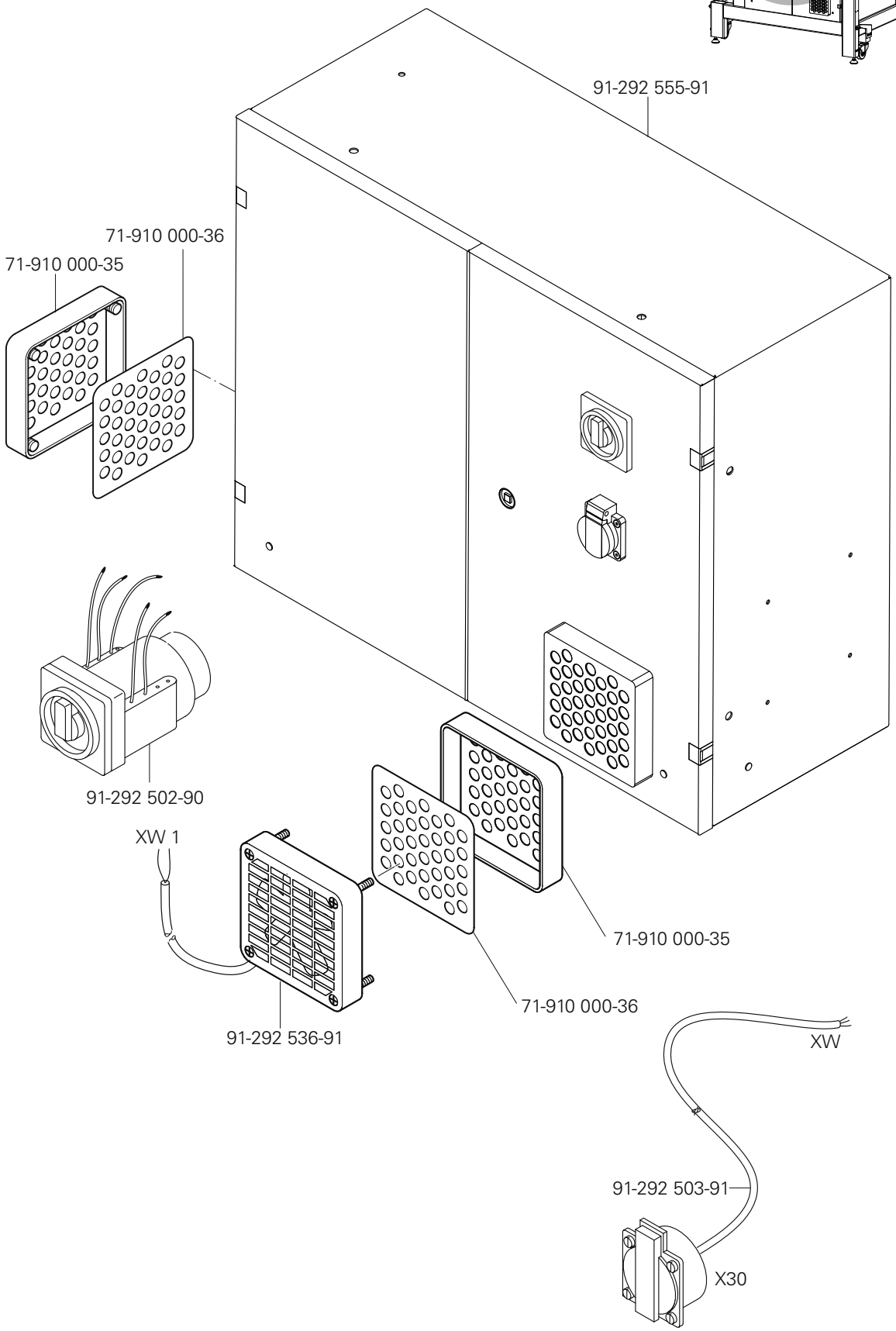

siehe Kapitel 2 Erläuterung der Schlüsselzeichen
see chapter 2 Explanation of key markings
véase el Cap. 2 Explicaciones de los signos clave
见第2章标记说明

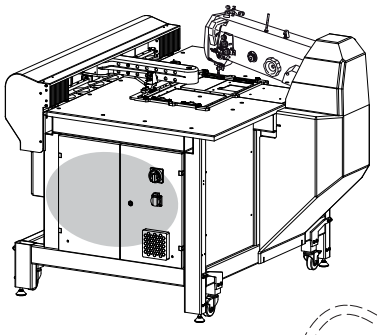

X 22

siehe Seite 42
see page 42
véase la página 42
见 42 页

X 22

siehe Seite 42
see page 42
véase la página 42
见 42 页

X 23

X 23

91-292 570-91

A11 / X400

91-291 760-91

91-292 528-91
(X43 - X42)

Anschluß siehe Seite 46
For connection see page 46
Para la conexión, véase la pág. 46
接口见 46 页

91-292 521-91

91-292 252-91

91-292 504-91

91-291 362-93/001

91-291 362-93/001

91-292 515-91

91-291 516-05

71-150 000-69(2x)

91-292 506-91
(A20X5 - A42XC1)

91-292 569-91
(A20X6 - A43XC2)

91-292 436-91(X75)

71-750 007-05

71-750 007-00

71-750 002-48

71-550 002-34

91-292 519-91
(A22X2 - X44)

91-292 518-91
(A22X1 - X61)

Anschluß siehe Seite 47
For connection see page 47
Para la conexión, véase la pág. 47
接口见 47 页

Anschluß siehe Seite 47
For connection see page 47
Para la conexión, véase la pág. 47
接口见 47 页

Steuergerät
Control device
Caja de mandos
控制器

PFAFF 3590-4/5030
PFAFF 3590-5/5040

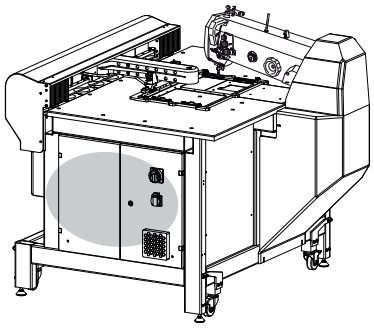

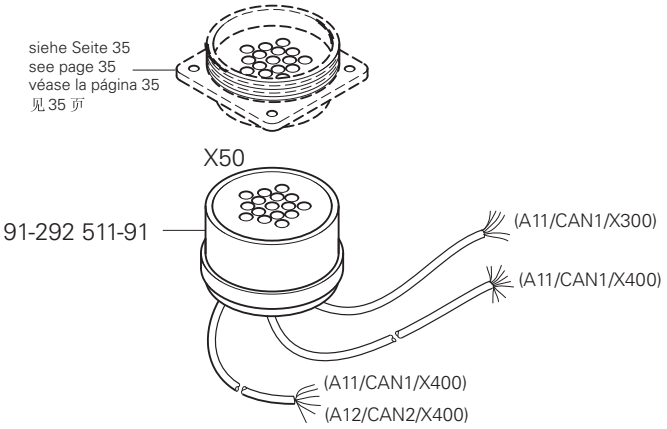

91-292 540-91
(A11CAN1 -Y100)

91-292 517-91
(A11X400 - E57)

71-710 000-89

siehe Seite 40
see page 40
véase la página 40
见 40 页

91-292 076-91

91-292 244-91

91-292 514-91
(A11/X400 - X38)

siehe Seite 42
see page 42
véase la página 42
见 42 页

71-750 002-78

71-750 002-92

91-292 567-91(A43 X63)

Anschluß siehe Seite 42
For connection see page 42
Para la conexión, véase la pág. 42
接口见 42 页

73-061 015-91

(A22X7 - X45)

Anschluß siehe Seite 37
For connection see page 37
Para la conexión, véase la pág. 37
接口见 37 页

91-292 505-91 (X6)

91-292 509-91
(24V - XW1)

91-292 524-91(X62)
Anschluß siehe Seite 40
For connection see page 40
Para la conexión, véase la pág. 40
接口见 40 页

91-292 568-91
(A42 - XW1)

91-292 512-91
(A22X5 - A20/X400)

siehe Kapitel 2 Erläuterung der Schlüsselzeichen
see chapter 2 Explanation of key markings
véase el Cap. 2 Explicaciones de los signos clave
见第2章标记说明

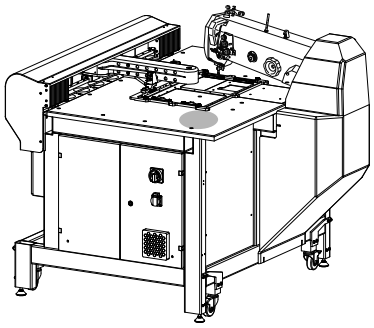

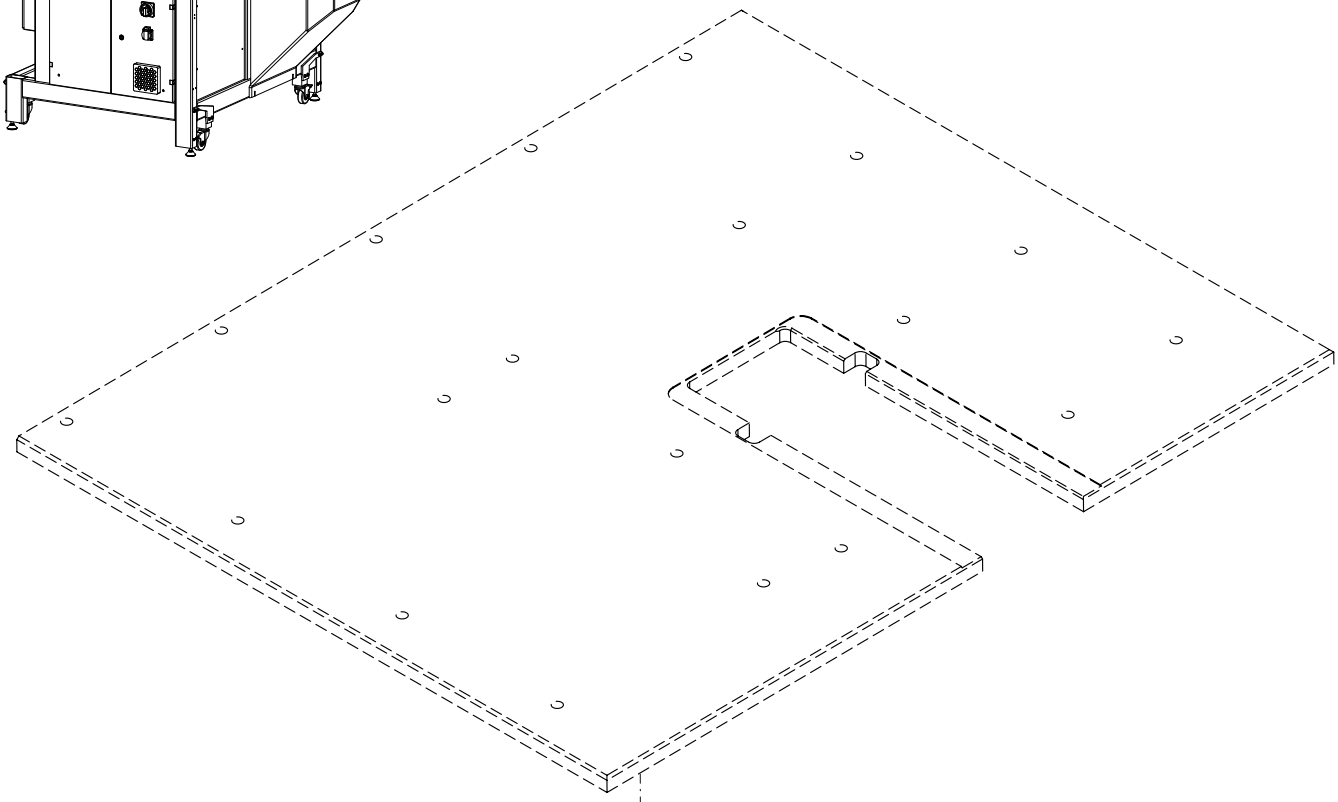

95-295 156-91

12-005 125-15 (4x)

91-292 438-91

X 75

Anschluß siehe Seite 49
For connection see page 49
Para la conexión, véase la pág. 49
接口见 49页

95-295 157-05 (4x)

95-295 155-05

11-130 113-15 (4x)

11-462 154-55 (4x)

PFAFF 3590-4/5030
PFAFF 3590-5/5040

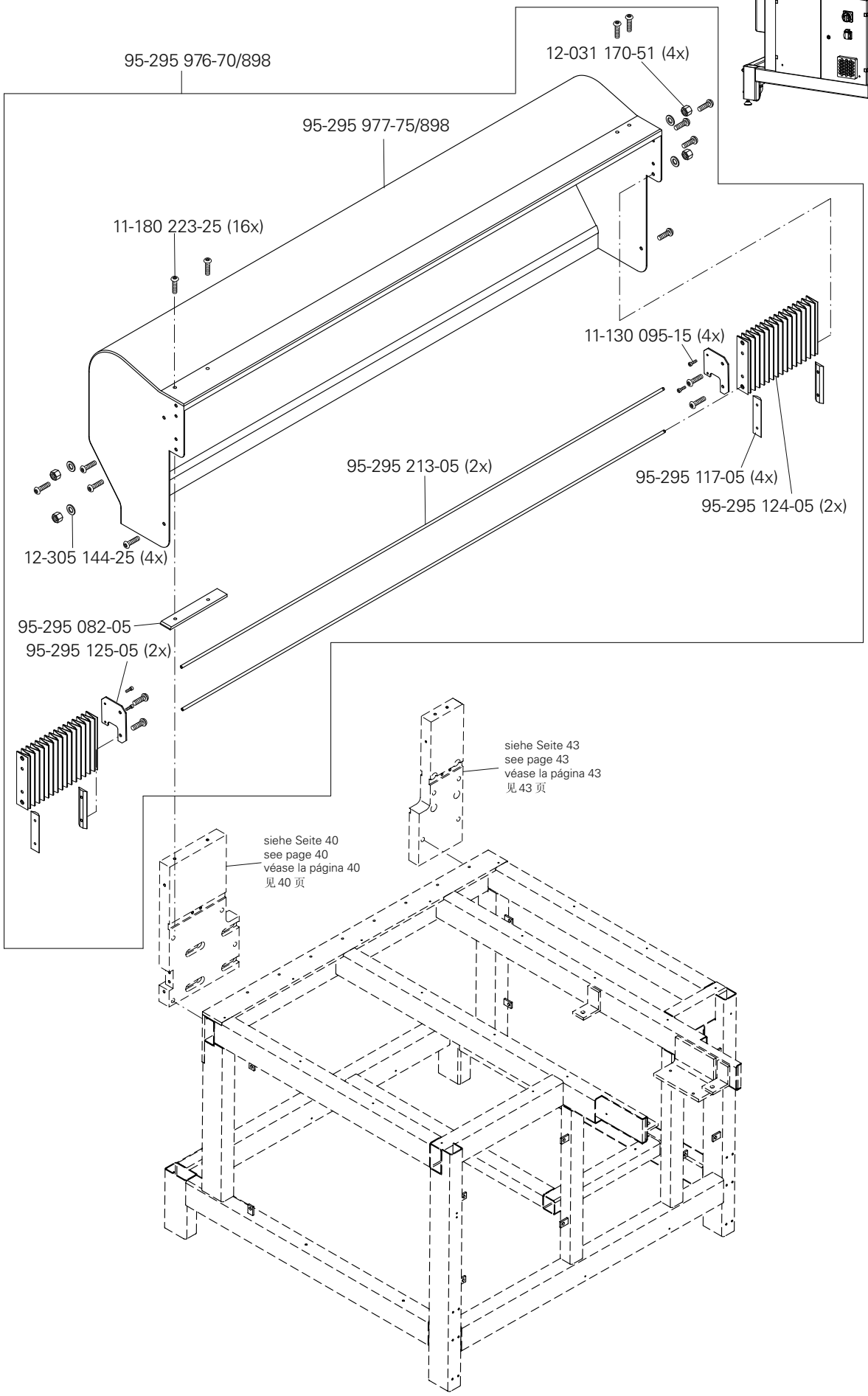

siehe Kapitel 2 Erläuterung der Schlüsselzeichen
see chapter 2 Explanation of key markings
véase el Cap. 2 Explicaciones de los signos clave
见第2章标记说明

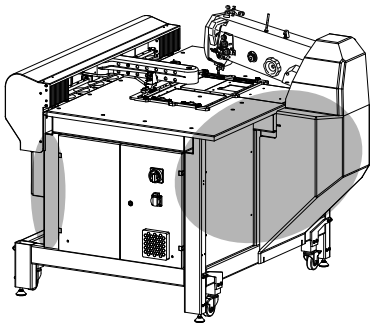

95-295 175-75/892 (PFAFF 3590-4/5030)
95-295 926-75/892 (PFAFF 3590-5/5040)

11-180 224-25 (12x) (PFAFF 3590-4/5030)
11-180 224-25 (15x) (PFAFF 3590-5/5040)

99-136 585-95 (12x) (PFAFF 3590-4/5030)
99-136 585-95 (15x) (PFAFF 3590-5/5040)

95-295 927-75/892 (PFAFF 3590-5/5040)

99-137 722-91

11-130 299-25 (2x)

95-295 176-75/892

95-295 215-05

95-711 645-21 (4x)

95-295 177-75/892

PFAFF 3590-4/5030
PFAFF 3590-5/5040

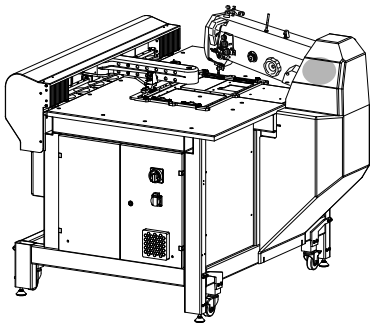

95-295 221-70/690

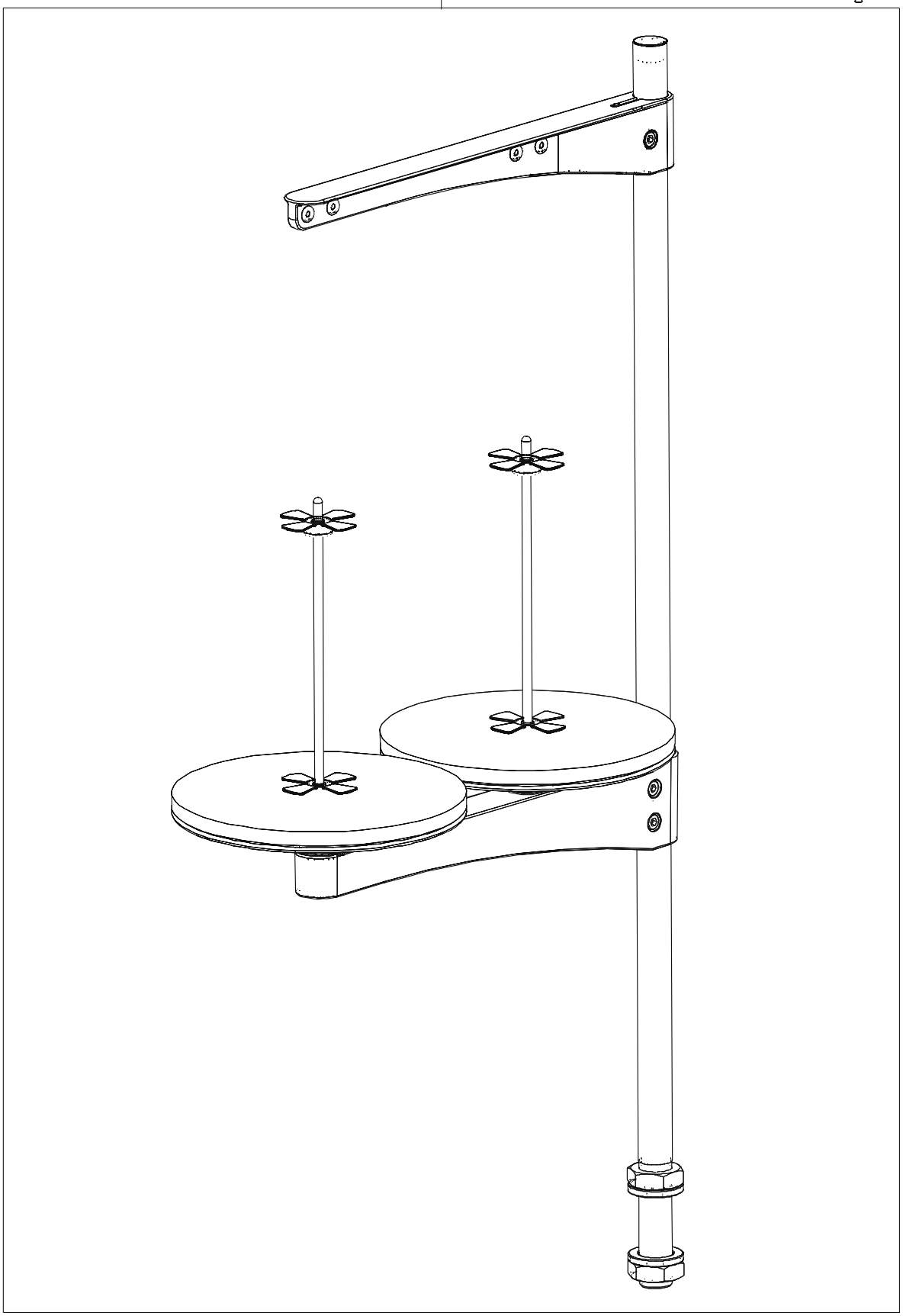

siehe Kapitel 2 Erläuterung der Schlüsselzeichen
see chapter 2 Explanation of key markings
véase el Cap. 2 Explicaciones de los signos clave
见第2章标记说明

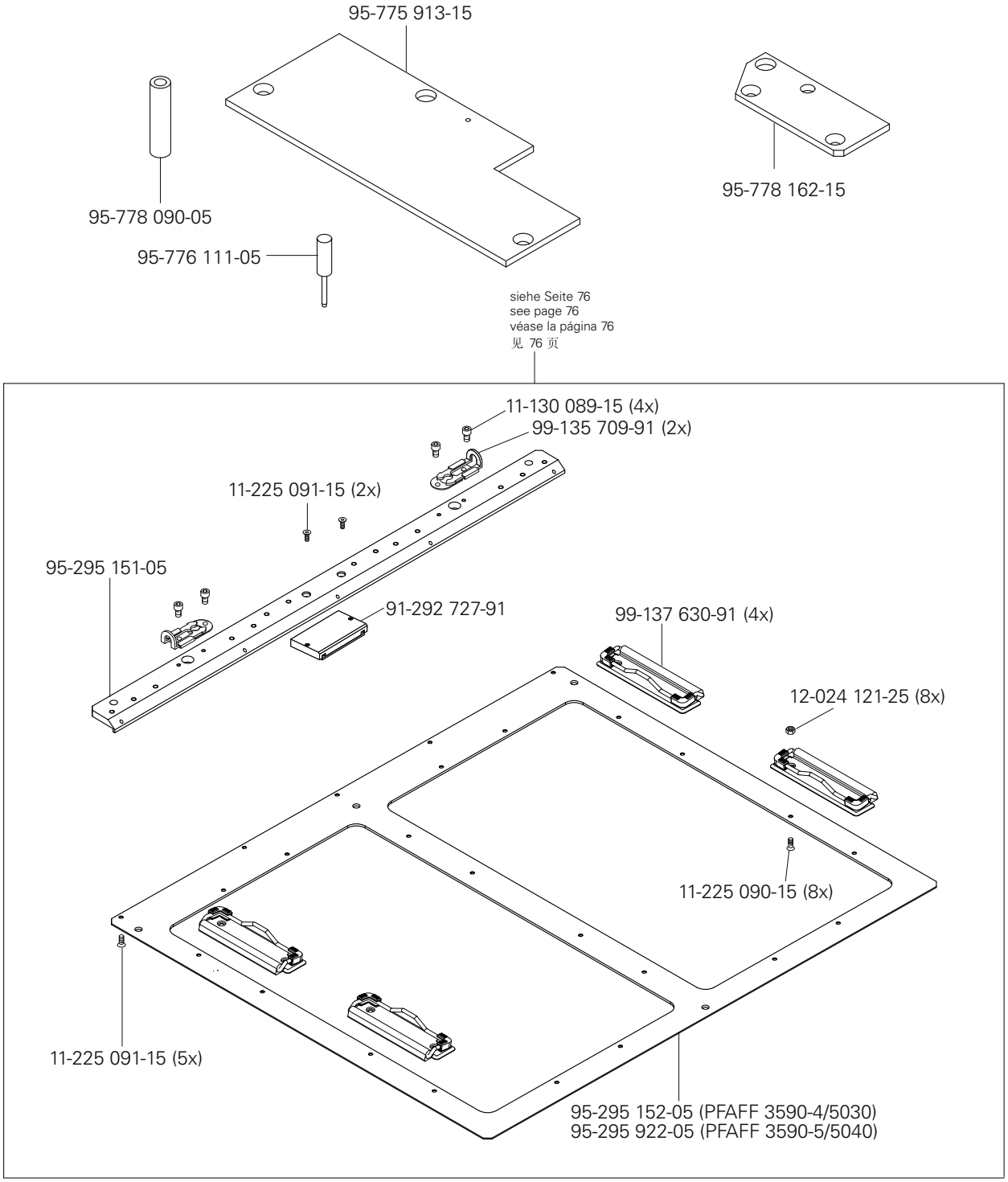
95-775 913-15
95-778 090-05
95-776 111-05
95-778 162-15
siehe Seite 76
see page 76
véase la página 76
见 76 页
11-130 089-15 (4x)
99-135 709-91 (2x)
11-225 091-15 (2x)
95-295 151-05
91-292 727-91
99-137 630-91 (4x)
12-024 121-25 (8x)
11-225 090-15 (8x)
11-225 091-15 (5x)
95-295 152-05 (PFAFF 3590-4/5030)
95-295 922-05 (PFAFF 3590-5/5040)

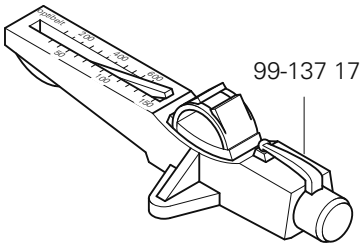
99-137 171-91

PFAFF 3590-4/5030
PFAFF 3590-5/5040

Öl Oil Aceite 油	Mittelpunkts-Viskosität bei: Mean viscosity at: Viscosidad media a: 中点粘度:		Dichte bei: Density of: Densidad a: 密度，在：		Bestellnummer für Behälter mit: Part number for can with: Número de pedido para recipientes con: 订货号用于油箱，带：		
	°C	mm²/s	°C	g/cm³ (g/ml)	1 Liter 1 Litro 1 升		
28-011 201-44	40	22,0	15	0,865	91-129 917-91		

Fett Grease Grasa 脂	Penetration Penetration Penetración 贯入度	Tropfpunkt Drip-point Punto de goteo 滴点	Bestellnummer für Behälter mit: Part number for can with: Número de pedido para recipientes con: 订货号用于油箱，带：		
	mm/10	°C	0,25 kg	0,5 kg	1 kg
28-011 202-05					28-011 202-05
28-011 202-10		185			28-011 202-10
28-011 202-43	375-405	150		28-011 202-43	
28-011 202-47	220-250	185			28-011 202-47

siehe Kapitel 2 Erläuterung der Schlüsselzeichen
see chapter 2 Explanation of key markings
véase el Cap. 2 Explicaciones de los signos clave
见第2章标记说明

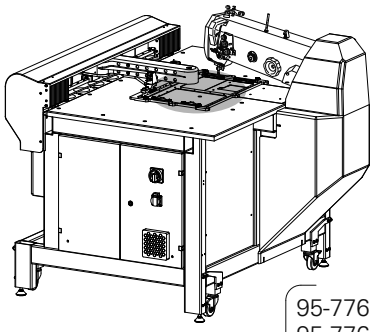

11-130 173-25 (M4x8) (4x)
11-130 176-25 (M4x10) (4x)
11-130 179-25 (M4x12) (4x)
95-776 774-01 (2x)
95-776 677-04/010 (0,10)
95-776 677-04/020 (0,20)
95-776 677-04/050 (0,50)
27/2 81/3 95-776 677-04/100 (1,00)
95-776 677-04/150 (1,50)
95-776 677-04/200 (2,00)
95-776 677-04/300 (3,00)
95-776 677-04/500 (5,00)
siehe Seite 77 und 78
see page 77 and 78
véase la página 77 y 78
见77 和 78 页
12-024 151-25 (4x)
12-305 114-25 (8x)
11-225 172-25 (M4x8) (4x)
11-225 175-25 (M4x10) (4x)
11-225 178-25 (M4x12) (4x)
11-225 184-25 (M4x16) (4x)
11-130 089-15 (4x)
99-135 709-91 (2x)
11-225 091-15 (2x)
95-295 151-05
91-292 727-91
siehe Seite 76
see page 76
véase la página 76
见 76 页
95-778 257-05 (2x)
12-110 150-15 (4x)
11-130 185-15 (2x)
12-305 114-15 (8x)
12-360 021-05 (8x)
12-499 150-45 (2x)
11-130 359-15 (2x)
95-776 653-01
95-295 149-05 (PFAFF 3590-4/5030)
95-295 920-05 (PFAFF 3590-5/5040)
11-130 359-15 (2x)
95-776 652-01
11-335 184-15 (4x)
95-778 355-05 (4x)
95-295 138-05 (8x) 3

Tretplatten-Einrichtung
Pedal assembly
Pedal
全套踏板操作设备

PFAFF 3590-4/5030
PFAFF 3590-5/5040

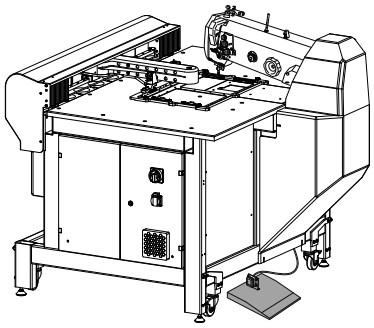

95-778 053-71/893

Anschluß siehe Seite 50
For connection see page 50
Para la conexión, véase la pág. 50
接口见 50页

X 38

71-370 001-58

71-370 003-19

71-130 001-22

70-371 500-04

91-291 824-91

11-130 359-15 (4x)

91-032 931-05

12-024 191-25 (4x)

12-305 174-15 (4x)

11-130 170-15 (2x)

12-499 150-45 (2x)

95-707 683-75/893

siehe Kapitel 2 Erläuterung der Schlüsselzeichen
see chapter 2 Explanation of key markings
véase el Cap. 2 Explicaciones de los signos clave
见第2章标记说明

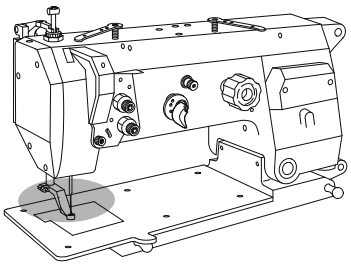

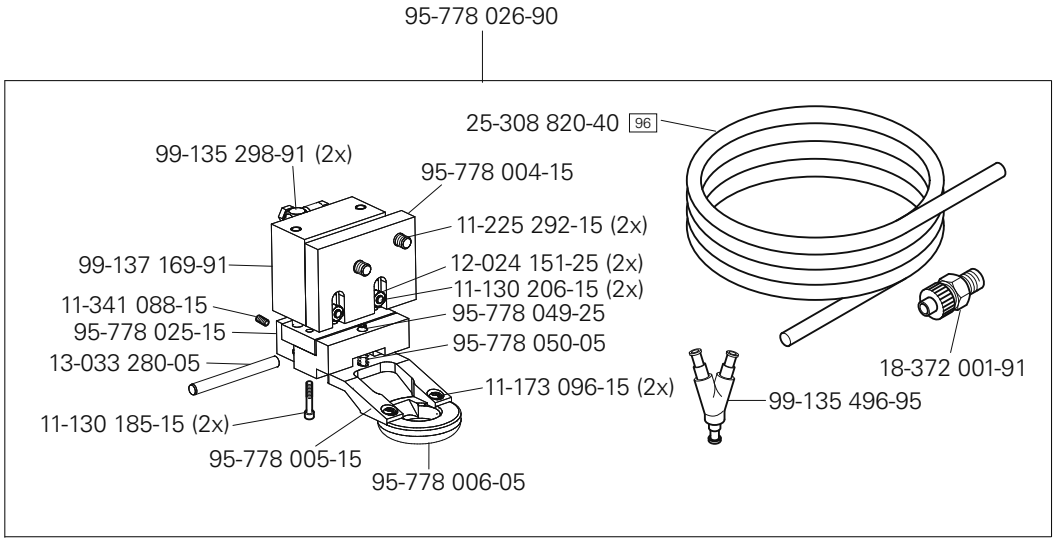
95-778 026-90
25-308 820-40 96
99-135 298-91 (2x)
95-778 004-15
11-225 292-15 (2x)
99-137 169-91
12-024 151-25 (2x)
11-130 206-15 (2x)
11-341 088-15
95-778 049-25
95-778 025-15
95-778 050-05
13-033 280-05
18-372 001-91
11-173 096-15 (2x)
99-135 496-95
11-130 185-15 (2x)
95-778 005-15
95-778 006-05

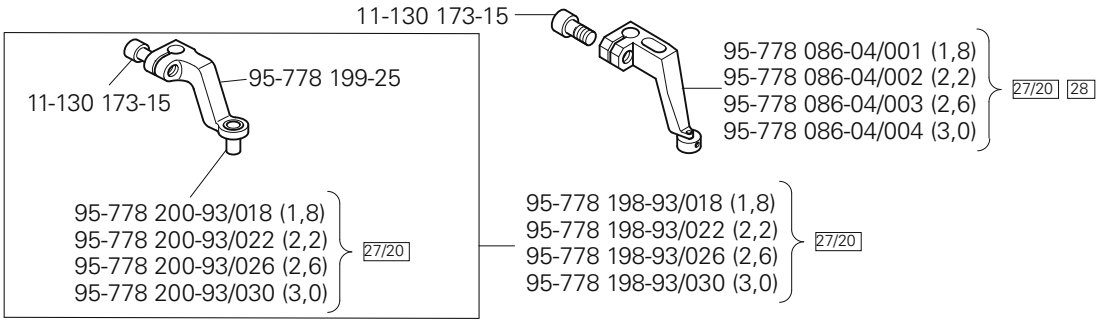
11-130 173-15
95-778 086-04/001 (1,8)
95-778 086-04/002 (2,2)
95-778 086-04/003 (2,6)
95-778 086-04/004 (3,0)
27/20 28
95-778 199-25
11-130 173-15
95-778 200-93/018 (1,8)
95-778 200-93/022 (2,2)
95-778 200-93/026 (2,6)
95-778 200-93/030 (3,0)
27/20
95-778 198-93/018 (1,8)
95-778 198-93/022 (2,2)
95-778 198-93/026 (2,6)
95-778 198-93/030 (3,0)
27/20

Spulenfadenvorratswächter
Bobbin thread supply monitor
Detector del hilo de la canilla
底线余量监视器

PFAFF 3590-4/5030
PFAFF 3590-5/5040

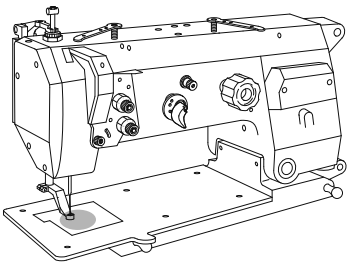

91-291 922-90

91-266 306-91

91-266 241-05

96 25-135 800-27

siehe Seite 30
see page 30
véase la página 30
见 30 页

99-135 002-95

71-850 000-91

91-291 921-90

L 1

L 4

X60

siehe Kapitel 2 Erläuterung der Schlüsselzeichen
see chapter 2 Explanation of key markings
véase el Cap. 2 Explicaciones de los signos clave
见第2章标记说明

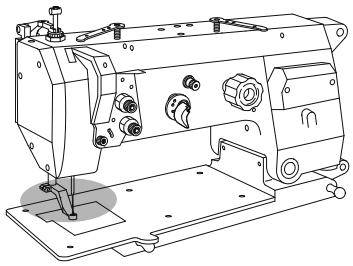

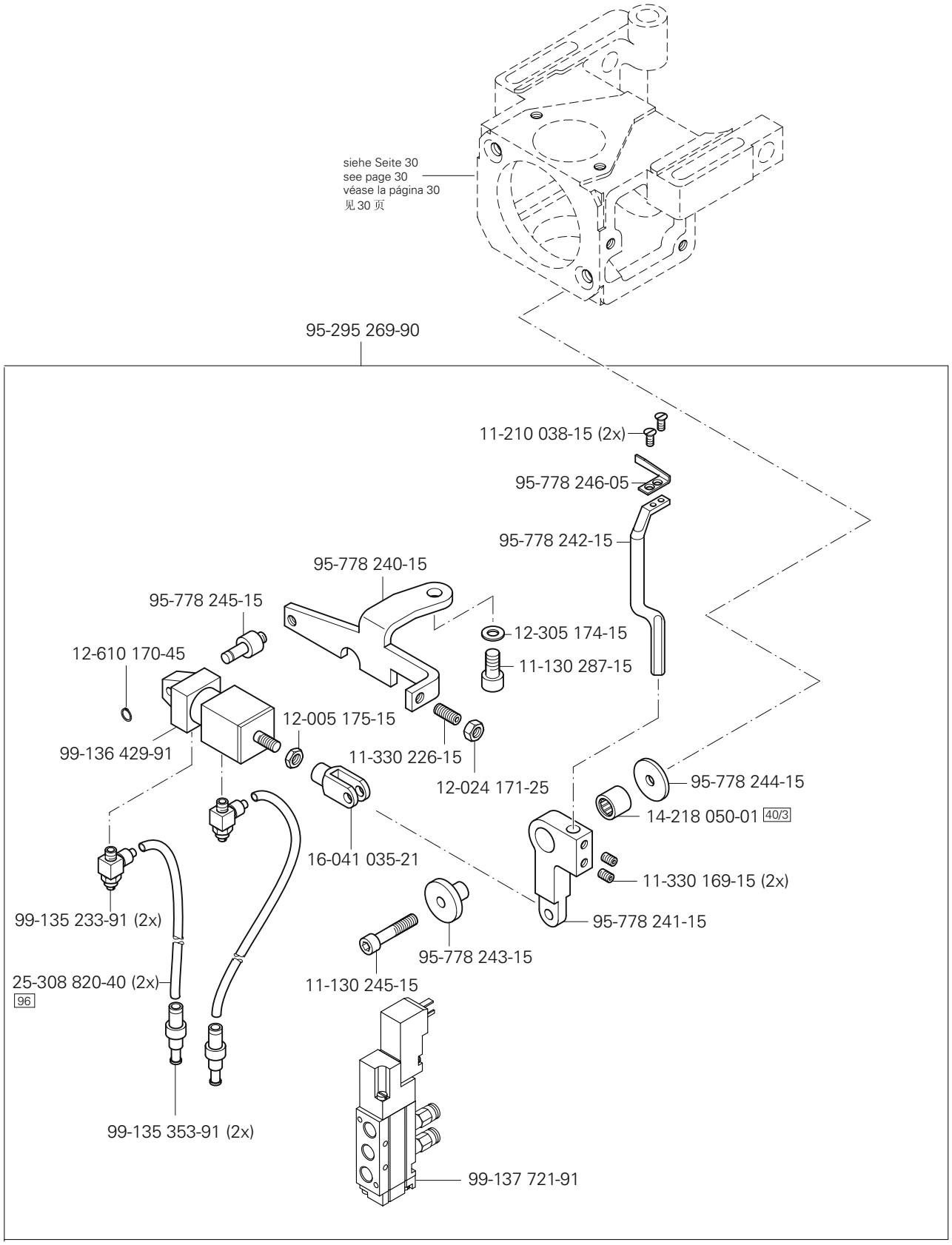
siehe Seite 30
see page 30
véase la página 30
见 30 页
95-295 269-90
11-210 038-15 (2x)
95-778 246-05
95-778 242-15
95-778 240-15
95-778 245-15
12-305 174-15
12-610 170-45
11-130 287-15
12-005 175-15
99-136 429-91
11-330 226-15
12-024 171-25
95-778 244-15
14-218 050-01 40/3
16-041 035-21
11-330 169-15 (2x)
99-135 233-91 (2x)
95-778 241-15
95-778 243-15
25-308 820-40 (2x)
96
11-130 245-15
99-135 353-91 (2x)
99-137 721-91

Nadeldreheinrichtung
Needle turning unit
Dispositivo para girar la aguja
针旋转装置

PFAFF 3590-4/5030
PFAFF 3590-5/5040

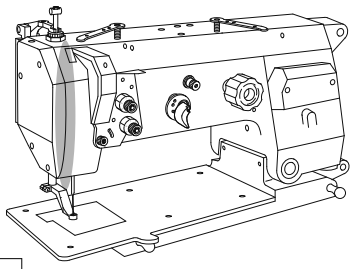

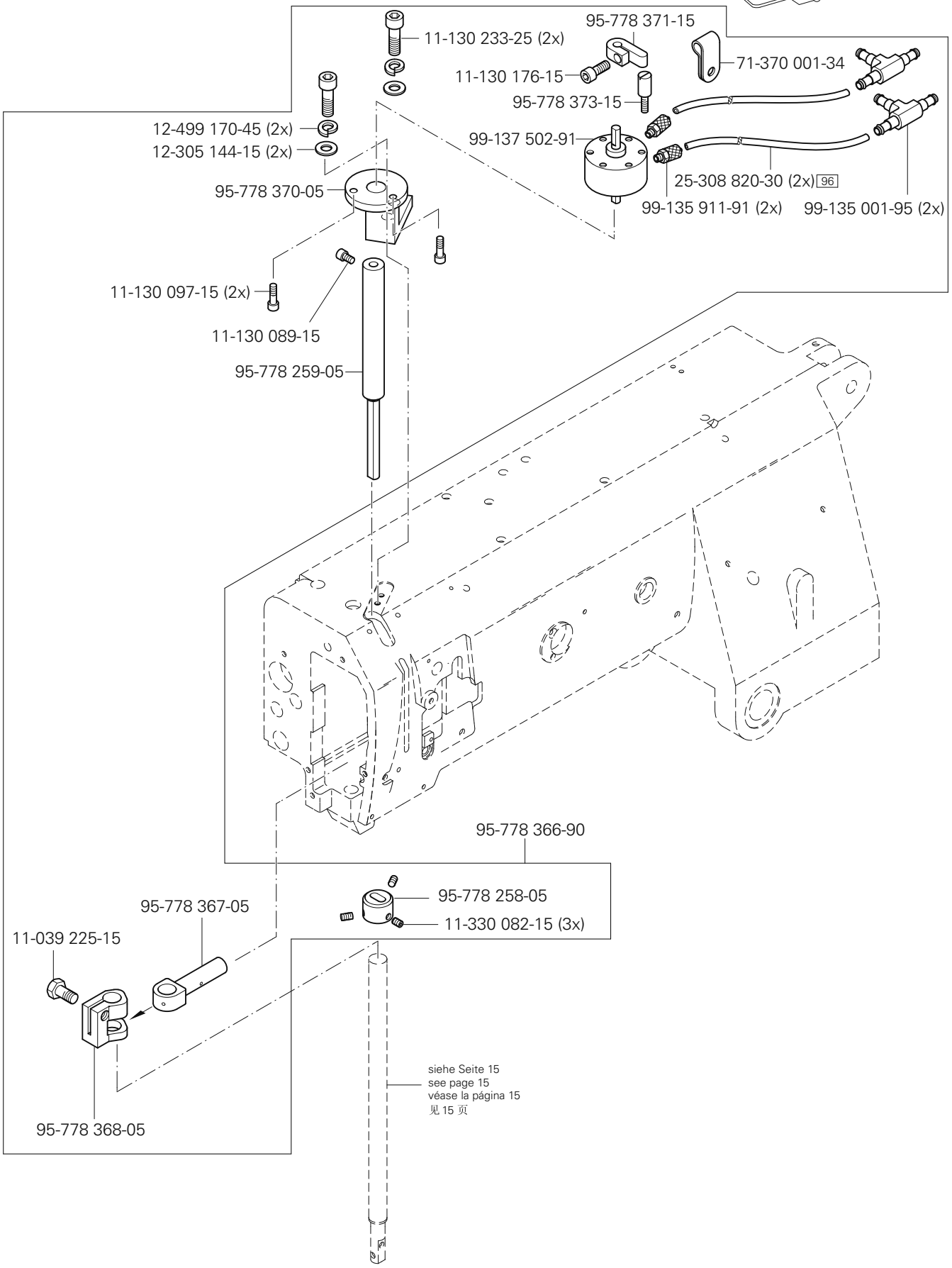

siehe Kapitel 2 Erläuterung der Schlüsselzeichen
see chapter 2 Explanation of key markings
véase el Cap. 2 Explicaciones de los signos clave
见第2章标记说明

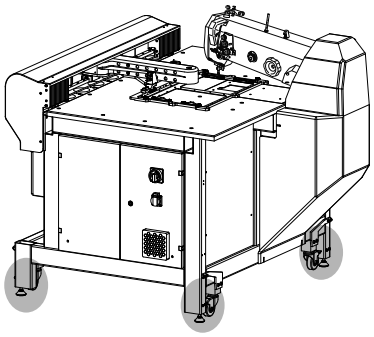

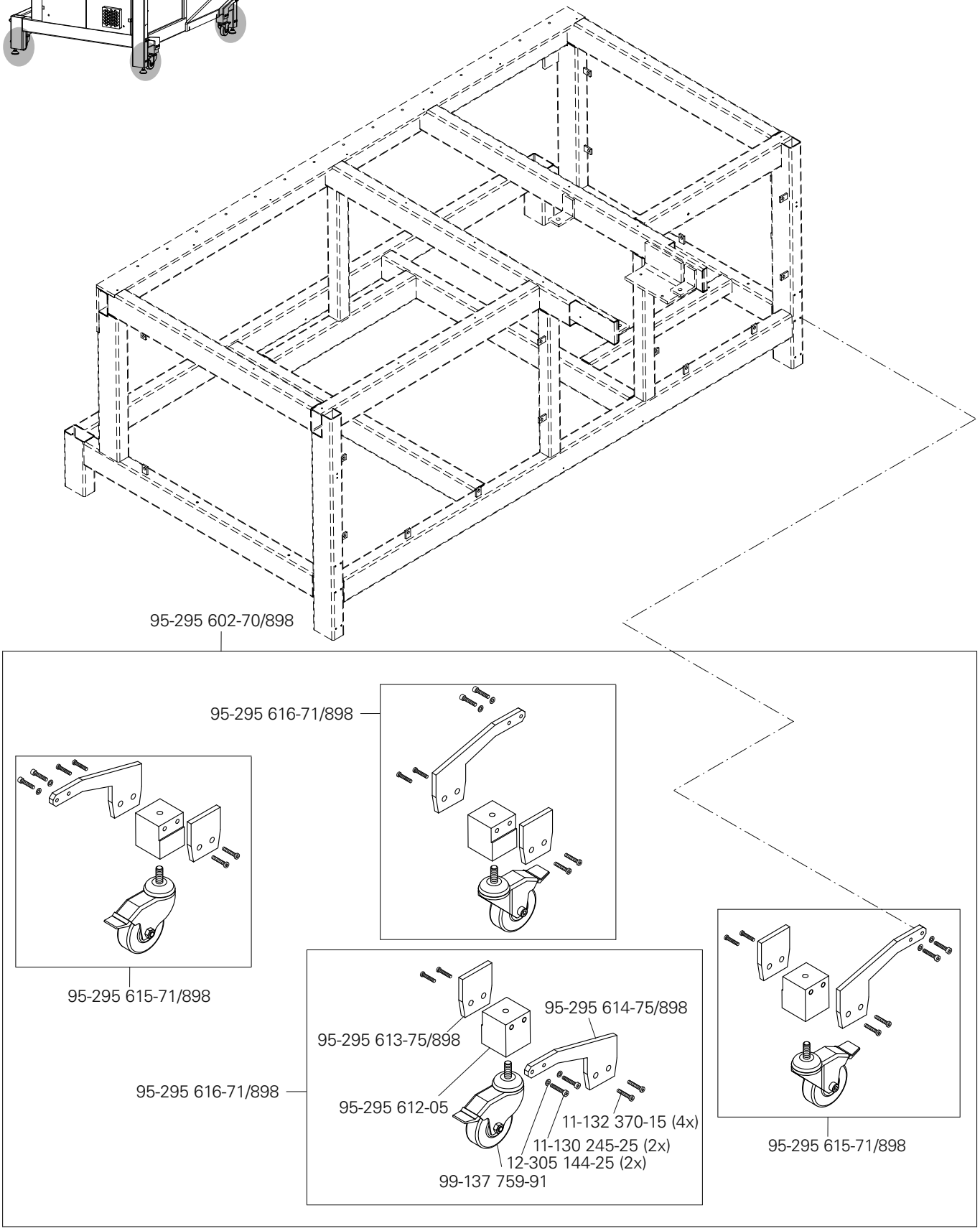
95-295 602-70/898
95-295 616-71/898
95-295 615-71/898
95-295 614-75/898
95-295 613-75/898
95-295 616-71/898
95-295 612-05
11-132 370-15 (4x)
11-130 245-25 (2x)
12-305 144-25 (2x)
99-137 759-91
95-295 615-71/898

Handscanner
Hand scanner
Escáner manuel
人工扫描器

PFAFF 3590-4/5030
PFAFF 3590-5/5040

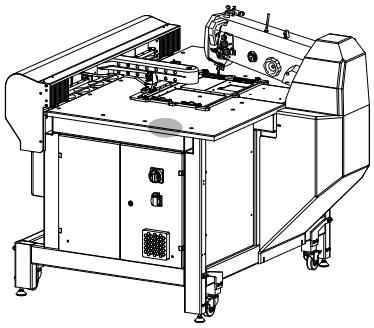

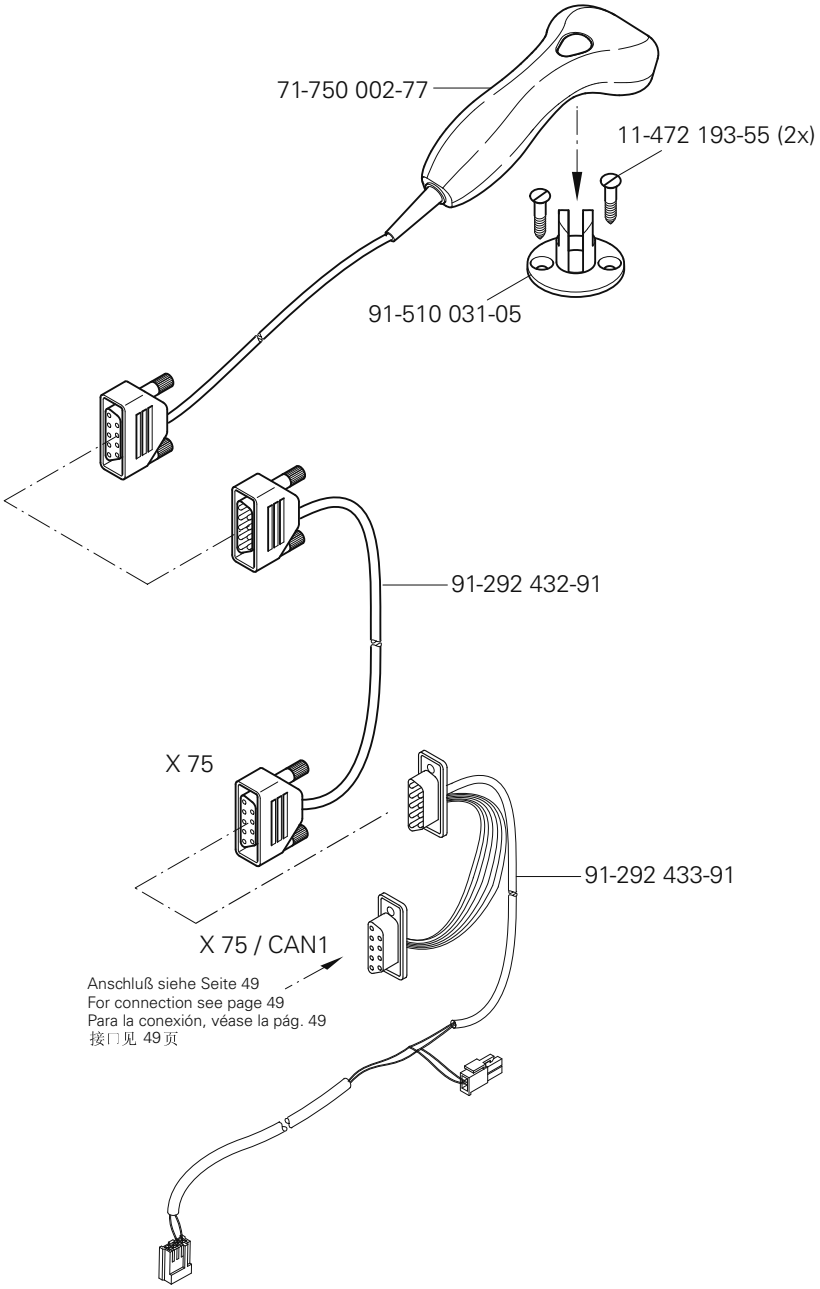

siehe Kapitel 2 Erläuterung der Schlüsselzeichen
see chapter 2 Explanation of key markings
véase el Cap. 2 Explicaciones de los signos clave
见第2章标记说明

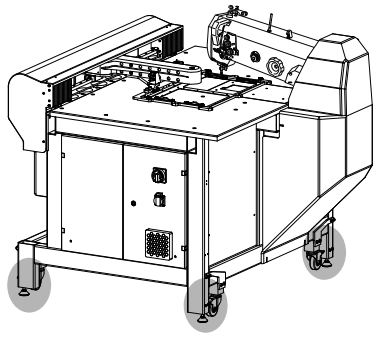

11-130 233-25 (4x)

95-295 216-05 (2x)

11-130 239-25 (4x)

99-137 754-91

12-305 174-25 (3x)

11-130 335-25 (3x)

11-130 227-25 (8x)

12-305 144-25 (16x)

99-137 702-91 (4x)

Ölsprüheinrichtung für den Greifer
Oil spraying device for the hook
Pulverizador de aceite para el garfio
线梭喷油装置

PFAFF 3590-4/5030
PFAFF 3590-5/5040

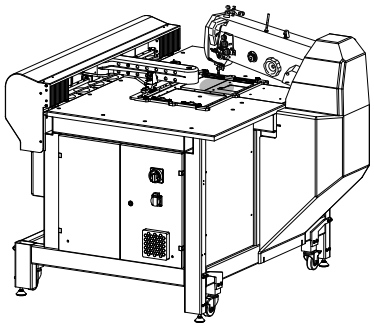

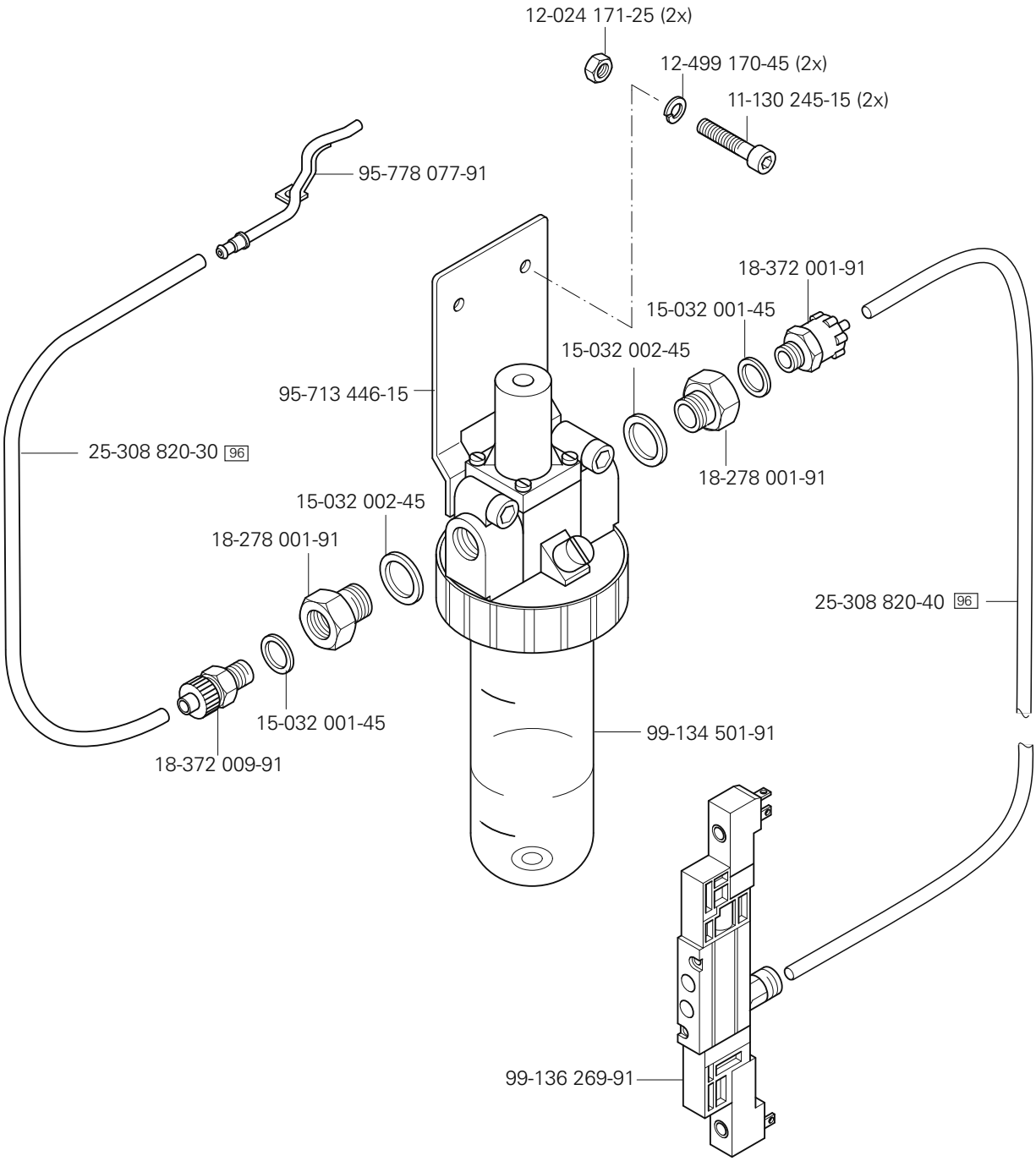

siehe Kapitel 2 Erläuterung der Schlüsselzeichen
see chapter 2 Explanation of key markings
véase el Cap. 2 Explicaciones de los signos clave
见第2章标记说明

No. 零件号	Seite Page Página 页号	No. 零件号	Seite Page Página 页号	No. 零件号	Seite Page Página 页号	No. 零件号	Seite Page Página 页号
11-039 225-15	15, 62	11-130 179-15	27	11-130 389-15	40	11-225 091-15	27. 55
11-039 240-15	12, 34	11-130 179-25	57	11-130 395-15	39, 40	11-225 172-15	32
11-039 306-15	12, 30	11-130 185-15	33, 57, 59	11-130 906-15	23	11-225 172-25	57
11-039 378-15	47	11-130 206-15	44, 59	11-130 955-15	46	11-225 175-15	33
11-039 749-15	11	11-130 224-15	17, 28, 34, 44	11-132 169-15	16	11-225 175-25	27, 57
11-039 976-15	42	11-130 224-25	32, 41	11-132 172-15	31	11-225 178-25	46, 57
11-108 108-15	24	11-130 227-15	12, 25, 45	11-132 223-15	31	11-225 184-15	30
11-108 120-25	16	11-130 227-25	42, 65	11-132 292-15	18	11-225 184-25	57
11-108 171-15	30	11-130 233-15	11, 42	11-132 352-15	11	11-225 223-25	42
11-108 174-15	28	11-130 233-25	39, 40, 43, 62, 65	11-132 370-15	63	11-225 226-15	19, 41
11-108 219-15	32	11-130 239-15	11, 42	11-172 127-25	16	11-225 232-15	22
11-108 222-15	12, 15	11-130 239-25	40, 41, 65	11-173 096-15	59	11-225 238-15	41
11-108 225-15	11	11-130 245-15	42, 61, 66	11-173 174-25	18	11-225 292-15	59
11-108 234-15	19	11-130 245-25	63	11-174 082-15	15	11-225 315-15	46
11-108 255-25	21	11-130 251-15	12, 23, 34, 38	11-174 176-15	16	11-225 456-15	41, 42
11-108 846-15	22	11-130 254-15	45	11-180 169-25	11	11-225 902-15	22
11-130 089-15	13, 16, 55, 57, 62	11-130 281-15	16	11-180 175-25	16	11-250 084-25	20
11-130 092-15	30	11-130 284-15	35	11-180 223-25	16, 52	11-317 971-15	22
11-130 092-25	20	11-130 287-15	11, 18, 23, 31, 61	11-180 224-25	53	11-320 224-15	14
11-130 095-15	13, 19, 30, 52	11-130 293-15	13, 29, 34, 46	11-210 038-15	61	11-330 082-15	62
11-130 097-15	41, 62	11-130 299-15	19	11-210 044-25	15	11-330 166-15	15, 21, 35
11-130 101-15	33, 40, 42	11-130 299-25	53	11-210 078-15	31	11-330 169-15	16, 61
11-130 110-15	19	11-130 311-15	42	11-210 084-25	24	11-330 190-15	42
11-130 113-15	51	11-130 335-25	65	11-210 165-15	28	11-330 217-15	21, 27, 28, 31
11-130 170-15	12, 58	11-130 353-15	33	11-210 168-15	29	11-330 220-15	15, 21, 29
11-130 173-15	13, 30, 35, 36, 59	11-130 359-15	57, 58	11-210 168-25	20	11-330 226-15	61
11-130 173-25	57	11-130 365-15	43	11-210 169-15	32	11-330 277-15	11, 34
11-130 176-15	62	11-130 371-15	40, 41, 43	11-210 174-15	30, 33	11-330 280-15	15
11-130 176-25	57	11-130 377-15	40	11-225 090-15	55	11-330 283-15	11

No. 零件号	Seite Page Página 页号
11-330 352-15	11
11-330 364-15	41
11-330 952-15	13, 17, 20, 28, 30, 33, 42
11-330 955-15	31
11-330 960-15	17, 18, 31, 33
11-330 962-15	14, 15, 42
11-330 964-15	17, 30, 33
11-335 184-15	57
11-335 280-15	15
11-335 379-15	36
11-335 902-15	17, 33
11-340 298-15	12
11-341 088-15	59
11-341 166-15	18, 31
11-341 217-15	22
11-341 226-15	14
11-341 283-15	12
11-341 286-15	13
11-341 901-15	29
11-341 902-15	17
11-341 904-15	18
11-341 905-15	17, 30, 31, 33
11-462 154-55	51
11-462 304-55	47
11-472 193-55	64
11-706 169-05	15
11-724 270-55	40, 43
12-005 125-15	51
12-005 154-25	16
12-005 171-15	30
12-005 175-15	61
12-005 195-15	23, 25
12-005 215-15	36
12-024 121-25	55
12-024 151-25	13, 57, 59
12-024 171-25	12, 34, 37, 61, 66
12-024 191-15	12, 19, 29
12-024 191-25	20, 46, 58
12-024 211-15	40
12-024 291-25	11
12-031 170-51	52
12-110 150-15	57
12-305 084-25	20
12-305 114-05	30
12-305 114-15	57
12-305 144-15	15, 42, 45, 62
12-305 144-25	39, 52, 63, 65
12-305 174-15	29, 42, 46, 58, 61
12-305 174-25	46, 57, 65
12-315 080-15	30
12-315 090-25	16
12-322 028-05	22
12-333 230-15	11, 39
12-335 171-15	38, 47
12-335 210-15	47
12-360 021-05	57
12-360 061-05	31
12-360 124-05	37
12-499 150-45	57, 58
12-499 170-45	40, 41, 42, 43, 62, 66
12-499 210-45	40, 43
12-610 170-45	31, 61
12-610 190-45	13
12-610 200-45	31
12-610 210-45	15
12-610 310-45	15
12-610 380-45	11
12-618 190-45	20
12-640 130-55	16, 20, 30
12-660 350-45	42
12-660 430-45	42
12-660 550-45	40
12-710 270-12	15
13-030 530-05	35
13-030 635-05	11
13-030 641-05	11
13-033 004-05	30
13-033 055-05	42
13-033 091-05	16
13-033 109-05	16
13-033 280-05	59
13-033 538-05	41
13-033 553-05	12
13-033 568-05	21
14-010 172-01	43
14-016 101-91	33
14-016 103-01	33
14-016 120-01	42
14-016 150-01	17
14-016 151-91	17, 31
14-018 614-91	30
14-018 643-01	42
14-018 644-91	17
14-031 151-01	40
14-215 013-23	28
14-215 022-33	13, 22
14-215 028-33	29
14-215 070-03	13
14-215 091-03	14
14-215 091-13	15
14-215 124-13	29
14-215 166-03	15
14-215 199-33	29
14-218 050-01	22, 61
14-218 090-01	19, 22
14-602 901-01	20
14-650 251-05	33
14-680 420-15	33
15-032 001-45	23, 25, 26, 66
15-032 002-45	45, 66
15-032 006-45	12, 16, 34
15-120 172-05	42
15-120 743-05	42
15-120 904-05	42
15-120 915-05	31

No. 零件号	Seite Page Página 页号	No. 零件号	Seite Page Página 页号	No. 零件号	Seite Page Página 页号	No. 零件号	Seite Page Página 页号
15-125 049-05	32	70-371 500-04	58	91-010 183-05	16	91-118 518-05	15
15-711 050-51	18	71-120 006-32	19, 24	91-010 937-05	16	91-118 570-92	17
16-040 010-11	30	71-130 001-22	58	91-012 753-05	33	91-118 600-91	29
16-041 035-21	61	71-130 005-52	33, 40, 42	91-018 480-05	31	91-118 683-05	20
16-047 131-55	37	71-140 000-41	37	91-020 086-15	30	91-118 703-01	30
16-409 970-05	17	71-150 000-69	49	91-024 554-05	40, 43	91-118 704-05	30
16-414 127-05	33	71-370 001-34	62	91-032 931-05	58	91-118 707-92	30
17-518 010-51	45	71-370 001-58	58	91-056 192-25	16, 20	91-118 711-05	30, 31
18-278 001-91	26, 66	71-370 003-19	58	91-056 193-25	16, 20	91-118 787-15	31
18-278 005-91	23	71-520 005-17	40	91-056 760-05	16	91-118 881-05	28
18-372 001-91	26, 59, 66	71-550 002-34	49	91-059 978-04/001	28	91-118 884-05	28
18-372 009-91	66	71-630 002-83	40, 42	91-059 978-04/002	28	91-118 887-05	28
18-373 011-91	23	71-710 000-89	50	91-059 978-04/003	28	91-118 889-92	28
18-378 009-91	32	71-750 002-48	49	91-059 978-04/004	28	91-118 893-92	29
18-381 002-91	45	71-750 002-77	64	91-059 978-04/005	28	91-118 898-05	29
25-135 800-27	60	71-750 002-78	50	91-059 979-04/001	28	91-119 121-12	30
25-161 801-49	32	71-750 002-92	50	91-059 979-04/002	28	91-119 704-91	17
25-161 801-52	21	71-750 007-00	49	91-059 979-04/003	28	91-119 705-12	17
25-161 805-04	45	71-750 007-05	49	91-059 979-04/004	28	91-119 763-05	15
25-308 820-30	12, 16, 23, 25, 27, 44, 62, 66	71-850 000-91	60	91-059 979-04/005	28	91-129 917-91	56
25-308 820-40	26, 44, 59, 61, 66	71-890 000-14	46	91-069 585-25	20	91-130 035-07	11
26-534 300-50	13	71-910 000-35	48	91-069 709-12	22	91-140 199-02	31
26-536 301-09	32	71-910 000-36	48	91-100 355-05	15	91-140 239-05	30
28-011 201-44	56	73-061 015-91	50	91-100 396-15	31	91-140 676-05	31
28-011 202-05	56	74-022 131-91	47	91-105 447-25	16	91-150 709-05	28
28-011 205-10	56	91-000 390-05	31	91-118 045-91	28	91-150 838-05	28
28-011 202-43	56	91-000 529-15	31	91-118 137-91	30	91-162 526-05	33
28-011 002-47	56	91-002 065-05	16	91-118 154-90	30	91-164 405-05	13
		91-002 262-25	16	91-118 430-25	16	91-164 443-12	28

No. 零件号	Seite Page Página 页号	No. 零件号	Seite Page Página 页号	No. 零件号	Seite Page Página 页号	No. 零件号	Seite Page Página 页号
91-164 902-01	15	91-173 911-05	30	91-266 037-05	16	91-266 757-05	16
91-166 148-92	29	91-173 912-75/951	30	91-266 137-05	13	91-266 786-91	31
91-166 482-01	13	91-173 915-92	31	91-266 241-05	60	91-266 790-12	31
91-166 510-05	18	91-173 973-15	31	91-266 288-15	30	91-266 830-91	31
91-166 511-92	18	91-174 155-12	31	91-266 298-05	30	91-266 972-91	12
91-166 518-15	13	91-174 879-05	20	91-266 299-91	30	91-280 078-75/895	11
91-166 520-05	14, 15	91-176 075-02	31	91-266 306-91	60	91-280 218-91	31
91-166 521-05	14, 15	91-176 094-05	31	91-266 316-91	30	91-291 133-91	16
91-166 529-05	22	91-176 188-05	13	91-266 334-05	13	91-291 362-93/001	49
91-166 531-05	22	91-176 199-92	15	91-266 335-01	15	91-291 516-05	49
91-166 532-05	22	91-176 204-05	15	91-266 353-05	16	91-291 555-91	26
91-166 589-05	21	91-176 288-05	31	91-266 359-05	30	91-291 592-91	27
91-166 770-91	18	91-176 289-05	31	91-266 381-05	30	91-291 759-91	35
91-166 889-05	16	91-176 290-05	31	91-266 400-05	13	91-291 760-91	49
91-167 780-05	25	91-176 302-05	15	91-266 411-25	16	91-291 824-91	58
91-168 148-92	29	91-176 309-05	15	91-266 414-05	16	91-291 907-93/001	24
91-168 194-71/698	16	91-176 315-05	15	91-266 424-91	31	91-291 921-90	60
91-168 341-07	11	91-176 324-25	16	91-266 428-01	30	91-291 922-90	60
91-168 932-15	19	91-176 332-25	16	91-266 456-91	16	91-291 944-91	33
91-169 132-15	29	91-176 337-15	16	91-266 479-91	33	91-292 076-91	50
91-170 228-91	17	91-176 373-21	16	91-266 482-05	33	91-292 244-91	50
91-170 229-11	17	91-176 378-05	16	91-266 483-05	33	91-292 252-91	49
91-170 811-92	33	91-176 431-05	16	91-266 484-05	33	91-292 350-71/699	46
91-171 049-05	20	91-176 438-05	31	91-266 545-91	15	91-292 399-75/891	46
91-171 175-12	13	91-176 464-05	16	91-266 605-05	30	91-292 432-91	64
91-171 875-12	22	91-186 659-05	30	91-266 606-91	30	91-292 433-91	64
91-172 502-72/951	19	91-188 163-15	30	91-266 651-05	15	91-292 436-91	49
91-173 085-05	29	91-264 357-05	20	91-266 652-00	31	91-292 438-91	51
91-173 572-05	31	91-264 358-05	20	91-266 727-05	15	91-292 501-91	46

No. 零件号	Seite Page Página 页号	No. 零件号	Seite Page Página 页号	No. 零件号	Seite Page Página 页号	No. 零件号	Seite Page Página 页号
91-292 502-90	48	91-501 013-75/690	30	95-295 152-05	55	95-295 867-05	47
91-292 503-91	48	91-510 031-05	64	95-295 155-05	51	95-295 913-71/895	39
91-292 504-91	49	91-700 087-15	28	95-295 156-91	51	95-295 914-05	38
91-292 505-91	50	91-700 249-15	30	95-295 157-05	51	95-295 916-75/895	41
91-292 506-91	49	91-700 510-15	17	95-295 161-05	38	95-295 920-05	57
91-292 509-91	50	91-700 689-15	28	95-295 165-71/898	39	95-295 922-05	55
91-292 511-91	50	91-700 996-15	20	95-295 170-05	41	95-295 923-05	42
91-292 512-91	50	91-701 522-25	16	95-295 171-90	41	95-295 924-05	42
91-292 514-91	50	91-701 638-15	13	95-295 172-05	40	95-295 925-91	42
91-292 515-91	49	95-295 016-01	42	95-295 175-75/892	53	95-295 926-75/892	53
91-292 517-91	50	95-295 029-05	41	95-295 176-75/892	53	95-295 927-75/892	53
91-292 518-91	49	95-295 030-05	42	95-295 177-75/892	53	95-295 928-05	27
91-292 519-91	49	95-295 031-05	42	95-295 213-05	52	95-295 935-75/895	11
91-292 520-91	37	95-295 032-05	42	95-295 215-05	53	95-295 936-75/895	41
91-292 521-91	49	95-295 040-05	40	95-295 216-05	65	95-295 937-05	41
91-292 524-91	50	95-295 044-05	43	95-295 217-05	39	95-295 938-05	42
91-292 528-91	49	95-295 068-05	40, 43	95-295 218-91	39	95-295 939-05	40
91-292 536-91	48	95-295 082-05	52	95-295 221-70/690	54	95-295 940-05	40
91-292 538-91	42	95-295 090-05	42	95-295 266-05	32	95-295 941-05	43
91-292 539-91	42	95-295 091-91	42	95-295 269-90	61	95-295 942-91	40
91-292 540-91	50	95-295 092-91	42	95-295 424-71/895	46	95-295 943-91	43
91-292 545-90	47	95-295 093-91	42	95-295 489-05	46	95-295 946-01	41
91-292 555-91	48	95-295 117-05	52	95-295 490-05	46	95-295 947-05	41
91-292 566-91	42	95-295 124-05	52	95-295 602-70/898	63	95-295 949-01	42
91-292 567-91	50	95-295 125-05	52	95-295 612-05	63	95-295 950-91	42
91-292 568-91	50	95-295 130-05	42	95-295 613-75/898	63	95-295 951-05	42
91-292 569-91	49	95-295 138-05	57	95-295 614-75/898	63	95-295 952-05	42
91-292 570-91	49	95-295 149-05	57	95-295 615-71/898	63	95-295 953-05	41
91-292 727-91	55, 57	95-295 151-05	55, 57	95-295 616-71/898	63	95-295 976-70/895	52

No. 零件号	Seite Page Página 页号	No. 零件号	Seite Page Página 页号	No. 零件号	Seite Page Página 页号	No. 零件号	Seite Page Página 页号
95-295 977-75/898	52	95-756 566-12	13	95-775 452-91	13	95-775 500-05	23
95-295 995-15	41	95-756 567-25	13	95-775 455-12	13	95-775 534-91	39
95-296 000-05	42	95-756 570-91	12	95-775 456-05	13	95-775 536-05	42
95-296 030-05	42	95-756 571-91	19	95-775 457-05	13	95-775 540-11	40
95-296 120-91	47	95-756 572-05	13	95-775 459-05	13	95-775 541-91	40
95-296 178-71/895	11	95-756 573-75/895	12	95-775 462-05	13	95-775 581-15	39
95-296 182-01	15	95-756 574-05	13	95-775 463-05	13	95-775 582-15	39
95-296 184-91	17	95-756 575-15	19	95-775 467-92	11	95-775 613-15	40
95-296 187-91	30	95-774 459-25	20	95-775 468-05	11	95-775 620-15	40
95-296 189-91	15	95-774 460-91	20	95-775 470-05	34	95-775 800-91	16
95-296 296-01	43	95-774 464-25	20	95-775 471-05	34	95-775 823-71/895	21
95-296 532-05	46	95-774 466-91	20	95-775 472-92	21	95-775 905-15	37
95-633 660-91	45	95-775 320-91	27	95-775 473-90	17	95-775 908-11	17
95-707 683-75/893	58	95-775 322-05	27	95-775 476-05	21	95-775 912-11	33
95-711 645-21	53	95-775 394-15	32	95-775 477-91	34	95-775 913-15	55
95-713 446-15	66	95-775 421-91	17	95-775 481-05	15	95-775 914.91	17
95-745 678-75/895	45	95-775 428-05	34	95-775 482-12	28	95-775 915-05	22
95-756 550-25	13	95-775 431-91	34	95-775 483-05	29	95-775 919-05	21, 35
95-756 551-75/895	12	95-775 433-05	23	95-775 484-05	29	95-775 921-11	35
95-756 552-15	12	95-775 434-15	23	95-775 485-92	29	95-775 929-71/698	16
95-756 553-71/895	12	95-775 435-92	22	95-775 486-05	28	95-775 930-25	16
95-756 556-01	14	95-775 437-15	34	95-775 487-05	33	95-775 937-25	12, 16
95-756 557-05	14	95-775 438-05	34	95-775 488-05	31	95-775 939-91	16
95-756 558-05	19	95-775 441-15	11	95-775 492-91	28	95-775 940-01	32
95-756 559-01	13	95-775 446-12	33	95-775 491-15	11	95-775 941-05	32
95-756 561-15	19	95-775 447-91	26	95-775 493-71/951	29	95-775 943-91	23
95-756 562-15	19	95-775 449-75/893	11	95-775 495-05	21	95-775 945-91	26
95-756 563-75/895	11	95-775 450-05	15	95-775 497-15	36	95-776 076-11	39
95-756 564-71/895	11	95-775 451-91	13	95-775 499-15	34	95-776 111-15	55

No. 零件号	Seite Page Página 页号
95-776 299-05	39
95-776 453-91	39
95-776 596-05	27
95-776 652-01	57
95-776 653-01	57
95-776 677-04/010	57
95-776 677-04/020	57
95-776 677-04/050	57
95-776 677-04/100	57
95-776 677-04/150	57
95-776 677-04/200	57
95-776 677-04/300	57
95-776 677-04/500	57
95-776 774-01	57
95-778 002-15	13
95-778 003-15	13
95-778 004-15	59
95-778 005-15	59
95-778 006-05	59
95-778 025-15	59
95-778 026-90	59
95-778 044-91	25
95-778 049-25	59
95-778 050-05	59
95-778 053-71/893	58
95-778 066-75/893	44
95-778 077-91	66
95-778 081-91	30
95-778 086-04/001	59
95-778 086-04/002	59
95-778 086-04/003	59
95-778 086-04/004	59
95-778 090-05	55
95-778 162-15	55
95-778 164-91	33
95-778 165-05	33
95-778 166-15	33
95-778 175-91	16
95-778 182-91	24
95-778 183-15	33
95-778 198-93/018	13, 59
95-778 198-93/022	13, 59
95-778 198-93/026	13, 59
95-778 198-93/030	13, 59
95-778 199-25	13, 59
95-778 200-93/018	13, 59
95-778 200-93/022	13, 59
95-778 200-93/026	13, 59
95-778 200-93/030	13, 59
95-778 240-15	61
95-778 241-15	61
95-778 242-15	61
95-778 243-15	61
95-778 244-15	61
95-778 245-15	61
95-778 246-05	61
95-778 257-05	57
95-778 258-05	62
95-778 259-05	62
95-778 282-05	15
95-778 340-95	13
95-778 355-05	57
95-778 366-90	62
95-778 367-05	62
95-778 368-05	62
95-778 370-05	62
95-778 371-15	62
95-778 372-91	15
95-778 373-15	62
95-778 374-91	16
95-778 388-15	15
95-778 403-91	31
95-778 404-91	15
95-778 405-91	15
95-778 511-05	31
95-779 155-75/891	46
96-108 031-38	46
99-115 505-91	26
99-133 283-15	29
99-133 753-91	12
99-133 857-05	44
99-133 920-91	32
99-134 206-05	12, 27
99-134 207-05	16
99-134 299-91	30
99-134 421-91	30
99-134 501-91	66
99-134 851-91	26
99-134 886-91	25
99-135 001-95	44, 62
99-135 002-95	23, 60
99-135 066-91	16
99-135 233-91	61
99-135 298-91	59
99-135 353-91	44, 61
99-135 431-91	45
99-135 490-91	12, 16, 23, 27, 34
99-135 496-95	44, 59
99-135 601-91	36
99-135 709-91	55, 57
99-135 809-91	36
99-135 818-05	44
99-135 819-05	44
99-135 835-05	44
99-135 911-91	25, 27, 30, 62
99-136 071-95	12, 44
99-136 104-95	46
99-136 235-91	12, 34
99-136 296-91	66
99-136 396-91	30, 32
99-136 409-91	32
99-136 429-91	61
99-136 585-95	53
99-136 601-91	23
99-136 700-05	25
99-137 077-91	26

No. 零件号	Seite Page Página 页号	No. 零件号	Seite Page Página 页号	No. 零件号	Seite Page Página 页号	No. 零件号	Seite Page Página 页号
99-137 079-05	11						
99-137 151-45	20						
99-137 169-91	59						
99-137 170-91	45						
99-137 171-91	55						
99-137 181-91	26						
99-137 185-95	26						
99-137 376-05	38						
99-137 502-91	62						
99-137 630-91	55						
99-137 681-91	42						
99-137 697-91	41						
99-137 698-91	44						
99-137 702-91	39, 65						
99-137 704-71	44						
99-137 721-91	61						
99-137 722-91	53						
99-137 754-91	65						
99-137 755-15	39						
99-137 783-91	42						

PFAFF® Industrial

3590 -4/5030 -5/5040

Komplette Klammern, Halbfertigteile zur Selbstherstellung von Klammern, Zubehör

Complete clamps, semi-finished parts for own compilation of clamps, accessory

Grapas completas, piezas semiacabadas para la propia fabricación de grapas, accesorios

整套夹子，自行制造夹子的半成品，附件

3590-4/5030

Rahmen kompl. mit Einstellehre
Frame complet with adjustment gauge
Bastidor completo con calibre ajustador
带调整量规的 整套边框

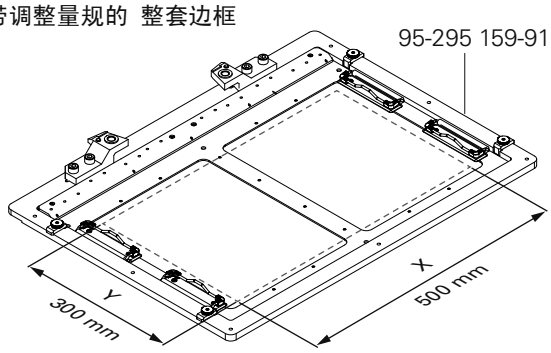

Rahmen kompl. ohne Einstellehre
Frame complet without adjustment gauge
Bastidor completo sin calibre ajustador
无调整量规的 整套边框

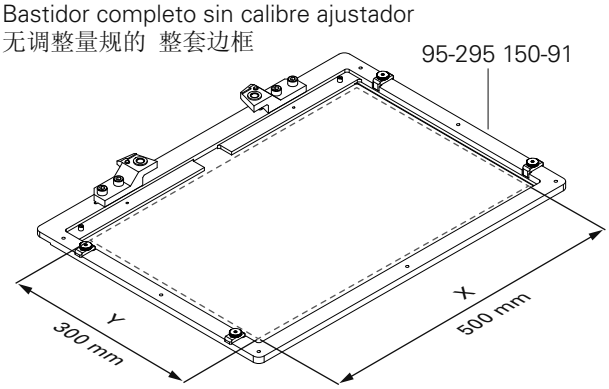

Einstellehre
Adjustment gauge
Calibre de ajuste
设置量规

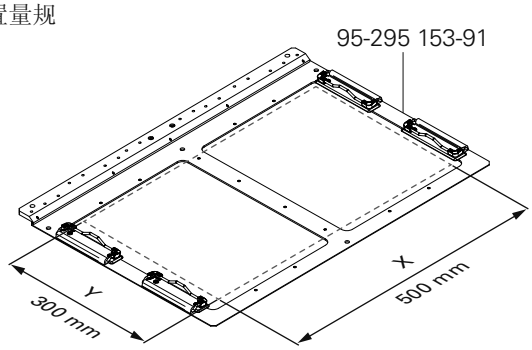

3590-5/5040

Rahmen kompl. mit Einstellehre
Frame complet with adjustment gauge
Bastidor completo con calibre ajustador
带调整量规的 整套边框

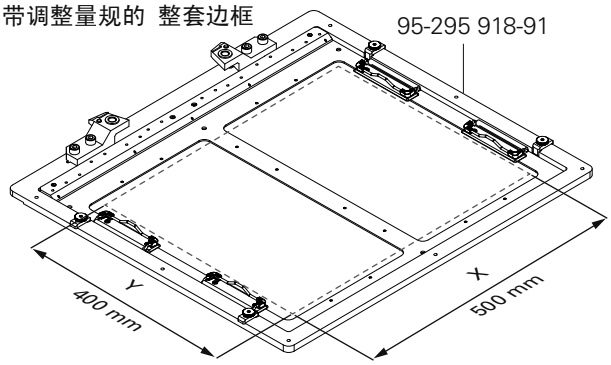

Rahmen kompl. ohne Einstellehre
Frame complet without adjustment gauge
Bastidor completo sin calibre ajustador
无调整量规的 整套边框

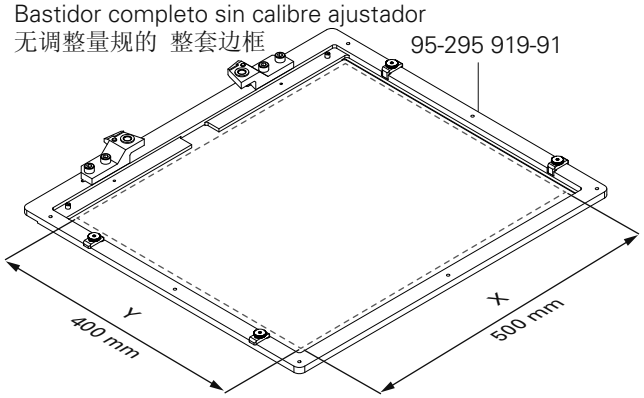

Einstellehre
Adjustment gauge
Calibre de ajuste
设置量规

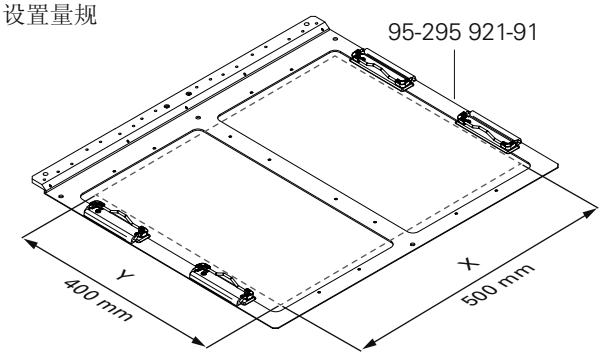

siehe Kapitel 2 Erläuterung der Schlüsselzeichen
see chapter 2 Explanation of key markings
véase el Cap. 2 Explicaciones de los signos clave
见第 2 章标记说明

3590-4/5030

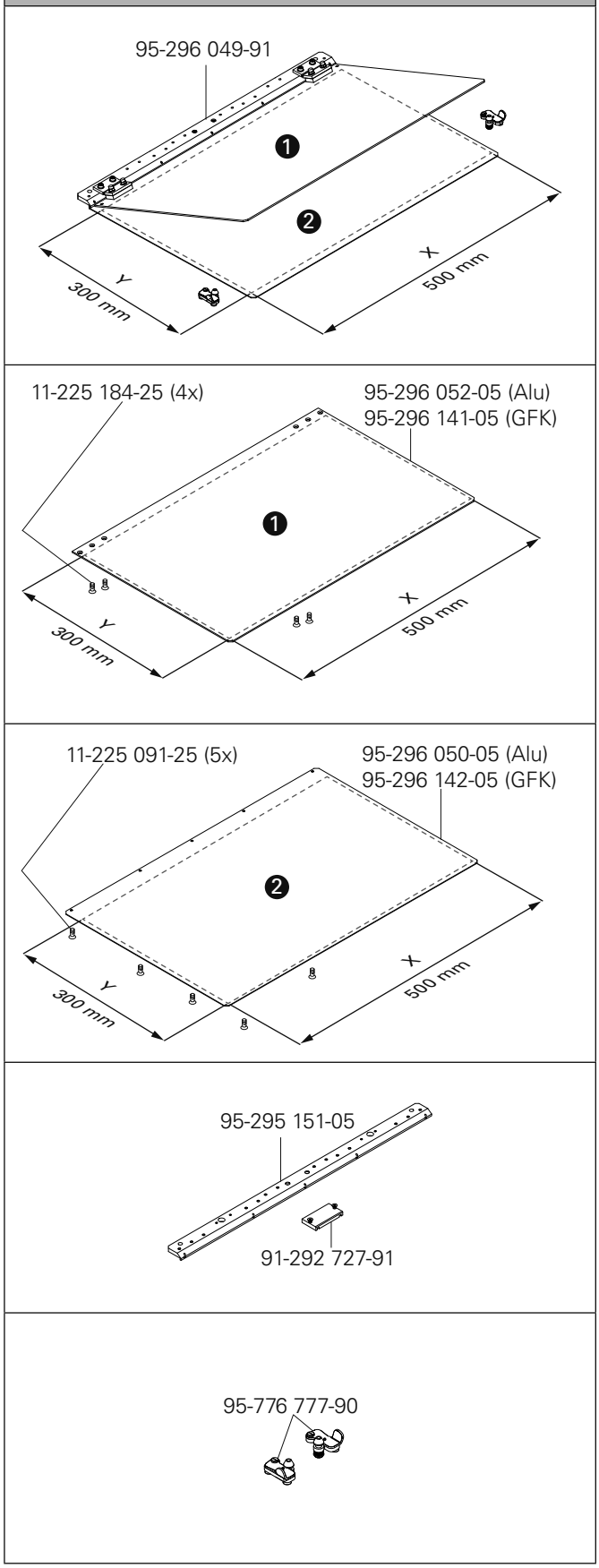

3590-5/5040

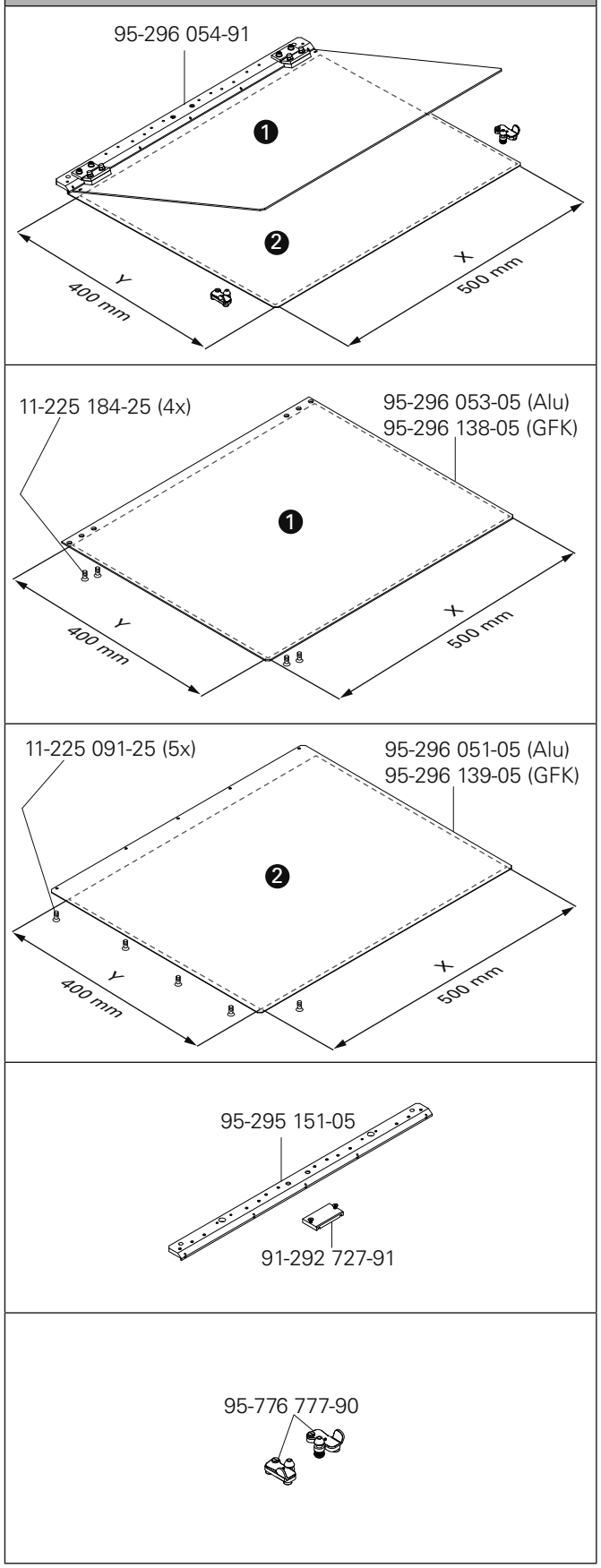

Halbfertigteile 3-teilige-Klammer
Semi-finished parts three-part clamp
Piezas semiacabadas grapa de tres piezas
3 件套夹子半成 品

PFAFF 3590-4/5030
PFAFF 3590-5/5040

3590-4/5030

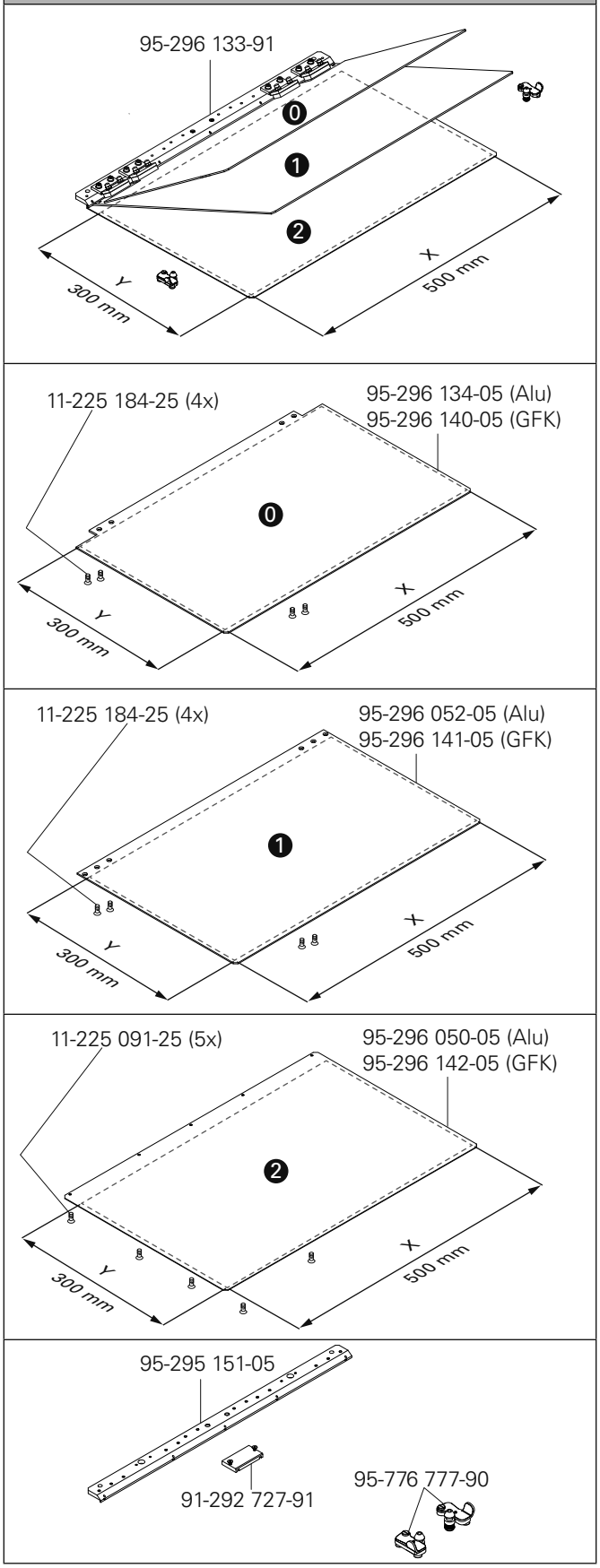

3590-5/5040

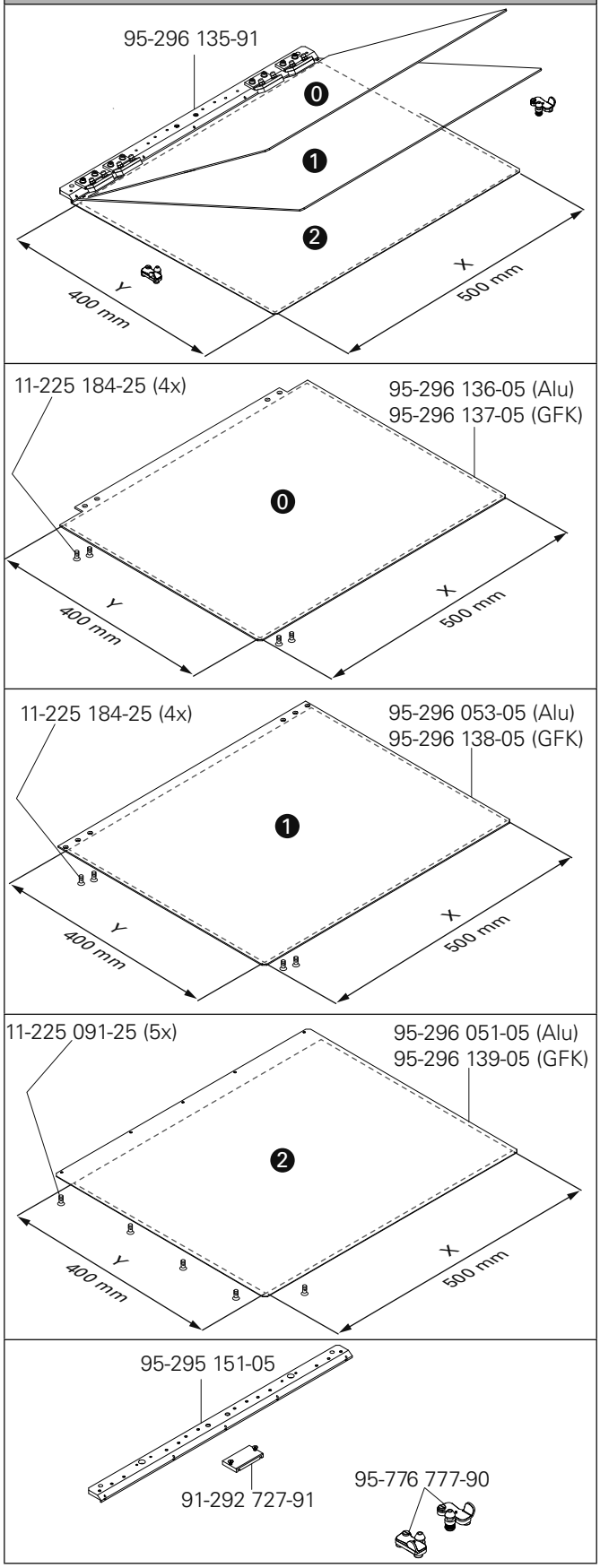

siehe Kapitel 2 Erläuterung der Schlüsselzeichen
see chapter 2 Explanation of key markings
véase el Cap. 2 Explicaciones de los signos clave
见第 2 章标记说明

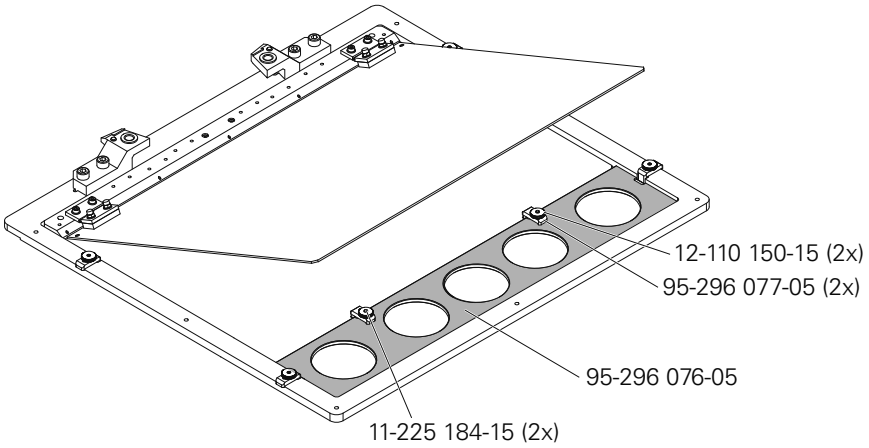
12-110 150-15 (2x)
95-296 077-05 (2x)
95-296 076-05
11-225 184-15 (2x)

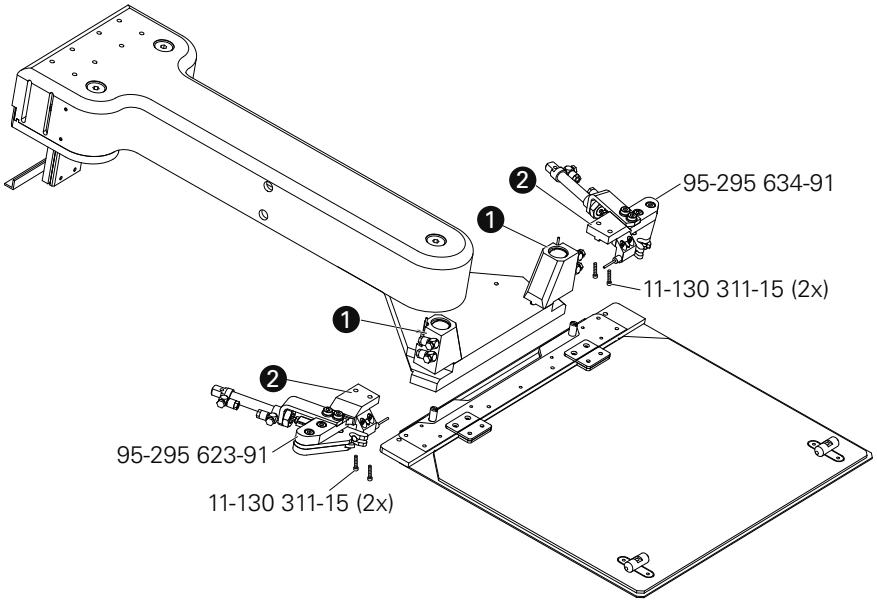

siehe Kapitel 2 Erläuterung der Schlüsselzeichen
see chapter 2 Explanation of key markings
véase el Cap. 2 Explicaciones de los signos clave
见第 2 章标记说明

3590-4/5030

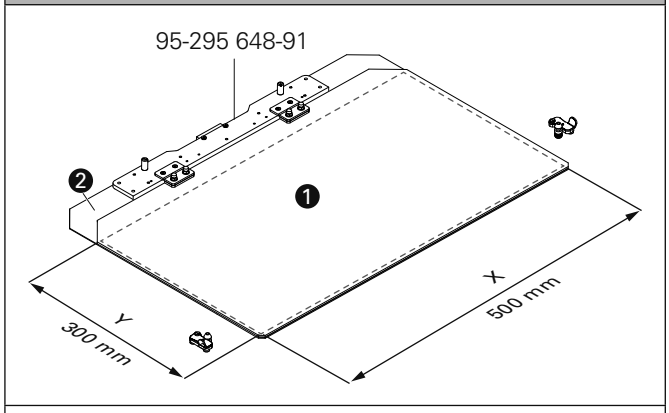

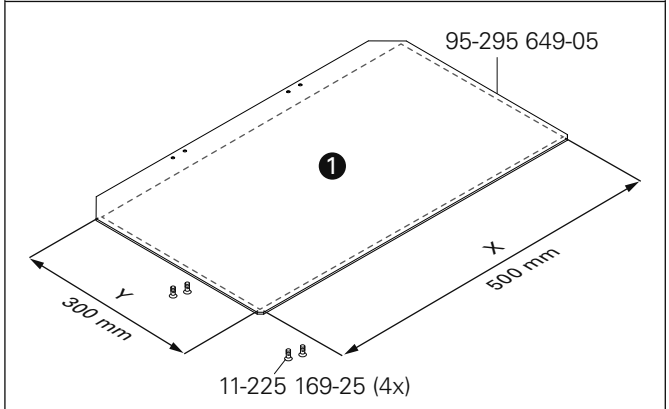

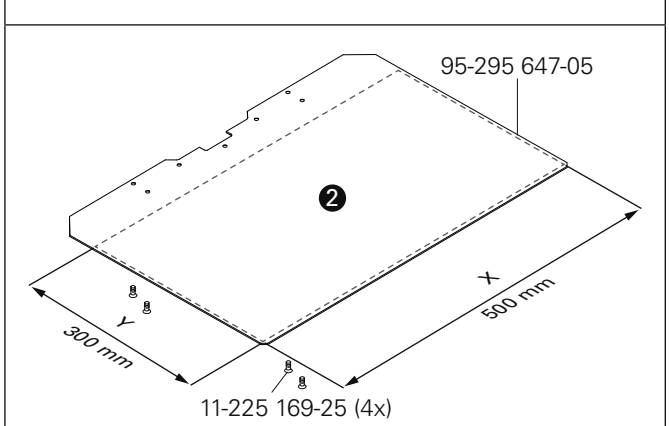

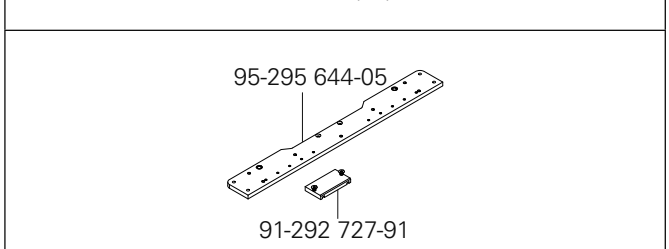

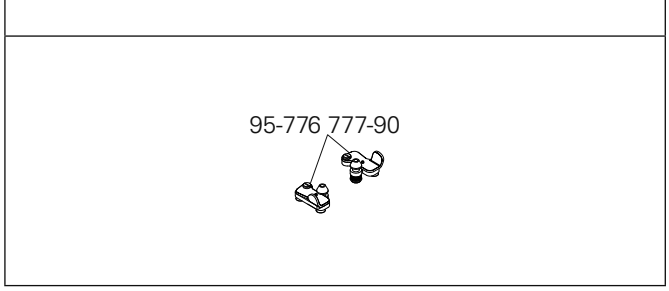

3590-5/5040

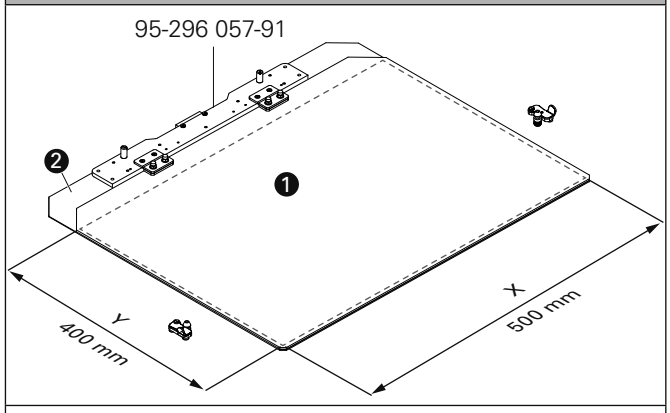

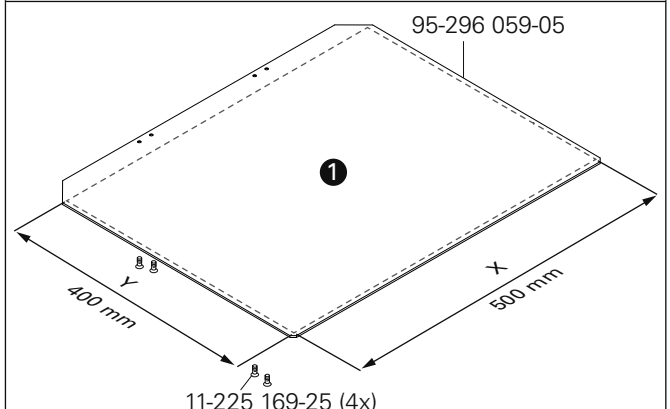

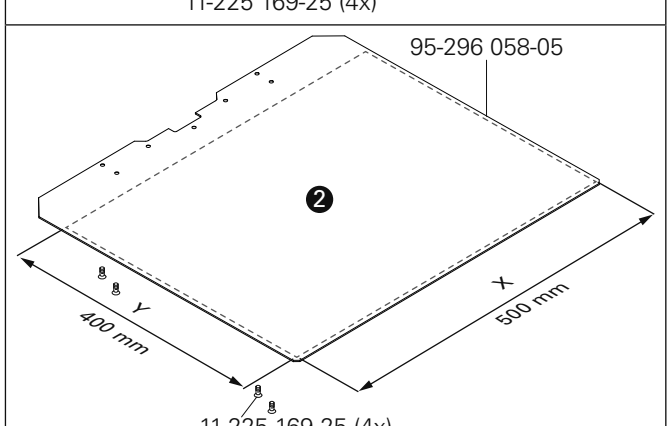

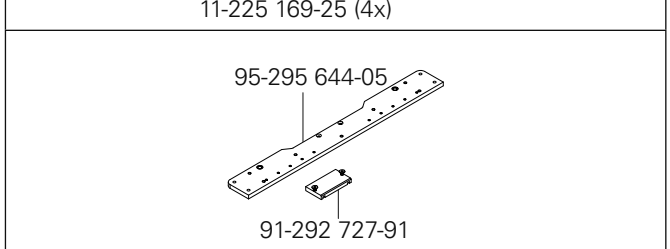

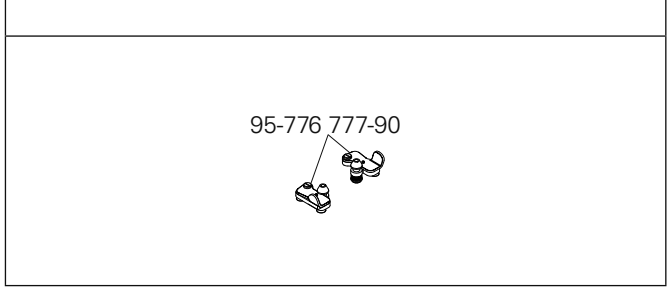

PFAFF® Industrial

Europäische Union
Wachstum durch Innovation — EFRE

PFAFF Industriesysteme
und Maschinen AG

Hans-Geiger-Str. 12 - IG Nord
D-67661 Kaiserslautern

Telefon: +49-6301 3205 - 0
Telefax: +49-6301 3205 - 1386
E-mail: info@pfaff-industrial.com

Made by PFAFF in Germany

Gedruckt in der BRD / Printed in Germany / Imprimé en la R.F.A. / Impreso en la R.F.A

© PFAFF Industriesysteme und Maschinen AG 2009, PFAFF is the exclusive trademark of VSM Group AB.PFAFF Industriesysteme und Maschinen AG is an authorized licensee of the PFAFF trademark.