DÜRKOPP

TEILELISTE

DÜRKOPP

557

DÜRKOPPWERKE GMBH BIELEFELD

Tafel 1

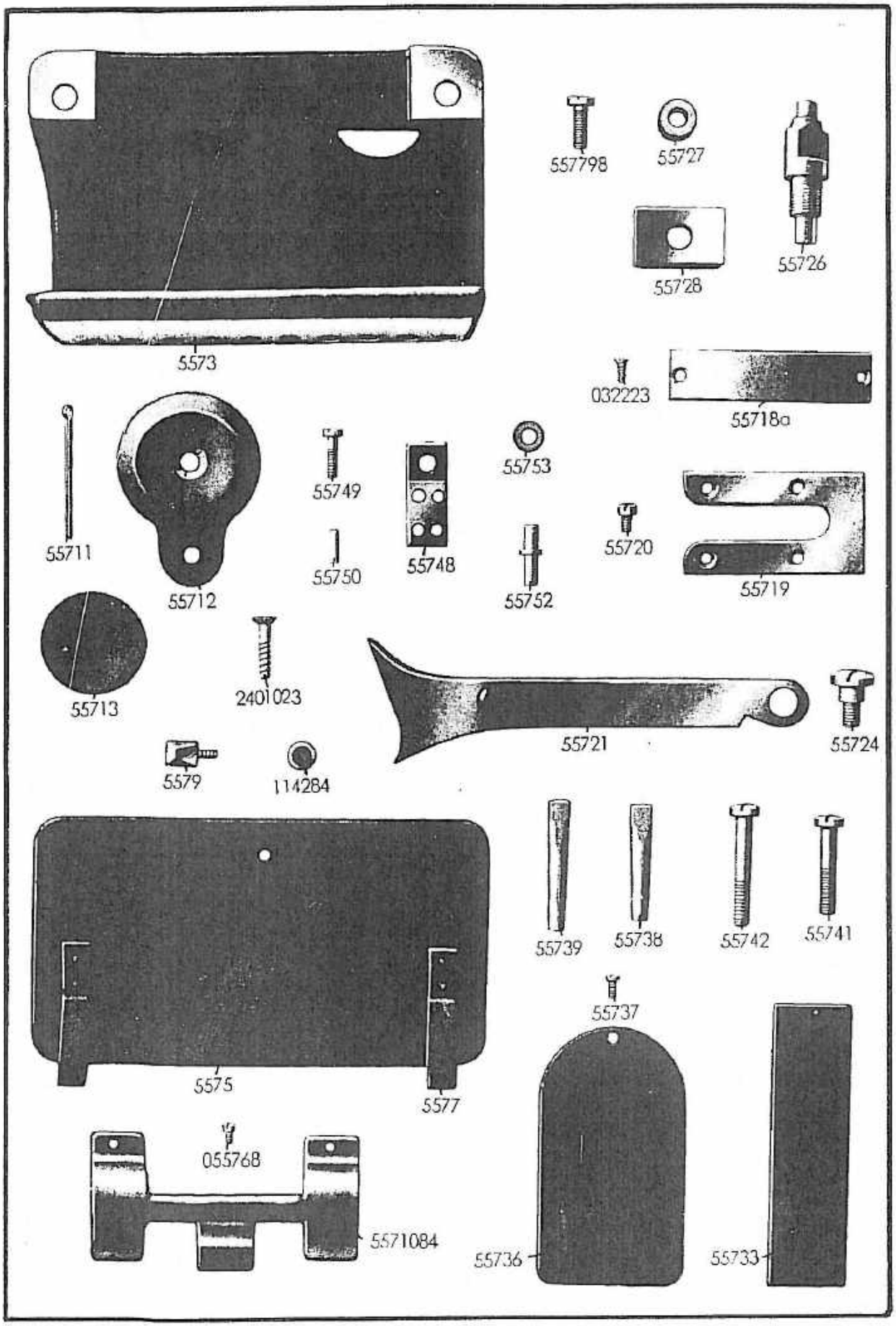
557798
55727
55726
55728
5573
032223
55718a
55711
55712
55749
55753
55748
55720
55719
55750
55752
55713
2401023
55721
55724
5579
114284
55739
55738
55742
55741
55737
5575
5577
055768
5571084
55736
55733

Bestell-Nr.	Benennung
5571	Sockel, vollständig (**ohne Abbildung**), bestehend aus je 1x 5572, 5573 a, 5575, 5571090, 5571092, 043142, 2 x 557798, 55720 und 4 x 55712, 55713, 55711, alt, neue Ausführung siehe Tafel 44
5572	Sockel (**ohne Abbildung**), alt, neu siehe Tafel 44
5573	Schneidblockteller, alt, nur für Gußsockel
5573 a	Schneidblockteller, neu (**ohne Abbildung**)
5575	Schutzdeckel
5579	Riegelnocken zu 5575
114284	Knopfschraube zu 5579 mit 5575
5571090	Fadenführungsblech an 5572 (Tafel 13)
5571092	Fadenführungsblech, hinteres, an 5572 (Tafel 13)
043142	Schraube zu 5571090 mit 5572 (Tafel 13)
557798	Bef.-Schraube zu 5573 alt, neu siehe Tafel 44
55720	Bef.-Schraube
55711	Splint zu 55712, 55713 und 5572
55712	Sockelunterlage zu 5572
55713	Gummipuffer zu 5572 und 55712
2401023	Holzschraube zu 55712
5571168	Ölblech zu 5572 (**ohne Abbildung**), alt neu siehe Tafel 44
2401002	Holzschraube zu 5571168 (**ohne Abbildung**)
5571170	Lederdichtung zu 2401002 (**ohne Abbildung**)
55717	Maschinenführungsplatte (**ohne Abbildung**), für Maschinen ohne Keilriegeleinrichtung alt, neu Nr. 5571802 Tafel 19
55718	Gimpen-Zuführungsrohr zu 55717 (**ohne Abbildung**)
55718 a	Gleitplatte zu 55717
032223	Bef.-Schraube zu 55717 und 55718 a
55719	Geradeführungsleiste zu 55717 und 55753
55720	Bef.-Schraube zu 55719 und 55717
55721	Stütze mit Handgriff
55724	Ansatzschraube zu 55721 in 55717
55726	Führungsbolzen zu 55717
55727	Führungsbolzen-Rolle zu 55726 und 55780
55728	Führungsstein zu 55726 und 55732
55732	Arm (**ohne Abbildung**)
55733	Verschlußdeckel, vorn, mit 55735 zu 55732, alt
55733 a	Verschlußdeckel, neu (**ohne Abbildung**)
55735	Anschlagstift in 55733 (**ohne Abbildung**)
55736	Verschlußdeckel, hinten, zu 55732
55737	Ansatzschraube zu 55736 mit 55732
55738	Prisonstift, kurz, zu 55732 mit 55756
55739	Prisonstift, lang, zu 55732 mit 55756
55741	Bef.-Schraube, kurz, zu 55732 mit 55756
55742	Bef.-Schraube, lang, zu 55732 mit 55756
55745	Ölfilz zu 55732 (**Hauptlager ohne Abbildung**)
55748	Rollenwinkel zu 55732 und 55719
5511280	Gimpenführungswinkel (**ohne Abbildung**)
55749	Rollenwinkel-Bef.-Schraube zu 55748 mit 55732
55750	Prisonstift zu 55748 mit 55732
55752	Rollenbolzen zu 55748
55753	Rolle zu 55732 und 55719

Tafel 1

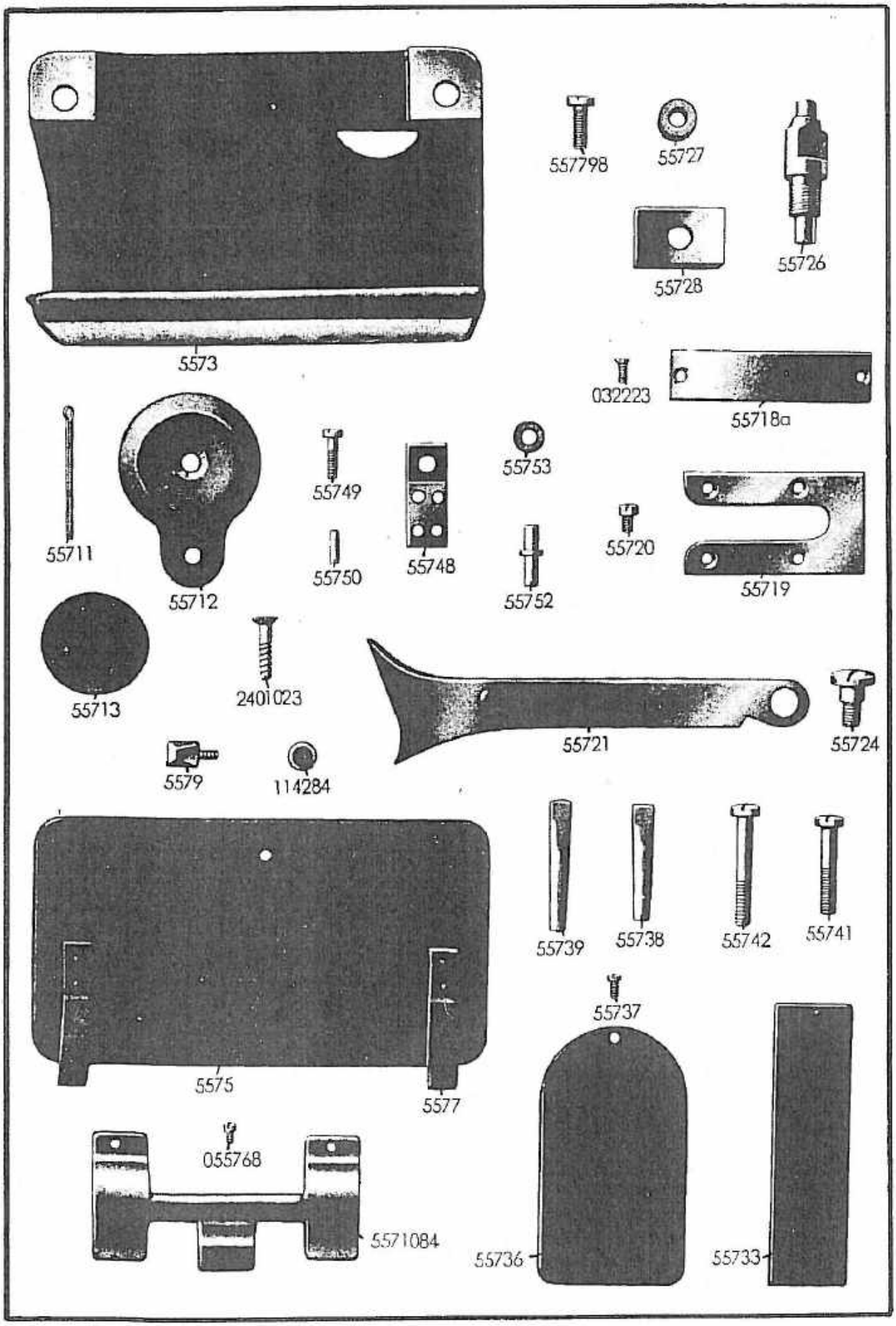
557798
55727
55726
55728
5573
032223
55718a
55711
55749
55753
55748
55720
55719
55750
55752
55712
55713
2401023
55721
55724
5579
114284
55739
55738
55742
55741
55737
5575
5577
055768
5571084
55736
55733

Bestell-Nr.	Benennung
5571084	Staubschutzblech an 55732
5571085	Bef.-Schraube zu 5571084 (**Abb. Nr. 055768**)
55768	Schutzblech hinter dem Greiferbock zu 55756 (**ohne Abb.**)
KG118	Splint zu 55768 (**ohne Abb.**)

Tafel 2

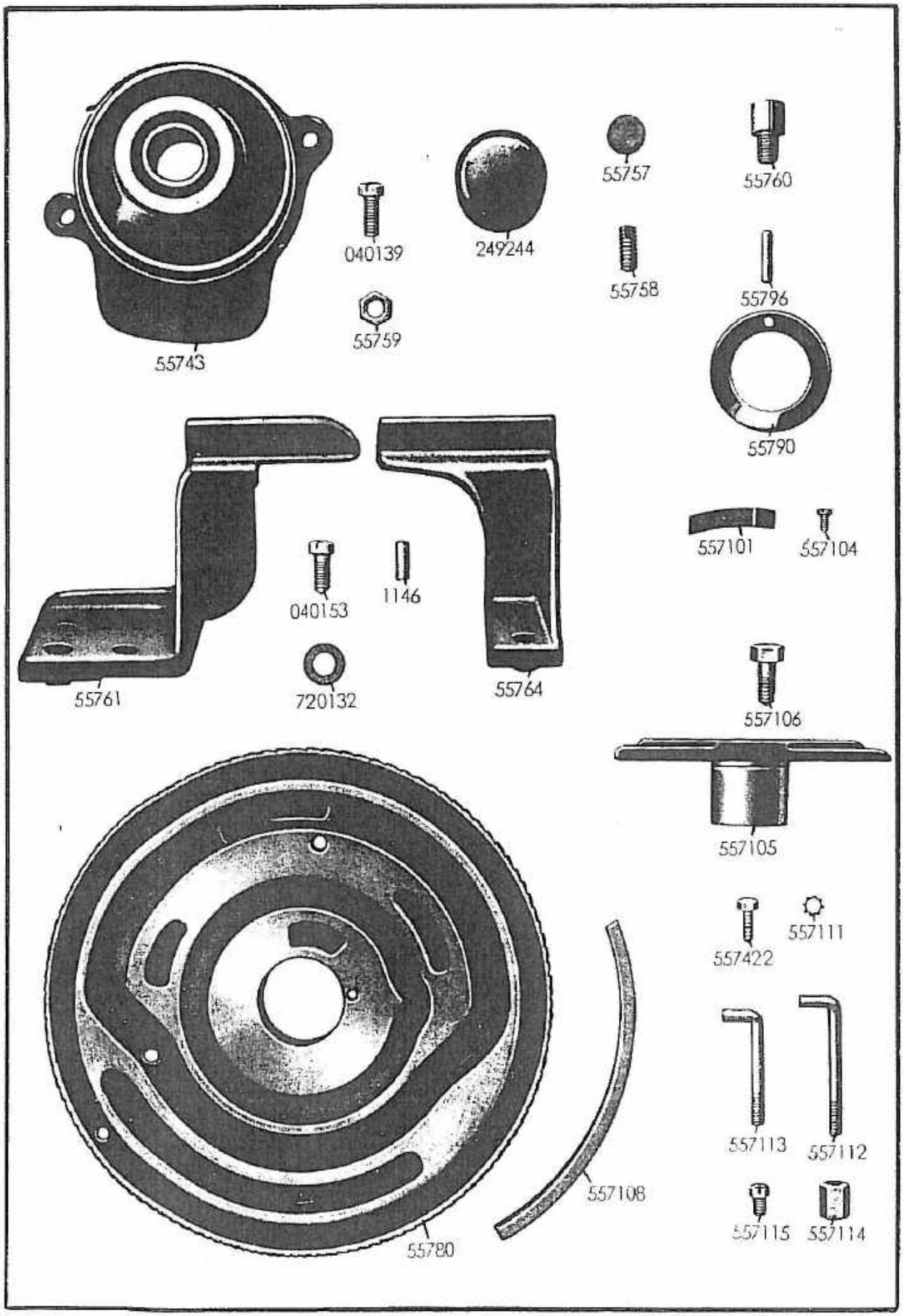
55743
040139
249244
55757
55760
55758
55796
55759
55790
557101
557104
040153
1146
55761
720132
55764
557106
557105
557422
557111
557113
557112
557108
557115
557114
55780

Bestell-Nr.	Benennung
55743	Lagerdeckel zu 55732 (linke Seite) alt
55743 a	Lagerdeckel zu 55732 (**ohne Abbildung**), neu
040139	Schraube zu 55743 und 55743 a mit 55732
249244	Anschlußkappe zu 55743 und 55743 a
55756	Steuerkurven-Gehäuse (**ohne Abbildung**)
55757	Führungsschuh zu 55756 und 55717
55758	Schraube zu 55756 und 55757
55759	Mutter zu 55758
55760	Scharnierschraube zu 55756 mit 5572, alt, neu siehe Tafel 44
55761	Stütze, links, an 55756 zu 55717
040153	Schraube zu 55761 mit 55756
1146	Konischer Stift zu 55761 mit 55756
55764	Stütze, rechts, an 55756 zu 55717
040153	Schraube zu 55764 mit 55756
1146	Konischer Stift zu 55764 mit 55756
55770	Steuerkurve für 557-1, vorher schneidend, vollständig (**Abbildung 55780**) mit je 1x 55790, 55796, 557101, 557104
5571621	Steuerkurve für 557-2, nachher schneidend, vollständig (**ohne Abbildung**) mit je 1x 55790, 55796, 557101, 557104
55790	Einschlagnocken zu 55770
55796	Stift zu 55790
55782	Steuerkurve für kurzes Auge (**ohne Abbildung**)
557101	Klammer-Schließnocken in 55770
557104	Schraube zu 557101
557105	Lager zur Steuerkurve 55770
557106	Schraube zu 557105 mit 55756
72043	Scheibe zu 557106 (**Abbildung 720132**)
557108	Führungssegment zu 55770 und 55756
557422	Schraube zu 557108
557111	Federscheibe zu 557422
557112	Winkelschraube, lang, zu 557108 mit 55756
557113	Winkelschraube, kurz, zu 557108 mit 55756
557114	Mutter zu 557112 und 557113
557115	Schraube zu 557114

Tafel 3

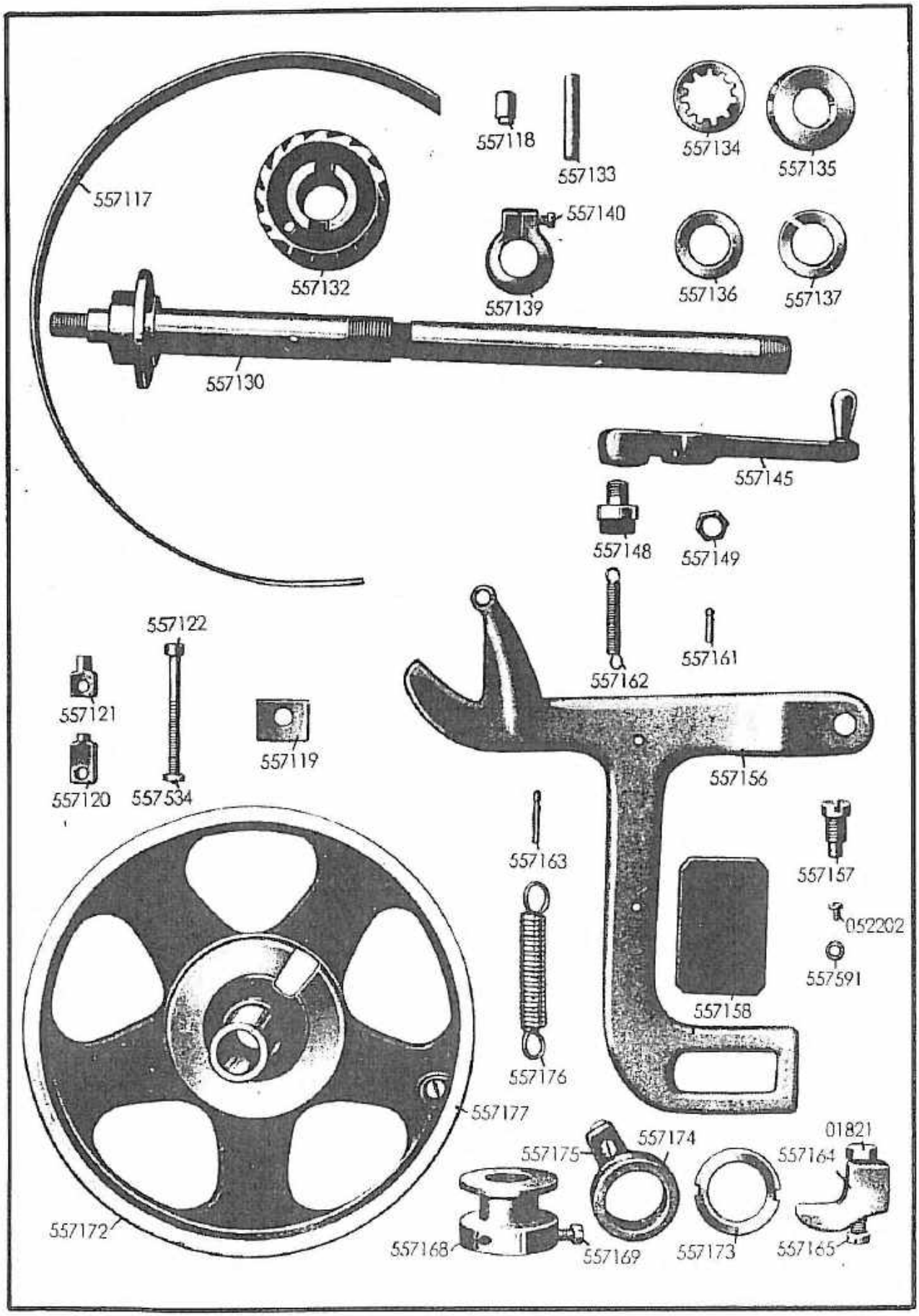
557118
557133
557134
557135
557117
557140
557132
557139
557136
557137
557130
557145
557148
557149
557122
557161
557162
557121
557119
557156
557120
557534
557163
557157
052202
557591
557158
557176
557177
01821
557174
557175
557164
557172
557168
557169
557173
557165

Bestell-Nr.	Benennung
557117	Bremsband zu 55780
557118	Bolzen am Band zu 557117
557119	Platte am Band zu 557117
557120	Kloben, hinten, zu 557117
557121	Kloben, vorn, zu 55756 und 557122
557122	Stellschraube zu 557120 und 557121
557534	Gegenmutter zu 557122
557130	Schneckenwelle zu 55756 mit je 1x 557757, 557758, 557763
557132	Schnecke zu 557130 und 55770
557133	Mitnehmerstift zu 557132 und 557130
557134	Scheibe zwischen 557132 und 557135
557135	Rundmutter zu 557130
557136	Druckscheibe, beidseitig von 557137
557136 a	Druckscheibe, zwischen 55756 und 55757 **(ohne Abbildung)**
557137	Federring zwischen 557136
557139	Stellkloben zu 557130 und 557136
557140	Klemmschraube zu 557139
557145	Handkurbel zu 557130
557148	Mitnehmerzapfen zu 557145 und 557174
557149	Mutter zu 557148
557156	Umsteuerhebel zu 55756
557157	Lagerschraube zu 557156 und 55756
557158	Ölfilz zu 557156 und 55790
052202	Schraube zu 557158
557591	Scheibe zu 052202
557161	Federstift am Hebel 557156 für 557162
557162	Zugfeder zu 557161
557163	Federstift am Gehäuse zu 55756 für 5577162
557164	Mitnehmer für 557156
557165	Lagerschraube zu 557164
01821	Mutter zu 557165
557168	Mitnehmerbüchse zu 557172 und 557164
557169	Klemmschraube zu 557168
557172	Schnellauf-Antriebsrad zu 557130, Riemenlauf 175 Φ
557181	Schutzblech, Tafel 15, zu 557172
557183	Ringmutter zu 557172
557174	Mitnehmerring zu 557172
557175	Federschraube zu 557174
557176	Feder zu 557175 und 557177
557177	Federschraube im Antriebsrad 557172

Tafel 4

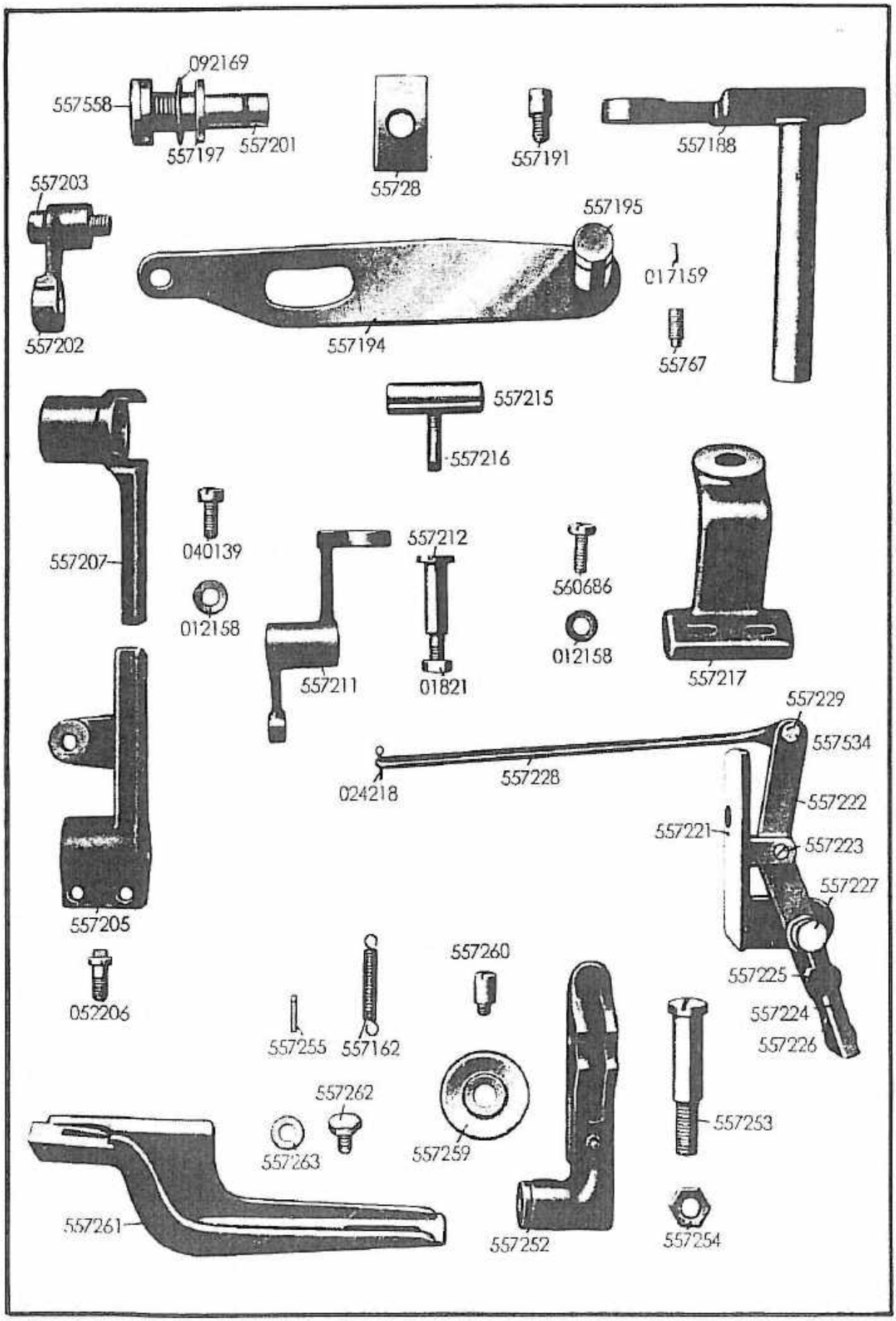
092169
557558
557197
557201
55728
557191
557188
557203
557195
017159
557202
557194
55767
557215
557216
557207
040139
012158
557212
560686
012158
557211
01821
557217
557229
557534
024218
557228
557222
557221
557223
557227
557205
557225
052206
557260
557224
557226
557255
557162
557262
557253
557263
557259
557261
557252
557254

Best.-Nr.	Benennung
557188	Augensteuerhebel zu 55756 und 557205
55728	Führungsstein zu 557191 und 55717
557191	Bolzen zu 557188 und 55728
557193	Augenantriebshebel, vollständig, zu 55756 und 557202 bestehend aus je 1x 557194, 557195, 017159
557194	Augenantriebshebel
557195	Achse zu 557194
55767	Führungsschraube zu 557195 in 55756
017159	Längsstift zu 557195 mit 5557194
557197	Rollenbolzen mit Rolle, Scheibe und Mutter zu 557194
557200	Stift zu 55797 (**ohne Abbildung**)
092169	Scheibe zu 557197
557558	Mutter zu 557197
557201	Rolle zu 557197 und 55780
557202	Verbindungsgelenk zu 557194
557203	Lagerschraube zu 557202
557205	Schwenkhebel-Unterteil zu 557188 und 557207
557207	Schwenkhebel-Oberteil zu 557205
052206	Klemmschraube zu 557205
040139	Bef.-Schraube zu 557207 und 557205
012158	Scheibe zu 040139
557211	Umschaltdoppelhebel zu 557205
557212	Lagerschraube zu 557211
01821	Mutter zu 557212
557215	Umschaltbolzen zu 557207
557216	Mitnehmerschraube zu 557215
557217	Feststellbock an 55756 zu 557215
560686	Bef.-Schraube zu 557217
012158	Scheibe zu 560686
557220	Handschalthebelbock, vollständig, an 55732 für 557211 bestehend aus je 1x 557221, 557222, 557223, 557224, 557225, 557226, 557227, 557228, 557229, 557534, 024182
557221	Handschalthebelbock an 55732 für 557211
557222	Handschalthebel an 557221
557223	Lagerschraube zu 557222
557224	Pistonhebel zu 557222
557225	Scharnierstift zu 557224
557226	Feder zu 557224
557227	Piston in 557222 und 557224
557228	Verbindungsstange zu 557222 mit 557211
557229	Gelenkschraube zu 557222 und 557228
557534	Mutter zu 557229
024218	Splint zu 557228
557252	Klammerschließhebel an 55756
557253	Lagerbolzen zu 557252
557254	Mutter zu 557253
557255	Federstift an 557252 zu 557256
557162	Feder zu 557255
557255	Federstift am Gehäuse 55756 (**ohne Abbildung**)
557259	Rolle zu 557620 in 557252

Tafel 4

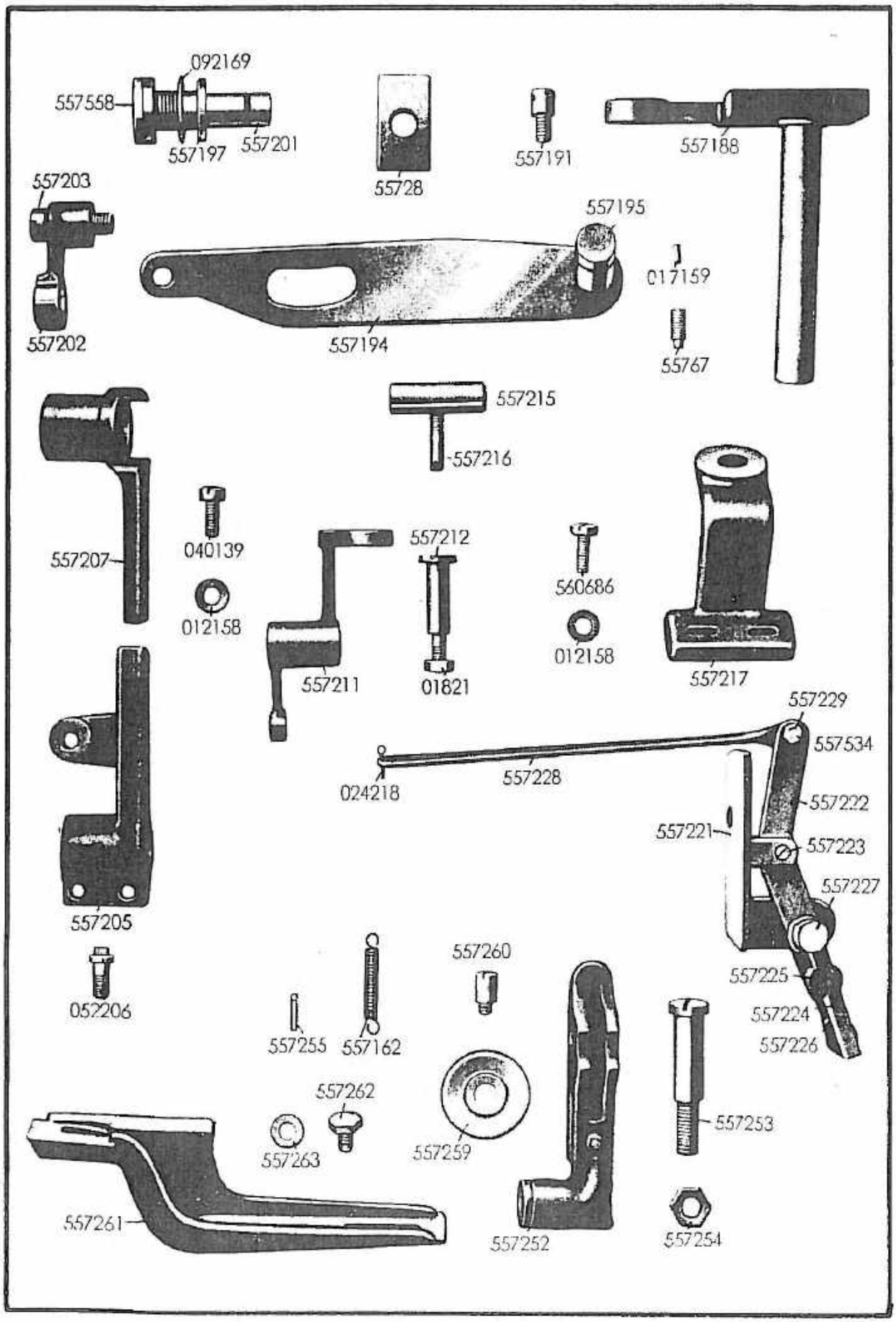
092169
557558
557197
557201
55728
557191
557188
557203
557195
017159
557202
557194
55767
557215
557216
557207
040139
012158
557212
560686
012158
557211
01821
557217
557229
557534
024218
557228
557222
557221
557223
557227
557205
052206
557260
557225
557224
557226
557255
557162
557262
557263
557259
557253
557261
557252
557254

Bestell-Nr.	Benennung
557260	Rollenbolzen zu 557259 mit 557252
557261	Verlängerung zum Klammerschließhebel 557252
557262	Schraube zu 557261 mit 557252
557263	Scheibe zu 557262

Tafel 5

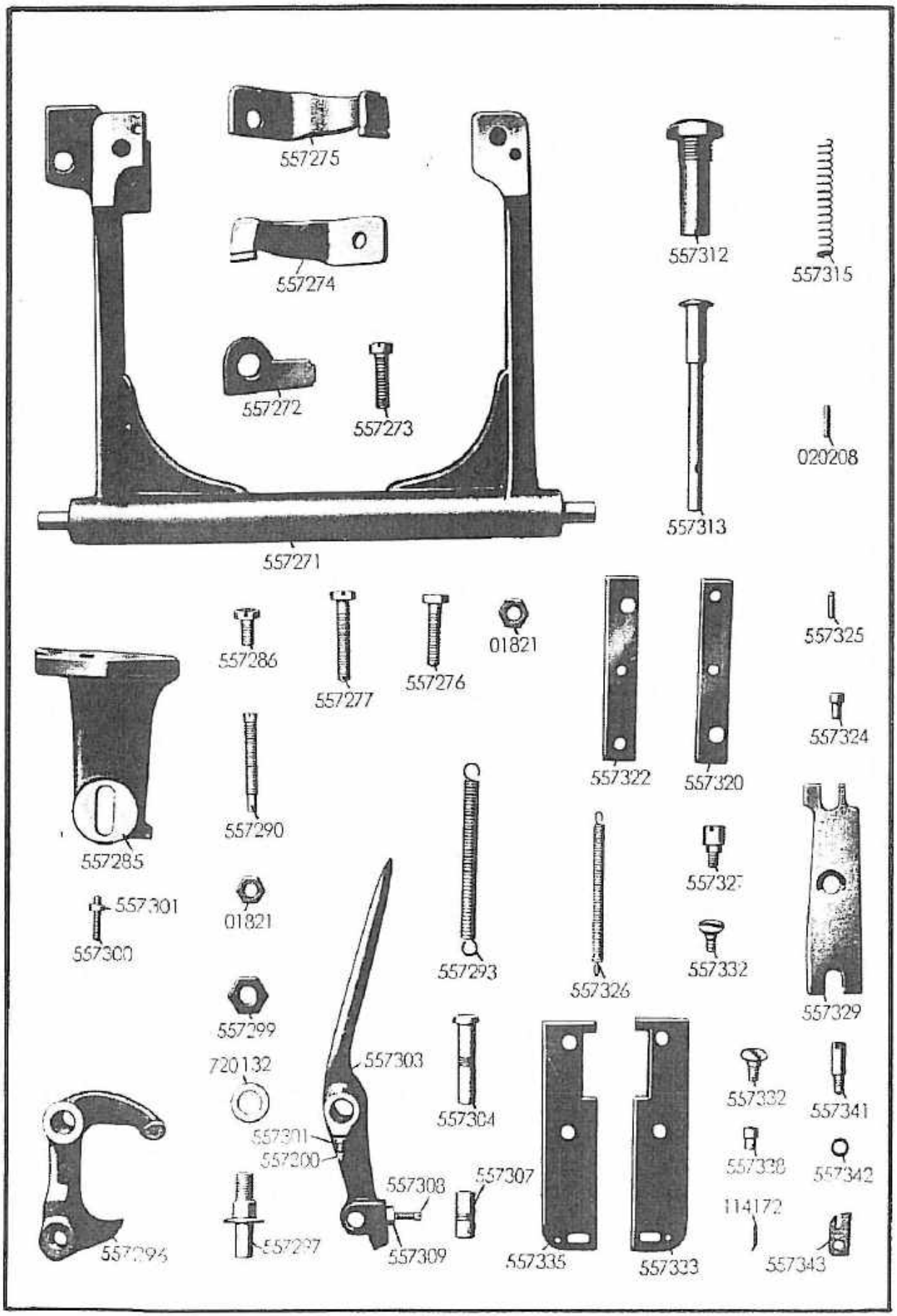
557275
557274
557272
557273
557271
557312
557315
557313
020208
557286
557277
557276
01821
557322
557320
557325
557324
557285
557290
557301
557300
01821
557293
557326
557327
557332
557329
557299
720132
557303
557304
557332
557341
557301
557300
557338
557342
557308
557307
114172
557296
557297
557309
557335
557333
557343

Bestell-Nr.	Benennung
557271	Klammerbetätigungsrahmen an 55717
557272	Lagerbock zu 557271 mit 55717
557273	Schraube zu 557272 mit 55717
557274	Unterer Klammerbetätigungsarm, rechts, an 557271
557275	Unterer Klammerbetätigungsarm, links, an 557271
01739	Stift zu 557274 und 557275 (**ohne Abbildung**)
557276	Bef.-Schraube, rechts, zu 557274
557277	Bef.-Schraube, links, zu 557275
01821	Mutter zu 557276 und 557277
557285	Bock zum Klammerbetätigungsrahmen 557271
557286	Bef.-Schraube zu 557285
557290	Stellschraube zu 557285 (Höheneinstellung)
	Dämpfer siehe Tafel 15
01821	Mutter zu 557290
557292	Federstift am Bock 557285 zu 557293 (**ohne Abbildung**)
557293	Feder zu 557292 und 557294
557294	Federstift an 55717 zu 557293 (**ohne Abbildung**)
557296	Klammerschließwinkel zu 557285
557297	Lagerschraube zu 557296
72043	Scheibe zu 557297 (**Abbildung 720132**)
557299	Mutter zu 557297
557300	Stellschraube zu 557285 für 557297
557301	Mutter zu 557300
557303	Klammerhandhebel zu 55717 und 557296
557304	Lagerbolzen zu 557303 in 55717
557300	Bef.-Schraube in 557303 zu 557304
557301	Mutter zu 557300
557307	Verbindungsbolzen zu 557303 und 557296
557308	Bef.-Schraube in 557303 zu 557307
557309	Mutter zu 557308
557312	Druckknopf-Führung in 55717
557313	Druckknopf-Spindel in 557312
557315	Feder zu 557313
1001194	Federstift zu 557313 (**Abbildung 020208**)
557320	Druckschiene, vorn rechts, in 55717 mit je 1x 557324, 557325, 557327
557322	Druckschiene, vorn links, in 55717 mit je 1x 557324, 557325, 557327
557324	Gelenkstift in 557320 und 557322
557325	Federstift in 557320 und 557322 zu 557326
557326	Zugfeder zu 557320 und 557322
557327	Klammerplatten-Druckschraube, vorn, zu 557320 und 557322
557329	Parallel-Führungsschiene, vorn rechts, zu 557320
557329	Parallel-Führungsschiene, vorn links, zu 557322
557332	Lagerschraube zu 557329 mit 55717
557333	Parallel-Führungsschiene, hinten rechts mit je 1x 557332, 557338, 557341, 557342, 557343, 114172
557335	Parallel-Führungsschiene, hinten links mit je 1x 557336, 557332, 557338, 557341, 557342, 557343, 114172

Tafel 5

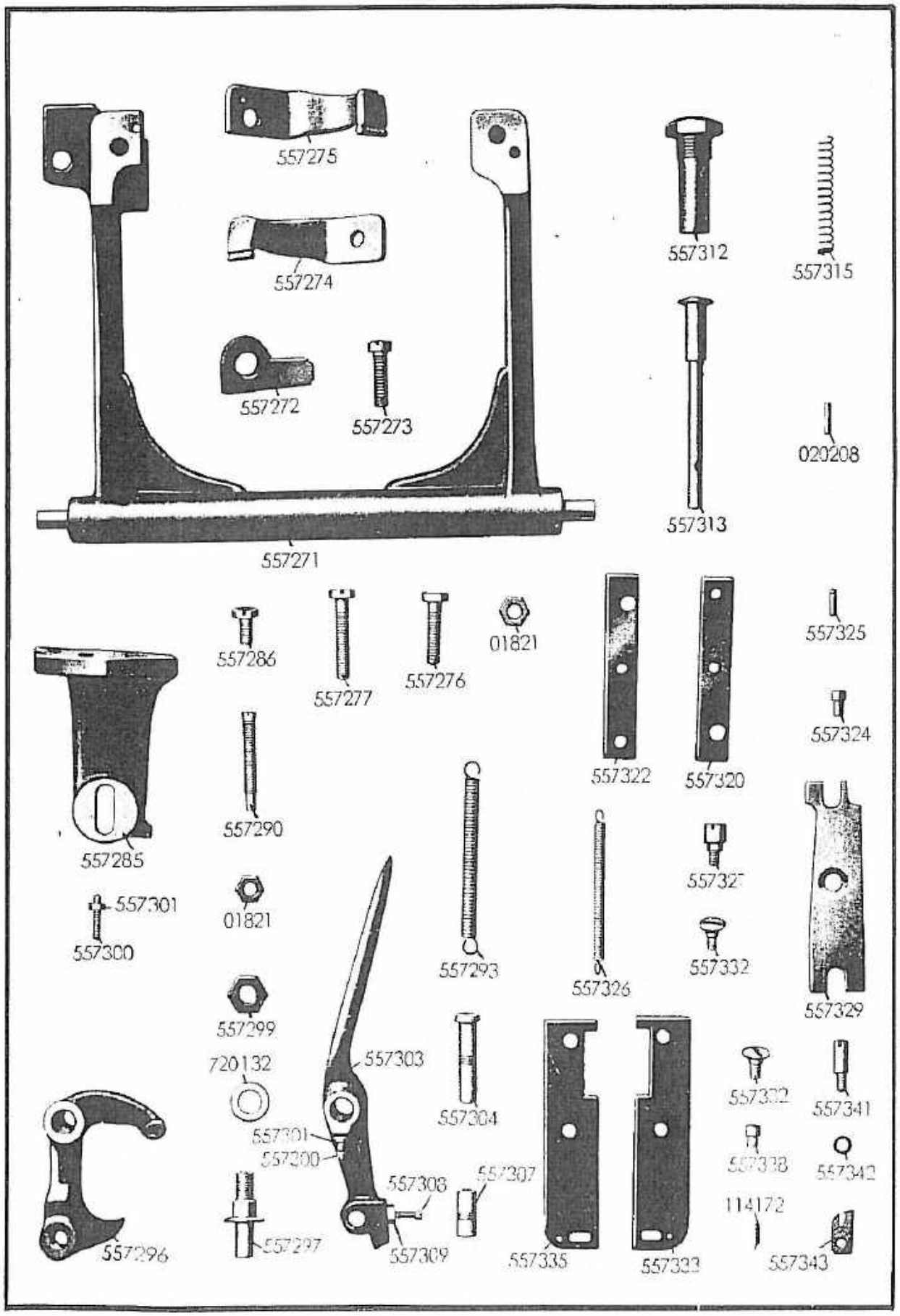
557275
557274
557272
557273
557271
557312
557315
557313
020208
557286
557277
557276
01821
557325
557324
557322
557320
557290
557285
557301
557300
01821
557293
557326
557327
557332
557329
557299
720132
557303
557304
557302
557341
557301
557300
557338
557342
557308
557307
114172
557297
557309
557335
557333
557343
557296

Bestell-Nr.	Benennung
557332	Lagerschraube zu 557333 und 557335
557338	Gelenkstift, rechts und links, je 1x in 557333 und 557335 zu 557329
911296	Führungsstift in 557333 und 557335 zu 557343 **(Abbildung 114132)**
557341	Klammerplatten-Druckschraube, hinten, zu 557333 und 557335
557342	Unterlegscheibe zu 557341
557343	Gegenplättchen zu 557341

Tafel 6

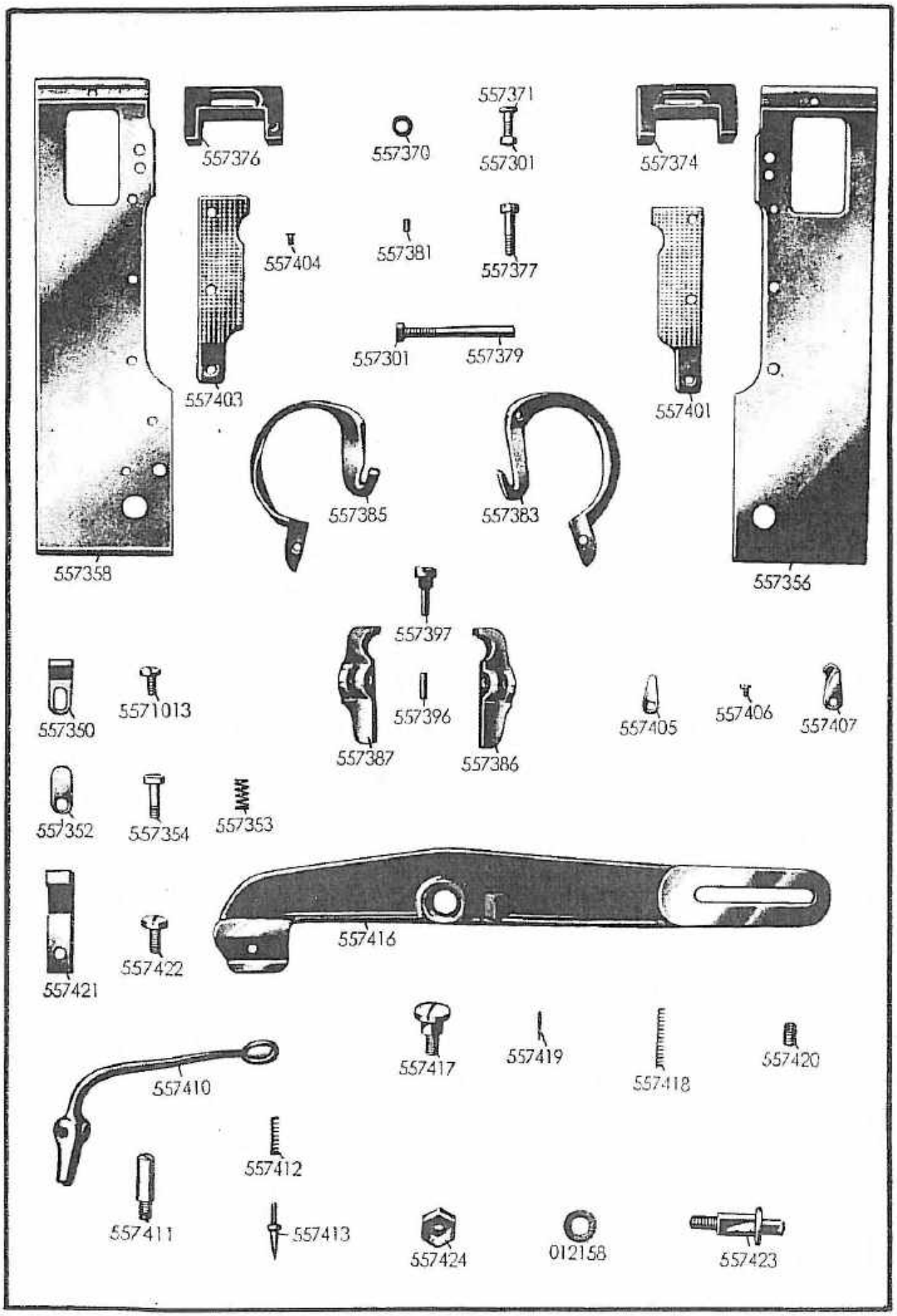
557371
557376
557370
557301
557374
557404
557381
557377
557301
557379
557403
557401
557385
557383
557358
557356
557397
557350
5571013
557396
557405
557406
557407
557387
557386
557352
557354
557353
557416
557421
557422
557417
557419
557418
557420
557410
557412
557411
557413
557424
012158
557423

Bestell-Nr.	Benennung
557350	Klammerplatten-Einzelstück an 55717 zu 557356 und 557358
55720	Schraube, kurz, für Masch. bis 1390428 zu 557350 (**ohne Abbildung**)
71013	Schraube, lang, für Maschinen ab 1390429 zu 557350 mit 55717
557352	Klammerplattenhalter an 557356 und 557358
557353	Klemmfeder an 557354 und 557352
557354	Schraube an 57352 und 55717
012213	Unterlegscheibe zu 55720 und 5571013 (**o. Abb.**)
557355	Klammerplatte rechts, vollst., bestehend aus je 1x 557356, 557369, 557374, 557377, 557379, 557381, 557383, 557386, 557379, 557401 und 2x 557301 und 3x 557404
557356	Klammerplatte, rechts
557357	Klammerplatte, links, vollst., bestehend aus je 1x 557358, 557369, 557376, 557377, 557379, 557381, 557385, 557387, 557397, 557403, 557405, 557407 und je 2x 557301, 557406 und 3x 557404
557358	Klammerplatte, links
557369	Rollenschraube zu 557371, vollständig(**ohne Abb.**) bestehend aus je 1x 557301, 557370, 557371
557370	Klammerplatten-Betätigungsrolle zu 557356 und 557358
557371	Klammerplatten-Betätigungsrollen-Schraube zu 557370
557301	Mutter zu 557371
557374	Oberer Klammerarm-Lagerbock, rechts, an 557356
557376	Oberer Klammerarm-Lagerbock, links, an 557358
557377	Obere Klammerarm-Lagerbock-Bef.-Schraube
557379	Lagerschraube, konisch, zu 557383 und 557385 mit 557374 und 557376
557301	Mutter zu 557379
557381	Stellschraube in 557374 und 557376 für 557379
557383	Oberer Klammerarm, rechts, zu 557374
557385	Oberer Klammerarm, links, zu 557376
557386	Obere Stoffklemme, rechts, zu 557383
557387	Obere Stoffklemme, links, zu 557385
557388	Obere Stoffklemme, rechts, zu 557383 f. schmal. Überst. (**ohne Abbildung**)
557389	Obere Stoffklemme, links, zu 557385 f. schmal. Überst. (**ohne Abbildung**)
557390	Obere Stoffklemme, rechts, zu 557383 mit dünner Sohle (**ohne Abbildung**)
557391	Obere Stoffklemme, links, zu 557385 mit dünner Sohle (**ohne Abbildung**)
557396	Stift, konisch, alt, zu 557386 und 557387
557397	Zapfenschraube, neu, zu 557386 und 557387
557401	Untere Stoffklemme, rechts, auf 557356
557403	Untere Stoffklemme, links, auf 557358
557400	Untere Stoffklemme, rechts, zu 557356 f. schmal. Überst. (**ohne Abbildung**)

Tafel 6

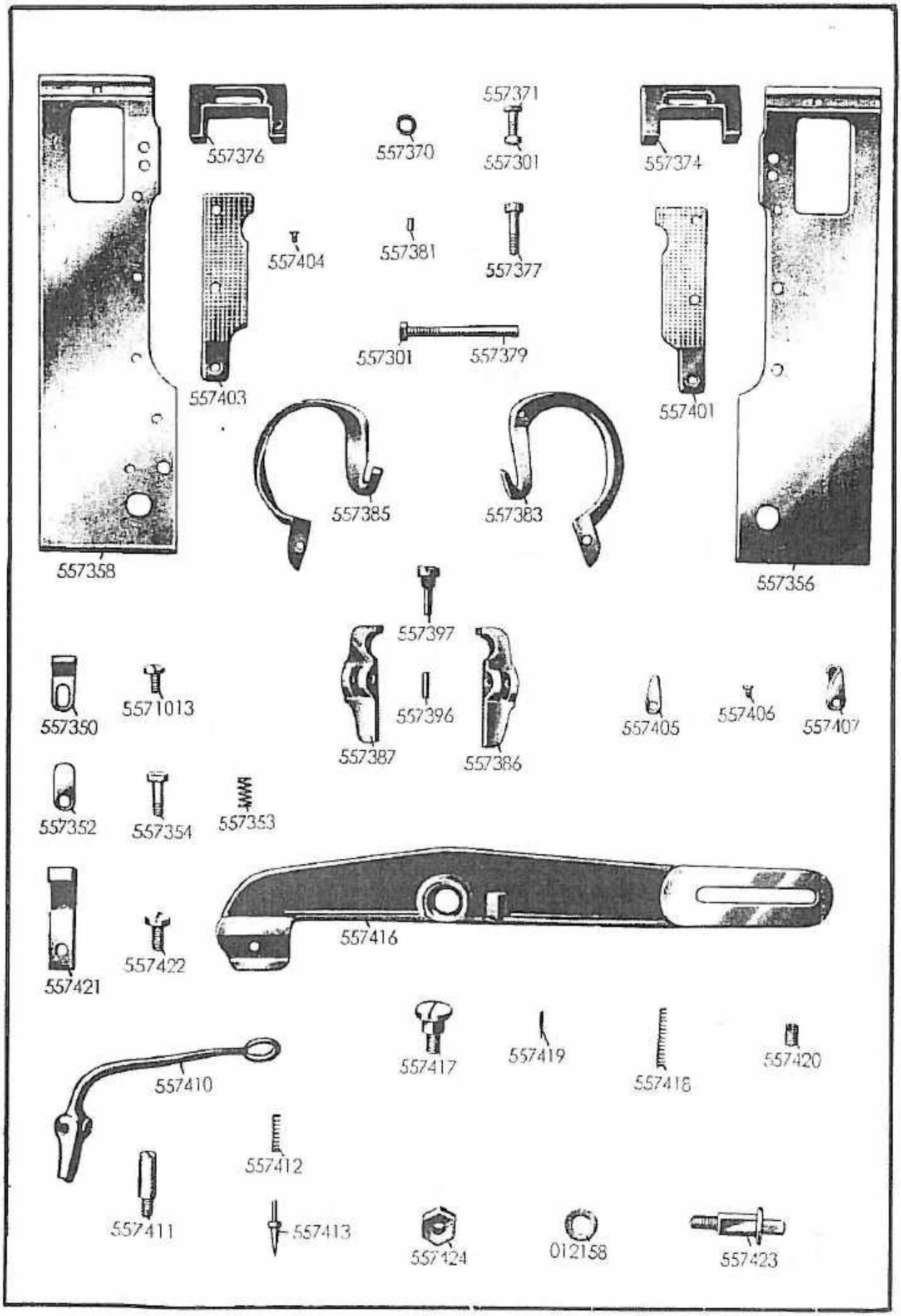
557376
557370
557371
557301
557374
557404
557381
557377
557301
557379
557403
557401
557385
557383
557358
557356
557397
557350
5571013
557396
557405
557406
557407
557387
557386
557352
557354
557353
557421
557422
557416
557417
557419
557418
557420
557410
557412
557411
557413
557424
012158
557423

Bestell-Nr.	Benennung
557402	Untere Stoffklemme, links, zu 557358 f. schmal. Überst. (**ohne Abbildung**)
557404	Schraube zu 557401 und 557403
557405	Unterfaden- und Gimpenklemme auf 557358
557406	Schraube zu 557405
557407	Fadentrennmesser auf 557358
557406	Schraube zu 557407
557410	Einrückfingerhebel in 55717
557820	Sicherungsschraube zu 557410, Tafel 15
557534	Mutter zu 557830, Tafel 15
557411	Lagerschraube 557410
557412 a	Druckfeder zu 557413 a (**Abbildung 557412**)
557413 a	Druckfeder-Stift zu 557410 und 557412 a (**Abbildung 557413**)
557414	Anschlagstift in 557410 (**ohne Abbildung**)
557416	Schnellauf-Ausschalthebel
557417	Lagerschraube zu 557416
557418	Druckfeder in 55717 zu 557416
557419	Stift in 557416 zu 557418
557420	Stellschraube in 55717 zu 557418
557421	Schaltzahn zu 557416
557422	Schraube zu 557421
557423	Stellbolzen zu 557416
557424	Mutter zu 557423
012158	Scheibe zu 557423

Tafel 7

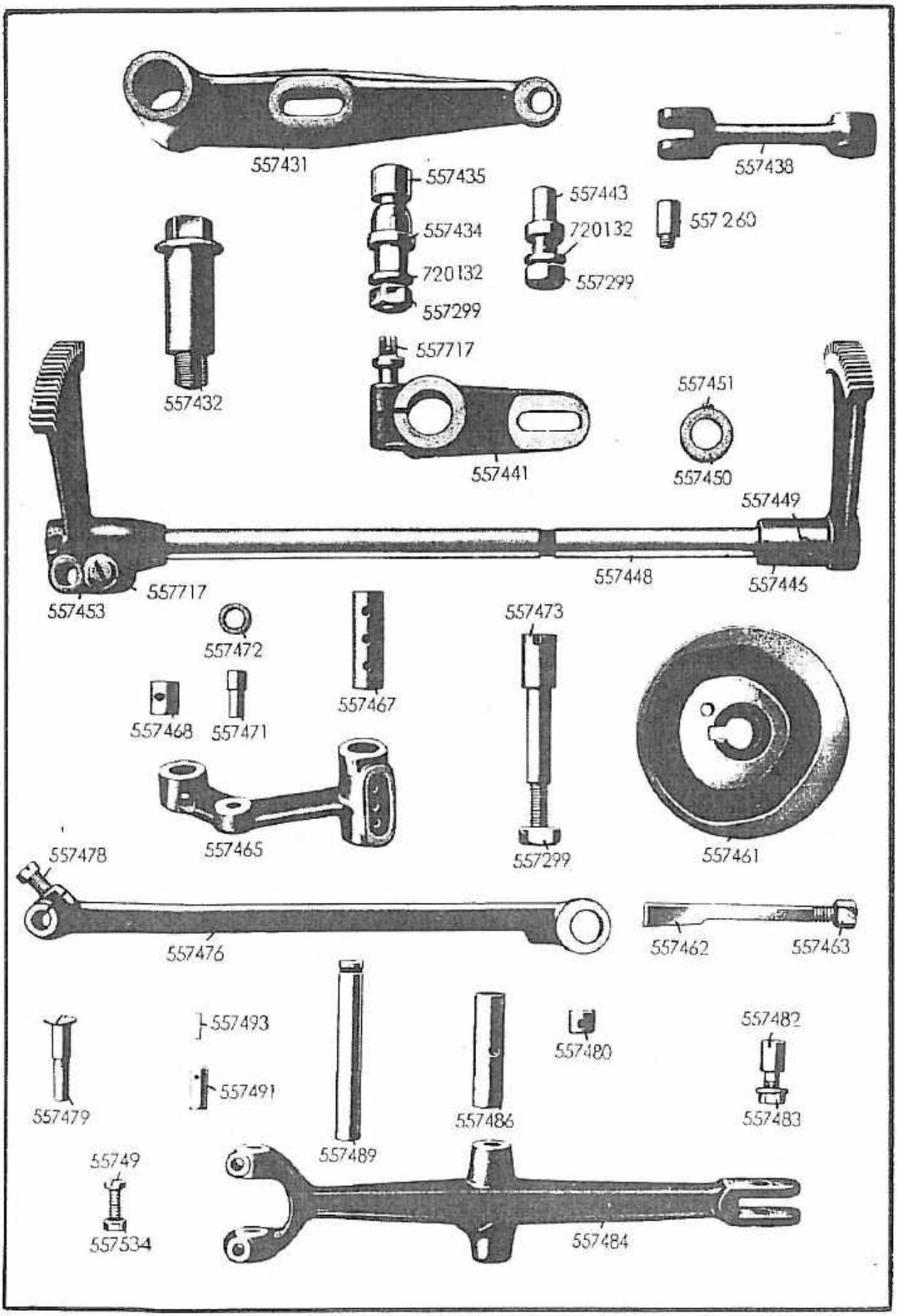
557431
557438
557435
557434
720132
557299
557443
720132
557299
557 260
557432
557717
557441
557451
557450
557449
557448
557446
557453
557717
557472
557467
557473
557468
557471
557465
557299
557461
557478
557476
557462
557463
557493
557491
557479
557489
557486
557480
557482
557483
55749
557534
557484

Bestell-Nr.	Benennung
557431	Zahnsegment-Antriebshebel, lang
557432	Lagerschraube zu 557431 mit 55756
557433	Rollenbolzen, vollständig, zu 557431 bestehend aus je 1x 557434, 557435, 557299, 720132
557434	Rollenbolzen zu 557431
557435	Rolle zu 557434 und 55780
557299	Mutter zu 557434
72043	Scheibe zu 557434 (**Abbildung 720132**)
557438	Verbindungsgelenk zu 557431
557260	Stiftschraube zu 557431
557440	Zahnsegment-Antriebshebel, kurz, best. aus je 1x 557441, 557717
557441	Zahnsegment-Antriebshebel, kurz, zu 557446 und 557438
557717	Klemmschraube zu 557441
557443	Verbindungsbolzen zu 557441 mit 557438
72043	Scheibe zu 557443 (**Abbildung 720132**)
557299	Mutter zu 557443
557446	Zahnsegment, unteres, mit 557448 und 557449
557448	Welle, senkrecht, zu 557446 und 557453
557449	Stift zu 557446 und 557448
557450	Stellring zu 557448
557451	Stellschraube zu 557450
557453	Oberes Zahnsegment zu 557448
557717	Stellschraube zu 557453
557461k	Greiferkurve auf 557658 m. Rolle Nr. 557472 eingeschliffen (**Abbildung 557461**)
557462	Keil zu 557461 und 557658
557463	Mutter zu 557462
557465	Rollenhebel in 55732 (für Greiferantrieb), vollständig, mit je 1x 557467, 557468, 557469, 557471, 557472
557467	Büchse, lang, in 557465
557468	Büchse, kurz, in 557465
557469	Oldocht zu 557465 (**ohne Abbildung**)
557471	Rollenbolzen zu 557465
557472	Rolle zu 557471
557473	Lagerbolzen zu 557465 mit 55732
557299	Mutter zu 557473
557476	Zugstange, vollständig, zu 557465 mit 557484 bestehend aus je 1x 557477, 557478, 557480, 557481
557478	Klemmschraube zu 557476
557479	Lagerbolzen, oben, zu 557476 mit 557465
557480	Büchse in 557476
557481	Oldocht zu 557476 (**ohne Abbildung**)
557482	Lagerschraube, unten, zu 557484 mit 557476
557483	Mutter zu 557482
557484	Doppelhebel an 55756 zu 557476 und 557563 mit je 1x 557486, 557490 und 2x 55749, 557534
557486	Büchse in 557484
55749	Schraube zu 557484
557534	Mutter zu 55749

Tafel 7

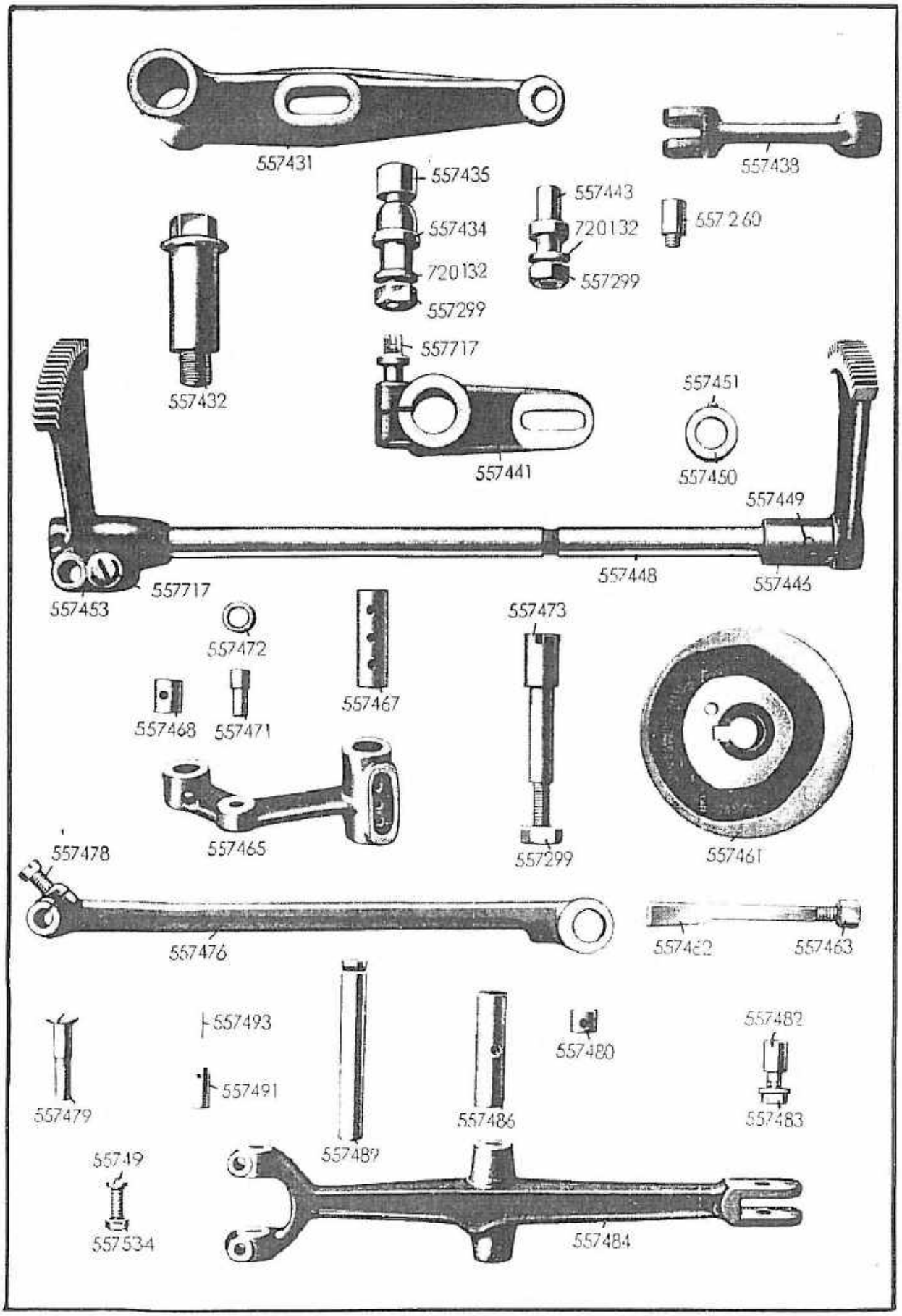
557431
557438
557435
557434
720132
557299
557443
720132
557299
557260
557432
557717
557441
557451
557450
557449
557448
557446
557453
557717
557472
557467
557473
557468
557471
557465
557299
557461
557478
557476
557462
557463
557493
557491
557479
557489
557486
557480
557482
557483
557549
557534
557484

Bestell-Nr.	Benennung
557489	Lagerbolzen zu 557484 mit 55756
557490	Docht zu 557484 (**ohne Abbildung**)
557491	Greiferwellenantriebsbolzen mit 557493 zu 557484
557493	Stift zu 557491

Tafel 8

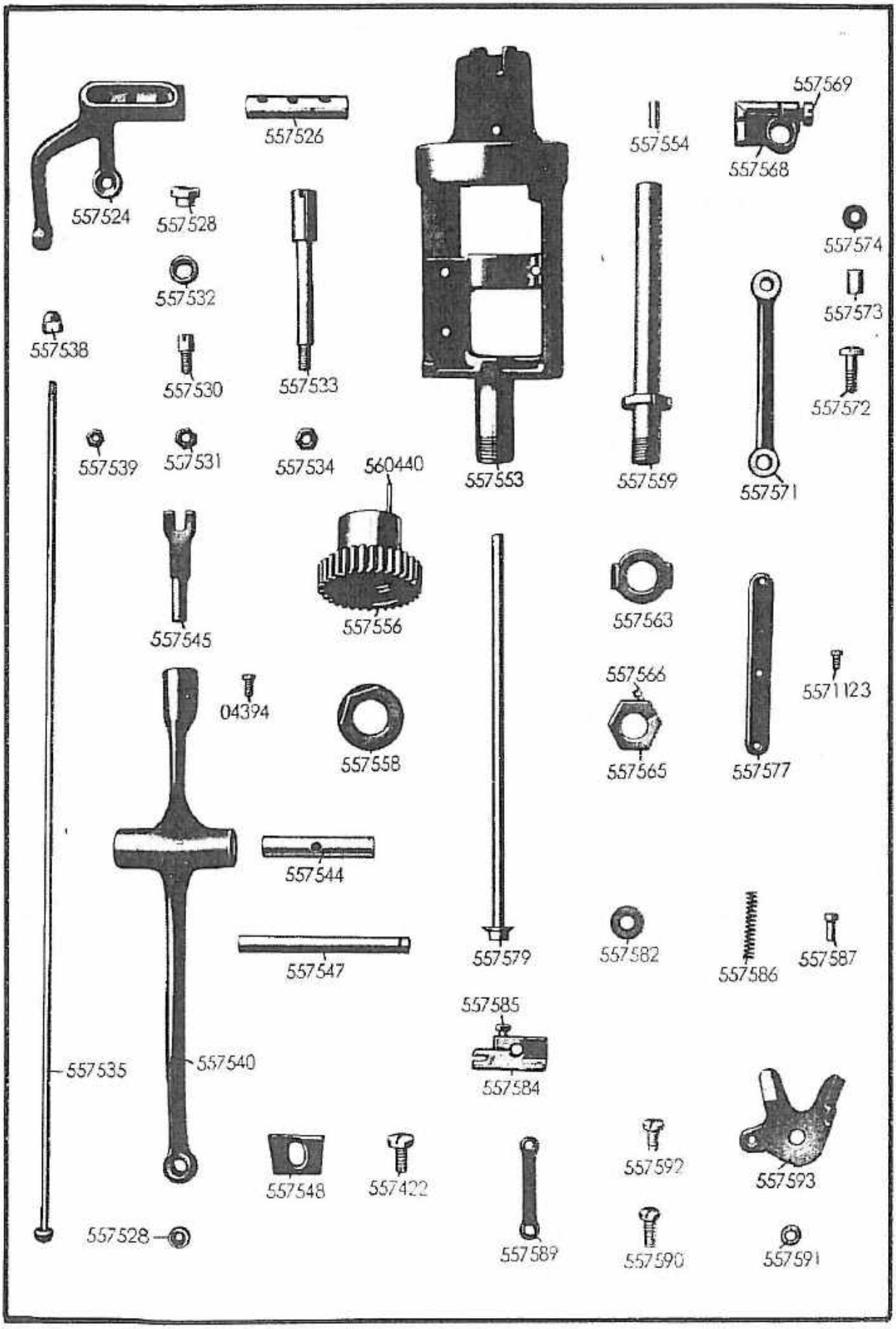
557524
557526
557528
557532
557538
557530
557533
557539
557531
557534
560440
557553
557554
557569
557568
557574
557573
557572
557559
557571
557545
557556
557563
557566
557565
557577
557571123
04394
557558
557544
557547
557579
557582
557586
557587
557585
557584
557535
557540
557548
557422
557592
557593
557528
557589
557590
557591

Bestell-Nr.	Benennung
557524	Spreizer-Rollenhebel in 55732 zu 557535 mit je 1x 557526, 557527, 557528, 557530, 557531, 557532 und 2x 557527 a
557526	Büchse in 557524
557527	Docht zu 557524 (**ohne Abbildung**)
557469 a	Haltestift zu 557527 (**ohne Abbildung**)
557528	Einsatzkugelbüchse in 557524 zu 557535
557530	Rollenbolzen zu 557524 und 557532
557531	Mutter zu 557530
557532	Rolle zu 557530
57533	Lagerbolzen zu 557524 in 55732
557534	Mutter zu 557533
557535	Verbindungsstange zu 557524
557538	Kugelmutter zu 557535
557539	Gegenmutter zu 557538
557540	Doppelhebel, klein, an 55756 zu 557535 mit je 1x 557528, 557543, 557544
557528	Einsatzkugelbüchse zu 557540
557543	Docht zu 557540 (**ohne Abbildung**)
557544	Einsatzbüchse (Lager) in 557540
557545	Gabelkopf zu 557540 und 557579
04394	Stellschraube zu 557540
557547	Lagerbolzen zu 557540
557548	Sicherungsblech an 55756 zu 557547 und 557489
557422	Schraube zu 557548
557553	Greiferbock
557554	Fadenhülse zu 557553
557555	Stirnrad mit Spannhülse zu 557553 (**Abb. 557556**)
557557	Spannhülse zu 557535 (**Abb. 560440**)
557558	Mutter zu 557553
557559	Greiferantriebsspindel in 557553
557563	Kreuzkopf zu 557559
557565	Stellmutter zu 557559
557566	Klemmschraube zu 557565
557568	Führungskloben zur Greiferantriebs-Zugstange zu 557571
557569	Klemmschraube zu 557568
557571	Greiferantriebs-Zugstange zu 557568
557572	Lagerschraube, unten, zu 557573
557573	Büchse, unten, zu 557571
557574	Scheibe zu 557572
557572	Lagerschraube, oben
557573	Büchse, oben, zu 557571
557577	Führungsplatte an 557553 zu 557568
5571123	Schraube zu 557577
557579	Spreizerantriebs-Spindel in 557559
557582	Scheibe über 557579
557583	Führungskloben mit Klemmschraube zu 557589 (**Abbildung 557584**)
557585	Klemmschraube zu 557583
557586	Druckfeder zu 557583
557587	Druckzapfen zu 557583 und 557586

Tafel 8

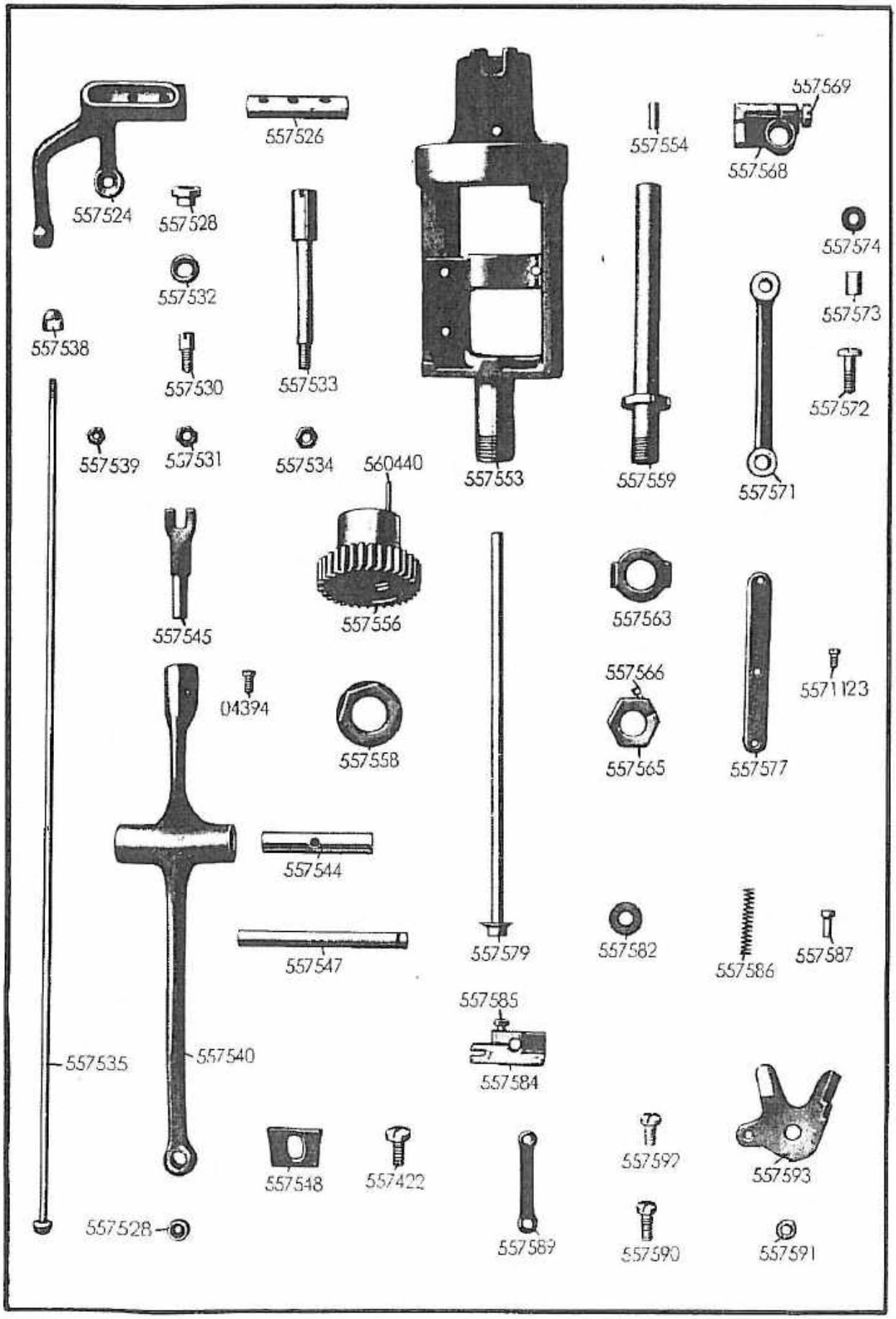
557524
557526
557528
557532
557538
557530
557533
557539
557531
557534
560440
557553
557554
557569
557568
557574
557573
557572
557559
557571
557545
557556
557563
557566
557565
557577
571123
04394
557558
557544
557547
557579
557582
557586
557587
557585
557584
557535
557540
557548
557422
557592
557593
557589
557590
557591
557528

Bestell-Nr.	Benennung
557589	Spreizer-Zugstange zu 557583 und 557593
557590	Lagerschraube, unten, zu 557589
557591	Scheibe zwischen 557583 und 557589
557592	Lagerschraube, oben, zu 557589
557593	Spreizer-Platte an 557553

Tafel 9

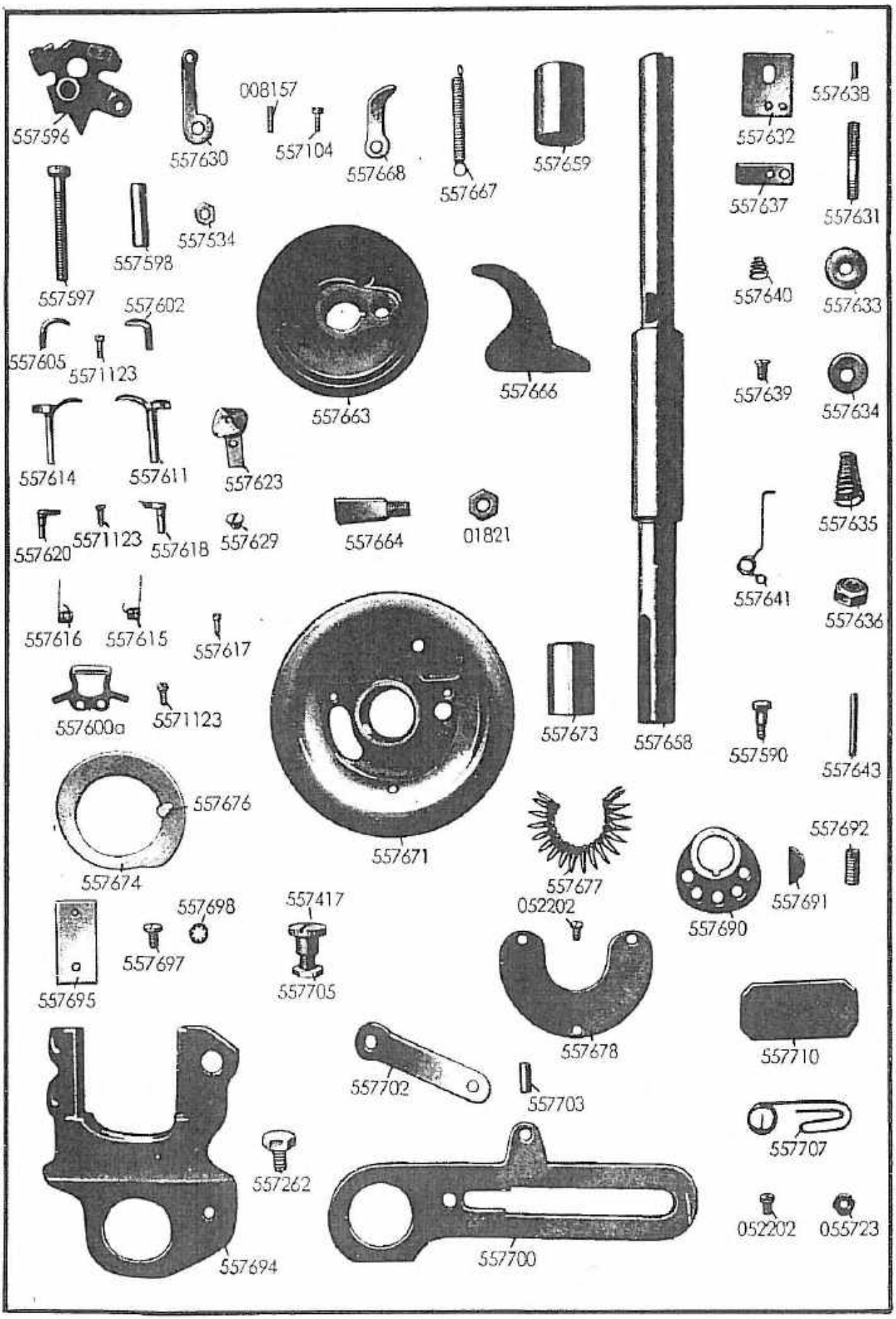
557596
557630
008157
557104
557668
557667
557659
557638
557632
557637
557631
557534
557598
557597
557602
557605
571123
557663
557666
557640
557633
557639
557634
557614
557611
557623
557620
571123
557618
557629
557664
01821
557635
557641
557636
557616
557615
557617
557600a
571123
557673
557658
557590
557643
557676
557674
557671
557677
557692
557691
557690
557698
557417
052202
557697
557705
557695
557678
557710
557702
557703
557707
557262
557694
557700
052202
055723

Bestell-Nr.	Benennung
557596	Greiferträger an 557553
557597	Lagerschraube zu 557598 und 557596
557598	Lagerschrauben-Büchse zu 557596 und 557597
557534	Mutter zu 557597
557600	Nadelschutz, alte Art, an 557596 (**ohne Abbildung**)
557600 a	Nadelschutz, neue Art, an 557596
5571123	Schraube zu 557600 mit 557596
557602 a	Greifer, rechts (**Abbildung 557602**)
557605	Greifer, links, alt
5572872	Greifer, links, neu (**ohne Abbildung**)
557607	Greifer, kurz, links, für großen Überstich (**ohne Abbildung**)
5571123	Bef.-Schraube zu 557602 a, 5572872 und 557605 mit 557596
557611	Spreizer, rechts
557614	Spreizer, links, alt
5572876 k	Spreizer, links, neu (**ohne Abbildung**)
557615	Spreizer-Feder, rechts
557616	Spreizer-Feder, links
557617	Spreizer-Feder-Schraube zu 557615 und 557616
557618	Spreizer-Anschlag, rechts, an 557596
557620	Spreizer-Anschlag, links, an 557596
5571123	Spreizer-Anschlagschraube zu 557618 und 557620
557623	Stichplatte f. schmalen Überst., 0,9 mm Gimpenloch
557623 a	Stichplatte f. schmalen Überst., 1,1 mm Gimpenloch
557624	Stichplatte f. mittleren Überst., 0,9 mm Gimpenloch
557624 a	Stichplatte f. mittleren Überst., 1,1 mm Gimpenloch
557624 b	Stichplatte f. mittleren Überst., 1,3 mm Gimpenloch
557625	Abges. Stichpl. f. schmal. Überst., 0,9 mm Gimpenloch
557626	Abges. Stichpl. f. schmal. Überst., 1,1 mm Gimpenloch
557625 a	Stichplatte f. breiten Überst., 0,9 mm Gimpenloch
557626 a	Stichplatte f. breiten Überst., 1,1 mm Gimpenloch
557626 b	Stichplatte f. breiten Überst., 1,3 mm Gimpenloch
557627	Abges. Stichplatte f. mittl. Überst., 1,3 mm Gimpenloch
557627 a	Abges. Stichplatte f. mittl. Überst., 1,1 mm Gimpenloch
557629	Stichplatten-Schraube
5571123	Stichplatten-Anschlagschraube (**ohne Abbildung**)
557630	Kordelführer an 557553
557631	Spannungsbolzen in 557553
557632	Untere Platten auf 557553 zu 557631
557633	Untere Spannungsscheibe zu 557631

(ohne Abbildung)

Tafel 9

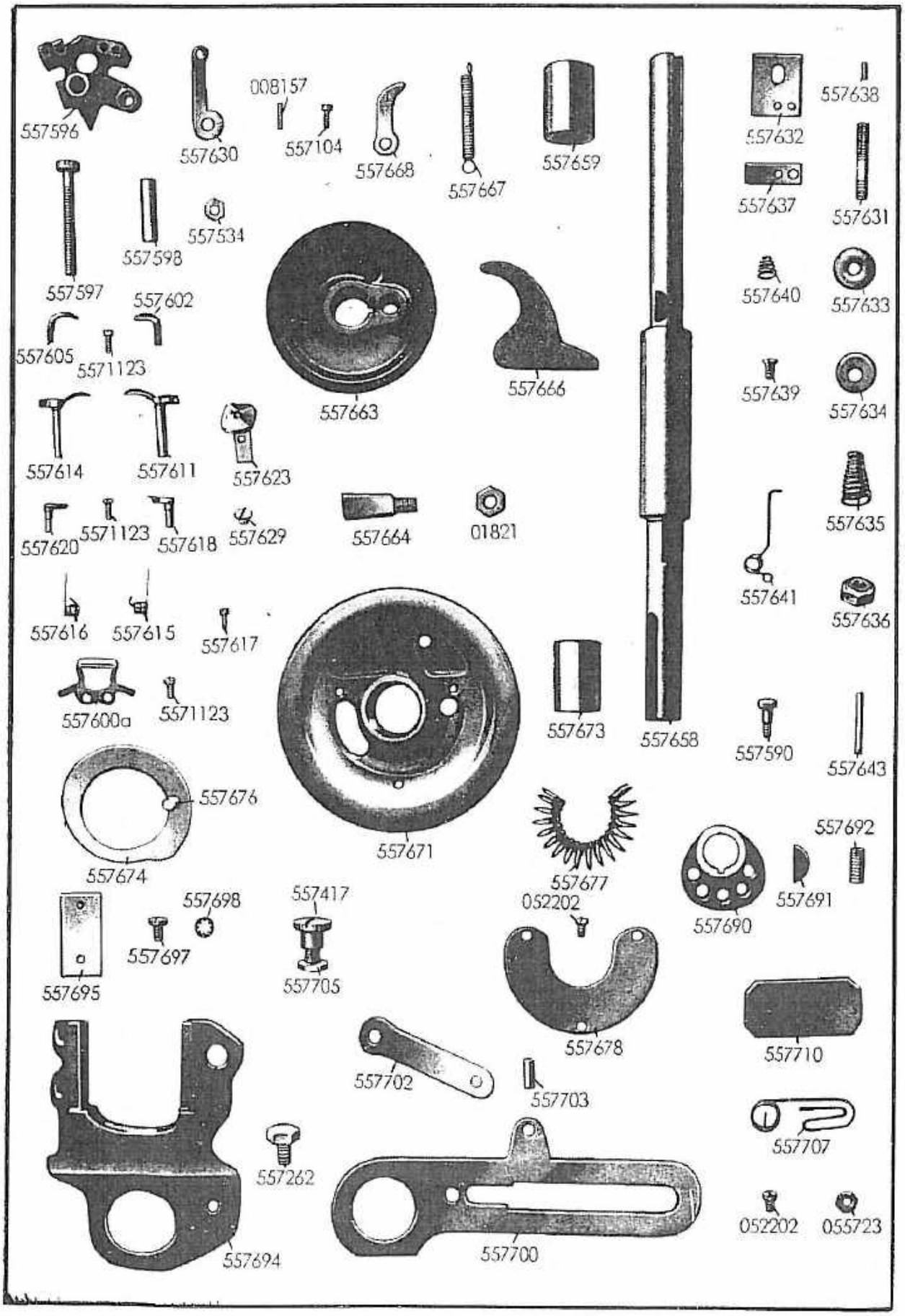
557596
557630
008157
557104
557668
557667
557659
557638
557632
557637
557631
557534
557598
557597
557602
557605
5571123
557663
557666
557640
557633
557639
557634
557614
557611
557623
557620
5571123
557618
557629
557664
01821
557635
557641
557636
557616
557615
557617
557600a
5571123
557673
557658
557590
557643
557676
557674
557671
557677
557692
557691
557690
557698
557417
052202
557697
557705
557695
557678
557710
557702
557703
557707
557262
052202
055723
557694
557700

Bestell-Nr.	Benennung
557634	Obere Spannungsscheibe zu 557631
557635	Feder zu 557631
557636	Mutter zu 557631
557637	Vorspannungsplättchen auf 557632
557638	Führungsstift zu 557637 in 557553
557639	Schraube zu 557637 in 557632
557640	Feder zu 557639 und 557637
557641	Fadenanzugsfeder, normal
557641a	Fadenanzugsfeder, stark (**ohne Abbildung**)
557590	Schraube zu 557641 in 557553
557643	Stift in 557553 zu 557641 und Fadenführung
557658	Oberwelle
557659	Lagerbüchse (linke Seite) zu 557658 und 557743
557663	Handrad, gerändert
557664	Keil zu 557658 und 557663
01821	Mutter zu 557664
557666	Kuppelhebel zu 557663
557667	Feder zu 557666 mit 557668
557668	Feder-Bügel an 557663 zu 557667
557104	Bef.-Schraube zu 557668
008157	Stift in 557663 zu 557668
557671	Antriebsscheibe, Schnurlauf ⌀ 82
557681	Riemenschutz, Tafel 15, zu 557671
557673	Bronzebüchse in 557671
557674	Antriebsexzenter zu 557671
557676	Mitnehmerstift in 557674
557677	Druckfeder in 557671 zu 557674
557678	Deckplatte auf 557671 zu 557677
052202	Schraube zu 557678 mit 557671
557690	Dreieckexzenter auf 557658 zu 557693
557691	Keil zu 557690 mit 557658
557692	Setzschraube in 557690
557693	Vorschubexzenter-Gabel (**ohne Abbildung**) bestehend aus je 1x 557262, 557417, 557694, 557695, 557700, 557702, 557703, 557705 und je 2x 557697, 557698
557694	Vorschubexzenter-Gabel
557695	Stahleinlage zu 557694
557696	Lamelle (Beilage) zwischen 557695 und 557694 (**ohne Abbildung**)
557697	Bef.-Schraube zu 557695
739347	Federscheibe zu 557695, **Abb. 557698**
557700	Kulissenhebel zu 557694
557262	Bef.-Schraube zu 557700
557702	Versteifungslasche zu 557700
557703	Niet zu 557702 mit 557700
557417	Schraube zu 557702
557705	Mutter zu 557417
557707	Feder zu 557694 und 557710
052202	Bef.-Schraube zu 557707
055723	Scheibe zu 052202
557710	Filzstück in 557707 zu 557690

Tafel 10

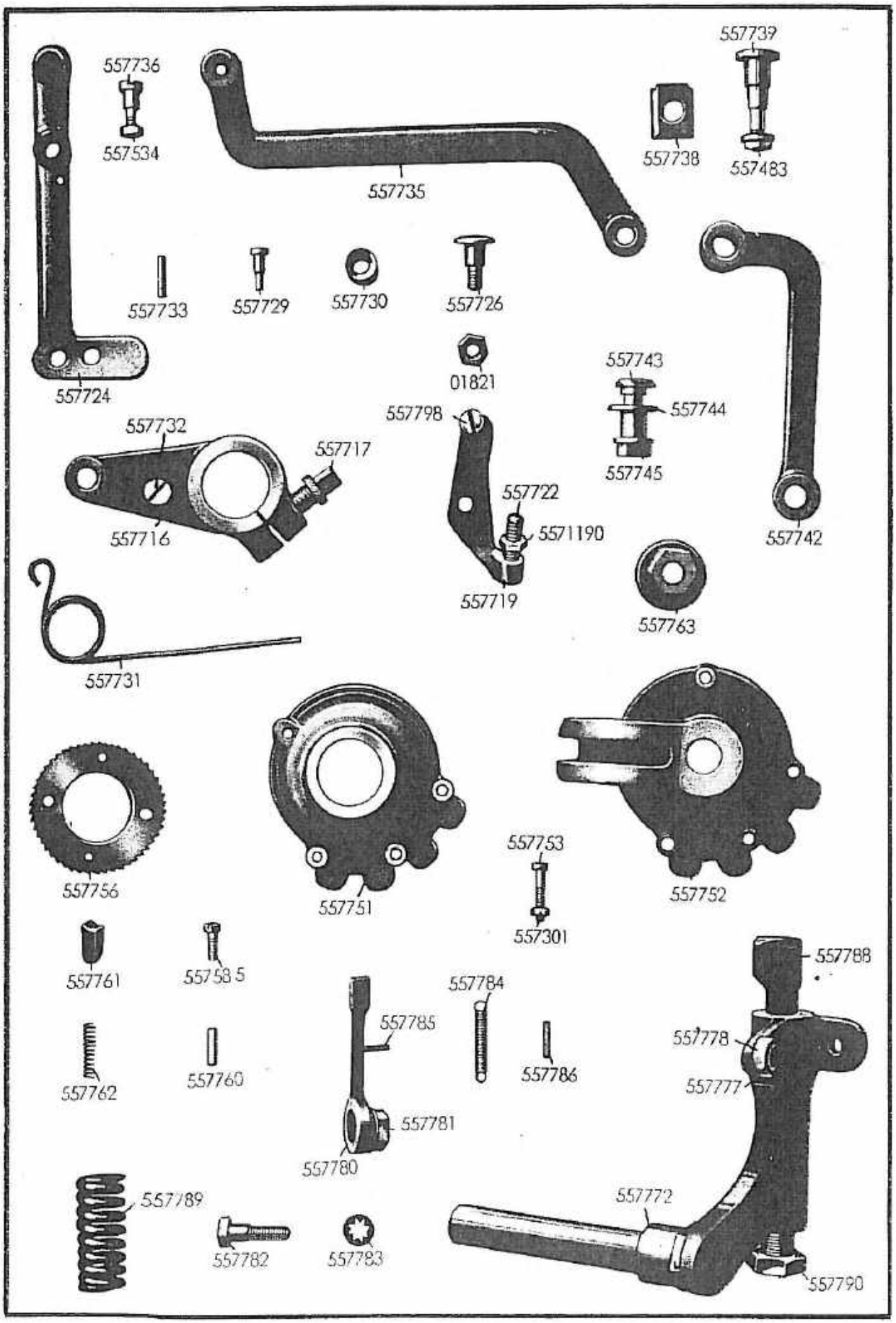
557736
557534
557735
557739
557738
557483
557733
557729
557730
557726
557724
01821
557743
557744
557745
557742
557732
557717
557716
557798
557722
5571190
557719
557763
557731
557756
557751
557753
557301
557752
557761
557758 5
557762
557760
557784
557785
557786
557781
557780
557788
557778
557777
557789
557782
557783
557772
557790

Bestell-Nr.	Benennung
557716	Stichstellerarm, alt
5571812	Stichstellerarm, neu, Tafel 15
557717	Klemmschraube zu 557716
557718	Armstütze, vollständig, zu 557716 bestehend aus je 1x 557719, 5577222, 5571190
557719	Armstütze
557798	Schraube zu 557719
557722	Stellschraube zu 557719
5571190	Mutter zu 557722
557724	Stellhebel zu 557735 mit je 1x 5571818, 557729, 5571823, 557733, 01821, 021151
557726	Gelenkschraube, alt, zu 557724
5571818	Gelenkschraube, **neu, Tafel 15**
021151	Stift zu 5571818, **Tafel 15**
01821	Mutter zu 557726
557729	Rollenstift zu 557730 und 557724
557730	Rolle, alt, zu 557729
5571823	Rolle, **neu, Tafel 15**
557731	Feder, alt, zu 557724
5571813	Feder, **neu, Tafel 15**
557732	Feder-Schraube zu 557731
557733	Feder-Stift an 557724 für 557731
557735	Verbindungshebel zu 557724 und 557742
557736	Lagerschraube zu 557735
557534	Mutter zu 557736
557738	Kulissenstein zu 557700 und 557739
557739	Schulterschraube zu 557738, 557735 und 557742
557483	Mutter zu 557739
557742	Transporthebel zu 557739 und 557744
557743	Stellbolzen zu 557744
557744	Büchse zu 557742
557745	Mutter zu 557743
557751	Transportrad-Gehäuse-Unterteil zu 557752, alt
557752	Transportrad-Gehäuse-Oberteil zu 557751, alt
557753	Schraube zu 557752, alt
557301	Mutter zu 557753, alt
557756	Transportrad auf 557757, alt
557757	Mitnehmerbüchse zu 557756 auf 557130 (**ohne Abbildung**), alt
557758	Konischer Stift zu 557757 mit 557130 (**ohne Abbildung**), alt
557585	Schraube zu 557756 mit 557757, alt
557760	Mitnehmerstift zu 557756 in 557757, alt
557761	Transportzahn zu 557752, alt
557762	Feder zu 557761, alt
557763	Abschlußmutter zu 5571130, 5577752 und 5571531
557764	Splint zu 557752 (**ohne Abbildung**)
557772	Bremshebel, vollständig, in 55732 bestehend aus je 1x 557774, 557777, 557778, 557786
557777	Rollenstift zu 557772
557778	Rolle zu 557777
557780	Rückschlaghebel an 557772

Tafel 10

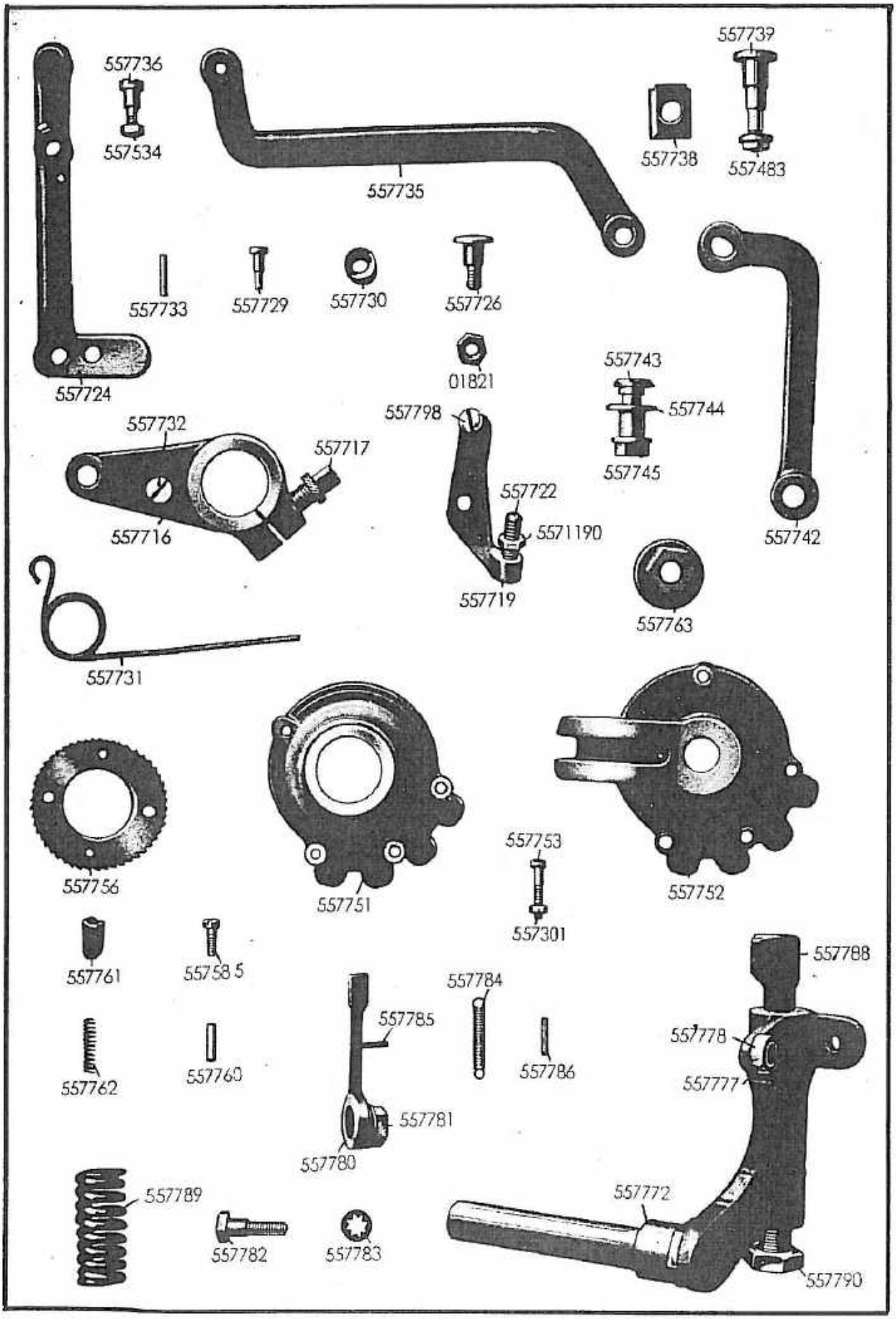
557736
557534
557739
557738
557483
557735
557733
557729
557730
557726
557724
01821
557743
557744
557745
557742
557732
557717
557716
557798
557722
5571190
557719
557763
557731
557756
557751
557753
557301
557752
557761
557585
557788
557784
557785
557778
557762
557760
557786
557777
557781
557780
557789
557772
557782
557783
557790

Bestell-Nr.	Benennung
557781	Stellexzenterbüchse zu 557780
557782	Schraube zu 557781
557783	Federscheibe zu 557782
557774	Zylinderstift zu 557772 (**ohne Abbildung**)
557784	Zugfeder zu 557780
557785	Federstift an 557780 zu 557784
557786	Federstift an 557772 zu 557784
557787	Bremsstange, vollständig bestehend aus 1x 557788 und 2x 557790
557788	Bremsstange in 557772

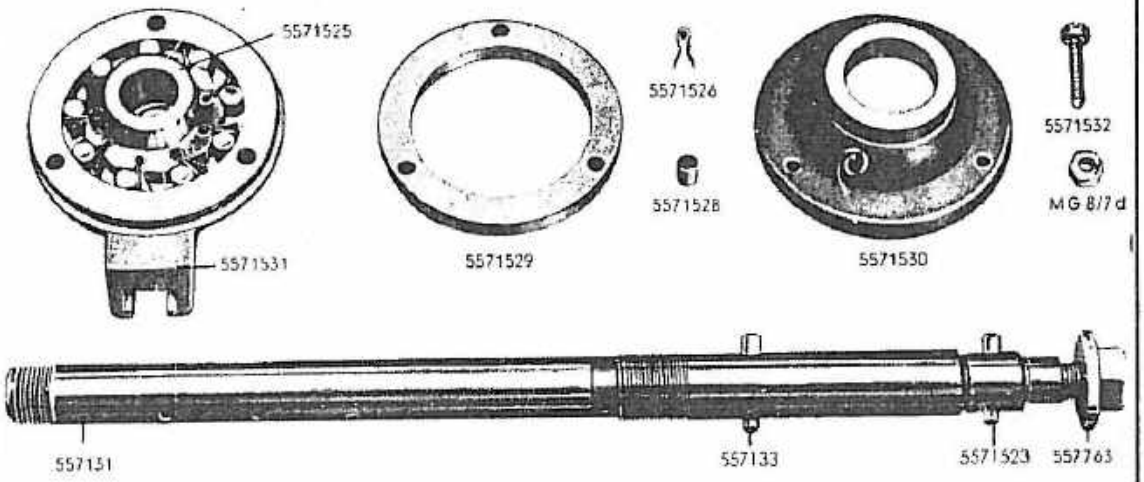

557789	Bremsstangen-Feder zu 557788
557790	Mutter zu 557788
5571521	Schneckenwelle mit Sperrgetriebe vollst., best. aus je 1x 557131, 557763, 5571525, 5571529, TG 42/99, 5571527, 5571530, 5571531, 3x 5571532, MG 8/7 d und 9x 5571526, 5571528
5571522k	Schneckenradwelle mit je 1x 557131, 5571525, 557763, TG 42/99, 5571527
TG 42/99	Mitnehmerstift zu 5571525 (**Abbildung 5571523**)
5571527	Scheibenfeder zu 5571522k (**ohne Abbildung**)
5571525	Sperrgetrieberad
5571526	Rollenfeder zu 5571525
5571528	Rolle zu 5571525
5571529	Sperrgetriebering
5571530	Transportradgehäuse (Innenteil)
5571531	Transportradgehäuse (Außenteil)
557131	Schneckenwelle
557763	Abschlußmutter zu 5571531
5571532	Schraube zu 5571530 und 557131
MG 8/7 d	Mutter zu 5571532
557133	Mitnehmerstift für Schnecke zu 5371522k

Tafel 11

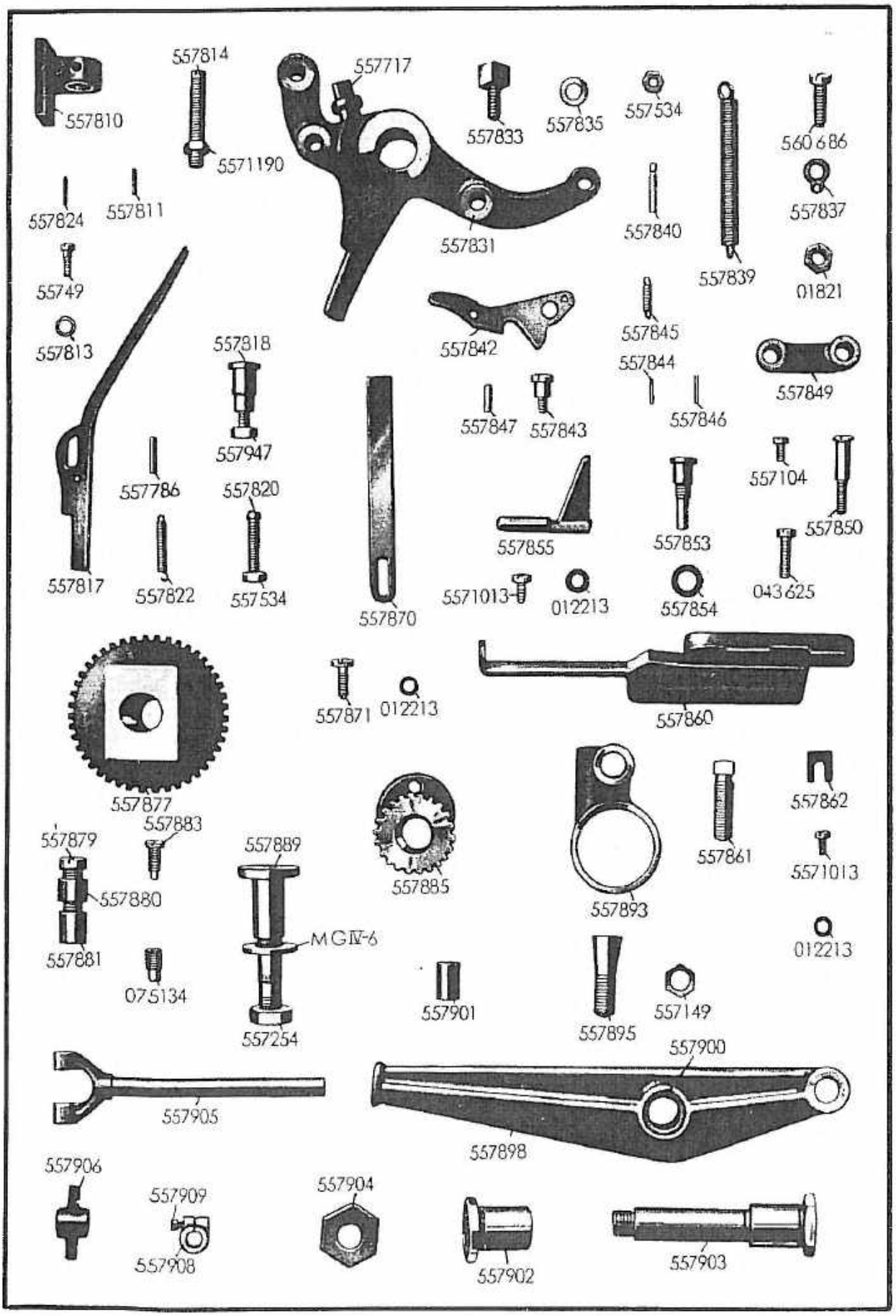
557810
557814
5571190
557717
557833
557835
557534
560686
557824
557811
557831
557840
557837
557839
01821
557749
557845
557813
557842
557818
557844
557849
557947
557847
557843
557846
557786
557104
557820
557850
557855
557853
557817
557822
557534
557870
5571013
012213
557854
043625
557871
012213
557860
557877
557862
557883
557879
557889
557885
557861
5571013
557880
557893
557881
MGIV-6
012213
075134
557901
557895
557149
557254
557900
557905
557898
557906
557909
557904
557908
557902
557903

Bestell-Nr.	Benennung
557810	Ausschalthebelblock an 55732 zu 557817
557811	Prisonstift an 557810 mit 55732
55749	Bef.-Schraube zu 557810 mit 55732
7442380	Scheibe zu 55749, **Abbildung 557813**
557814	Stellschraube in 557810 zu 557831
5571190	Mutter zu 557814
557817	Ausschalthebel an 557810
557818	Lagerschraube, alt, zu 557817 (**neu 557825**)
557825	Lagerschraube, neu, Tafel 15
557947	Mutter zu 557818 und 557825
557820	Kugelkopfstellschraube in 557817
557534	Mutter zu 557820
557822	Feder, alt, zu 5571817 (neu 557826 zu 557825)
557826	Feder, neu, Tafel 15
557786	Federstift in 557817, nur für ältere Maschinen
557824	Federstift im Bock, alt, 557819, nur für ältere Maschinen
557831	Dreiarmhebel auf 557772
557717	Klemmschraube zu 557831
557833	Ausschaltzahn in 557831 zu 557817
557534	Mutter zu 557833
024275	Scheibe zu 557534 (**Abbildung 557835**)
560686	Schraube zu 557831
557837	Federscheibe zu 560686 und 557839
01821	Mutter zu 560686
557839	Zugfeder in 557837 und 557840
557840	Zugfederstift am Arm zu 557839
557842	Leerlaufhebel an 557831
557843	Lagerlaufschraube zu 557842
557844	Federstift in 5577842 zu 557845
557845	Zugfeder zu 557842 und 557849
557846	Federstift in 557849 zu 557845
557847	Anschlagstift in 557842
557849	Einschaltgelenk an 557831
557850	Lagerschraube zu 557849
557104	Sicherungsschraube in 557831 zu 557850 u. 5571130
557853	Rollenschraube in 557849 zu 557854
557854	Rolle zu 557853 und 557860
557855	Einschaltgelenk-Anschlag zu 557853 an 55717
5571013	Bef.-Schraube zu 557855
012213	Scheibe zu 5571013
57860	Längeneinstellschieber in 55717
043625	Schrauben zum Zusammenhalten der Teile 557860
557861	Stellschraube in 55717 zu 557860
557862	Zeiger, neu, 557868, Tafel 15, an 55717 zu 557860
5571013	Schraube zu 557862
012213	Scheibe zu 5571013
557870	Stichlängen-Regulierschiene, alt, 55717 zu 55730
557871	Schraube zu 557870
012213	Scheibe zu 557871

Tafel 11

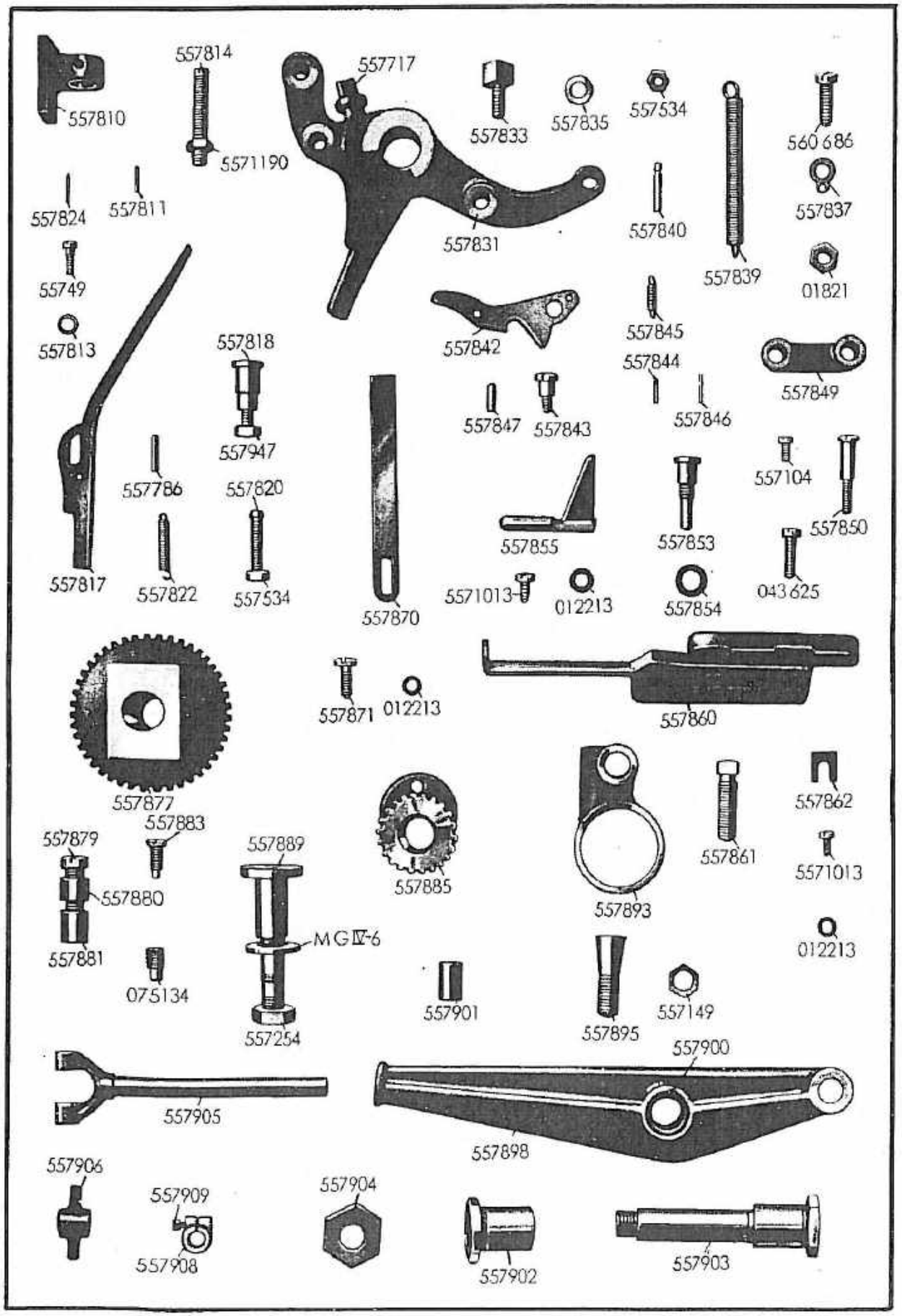
557810
557814
5571190
557717
557833
557835
557534
560 686
557824
557811
557831
557840
557837
557749
557839
01821
557813
557842
557845
557818
557844
557849
557847
557843
557846
557947
557786
557820
557104
557850
557855
557853
557817
557822
557534
557870
5571013
012213
557854
043 625
557871
012213
557860
557877
557883
557879
557889
557862
557885
557861
5571013
557880
557893
MGIV-6
012213
557881
075134
557901
557895
557149
557254
557900
557905
557898
557906
557909
557904
557908
557902
557903

Bestell-Nr.	Benennung
5571805	Stichlängen-Regulierschiene
052202	Deckelschraube zu 5571805
5571809	Haltestück zu 5571805
557585	Bef.-Schrauben zu 5571809
	(neu, Tafel 15)
557877	Nadelstangen-Antriebsrad mit je 1x 557879, 557880, 557881 und je 2x 557883, 075134
557879	Klemmschraube zu 557880 und 557881
557880	Klemmbacke ohne Gewinde zu 557877
557881	Klemmbacke mit Gewinde zu 557877 und 557658
075134	Einstellschraube zu 557877
557883	Sicherungsschraube in 557877 zu 075134
557885	Kleines Zahnrad zu 557877 auf 557889
557889 k	Zahnrad-Lagerbolzen zu 557885 in 55732 (Abbildung 557889)
MG IV-6	Scheibe zu 557889
557254	Mutter zu 557889
557891 a	Oldocht zu 557889 **(ohne Abbildung)**
557893	Exzenter-Zugstange zu 557885 mit 557898
557894	Filz zu 557893 **(ohne Abbildung)**
557895	Konusschraube zu 557893
557149	Mutter zu 557895
557898	Nadelstangen-Antriebshebel in 55732 gelagert
557900	Einsatzlager, lang, in 557898
557901	Einsatzbüchse, kurz, in 557898
557902	Lagerbüchse in 55732 zu 557903 und 557898
557903	Lagerbolzen zu 557898 in 55732
557904	Mutter zu 557903
557905	Nadelstangen-Mitnehmergabel zu 557898 und 557906
557906	Kreuzstück zwischen 557908 zu 557905
557908	Stellring auf 557911 zu 557906
557909	Klemmschraube zu 557908

Tafel 12

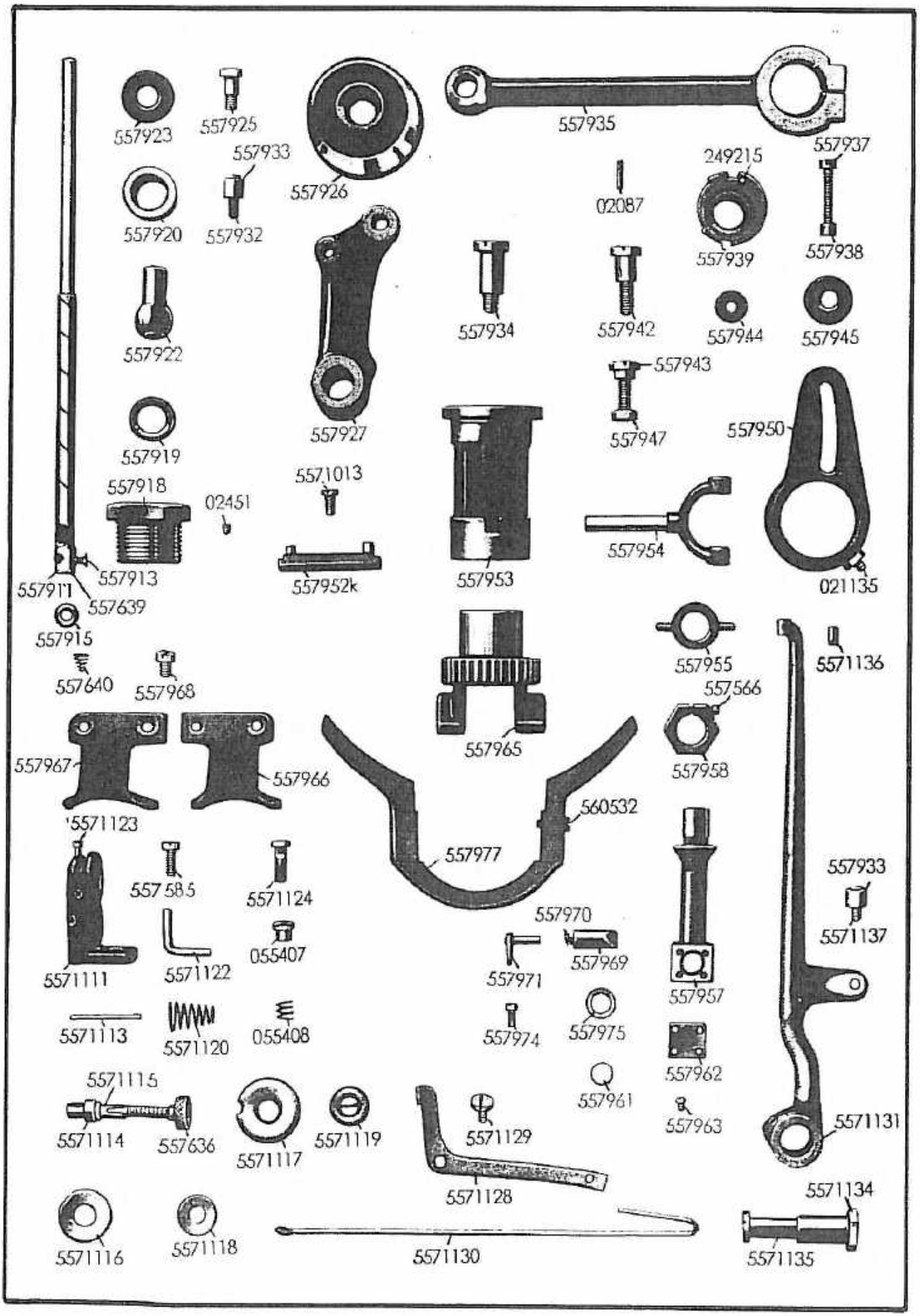
557923
557925
557933
557926
557935
557937
249215
02087
557920
557932
557939
557938
557934
557942
557944
557945
557922
557943
557927
557947
557950
557919
557918
02451
5571013
557954
557911
557913
557952k
557953
021135
557639
557915
557955
5571136
557640
557968
557566
557965
557958
557967
557966
560532
5571123
557977
557933
557585
5571124
557970
5571137
055407
557969
5571111
5571122
557971
557957
5571113
5571120
055408
557974
557975
557962
5571115
557961
557963
5571114
557636
5571117
5571119
5571129
5571131
5571128
5571134
5571116
5571118
5571130
5571135

Bestell-Nr.	Benennung
557911	Nadelstange
557916 a	Druckfeder auf Nadel (**ohne Abbildung**)
557913	Nadelschraube, alt (mit Kopf), zu 557911
557912	Nadelschraube, neu (ohne Kopf), (**ohne Abb.**)
557639	Klemmspannungsschraube zu 557915 an 557911
557915	Klemmspannungsscheibe zu 557639 und 557915
557640	Klemmspannungsfeder zu 557639 und 557915
557918	Untere Kugellagerbüchse in 55732
557919	Obere Kugellagerbüchse in 557918 zu 557922
557920	Obere Druckbüchse in 557918 zu 557919
02451	Stellschraube in 557918 zu 557920
557922	Nadelstangen-Kugellager in 557918 zu 557911
557923	Schutzscheibe zu 557922
557925	Fadendurchgangsbüchse zu 557911
557926 k	Antriebskurve für Nadelpendelung auf 557658 mit Rolle 557933 eingeschliffen (**Abb. 537926**)
557927	Antriebshebel an 55732 zu 557926 und 557935 bestehend aus je 1x 557928, 557930, 557932, 557933
557929	Büchse, alt, in 557927 (**ohne Abbildung**)
557930	Docht zu 557927 (**ohne Abbildung**)
557931	Rollenbolzen mit Rolle
557932	Rollenbolzen zu 557933 in 557927
557933	Rolle zu 557932 und 557926
557934	Lagerschraube zu 557927
557935	Zugstange zu 557927 und 557950 (alt, neu siehe Tafel 25) mit je 1x 557937, 557938, 557939, 557941, 557942, 557944, 02087, 249215
557937	Klemmschraube zu 557935
557938	Mutter zu 557937
557939	Exzenterbüchse zu 557935, alt
02087	Anschlagstift in 557935 zu 557939, alt
557941	Büchse in 557935 (**ohne Abbildung**)
557942	Lagerschraube zu 557935
557943	Stellschraube zu 557950
557944	Büchse zu 557943
557945	Scheibe zu 557944
249215	Stift zu 557939 für Öldocht
557947	Mutter zu 557943, alt
557948	Flügelmutter zu 557943, neu (**ohne Abbildung**)
557950	Kulissenhebel auf 557953, alt, neu siehe Tafel 25
021135	Stellschraube zu 557950, alt
557952 k	Mitnehmer zu 557950 und 557953, alt, neu siehe Tafel 25
5571013	Mitnehmer-Bef.-Schraube zu 557952 k
557952 d	Sicherungsblech zu 557936, Tafel 15, alt
557953	Lagerbolzen in 55732 zu 557950 und 557954, alt; neu siehe Tafel 25
557953 a	Ölfilz zu 557953 (**ohne Abbildung**)
557953 b	Ölfilz zu 557953 (**ohne Abbildung**)
557954	Gabel zu 557953 und 557955
557955	Kreuzkopf zu 557957 und 557954
204134	Stift zu 557955 und Arm (**ohne Abbildung**)

Tafel 12

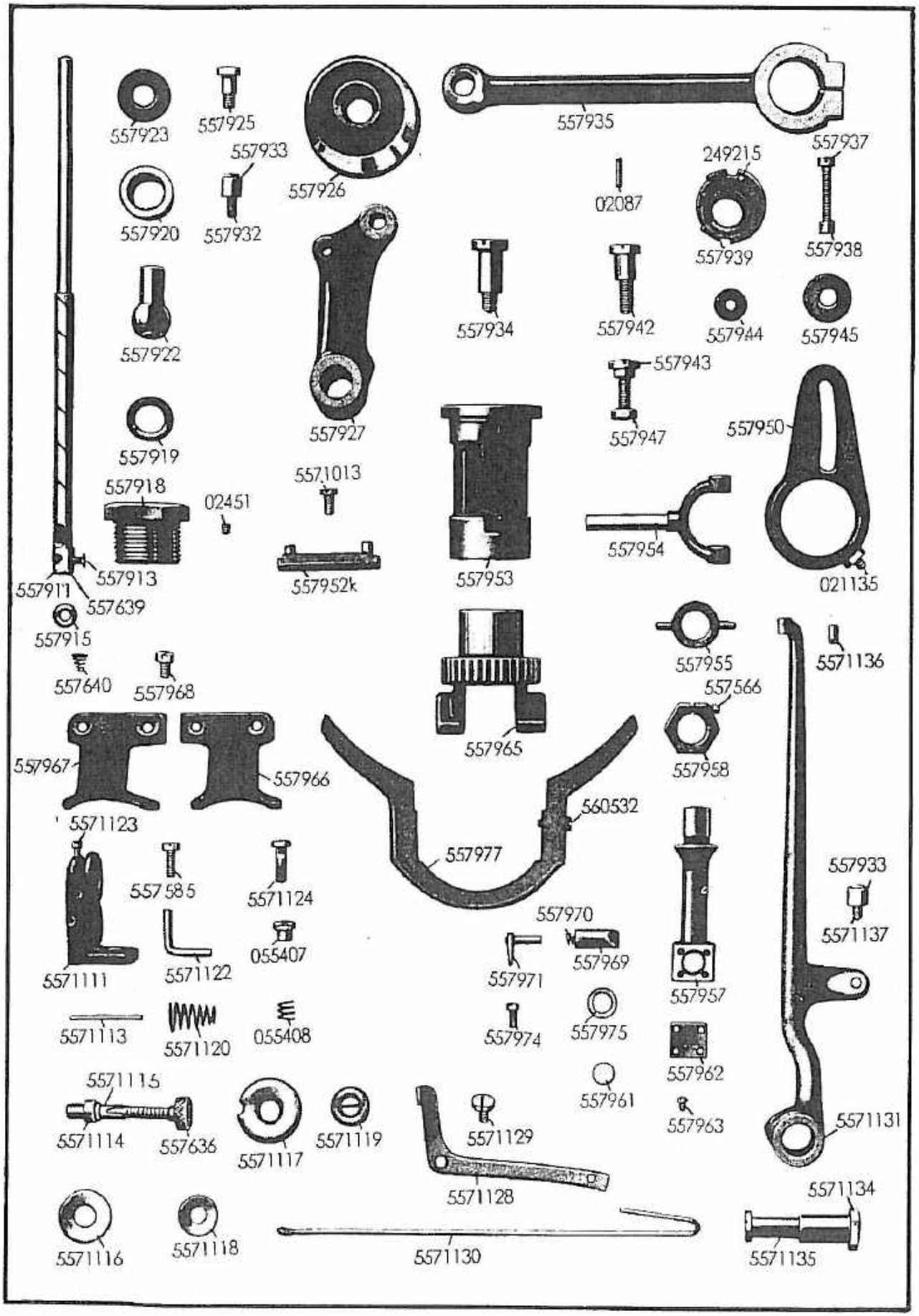
557923
557925
557926
557935
557937
557933
557920
557932
02087
249215
557939
557938
557922
557934
557942
557944
557945
557943
557927
557947
557950
557919
557918
02451
5571013
557954
557913
557911
557639
557952k
557953
021135
557915
557640
557968
557955
5571136
557566
557965
557958
557967
557966
560532
5571123
557977
557933
557585
5571124
557970
5571137
055407
557969
5571111
5571122
557971
557957
5571113
5571120
055408
557974
557975
557962
5571115
557961
557963
5571114
557636
5571117
5571119
5571129
5571131
5571128
5571134
5571116
5571118
5571130
5571135

Bestell-Nr.	Benennung
052187 c	Zugfeder zu 557955, Tafel 15
557957	Pendelhülse zu 557911
557958	Stellring mit 557566 zu 557957
557566	Klemmschraube zu 557958
557961	Nadelstangen-Führungsbolzen zu 557957 und 557911
557962	Deckplatte zu 557961
557963	Schraube zu 557962
557965	Oberes Zahnrad in 55732
557966	Lagerwinkel, rechts, zu 557965 an 55732
557967	Lagerwinkel, links, zu 557965 an 55732
557968	Schraube zu 557966 und 557967
557969	Führungsbolzen zu 557965
557970	Feder in 557969
557971	Schlußwinkel an 557965 zu 557970
557974	Stellschraube zu 557971 in 557965
557975	Scheibe zu 557969 zwischen 557957 und 557965
557977	Schutzbügel an 557966 und 557965 und 557453
560532	Schutzbügel-Befestigungsschraube
5571111	Spannungsbock auf 55732
557585	Schraube zu 5571114
5571113	Auslösestift in 5571114
5571114	Spannungsachse zu 5571111
557406	Schraube, neu, zu 5571114, ab Maschinen-Nr. 1390900 (**ohne Abbildung**)
5571123	Schraube, alt, zu 5571114
5571115	Büchse zu 5571114
5571116	Filzscheibe, groß, zu 5571115 und 5571117
5571117	Spannungsscheibe zu 5571114
5571118	Filzscheibe, klein, zu 5571117 und 5571119
5571119	Stegscheibe zu 5571114
5571120	Feder, normal, zu 5571114
5571120 a	Feder, stark, zu 5571114 (**ohne Abbildung**)
557636	Mutter zu 5571114
5571122	Spannungsscheiben-Führungsstift in 5571111
5571123	Stellschraube zu 5571122
5571124	Vorspannungsbolzen in 5571111
055407	Vorspannungshülse zu 5571124
055408	Feder zu 5571124
5571123	Stellschraube zu 5571124
5571128	Auslöseblech an 5571111 zu 5571113
5571129	Lagerschraube zu 5571128
5571130	Zugdraht an 5571128 zu 557831
5571131	Fadenhebel in 55732 best. aus je 1x 5571136, 5571137, 5571140, 5571134, 5571135
5571134	Lagerbolzen zu 5571131
5571135	Lagerbolzen-Schraube zu 5571134
5571136	Fadenbüchse in 5571131
5571137	Rollenbolzen mit Rolle
557933	Rolle zu 5571137 und 557877
5571140	Einsatzbüchse in 5571131 (**ohne Abbildung**)

Tafel 13

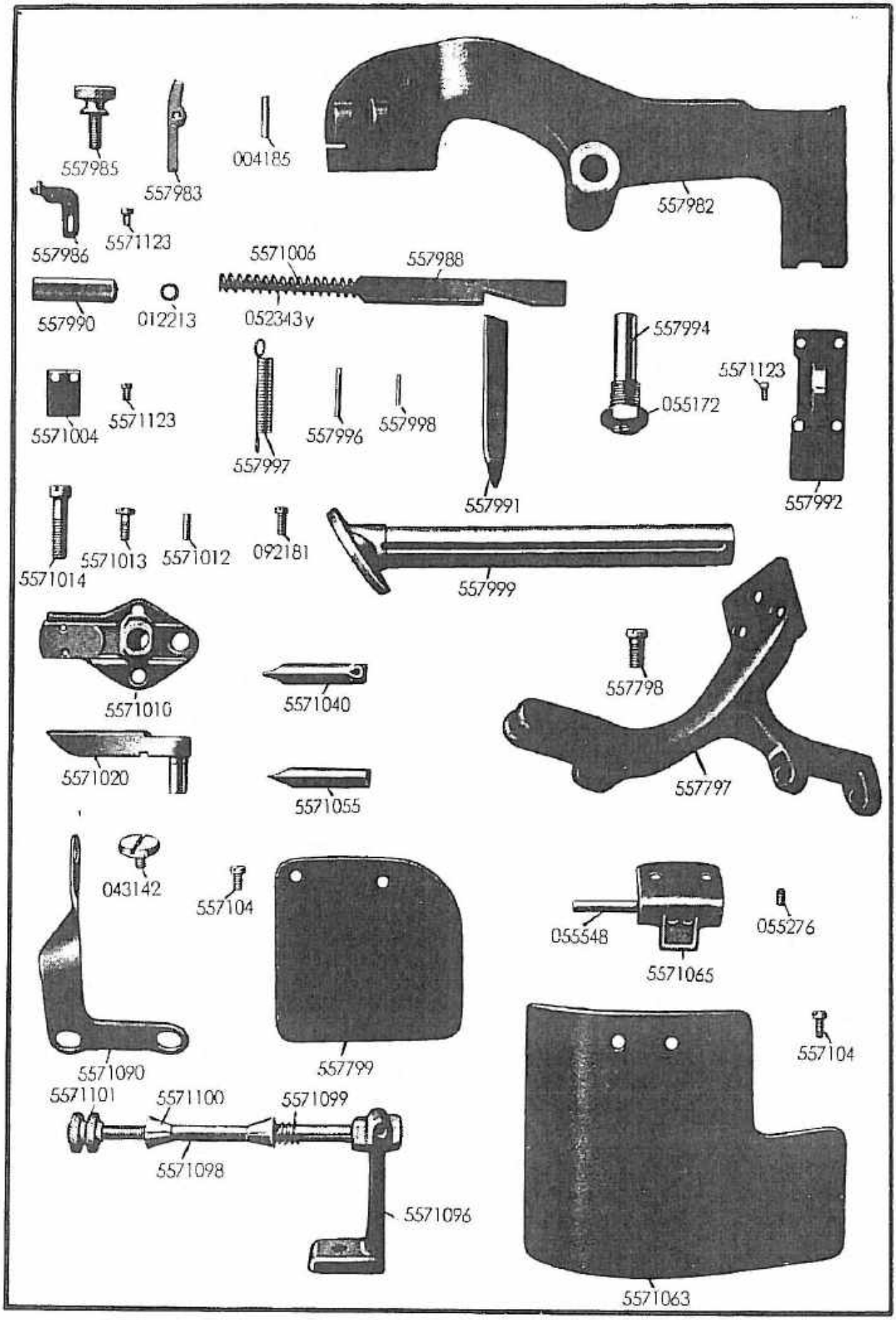
557985
557983
004185
557982
557986
5571123
5571006
557988
557990
012213
052343y
557994
5571123
055172
5571004
5571123
557996
557998
557997
557991
557992
5571014
5571013
5571012
092181
557999
5571010
5571040
557798
5571020
5571055
557797
043142
557104
055548
055276
5571065
5571090
557799
557104
5571101
5571100
5571099
5571098
5571096
5571063

Bestell-Nr.	Benennung	
557797	Führungsbock an 55732 zu 557724	
557798	Schraube zu 557797	
557799	Deckblech an 557797	
557104	Deckblech-Befestigungsschraube	
5571063	Nadelloch-Schutzdeckel	
557104	Befestigungsschraube zu 5571063	
5571065	Gelenkstück zu 557797 und 5571063	
055548	Lagerstift zu 557797 und 5571065	
055276	Madenschraube in 5571065 zu 055548	
557982	Messerbalken an 55732	
557983	Messerhalterhebel an 557982 zu 5571040	
004185	Konischer Stift zu 557983	
557984 a	Stiftschraube zu 557983, **Tafel 15**	
557985	Handschraube zu 557983	
557986	Messeranschlag an 557982 zu 5571040	
5571123	Schraube zu 557986	
557988	Druckkeil an 557982 zu 557991	
012213	Scheibe 5571006	
557990	Mutter zu 5571006	
052343 y	Druckfeder zu 557988	
5571004	Klemmfeder zu 557990 an 557982	
5571123	Schraube zu 5571004	
5571006	Stiftschraube in 557988	
557991	Druckstift an 557982 zu 55790, alt	
5571000	Druckstift, neu, an 557982 zu 557790 (**ohne Abb.**)	
557992	Deckplatte an 557982 zu 557991	
5571123	Schraube zu 557992	
557994	Lagerbolzen an 55732 zu 557982	
055172	Mutter zu 557994	
557996	Federstift an 557982 zu 557997	
557997	Zugfeder zu 557982	
557998	Federstift in 55732 zu 557997	
557999	Abfallrohr an 557982	
092181	Bef.-Schraube an 557999	
5571010	Amboßkörper mit 5571012 an 55756	
5571012	Führungsstift in 5571010	
5571013	Schraube, kurz, zu 5571010	
5571014	Schraube, lang, zu 5571010	
5571015	Scheibe zu 5571014	
5571020	Messingblock $^1/_2$"	in Stahl- oder Messingausführung zur Bestellnummer „St" oder „MS" angeben Schneidblöcke, Messer, siehe Tabelle über Musterscheiben, Anleitung 557 für Näherin
5571021	Messingblock $^5/_8$"	
5571022	Messingblock $^3/_4$"	
5571023	Messingblock $^7/_8$"	
5571024	Messingblock 1"	
5571029	Messingblock $1^1/_{16}$"	
5571025	Messingblock $1^1/_8$"	
5571026	Messingblock $1^1/_4$"	
5571027	Messingblock $1^3/_8$"	
5571028	Messingblock $1^1/_2$"	
5571030	Messingblock $^3/_8$"	
5571031	Messingblock $^9/_{16}$"	
5571032	Messingblock $^1/_4$"	
5571033	Messingblock $^5/_{16}$"	
5571034	Messingblock $^7/_{16}$"	

Tafel 13

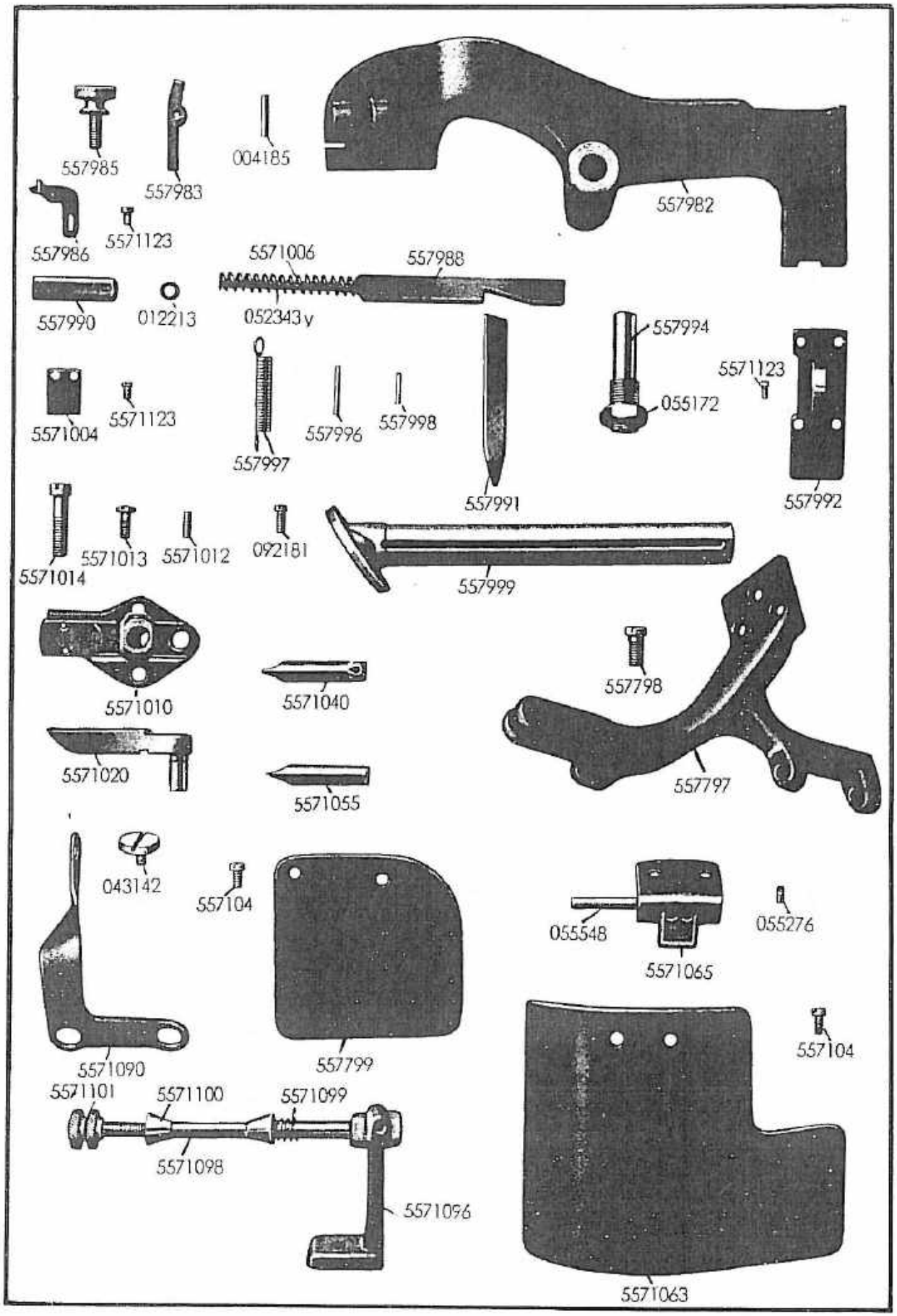
557985
557983
004185
557982
557986
5571123
5571006
557988
557990
012213
052343 y
557994
5571123
5571004
5571123
557997
557996
557998
055172
557991
557992
5571014
5571013
5571012
092181
557999
5571010
5571040
557798
5571020
5571055
557797
043142
557104
055548
055276
5571065
5571090
557799
557104
5571101
5571100
5571099
5571098
5571096
5571063

Bestell-Nr.	Benennung	
5571040	Ober-Messer m. kl. Auge 2,7 x 4 mm	alt, neu Seite 39
5571041	Ober-Messer m. mittl. Auge 2,9 x 5 mm oA.	
5571042	Ober-Messer m. groß. Auge 3,15 x 6,05 mm oA.	
5571055	Gerades Ober-Messer ohne Auge	
5571090	Fadenführungsblech an 5572	
043142	Schraube zu 5571090 mit 5572 alt, neu siehe Tafel 44	
5571092	Fadenführungsblech, hinteres, am Sockel 5572	**(ohne Abbildung)**
55720	Bef.-Schraube zu 5571092, alt, neu s. Tafel 44	
5571094	Fadenführungsstift auf 55732 f. d. Oberfaden	
5571095	Gimpenrollenhalter, vollständig, bestehend aus je 1x 5571096, 5571098, 5571099, 021151 und 2 x 5571100, 5571101	
5571096	Gimpenrollenhalter	
7101450	Holzschraube zu 5571096 in Tischplatte (**o. Abb.**)	
5571098	Stift zu 5571096 für Gimpenrolle	
5571099	Feder zu 5571100	
5571100	Konus zu 5571098	
5571101	Mutter zu 5571098	
5571102	Stift zu 5571096 (**ohne Abbildung**)	
5571976	Gimpenführungsrohr an 5571802, Tafel 19 (**ohne Abbildung**)	
5571977	Rohrschelle zu 5571976 (**ohne Abbildung**)	
5571123	Bef.-Schraube zu 5571977 (**ohne Abbildung**	
5571043	Ober-Messer m. schmal. langen Auge 2,3 x 7 mm	**(ohne Abbildung)**
5571044	Ober-Messer m. kurzem runden Auge 2,8 x 5,5 mm	
5571045	Ober-Messer-m. mittl. runden Auge 3,5 x 6,5 mm	
5571046	Ober-Messer m. langem runden Auge 3,5 x 7 mm	

Tabelle über Musterscheiben, Schneidblöcke und Messer siehe Anleitung 557 für Näherin

Tafel 14

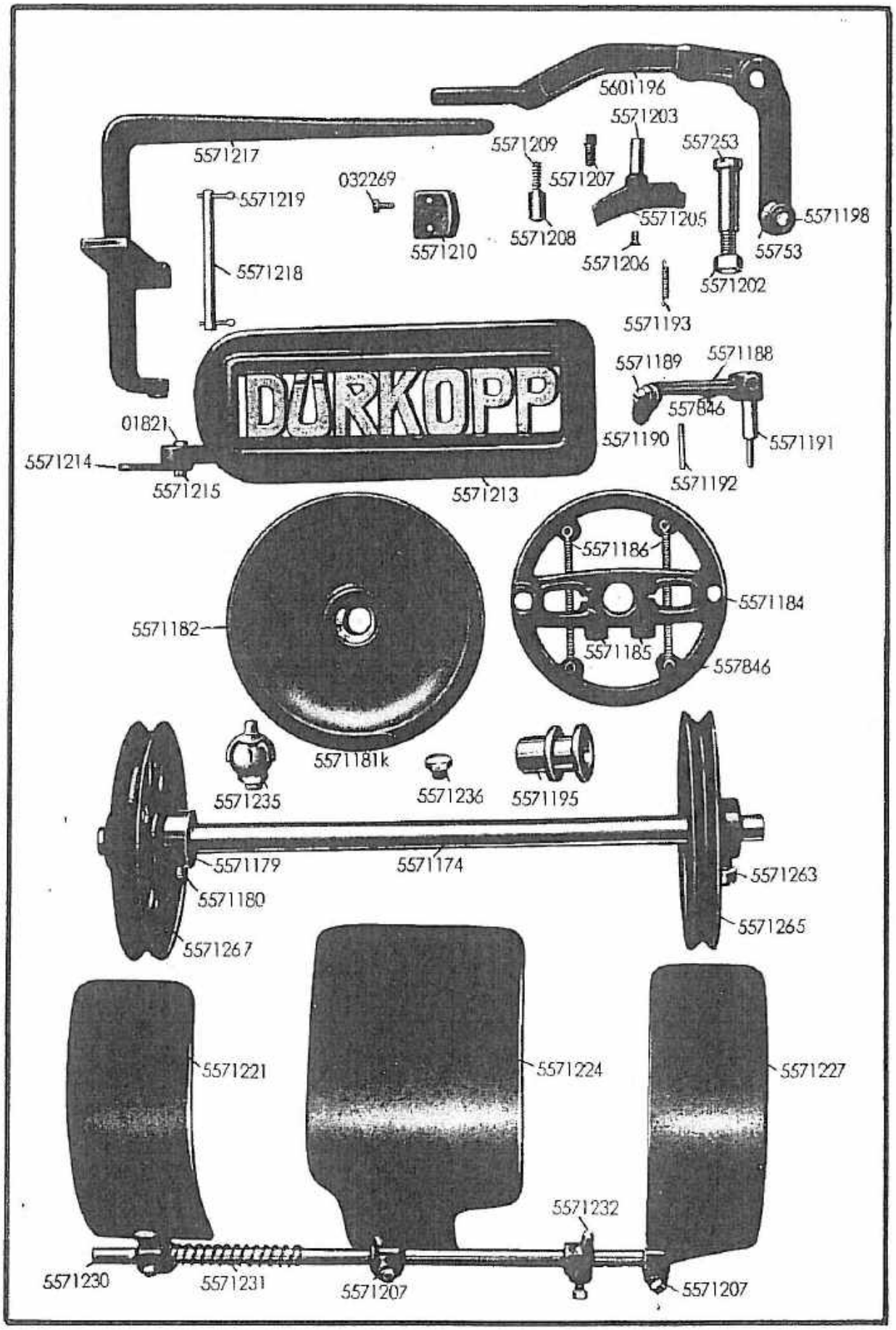
5601196
5571203
5571217
5571209
557253
5571207
032269
5571219
5571205
5571198
5571208
5571210
5753
5571206
5571218
5571202
5571193
5571189
5571188
DÜRKOPP
557846
01821
5571190
5571191
5571214
5571192
5571215
5571213
5571186
5571184
5571182
5571185
557846
5571181k
5571235
5571236
5571195
5571179
5571174
5571263
5571180
5571265
5571267
5571221
5571224
5571227
5571232
5571230
5571231
5571207
5571207

Bestell-Nr.	Benennung
	Teile für Vorgelege
	Alte Ausführung, neu siehe Tafel 45
5571172	Vorgelege, vollst., für Hand- und Fußschaltung } **(o. Abb.)**
5571241	Vorgelege-Befestigungsschraube } **(o. Abb.)**
5571242	Unterlegscheibe zu 5571241 } **(o. Abb.)**
5571173	Vorgelegebock (**ohne Abbildung**)
5571174	Welle zu 5571173, mit je 1x 5571176, 5571177
5571176	Schlußschraube zu 5571174 (**ohne Abbildung**)
5571177	Docht zu 5571174 (**ohne Abbildung**)
5571179	Stellring zu 5571174
5571180	Stellring-Bef.-Schraube zu 5571179
5571181k	Riemenscheibe mit 5571182 zu 5571174 und 5571184, Riemenlauf ϕ = 140
5571182	Riemenscheibe-Büchse in 5571181k
5571183	Kupplungsgehäuse, bestehend aus je 1x 5571184, 2x 5571185, 5571186, 5571188, 551189, 5571190, 5571191, 5571192, 5571193 und 4x 557846
5571184	Kupplungsgehäuse zu 5571174
5571185	Klemmschraube zu 5571184
5571186	Zugfeder zu 5571184
557846	Stift zu 5571186 in 5571184
5571188	Kupplungshebel zu 5571184
5571189	Kupplungshebel-Einstellschraube zu 5571188
5571190	Mutter zu 5571189
5571191	Kupplungshebel-Achse zu 5571184 und 5571188
5571192	Konischer Stift zu 5571191
5571193	Zugfeder zu 5571188 mit 5571184
557846	Stift zu 5571193 in 557118 und 5571184
5571195	Einrückkonus auf 5571174
5571196	Einrückhebel mit 5571198 an 5571173 (**Abb. 5601196**)
5571198	Rollenstift mit 55753 zu 5571196 } **alt, neu siehe Tafel 25**
55753	Rolle zu 5571198 und 5571195 } **alt, neu siehe Tafel 25**
557253	Lagerbolzen zu 5571196 mit 5571173
5571202	Mutter zu 557253
5571203	Bremsbock mit 5571205 und 2x 5571206 zu 5571196
5571205	Bremsleder zu 5571203
5571206	Schraube zu 5571205
5571207	Bef.-Schraube in 5571196 zu 5571203
5571207 a	Druckbolzen zu 5571207
5571208	Piston zu 5571196
5571209	Pistonleder zu 5571208
5571210	Arretierplatte an 5571173 zu 5571208
032269	Arretierplatten-Bef.-Schraube zu 5571210
5571212	Fußschaltplatte, vollständig, bestehend aus je 1x 5571213, 5571214, 5571215, 01821
5571213	Fußschaltplatte an 5571171
5571214	Verbindungsgelenk an 5571213 zu 5571196
5571215	Ansatzschraube zu 5571214
01821	Mutter zu 5571215

Tafel 14

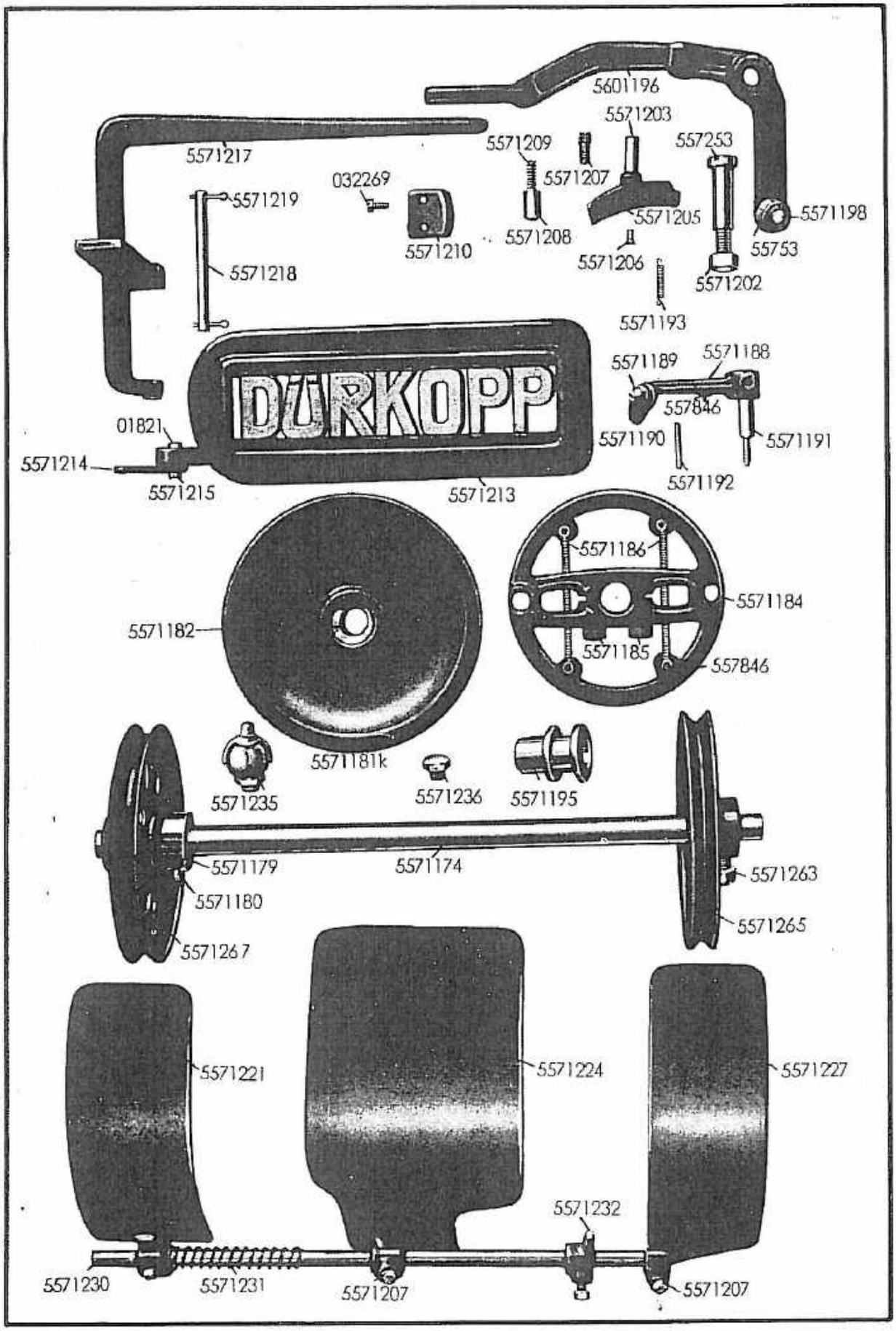
5601196
5571203
5571209
557253
5571217
5571207
032269
5571219
5571205
5571198
5571208
5571210
55753
5571206
5571218
5571202
5571193
5571189
5571188
DÜRKOPP
557846
01821
5571190
5571191
5571214
5571192
5571215
5571213
5571186
5571184
5571182
5571185
557846
5571181k
5571235
5571236
5571195
5571179
5571174
5571263
5571180
5571265
5571267
5571221
5571224
5571227
5571232
5571230
5571231
5571207
5571207

Bestell-Nr.	Benennung
5571217	Handschalthebel, alt, an 5571172
5571238	Schalthebel, neu, an 5571172, Tafel 16
5571239	Handgriff, neu, zu 5571238, Tafel 16
720127	Bef.-Schrauben, neu, zu 5571239, Tafel 16
5571218	Lagerstift zu 5571213 und 5571217 mit 5571173
5571219	Splint zu 5571218
5571221	Riemenschutzblech mit 5571207 an Hand- und Fußschaltehebelseite auf 5571230
5571207	Schraube zu 5571221
5571224	Riemenschutzblech mit 5571207, mittleres, auf 5571230
5571207	Schraube zu 5571224
5571227	Riemenschutz mit 5571207 (Einrückkonusseite) auf 5571230
5571207	Schraube zu 5571227
5571230	Riemenschutzachse in 5571173
5571231	Druckfeder auf 5571230
5571232	Riemenschutzstellhebel mit 5571207 auf 5571230
5571207	Schraube zu 5571232
5571235	Kugelöler, auf 5571173, alt
5571235 a	Winkelöler zu 5571173 (**ohne Abbildung**), neu
5571236	Verschlußschraube ⅛" in 5571173
5571237	Docht in 5571173 (**ohne Abbildung**)
5571265	Schnurscheibe mit 1x 5571263 (für Nadelantriebs- und Schnellaufseite), Schnurlauf ⌀ = 122
5571263	Schraube zu 5571265, 5571267, 5571269
5571267	Schnurscheibe mit 1x 5571263 (für Nadelantriebsseite) Schnurlauf ⌀ = 110
5571269	Schnurscheibe mit 1x 5571263 (für Nadelantriebsseite), Schnurlauf ⌀ = 100 (**ohne Abbildung**).

Tafel 15

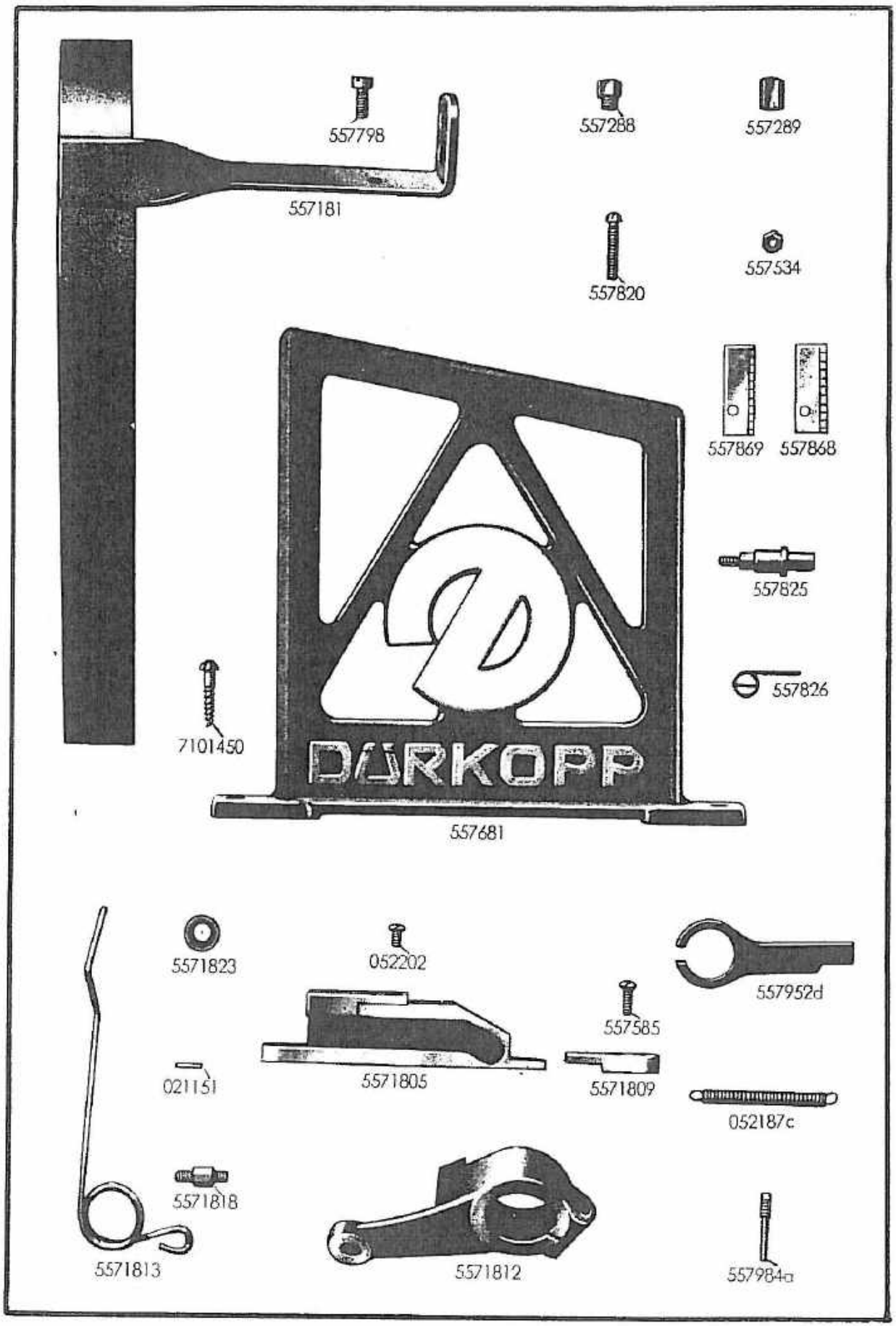
557798
557288
557289
557181
557820
557534
557869
557868
557825
557826
7101450
DÜRKOPP
557681
5571823
052202
557952d
557585
021151
5571805
5571809
052187c
5571818
5571813
5571812
557984a

Bestell-Nr.	Benennung
	Nachträge und veränderte Teile
557181	Riemenschutz, links
557798	Schraube zu 557181
557681	Riemenschutz, rechts
7101450	Holzschraube zu 557681
557288	Dämpferhülse zu 557290
557289	Lederstück zu 557288
557820	Anschlagschraube zu 557410
557534	Mutter zu 557820
557868 a	Skalablech mit mm-Einteilung (**Abbildung 557868**)
557869	Skalablech mit Zoll-Einteilung
557825	Lagerbolzen, neu, zu 557817
557826	Feder zu 557825
557952 d	Sicherungsblech zu 557935, alt, neu siehe Tafel 25
052187 c	Zugfeder zu 557955
557984 a	Stiftschraube zu 557983
5571812	Stichstellerarm. neu, zu 5571805
5571818	Gelenkschraube zu 557724
021151	Stift zu 5571818
5571823	Rolle zu 5571805
5571813	Feder zu 557724
5571805	Stichlängen-Regulierschiene
052202	Deckleisten-Schraube zu 5571805
5571809	Haltestück zu 5571805
557585	Bef.-Schraube zu 5571809

Tafel 16

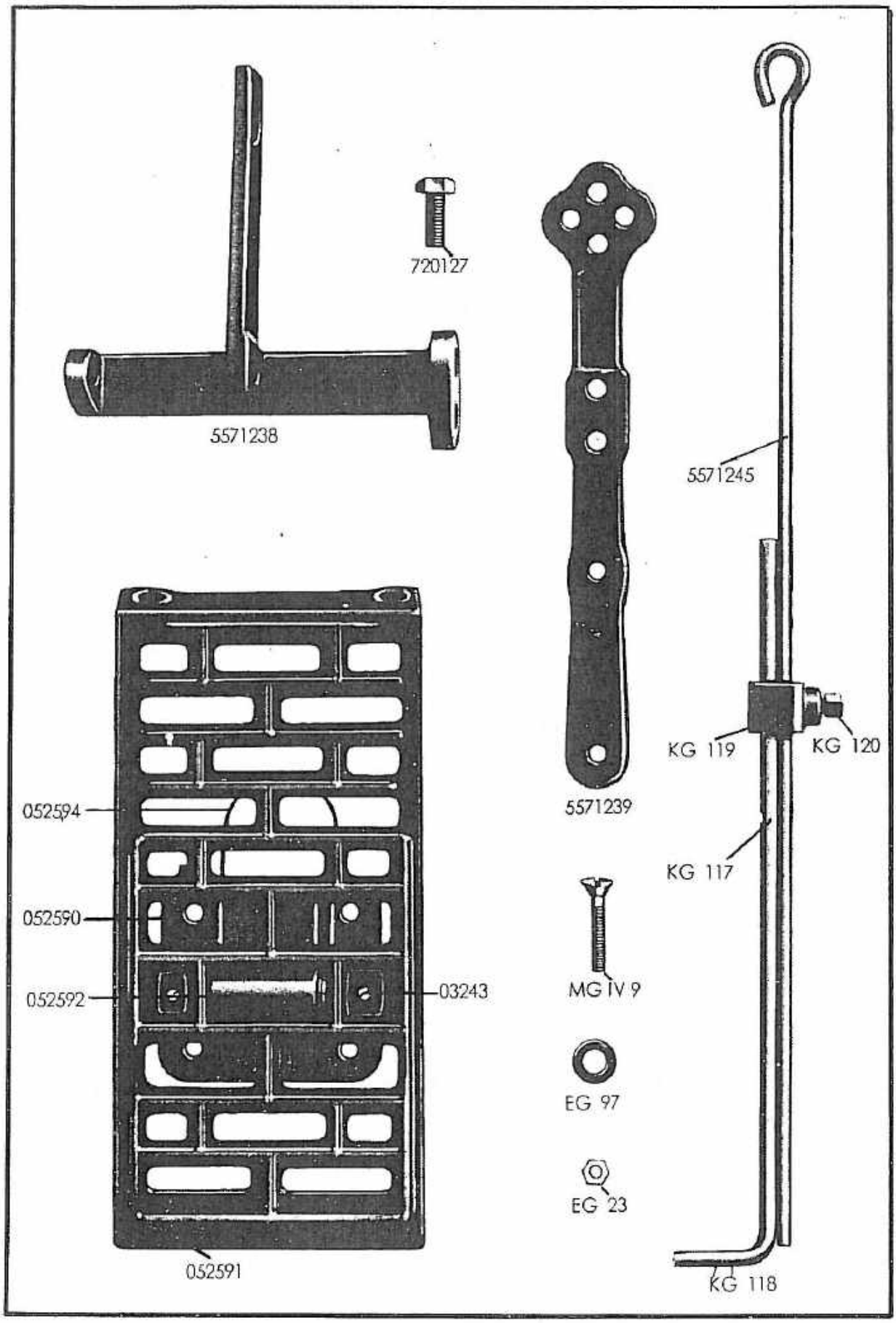
720127
5571238
5571245
5571239
KG 119
KG 120
052594
052590
052592
03243
KG 117
MG IV 9
EG 97
EG 23
052591
KG 118

Bestell-Nr.	Benennung
	Nachträge und veränderte Teile
5571238	Schalthebel (alten Hebel siehe 5571217)
5571239	Handgriff zu 5571238
720127	Bef.-Schraube zu 5571239
MG 11/274	Fußtritt, neu, vollständig (**ohne Abbildung**)
MG 11/36k	Schraube mit Scheibe und Mutter zu MG 11/274 (**ohne Abbildung**)
052590	Fußtritt-Unterteil, alt
052591	Fußtritt-Oberteil, alt
052592	Bolzen zu 052590 und 052591, alt
03243	Bef.-Schraube zu 052592, alt
052594	Feder zu 052591, alt
MG IV/9	Bef.-Schraube zu 052589
EG 97	Scheibe zu MG IV 9, alt
EG 23	Mutter zu EG 97, alt
5771244	Trittstange, vollständig, alt bestehend aus je 1x 5571245, Kraft KG 117, KG 118, KG 119, EG 111
5571245	Trittstange, obere (alt)
KG 117	Trittstange, untere (alt)
KG 118	Splint zu KG 117 (alt)
KG 119	Trittstangen-Kloben (alt)
EG 111	Bef.-Schraube zu KG 119 (Abbildung KG 120) (alt)
5572413	Trittstange, volst., neu (**o. Abb.**), bestehend aus je 1x 5572414, 5572415, MG 43/403, MG 43/404 und 2x P 121/150
5572414	Trittstange unten (**o. Abb.**)
5572415	Trittstange oben (**o. Abb.**)
P 121/150	Greifring zu 5572414 u. 5572415 (**o. Abb.**)
MG 43/403	Klemme (**o. Abb.**)
MG 43/404	Bef.-Schraube zu MG 43/403 (**o. Abb.**)

Tafel 17

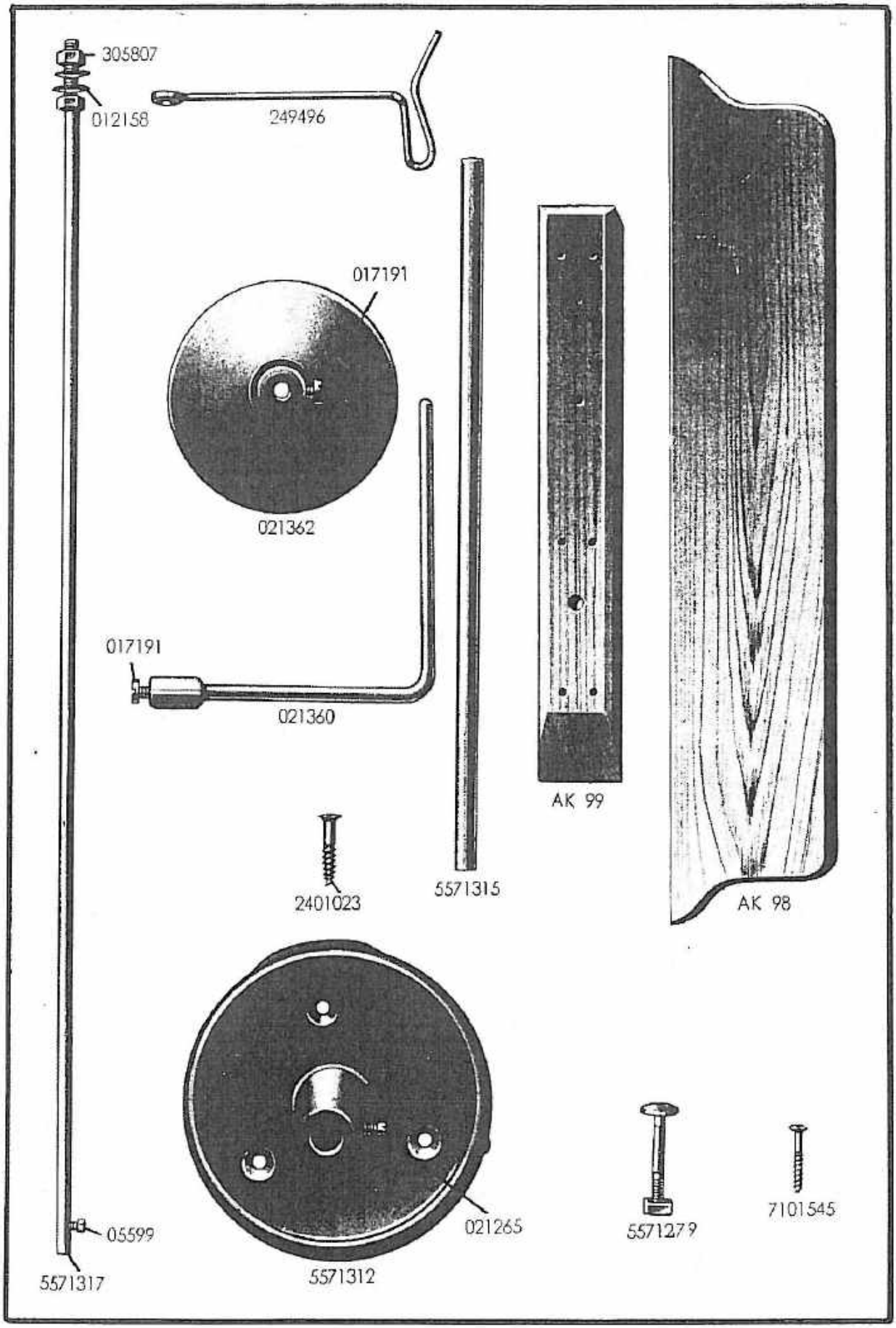
305807
012158
249496
017191
021362
017191
021360
AK 99
AK 98
2401023
5571315
021265
05599
5571317
5571312
5571279
7101545

Bestell-Nr.	Benennung	
	Garnrollenhalter und Tischansatz	
AK 98	Tischplattenansatz	
AK 99	Befestigungsleisten zu AK 98	
5571279	Schoßschraube zu AK 99	
MG IV/6	Scheibe zu 5571279 (**ohne Abbildung**)	
7101545	Holzschraube zu AK 98	
5571311	Garnständer, vollständig, bestehend aus je 1x 5571312, 5571315, 5571317a, 021265, 05599, 2x 305807, 012158, 3x 249496, 021360a, 021362 und 6x 017191	
5571312k	Garnhalterfuß mit 021265	
5571312	Garnhalterfuß	
021265	Bef.-Schraube zu 5571315	
2401023	Holzschraube zu 55711312	
5571315	Garnhalter-Verlängerung	
5571317	Galgenhalterstange, alt, rd. Draht, zu 5571315	alt, neu siehe Tafel 38
5571317a	Galgenhalterstange, neu, Vierkant-Draht	
05599	Bef.-Schraube zu 5571317	
305807	Mutter zu 5571317	
012158	Scheibe zu 305807	
249496	Galgen	
021360	Winkel mit Kloben, alt, für runden Draht	
021360a	Winkel mit Kloben f. Vierkant-Draht	
017191	Schraube zu 021360	
021441	Garnrollenteller mit 017191 (Abb. 021362)	
017191	Schraube zu 021362	

Tafel 18

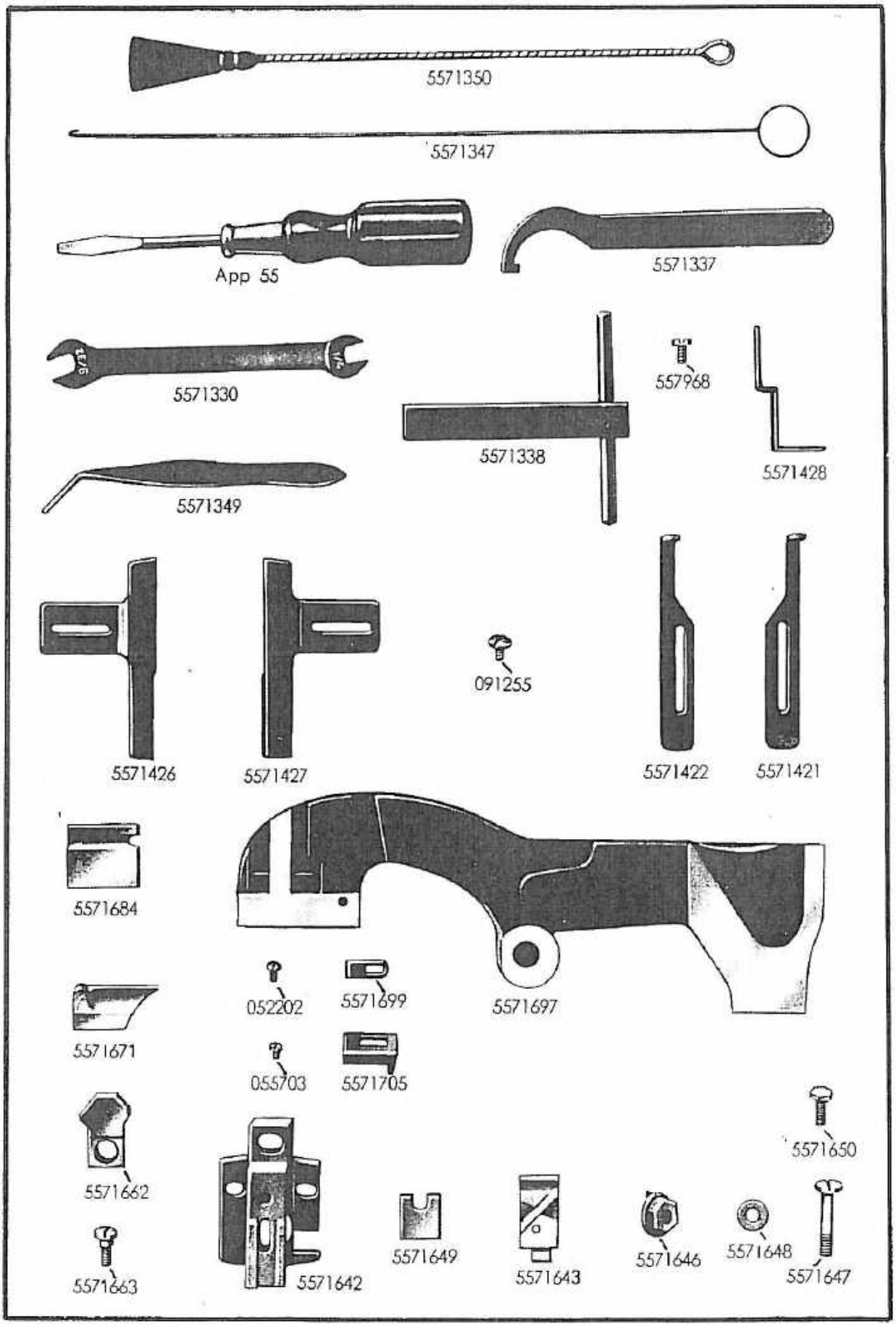
5571350
5571347
App 55
5571337
5571330
557968
5571338
5571428
5571349
091255
5571426
5571427
5571422
5571421
5571684
052202
5571699
5571697
5571671
055703
5571705
5571650
5571662
5571663
5571642
5571649
5571643
5571646
5571648
5571647

Bestell-Nr.	Benennung
	Werkzeuge und Apparate
5571351	Ölkanne (**ohne Abbildung**)
555685	Nadeleinfädler (**ohne Abbildung**)
5571350	Pinsel
5571347	Nadelstangen-Einfädeldraht
5571349	Pinzette
App. 53	Schraubenz. für Klammerplatten-Anschläge 5 mm (**ohne Abbildung**)
App. 54	Schraubenz. für Nadelschraube, 3 mm (**Abb. App. 55**)
5571337	Schlüssel zu 557939
5571338	Steckschlüssel, kurz, f. Knopfloch-Längeneinstellung
5571341	Montage-Steckschlüssel, lang (**ohne Abbildung**)
5571330	Schlüssel 7,2— 6,4
5571331	Schlüssel 9,5— 8,0
043417	Schlüssel 10 — 8 zu 5571704
5571332	Schlüssel 12,7—11,2
5571333	Schlüssel 15 —14
5571334	Schlüssel 17 —16
5571335	Schlüssel 22,2—19
	(**ohne Abbildung**)
5571352	Einstellehre für 557633 mit 557778 und 557817 mit 557833 (**ohne Abbildung**)
5571421k	Stoffanschlag, vollständig, bestehend aus je 1x 5571421, 5571422, 4x 091255
5571421	Stoffanschlag, rechts
5571422	Stoffanschlag, links
091255	Befestigungsschraube zu 5571421 und 5571422
557142k	Breitenanschläge, vollständig bestehend aus je 1x 5571426, 5571427, 5571428, 557968 und 2x 091255
5571426	Breitenanschlag, links
5571427	Breitenanschlag, rechts
091255	Befestigungschraube zu 5571426 und 5571427
5571428	Längenanschlag
557968	Schraube zu 5571428
	Abweichende Teile f. Maschinen mit Musterscheiben
5571696	Schneidbalken 5571697, vollständig, für Schneidblocks, bestehend aus je 1x 557983, 557984a, 557985, 557988, 012213, 557990, 557991, 557992, 557996, 5571106, 5571697, 052343y, 5571699, 052202, 2x 5571004 und 5x 5571123
5571697	Schneidbalken für Schneidblocks
5571699	Anschlagwinkel für Schneidblocks zu 5571697
052202	Schraube zu 5571699

Tafel 18

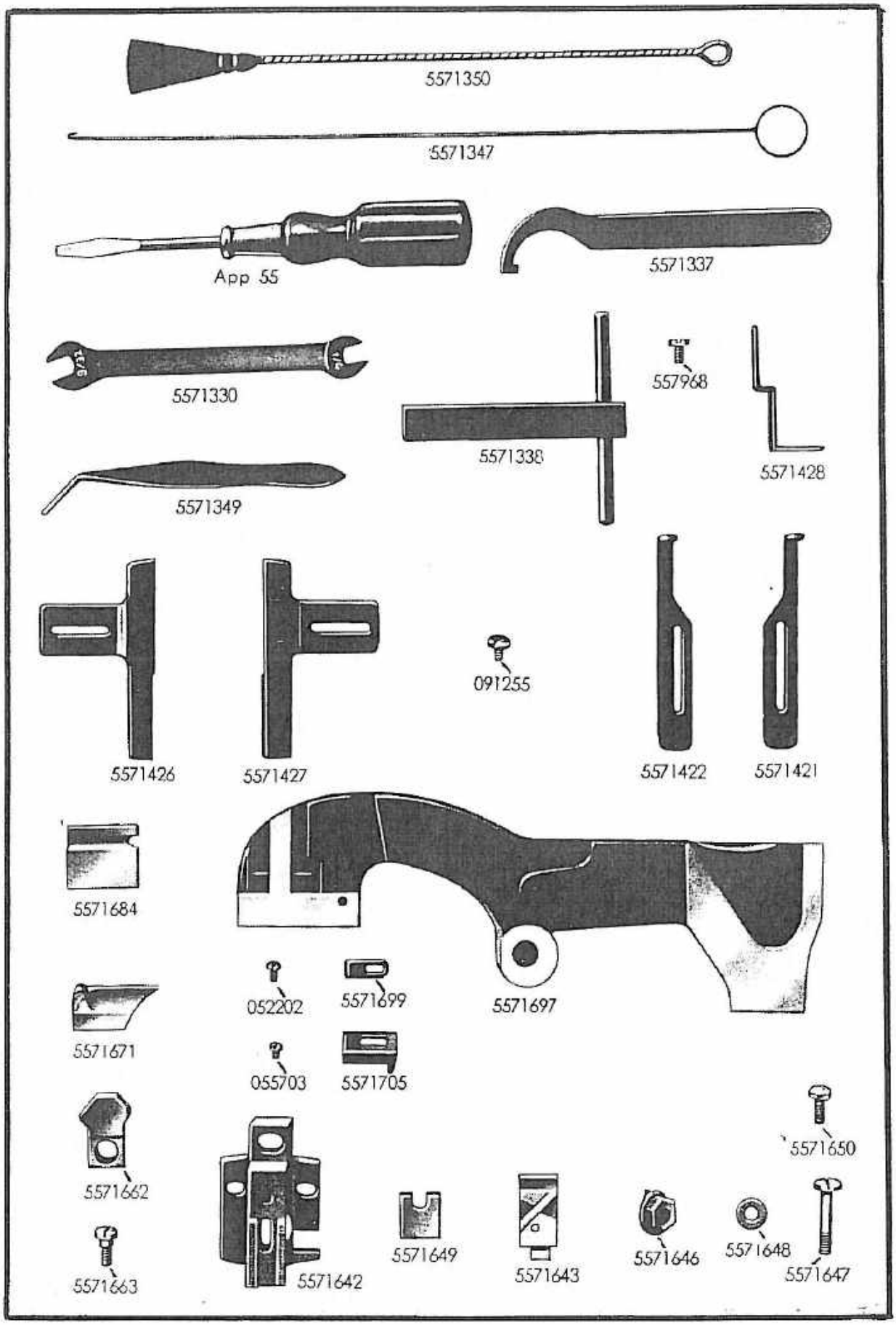
5571350
5571347
App 55
5571337
5571330
557968
5571338
5571428
5571349
091255
5571426
5571427
5571422
5571421
5571684
052202
5571699
5571697
5571671
055703
5571705
5571650
5571662
5571663
5571642
5571649
5571643
5571646
5571648
5571647

Bestell-Nr.	Benennung	
	Werkzeuge und Apparate	
5571680	Schneidblock $^1/_2$" = 13 mm	in Stahl- oder Messingausführung zur Bestell-Nr. „St" oder „MS" angeben
5571681	Schneidblock $^5/_8$" = 16 mm	
5571682	Schneidblock $^3/_4$" = 19 mm	
5571683	Schneidblock $^7/_8$" = 22 mm	
5571684	Schneidblock 1" = 25 mm	
5571685	Schneidblock 1$^1/_8$" = 29 mm	
5571686	Schneidblock 1$^1/_4$" = 32 mm	
5571687	Schneidblock 1$^3/_8$" = 35 mm	
5571688	Schneidblock 1$^1/_2$" = 38 mm	
5571689	Schneidblock $^9/_{16}$" = 14 mm	
5571690	Schneidblock $^7/_{16}$" = 11 mm	
5571691	Schneidblock $^3/_8$" = 9,5 mm	
5571692	Schneidblock $^1/_4$" = 6 mm	
5571693	Schneidblock $^9/_{16}$" = 8 mm	
5571671	Unter-Messer mit kleinem Auge	2,7 x 3,5 mm
5571672	Unter-Messer mit mittlerem Auge	2,9 x 5,0 mm
5571673	Unter-Messer mit großem Auge	3,15 x 6,0 mm
5571674	Unter-Messer mit ganz kleinem Auge	2,5 x 3,5 mm
5571675	Unter-Messer mit mittlerem Auge 2,5 x 5 mm	**(ohne Abbildung)**
5571678	Unter-Messer ohne Auge	
5571642	Messerhalter	Wird nicht geliefert Neu, siehe Tafel 18 a
5571670	Abfallrohr zu 5571642	
5571649	Spreizfeder zu 5571643	
5571643	Messerklemmbacke	
5571646	Klemmutter zu 5571643	
5571648	Federscheibe zu 5571646	
5571647	Schraube zu 5571646	
5571650	Gegenschraube zu 5571647	
5571705	Messeranschlag zu 5571671 u. 5571701	
055703	Befestigungsschraube zu 5571705	
5571662	Klammer-Spreizer-Block zu 5571642	
5571663	Befestigungsschraube zu 5571662	
	Schneidblöcke und Messer für 557-15 (Schneidblock unten, Messer oben)	
5572072	Schneidblock $^1/_2$" = 13 mm	**(ohne Abbildung)** in Stahl- oder Messingausführung zur Bestell-Nr. „St" oder „MS" angeben.
5572073	Schneidblock $^5/_8$" = 16 mm	
5572074	Schneidblock $^3/_4$" = 19 mm	
5572075	Schneidblock $^7/_8$" = 22 mm	
5572076	Schneidblock 1" = 25 mm	
5572077	Schneidblock 1$^1/_8$" = 29 mm	
5572078	Schneidblock 1$^1/_4$" = 32 mm	
5572079	Schneidblock 1$^3/_8$" = 35 mm	
5572080	Schneidblock 1$^1/_2$" = 38 mm	

Tafel 18

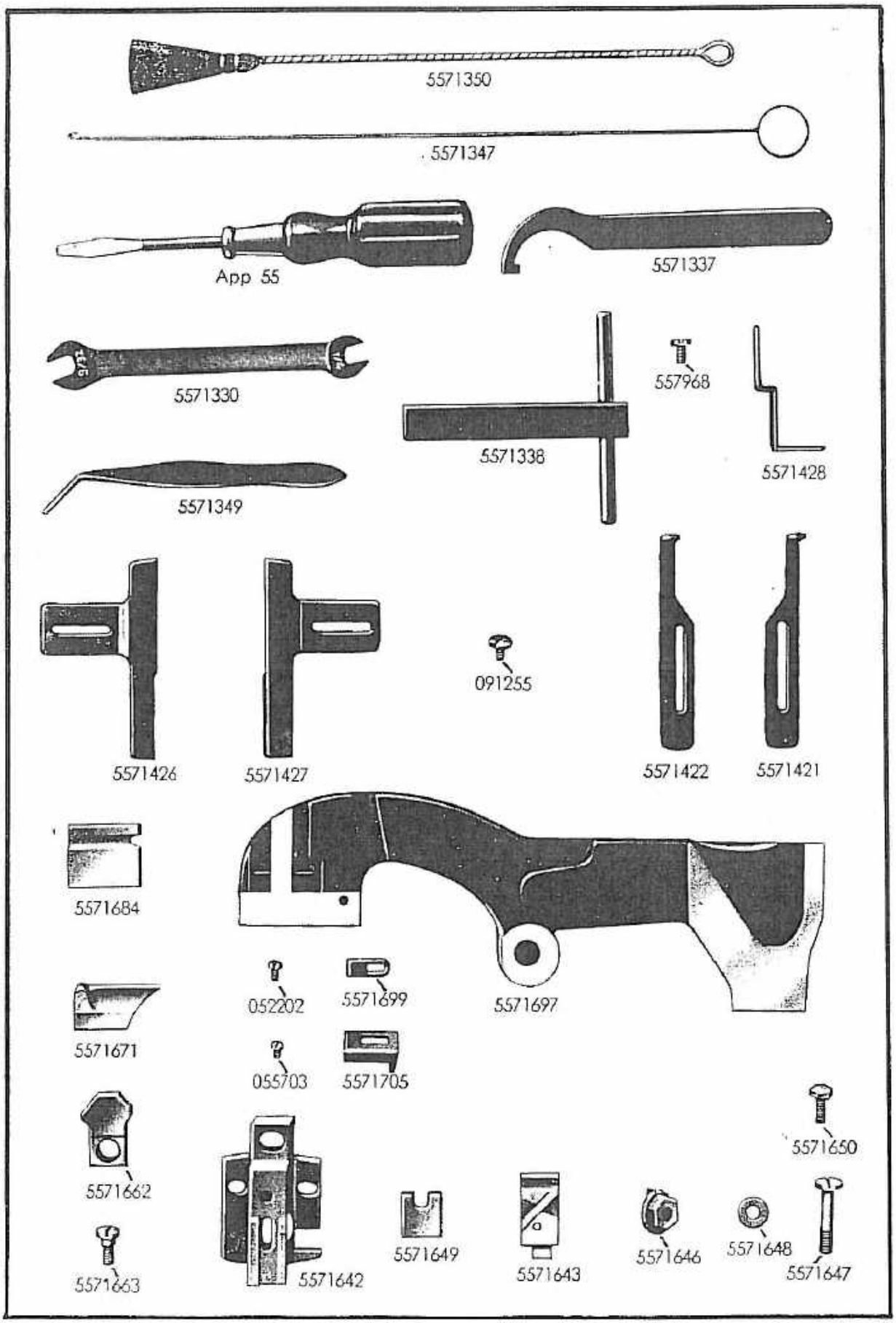
5571350
5571347
App 55
5571337
5571330
557968
5571338
5571428
5571349
5571426
5571427
091255
5571422
5571421
5571684
052202
5571699
5571697
5571671
055703
5571705
5571650
5571662
5571663
5571642
5571649
5571643
5571646
5571648
5571647

Bestell-Nr.	Benennung	
	Werkzeuge und Apparate	
5571676	Unter-Messer m. schmal. lang. Auge 2,3 x 7 mm	(ohne Abbildung)
5571677	Unter-Messer m. kurzem rd. Auge 2,8 x 5,5 mm	
5571679	Unter-Messer m. mittl. runden Auge 3,5 x 6,5 mm	
5571669	Unter-Messer m. langem rd. Auge 3,5 x 7,5 mm	
5571668	Unter-Messer m. ganz kleinem Auge 4 x 2,3 mm	
	Tabelle über Musterscheiben, Schneidblöcke und Messer siehe Anleitung 557 für Näherinnen	

Tafel 18a

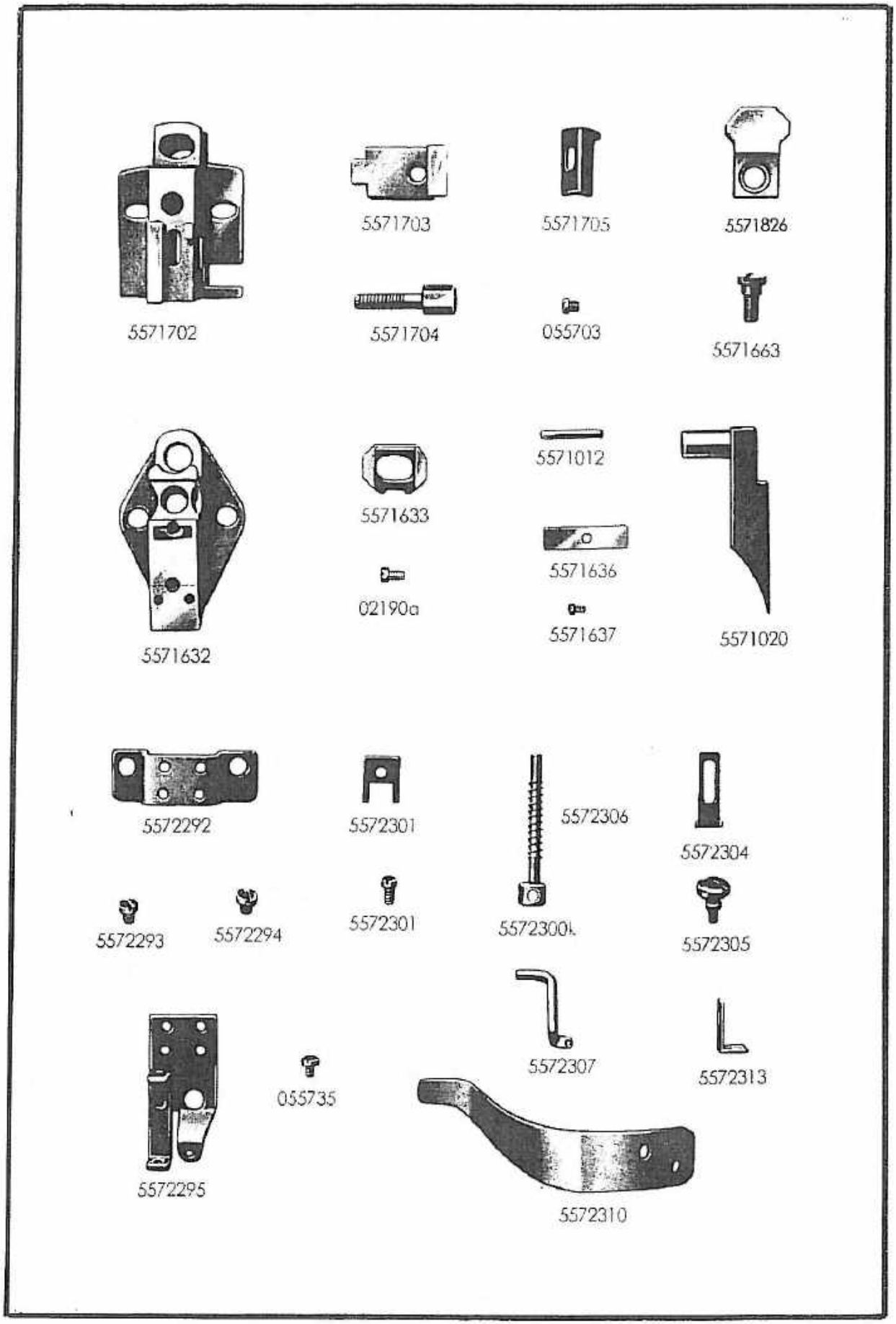
5571702
5571703
5571705
5571826
5571704
055703
5571663
5571632
5571633
5571012
5571636
02190a
5571637
5571020
5572292
5572301
5572306
5572304
5572293
5572294
5572301
5572300k
5572305
5572307
5572313
055735
5572295
5572310

Bestell-Nr.	Benennung
5571701	Schneidblockhalter, vollständig, bestehend aus je 1x 5571702, 5572994, 55749, 5571705, 5571826, 5571663 und 055703
5571702	Schneidblockhalter
5571703	Klemmbacke alt
5571704	Klemmbackenschraube (Schlüssel 043417) alt
5572994	Klemmbacke neu } ohne Abbildung
55749	Bef.-Schraube zu 5572994 } ohne Abbildung
5571705	Schneidblockanschlag zu 5571671 und 5571701
055703	Bef.-Schraube zu 5571705
5571826	Klammerspreizerblock zu 5571702
5571663	Gelenk-Schraube zu 5571762
5571631	Amboßkörper, vollständig (**ohne Abbildung**) best. aus je 1x 5571632, 5571633, 02190 a und 5571012
5571632	Amboßkörper
5571633	Klammerspreizerblock zu 5571632
02190 a	Anschlag-Schraube zu 5571633
5571012	Führungsstift zu 5571632
5571020	Schneidblock 1/2" zu 5571631 (weitere Schneidblöcke siehe Tafel 13)
5571636	Schneidblock-Unterlage zu 5571020—5571029
5571637	Bef.-Schraube zu 5571636
5572291 V	Oberer Gimpenapparat, alt, neu siehe Tafel 28, vollständig für voher schneidende Maschine (**o. Abbildung**) bestehend aus je 1x 5572292, 5572293, 5572294, 5572295 k, 5572310, 5572313, 2x 5572301 und 4x 055735
5572291 N	Oberer Gimpenapparat, alt, neu siehe Tafel 28, vollständig für nachher schneidende Maschine (**ohne Abb.**) bestehend aus je 1x 5572292, 5572293, 5572294, 5572295 k, 5572310, 5572312, 5572313, 5572314, 2x 5572301 und 4x 055735
5572292	Tragwinkel
5572293	Bef.-Schraube zu 5572292
5572294	Bef.-Schraube zu 5572292
5572295 k	Klobenhalter, vollständig (**ohne Abbildung**), bestehend aus je 1x 5572295, 5572300 k, 5572302 k, 5572304, 5572305, 5572306 und 5572307
5572295	Klobenhalter an 5572292
055735	Bef.-Schraube zu 5572295
5572300 k	Kloben (Abbildung 5572301)
5572301	Bef.-Schraube zu 5572300 K
5572302 k	Führungsstein, vollständig (ohne Abbildung) bestehend aus je 1x 5572302, 5572301
5572302	Führungsstein (Abbildung 5572301)
5572301	Bef.-Schraube zu 5572302
5572304	Einstellblech zu 5572295
5572305	Rändelschraube zu 5572304
5572306	Feder zu 5572300 K
5572307	Gimpenführer für Rundkordel; für 2 mm breites Band siehe Tafel 25

Tafel 18a

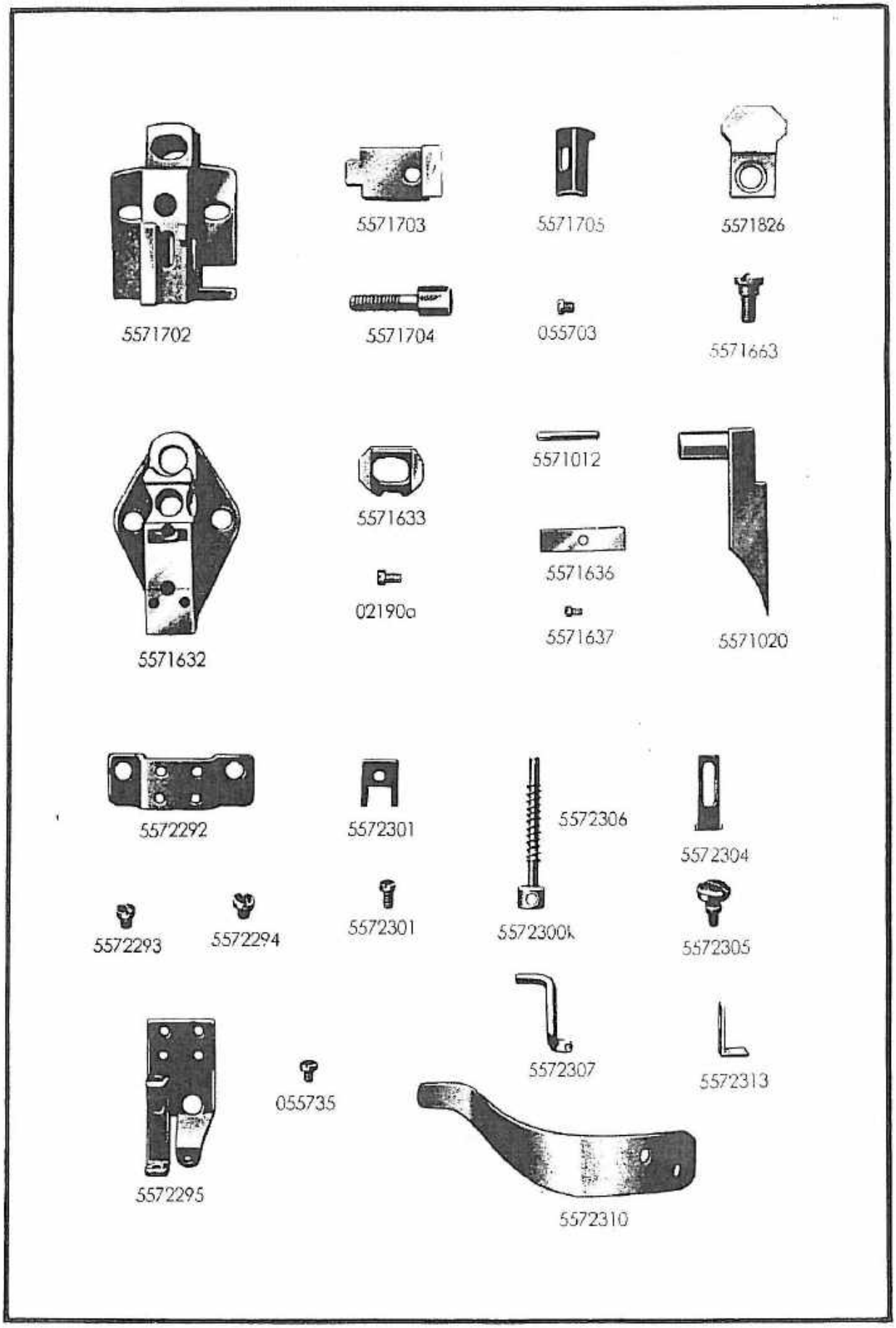
5571702
5571703
5571705
5571826
5571704
055703
5571663
5571632
5571633
5571012
5571636
02190a
5571637
5571020
5572292
5572301
5572306
5572304
5572293
5572294
5572301
5572300k
5572305
5572307
5572313
055735
5572295
5572310

Bestell-Nr.	Benennung
5572310	Lüfterblech für vorher schneidende Maschine
5572312	Lüfterblech für nachher schneidende Maschine (**ohne Abbildung**)
5572301	Bef.-Schraube zu 5572310 und 5572312
5572313	Winkel für Gimpenführung; Gimpenführung siehe Tafel 25
5572301	Bef.-Schraube zu 5572313

Tafel 19

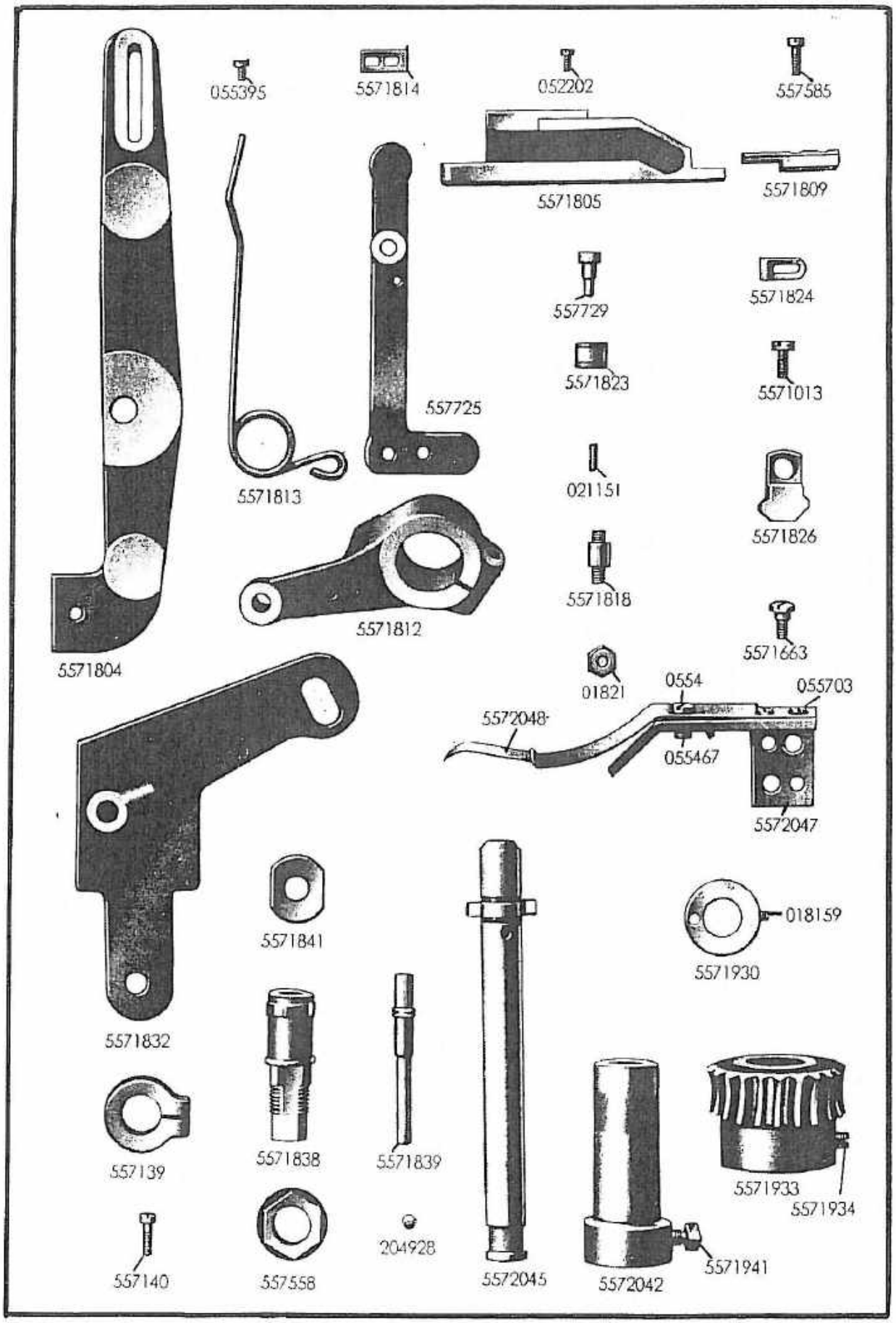
055395
5571814
052202
557585
5571805
5571809
557729
5571824
5571823
5571013
557725
5571813
021151
5571826
5571818
5571812
5571663
5571804
01821
0554
055703
5572048
055467
5572047
5571841
018159
5571930
5571832
557139
5571838
5571839
5571933
5571934
557140
557558
204928
5572045
5572042
5571941

Bestell-Nr.	Benennung
	Abweichende Teile für Maschinen mit Musterscheiben
5571802	Maschinen-Führungsplatte (**ohne Abbildung**)
5571804	Schnellauf-Ausschalthebel
5571805	Stichlängen-Regulierschiene
052202	Deckleisten-Bef.-Schraube zu 5571805
5571809	Haltestück zu 5571805
557585	Bef.-Schraube zu 5571809
5571812	Stichstellerarm
5571813	Feder zu 557725
5571814	Federanschlag an 557797 zu 5571813
055395	Bef.-Schraube zu 5571814
557725	Stellhebel zu 557735
5571818	Gelenkschraube zu 557725
021151	Stift zu 5571818
01821	Mutter zu 5571818
557729	Rollenstift zu 557725
5571823	Rolle zu 557729
5571824	Obere Anschläge für Klammer-Spreizerplatte
5571013	Schraube zu 5571824
5571826	Klammer-Spreizerblock
5571663	Lagerschraube zu 5571826
5571848	Schneckenradgehäuse zu 55756 (**ohne Abbildung**)
043587	Bef.-Schraube zu 5571848 (**ohne Abbildung**)
5571850	Ölfänger zu 5571848 (**ohne Abbildung**)
557798	Bef.-Schraube zu 5571848 (**ohne Abbildung**)
5571832	Platten-Steuerhebel
557139	Stellkloben zu 557130
557140	Klemmschraube zu 557139
5571837	Rollbolzenbuchse, vollständig, best. aus je 1x 5571838, 5571839, 204928, 557558, 5571841
5571838	Rollbolzenbuchse zu 5571832
5571839	Rollbolzen zu 5571838
204928	Kugel $^1/_8$" = 3,17 mm zu 5571839
5571841	Überwurfmutter zu 5571838
557558	Bef.-Mutter zu 5571838
21673	Unterlegscheibe zu 557558 (**ohne Abbildung**)
5572045	Musterscheiben-Antriebsspindel
5571930	Druckring zu 5572045
018159	Bef.-Schraube zu 5571930
5572046	Musterscheiben-Sicherung, vollständig best. aus je 1x 5572047, 5572048, 0554, 055467, und 2x 055703
5572047	Winkel zu 5572046
5572048	Sicherungsblech zu 5572047
055703	Bef.-Schraube zu 5572048
0554	Regulierschraube zu 5572048
055467	Mutter zu 0554
5572042	Schneckenradhülse zu 5571933
5571941	Bef.-Schraube zu 5572042
5571933	Schneckenrad zu 5572042
5571934	Schraube zu 55771933

Tafel 19

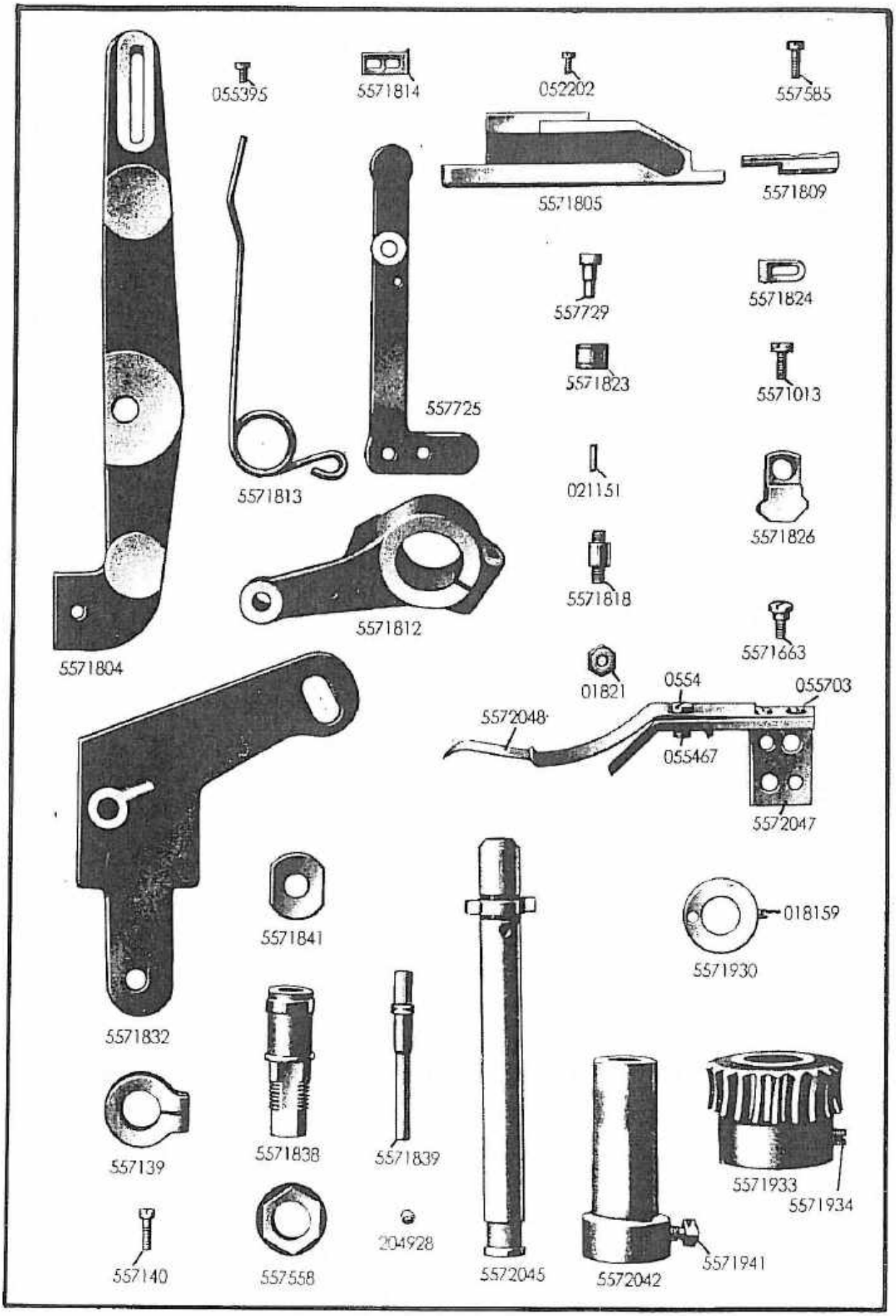
055395
5571814
052202
557585
5571805
5571809
557729
5571824
5571823
5571013
557725
5571813
021151
5571826
5571818
5571812
5571663
5571804
01821
0554
055703
5572048
055467
5572047
5571841
018159
5571930
5571832
557139
5571838
5571839
5571933
5571934
557140
557558
204928
5572045
5572042
5571941

Bestell-Nr.	Benennung
5571828	Sicherungsleiste zur Stofftrageplatte (**ohne Abb.**)
021250	Stift zu 5571828
013202	Bef.-Schraube zu 5571828
55720	Bef.-Schraube zu 5571848 (**ohne Abbildung**)

Tafel 20

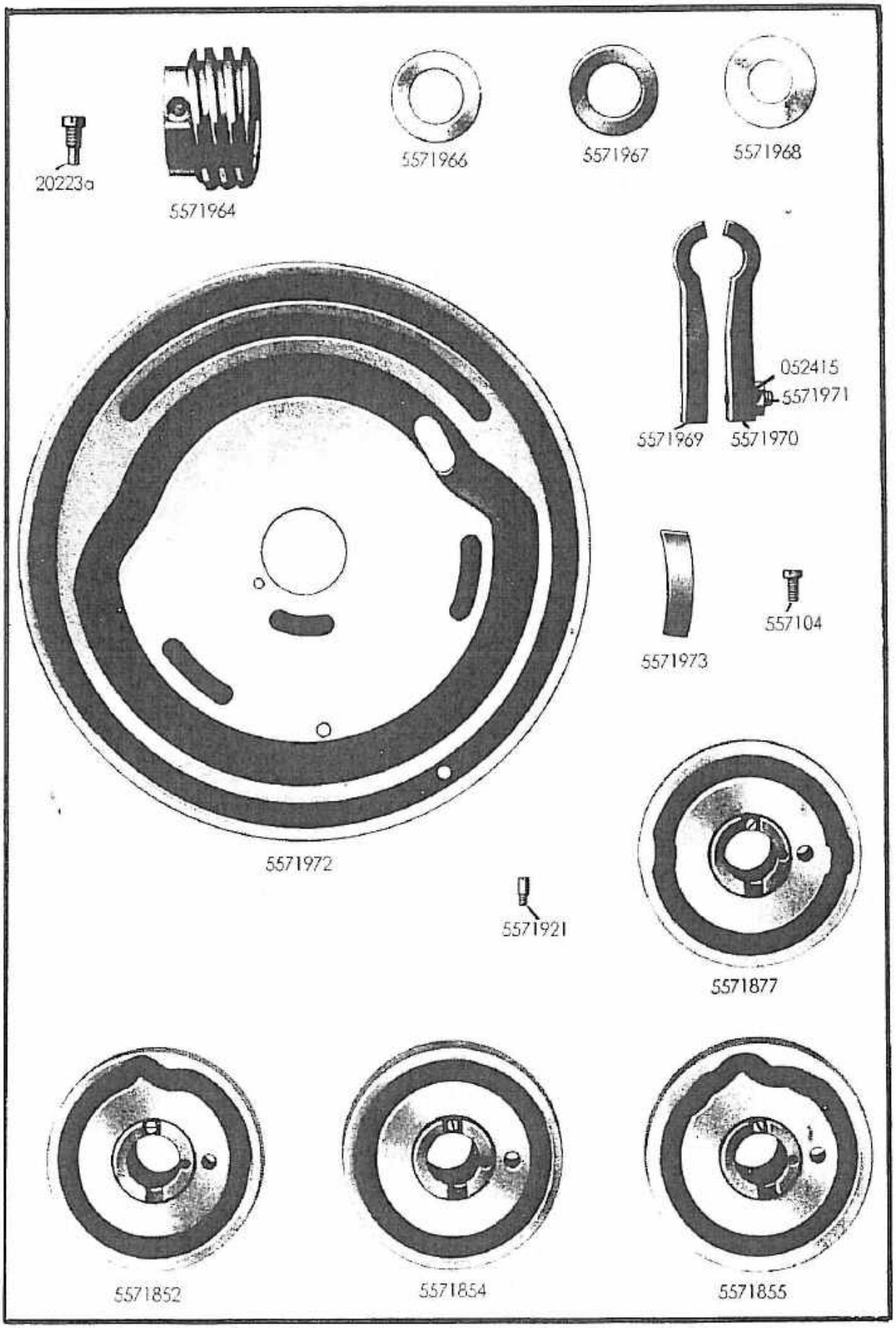
20223a
5571964
5571966
5571967
5571968
052415
5571971
5571969
5571970
5571973
557104
5571972
5571921
5571877
5571852
5571854
5571855

Bestell-Nr.	Benennung	
	Abweichende Teile für Maschinen mit Musterscheiben	
5571964	Schnecke zu 5571933	
20223 a	Bef.-Schraube zu 5571964	
5571966	Bremsscheibe, alt, zu 5571964	
5571967	Federscheibe, alt, zu 5571966/68	
5571968	Bremsscheibe zu 5571964 auf 557130	
5571969 k	Bremsklammer, vollständig, zu 557130 bestehend aus je 1x 5571969, 5571970, 5571971, 032415	
5571969	Bremsklammer ohne Gewindeloch	
5571970	Bremsklammer mit Gewindeloch	
5571971	Schraube zu 5571970	
032415	Mutter zu 551971 (**Abbildung 052415**)	
5571972 k	Steuerkurve, vollständig, für „Nachher-Schneider" für 557-12 mit je 1x 5571973, 557104, 55790, 55796 (**Abbildung 5571972**)	
5571973	Klammerschließnocken zu 5571972 k	
557104	Schraube zu 5571973	
5572061	Steuerkurve, vollständig, für „Vorher-Schneider", alt, mit je 1x 5571973, 557104, 55790, 55796 (o. Abb.)	
5572065	Steuerkurve, vollständig, für „Vorher-Schneider" mit je 1x 5571973, 557104, 55790, 55796 (ohne Abbildung)	
5571921	Stiftschraube für Musterscheiben	
5571852	Musterscheiben für Knopflöcher, ohne Keilriegel, aber mit langem runden Auge $^1/_2$"—$1^1/_2$"	
5571911	Musterscheibe für Knopflöcher, ohne Keilriegel, aber mit rundem Auge $^1/_2$"—$1^1/_2$"	
5571854	Musterscheibe für Knopflöcher, ohne Keilriegel und ohne Auge $^1/_2$"—$1^1/_2$"	
	Musterscheiben für Knopflöcher mit Auge und Keilriegel	
5571855	Musterscheibe $^1/_2$" = 13 mm Schnittlänge	für langes rundes Auge
5571856	Musterscheibe $^5/_8$" = 16 mm Schnittlänge	
5571857	Musterscheibe $^3/_4$" = 19 mm Schnittlänge	
5571858	Musterscheibe $^7/_8$" = 22 mm Schnittlänge	
5571859	Musterscheibe 1" = 25,4 mm Schnittlänge	für extra breite Knopflöcher in Strickware
5571860	Musterscheibe $1^1/_8$" = 29 mm Schnittlänge	
5571861	Musterscheibe $1^1/_4$" = 32 mm Schnittlänge	
5571864	Musterscheibe $^5/_8$" = 16 mm Schnittlänge	
5571865	Musterscheibe $^3/_4$" = 19 mm Schnittlänge	
5571866	Musterscheibe $^7/_8$" = 22 mm Schnittlänge	

Tafel 20

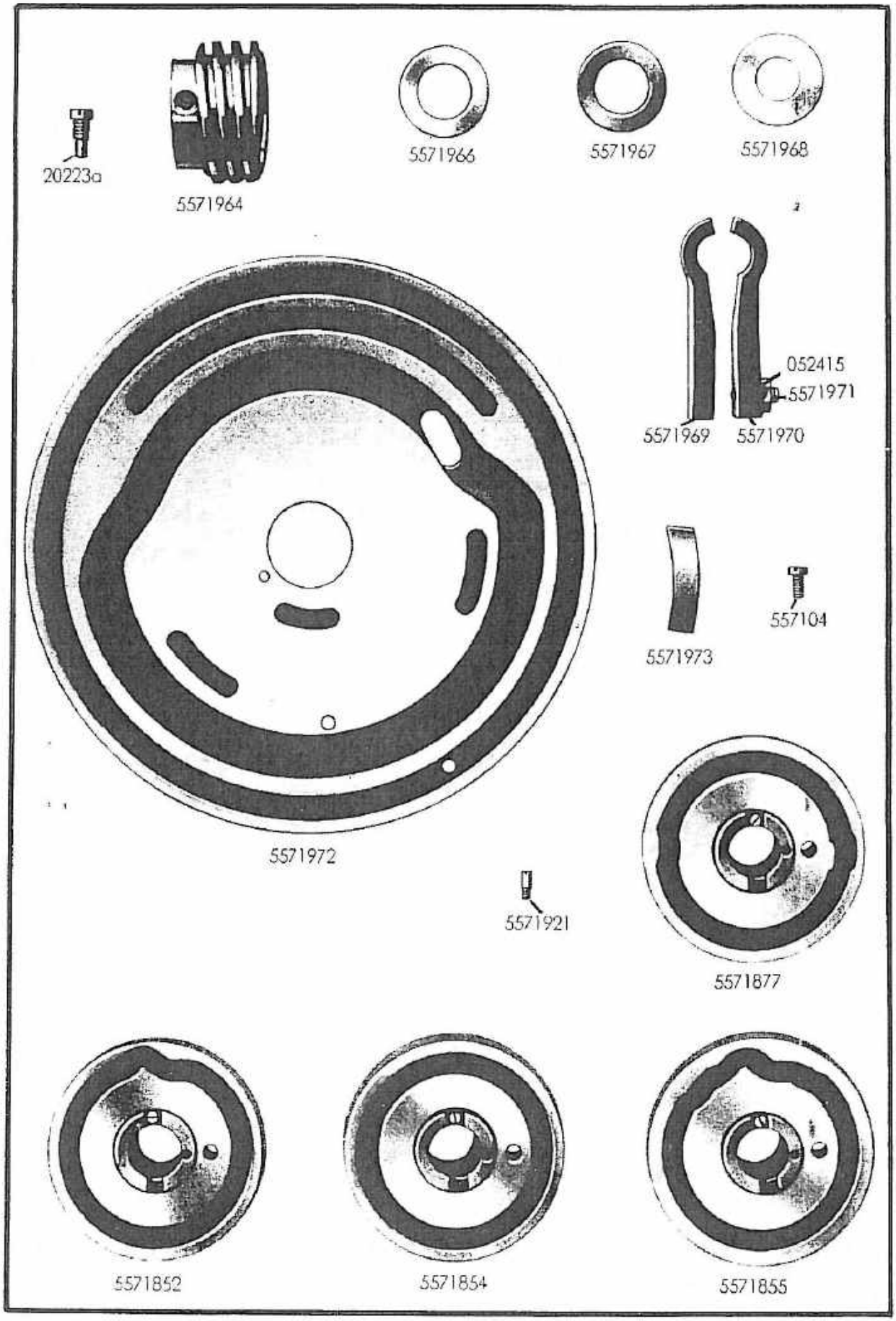
20223a
5571964
5571966
5571967
5571968
052415
5571971
5571969
5571970
5571973
557104
5571972
5571921
5571877
5571852
5571854
5571855

Bestell-Nr.	Benennung	
	Musterscheiben für Knopflöcher mit Auge und Keilriegel (für vorher schneidende Maschinen)	
5571891	Musterscheibe 1/2" = 13 mm Schnittlänge	für mittleres runde Auge
5571892	Musterscheibe 5/8" = 16 mm Schnittlänge	
5571893	Musterscheibe 3/4" = 19 mm Schnittlänge	
5571894	Musterscheibe 7/8" = 22 mm Schnittlänge	
5571895	Musterscheibe 1" = 25,4 mm Schnittlänge	
5571896	Musterscheibe 1 1/8" = 29 mm Schnittlänge	
5571897	Musterscheibe 1 1/4" = 32 mm Schnittlänge	
5571897 a	Musterscheibe 1 3/8" = 35 mm Schnittlänge	
5571898	Musterscheibe 9/16" = 14 mm Schnittlänge	
5571899	Musterscheibe 1 1/2" = 38 mm Schnittlänge	
5571900	Musterscheibe 1 9/16" = 40 mm Schnittlänge	
	Abweichende Teile für Maschinen mit Musterscheiben	
	Musterscheiben für Knopflöcher mit Auge und Keilriegel	
5571901	Musterscheibe 3/8" = 9,5 mm Schnittlänge	für kurzes runde Auge
5571902	Musterscheibe 1/2" = 13 mm Schnittlänge	
5571903	Musterscheibe 5/8" = 16 mm Schnittlänge	
5571904	Musterscheibe 3/4" = 19 mm Schnittlänge	
5571905	Musterscheibe 7/8" = 22 mm Schnittlänge	
5571906	Musterscheibe 1" = 25,4 mm Schnittlänge	
5571907	Musterscheibe 1 1/8" = 29 mm Schnittlänge	
5571908	Musterscheibe 1 1/4" = 32 mm Schnittlänge	
5571913	Musterscheibe ohne Keilriegel, aber mit kurzem runden Auge 1/2"—1 1/2".	
5571912	Musterscheibe ohne Keilriegel, aber mit schmalem langen Auge 1/2"—1 1/2".	

Tafel 21

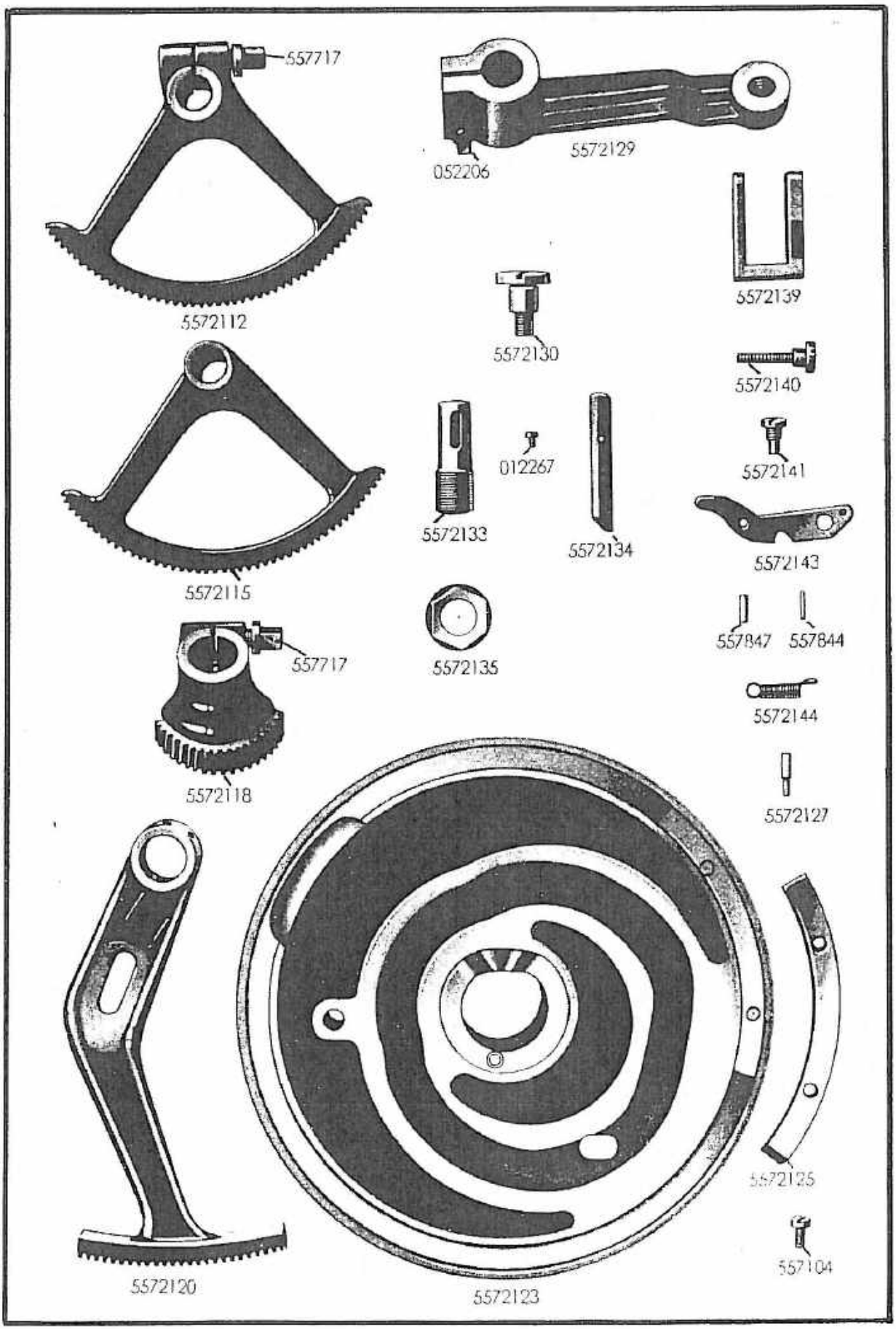
557717
052206
5572129
5572112
5572139
5572130
5572140
5572115
012267
5572141
5572133
5572134
5572143
557847
557844
557717
5572135
5572144
5572118
5572127
5572125
557104
5572120
5572123

Bestell-Nr.	Benennung
	Abweichende Teile für Schnürloch-Maschinen
5572102	Maschinenführungsplatte (**ohne Abbildung**)
5572112	Oberes Zahnsegment
557717	Klemmschraube zu 5572112
5572115	Unteres Zahnsegment
5572118	Antriebszahnsegment, kurz, 5572120
557717	Klemmschraube zu 5572118
5572120	Antriebszahnsegment, lang
5572129	Schwenkhebel zu 5571832
052206	Klemmschraube zu 5572129
5572130	Ansatzschraube zu 5572129
5572123	Steuerkurve, vollständig, mit je 1x 5572125, 557104, 5572127, 55790, 55796, 557101
5572125	Auslösesegment an 5572123
557104	Schraube zu 5572125
5572127	Stift zu 5572125
5572133	Stößelhülse zu 5572134
5572134	Stößel zu 5572133
012276	Führungsschraube zu 5572134
5572135	Mutter zu 5572133
5572139	Ausschaltbrücke zu 557831
5572140	Gelenkschraube zu 5572139
5572141	Anschlagschraube zu 5572139
5572143	Leerlaufhebel zu 557831
557844	Federstift in 5572143
557847	Anschlagstift in 5572143
5572144	Feder in 5572143
557846	Federstift in 5572139 (**ohne Abbildung**)

Tafel 22

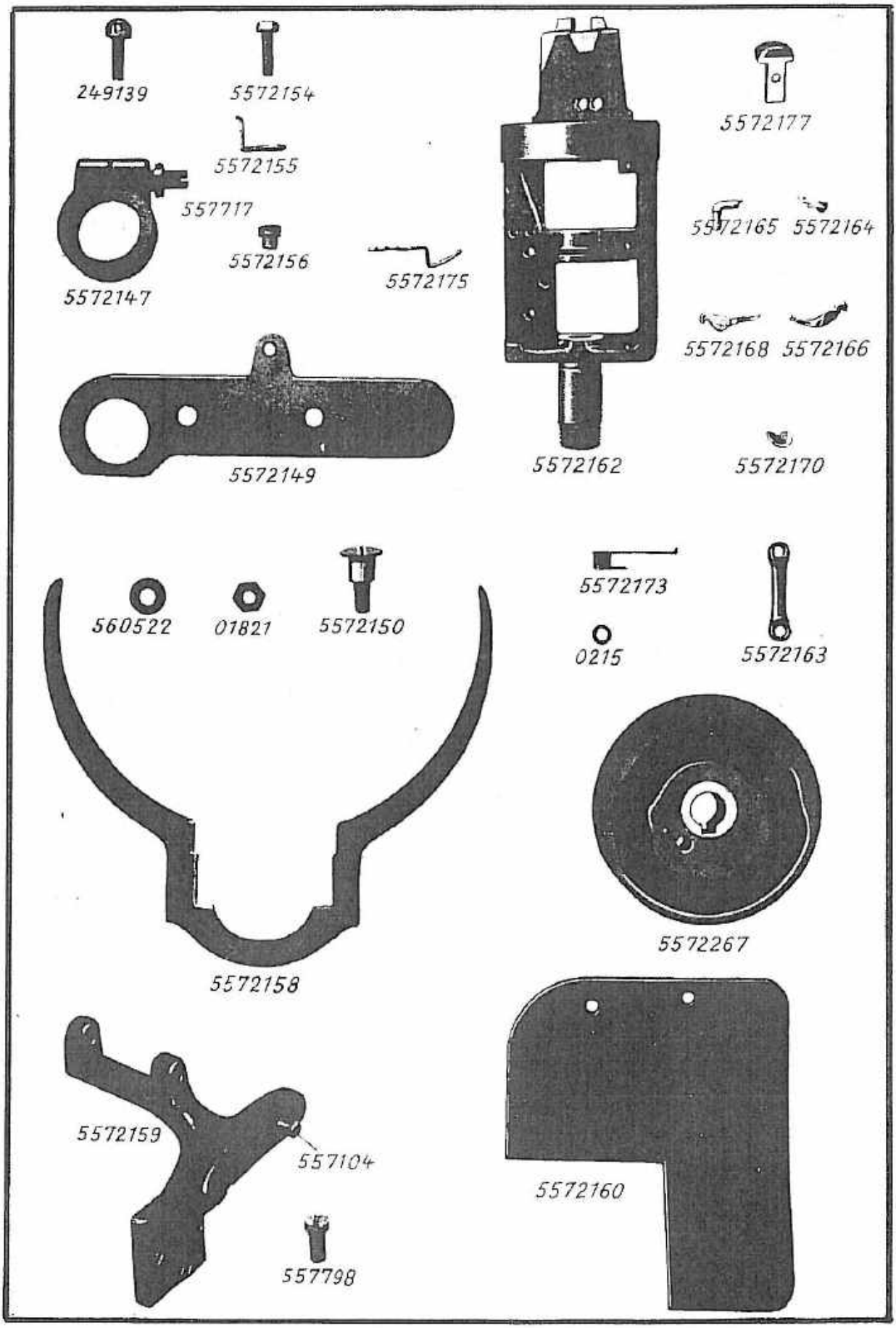
249139
5572154
5572155
557717
5572156
5572147
5572175
5572177
5572165
5572164
5572168
5572166
5572149
5572162
5572170
560522
01821
5572150
5572173
0215
5572163
5572267
5572158
5572159
557104
557798
5572160

Bestell-Nr.	Benennung
	Abweichende Teile für Schnürloch-Maschinen
5572147	Stellring zu 5572149
557717	Klemmschraube zu 5572147
5572149	Vorschubhebel zu 557694
5572150	Schulterschraube zu 5572149 und 5577742
01821	Mutter zu 5572150
560522	Scheibe zu 5572150
5572153 k	Spannungsbock, vollständig, bestehend aus je 1x 5571111, 5571113, 5571114, 557406, 5571115, 5571118, 5571119, 5571120, 557636, 5571122, 5571128, 5571129, 249139 und 2x 5571117, 5571123
249139	Fadenführung zu 557111 (Schraube hierfür 5571123)
5572154	Fadendurchgangsbüchse zu 557911
5572155	Fadenzieher auf 557911
5572156	Fadenzieherbüchse zu 5572155
5572158	Schutzbügel zu 5572112
5572159	Schutzblechhalter
557798	Schraube zu 5572159
5572160	Schutzblech
557104	Schraube zu 5572160
5572162	Greiferbock
5572163	Spreizerzugstange
5572164	Greifer, rechts
5572165	Greifer, links
5572166	Spreizer, rechts, mit Gabel
5572168	Spreizer, links, ohne Gabel
5572170	Spreizeranschlag, rechts
5572177	Stichplatte
5572173	Fadenanzugsfeder
0215	Unterlegscheibe zu 5572173
5572175	Fadenhaken am Greiferbock, unten
5572176	Fadenführungsöse, oben zu 5572162 (**ohne Abb.**)
5572267 k	Greiferkurve auf 557658 mit Rolle 557472 eingeschliffen (**Abbildung 5572267**)
5572269	Schnurscheibe, 165 ⌀, für Vorgelege (Schnellaufseite) (**ohne Abbildung**)

Tafel 23

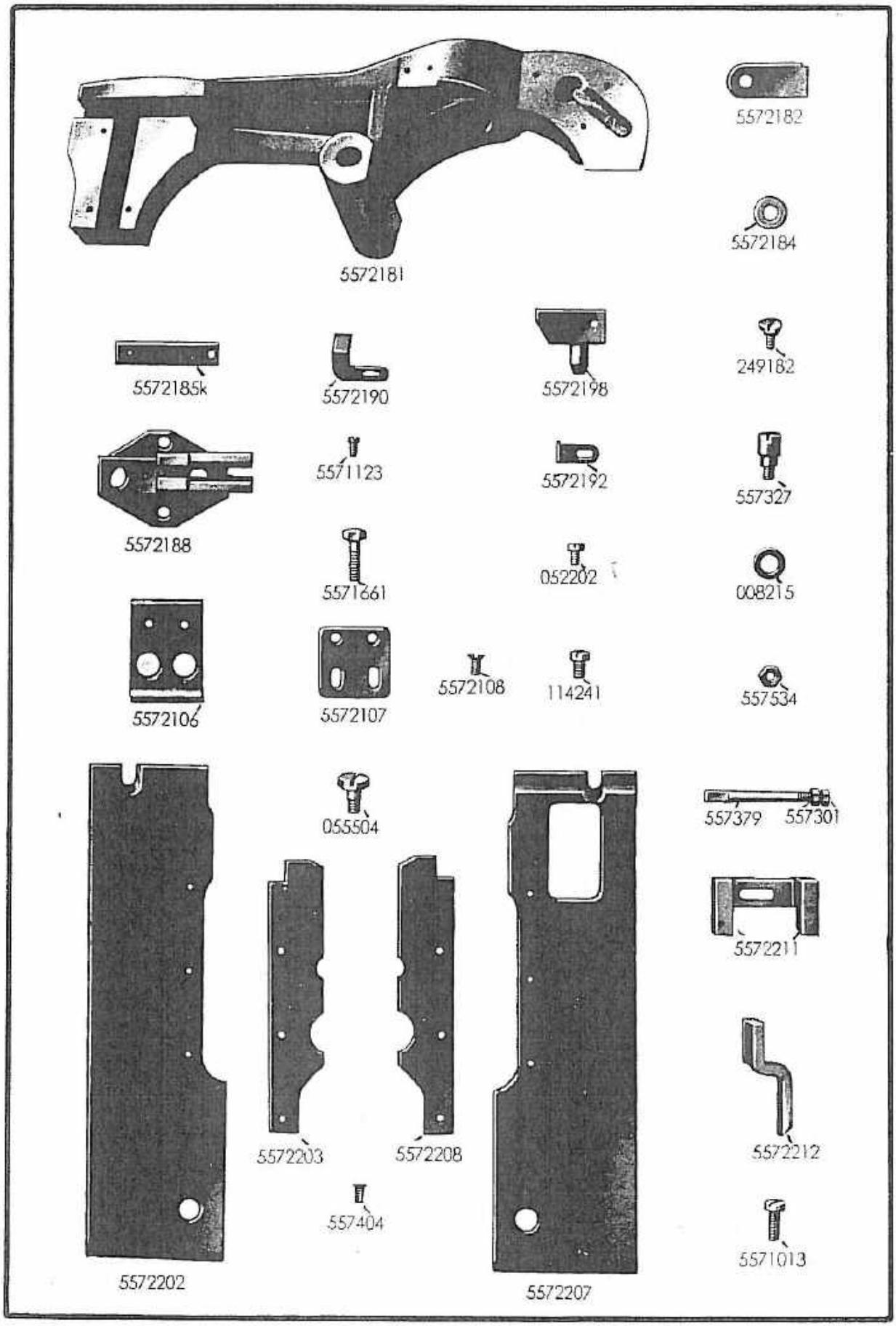
5572181
5572182
5572184
5572185k
5572190
5572198
249182
5572188
5571123
5572192
557327
5571661
052202
008215
5572106
5572107
5572108
114241
557534
055504
557379
557301
5572211
5572203
5572208
5572212
557404
5571013
5572202
5572207

Bestell-Nr.	Benennung
	Abweichende Teile für Schnürloch-Maschinen
5572180	Messerbalken, vollständig bestehend aus je 1x 5572181, 5572182, 5572184, 557983, 557984 a, 557985, 557988, 557990, 557991, 557992, 557996, 5571006, 012213, 052343 y, 249182, 2 x 5571004 und 5 x 5571123
5572181	Messerbalken zu 55732
5572182	Abschlußblech zu 5572181
249182	Bef.-Schraube zu 5572182
5572184	Unterlegscheibe zu 249182
5572281k	Messer 1 mm ⌀ mit Anschlag
5572281	Messer 1 mm ⌀ ohne Anschlag
5572282 k	Messer 2 mm ⌀ mit Anschlag
5572282	Messer 2 mm ⌀ ohne Anschlag
5572195 k	Messer 2,5 mm ⌀ mit Anschlag
5572195	Messer 2,5 mm ⌀ ohne Anschlag
5572196 k	Messer 3 mm ⌀ mit Anschlag
5572196	Messer 3 mm ⌀ ohne Anschlag **(ohne Abbildung)**
5572197 k	Messer 3,5 mm ⌀ mit Anschlag
5572197	Messer 3,5 mm ⌀ ohne Anschlag
5572198 k	Messer 4 mm ⌀ mit Anschlag
5572198	Messer 4 mm ⌀ ohne Anschlag
5572199 k	Messer 4,5 mm ⌀ mit Anschlag
5572199	Messer 4,5 mm ⌀ ohne Anschlag
5572200 k	Messer 5 mm ⌀ mit Anschlag
5572200	Messer 5 mm ⌀ ohne Anschlag
5572192	Anschlag zu den Messern
052202	Bef.-Schraube zu 5572192
5572185 k	Schneidblock
5572187	Schneidblockhalter, vollständig, zu 5572185 k bestehend aus je 1x 5572188, 5571661, 5572190, 5571123
5572188	Schneidblockhalter
5571661	Schneidblock-Klemmschraube zu 5572188
5572190	Anschlag zu 5572185 k
5571123	Bef.-Schraube zu 5572190
557327	Klammer-Platten-Druckschraube, vorn
557534	Mutter zu 557327
008215	Scheibe zu 557327
5572106	Klammerplattensicherung zu 5572202/07
5572107	Feder zu 5572106
5572108	Niet zu 5572107
114241	Bef.-Schraube zu 5572107
5572202	Klammerplatte, links
5572203	Untere Stoffklemme, links
557404	Schraube zu 5572203/08
055504	Bef.-Schraube zu 5572202/07
5572207	Klammerplatte, rechts
5572208	Untere Stoffklemme, rechts
5572211	Oberer Klammerarm-Lagerbock, rechts, zu 5572207
5572212	Schieber für Messerauslösung zu 5572211
5571013	Schraube zu 5572212
557379	Lagerschraube, konisch, zu 5572211
557301	Mutter zu 557379

Tafel 24

5572217
557732
5572242
5572248
014164
557301
650168
5572219
5572239
055149
11498
5572224
557397
5572235
5572236b
5572237
055244
5572228
5551434
5572232
5572234
5572231a
5572262
5572252
5572253
5572260
5572257
557406
5572254
5572257
5572258
557342

Bestell-Nr.	Benennung
	Abweichende Teile für Schnürloch-Maschinen
5572217	Winkel zum Stoffklammerhalter
5572219	Stoffklammerarm zu 5572217
557732	Bef.-Schraube zu 5572219
5572224	Stoffklemme, einteilig
557397	Zapfenschraube zu 5572224
5572228	Scherenobermesser
5572231a	Rollenschuh zu 5572228
5572232	Schraube zu 5572228, alt
5572232 a	Schraube, neu (**ohne Abbildung**)
5571434	Ring zu 5572228
5572234	Feder zu 5572228, alt
5572250	Feder, neu (**ohne Abbildung**)
5572249	Federblech, neu (**ohne Abbildung**)
5572235	
5572236	Zwischenstück zu 5572235 u. 5572237 1,00 mm (**ohne Abb.**)
5572236 a	Zwischenstück zu 5572235 u. 5572237 1,05 mm
5572236 b	Zwischenstück zu 5572235 u. 5572237 1,10 mm
5572236 c	Zwischenstück zu 5572235 u. 5572237 1,15 mm (**ohne Abb.**)
5572236 d	Zwischenstück zu 5572235 u. 5572237 1,20 mm
5572237	Fadenklemmblech
055244	Bef.-Schraube zu 5572237
5572239	Scherenantriebshebel
055149	Ansatzschraube zu 5572239
11498	Mutter zu 055149
5572242	Schalthebel mit 20455
014164	Ansatzschraube zu 5572242
557301	Mutter zu 014164
650168	Zugfeder zu 5572242
5572248	Abfangscheibe zu 5572242
5572251	Auslöseblock, vollständig, zum Fadenabschneider bestehend aus je 1x 5572252, 5572255, 5572256, 5572257, 5572258, 5572260, 5572262, 557342, 557406 und 2x 5572257
5572252	Auslöseblock
5572253	Bef.-Schraube zu 5572252
5572254	Auslöseschieber
5572257	Führungsschraube zu 5572254
5572258	Druckfeder zu 5572254
557342	Scheibe zu 5572254
5572260	Klinke zu 5572252
5572257	Führungsschraube zu 5572252
5572262	Feder zu 5572262
557406	Schraube zu 5572262

Tafel 25

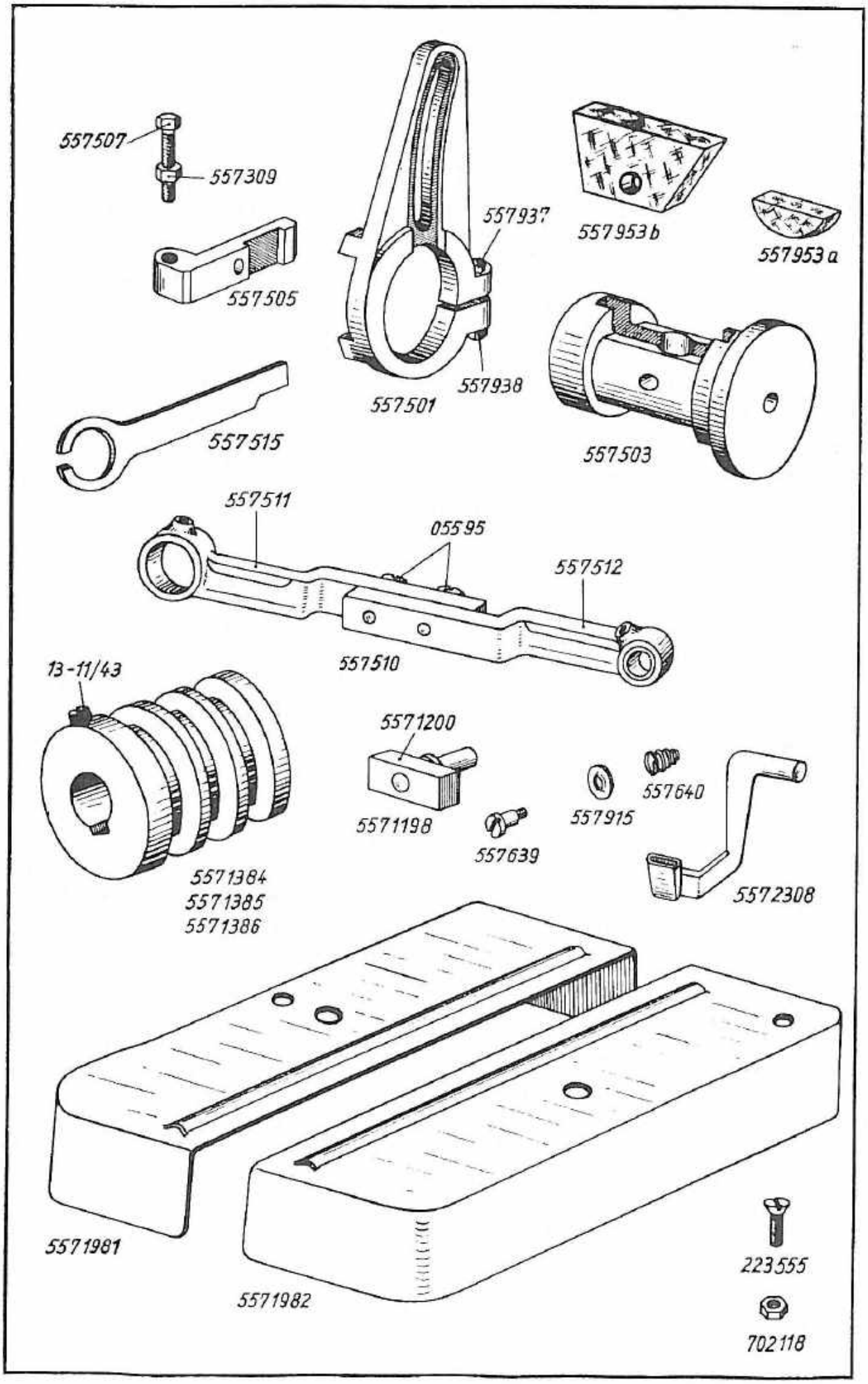
557507
557309
557505
557937
557938
557501
557953b
557953a
557515
557503
557511
05595
557512
557510
13-11/43
5571200
5571198
557639
557915
557640
5572308
5571384
5571385
5571386
5571981
5571982
223555
702118

Bestell-Nr.	Benennung
	Neue bzw. geänderte Teile
557501	Kulissenhebel mit Klemmschraube und Mutter
557937	Klemmschraube zu 557501
557938	Mutter zu 557937
557503	Lagerbolzen mit Ölfilz
557953 a	Ölfilz zu 557503
557953 b	Ölfilz zu 557503
557505	Mitnehmerbrücke mit Stellschraube
557507	Stellschraube zu 557505
557309	Mutter zu 557507
557510	Zugstange, vollständig, bestehend aus je 1x 557511, 557512 und 2x 05595
557511	Obere Zugstangenhälfte
557512	Untere Zugstangenhälfte
05595	Bef.-Schraube zu 557511 und 557512
557515	Sicherungsblech zu 557511
5571198	Rollenstift mit Gleitstein zu 5571196 (Tafel 14)
5571200	Gleitstein zu 5571198
5572308	Bandführer mit Bandhülle für 2 mm breites Band
5571981	Schutzblech, links, auf Führungsplatte
5571982	Schutzblech, rechts, auf Führungsplatte
223555	Bef.-Schraube zu 5571981 und 5571982
702118	Mutter
557639	Ansatzschraube für obere Gimpenklemme
557915	Spannungsscheibe zu 557639
557640	Druckfeder zu 557915
5571385	Keilriemen-Antriebsscheibe für Motor mit 12 mm Wellen ⌀
5571384	Keilriemen-Antriebsscheibe für Motor mit 14 mm Wellen ⌀
5571386	Keilriemen-Antriebsscheibe für Motor mit 16 mm Wellen ⌀
13-11/43	Bef.-Schraube zu Keilriemen-Antriebsscheibe

Tafel 26

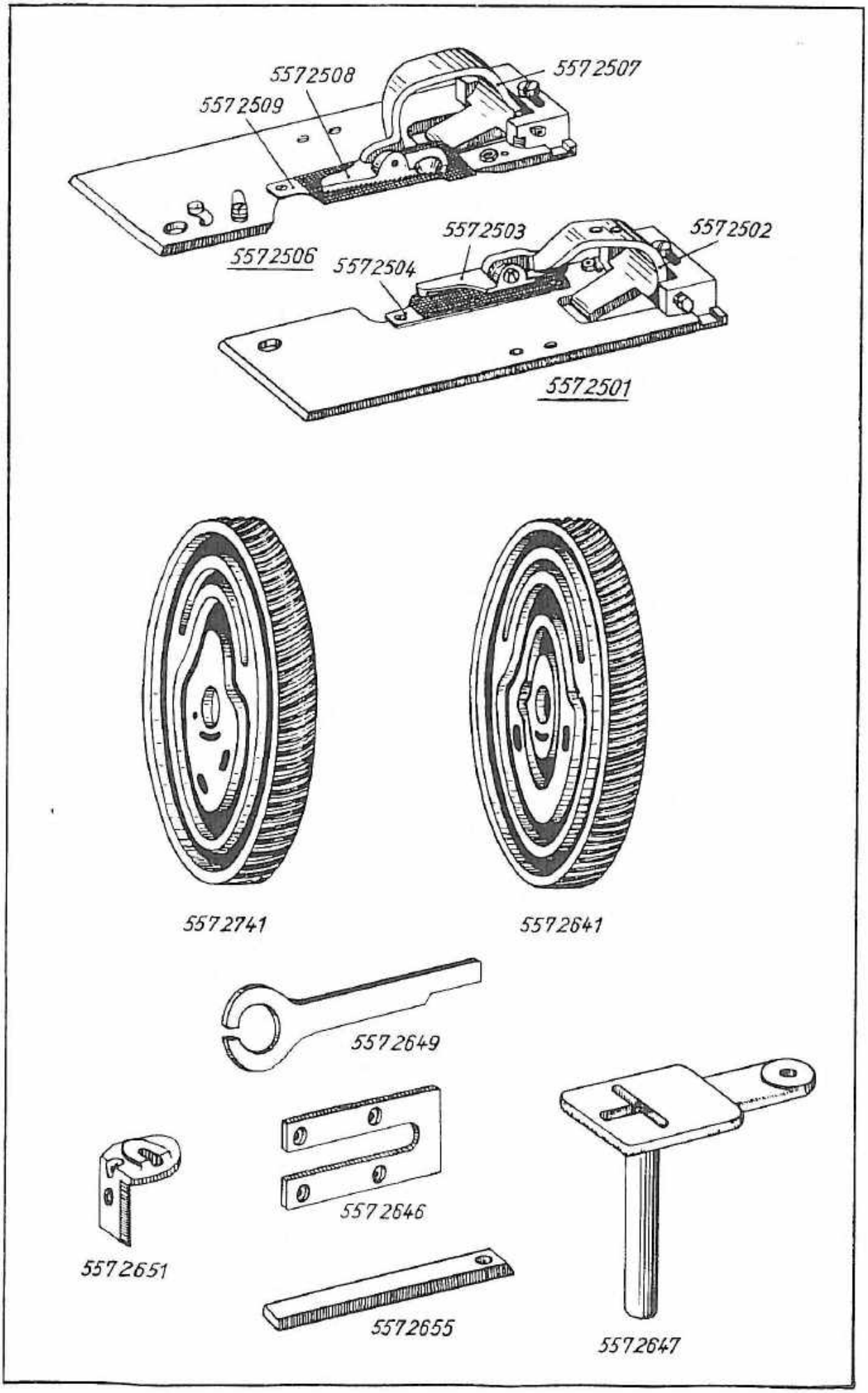
5572508
5572507
5572509
5572503
5572502
5572506
5572504
5572501
5572741
5572641
5572649
5572646
5572651
5572655
5572647

Best.-Nr.	Benennung
	Besondere Teile der Klasse 557-14 und 557-27
5572501	Klammerplatte, rechts, vollständig, bestehend aus je 1x 557356, 557369, 557374, 557377, 557379, 557381, 557397 und 2x 557301 und 3x 557404 (Abb. der Einzelteile siehe Tafel 6!) und 1x 5572502, 5572503, 5572504
5572502	Oberer Klammerarm, rechts
5572503	Obere Stoffklemme, rechts
5572504	Untere Stoffklemme, rechts
5572506	Klammerplatte, links, vollst., bestehend aus je 1x 557358, 557369, 557376, 557377, 557379, 557381, 557397, 557405, 557407 und je 2x 557301, 557406 und 3x 557404 (Abb. der Einzelteile s. Tafel 6!) und 1x 55722507, 5572508, 5572509
5572507	Oberer Klammerarm, links
5572508	Obere Stoffklemme, links
5572509	Untere Stoffklemme, links
5572741	Hauptsteuerscheibe, vollständig, mit je 1x 55790, 55796, 557104, 5571973 für 557-27
5572641	Hauptsteuerscheibe, vollständig, mit je 1x 55790, 55796, 557104, 5571973 für 557-14
5572646	Geradeführungsleiste
5572647	Augensteuerhebel
5572649	Sicherungsblech
5572651	Stichplatte mit 0,9 mm Gimpenloch 1,8 mm von Mitte Stichplatte
5572652	Stichplatte mit 0,7 mm Gimpenloch 1,3 mm von Mitte Stichplatte
5572655	Stichlängenregulierschiene

Tafel 27

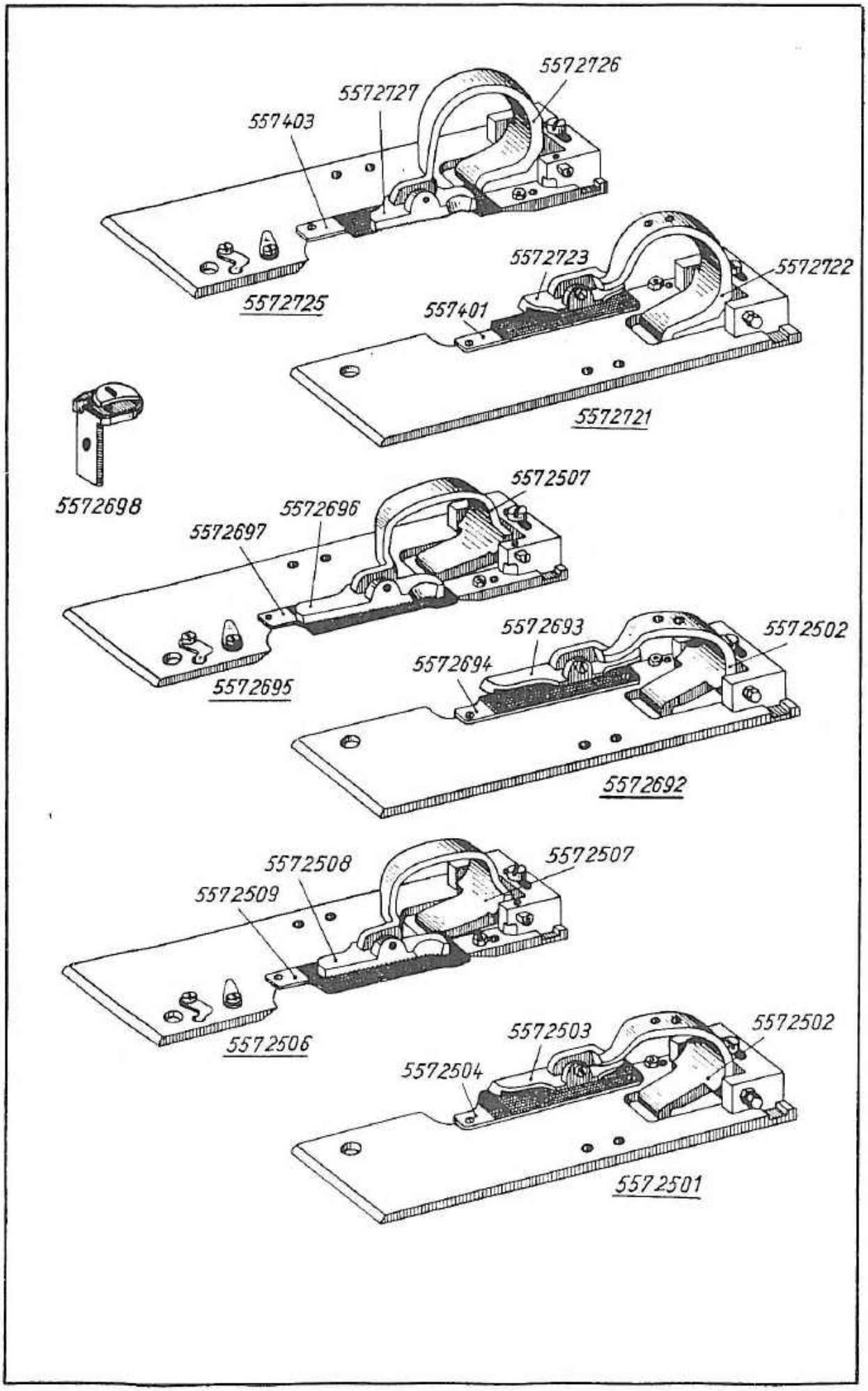
5572726
5572727
557403
5572725
5572723
5572722
557401
5572721
5572698
5572507
5572696
5572697
5572695
5572693
5572502
5572694
5572692
5572508
5572507
5572509
5572506
5572503
5572502
5572504
5572501

Best.-Nr.	Benennung
	Besondere Teile der Klasse 557-12 T 557-19 über 1¹/₄" bis 1⁹/₁₆" und 557-25.
	557-12 T
5572721	Klammerplatte, rechts, vollständig, bestehend aus je 1x 557356, 557369, 557374, 557377, 557379, 557381, 557397, 557401 und 2x 557301 und 3x 557404 (Abb. der Einzelteile siehe Tafel 6!) und 1x 5572722, 5572723
5572722	Oberer Klammerarm, rechts
5572723	Obere Stoffklemme, rechts
557401	Untere Stoffklemme, rechts
5572725	Klammerplatte, links, vollst., bestehend aus je 1x 557358, 557369, 557376, 557377, 557379, 557381, 557397, 557403, 557405, 557407 und je 2x 557301, 557406 und 3x 557404 (Abb. der Einzelteile siehe Tafel 6!) und 1x 5572726, 5572727
5572726	Oberer Klammerarm, links
5572727	Obere Stoffklemme, links
557403	Untere Stoffklemme, links
	557-19 über 1¹/₄" bis 1⁹/₁₆"
5572692	Klammerplatte, rechts, vollst., best. aus je 1x 557356, 557369, 557374, 557377, 557379, 557381, 557397 und 2x 557301 und 3x 557404 (Abb. der Einzelteile s. Tafel 6!) und 1x 5572502, 5572693, 5572694
5572502	Oberer Klammerarm, rechts
5572693	Obere Stoffklemme, rechts
5572694	Untere Stoffklemme, rechts
5572695	Klammerplatte, links, vollst., best. aus je 1x 557358, 557369, 557376, 557377, 557379, 557381, 557397, 557405, 557407 und je 2x 557301, 557406 und 3x 557404 (Abb. der Einzelteile siehe Tafel 6!) und 1x 5572507, 5572696, 5572697
5572507	Oberer Klammerarm, links
5572696	Obere Stoffklemme, links
5572697	Untere Stoffklemme, links
	557-25
5572501	Klammerplatte, rechts, vollst., bestehend aus je 1x 557356, 557369, 557374, 557377, 557379, 557381, 557397 und 2x 557401 u. 3x 557404 (Abb. der Einzelteile siehe Tafel 6!) und 1x 5572502, 5572503, 5572504
5572502	Oberer Klammerarm, rechts
5572503	Obere Stoffklemme, rechts
5572503	Untere Stoffklemme, rechts

Tafel 27

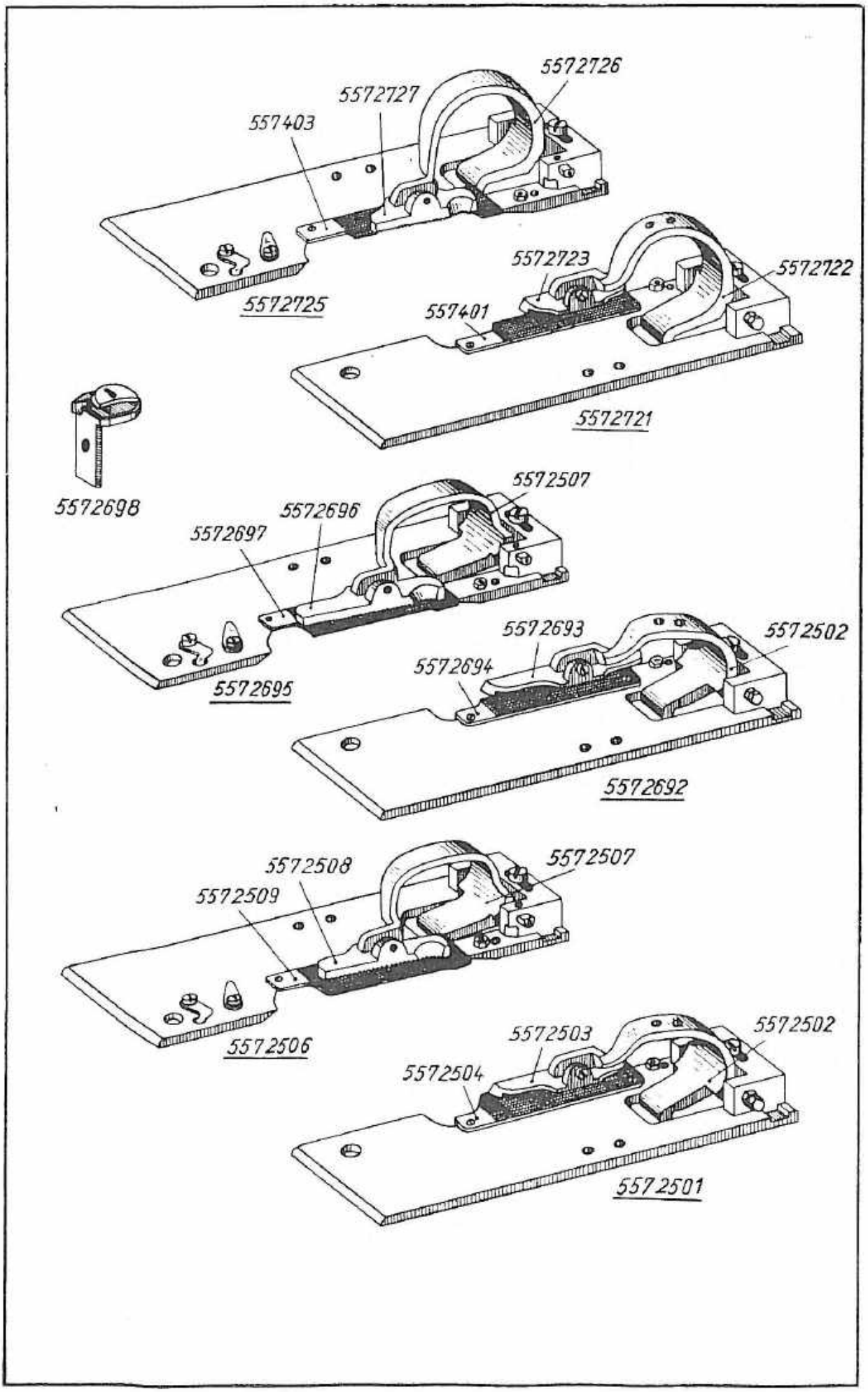
5572726
5572727
557403
5572725
5572723
5572722
557401
5572721
5572698
5572507
5572696
5572697
5572695
5572693
5572502
5572694
5572692
5572508
5572507
5572509
5572506
5572503
5572502
5572504
5572501

Best.-Nr.	Benennung
	Klammerplatte, links, vollst., bestehend aus je 1x 557358, 557369, 557376, 557377, 557379, 557381, 557397, 557405, 557407 und je 2x 557301, 557406 und 3x 557404 (Abb. der Einzelteile s. Tafel 6!) u. 1x 5572507, 5572508, 5572509
5572507	Oberer Klammerarm, links
5572508	Obere Stoffklemme, links
5572509	Untere Stoffklemme, links
5572698	Stichplatte mit 0,9 mm Gimpenloch

Tafel 28

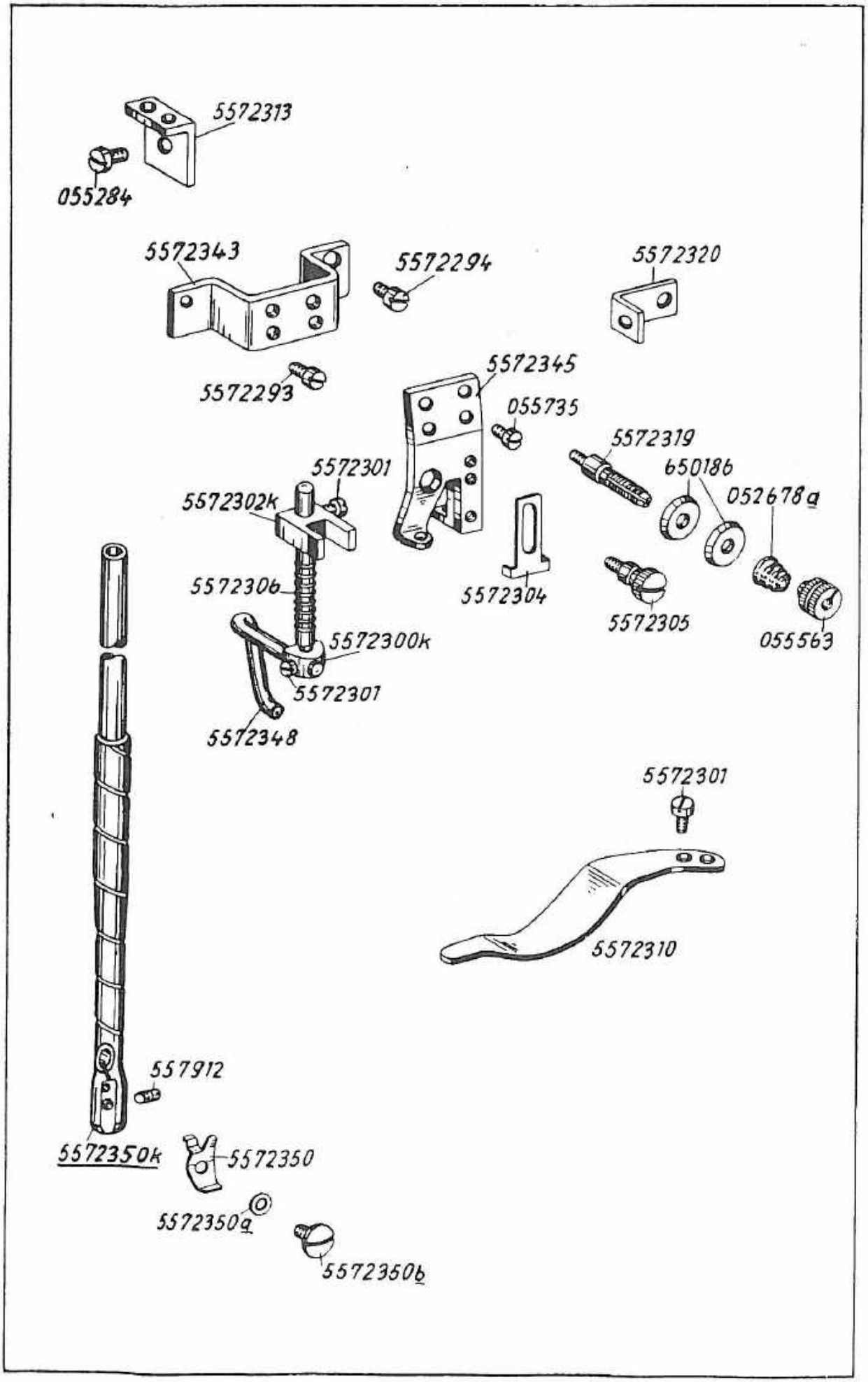
5572313
055284
5572343
5572294
5572320
5572293
5572345
055735
5572319
650186
052678a
5572301
5572302k
5572306
5572304
5572305
055563
5572300k
5572301
5572348
5572301
5572310
557912
5572350k
5572350
5572350a
5572350b

Best.-Nr.	Benennung
5572341	Oberer Gimpenapparat, vollst., mit Bef.-Schraube, oberer Fadenführung und Lüfterblech für vorher-schneidende Maschinen best. aus je 1x 5572293, 5572294, 5572310, 5572320, 055284, 5572343, 5572319 K, 5572344, 5572347, 5572348, 5572350, 5572350 a, 5572350 b und 2 x 5572301 u. 3 x 055735
5572342	Oberer Gimpenapparat, vollst., mit Bef.-Schraube, oberer Fadenführung und Lüfterblech für nachher-schneidende Maschinen bestehend aus je 1x 5572293, 5572294, 5572312, 5572320, 5572319 K, 5572343, 055284, 5572344, 5572347, 5572348, 5572350, 5572350 a, 5572350 b und 2 x 5572301 und 3 x 055735
5572343	Winkel
5572293	Bef.-Schraube (dünn) zu 5572343
5572294	Bef.-Schraube (dick) zu 5572343
5572344	Klobenhalter, vollst. (o. Abb.), bestehend aus je 1x 5572345, 5572300 K, 5572302 K, 5572304, 5572305 u. 5572306
5572345	Klobenhalter zu 5572343
055735	Bef.-Schraube zu 5572345
5572304	Einstellblech zu 5572345
5572305	Bef.-Schraube zu 5572304
65064	Unterlegscheibe zu 5372305 (o. Abbildung)
55572300 k	Kloben mit Bef.-Schraube
5572301	Bef.-Schraube zu Gimpenführer in 5572300 K
5572302 k	Führungsstein mit Bef.-Schraube auf 5572300 K
5572301	Bef.-Schraube zu 5572302 K
5572306	Druckfeder auf 5572300 K
5572319 k	Gimpenvorspannung, vollst., bestehend aus je 1x 5572319, 5572320, 052678 a, 055563 und 2 x 650186
5572319	Spannungsachse in 5572345
5572320	Fadenleitwinkel zu 5572319
650186	Spannungsscheibe zu 5572319
052678 a	Spannungsfeder auf 5572319
055563	Spannungsmutter auf 5572319
5572313	Fadenleitwinkel am Armkopf, alt
055284	Bef.-Schraube zu 5572313 und 5572320, alt
5572320	Fadenleitwinkel am Armkopf, neu
902316	Bef.-Schraube zu 5572320 (o. Abb.)
5572315	Mutter zu 902316 (o. Abb.)
5572310	Lüfterblech für vorher-schneidende Maschinen
5572312	Lüfterblech für nachher-schneidende Maschinen (o. Abb.)
5572301	Bef.-Schraube zu Lüfterblech
5572350 k	Nadelstange, vollst.
557912	Nadel-Bef.-Schraube
5572350	Blattfeder zu 5572350 K
5572350 a	Ring zu 5572350 b
5572350 b	Bef.-Schraube zu 5572350 in 5572350 K
5572348	Gimpenführer 1,5 ⌀ mm Gimpenloch
5572348 a	Gimpenführer 1 ⌀ mm Gimpenloch (o. Abb.)
5572349	Gimpenführer für Flachgimpe (Unterkl. OGF) (o. Abb.)

Tafel 29

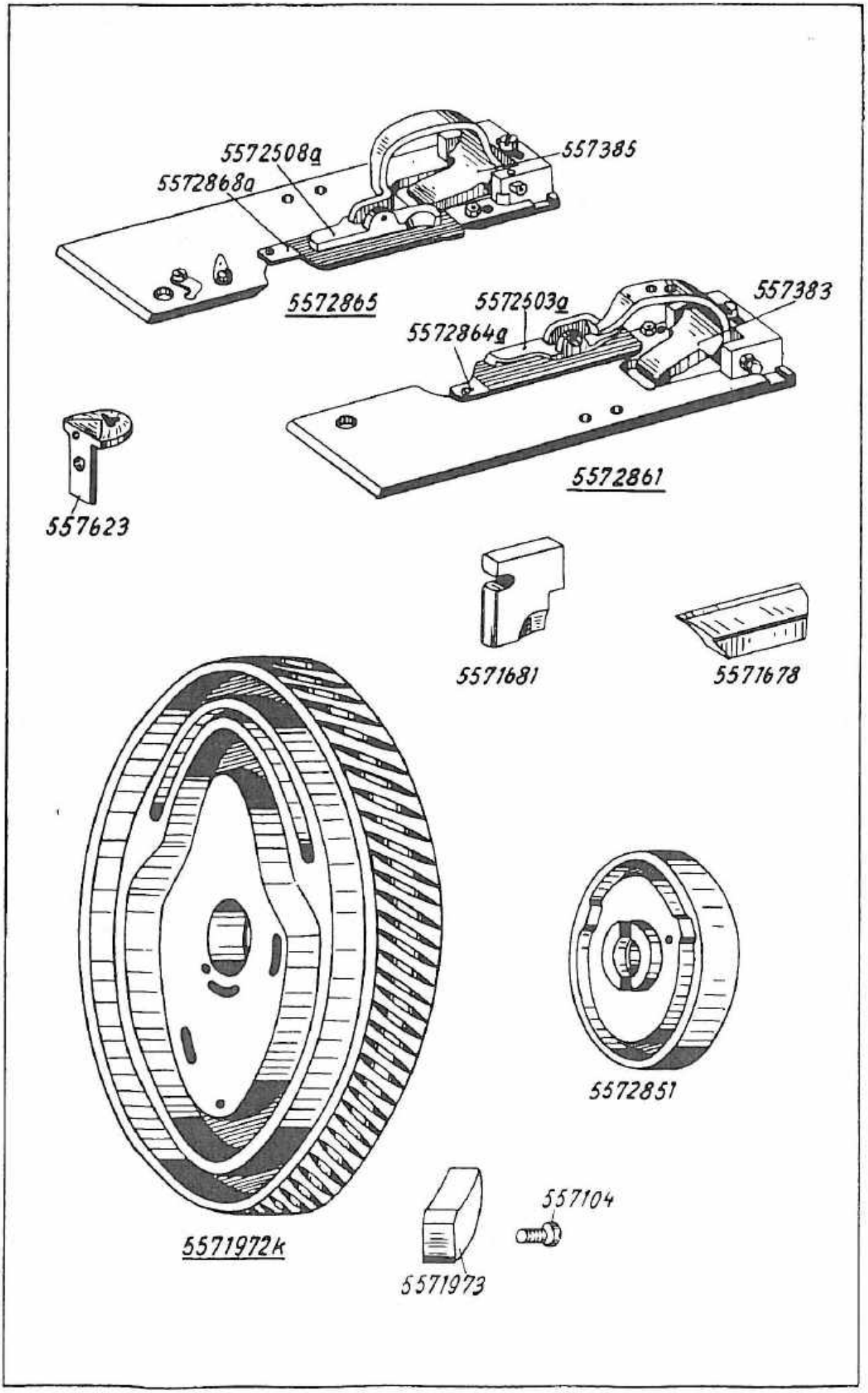
5572508a
557385
5572868a
5572865
5572503a
557383
5572864a
5572861
557623
5571681
5571678
5572851
5571972k
557104
5571973

Best.-Nr.	Benennung
	Besondere Teile der Klasse 557-12 OGF
5571972 k	Steuerkurve mit 5571973, 557104, 55790, 55796
5571973	Klammerschließnocken zu 5571972 K
557104	Bef.-Schraube zu 5571973
5572861	Klammerplatte, vollst., rechts, best. aus je 1x 557356, 557369, 557374, 557377, 557379, 557381, 557397 und 2x 557301 und 3x 557404 (Abb. der Einzelteile s. Tafel 6) und 1x 557383, 5572864 a, 5572503 a
557383	Oberer Klammerarm, rechts
5572503 a	Obere Stoffklemme, rechts
5572864 a	Untere Stoffklemme, rechts
5572865	Klammerplatte, links, vollst., best. aus je 1x 557358, 557369, 557376, 557377, 557379, 557381, 557397, 557405, 557407 und je 2x 557301, 557406 und 3x 557404 (Abb. der Einzelteile siehe Tafel 6) und 1x 557385, 557868 a, 5572508 a
557385	Oberer Klammerarm, links
5572508 a	Obere Stoffklemme, links
5572868 a	Untere Stoffklemme, links
557623	Stichplatte
5571681	Schneidblock $^5/_8$" = 16 mm (weitere Schneidblöcke siehe Tafel 18)
5571678	Messer
5572851	Musterscheibe o. Auge m. Keilriegel $^1/_4$" = 6,35 mm
5572852	Musterscheibe o. Auge m. Keilriegel $^3/_8$" = 9,52 mm
5572853	Musterscheibe o. Auge m. Keilriegel $^1/_2$" = 12,7 mm
5572854	Musterscheibe o. Auge m. Keilriegel $^5/_8$" = 16 mm
5572855	Musterscheibe o. Auge m. Keilriegel $^3/_4$" = 19 mm
5572856	Musterscheibe o. Auge m. Keilriegel $^7/_8$" = 22 mm
	o. Abb.
5572870	Oberer Gimpenapparat, vollst., best. aus je 1x 5572293, 5572294, 5572343, 055284, 5572312, 5572320, 5572344, 5572347, 5572349, 5572350, 5572318 K, 5572350 a, 5572350 b und 2x 5572301 u. 4x 055735 (Abb. der Einzelteile siehe Tafel 28)

Tafel 30

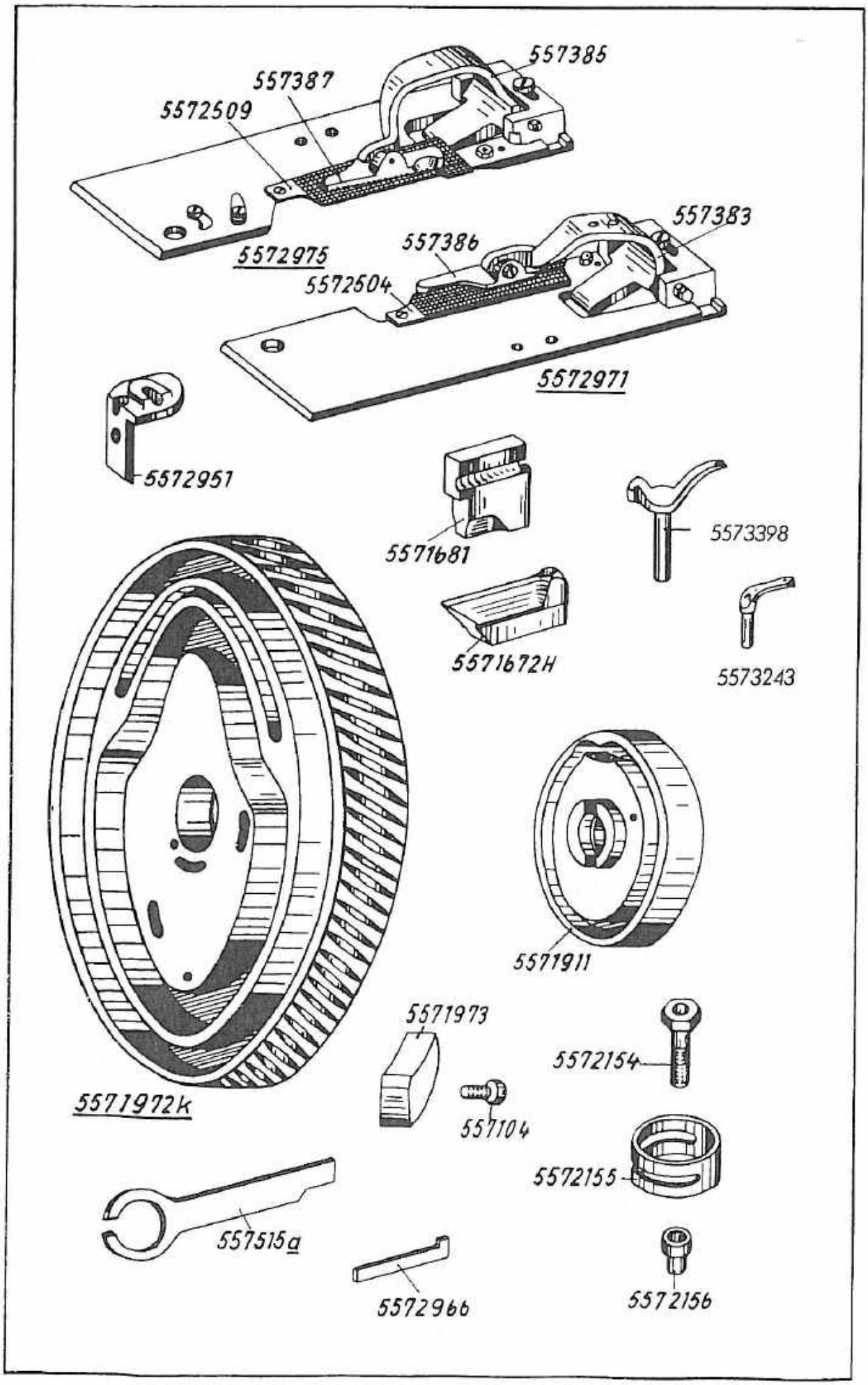
557385
557387
5572509
5572975
557383
557386
5572504
5572971
5572951
5571681
5573398
5571672H
5573243
5571911
5571973
5572154
5571972k
557104
5572155
557515a
5572966
5572156

Best.-Nr.	Benennung
	Besondere Teile der Klasse 557-12 OGH und 557-12
5571972 k	Steuerkurve mit 5571973, 557104, 55790, 55796
5571973	Klammerschließnocken zu 5571972 K
557104	Bef.-Schraube zu 5571973
5571971	Klammerplatte, rechts, vollständig, best. aus je 1x 557356, 557369, 557374, 557377, 557379, 557381, 557397 und 2x 557301 und 3x 557404 (Abb. der Einzelteile siehe Tafel 6!) und 1x 557383, 557386, 5572504
557383	Oberer Klammerarm, rechts
557386	Obere Stoffklemme, rechts
5572504	Untere Stoffklemme, rechts
5572975	Klammerplatte, links, vollst., best. aus je 1x 557358, 557369, 557376, 557377, 557379, 557381, 557397, 557405, 557407 und je 2x 557301, 557406 und 3x 557404 (Abb. der Einzelteile siehe Tafel 6!) und 1x 557385, 557387, 5572509
557385	Oberer Klammerarm, links
557287	Obere Stoffklemme, links
5572509	Untere Stoffklemme, links
5572951	Stichplatte **nur für 12 OGH**
5572651	Stichplatte (**o. Abb.**) **nur für -12**
5573243	Greifer, links } **nur für 12 OGH**
5573398	Spreizer, links } **nur für 12 OGH**
5572154	Fadendurchgangsbuchse } **nur für 12 OGH**
5572155	Fadenzieher } **nur für 12 OGH**
5572156	Fadenzieherbuchse } **nur für 12 OGH**
5572966	Spannungsauslösestift } **nur für 12 OGH**
557515 a	Sicherungsblech } **nur für 12 OGH**
5571672 H	Messer
5571675	Messer nur für -12 (o. Abb.), weitere Messer siehe Tafel 18
5571681	Schneidblock $^5/_8$" = 16 mm, (weitere Schneidblöcke siehe Tafel 18)
5571911	Musterscheibe

Tafel 31

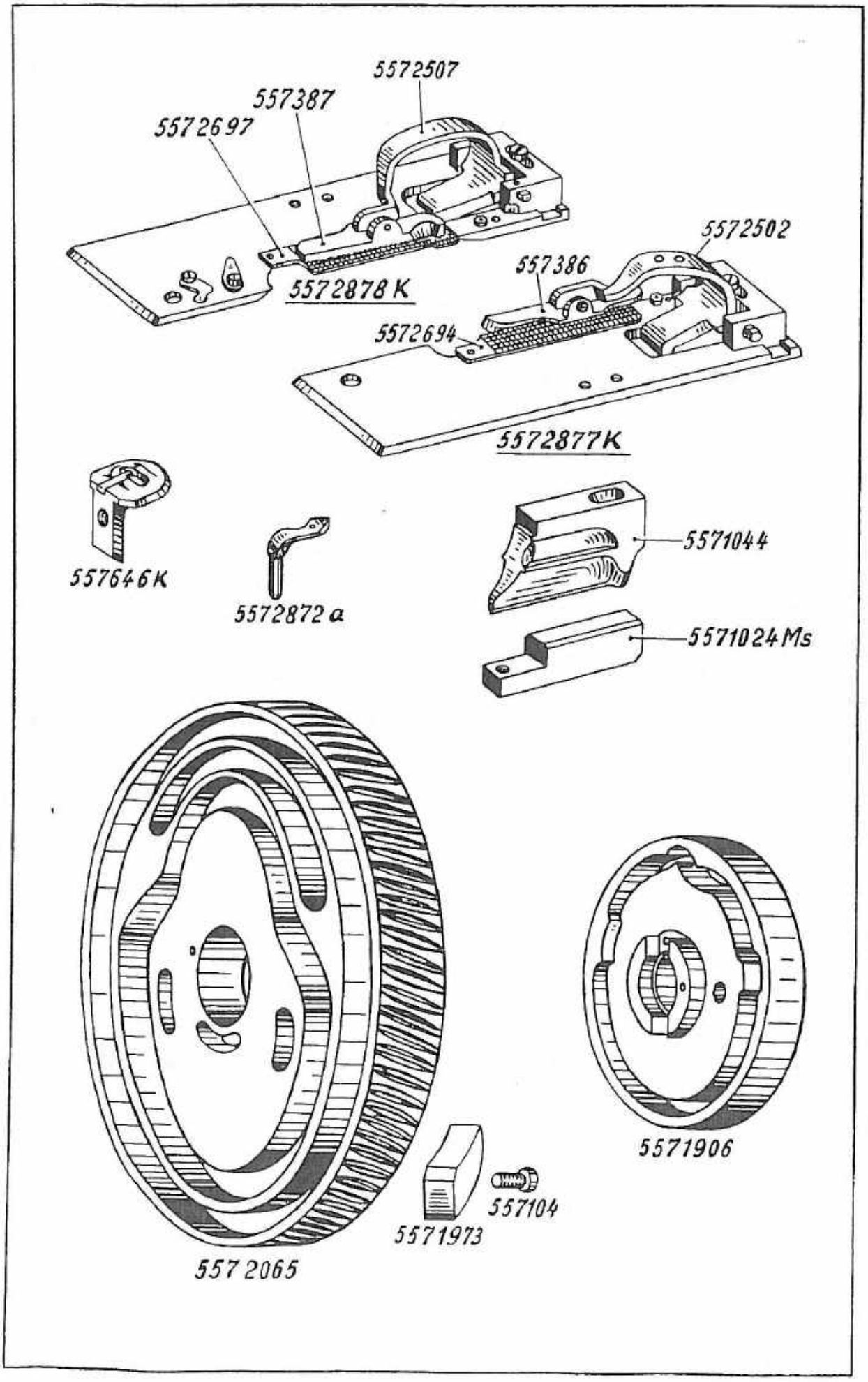
5572507
557387
5572697
5572878 K
5572502
557386
5572694
5572877K
557646K
5572872 a
5571044
5571024Ms
5571906
557104
5571973
5572065

Best.-Nr.	Benennung	
	Besondere Teile der Klasse 557-19 und 557-19 OGH	
5571631	Amboßkörper, vollst. (Abb. und Einzelteile s. Tafel 18a)	
5572065	Steuerkurve, vollst., mit je 1x 5571973, 557104, 55790, 55796	
5571973	Klammerschließnocken zu 5572065	
557104	Bef.-Schraube zu 5571973	
557646k	Stichplatte	
5572877k	Klammerplatte, rechts, vollst., best. aus je 1x 557356, 557369, 557374, 557377, 557379, 557381, 557397 und 2x 557301 und 3x 557404 (Abb. der Einzelteile s. Tafel 6!) und 1x 557386, 5572502, 5572694	für -19
5572502	Oberer Klammerarm, rechts	für -19
557386	Obere Stoffklemme, rechts	für -19
5572694	Untere Stoffklemme, rechts	für -19
5572878k	Klammerplatte, links, vollst., best. aus je 1x 557358, 557369, 557376, 557377, 557379, 557381, 557397, 557405, 557407 und je 2x 557301, 557406 und 3x 557404 (Abb. der Einzelteile siehe Tafel 6!) und 1x 557387, 5572507, 5572697	für -19
5572507	Oberer Klammerarm, links	für -19
557387	Obere Stoffklemme, links	für -19
5572697	Untere Stoffklemme, links	für -19
5571024Ms	Messingblock 1" = 2,54 mm (weitere Messingblöcke siehe Tafel 13)	
5571044	Obermesser (kurzes rundes Auge) 2,8x5,5 mm (weitere Messer siehe Tafel 13)	
5571906	Musterscheibe 1" = 25,4 mm (weitere Musterscheiben siehe Tafel 20)	
5572872a	Greifer, links, nur für 19 OGH	
5572706k	Klammerplatte, rechts, vollst., best. aus je 1x 557356, 557369, 557374, 557377, 557379, 557381, 557397 und 2x 557301 und 3x 557404 (Abb. der Einzelteile s. Tafel 6!) u. 1x 5557383, 557386, 5572706	für -19 OGH **(o. Abb.)**
557383	Oberer Klammerarm, rechts	für -19 OGH **(o. Abb.)**
557386	Obere Stoffklemme, rechts	für -19 OGH **(o. Abb.)**
5572706	Untere Stoffklemme, rechts	für -19 OGH **(o. Abb.)**
5572707k	Klammerplatte, links, vollst., best. aus je 1x 557358, 557369, 557376, 557377, 557379, 557381, 557397, 557405, 557407 und je 2x 557301, 557406 und 3x 557404 (Abb. der Einzelteile siehe Tafel 6!) und 1x 557385, 557387, 5572707	für -19 OGH **(o. Abb.)**
557385	Oberer Klammerarm, links	
557387	Obere Stoffklemme, links	
5572707	Untere Stoffklemme, links	

Tafel 32

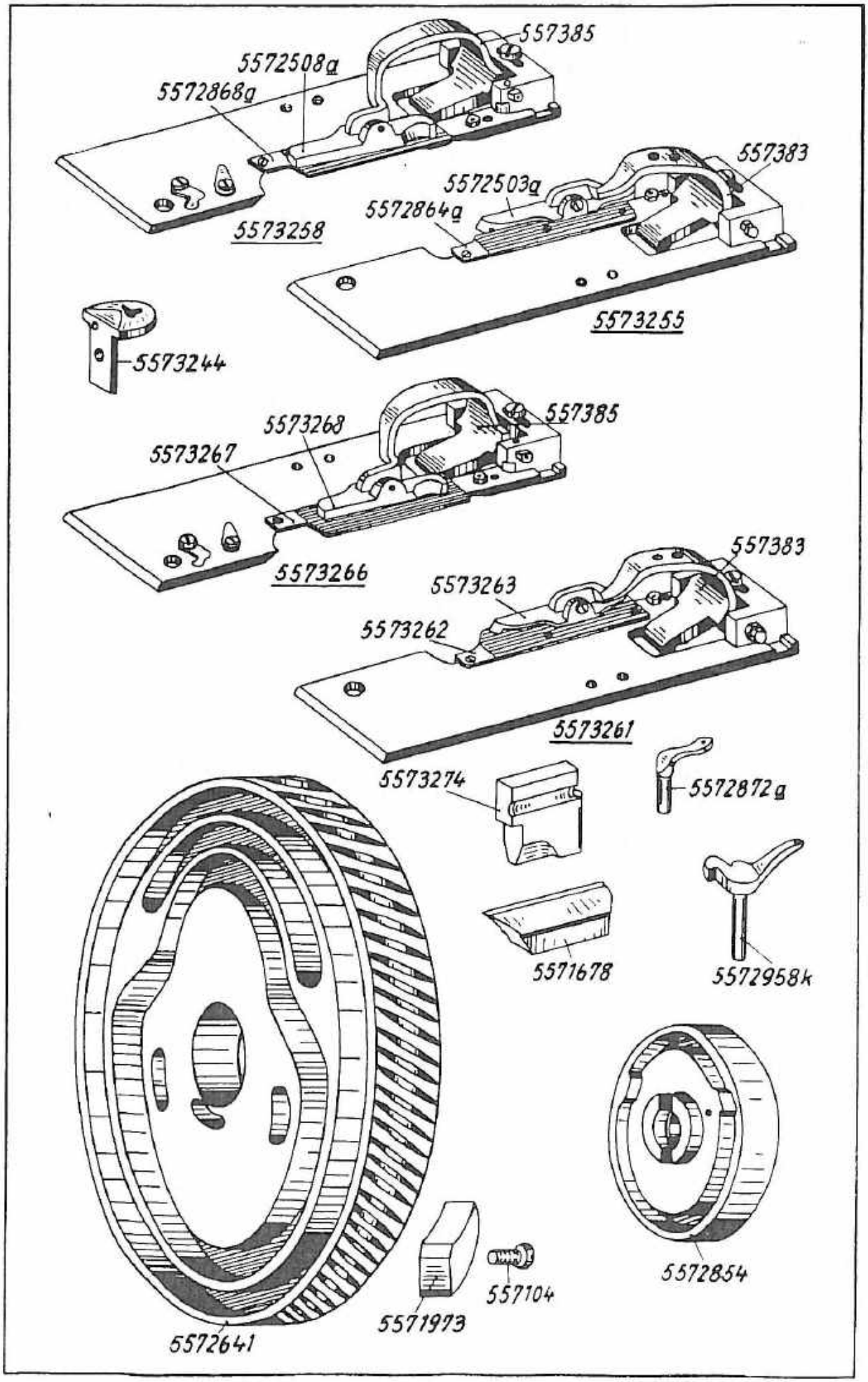
557385
5572508a
5572868a
5573258
557383
5572503a
5572864a
5573255
5573244
5573268
557385
5573267
5573266
557383
5573263
5573262
5573261
5573274
5572872a
5571678
5572958k
5572854
557104
5571973
5572641

Best.-Nr.	Benennung	
	Besondere Teile der Klasse 557-114 und 557-114 OGF	
5572641	Steuerkurve mit 5571973, 557104, 55790, 55796	
5571973	Klammerschließnocken zu 5572641	
557104	Bef.-Schraube zu 5571973	
5573255	Klammerplatte, rechts, vollst., best. aus je 1x 557356, 557363, 557374, 557377, 557379, 557381, 557397 und 2x 557301 u. 3x 557404 (Abb. der Einzelteile s. Tafel 6!) und 1x 557383, 5572503 a, 5572864 a	nur für -114 OGF
557383	Oberer Klammerarm, rechts	
5572503 a	Obere Stoffklemme, rechts	
5572864 a	Untere Stoffklemme, rechts	
5573258	Klammerplatte, links, vollst., best. aus je 1x 557358, 557369, 557376, 557377, 557379, 557381, 557397, 557405, 557407 u. je 2x 557301, 557406 und 3x 557404 (Abb. der Einzelteile siehe Tafel 6!) und 1x 557385, 5572508 a, 5572868 a	
557385	Oberer Klammerarm, links	
5572508 a	Obere Stoffklemme, links	
5572868 a	Untere Stoffklemme, links	
5573261	Klammerplatte, rechts, vollst., (schmale Ausführung)	
5573262	Untere Stoffklemme, rechts, zu 5573261	
5573263	Obere Stoffklemme, rechts	
5573266	Klammerplatte, links, vollst. (schmale Ausführung)	
5573267	Untere Stoffklemme, links, zu 5573266	
5573268	Obere Stoffklemme, links	
5573244	Stichplatte	
5572951	Stichplatte (o. Abb.) nur für -114	
5572958 k	Spreizer, links	
5571678	Messer	
5573274 St	Schneidblock $^5/_8$"	(o. Abb.) nur für -114 OGF
5571692 St	Schneidblock $^1/_4$"	
5573272 St	Schneidblock $^3/_8$"	
5573273 St	Schneidblock $^1/_2$"	
5573275 St	Schneidblock $^3/_4$"	
5573276 St	Schneidblock $^7/_8$"	
5572661 St	Schneidblock nur für -114	
5571854 St	Musterscheibe ohne Keilriegel und ohne Auge	
5572854	Musterscheibe $^5/_8$" (weitere Musterscheiben siehe Tafel 29)	nur für -114 OGF
5572872 a	Greifer, links	
5572501	Klammerplatte, rechts, vollständig, bestehend aus je 1x 557356, 557369, 557374, 557377, 557379, 557381, 557397 und 2x 557401 und 3x 557404 (Abb. der Einzelteile siehe Tafel 6!) und 1x 5572502, 5572503, 5572504	

Tafel 32

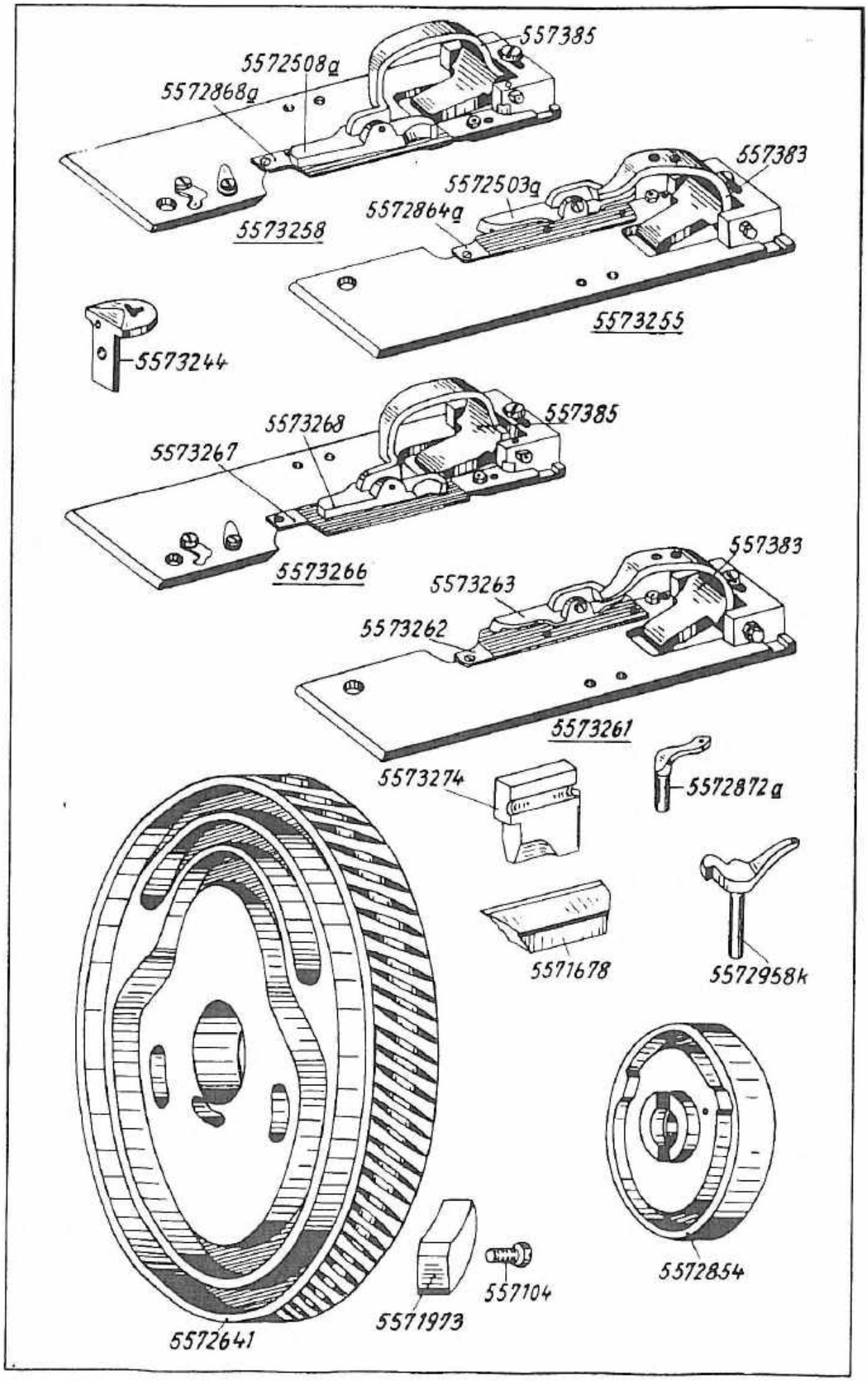
557385
5572508a
5572868a
557383
5572503a
5572864a
5573258
5573255
5573244
5573268
557385
5573267
5573266
557383
5573263
5573262
5573261
5573274
5572872a
5571678
5572958k
5572854
557104
5571973
5572641

Best.-Nr.	Benennung
5572502	Oberer Klammerarm, rechts
5572503	Obere Stoffklemme, rechts
5572504	Untere Stoffklemme, rechts
5572506	Klammerplatte, links, vollständig, best. aus je 1x 557358, 557369, 557376, 557377, 557379, 557381, 557397, 557405, 557407 und je 2x 557301, 557406, und 3x 557404 (Abb. der Einzelteile siehe Tafel 6!) und 1x 5572507, 5572508, 5572509
5572507	Oberer Klammerarm, links
5572508	Obere Stoffklemme, links
5572509	Untere Stoffklemme, links

Tafel 33

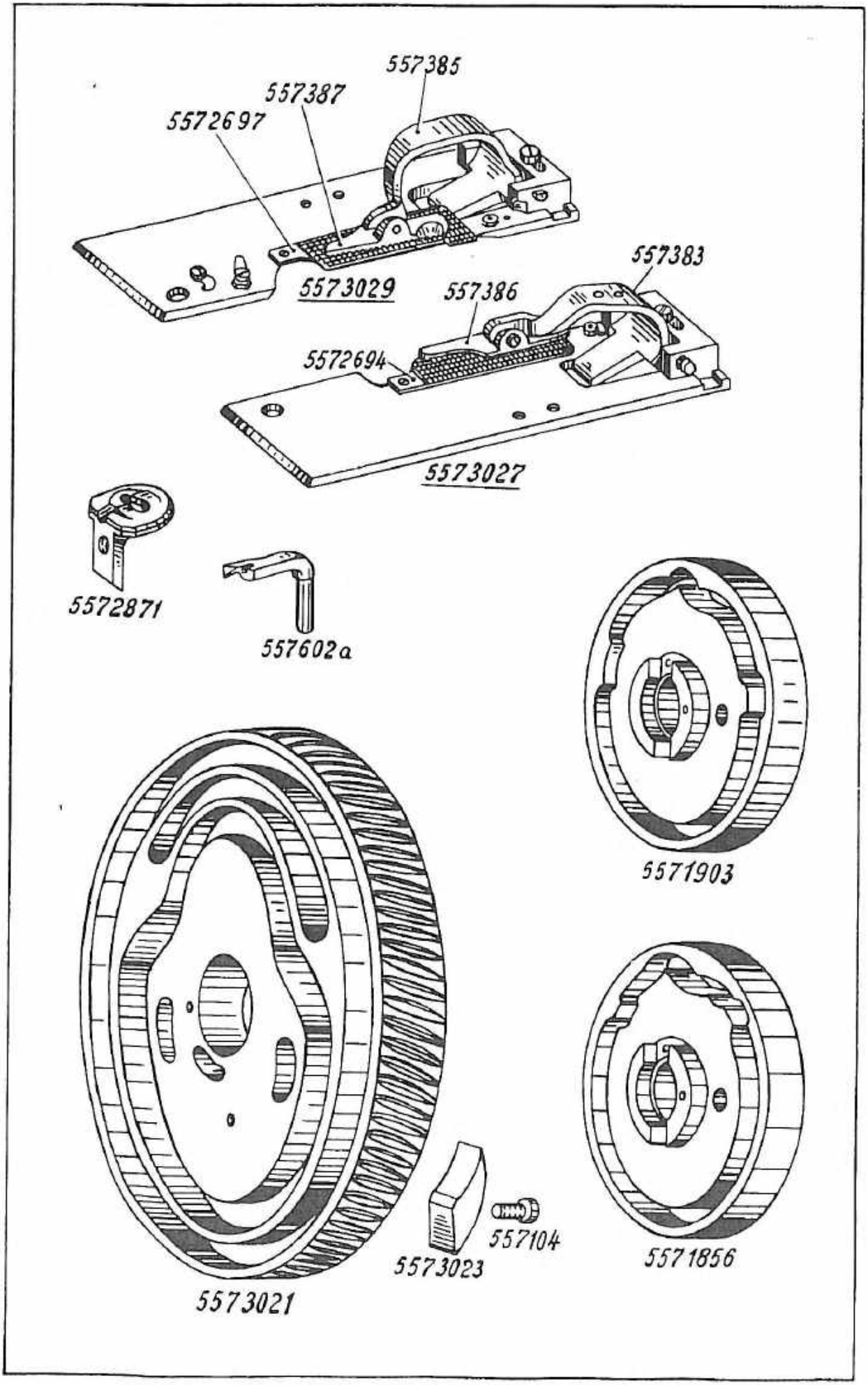
557385
557387
5572697
5573029
557383
557386
5572694
5573027
5572871
557602a
5571903
5573021
5573023
557104
5571856

Best.-Nr.	Benennung
	Besondere Teile der Klasse 557-212
	Maschine ist umschaltbar für vorher- oder nachher-schneidend
5573021	Steuerkurve mit 5573023, 557104, 55790 und 05596
5573023	Klammerschließnocken zu 5573021
557104	Bef.-Schraube zu 5573023
5571871	Stichplatte
5573027	Klammerplatte, rechts, vollst., best. aus je 1x 557356, 557363, 557374, 557377, 557379, 557381, 557397 und 2x 557301 und 3x 557404 (Abb. der Einzelteile siehe Tafel 6!) und 1x 557383, 557386, 5572694
557383	Oberer Klammerarm, rechts
557386	Obere Stoffklemme, rechts
5572694	Untere Stoffklemme, rechts
5573029	Klammerplatte, links, vollständig, best. aus je 1x 557358, 557369, 557376, 557377, 557379, 557381, 557397, 557405, 557407 und je 2x 557301, 557406 und 3x 557404 (Abb. der Einzelteile siehe Tafel 6!) und 1x 557385, 557387, 5572697
557385	Oberer Klammerarm, links
557387	Obere Stoffklemme, links
5572697	Untere Stoffklemme, links
5571681Ms	Schneidblock $^5/_8$" = 16 mm (weitere Schneidblöcke siehe Tafel 18)
5571856	Musterscheibe $^5/_8$" für nachher-schneidend (weitere Musterscheiben siehe Tafel 20)
5571903	Musterscheibe $^5/_8$" für vorher-schneidend (weitere Musterscheiben siehe Tafel 20)

Tafel 34

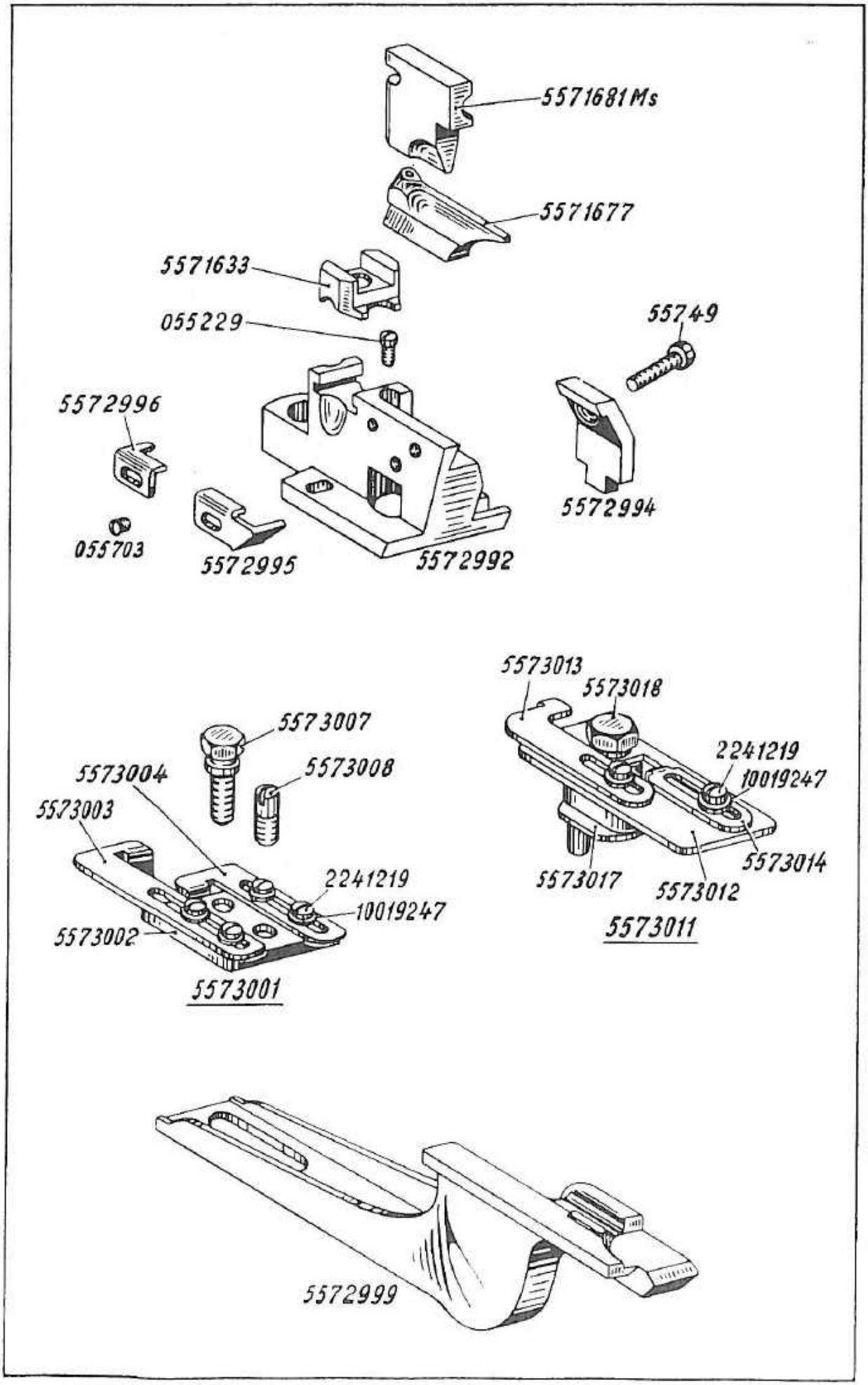
5571681Ms
5571677
5571633
055229
55749
5572996
5572994
055703
5572995
5572992
5573013
5573018
5573007
2241219
10019247
5573008
5573004
5573003
5573014
5573017
5573012
2241219
10019247
5573002
5573011
5573001
5572999

Best.-Nr.	Benennung
5572991	Messerhalter, vollständig, best. aus je 1x 5572992, 5571633, 5572994, 055229, 5572998, 5572995, 5572996 und 2 x 055703
5572992	Messerhalter (Bef.-Schrauben siehe Tafel 13)
5571633	Klammerspreizerblock
055229	Bef.-Schraube zu 5571633
5572994	Klemmbacke zu 5572992
5572989	Bef.-Schraube zu 5572994 (**Abb. 55749**)
5572995	Anschlag, vorn
5572996	Anschlag, hinten
5571706	Bef.-Schraube zu 5572995 und 5572996 (**Abb. 055703**)
5572999	Verlängerung zu Klammerschließhebel
5573001	Anschlag, vollst., unten, best. aus je 1x 5573002, 5573003, 5573004, und 4 x 2241219, 1005233
5573002	Auflageplatte
5573003	Anschlag, links
5573004	Anschlag, rechts
2241219	Bef.-Schraube zu 5573003 und 5573004
1005233	Unterlegscheibe zu 2241219 (**Abb. 10019247**)
5573007	Bef.-Schraube zu 5573001
5573008	Schaftschraube zu 5573001
5573011	Anschlag, vollst., oben, best. aus je 1x 5573012, 5573013, 5573014, 5573017, 5573018 und 2 x 2241219, 1005233
5573012	Auflageplatte
5573013	Anschlag, links
5573014	Anschlag, rechts
2241219	Bef.-Schraube zu 5573013 und 5573014
1005233	Unterlegscheibe zu 2241219 (**Abb. 10019247**)
5573017	Kloben
5573018	Bef.-Schraube
5571677	Messer

Tafel 35

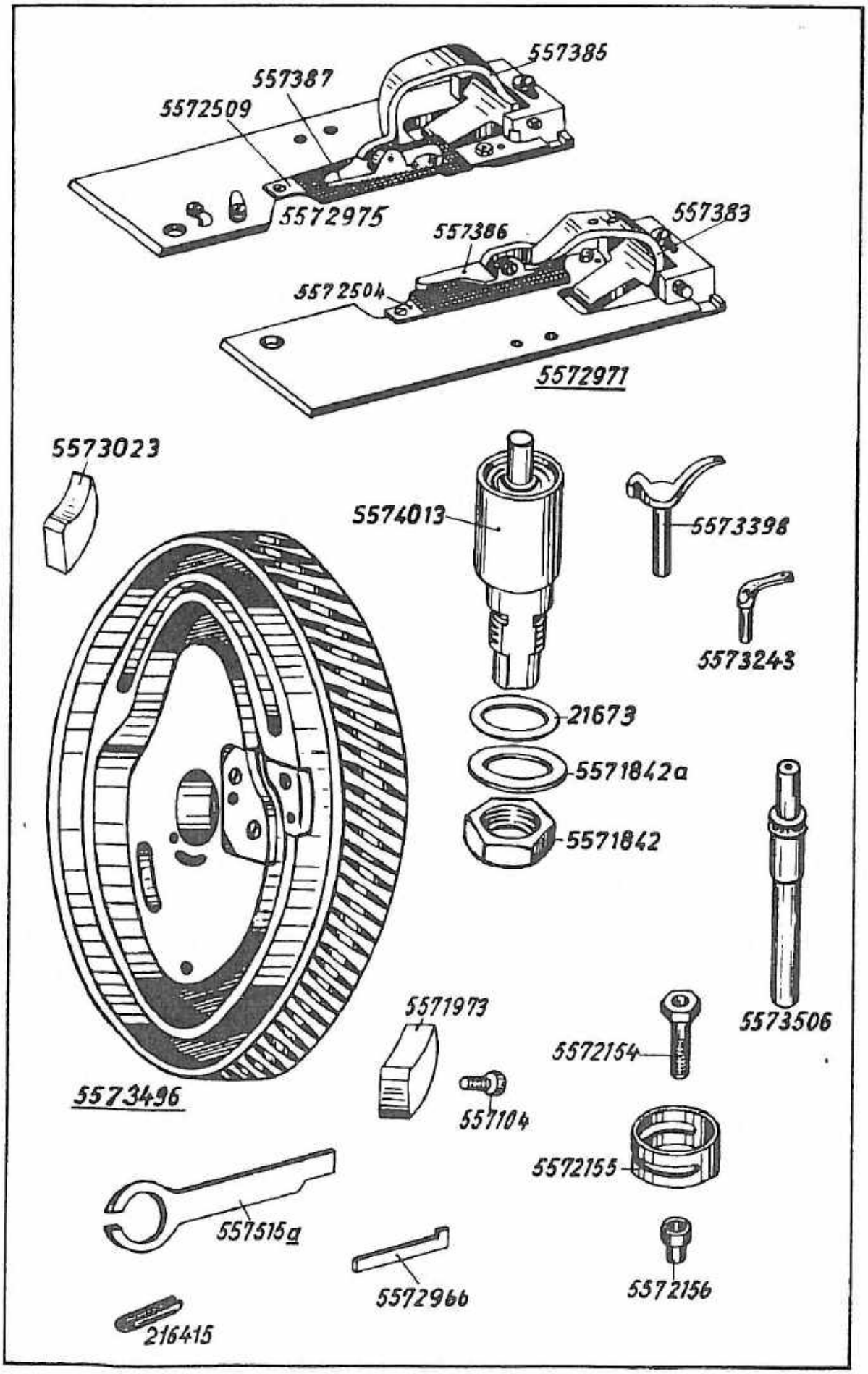
557385
557387
5572509
5572975
557383
557386
5572504
5572971
5573023
5574013
5573398
5573243
21673
5571842a
5571842
5573506
5571973
5572154
5573496
557104
5572155
557515a
5572966
5572156
216415

Best.-Nr.	Benennung	
	Besondere Teile der DÜRKOPP 557-34, -34 H, -34 OG, -34 OGH, -34 OGF, -35, -35 OG, -35 OGH, -37, -234	
5573496	Hauptsteuerscheibe mit 5571973, 557104, 55790 und 05596 (nur für 557-34, -34 H, -34 OG, -34 OGH, -34 OGF)	
5573696	Hauptsteuerscheibe mit 5571973, 557104, 55790 und 05596 (nur für -35, -35 OG, -35 OGH, -37) (o. Abb.)	
5574331	Hauptsteuerscheibe mit 5571973, 5573023, 55790, 05595 und 2x 557104 (nur für 557-234) (o. Abb.)	
5571973	Klammerschließnocken zu 5573496, 5573696 und 5574331	
5573023	Klammerschließnocken zu 5574331	
557104	Bef.-Schraube zu 5571973 und 5573023	
5573505	Rollenbolzen, vollst., best. aus je 1x 5571838, 5571841, 557558, 5573506 und 11x 204928 (Einzelteile zu Rollenbolzen s. Tafel 19)	alt
5573506	Rollenbolzen	
5574013	Rollenbolzenbuchse	neu
21673	Unterlegscheibe zu 5574013	
5571842	Mutter zu 5574013	
5571842 a	Scheibe zu 5571842	
5572154	Fadendurchgangsbuchse	nur für 557-34 OGH
5572155	Fadenzieher	
5572156	Fadenzieherbuchse	
5572966	Spannungsauslösestift	
557515 a	Sicherungsblech	
5573398	Spreizer, links	für 34 H, -34 OGH, -34 OGF
5573243	Greifer, links	
5572872 a	Greifer, links (o. Abb.) für 557-35 OGH	
5572971	Klammerplatte, rechts, vollständig, best. aus je 1x 557336, 557369, 557374, 557377, 557379, 557381, 557397 und 2x 557301 u. 3x 557404 (Abb. der Einzelteile s. Tafel 6) und 1x 557383, 557386 und 5572504	nur für 557-34, -34 OGH
557383	Oberer Klammerarm, rechts	
557386	Obere Stoffklemme, rechts	
5572504	Untere Stoffklemme, rechts	
5572975	Klammerplatte, links, vollst., best. aus je 1x 557358, 557369, 557376, 557377, 557379, 557381, 557397, 557405, 557407 und je 2x 557301, 557406 und 3x 557404 (Abb. der Einzelteile siehe Tafel 6) und 1x 557385, 557387, 5572509	
557385	Oberer Klammerarm, links	
557387	Obere Stoffklemme, links	
5572509	Untere Stoffklemme, links	
5573571K	Kurbelantriebsspindel 5572045 mit Spannstift 216254 (Abb. der Spindeltafel Tafel 19)	
216415	Spannstift zu Musterscheiben in 5573571 K	
	Stichplatte, Messer, Schneidblock siehe Tafel 41 Musterscheiben siehe Tafel 42	

Tafel 36

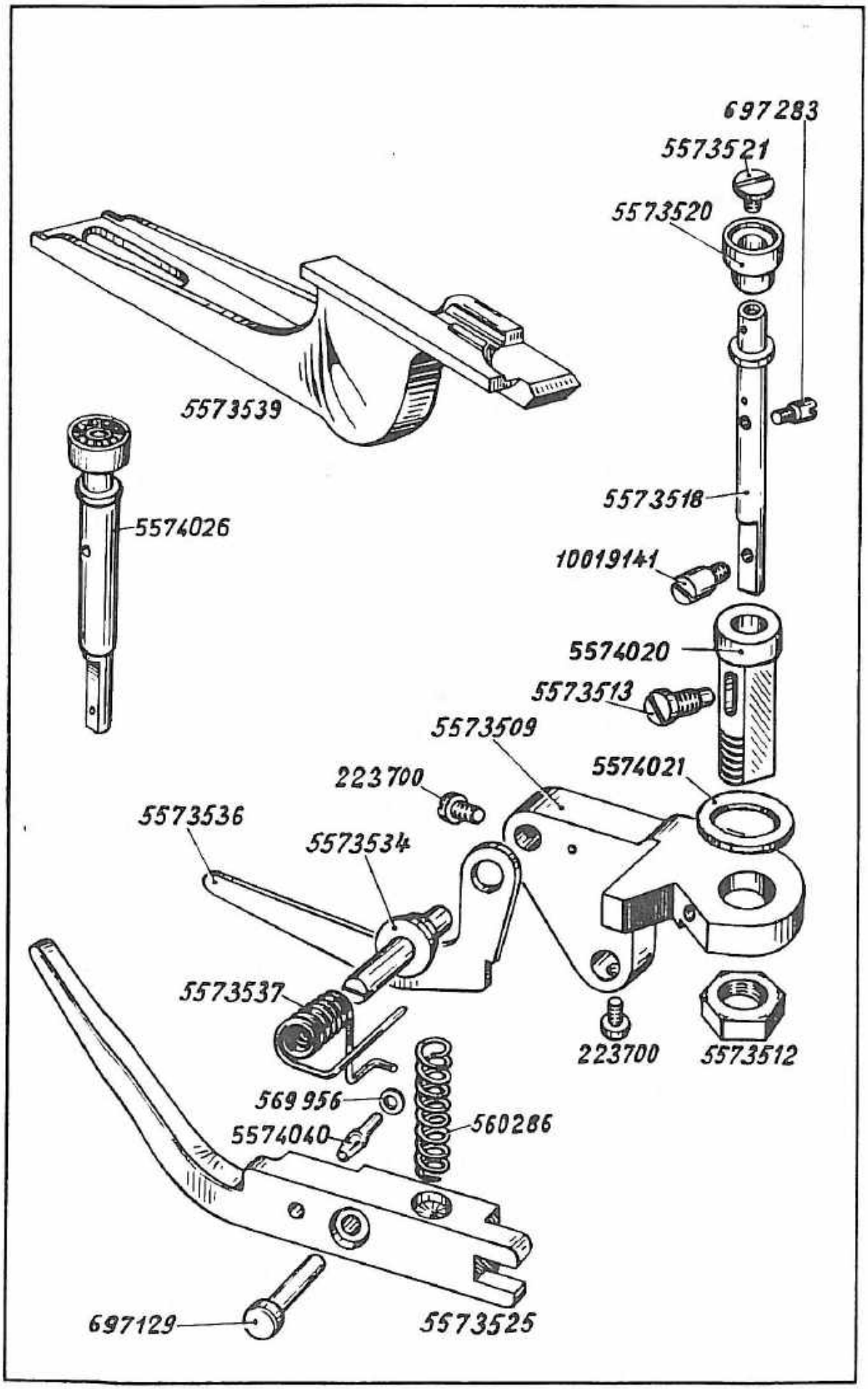
697283
5573521
5573520
5573539
5574026
5573518
10019141
5574020
5573513
5573509
5574021
223700
5573536
5573534
5573537
223700
5573512
569956
560286
5574040
697129
5573525

Best.-Nr.	Benennung
	Besondere Teile der DÜRKOPP 557-34, -34 H, -34 OG, -34 OGH, -34 OGF, -35, -35 OG, -35 OGH, -37, -234
5573508	Umschaltapparat, vollst., best. aus je 1x 5573509, 5573510, 5573511, 5573512, 5573513, 5573517, 697283, 10019140, 5573525, 697129, 223700, 560286, 569956, 5573534, 223700, 5573536, 5573537
5573509	Lagerbock
5574020	Buchse in 5573509
5574021	Scheibe auf 5574020
5573512	Sechskantmutter auf 5574020
5573513	Zapfenschraube zu 5574020 in 5573509
5573517	Rollenbolzen, vollst., best. aus je 1x 5573518, 5573519, 5573520 und 5573521
5573518	Rollenbolzen
5573519	Ölfilz in 5573518 (**ohne Abb.**)
5573520	Rolle auf 5573518
5573521	Schraube zu 5573520 in 5573518
	alt
5574026	Rollenbolzen, neu
697283	Zapfenschraube zu 5573510 in 5573518
10019141	Zapfenschraube in 5573518
5573525	Hebel mit Kerbstift
5574040	Kerbstift in 5573525
569956	Federscheibe auf 420187 entfällt
697129	Bolzen zu 5573525 in 5573509
223700	Bef.-Schraube zu 697129 in 5573509
560286	Druckfeder zu 5573525
5573534	Exzenterbolzen in 5573509
223700	Bef.-Schraube zu 5573534
5573536	Sperrklinke auf 5573534
5573537	Drehfeder zu 5573536
5572999	Verlängerung zum Klammerschließhebel nur für 557-234
5573539	Verlängerung zum Klammerschließhebel o. Abb.

Tafel 37

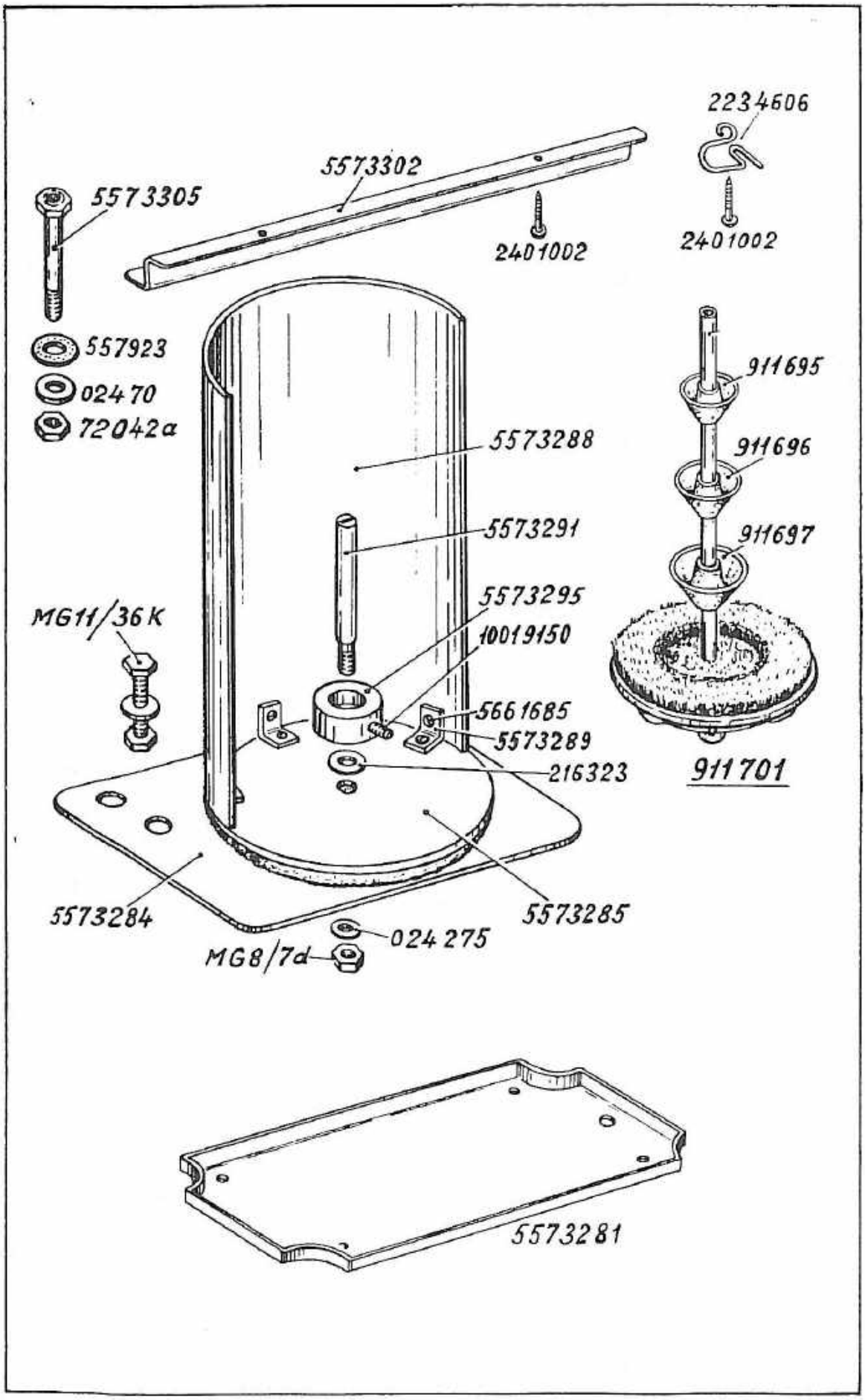
2234606
5573302
5573305
2401002
2401002
557923
02470
72042a
911695
5573288
911696
5573291
911697
5573295
MG11/36K
10019150
5661685
5573289
216323
911701
5573284
5573285
024275
MG8/7d
5573281

Best.-Nr.	Benennung	
	Besondere Teile der DÜRKOPP 557-34, -34 OGF, -35	
5573281a	Ölblech (**Abb. 5573281**)	-34 OGF
5573282	Garnabwinder, vollst., best. aus je 1x 5573284, 5573285, 5573288, 5573291, 5573295, 5573302, 5573305, 216323, MG 8/7 d, 024275, 557923, 02470, 72042a, 911701, 2x MG 11/36 K, 3x 5573289, 2401002 und 6x 5661685	-34 OGF
5573284	Halteblech	-34 OGF
5573285	Drehscheibe auf 5573284	-34 OGF
5573288	Schutzblech auf 5573285	-34 OGF
5573289	Winkel zu 5573288	-34 OGF
5661685	Bef.-Schraube zu 5573289	-34 OGF
5573291	Zapfenschraube in 5573285	-34 OGF
216323	Unterlegscheibe zu 5573291	-34 OGF
024275	Unterlegscheibe zu 5573291	-34 OGF
MG 8/7 d	Mutter auf 5573291	-34 OGF
5573295	Stellring, vollst., auf 5573291	-34 OGF
10019150	Bef.-Schraube zu 5573295	-34 OGF
MG11/36k	Bef.-Schraube mit Scheibe u. Mutter zu 5573282	-34 OGF
2234606	Fadenführungshaken unter Tischplatte	-34 OGF
2401002	Halbrundholzschraube zu 2234606 u. 5573302	-34 OGF
5573302	Fadenschutzleiste an Tischplatte	-34 OGF
5573305	Fadenrohr durch Tischplatte	-34 OGF
557923	Lederscheibe zu 5573305	-34 OGF
02470	Unterlegscheibe zu 557923	-34 OGF
911701	Garnrollenteller	-34 OGF
911695	Haltekonus zu 911701 25 ⌀	-34 OGF
911696	Haltekonus zu 911701 29 ⌀	-34 OGF
911697	Haltekonus zu 911701 40 ⌀	-34 OGF

Tafel 38

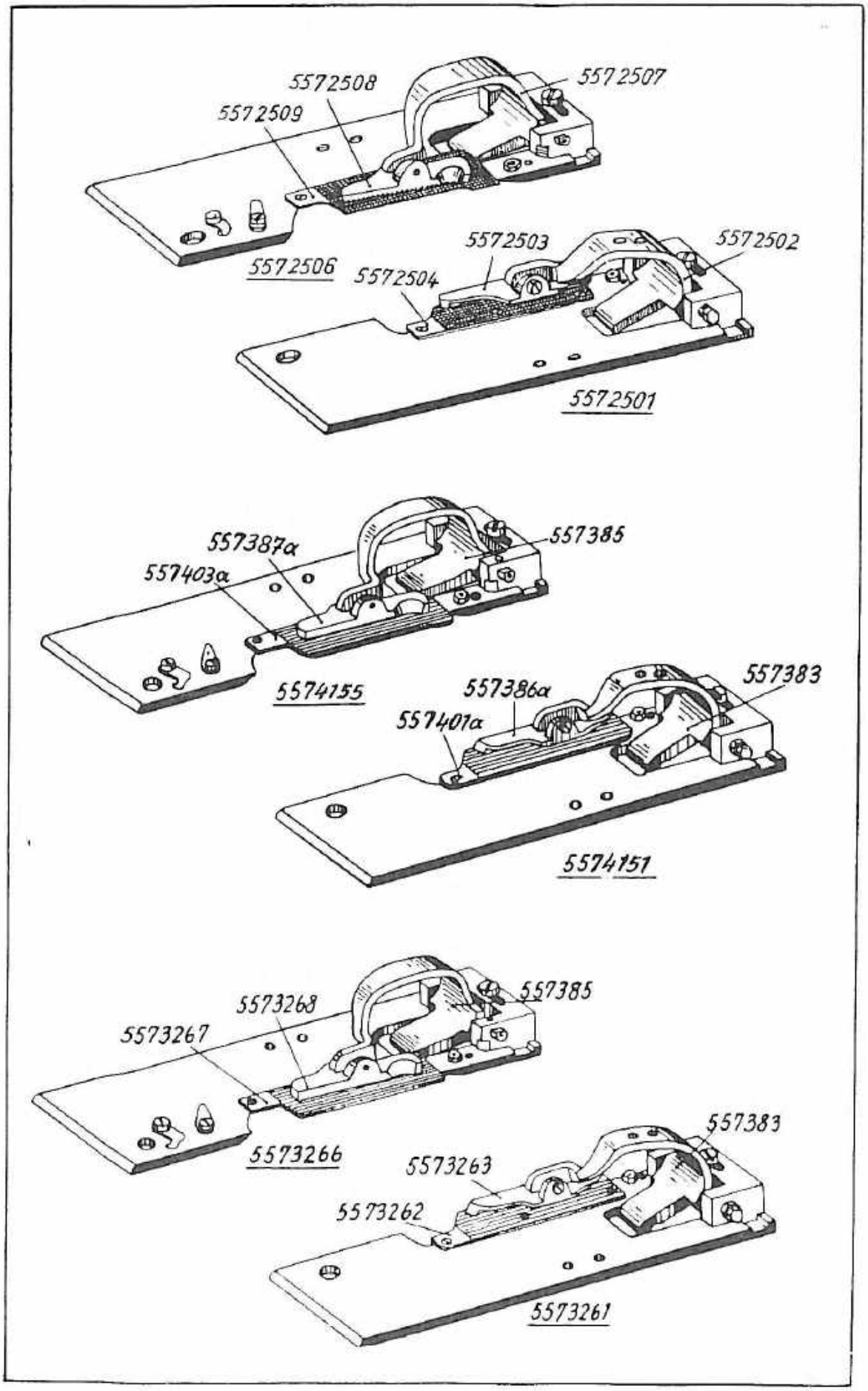
5572508
5572507
5572509
5572506
5572503
5572502
5572504
5572501
557387a
557385
557403a
5574155
557386a
557383
557401a
5574151
5573268
557385
5573267
5573266
557383
5573263
5573262
5573261

Best.-Nr.	Benennung	
	Besondere Teile der DÜRKOPP -34 H, -34 OG, -34 OGF	
5572501	Klammerplatte, rechts, vollst., best. aus je 1x 557356, 557369, 557374, 557377, 557379, 557381, 557397 und 2x 557401 und 3x 557404 (Abb. der Einzelteile siehe Tafel 6) und 1x 5572502, 5572503 und 5572504	-34 H
5572502	Oberer Klammerarm, rechts	
5572503	Obere Stoffklemme, rechts	
5572504	Untere Stoffklemme, rechts	
5572506	Klammerplatte, links, vollst., best. aus je 1x 557358, 557369, 557376, 557377, 557379, 557381, 557397, 557405, 557407 und je 2x 557301, 557406 und 3x 557404 (Abb. der Einzelteile siehe Tafel 6) und 1x 5572507, 5572508, 5572509	
5572507	Oberer Klammerarm, links	
5572508	Obere Stoffklemme, links	
5572509	Untere Stoffklemme, links	
5574151	Klammerplatte, rechts, vollst., best. aus je 1x 557356, 557369, 557374, 557377, 557379, 557381, 557397 und 2x 557301 und 3x 557404 (Abb. der Einzelteile siehe Tafel 6) und 1x 557383, 557386 a und 557401 a	-34 OG
557383	Oberer Klammerarm, rechts	
557386 a	Obere Stoffklemme, rechts	
557401 a	Untere Stoffklemme, rechts	
5574155	Klammerplatte, links, vollst., best. aus je 1x 557358, 557369, 557376, 557377, 557379, 557381, 557397, 557405, 557407 und 2x 557301, 557406 und 3x 557404 (Abb. der Einzelteile siehe Tafel 6) und 1x 557385, 557387 a und 557403 a	
557385	Oberer Klammerarm, links	
557387 a	Obere Stoffklemme, links	
557403 a	Untere Stoffklemme, links	
5573261	Klammerplatte, rechts, vollst., best. aus je 1x 557356, 557369, 557374, 557377, 557379, 557381, 557397 und 2x 557301 und 3x 557404 (Abb. der Einzelteile siehe Tafel 6) und 1x 557383, 5573262 und 5573263	-34 OGF
557383	Oberer Klammerarm, rechts	
5573263	Obere Stoffklemme, rechts	
5573262	Untere Stoffklemme, rechts	
5573266	Klammerplatte, links, vollst., best. aus je 1x 557358, 557369, 557376, 557377, 557379, 557381, 557397, 557405, 557407 und je 2x 557301, 557406 und 3x 557404 (Abb. der Einzelteile siehe Tafel 6) und 1x 557385, 5573267 und 5573268	
557385	Oberer Klammerarm, links	
5573268	Obere Stoffklemme, links	
5573267	Untere Stoffklemme, links	

Tafel 39

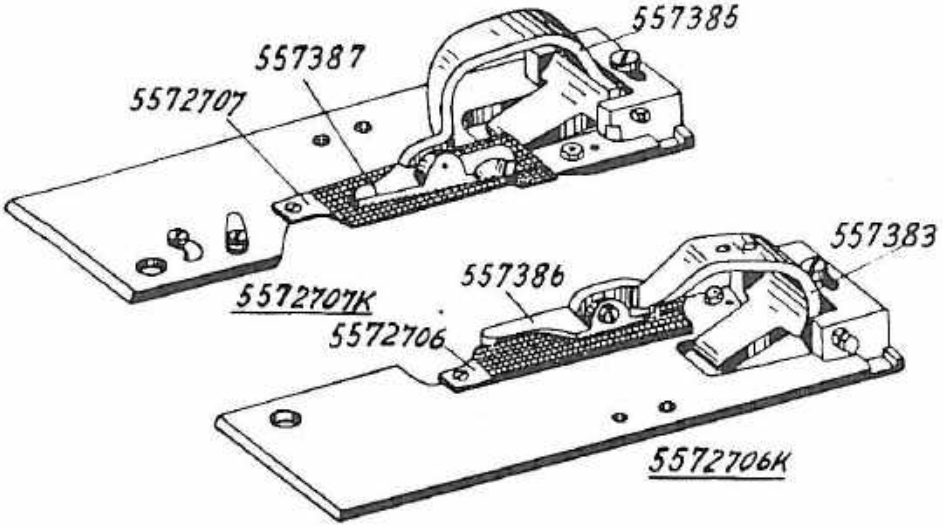
557385
557387
5572707
557383
557386
5572707K
5572706
5572706K

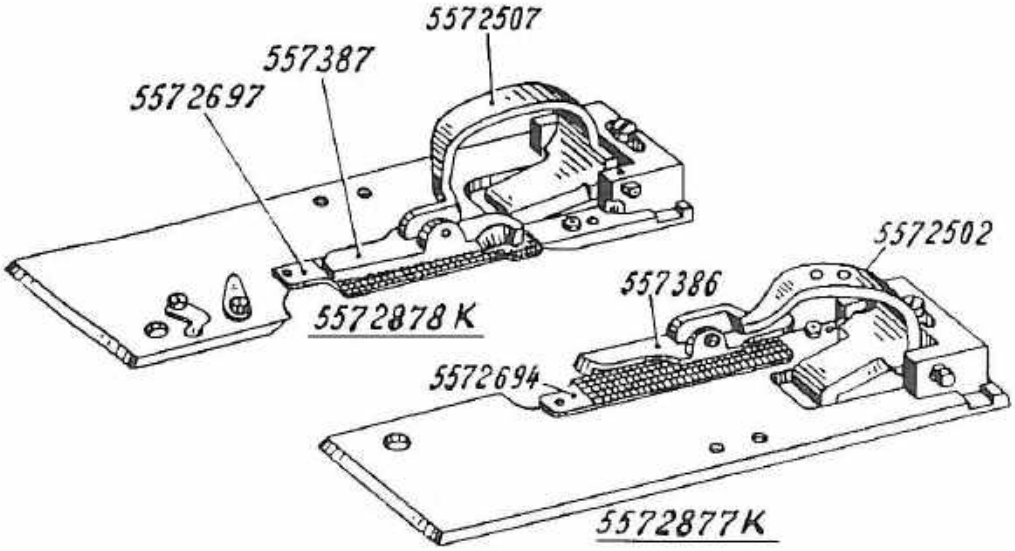
5572507
557387
5572697
5572502
557386
5572878 K
5572694
5572877K

Best.-Nr.	Benennung	
	Besondere Teile der DÜRKOPP 557-35, -35 OG, -35 OGH, -37	
5572706 K	Klammerplatte, rechts, vollst., best. aus je 1x 557356, 557369, 557374, 557377, 557379, 557381, 557397 und 2x 557301 und 3x 557404 (Abb. der Einzelteile siehe Tafel 6) und 1x 557383, 557386 und 5572706	für -35, -35 OG, -37
557383	Oberer Klammerarm, rechts	
557386	Obere Stoffklemme, rechts	
5572706	Untere Stoffklemme, rechts	
5572707 K	Klammerplatte, links, vollst., best. aus je 1x 557358, 557369, 557376, 557377, 557379, 557381, 557397, 557405, 557407 und je 2x 557301, 557406 und 3x 557404 (Abb. der Einzelteile siehe Tafel 6) und 1x 557385, 557387 und 5572707	
557385	Oberer Klammerarm, links	
557387	Obere Stoffklemme, links	
5572707	Untere Stoffklemme, links	
5772877 K	Klammerplatte, rechts, vollst., best. aus je 1x 557356, 557369, 557374, 557377, 557379, 557381, 557397 und 2x 557301 und 3x 557404 (Abb. der Einzelteile siehe Tafel 6) und 1x 557386, 5572502, 5572694	für -35 OGH
5572502	Oberer Klammerarm, rechts	
557386	Obere Stoffklemme, rechts	
5572694	Untere Stoffklemme, rechts	
5572878 K	Klammerplatte, links, vollst., best. aus je 1x 557358, 557369, 557376, 557377, 557379, 557381, 557397, 557405, 557407 und je 2x 557301, 557406 und 3x 557404 (Abb. der Einzelteile siehe Tafel 6) und 1x 557387, 5572507, 5572697	
5572507	Oberer Klammerarm, links	
557387	Obere Stoffklemme, links	
5572697	Untere Stoffklemme, links	

Tafel 40

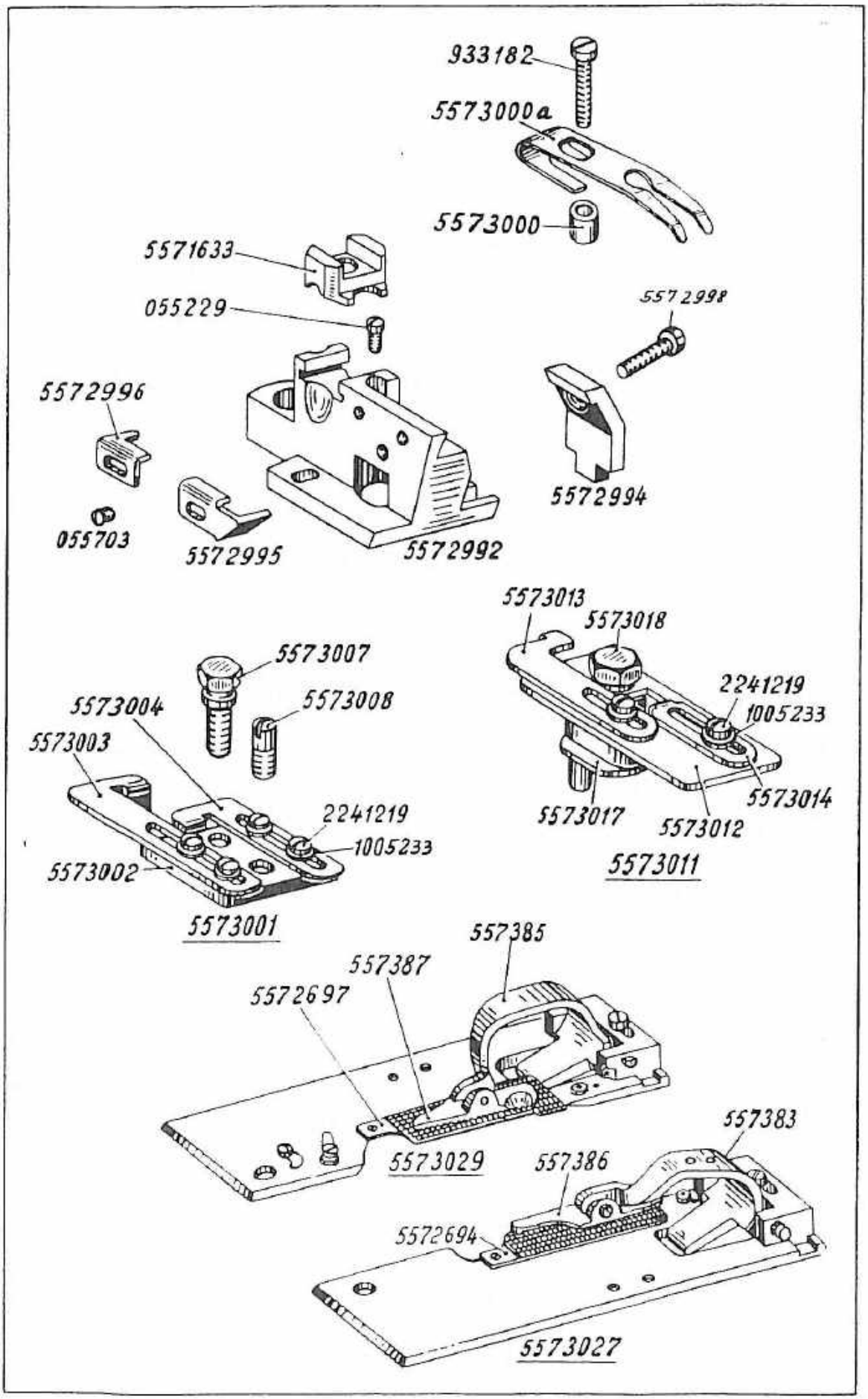
933182
5573000a
5573000
5571633
055229
5572998
5572996
055703
5572995
5572992
5572994
5573013
5573018
5573007
5573008
5573004
5573003
2241219
1005233
5573014
5573017
5573012
5573011
2241219
1005233
5573002
5573001
557385
557387
5572697
5573029
557383
557386
5572694
5573027

Best.-Nr.	Benennung
	Besondere Teile der DÜRKOPP 557-34, -34 H, -34 OG, -34 OGH, -34 OGF, -37, -234
5572991	Messerhalter, vollst., best. aus je 1x 5572992, 5571633, 5572998, 5572994, 055229, 5572995, 5572996 und 2x 055703 (für -234)
5572992	Messerhalter (Bef.-Schrauben siehe Tafel 13) (für -234)
5573561	Messerhalter, vollst., best. aus je 1x 5571633, 5572994, 5572998, 5572926, 5571706, 5573000, 5573000 a und 933182 (o. Abb.) für 557-34, -34 H, -34 OG, -34 OGH, -34 OGF, -37
5573562	Messerhalter (o. Abb.) zu 5573561
5571633	Klammerspreizerblock zu 5572992 und 5573562
055229	Bef.-Schraube zu 5571633
5572994	Klemmbacke zu 5572992 und 5573562
5572998	Bef.-Schraube zu 5572994
5572995	Anschlag, vorn
5572996	Anschlag, hinten
5573000	Buchse in 5572992 und 5573562
5573000 a	Blattfeder auf 5573000
933182	Bef.-Schraube zu 5573000 a
5571706	Bef.-Schraube zu 5572995 und 5572996 (**Abb. 055703**)
5573001	Anschlag, vollst., best. aus je 1x 5573002, 5573003, 5573004 und 4x 2241219, 1005233
5573002	Auflageplatte
5573003	Anschlag, links
5573004	Anschlag, rechts
2241219	Bef.-Schraube zu 5573003 und 5573004
1005233	Unterlegscheibe zu 2241219
5573007	Bef.-Schraube zu 5573001
5573008	Schaftschraube zu 5573001
5573011	Anschlag, vollst., oben, best. aus je 1x 5573012, 5573013, 5573014, 5573017, 5573018 und 2x 2241219, 1005233
5373012	Auflageplatte
5573013	Anschlag, links
5573014	Anschlag, rechts
2241219	Bef.-Schraube zu 5573013 und 5573014
1005233	Unterlegscheibe zu 2241219
5573017	Kloben
5573018	Bef.-Schraube

Tafel 40

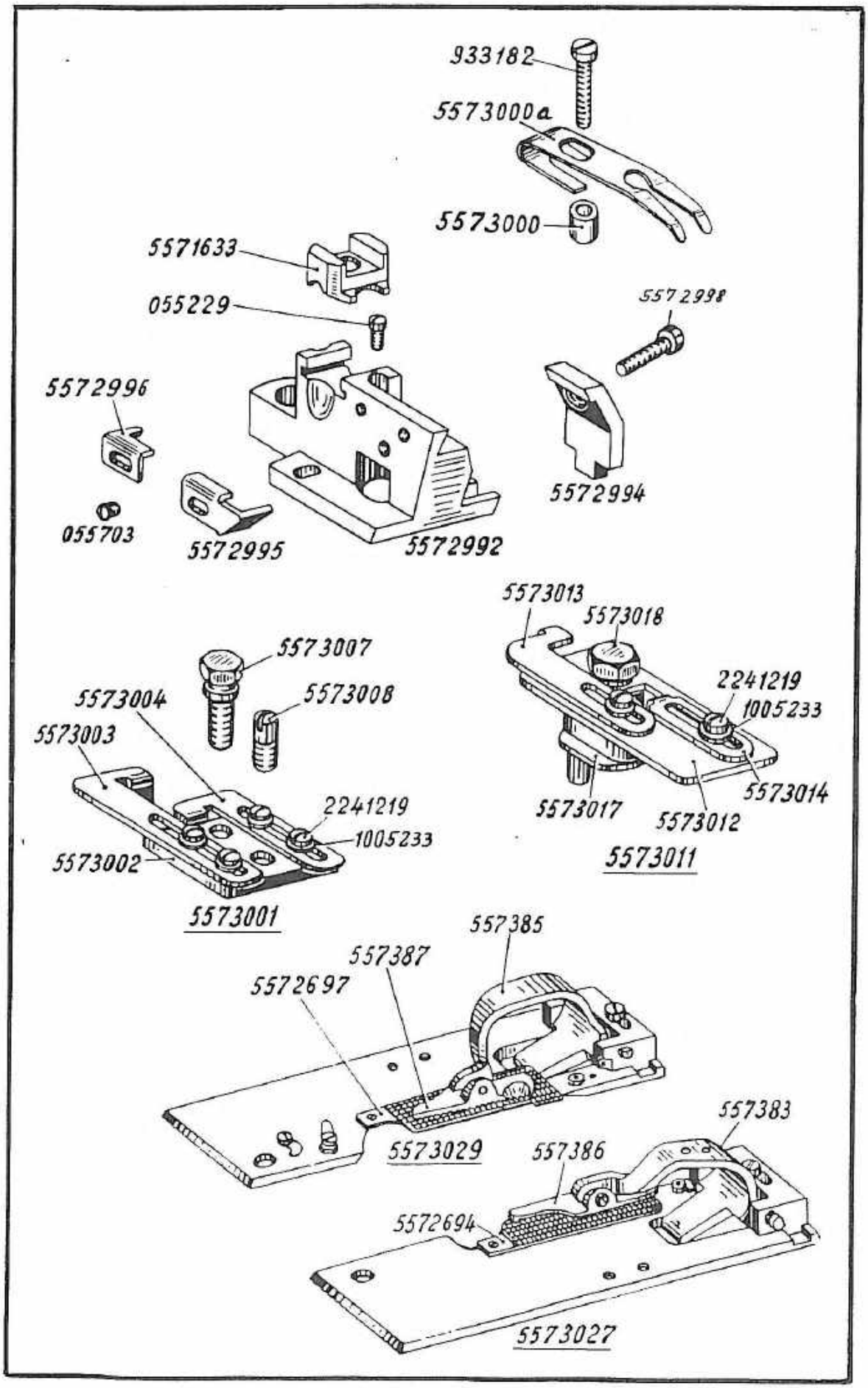
933182
5573000a
5573000
5571633
055229
5572998
5572996
055703
5572995
5572992
5572994
5573013
5573018
5573007
5573008
5573004
5573003
2241219
1005233
5573014
5573017
5573012
5573011
2241219
1005233
5573002
5573001
557385
557387
5572697
5573029
557383
557386
5572694
5573027

Best.-Nr.	Benennung	
5573027	Klammerplatte, rechts, vollst., best. aus je 1x 557356, 557363, 557374, 557377, 557379, 557381, 557397 und 2x 557301 und 3x 557404 (Abb. der Einzelteile siehe Tafel 6) und 1x 557383, 557386, 5572694	für -234
557383	Oberer Klammerarm, rechts	
557386	Obere Stoffklemme, rechts	
5572694	Untere Stoffklemme, rechts	
5573029	Klammerplatte, links, vollst., best. aus je 1x 557358, 557369, 557376, 557377, 557381, 557397, 557405, 557407, 557379 und je 2x 557301, 557406 und 3x 557404 (Abb. der Einzelteile siehe Tafel 6) und 1x 557385, 557387, 557697	
557385	Oberer Klammerarm, links	
557387	Obere Stoffklemme, links	
5572697	Untere Stoffklemme, links	

Tafel 41

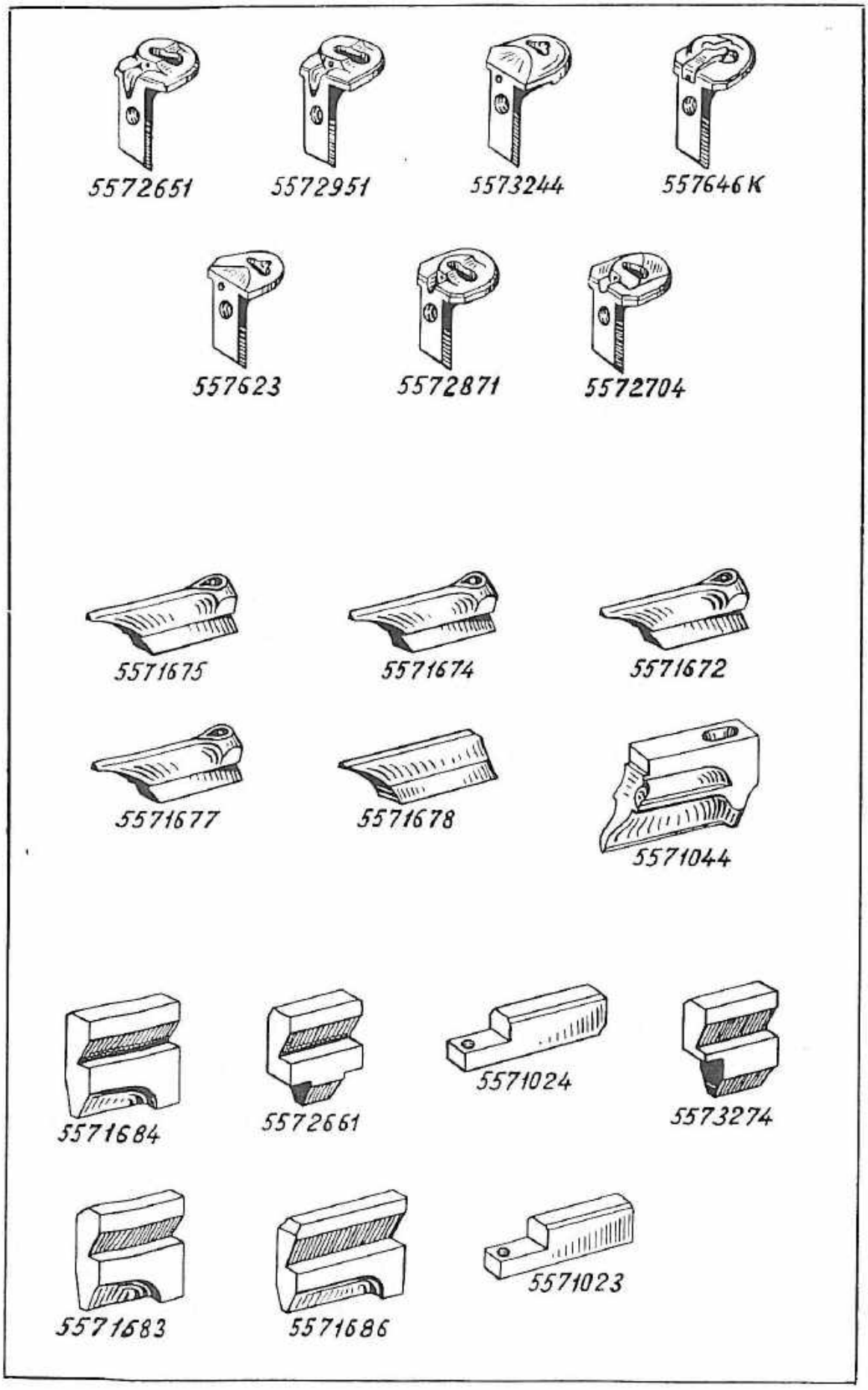
5572651
5572951
5573244
557646K
557623
5572871
5572704
5571675
5571674
5571672
5571677
5571678
5571044
5571684
5572661
5571024
5573274
5571683
5571686
5571023

Best.-Nr.	Benennung
	Besondere Teile der DÜRKOPP 557-34, -34 H, -34 OG, -34 OGH, -34 OGF, -35, -35 OG, -35 OGH, -37, -234
5572651	Stichplatte für 557-34
5572951	Stichplatte für 557-34 H, -34 OGH
5573244	Stichplatte für 557-34 OGF
557646 K	Stichplatte für 557-35 OGH
557623	Stichplatte für 557-34 OG
5572871	Stichplatte für 557-234
5572704	Stichplatte für 557-35, -35 OG, -37
5571684	Schneidblock 1" = 25,4 mm f. 557-34, -34 OG, 37
5572661	Schneidblock Mitte Knopfloch 9 mm Schnittlänge für 557-34 H
5571683	Schneidblock $^7/_8$" = 22 mm für 557-34 OGH
5573274	Schneidblock $^5/_8$" = 16 mm für 557-34 OGF
5571686	Schneidblock $1^1/_4$" = 32 mm für 557-234
5571024	Schneidblock 1" = 25,4 mm für 557-35, -35 OG
5571023	Schneidblock $^7/_8$" = 22 mm für 557-35 OGH
	in Stahl oder Messingausführung zur Bestell-Nr. „St" oder „Ms" angeben
	Weitere Schneidblöcke siehe Tafel 13 und 18.
5571675	Messer mit Auge 2,5 x 5 für 557-34, -234
5571678	Messer ohne Auge für 557-34 H, -34 OGF
5571674	Messer mit Auge 2,5 x 3,5 für 557-34 OG
5571672	Messer mit Auge 2,9 x 5 für 557-34 OGH
5571677	Messer mit Auge 2,8 x 5,5 für 557-234, -37
5571044	Messer mit Auge 2,8 x 5,5 für 557-35, -35 OG, -35 OGH
5573601	Messer mit Auge 3 x 1,3 für 557-34

Tafel 42

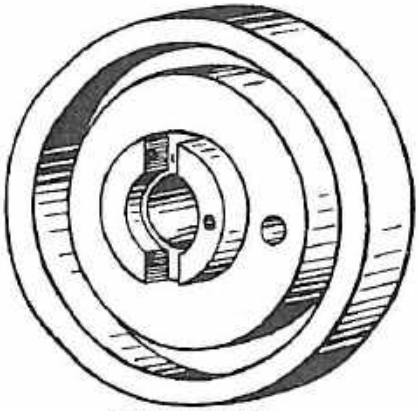

5573572

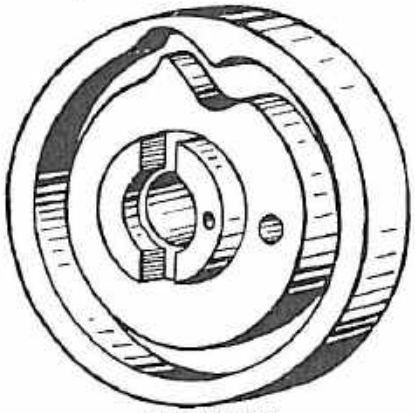

5573573

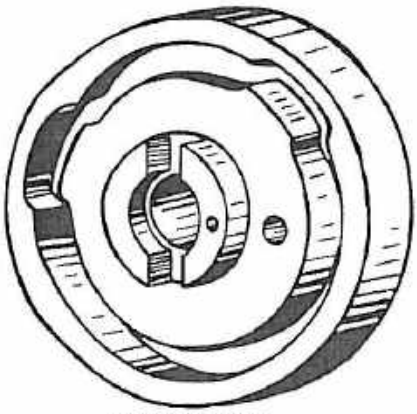

5573575

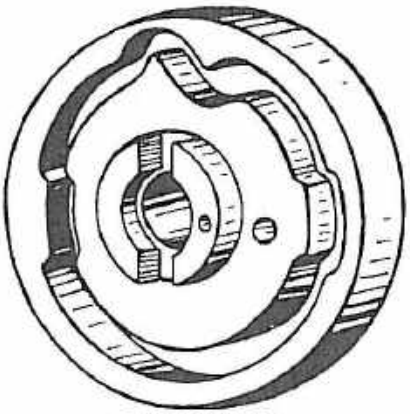

5575127

Best.-Nr.	Benennung
	Besondere Teile der DÜRKOPP 557-34, -34 H, -34 OG, -34 OGH, -34 OGF, -35, -35 OG, -35 OGH, -37, -234
	Musterscheiben ohne Auge ohne Keilriegel
5573572	Musterscheibe
	Musterscheiben ohne Auge mit Keilriegel
5573575	Musterscheibe 1/4"
5573576	Musterscheibe 5/16"
5573577	Musterscheibe 3/8"
5573578	Musterscheibe 7/16"
5573579	Musterscheibe 1/2"
5573580	Musterscheibe 9/16"
5573581	Musterscheibe 5/8"
5572582	Musterscheibe 3/4"
5573583	Musterscheibe 7/8"
5573584	Musterscheibe 1"
5573585	Musterscheibe 1 1/4"
5573586	Musterscheibe 1 1/8"
5573587	Musterscheibe 1 3/8"
557388	Musterscheibe 1 1/2"
5573881	Musterscheibe 1/4"
5573882	Musterscheibe 15/16"
5573883	Musterscheibe 3/8"
5573884	Musterscheibe 1/2"
5573885	Musterscheibe 9/16" } für OGF
5573886	Musterscheibe 5/8"
5573887	Musterscheibe 3/4"
5573888	Musterscheibe 7/8"
5573889	Musterscheibe 1"
	Musterscheiben mit Auge ohne Keilriegel
5573573	Musterscheibe mit Auge 1,6 x 3,5
5573574	Musterscheibe mit Auge 2,9 x 5,8
5573742	Musterscheibe mit Auge 2,4 x 4,7
	Musterscheiben mit Auge mit Keilriegel
5575127	Musterscheibe 1/2" Auge 2,9 x 5,8
5575129	Musterscheibe 5/8" Auge 2,9 x 5,8
5575130	Musterscheibe 3/4" Auge 2,9 x 5,8
5575131	Musterscheibe 7/8" Auge 2,9 x 5,8
5575132	Musterscheibe 1" Auge 2,9 x 5,8
5575134	Musterscheibe 1 1/8" Auge 2,9 x 5,8
5575135	Musterscheibe 1 1/4" Auge 2,9 x 5,8
5575137	Musterscheibe 1 1/2" Auge 2,9 x 5,8
5575151	Musterscheibe 5/16" Auge 2,4 x 4,7
5575154	Musterscheibe 1/2" Auge 2,4 x 4,7
5575156	Musterscheibe 5/8" Auge 2,4 x 4,7
5575157	Musterscheibe 3/4" Auge 2,4 x 4,7
5575158	Musterscheibe 7/8" Auge 2,4 x 4,7
5575159	Musterscheibe 1" Auge 2,4 x 4,7
5575161	Musterscheibe 1 1/8" Auge 2,4 x 4,7
5575162	Musterscheibe 1 1/4" Auge 2,4 x 4,7

Tafel 43

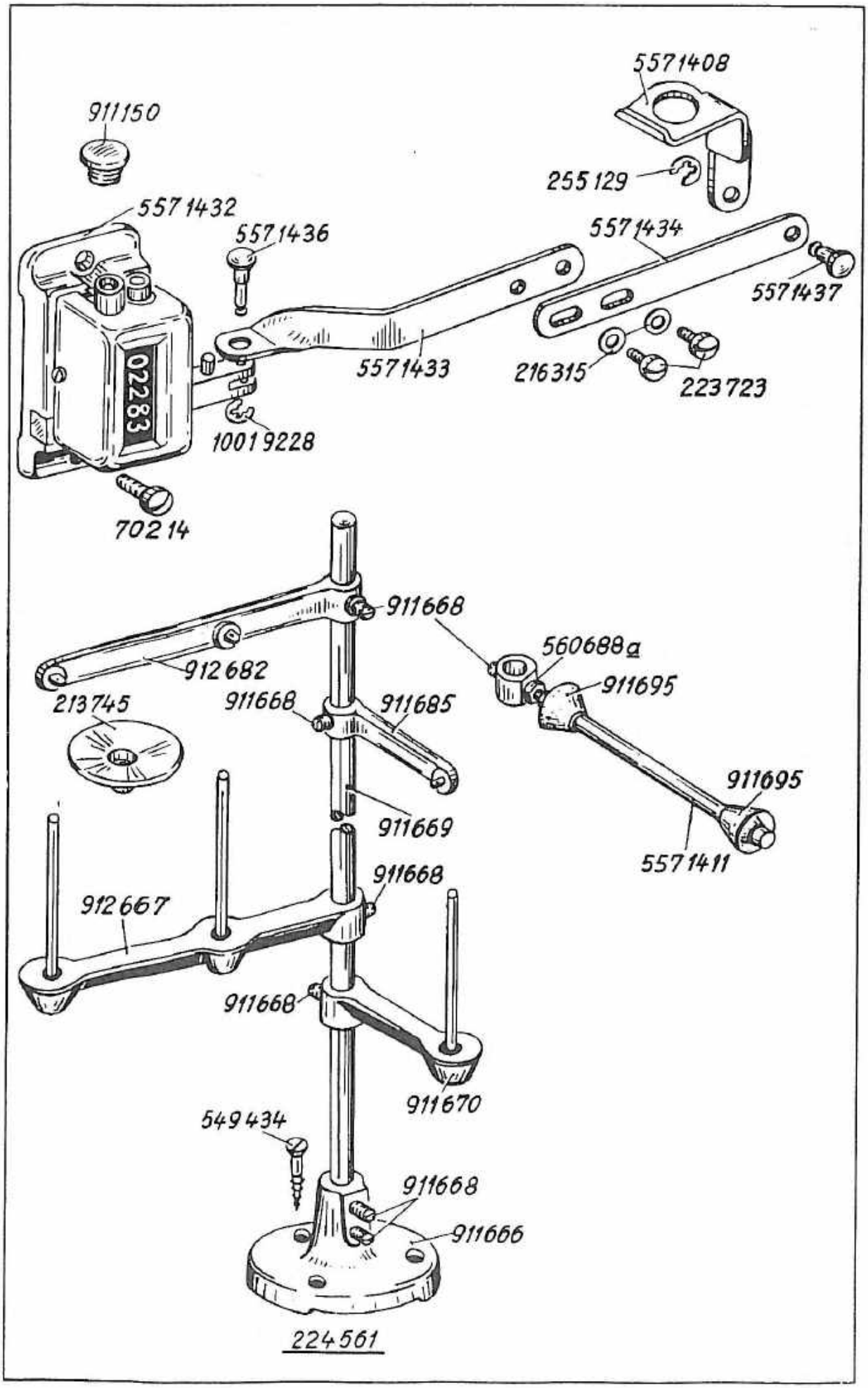
5571408
911150
255129
5571432
5571436
5571434
5571437
02283
5571433
216315
223723
10019228
70214
911668
560688a
912682
911695
213745
911668
911685
911695
911669
5571411
911668
912667
911668
911670
549434
911668
911666
224561

Best.-Nr.	Benennung
	Neue bzw. abgeänderte Teile
5571431	Knopflochzähler ganz vollst., best. aus je 1x 5571432, 5571433, 5571434, 5571436, 5571437, 10019228, 255129, 9111050 und 2x 223723, 216315, 70214
5571432	Zähler
5571433	Zuglasche, gebogen
5571434	Zuglasche
223723	Bef.-Schraube zu 5571433 und 5571434
216315	Unterlegscheibe zu 223723
5571436	Sicherungsbolzen, lang, zu 5571433
1001928	Seegersicherung zu 5571436
5571437	Sicherungsbolzen, kurz, zu 5571434
255129	Sicherungsring zu 5571437
70214	Bef.-Schraube zu 5571432
911150	Verschlußkappe
5571408	Hebel zu 5571434
5571411	Gimpenrollenhalter mit Konus, Mutter und Schraube
911695	Konus auf 5571411
560688 a	Mutter auf 5571411
911668	Bef.-Schraube zu 5571411
224561	Garnständer, vollst., best. aus je 1x 911666, 911669, 912667, 912682, 911670 und 911685
911666	Garnständerfuß mit Bef.-Schrauben
911669	Garnständerstange
912667	Garnrollenhalter mit Bef.-Schraube
911670	Garnrollenhalter mit Bef.-Schraube
912682	Fadenführung mit Bef.-Schraube
911685	Fadenführung mit Bef.-Schraube
911668	Bef.-Schraube zu 911685, 912682 und 911670
213745	Garnrollenteller
549434	Bef.-Schraube zu 224561

Tafel 44

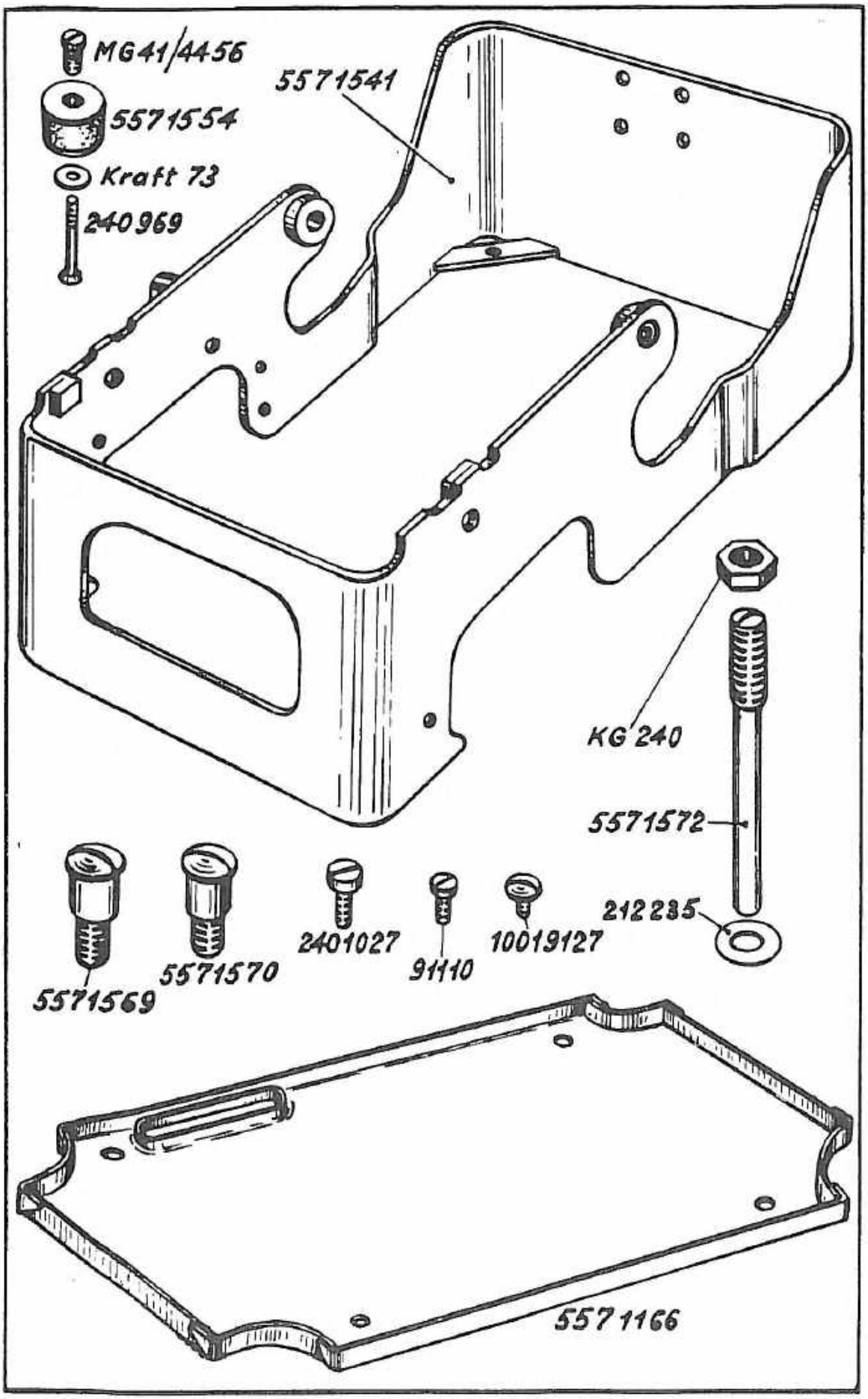
MG41/4456
5571541
5571554
Kraft 73
240969
KG 240
5571572
212235
2401027
10019127
91110
5571570
5571569
5571166

Best.-Nr.	Benennung
	Neuer Sockel
5571541	Sockel mit Gummipuffer
5571554	Gummipuffer zu 5571541
MG41/4456	Bef.-Schraube zu 5571554
240969	Bef.-Schraube zu 5571554
Kraft 73	Unterlegscheibe zu 240969
2401027	Bef.-Schraube für Schneidblockteller
10019127	Bef.-Schraube für 5571090 (Fadenführungsblech)
91110	Bef.-Schraube für 5571092 (Fadenführungsblech, hinten)
5571569	Bef.-Schraube, lang, zu 55756 (Steuerkurvengehäuse)
5571570	Bef.-Schraube, kurz, zu 55756 (Steuerkurvengehäuse)
5571572	Stützschraube zu 55756 (Steuerkurvengehäuse)
KG/240	Mutter zu 5571572
212235	Unterlegscheibe zu KG/240
5571166	Ölblech zu 5571541

Tafel 45

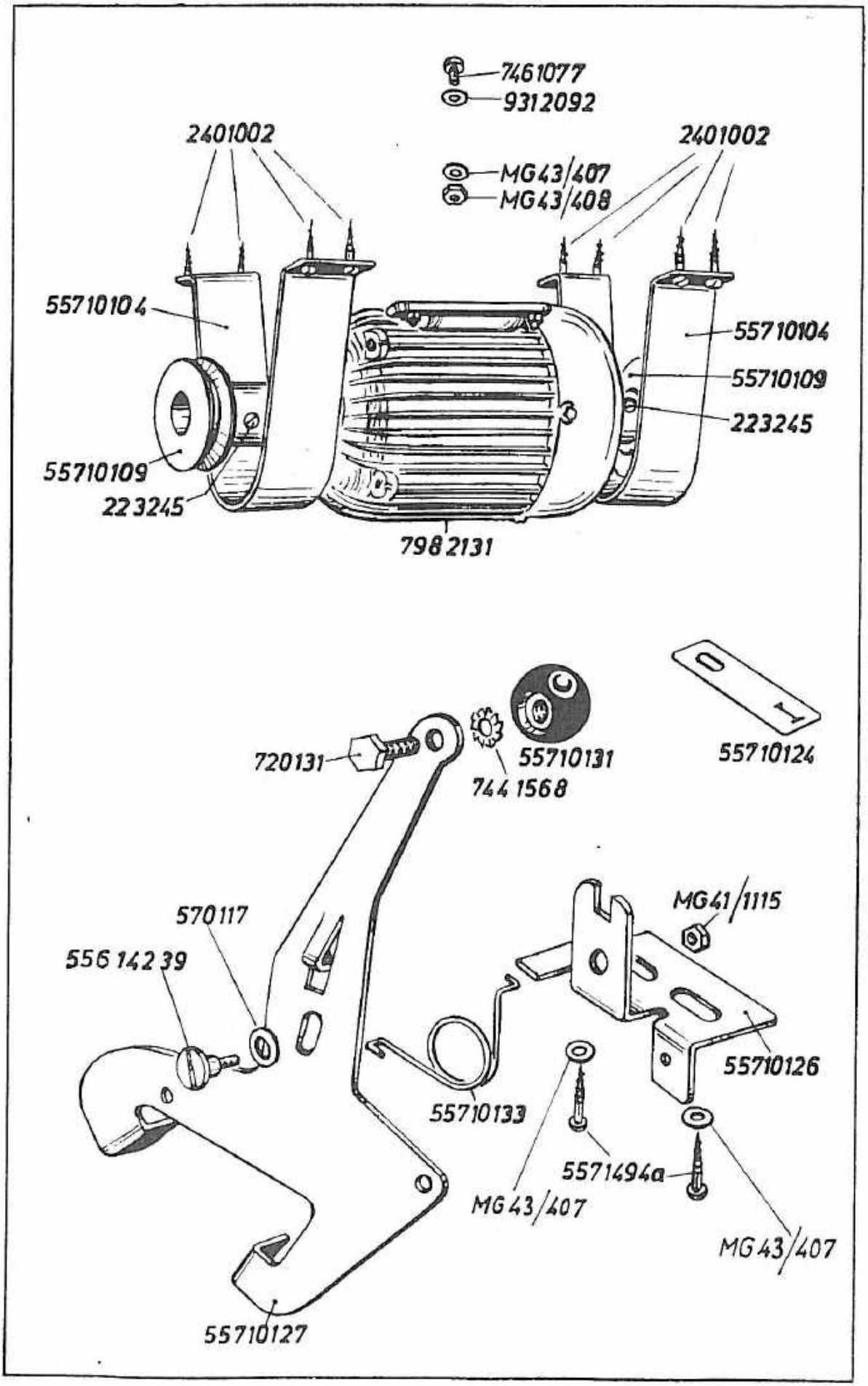
7461077
9312092
2401002
2401002
MG43/407
MG43/408
55710104
55710104
55710109
223245
55710109
223245
7982131
720131
55710131
744 1568
55710124
570117
556 142 39
MG41/1115
55710126
55710133
5571494a
MG43/407
MG43/407
55710127

Best.-Nr.	Benennung
	Neue Antriebsteile
7982131	Motor
7461077	Bef.-Schraube zu 7982131
9312092	Unterlegscheibe zu 7461077
MG43/408	Mutter zu 7461077
MG43/407	Unterlegscheibe zu MG 43/408
55710109	Riemenscheibe mit Bef.-Schraube
223245	Bef.-Schraube zu 55710109
55710104	Riemenschutzblech
2401002	Bef.-Schraube zu 55710104
55710125	Handschalthebel, vollst. (o. Abb.), best. aus je 1x 55710126, 55710127, 55614239, 570117, MG 41/1115 und 55710133
55710126	Halteblech
55710127	Hebel
55614239	Ansatzschraube zu 55710127
570117	Scheibe zu 55614239
MG41/1115	Mutter zu 55614239
55710133	Drehfeder
5571494 a	Bef.-Schraube zu 55710126
MG43/407	Unterlegscheibe zu 5571494 a
55710131	Kugelknopf zu 55710127
720131	Bef.-Schraube zu 55710131
7441568	Fächerscheibe zu 55710131
55710124	Schild (Schalterstellung auf Tischplatte)

Inhaltsverzeichnis

Best.-Nr.	Tafel
App. 53	18
App. 54	18
AK 98	17
AK 99	17
EG 23	16
EG 97	16
EG 111	16
KG 73	44
KG 117	16
KG 118	1, 16
KG 119	16
KG 240	44
MG 4/6	11, 17
MG 4/9	16
MG 8/7 d	10, 37
MG 11/41	16
MG 11/36 K	16, 37
MG 41/1115	45
MG 41/4456	44
MG 43/407	45
MG 43/408	45
TG 42/99	10
004185	13
008157	9
008215	23
012158	4, 6, 17
012213	6, 11, 13
012267	21
013202	19
13-11/43	25
014164	24
01739	5
017191	17
017159	4
01821	3, 4, 5, 9, 10, 11, 14, 19, 22
018159	19
02087	12
0215	22
02190 a	18 a
021135	12
021151	10, 15, 19
021250	19
021265	17
021360	17
021360 a	17
021441	17
02451	12
02470	37
024218	4
024275	11, 37
03243	16
032223	1
032269	14
032415	20
040139	2, 4
040153	2
04394	8
043142	1, 13
043417	18
043587	19
043625	11
052187 c	12, 15
052202	3, 9, 11, 15, 18, 19, 23
052206	4, 21
052343 y	13
052590	16
052591	16
052592	16
052594	16
052678 a	28
0554	19
05595	25
05599	17
055149	24
055172	13
055229	34 40
055244	24
055276	13
055284	28
055395	19
055407	12
055408	12
055467	19
055504	23
055548	13
055563	28
055723	9
055703	18, 18a, 19
055735	18a, 28
075134	11
091255	18
092169	4
092181	13
1146	2
11498	24
114192	1
114241	23
114284	1
20223 a	20
204134	12
204928	19
212235	44
213745	43
21673	19, 35
216315	43
216323	37
216415	35
223245	45
223555	25
223700	36
223723	43
2234606	37
224561	43
55614239	45
55758	2
55759	2
2241219	34, 40
240969	44
2401002	1, 27, 45
2401023	1, 17
2401027	44
249139	22
249182	23
249215	12
249244	2
249496	17
255129	43
305807	17
549434	43
5511280	1
555685	18
5571	1
5572	1
5573	1
5573 a	1
5575	1
5577	1
5579	1
55711	1
55712	1
55713	1
55717	1
55718	1
555718 a	1
55719	1
55720	1, 6, 13, 19
55721	1
55724	1
55726	1
55727	1
55728	1, 4
55732	1
55733	1
55735	1
55736	1
55737	1
55738	1
55739	1
55741	1
55742	1
55743	2
55743 a	2
55745	1
55748	1
55749	1, 7, 11, 18a
55750	1
55752	1
55753	1, 14
55756	2
55757	2
55760	2
55761	2
55764	2
55767	4
55768	1
55770	2
55782	2
55790	2
55796	2
557101	2
557104	2, 9, 11, 13, 20, 21, 22, 29, 30, 31, 32, 33, 35
557105	2
557106	2
557108	2
557111	2
557112	2
557113	2
557114	2
557115	2
557117	3
557118	3
557119	3
557120	3
557121	3
557122	3
557130	3
557131	10
557132	3
557133	3, 10
557134	3

Best.-Nr.	Tafel
557135	3
557136	3
557136 a	3
557137	3
557139	3, 19
557140	3, 19
557145	3
557148	3
557149	3, 11
557156	3
557157	3
557158	3
557161	3
557162	3, 4
557163	3
557164	3
557165	3
557168	3
557169	3
557172	3
557173	3
557174	3
557175	3
557176	3
557177	3
557181	3, 15
557188	4
557191	4
557193	4
557194	4
557195	4
557197	4
557200	4
557201	4
557202	4
557203	4
557205	4
557207	4
557211	4
557212	4
557215	4
557216	4
557217	4
557220	4
557221	4
557222	4
557223	4
557224	4
557225	4
557226	4
557227	4
557228	4
557229	4
557252	4
557253	4, 14
557254	4, 11
557255	4
557259	4
557260	4, 7
557261	4
557262	4, 9
557263	4
557271	5
557272	5
557273	5
557274	5
557275	5
557276	5
557277	5
557285	5
557286	5
557288	15
557289	15
557290	5
557292	5
557293	5
557294	5
557296	5
557297	5
557299	5, 7
557300	5
557301	5, 6, 10, 23, 24
557303	5
557304	5
557307	5
557308	5
557309	5, 25
557312	5
557313	5
557315	5
557320	5
557322	5
557324	5
557325	5
557326	5
557327	5, 23
557329	5
557332	5
557333	5
557335	5
557338	5
557341	5
557342	5, 24
557343	5
557350	6
557352	6
557353	6
557354	6
557355	6
557356	6
557357	6
557358	6
557369	6
557370	6
557371	6
557374	6
557376	6
557377	6
557379	6, 23
557381	6
557383	6, 29, 30, 31, 32, 33, 35, 38, 39, 40
557385	6, 29, 30, 31, 32, 33, 35, 38, 39, 40
557386	6, 30, 31, 33, 35, 39, 40
557386 a	38
557387	6, 30, 31, 33, 35, 39, 40
557387 a	38
557388	6
557389	6
557390	6
557391	6
557396	6
557397	6, 24
557400	6
557401	6, 27
557401 a	38
557402	6
557403	6, 27
557403 a	38
557404	6, 23
557405	6
557406	6, 12, 24
557407	6
557410	6
557411	6
557412 a	6
557413 a	6
557414	6
557416	6
557417	6, 9
557418	6
557419	6
557420	6
557421	6
557422	2, 6, 8
557423	6
557424	6
557431	7
557432	7
557433	7
557434	7
557435	7
557438	7
557440	7
557441	7
557443	7
557446	7
557448	7
557449	7
557450	7
557451	7
557453	7
557461 K	7
557462	7
557463	7
557465	7
557467	7
557468	7
557469	7
557469 a	8
557471	7
557472	7
557473	7
557476	7
557478	7
557379	7
557480	7
557481	7
557482	7
557483	7, 10
557484	7
557486	7
557489	7
557490	7
557491	7
557493	7
557501	25
557503	25
557505	25
557507	25
557510	25
557511	25
557512	12
557515	25
557515 a	30, 35
557524	8

Inhaltsverzeichnis

Best.-Nr.	Tafel
557526	8
557527	8
557528	8
557530	8
557531	8
557532	8
557533	8
557534	3, 4, 6, 7, 8, 9, 10, 11, 15, 23
557535	8
557538	8
557539	8
557540	8
557543	8
557544	8
557545	8
557547	8
557548	8
557553	8
557554	8
557555	8
557557	8
557558	4, 8, 19
557559	8
557563	8
557565	8
557566	8, 12
557568	8
557569	8
557571	8
557572	8
557573	8
557574	8
557577	8
557579	8
557582	8
557583	8
557585	8, 10, 11, 12, 15, 19
557586	8
557587	8
557589	8
557590	8, 9
557591	3, 8
557592	8
558593	8
557595	9
557597	9
557598	9
557600	9
557600 a	9
557602 a	9
557605	9
557611	9
557614	9
557615	9
557616	9
557617	9
557618	9
557620	9
557623	9, 29, 41
557623 a	9
557624	9
557624 a	9
557624 b	9
557625	9
557625 a	9
557626	9
557626 a	9
557626 b	9
557627	9
557627 a	9
557629	9
557630	9
557631	9
557632	9
557633	9
557634	9
557635	9
557636	9, 12
557637	9
557638	9
557639	9, 12, 25
557640	9, 12, 25
557641	9
557641 a	9
557643	9
557646 K	31, 41
557658	9
557659	9
557663	9
557664	9
557666	9
557667	9
557668	9
557671	9
557673	9
557674	9
557676	9
557677	9
557678	9
557681	9, 15
557690	9
557691	9
557692	9
557693	9
557694	9
557695	9
557696	9
557697	9
557700	9
557702	9
557703	9
557705	9
557707	9
557710	9
557716	10
557717	7, 10, 11, 21, 22
557718	10
557719	10
557722	10
557724	10
557725	19
557726	10
557729	10, 19
557730	10
557731	10
557732	10, 24
557733	10
557735	10
557736	10
557738	10
557739	10
557742	10
557743	10
557744	10
557745	10
557751	10
557752	10
557753	10
557756	10
557757	10
557758	10
557760	10
557761	10
557762	10
557763	10
557764	10
557772	10
557774	10
557777	10
557778	10
557780	10
557781	10
557782	10
557783	10
557784	10
557785	10
557786	10, 11
557787	10
557788	10
557789	10
557790	10
557797	13
557798	1, 10, 13, 15, 19, 22
557799	13
557810	11
557811	11
557814	11
557817	11
557818	11
557820	6, 11, 15
557822	11
557824	11
557825	11, 15
557826	11, 15
557831	11
557833	11
557837	11
557839	11
557840	11
557842	11
557843	11
557844	11, 21
557845	11
557846	11, 14, 21
557847	11, 21
557849	11
557850	11
557853	11
557854	11
557855	11
557860	11
557861	11
557862	11
557868 a	15
557869	15
557870	11
557871	11
557877	11
557879	11
557880	11
557881	11
557883	11
557885	11
557889 K	11
557891 a	11
557893	11

Best.-Nr.	Tafel
557894	11
557895	11
557898	11
557900	11
557901	11
557902	11
557903	11
557904	11
557905	11
557906	11
557908	11
557909	11
557911	12
557912	12, 28
557913	12
557915	12, 25
557918	12
557919	12
557920	12
557922	12
557923	12, 37
557925	12
557926 K	12
557927	12
557929	12
557930	12
557931	12
557932	12
557933	12
557934	12
557935	12
557937	12, 25
557938	12, 25
557939	12
557941	12
557942	12
557943	12
557944	12
557945	12
557947	11, 12
557948	12
557950	12
557952 K	12
557952 d	12, 15
557953	12
557953 a	12, 25
557953 b	12, 25
557954	12
557955	12
557957	12
557958	12
557961	12
557962	12
557963	12
557965	12
557966	12
557967	12
557968	12, 18
557969	12
557970	12
557971	12
557974	12
557975	12
557977	12
557982	13
557983	13
557984 a	13, 15
557985	13
557986	13
557988	13
557990	13
557991	13
557992	13
557994	13
557996	13
557997	13
557998	13
557999	13
5571000	13
5571004	13
5571006	13
5571010	13
5571012	13, 18a
5571013	6, 11, 12, 13, 19, 23
5571014	13
5571015	13
5571020	13, 18a
5571021	13
5571022	13
5571023	13, 41
5571024	13, 41
5571024 Ms	31
5571025	13
5571026	13
5571027	13
5571028	13
5571029	13
5571030	13
5571031	13
5571032	13
5571034	13
5571033	13
5571039	13
5571040	13
5571041	13
5571042	13
5571043	13
5571044	13, 31, 41
5571045	13
5571046	13
5571055	13
5571063	13
5571065	13
5571084	1
5571085	1
5571090	1, 13
5571092	1, 13
5571094	13
5571095	13
5571096	13
5571098	13
5571099	13
5571100	13
5571101	13
5571102	13
5571111	12
5571113	12
5571114	12
5571115	12
5571116	12
5571117	12
5571118	12
5571119	12
5571120	12
5571120 a	12
5571122	12
5571123	8, 9, 12, 13, 23
5571124	12
5571128	12
5571129	12
5571130	12
5571131	12
5571134	12
5571135	12
5571136	12
5571137	12
5571140	12
5571166	44
5571168	1
5571170	1
5571172	14
5571173	14
5571174	14
5571176	14
5571177	14
5571179	14
5571180	14
5571181 K	14
5571182	14
5571183	14
5571184	14
5571185	14
5571186	14
5571188	14
5571189	14
5571190	10, 11, 14
5571191	14
5571192	14
5571193	14
5571195	14
5571196	14
5571198	14, 25
5571200	25
5571202	14
5571203	14
5571205	14
5571206	14
5571207	14
5571207 a	14
5571208	14
5571209	14
5571210	14
5571212	14
5571213	14
5571214	14
5571215	14
5571217	14
5571218	14
5571219	14
5571221	14
5571224	14
5571227	14
5571230	14
5571231	14
5571232	14
5571235	14
5571236	14
5571237	14
5571238	14, 16
5571239	14, 16
5571241	14
5571242	14
5571244	16
5571245	16
5571263	14
5571265	14
5571267	14
5571269	14
5571279	17
5571311	17

Inhaltsverzeichnis

Best.-Nr.	Tafel
5571312 K	17
5571312	17
5571315	17
5571317	17
5571317 g	17
5571330	18
5571331	18
5571332	18
5571333	18
5571334	18
5571335	18
5571337	18
5571338	18
5571341	18
5571347	18
5571349	18
5571350	18
5571351	18
5571352	18
5571384	25
5571385	25
5571386	25
5571408	43
5571411	43
5571421 K	18
5571421	18
5571422	18
5571426 K	18
5571426	18
5571427	18
5571428	18
5571431	43
5571433	43
5571432	43
5571434	24, 43
5571436	43
5571437	43
5571494 a	45
5571521	10
5571522 K	10
5571525	10
5571526	10
5571527	10
5571528	10
5571529	10
5571530	10
5571531	10
5571532	10
5571541	44
5571554	44
5571569	44
5571570	44
5571572	44
5571621	2
5571631	18a, 31
5571632	18a
5571633	18a, 34, 40
5571636	18a
5571637	18a
5571642	18
5571643	18
5571646	18
5571647	18
5571648	18
5571649	18
5571650	18
5571661	23
5571662	18
5571663	18, 18a, 19
5571668	18
5571669	18
5571670	18
5571671	18
5571672	18, 41
5571672 H	30
5571673	18
5571674	18, 41
5571675	18, 30, 41
5571676	18
5571677	18, 33, 34, 41
5571678	18, 29, 32, 41
5571679	18
5571680	18
5571681	18, 29, 30
5571681 Ms	33
5571682	18
5571683	18, 41
5571684	18, 41
5571685	18
5571686	18, 41
5571687	18
5571688	18
5571689	18
5571690	18
5571691	18
5571692	18, 32
5571693	18
5571696	18
5571697	18
5571699	18
5571701	18a
5571702	18a
5571703	18a
5571704	18a
5571705	18, 18a
5571706	34, 40
5571802	19
5571804	19
5571805	11, 15, 19
5571809	11, 15, 19
5571812	10, 15, 19
5571813	10, 15, 19
5571814	19
5571818	10, 15, 19
5571823	10, 15, 19
5571824	19
5571826	19
5571828	19
5571832	19
5571837	19
5571838	19
5571839	19
5571841	19
5571842	35
5571842 a	35
5571848	19
5571850	19
5571852	20
5571854	20, 32
5571855	20
5571856	20, 33
5571857	20
5571858	20
5571859	20
5571860	20
5571861	20
5571864	20
5571865	20
5571866	20
5571871	20
5571872	20
5571873	20
5571874	20
5571875	20
5571876	20
5571877	20
5571878	20
5571879	20
5571880	20
5571881	20
5571882	20
5571891	20
5571892	20
5571893	20
5571894	20
5571895	20
5571896	20
5571897	20
5571897 a	20
5571898	20
5571899	20
5571900	20
5571901	20
5571902	20
5571903	20, 33
5571904	20
5571905	20
5571906	20, 31
5571907	20
5571908	20
5571911	20, 30
5571912	20
5571913	20
5571914	20
5571915	20
5571916	20
5571917	20
5571918	20
5571919	20
5571920	20
5571921	20
5571930	19
5571933	19
5571934	19
5571941	19
5571964	20
5571966	20
5571967	20
5571968	20
5571969 K	20
5571969	20
5571970	20
5571971	20
5571972 K	20, 29, 30
5571973	20, 29, 30, 31, 32, 35
5571976	13
5571977	13
5571981	25
5571982	25
5572042	19
5572045	19
5572046	19
5572047	19
5572048	19
5572061	20
5572065	20, 31

Best.-Nr.	Tafel
5572072	18
5572073	18
5572074	18
5572075	18
5572076	18
5572077	18
5572078	18
5572079	18
5572080	18
5572102	21
5572106	23
5572107	23
5572108	23
5572112	21
5572115	21
5572118	21
5572120	21
5572123	21
5572125	21
5572127	21
5572129	21
5572130	21
5572133	21
5572134	21
5572139	21
5572140	21
5572141	21
5572143	21
5572144	21
5572147	22
5572149	22
5572150	22
5572153 K	22
5572154	22, 30, 35
5572155	22, 30, 35
5572156	22, 30, 35
5572158	22
5572159	22
5572160	22
5572162	22
5572163	22
5572164	22
5572165	22
5572166	22
5572168	22
5572170	22
5572173	22
5572175	22
5572176	22
5572177	22
5572180	23
5572181	23
5572182	23

Best.-Nr.	Tafel
5572184	23
5572185 K	23
5572187	23
5572188	23
5572190	23
5572192	23
5572195 K	23
5572195	23
5572196 K	23
5572196	23
5572197 K	23
5572197	23
5572198 K	23
5572198	23
5572199 K	23
5572199	23
5572200 K	23
5572202	23
5572203	23
5572207	23
5572208	23
5572211	23
5572212	23
5572217	24
5572219	24
5572224	24
5572228	24
5572231 a	24
5572232	24
5572232 a	24
5572234	24
5572235	24
5572236	24
5572236 a	24
5572236 b	24
5572236 c	24
5572236 d	24
5572237	24
5572239	24
5572242	24
5572248	24
5572249	24
5572250	24
5572251	24
5572252	24
5572253	24
5572254	24
5572257	24
5572258	24
5572260	24
5572262	24
5572267 K	22
5572269	22

Best.-Nr.	Tafel
5572281 K	23
5572281	23
5572282	23
5572282 K	23
5572291 V	18a
5572291 N	18a
5572292	18a
5572293	18a, 28
5572294	18a, 28
5572295 K	18a
5572295	18a
5572300 K	18a, 28
5572300	18a
5572301	18a, 28
5572302 K	18a, 28
5572302	18a
5572304	18a, 28
5572305	18a, 28
5572306	18a, 28
5572307	18a
5572308	25
5572310	18a, 28
5572312	18a, 28
5572313	18a, 28
5572319	28
5572319 K	28
5572320	28
5572341	28
5572342	28
5572343	28
5572344	28
5572345	28
5572348	28
5572348 a	28
5572349	28
5572350	28
5572350 a	28
5572350 b	28
5572350 K	28
5572501	26, 27, 32, 38
5572502	26, 27, 31, 32, 38, 39
5572503	26, 27, 32, 38
5572503 a	29, 32
5572504	26, 27, 30, 32, 35, 38
5572506	26, 27, 32, 38
5572507	26, 27, 31, 32, 38, 39
5572508	26, 27,

Best.-Nr.	Tafel
	32, 38
5572508 a	29, 32
5572509	26, 27, 30, 32, 35, 38
5572641	26, 32
5572646	26
5572647	26
5572649	26
5572651	26, 31, 41
5572652	26
5572655	26
5572661 ST	32, 41
5572692	27
5572693	27
5572694	27, 31 33, 39, 40
5572695	27
5572696	27
5572697	27, 31, 33, 39, 40
5572698	27
5572704	41
5572706 K	31, 39
5572706	31, 39
5572707	31, 39
5572707 K	31, 39
5572721	27
5572722	27
5572723	27
5572725	27
5572726	27
5572727	27
5572741	26
5572851	29
5572852	29
5572853	29
5572854	29, 32
5572855	29
5572856	29
5572861	29
572864 a	29, 32
5572865	29
5572868 a	29, 32
5572870	29
5572871	33, 41
5572872	9
5572872 a	31, 32, 35
5572876 K	9
5572877 K	31, 39
5572878 K	31, 39
5572951	30, 32, 41
5572958 K	32

Inhaltsverzeichnis

Best.-Nr.	Tafel
5572966	30, 35
5572971	30, 35
5572975	30, 35
5572991	34, 40
5572992	34, 40
5572994	18a, 34, 40
5572995	34, 40
5572998	34, 40
5572996	34, 40
5572999	34, 36
5573000	40
5573000 a	40
5573001	34, 40
5573002	34, 40
5573003	34, 40
5573004	34, 40
5573007	34, 40
5573008	34, 40
5573011	34, 40
5573012	34, 40
5573013	34, 40
5573014	34, 40
5573017	34, 40
5573018	34, 40
5573021	33
5573023	33, 35
5573027	33, 40
5573029	33, 40
5573243	30, 35
5573244	32, 41
5573245	35
5573255	32
5573258	32
5573261	32, 38
5573262	32,38
5573263	32, 38
5573266	32, 38
5573267	32, 38
5573268	32, 38
5573273	32
5573274	32, 41
5573275	32
5573276	32
5573281a	37
5573282	37
5573284	37
5573285	37
5573288	37
5573289	37
5573291	37
5573295	37
5573302	37
5573305	37
5573398	30, 35
5573496	35
5573505	35
5573506	35
5573508	36
5573509	36
5573512	36
5573513	36
5573517	36
5573518	36
5573519	36
5575320	36
5573521	36
5573525	36
5573534	36
5573536	36
5573537	36
5573539	36
5573561	40
5573562	40
5573571K	35
5573572	42
5573573	42
5573574	42
5573575	42
5573576	42
5573577	42
5573578	42
5573579	42
5573580	42
5573581	42
5573582	42
5573583	42
5573584	42
5573585	42
5573586	42
5573587	42
5573588	42
5573601	41
5573696	42
5573742	42
5573881	42
5573882	42
5573883	42
5573884	42
5573885	42
5573886	42
5573887	42
5573888	42
5573889	49
5574013	35
5574020	36
5574021	36
5574026	36
5574040	36
5574151	38
5574155	38
5574331	35
5575127	42
5575129	42
5575130	42
5575131	42
5575132	42
5575134	42
5575135	42
5575137	42
5575151	42
5575154	42
5575156	42
5575157	42
5575158	42
5575159	42
5575161	42
5575162	42
55710104	45
55710109	45
55710125	45
55710126	45
55710127	45
55710133	45
560286	36
560440	8
560522	22
560532	12
560686	4, 11
560688 a	43
5661685	37
569956	36
570117	45
65064	28
650168	24
650186	28
697129	36
697283	36
70214	43
702118	25
7101450	13, 15
7101545	17
72043	2, 5, 7
720127	14, 16
739347	9
7442380	11
7461077	45
7982131	45
91110	44
911150	43
911296	5
911666	43
911668	43
911669	43
911670	43
911685	43
911695	37, 43
911696	37
911697	37
911701	37
912667	43
912682	43
9312092	45
933182	37
1001194	5
10019127	44
10019141	36
10019150	37
10019228	43
1005233	34, 40