DÜRKOPP ADLER AG

Teileliste und Näheinrichtungen
Spare Parts List and Sewing Equipment

745 - 34

DÜRKOPP ADLER AG

Postfach 17 03 51, D-33703 Bielefeld • Potsdamer Straße 190, D-33719 Bielefeld
Telefon (05 21) 9 25-0 • Telefax (05 21) 9 25 24 35

Ausgabe / Edition: 12/2001 Printed in Federal Republic of Germany Teile-Nr./Part.-No.: 0791 745801

745-34

Inhaltsverzeichnis	Tafel / Table	Contens
Einbaunähmaschine	1 - 15	Insert sewing machine
Zuführeinrichtung	16 - 29	Loading device
Transport- und Antriebsteile	30 - 32	Carriage- and drive parts
Messerbock	33, 34	Knife bracket
Gestellteile	35	Stand parts
Spuler	36	Winder
Bedienfeld, Auflage	37, 38	Control panel, Support plate
Bandzuführung	39 - 43	Tape feeder
Wendeeinrichtung	44, 45	Turning device
Ausroller	46	Smoother
Bündelklemme	47	Bundle clamp
Tischverbreiterung	48, 49	Table extension
Stapler	50, 51	Stacker
Ausblasvorrichtung, Laser	52	Blow-out device, Reader
Niederhalter	53	Holder
Bundklemme	54	Bundle clamp
Endlosreissverschluß	55, 56	Endless zipper
Klammer “K12”	57, 58	Clamp “K12”
Klammer “K5”	59, 60	Clamp “K5”
Greiffaltstempel	61 - 66	Catch folder
Faltstempel	67 - 71	Folder
Auflage	72	Support plate
Elektronik	73	Electronics
Näheinrichtungen		Sewing equipment
Pläne		Plans

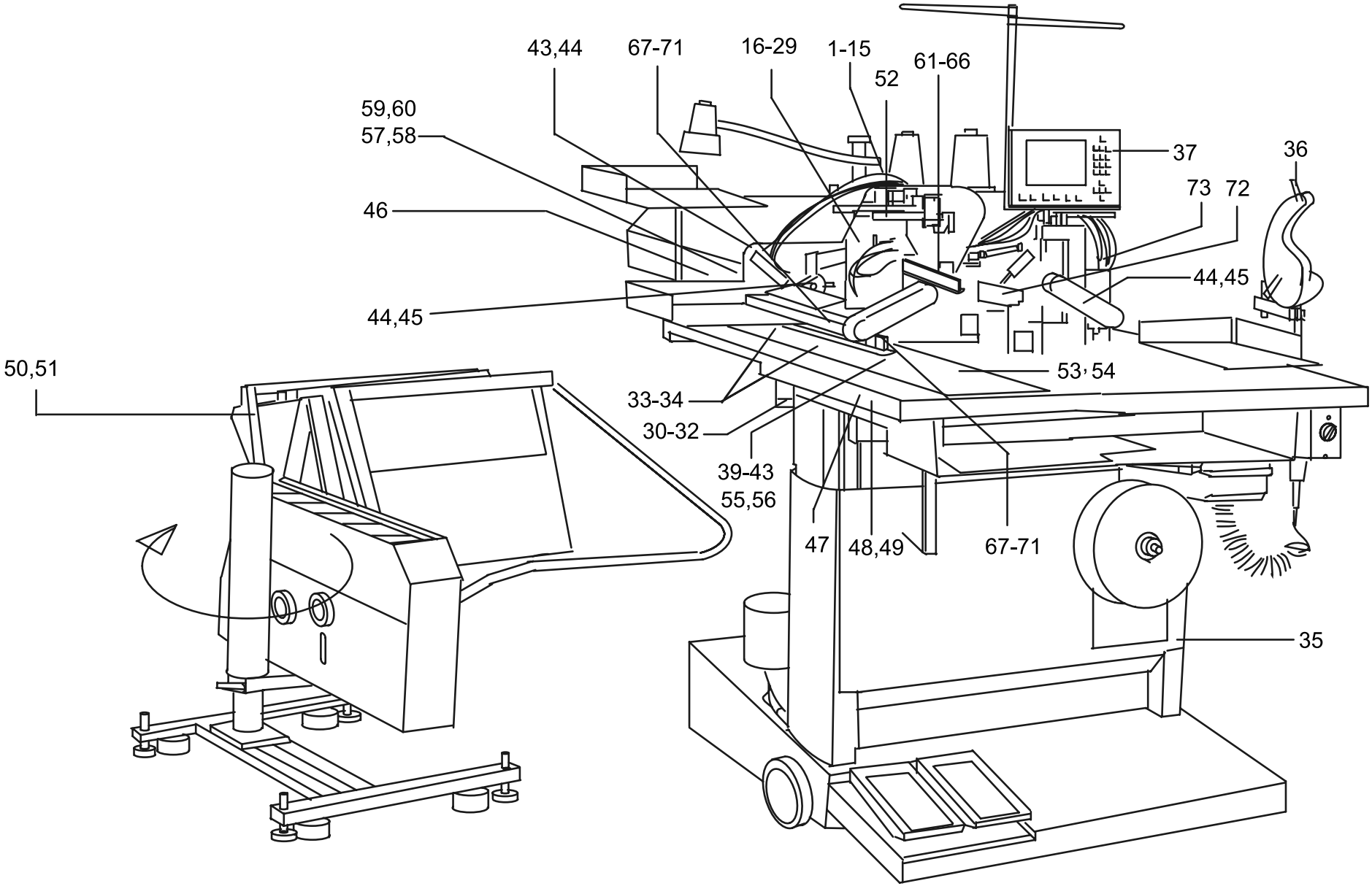
43,44
67-71
16-29
1-15
52
61-66
59,60
57,58
37
36
73
72
46
44,45
44,45
50,51
53, 54
33-34
30-32
39-43
55,56
47
48,49
67-71
35

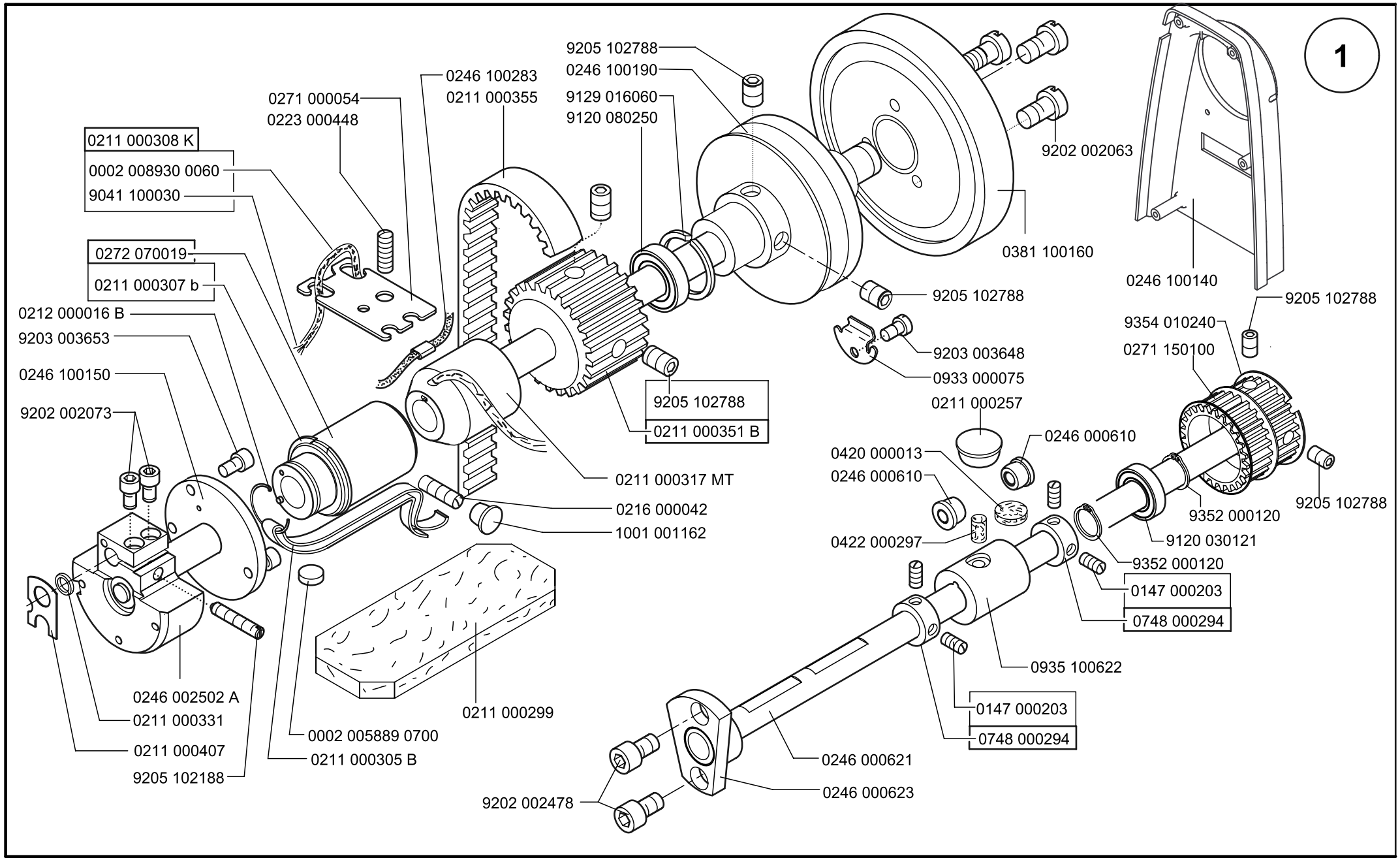

Scale 50 %

Cl. 745-34

Ausgabe/Edition 12.2001

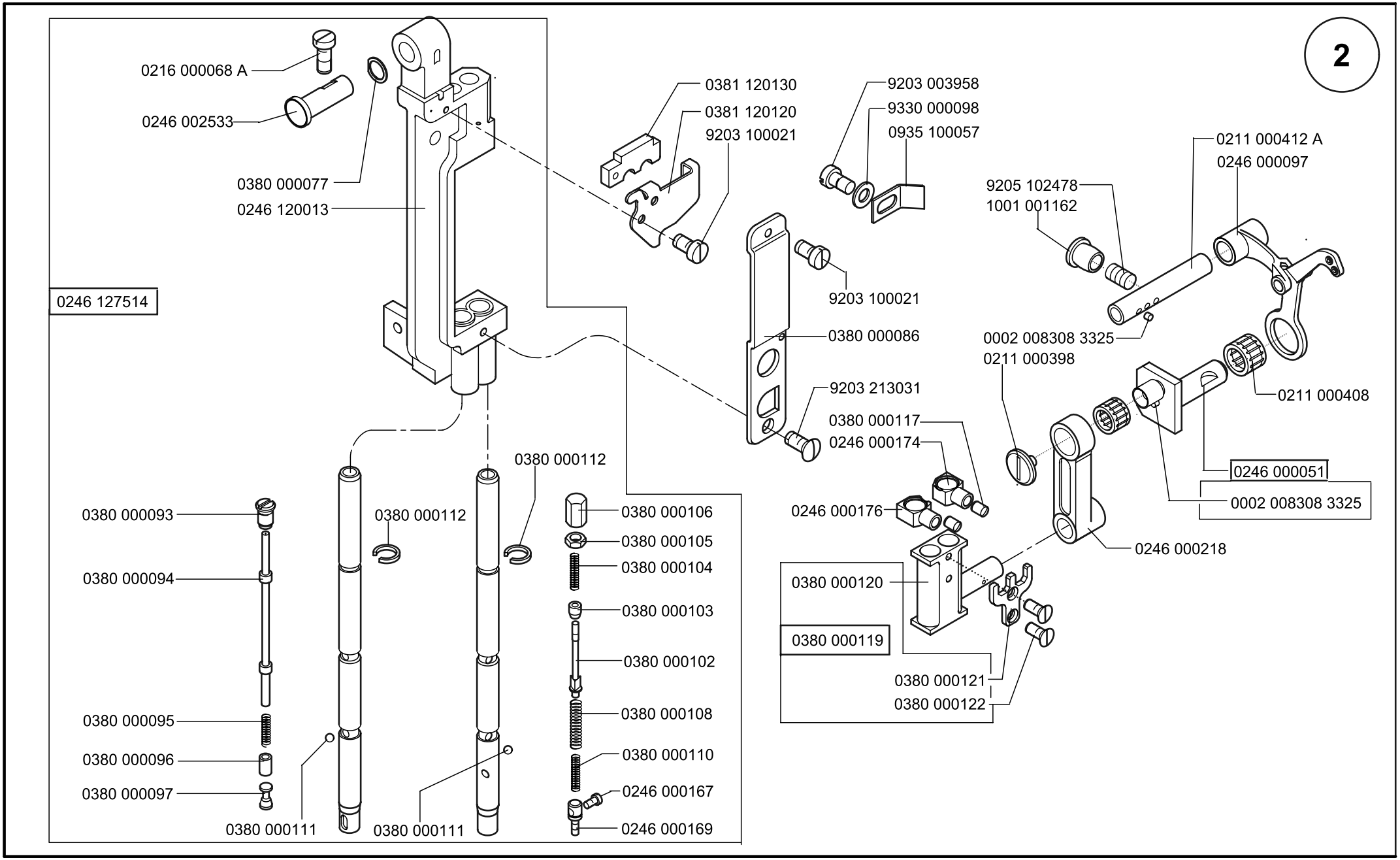
2
0216 000068 A
0246 002533
0380 000077
0246 120013
0246 127514
0381 120130
0381 120120
9203 100021
9203 003958
9330 000098
0935 100057
9203 100021
0380 000086
9203 213031
0380 000117
0246 000174
0246 000176
0211 000412 A
0246 000097
9205 102478
1001 001162
0002 008308 3325
0211 000398
0211 000408
0246 000051
0002 008308 3325
0246 000218
0380 000120
0380 000119
0380 000121
0380 000122
0380 000093
0380 000094
0380 000095
0380 000096
0380 000097
0380 000111
0380 000112
0380 000112
0380 000111
0380 000106
0380 000105
0380 000104
0380 000103
0380 000102
0380 000108
0380 000110
0246 000167
0246 000169

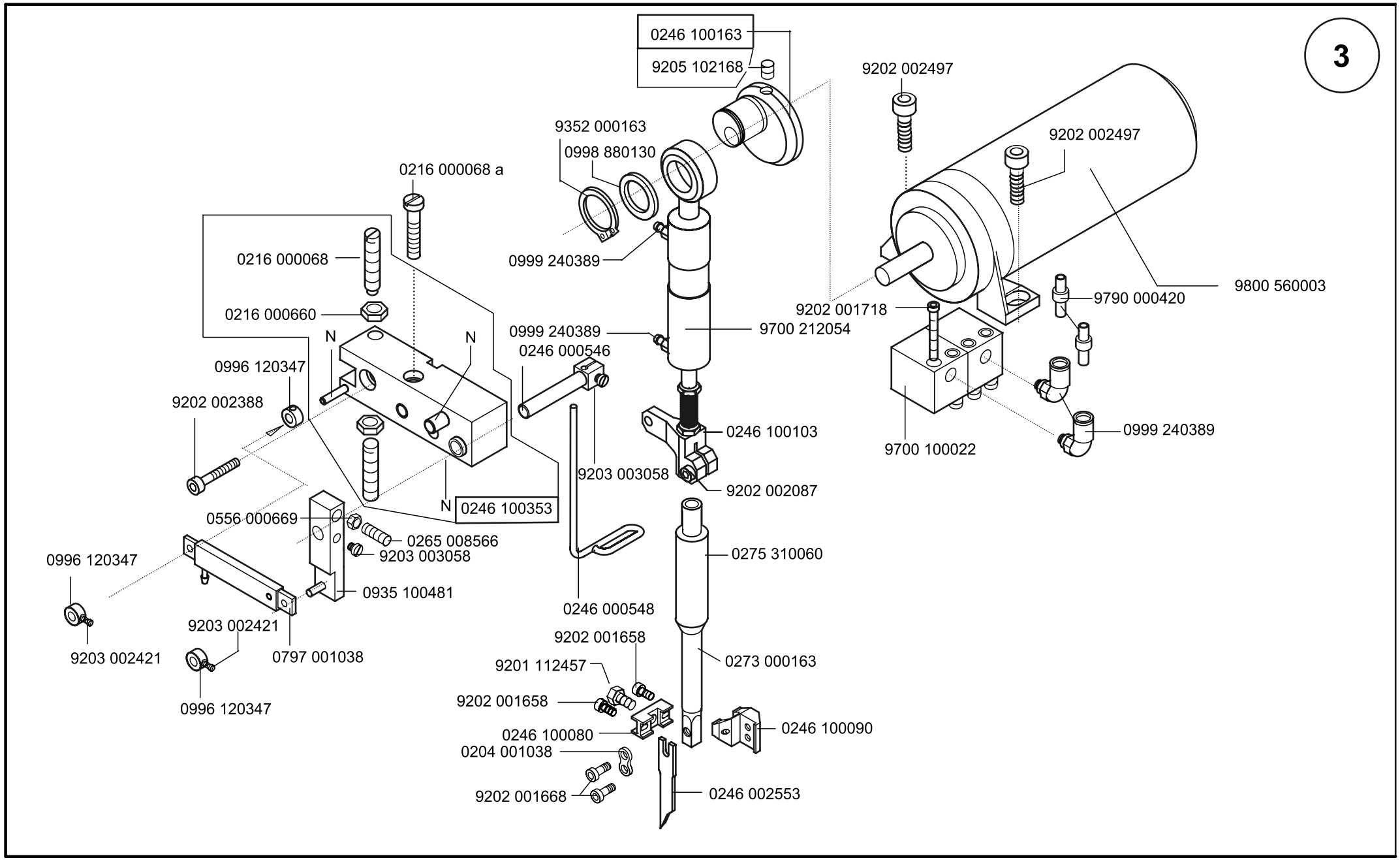
3
0246 100163
9205 102168
9202 002497
9352 000163
0998 880130
9202 002497
0216 000068 a
0999 240389
0216 000068
9800 560003
9790 000420
0216 000660
9202 001718
0999 240389
9700 212054
N
N
0246 000546
0996 120347
9202 002388
0999 240389
0246 100103
9700 100022
9203 003058
9202 002087
N
0246 100353
0556 000669
0265 008566
9203 003058
0275 310060
0996 120347
0935 100481
0246 000548
9203 002421
9202 001658
9203 002421
0797 001038
0273 000163
9201 112457
9202 001658
0996 120347
0246 100080
0246 100090
0204 001038
9202 001668
0246 002553

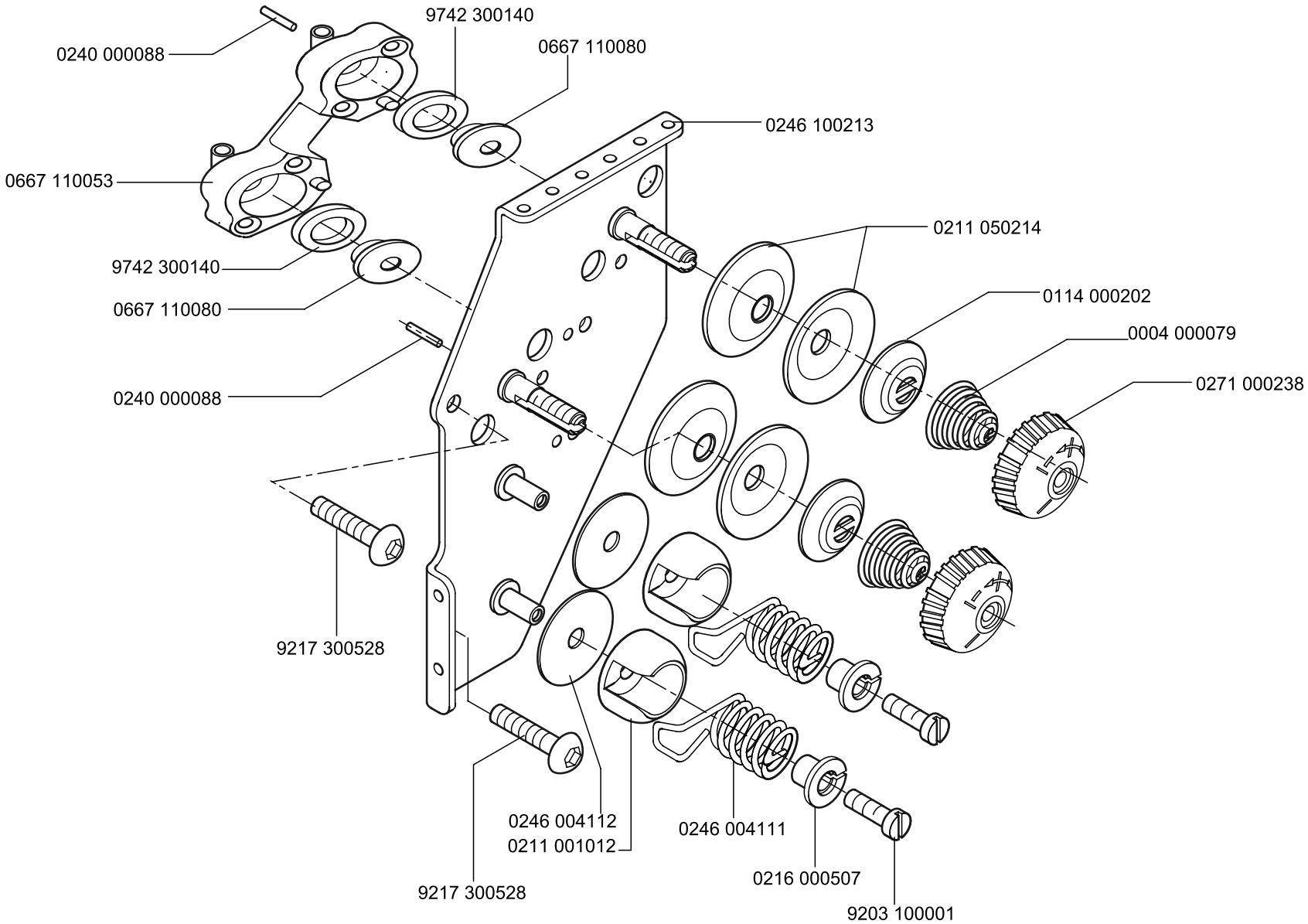
4
0240 000088
9742 300140
0667 110080
0246 100213
0667 110053
0211 050214
9742 300140
0667 110080
0114 000202
0004 000079
0240 000088
0271 000238
9217 300528
0246 004112
0211 001012
0246 004111
0216 000507
9217 300528
9203 100001

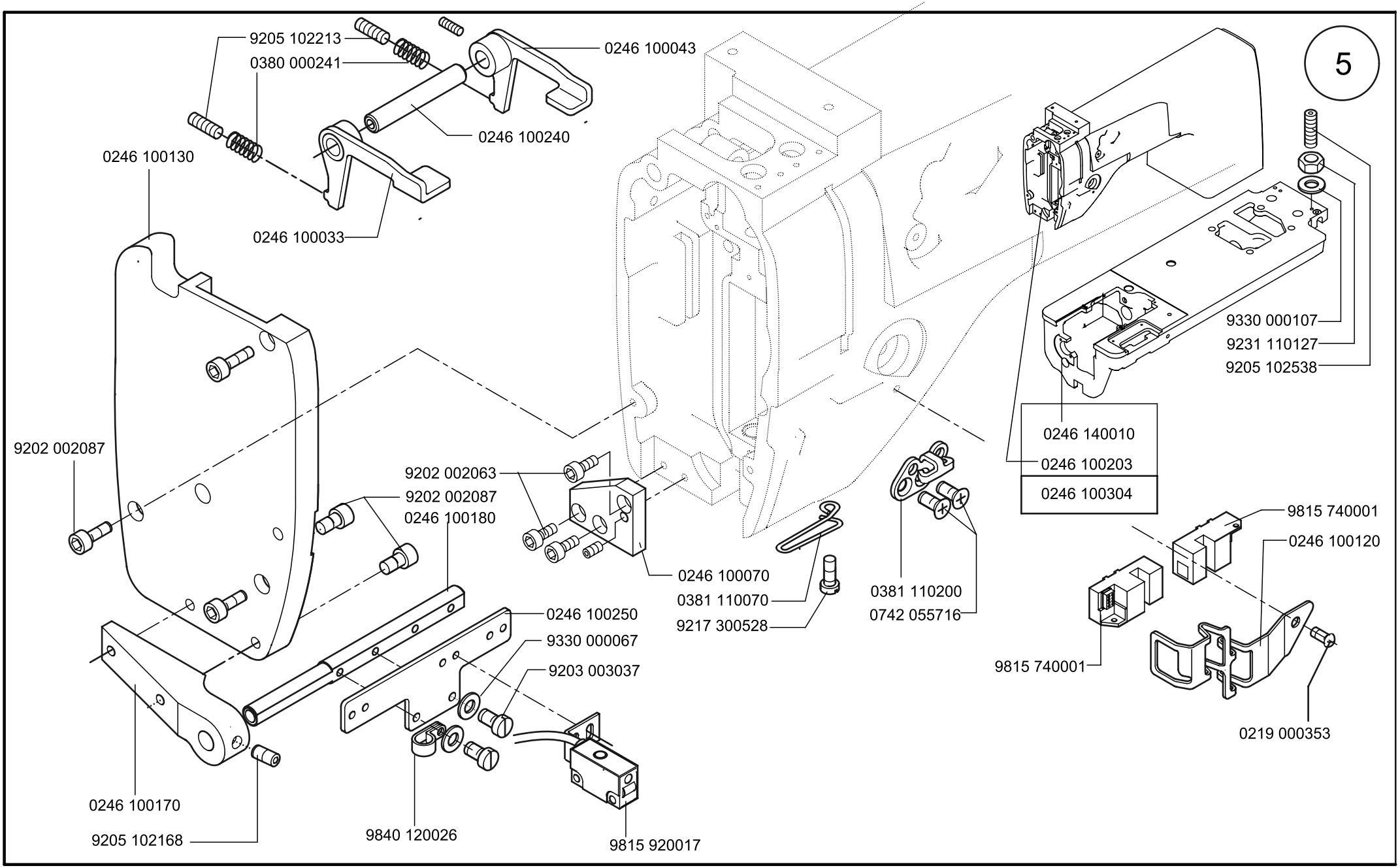

Scale 50 %

CL.745-34

Ausgabe/Edition 12.2001

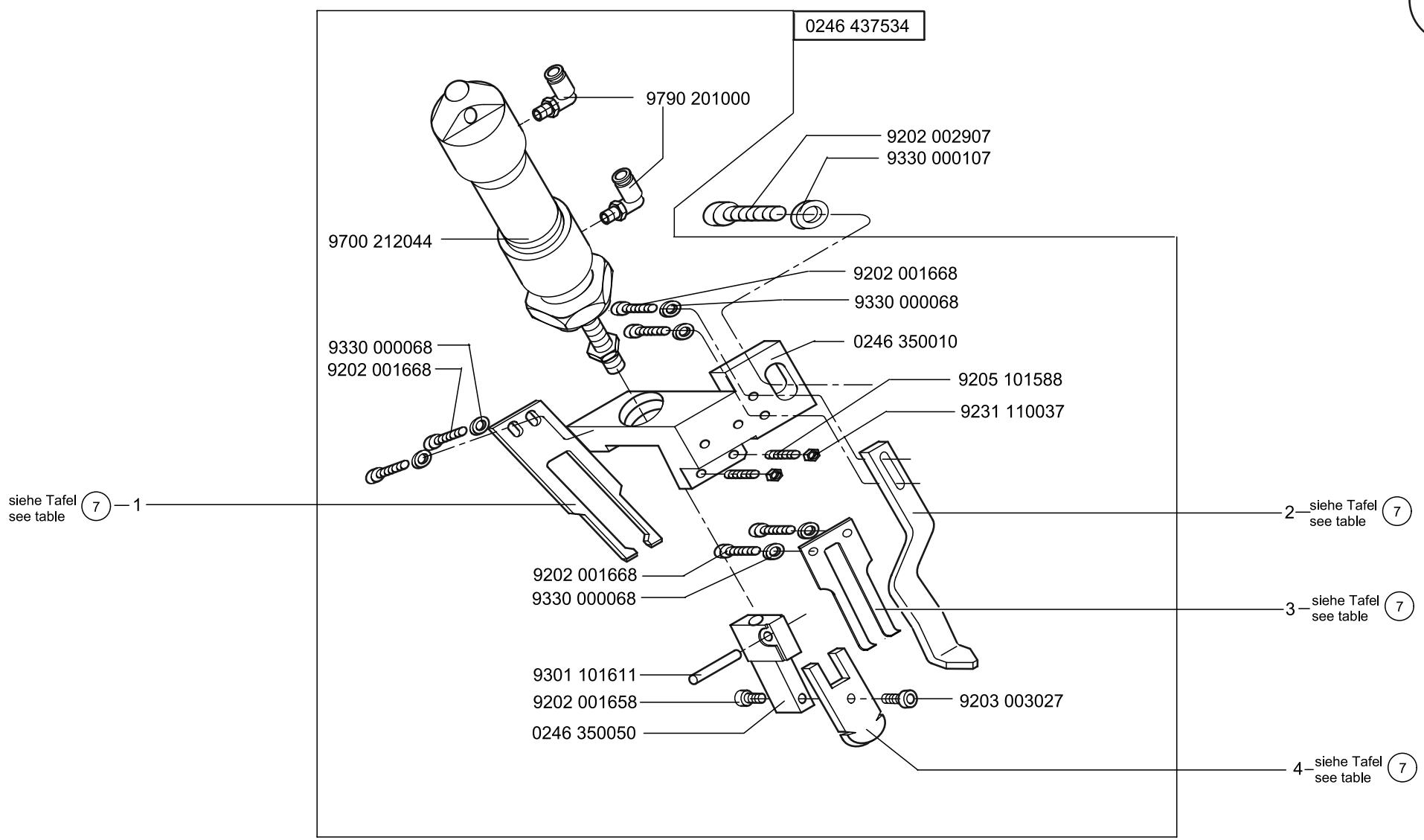
0246 437534
9790 201000
9202 002907
9330 000107
9700 212044
9202 001668
9330 000068
0246 350010
9330 000068
9202 001668
9205 101588
9231 110037
siehe Tafel
see table
7
1
2
siehe Tafel
see table
7
9202 001668
9330 000068
3
siehe Tafel
see table
7
9301 101611
9202 001658
9203 003027
0246 350050
4
siehe Tafel
see table
7

NA..	pos. 1 Messer Knife	pos. 2 Messerschutz Knife protection	pos. 3 Messer Knife	pos. 4 Federblech Spring plate				
10	0246 350040	0246 350020	0246 350060	0246 350030				
12	0246 350040	0246 350020	0246 350060	0246 350030				
14	0246 350090	0246 350070	0246 350100	0246 350080				
16	0246 350090	0246 350070	0246 350100	0246 350080				
20	0246 350130	0246 350110	0246 350140	0246 350120				

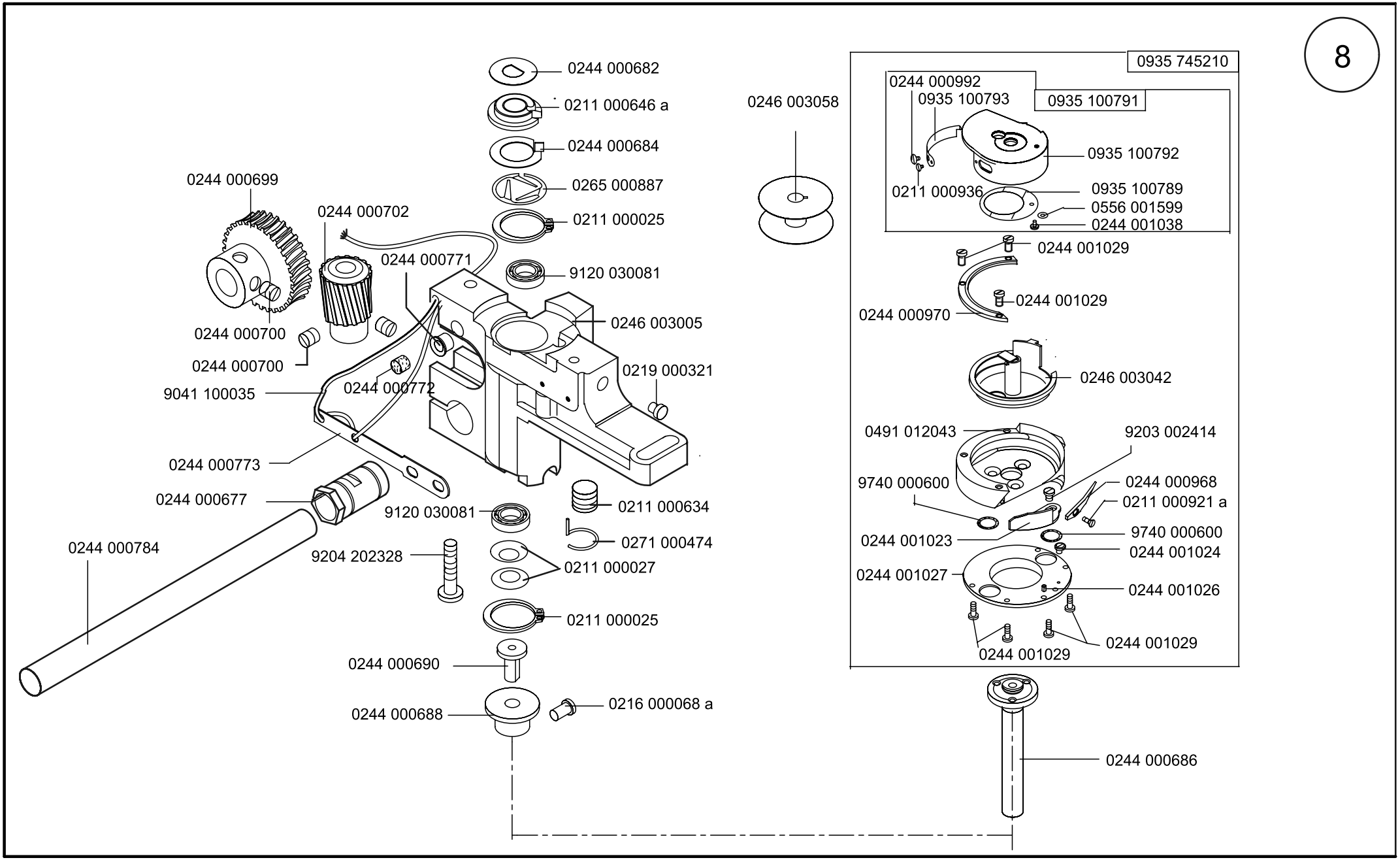

Scale 50 %

Cl.745-34

Ausgabe/Edition 12.2001

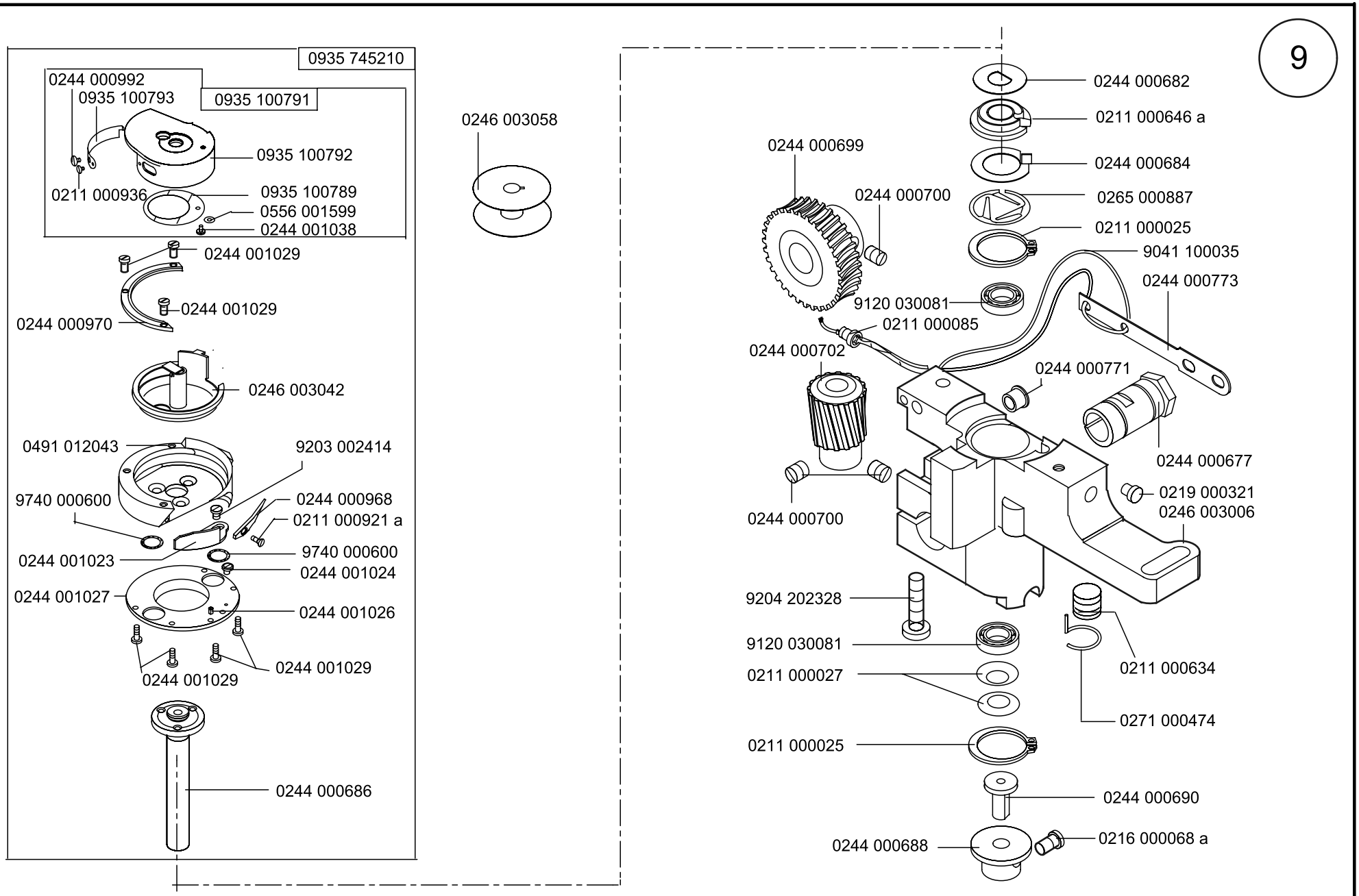
9
0935 745210
0244 000992
0935 100793
0935 100791
0935 100792
0211 000936
0935 100789
0556 001599
0244 001038
0244 001029
0244 001029
0244 000970
0246 003042
0491 012043
9203 002414
9740 000600
0244 000968
0211 000921 a
0244 001023
9740 000600
0244 001024
0244 001027
0244 001026
0244 001029
0244 001029
0244 000686
0246 003058
0244 000682
0211 000646 a
0244 000699
0244 000684
0244 000700
0265 000887
0211 000025
9041 100035
0244 000773
9120 030081
0211 000085
0244 000702
0244 000771
0244 000677
0219 000321
0246 003006
0244 000700
9204 202328
9120 030081
0211 000027
0211 000634
0271 000474
0211 000025
0244 000690
0244 000688
0216 000068 a

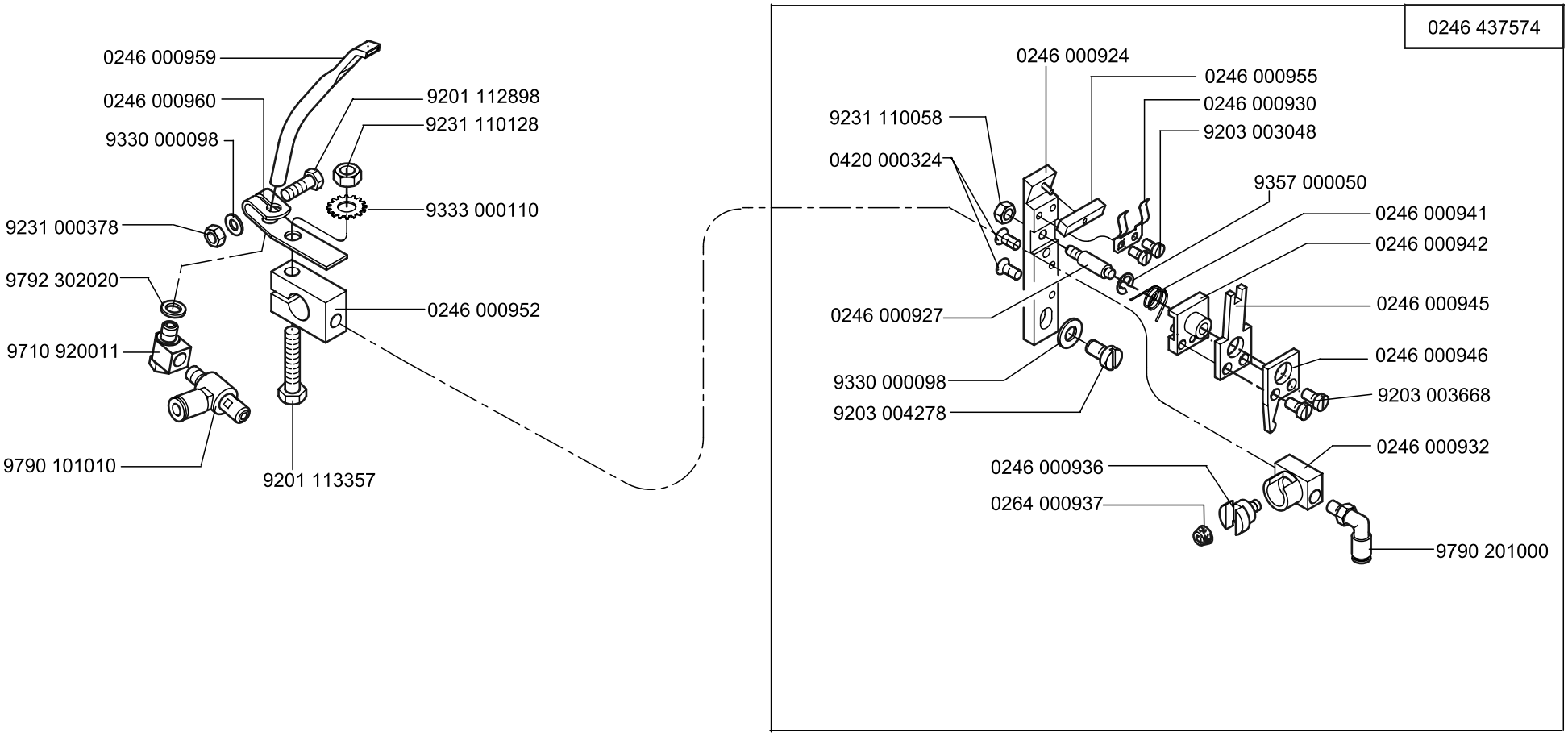
0246 437574
0246 000959
0246 000960
9330 000098
9231 000378
9792 302020
9710 920011
9790 101010
9201 113357
9201 112898
9231 110128
9333 000110
0246 000952
0246 000924
0246 000955
0246 000930
9203 003048
9231 110058
0420 000324
9357 000050
0246 000941
0246 000942
0246 000927
0246 000945
0246 000946
9330 000098
9203 004278
9203 003668
0246 000932
0246 000936
0264 000937
9790 201000

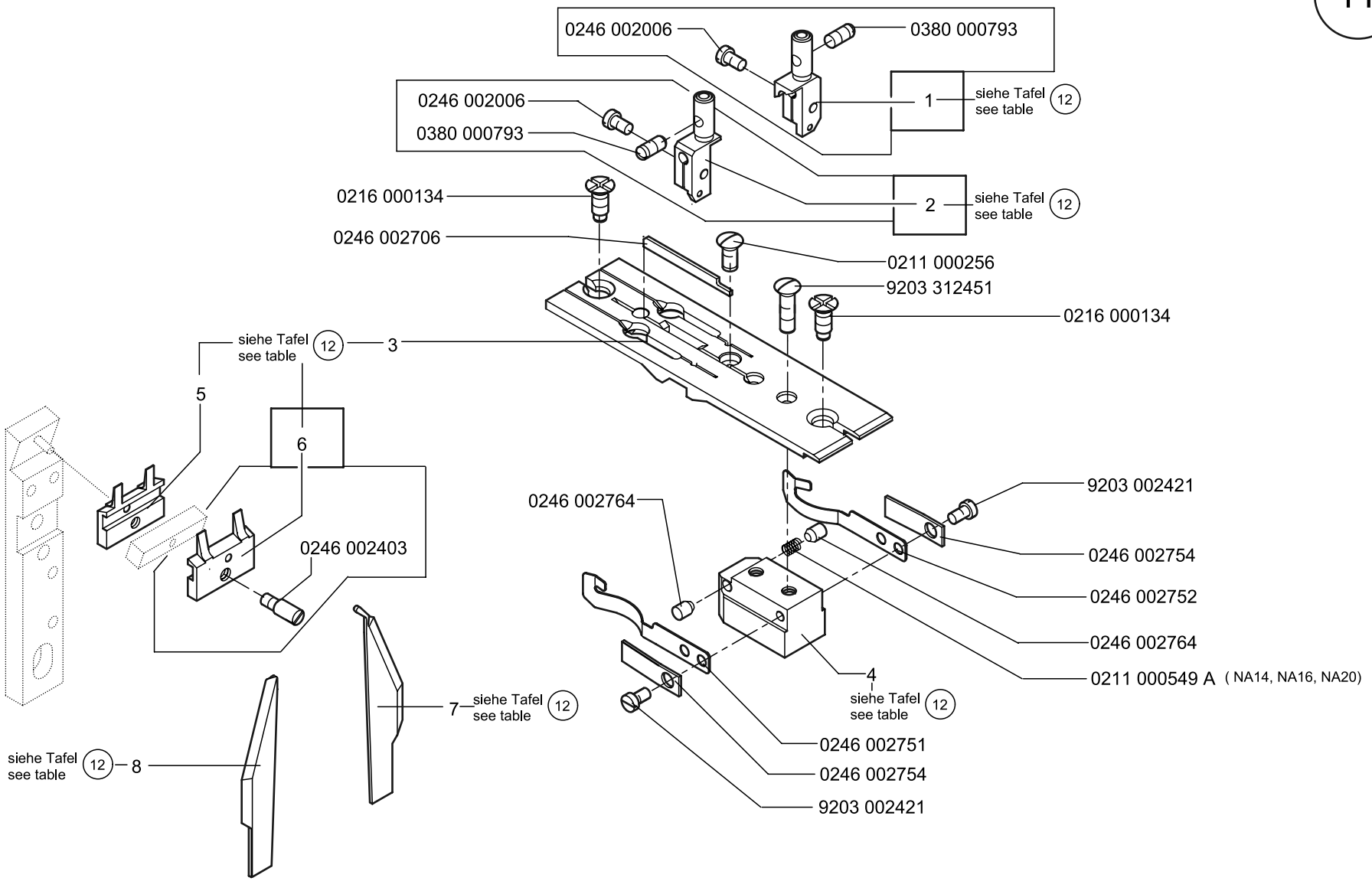

Scale 30 %

CL.745-34

Ausgabe/Edition 12.2001

NA..	pos. 1 Nadelhalter rechts Needle holder. right	pos. 2 Nadelhalter links Needle holder, left	pos. 3 Stichplatte Throat plate	pos. 4 Halter Holder	pos. 5 Gegenmesser Counter-knife	pos. 6 Messer V Knife cpl.	pos. 7 Eckenmesser rechts Corner knife, right	pos. 8 Eckenmesser links Corner knife, left
10	0246 002001	0246 002002	0745 200103	0246 002756	0246 002402	0246 002401	0745 339100	0745 339110
12	0246 002015	0246 002016	0745 200123	0246 002758	0246 002409	0246 002408	0745 339120	0745 339130
14	0246 002021	0246 002022	0745 200143	0246 002759	0246 002412	0246 002411	0745 339140	0745 339150
16	0246 002031	0246 002032	0745 200163	0246 002760	0246 002415	0246 002414	0745 339160	0745 339170
20	0246 002041	0246 002042	0745 200203	0246 002762	0246 002422	0246 002421	0745 339200	0745 339210

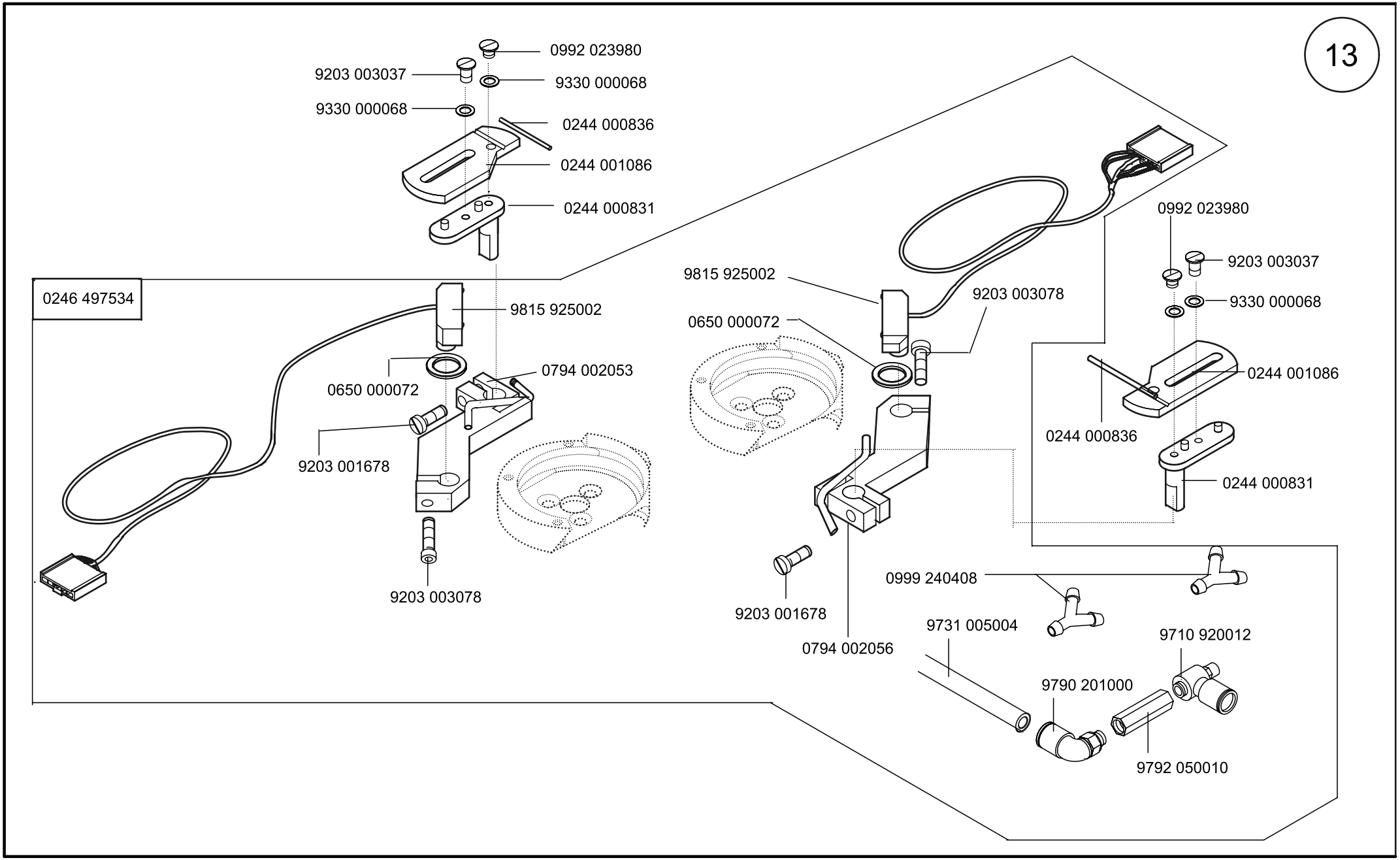

Scale 75 %

Cl. 745-34

Ausgabe/Edition 12.2001

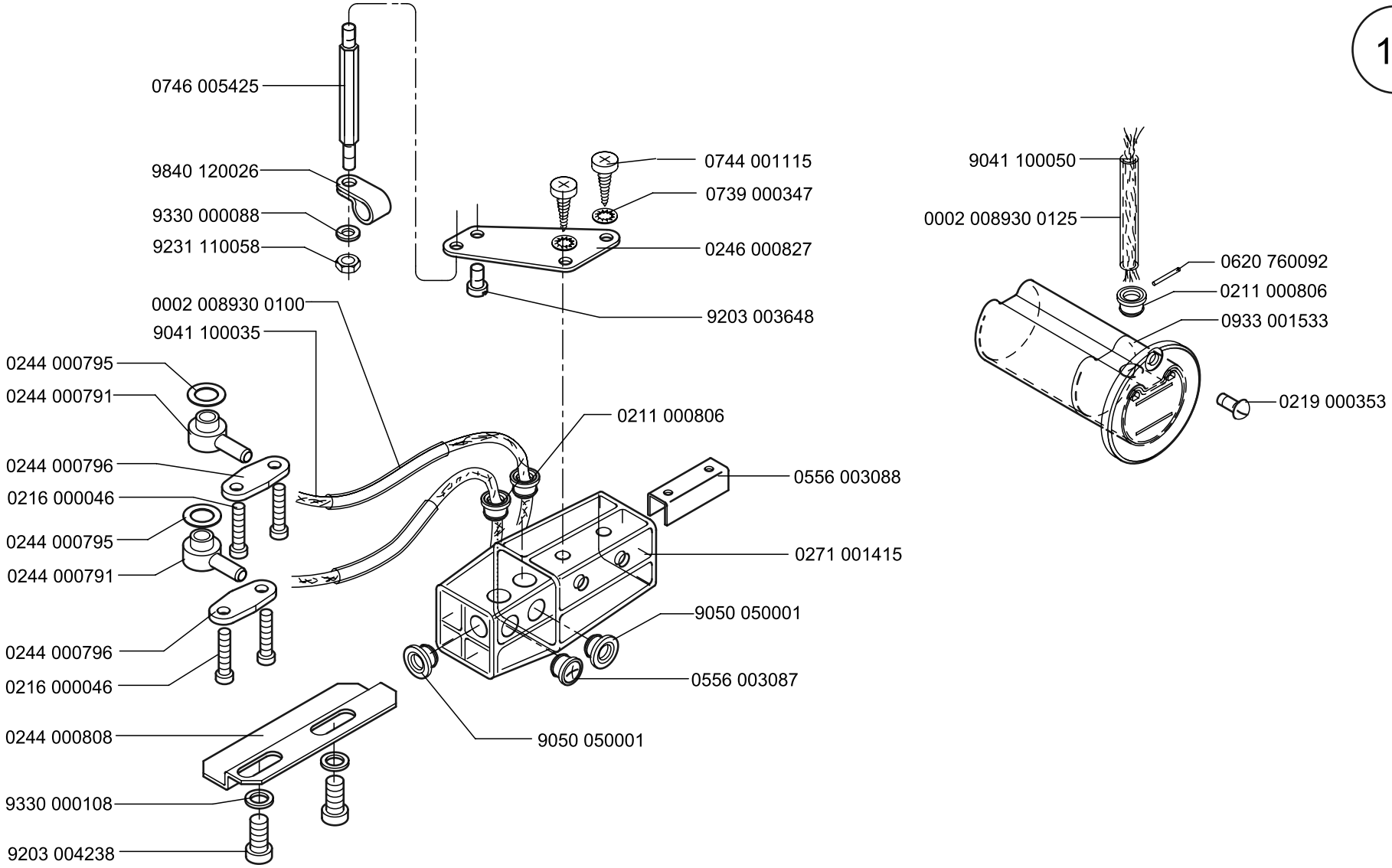
14
0746 005425
9840 120026
9330 000088
9231 110058
0744 001115
0739 000347
0246 000827
9203 003648
0002 008930 0100
9041 100035
0244 000795
0244 000791
0244 000796
0216 000046
0244 000795
0244 000791
0244 000796
0216 000046
0244 000808
9330 000108
9203 004238
0211 000806
0556 003088
0271 001415
9050 050001
0556 003087
9050 050001
9041 100050
0002 008930 0125
0620 760092
0211 000806
0933 001533
0219 000353

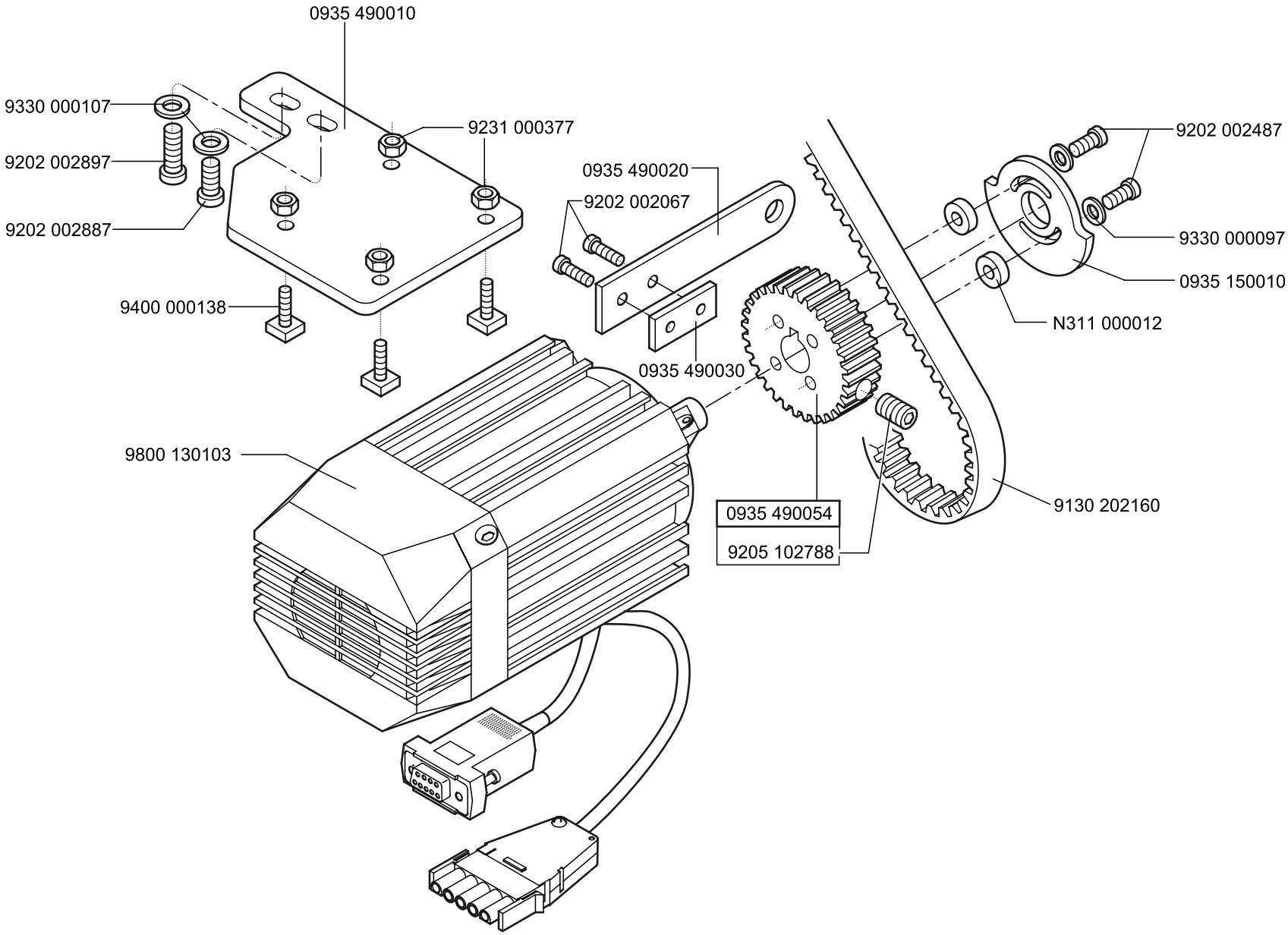
0935 490010
9330 000107
9231 000377
9202 002897
9202 002887
9400 000138
0935 490020
9202 002067
0935 490030
9202 002487
9330 000097
0935 150010
N311 000012
9800 130103
0935 490054
9205 102788
9130 202160

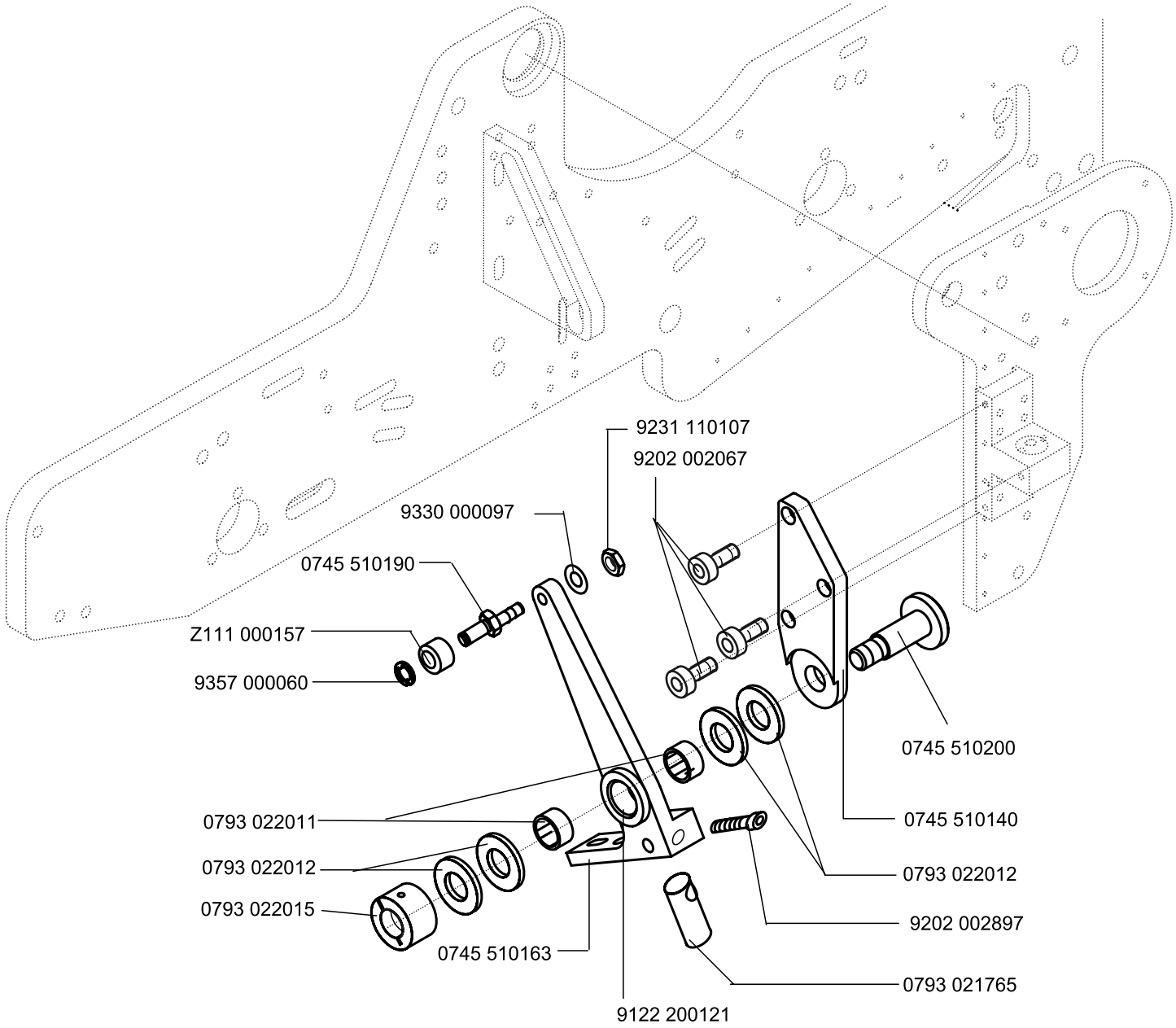
9231 110107
9202 002067
9330 000097
0745 510190
Z111 000157
9357 000060
0745 510200
0745 510140
0793 022011
0793 022012
0793 022012
0793 022015
9202 002897
0745 510163
0793 021765
9122 200121

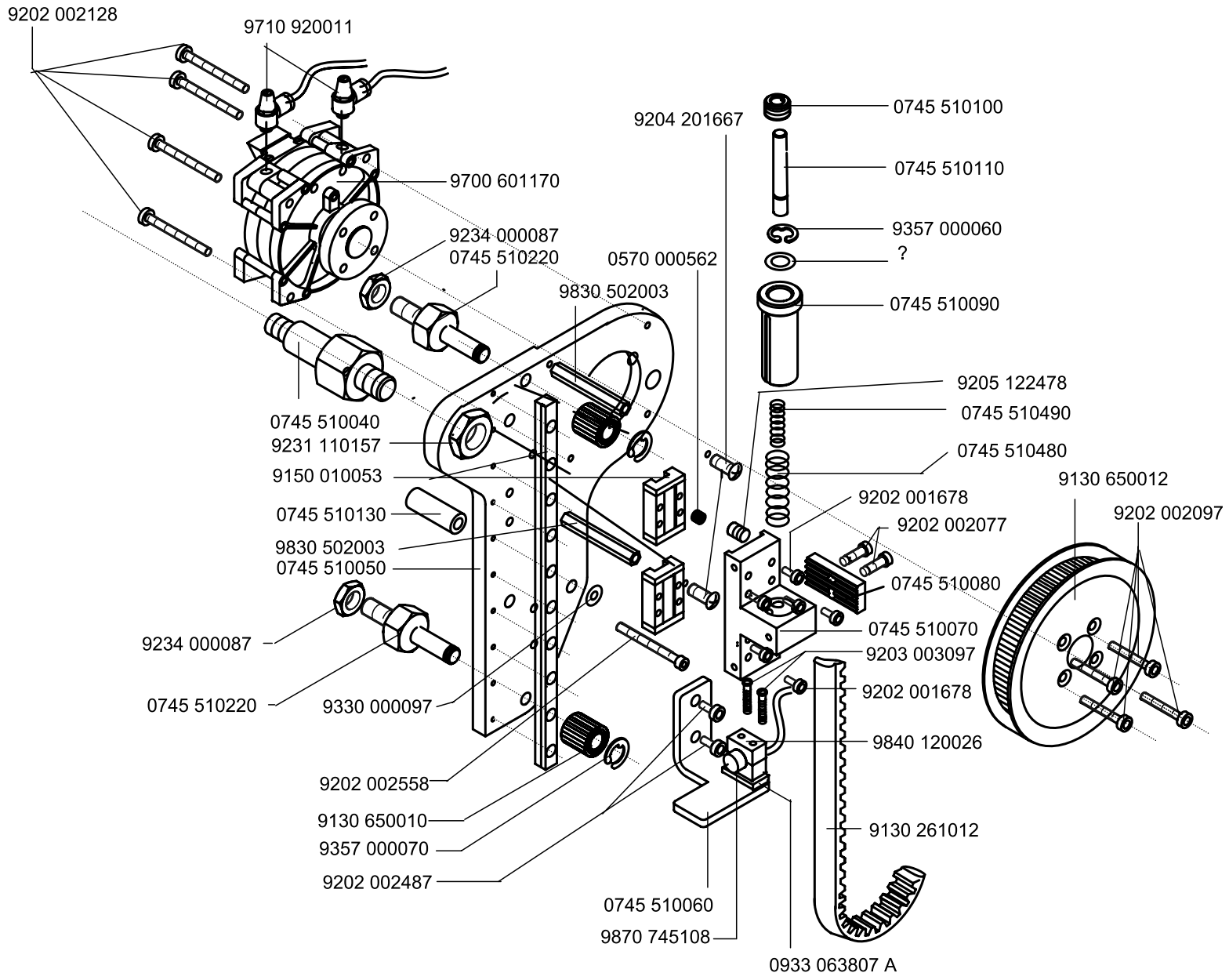
9202 002128
9710 920011
9700 601170
9234 000087
0745 510220
0745 510040
9231 110157
9150 010053
0745 510130
9830 502003
0745 510050
9234 000087
0745 510220
9330 000097
9202 002558
9130 650010
9357 000070
9202 002487
9830 502003
0570 000562
9204 201667
0745 510100
0745 510110
9357 000060
?
0745 510090
9205 122478
0745 510490
0745 510480
9202 001678
9202 002077
0745 510080
0745 510070
9203 003097
9202 001678
9840 120026
9130 261012
0745 510060
9870 745108
0933 063807 A
9130 650012
9202 002097

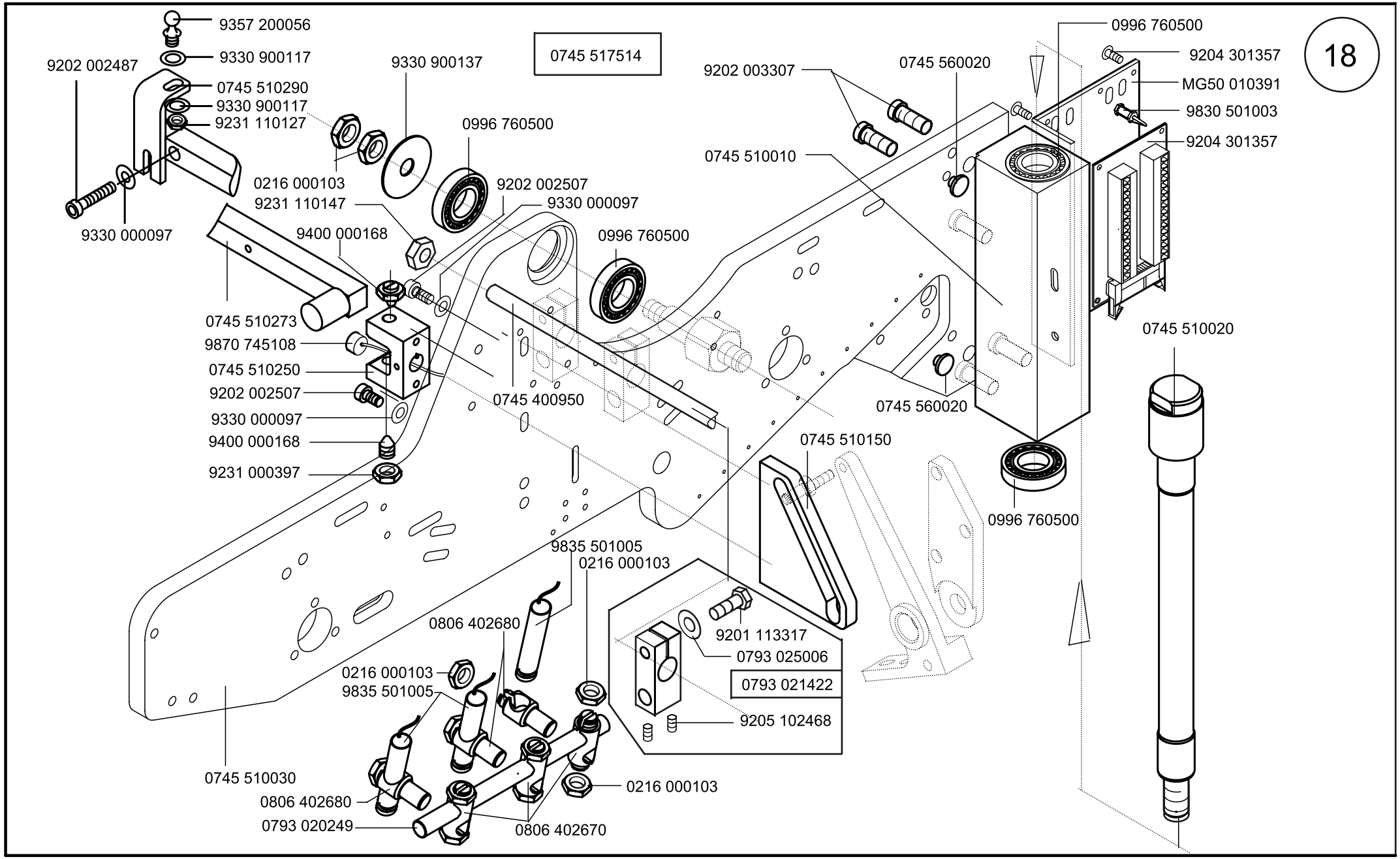
18
0745 517514
9357 200056
9330 900117
9202 002487
0745 510290
9330 900117
9231 110127
9330 900137
0996 760500
0216 000103
9231 110147
9202 002507
9330 000097
9330 000097
9400 000168
0996 760500
0745 510273
9870 745108
0745 510250
9202 002507
9330 000097
9400 000168
9231 000397
0745 400950
9202 003307
0745 560020
0996 760500
9204 301357
MG50 010391
9830 501003
9204 301357
0745 510010
0745 560020
0745 510020
0745 510150
0996 760500
9835 501005
0216 000103
0806 402680
9201 113317
0793 025006
0793 021422
0216 000103
9835 501005
9205 102468
0745 510030
0216 000103
0806 402680
0793 020249
0806 402670

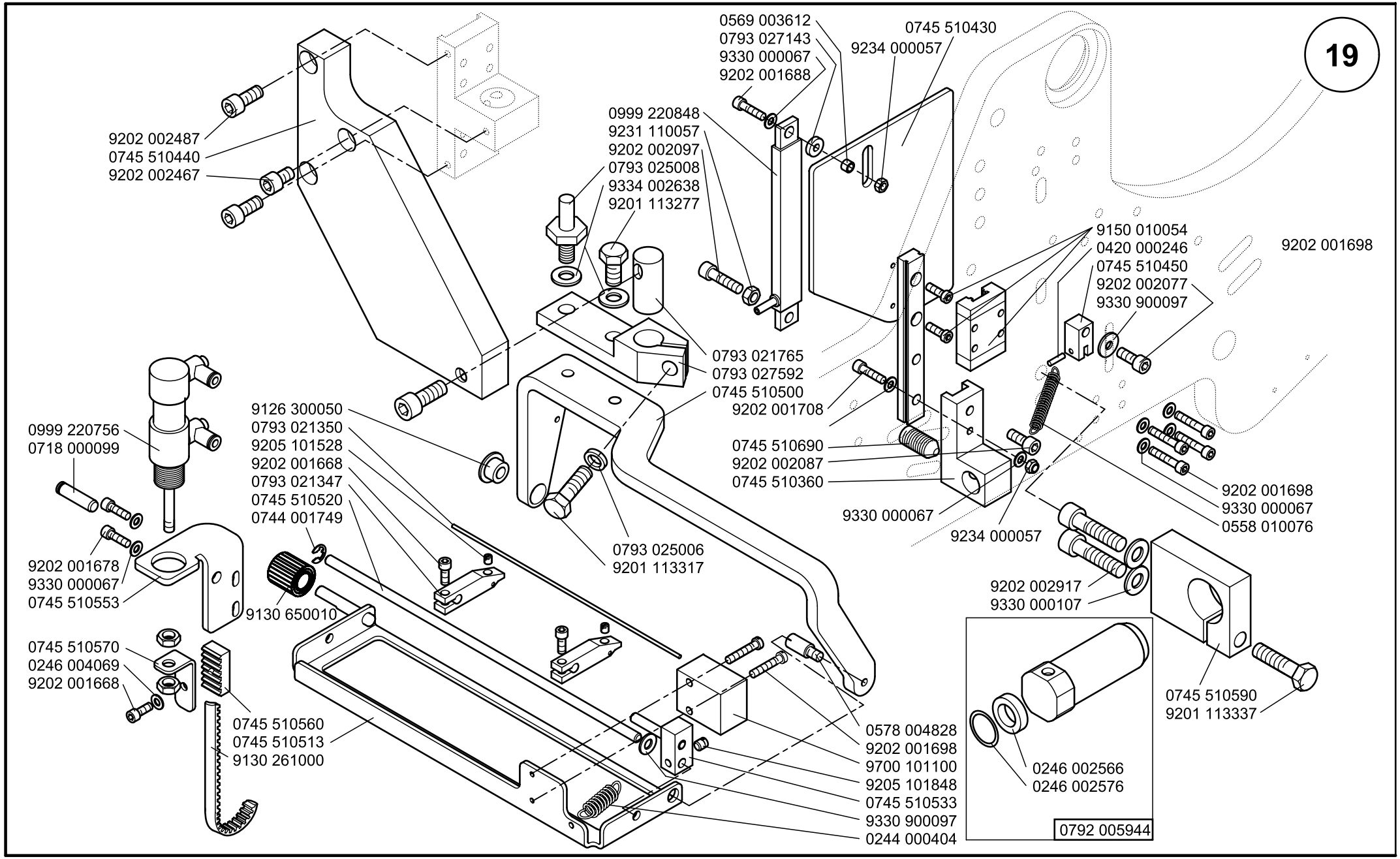

Scale 50 %

Cl. 745-34

Ausgabe/Edition 12.2001

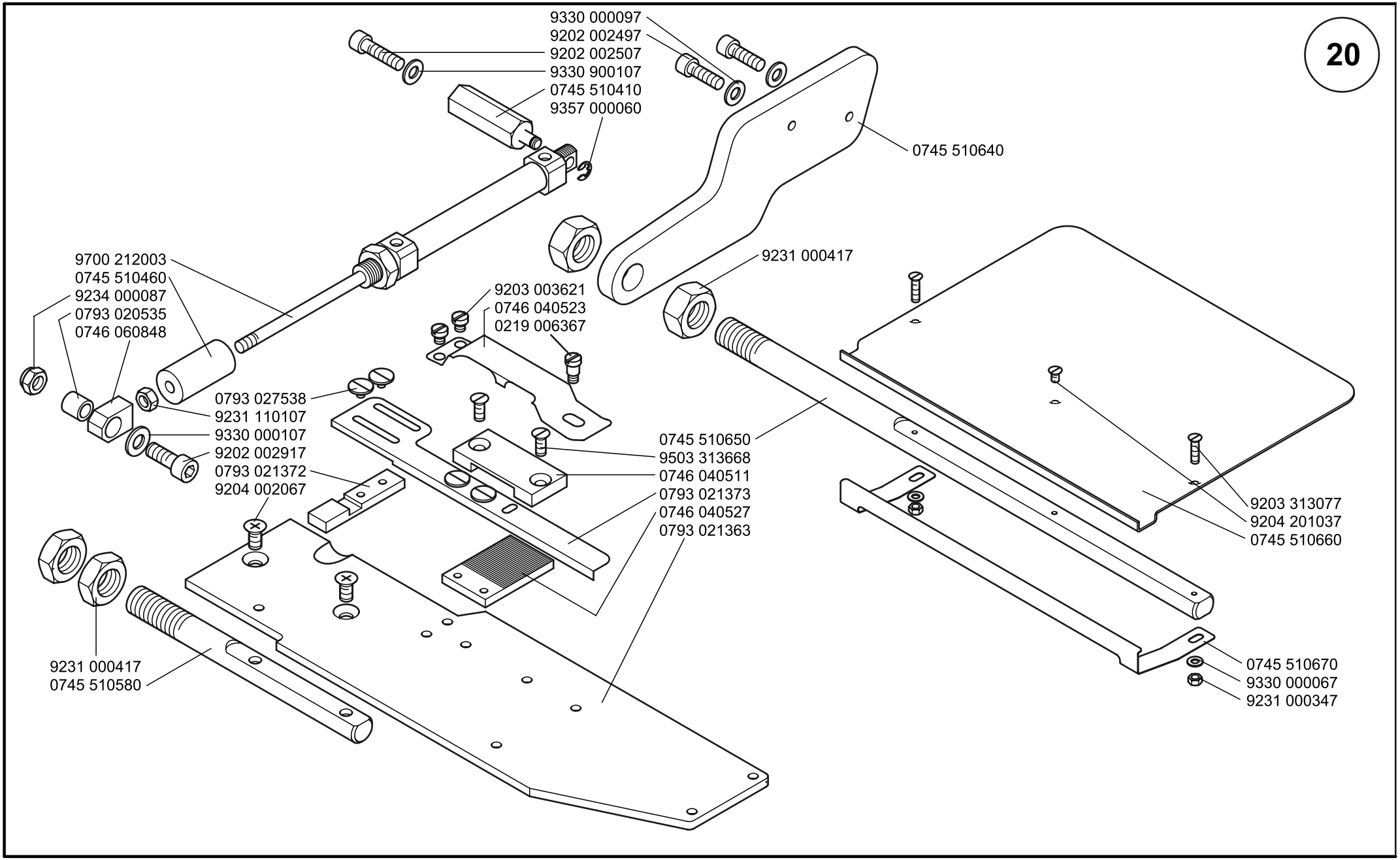
20
9330 000097
9202 002497
9202 002507
9330 900107
0745 510410
9357 000060
0745 510640
9231 000417
9700 212003
0745 510460
9234 000087
0793 020535
0746 060848
9203 003621
0746 040523
0219 006367
0793 027538
9231 110107
9330 000107
9202 002917
0793 021372
9204 002067
0745 510650
9503 313668
0746 040511
0793 021373
0746 040527
0793 021363
9203 313077
9204 201037
0745 510660
9231 000417
0745 510580
0745 510670
9330 000067
9231 000347

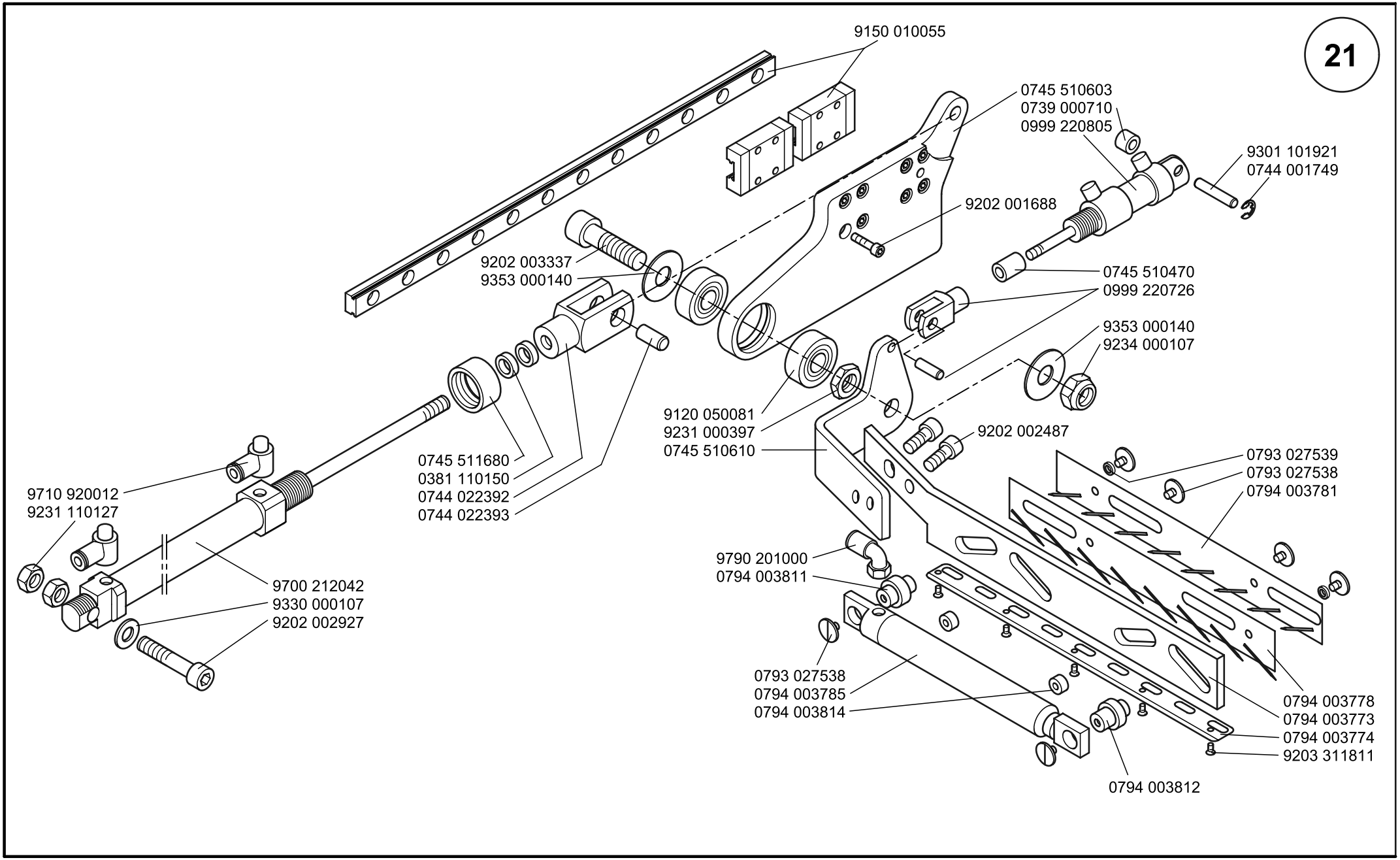
21
9150 010055
0745 510603
0739 000710
0999 220805
9301 101921
0744 001749
9202 001688
9202 003337
9353 000140
0745 510470
0999 220726
9353 000140
9234 000107
9120 050081
9231 000397
0745 510610
9202 002487
0745 511680
0381 110150
0744 022392
0744 022393
9710 920012
9231 110127
9700 212042
9330 000107
9202 002927
0793 027539
0793 027538
0794 003781
9790 201000
0794 003811
0793 027538
0794 003785
0794 003814
0794 003778
0794 003773
0794 003774
9203 311811
0794 003812

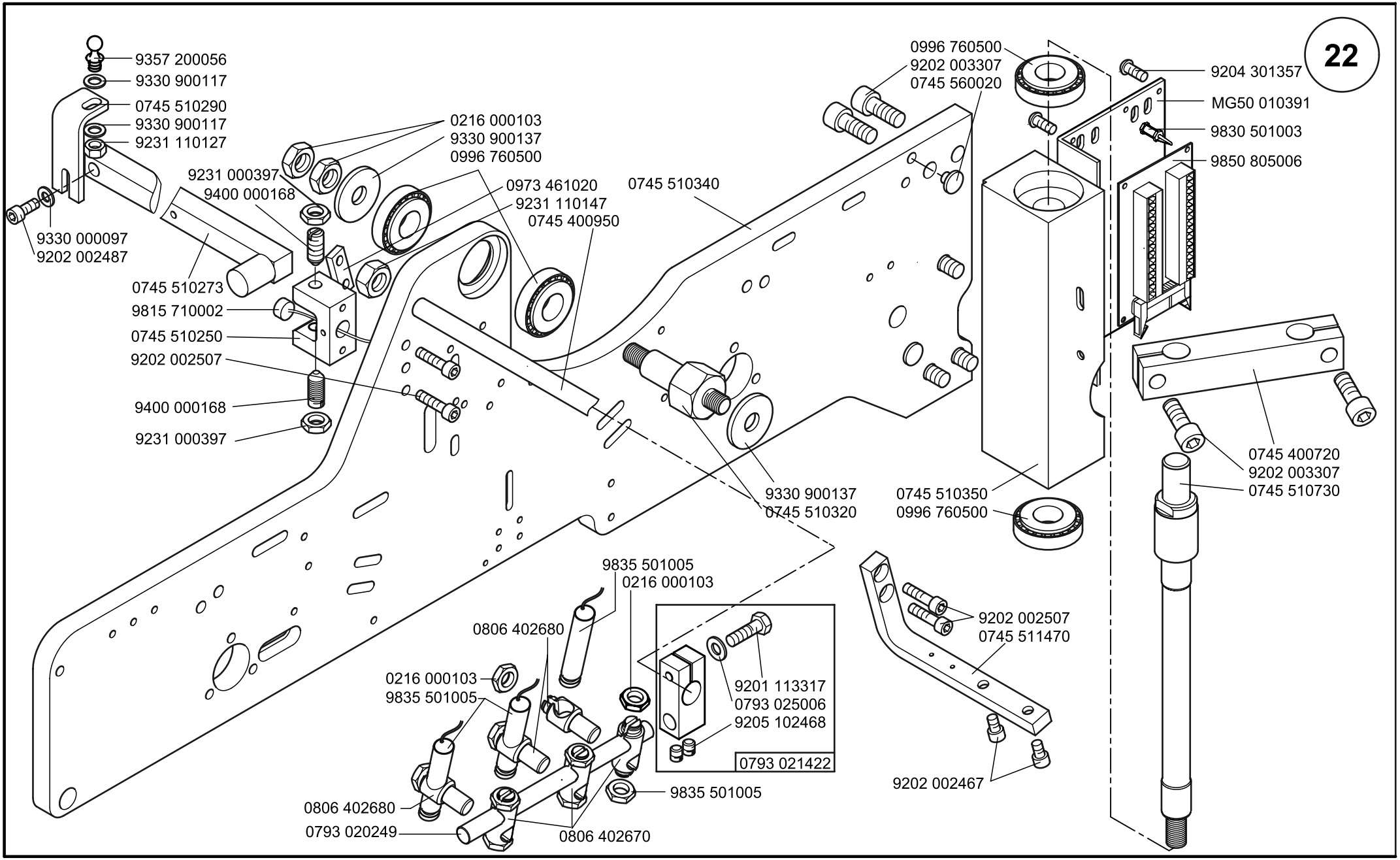

Scale 40 %

Cl. 745-34

Ausgabe/Edition 12.2001

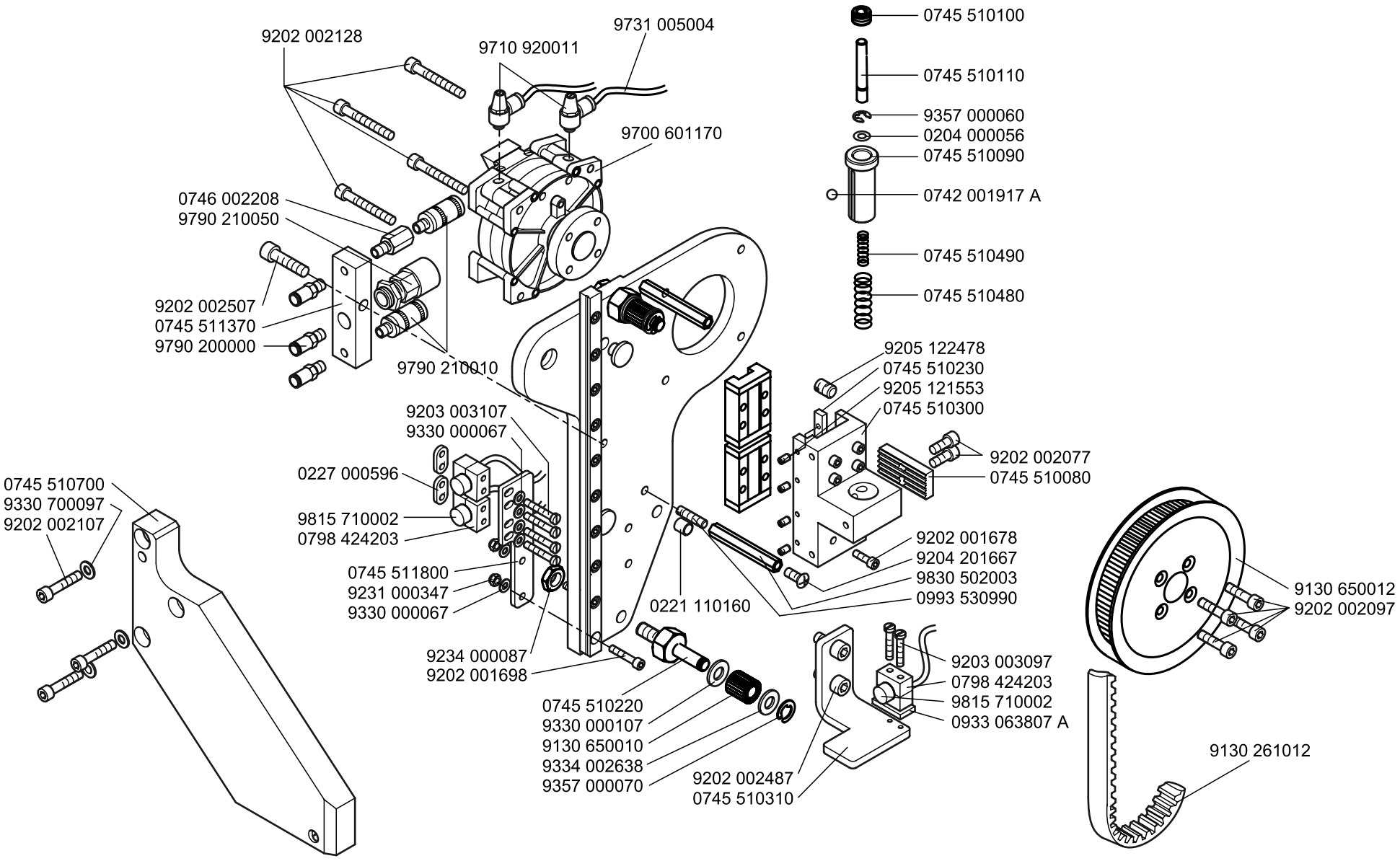
9202 002128
9710 920011
9731 005004
9700 601170
0746 002208
9790 210050
9202 002507
0745 511370
9790 200000
9790 210010
9203 003107
9330 000067
0227 000596
9815 710002
0798 424203
0745 511800
9231 000347
9330 000067
0745 510700
9330 700097
9202 002107
9234 000087
9202 001698
0745 510220
9330 000107
9130 650010
9334 002638
9357 000070
0221 110160
9202 002487
0745 510310
9203 003097
0798 424203
9815 710002
0933 063807 A
0745 510100
0745 510110
9357 000060
0204 000056
0745 510090
0742 001917 A
0745 510490
0745 510480
9205 122478
0745 510230
9205 121553
0745 510300
9202 002077
0745 510080
9202 001678
9204 201667
9830 502003
0993 530990
9130 650012
9202 002097
9130 261012

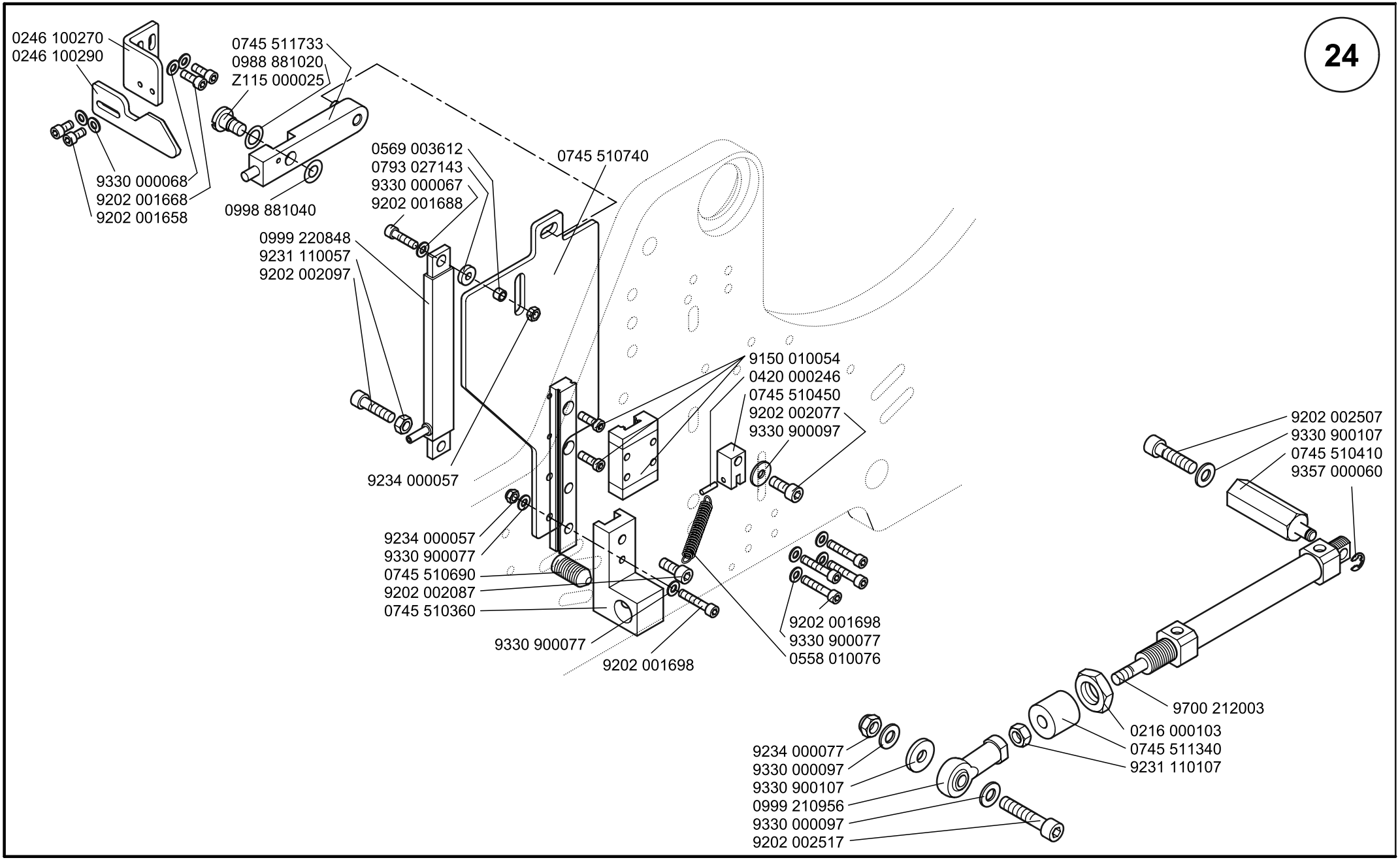
0246 100270
0246 100290
9330 000068
9202 001668
9202 001658
0745 511733
0988 881020
Z115 000025
0998 881040
0569 003612
0793 027143
9330 000067
9202 001688
0745 510740
0999 220848
9231 110057
9202 002097
9234 000057
9150 010054
0420 000246
0745 510450
9202 002077
9330 900097
9234 000057
9330 900077
0745 510690
9202 002087
0745 510360
9330 900077
9202 001698
9202 001698
9330 900077
0558 010076
9202 002507
9330 900107
0745 510410
9357 000060
9700 212003
0216 000103
0745 511340
9231 110107
9234 000077
9330 000097
9330 900107
0999 210956
9330 000097
9202 002517

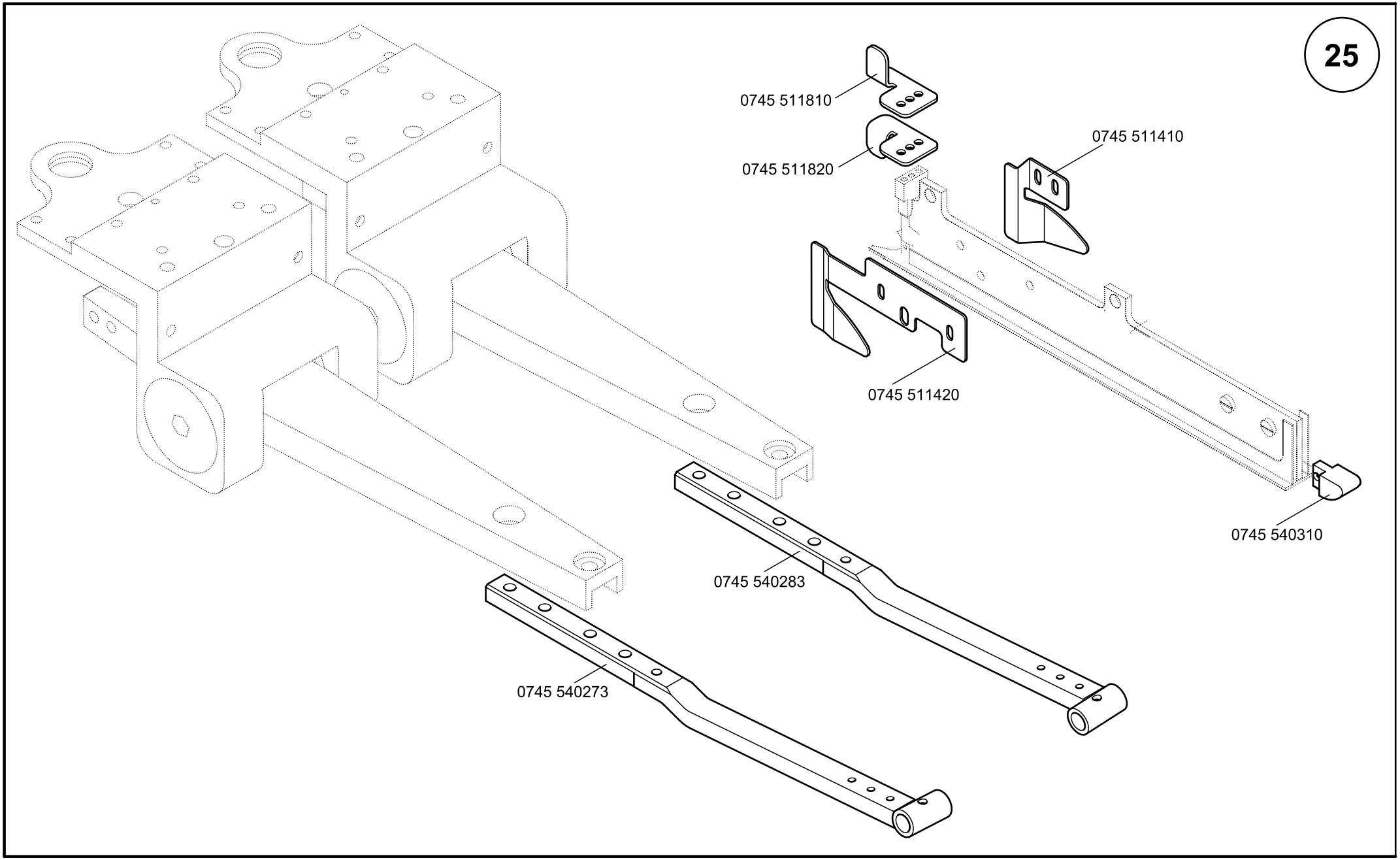
25
0745 511810
0745 511820
0745 511410
0745 511420
0745 540310
0745 540283
0745 540273

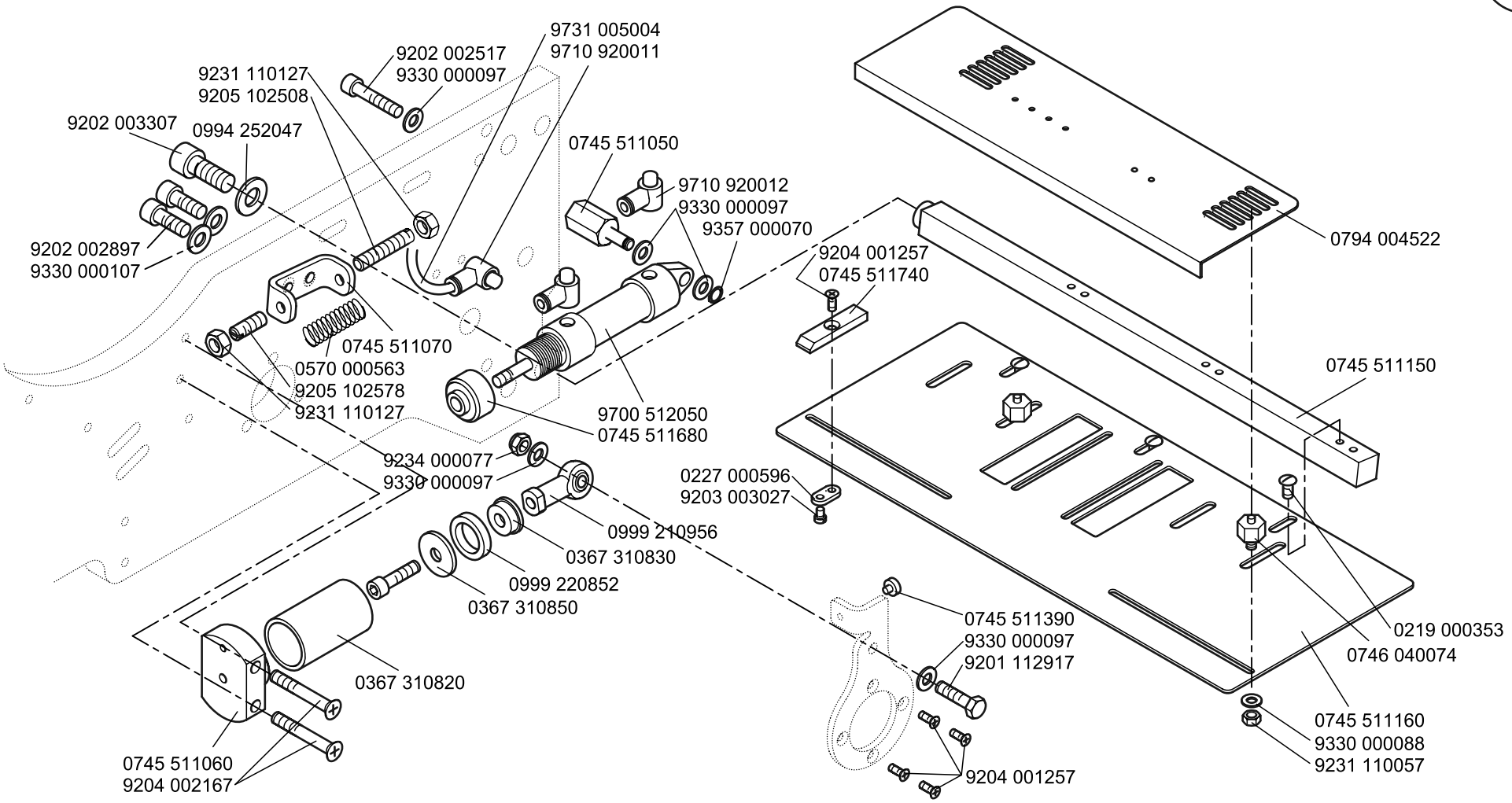
9731 005004
9710 920011
9202 002517
9330 000097
9231 110127
9205 102508
9202 003307
0994 252047
0745 511050
9710 920012
9330 000097
9357 000070
9202 002897
9330 000107
9204 001257
0745 511740
0794 004522
0745 511070
0570 000563
9205 102578
9231 110127
0745 511150
9700 512050
0745 511680
9234 000077
9330 000097
0227 000596
9203 003027
0999 210956
0367 310830
0999 220852
0367 310850
0745 511390
9330 000097
9201 112917
0219 000353
0746 040074
0367 310820
0745 511160
9330 000088
9231 110057
0745 511060
9204 002167
9204 001257

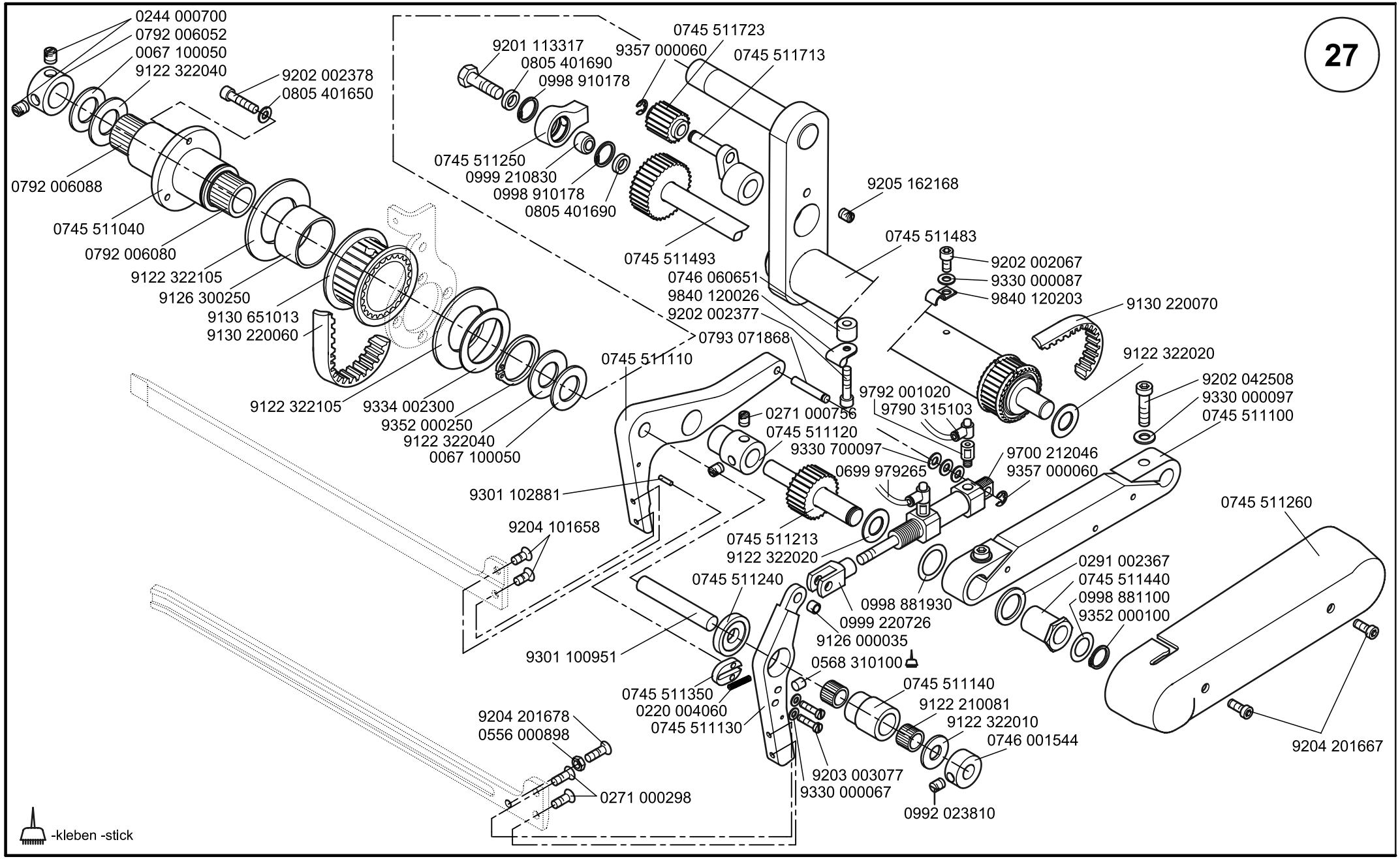
27
0244 000700
0792 006052
0067 100050
9122 322040
9202 002378
0805 401650
0792 006088
0745 511040
0792 006080
9122 322105
9126 300250
9130 651013
9130 220060
9122 322105
9334 002300
9352 000250
9122 322040
0067 100050
9201 113317
0805 401690
0998 910178
9357 000060
0745 511723
0745 511713
0745 511250
0999 210830
0998 910178
0805 401690
0745 511493
9205 162168
0745 511483
9202 002067
9330 000087
9840 120203
0746 060651
9840 120026
9202 002377
0793 071868
9130 220070
9122 322020
0745 511110
9202 042508
9330 000097
0745 511100
9792 001020
9790 315103
0271 000756
0745 511120
9330 700097
9700 212046
9357 000060
0699 979265
9301 102881
0745 511260
9204 101658
0745 511213
9122 322020
0291 002367
0745 511440
0998 881100
9352 000100
0745 511240
0998 881930
0999 220726
9126 000035
9301 100951
0568 310100
0745 511140
9122 210081
9122 322010
0746 001544
0745 511350
0220 004060
0745 511130
9204 201678
0556 000898
9203 003077
9330 000067
0271 000298
0992 023810
9204 201667
-kleben -stick

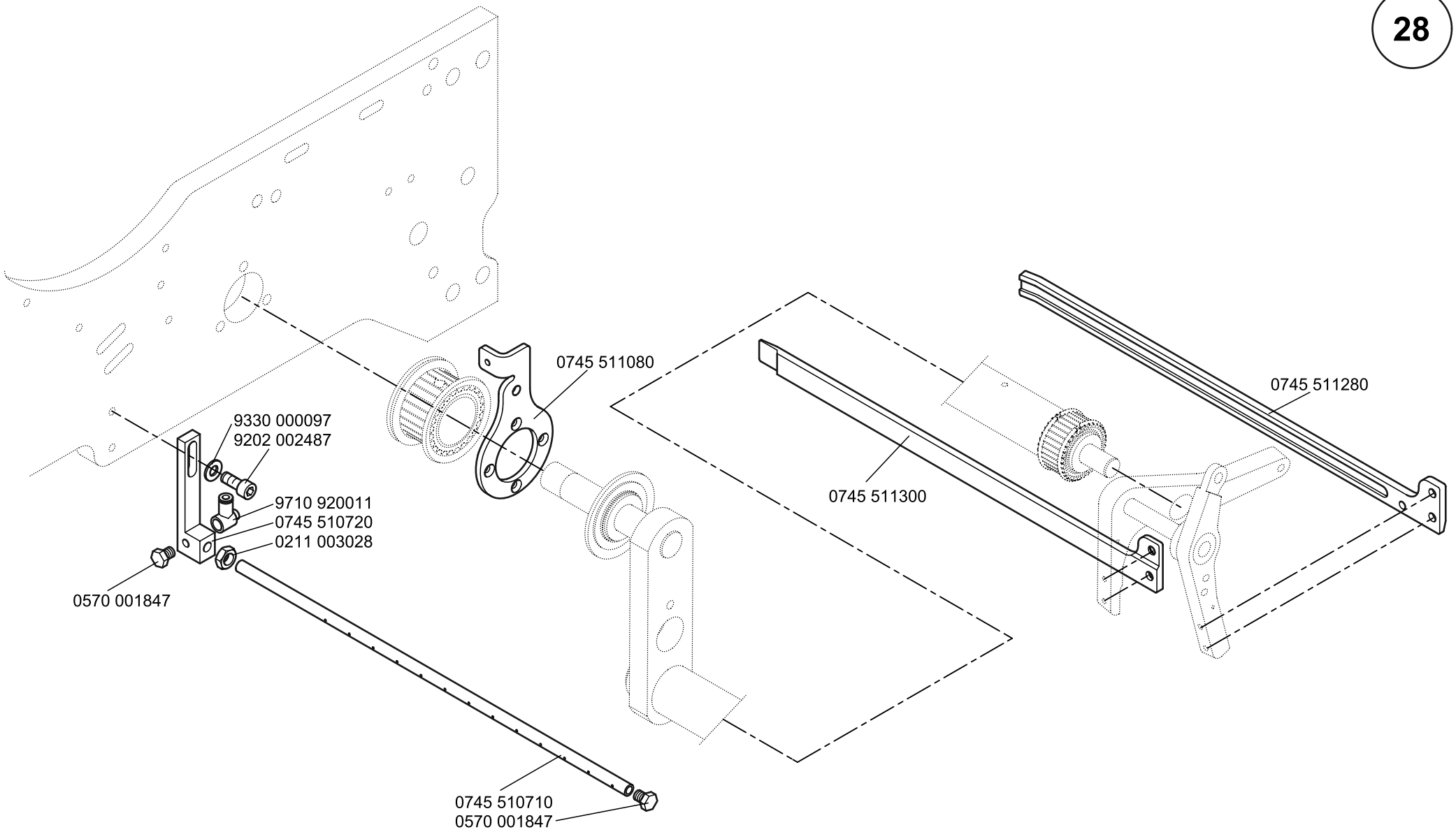
0745 511080
0745 511280
9330 000097
9202 002487
9710 920011
0745 510720
0211 003028
0570 001847
0745 511300
0745 510710
0570 001847

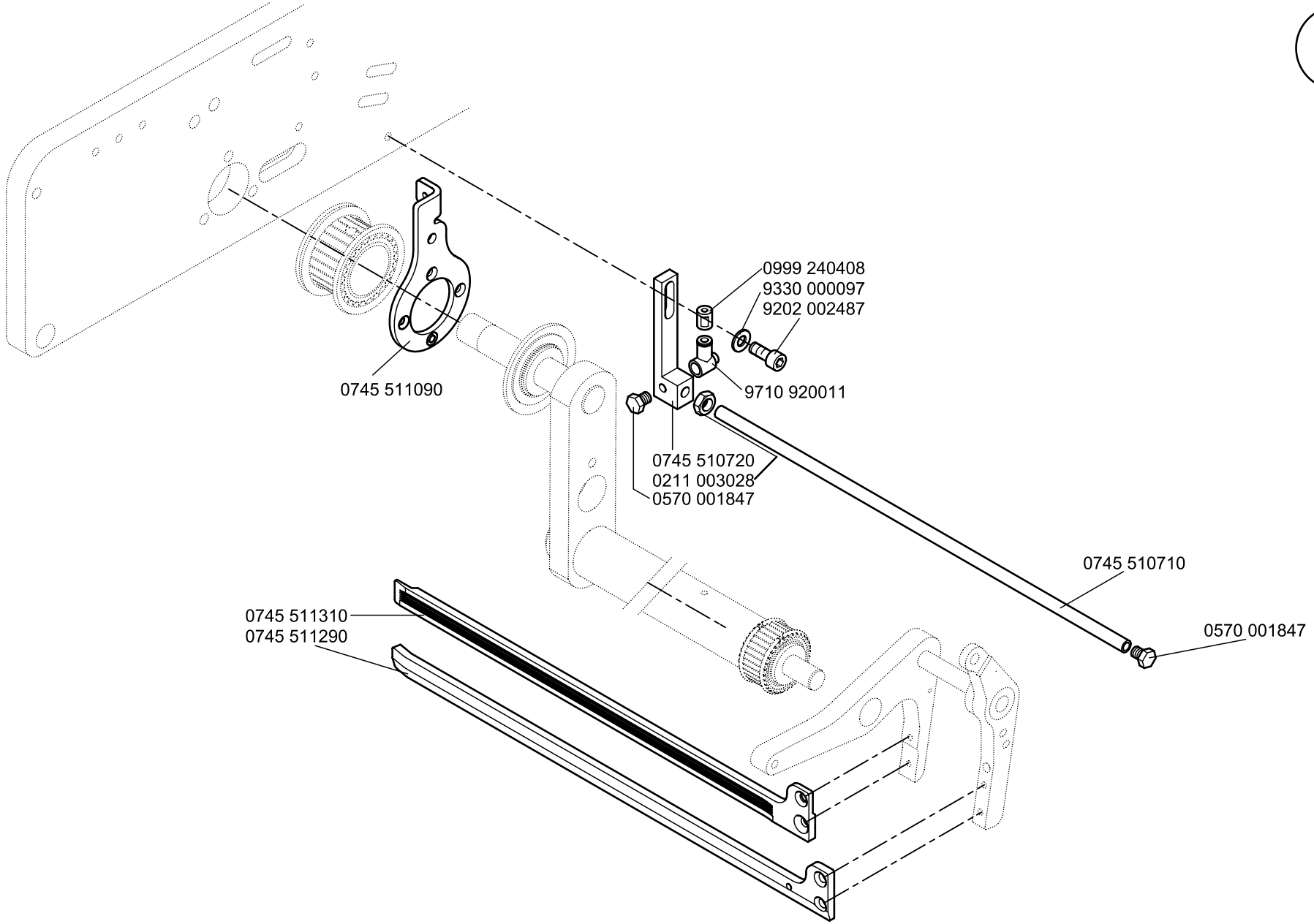

Scale 40 %

Cl. 745-34

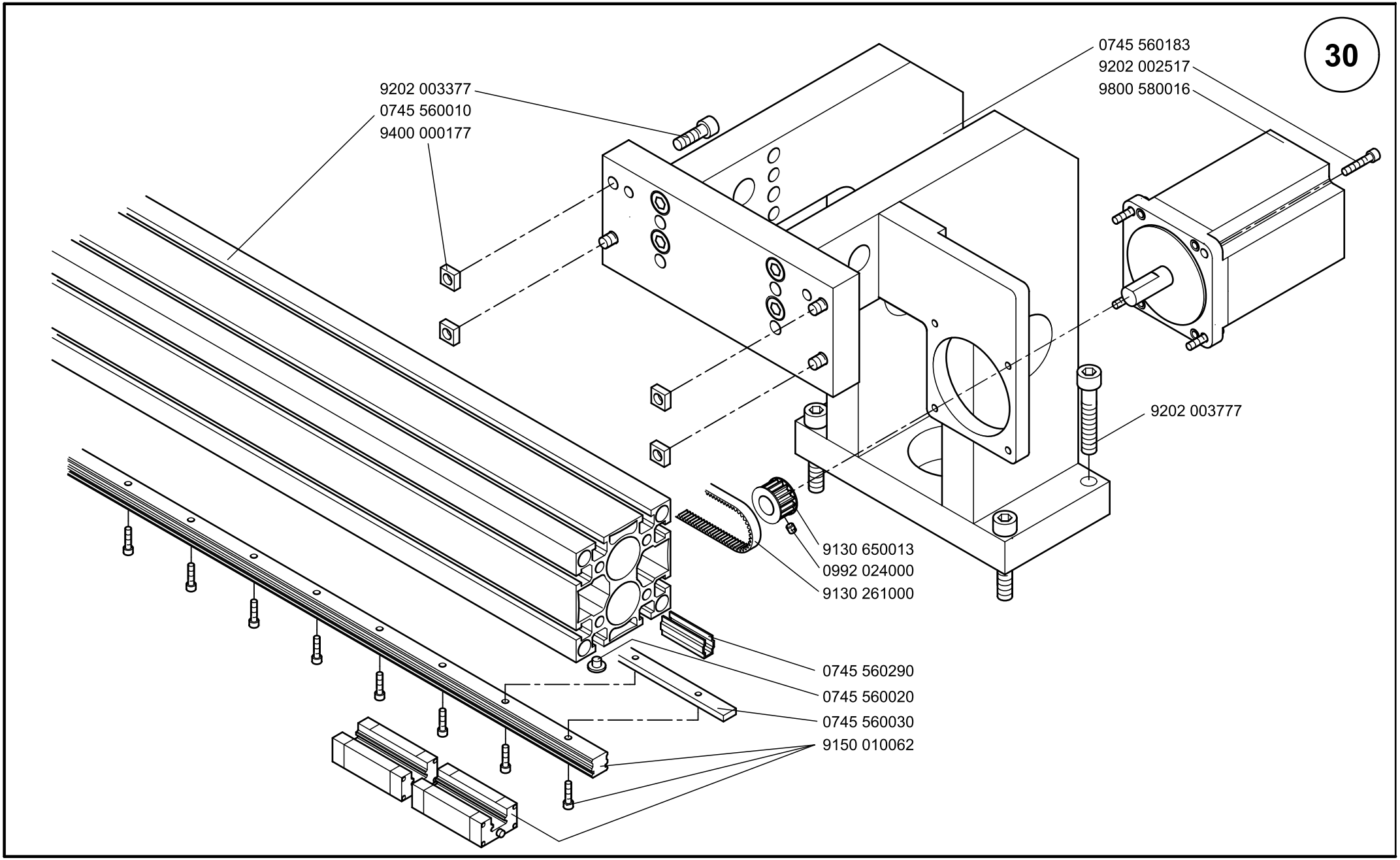
30
9202 003377
0745 560010
9400 000177
0745 560183
9202 002517
9800 580016
9202 003777
9130 650013
0992 024000
9130 261000
0745 560290
0745 560020
0745 560030
9150 010062

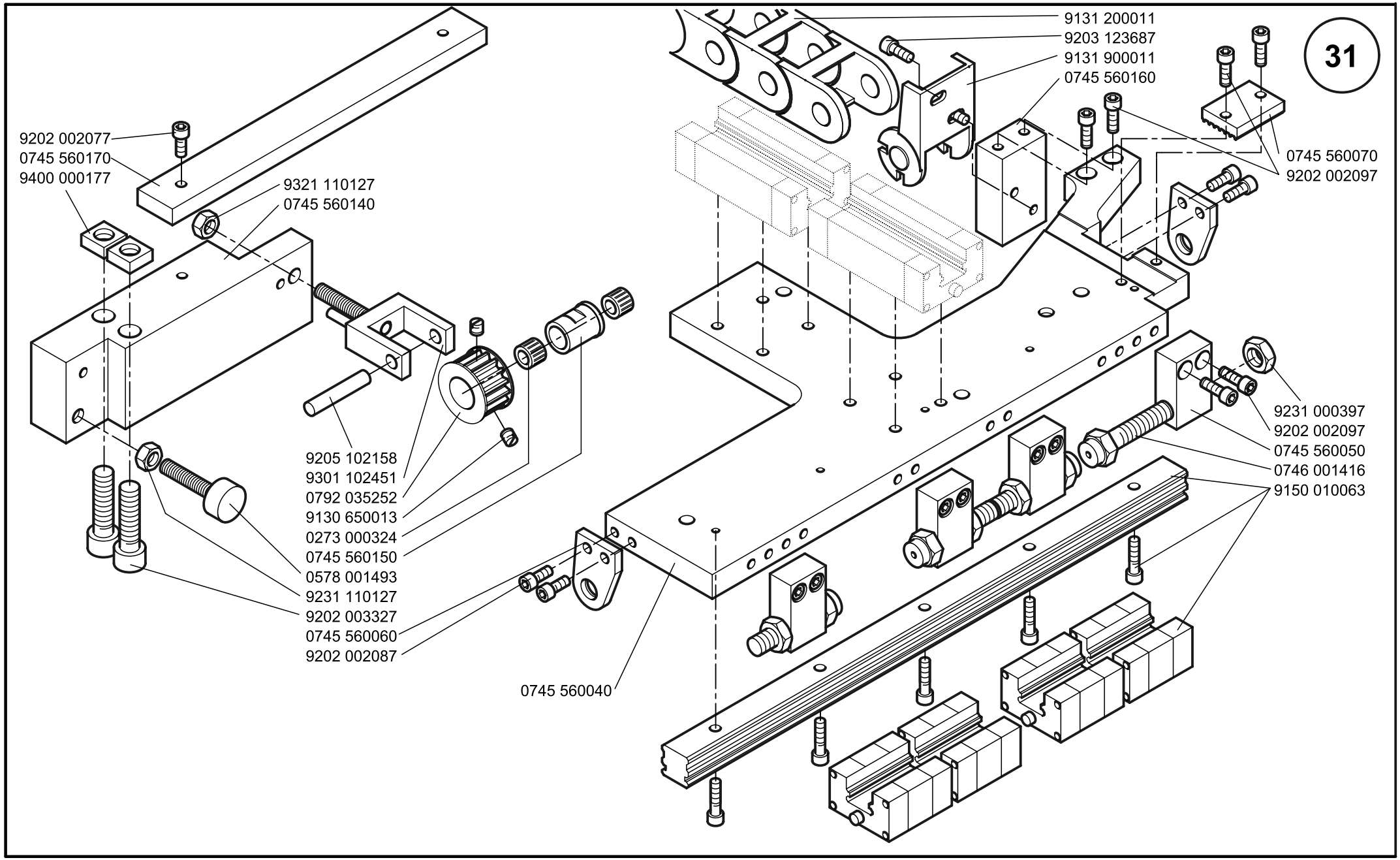
31
9131 200011
9203 123687
9131 900011
0745 560160
0745 560070
9202 002097
9202 002077
0745 560170
9400 000177
9321 110127
0745 560140
9205 102158
9301 102451
0792 035252
9130 650013
0273 000324
0745 560150
0578 001493
9231 110127
9202 003327
0745 560060
9202 002087
0745 560040
9231 000397
9202 002097
0745 560050
0746 001416
9150 010063

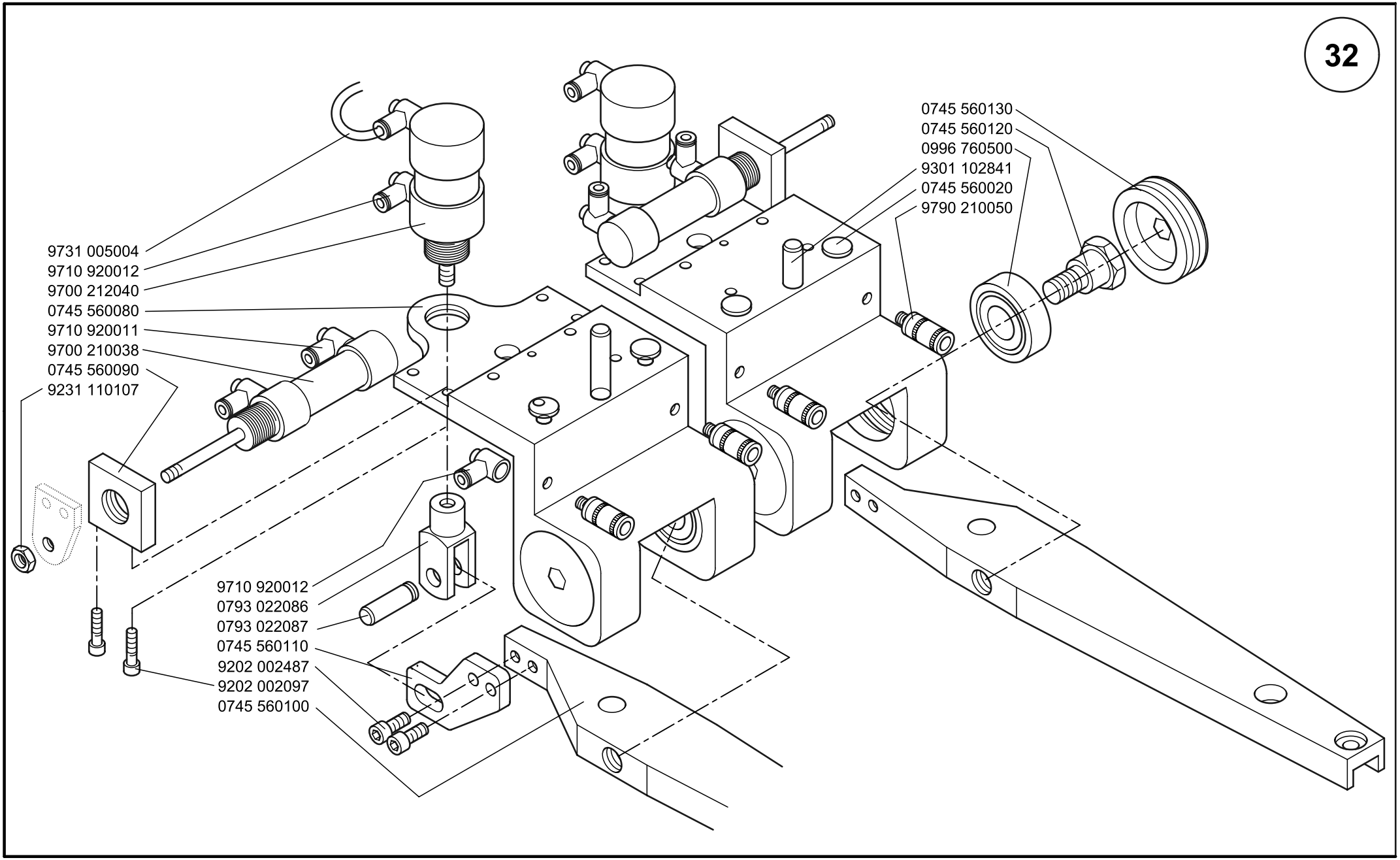
32
9731 005004
9710 920012
9700 212040
0745 560080
9710 920011
9700 210038
0745 560090
9231 110107
9710 920012
0793 022086
0793 022087
0745 560110
9202 002487
9202 002097
0745 560100
0745 560130
0745 560120
0996 760500
9301 102841
0745 560020
9790 210050

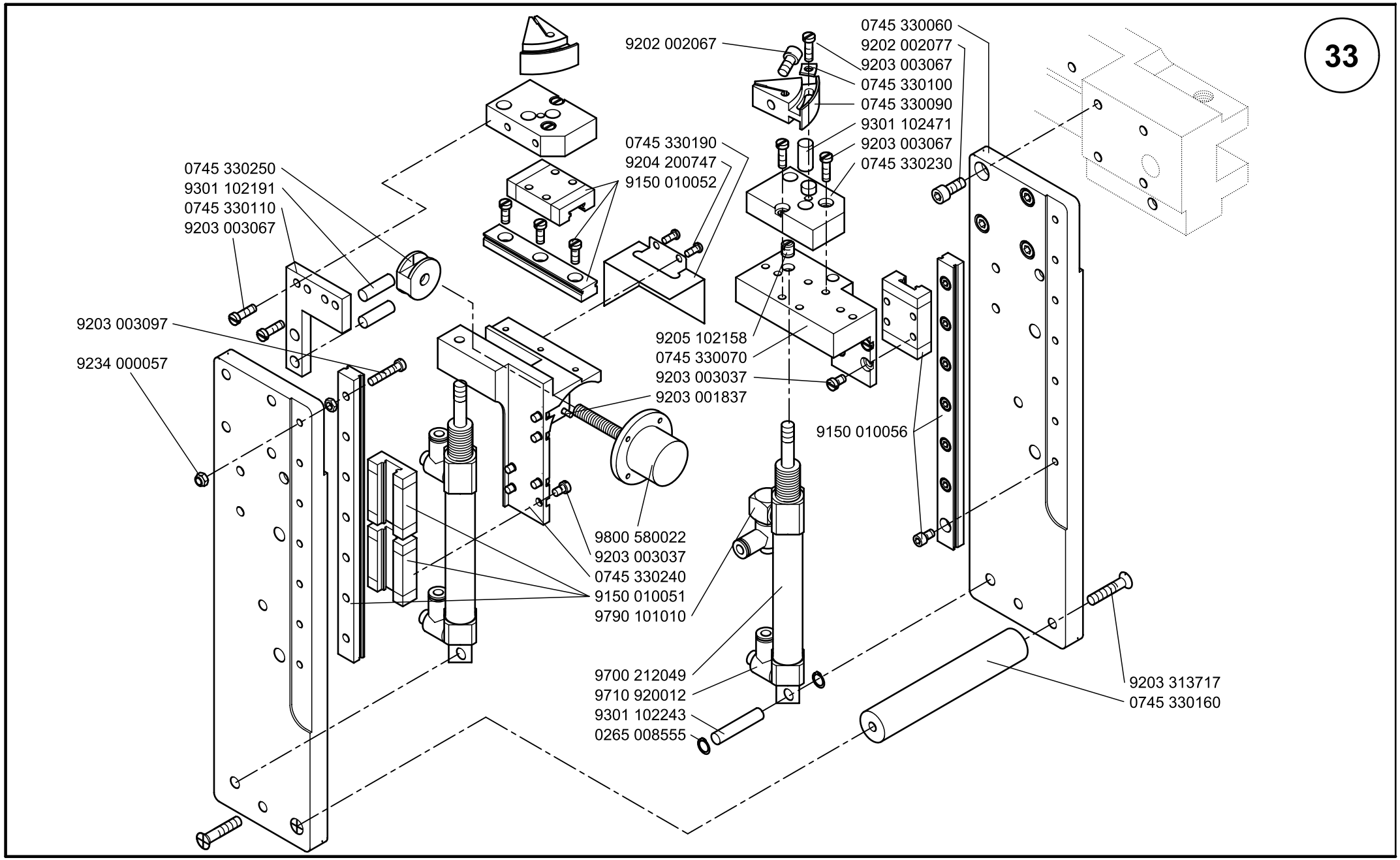
33
9202 002067
0745 330060
9202 002077
9203 003067
0745 330100
0745 330090
9301 102471
9203 003067
0745 330230
0745 330190
9204 200747
9150 010052
0745 330250
9301 102191
0745 330110
9203 003067
9203 003097
9234 000057
9205 102158
0745 330070
9203 003037
9203 001837
9150 010056
9800 580022
9203 003037
0745 330240
9150 010051
9790 101010
9700 212049
9710 920012
9301 102243
0265 008555
9203 313717
0745 330160

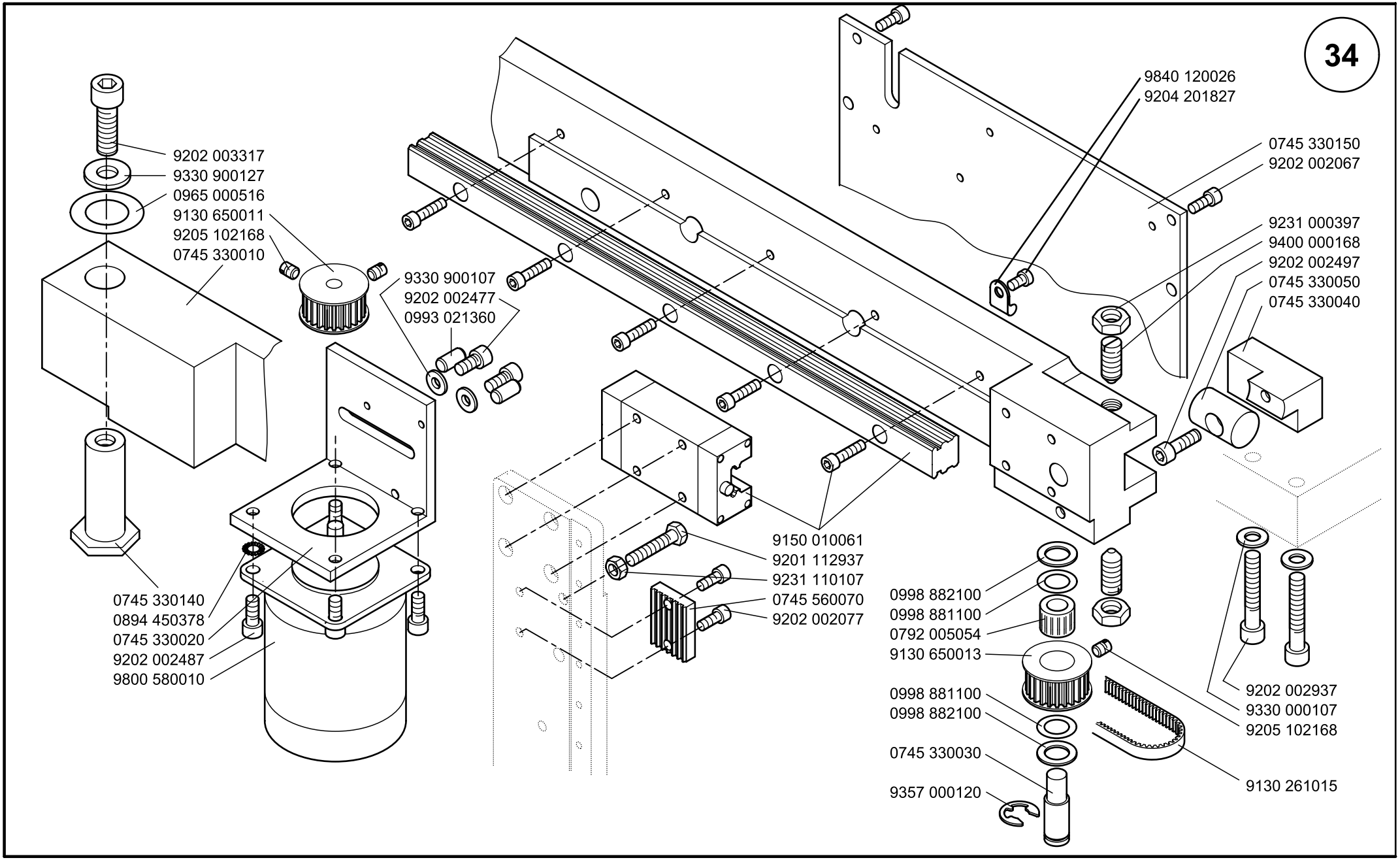
34
9202 003317
9330 900127
0965 000516
9130 650011
9205 102168
0745 330010
9330 900107
9202 002477
0993 021360
9840 120026
9204 201827
0745 330150
9202 002067
9231 000397
9400 000168
9202 002497
0745 330050
0745 330040
9150 010061
9201 112937
9231 110107
0745 560070
9202 002077
0745 330140
0894 450378
0745 330020
9202 002487
9800 580010
0998 882100
0998 881100
0792 005054
9130 650013
0998 881100
0998 882100
0745 330030
9357 000120
9202 002937
9330 000107
9205 102168
9130 261015

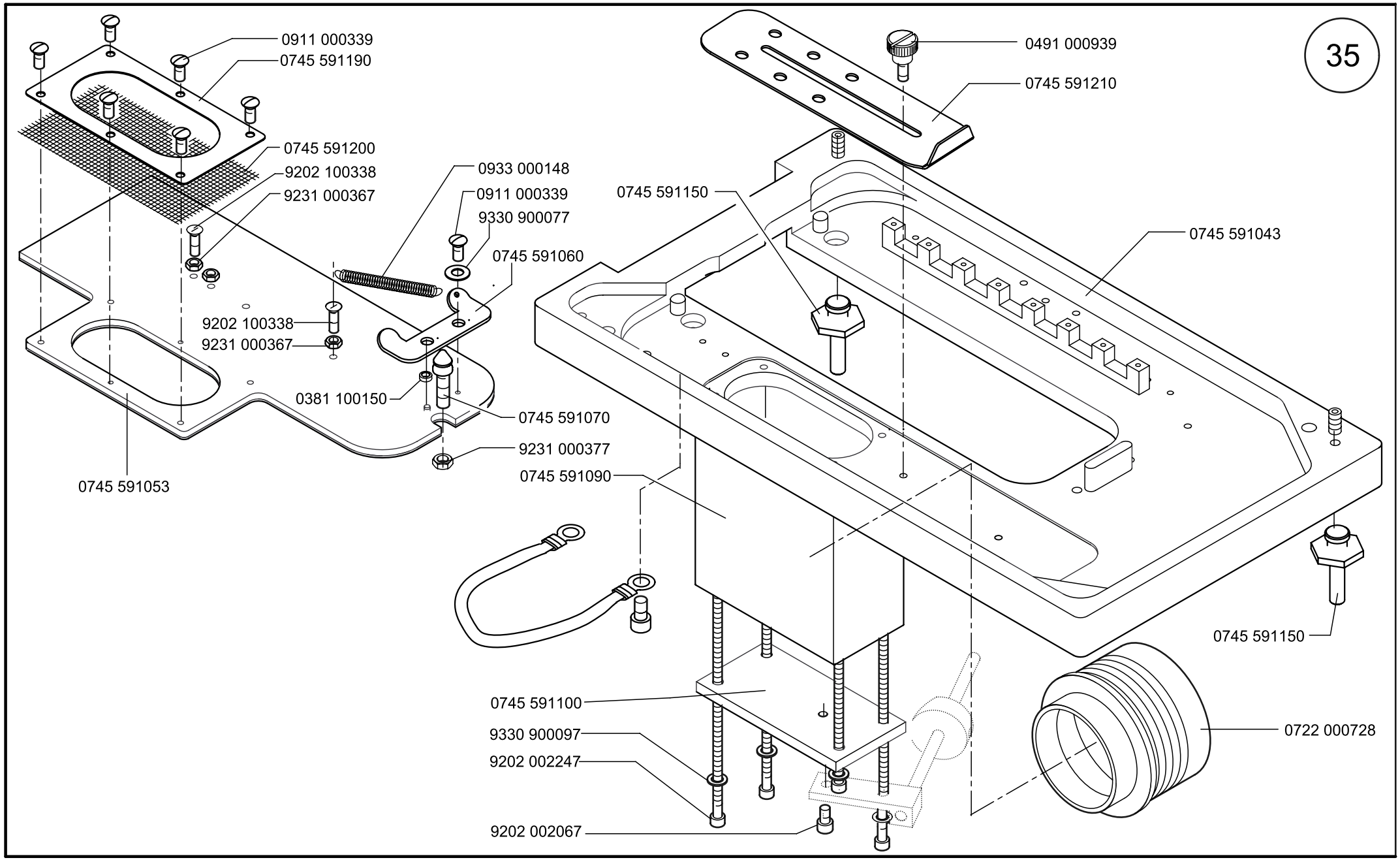

Scale 50 %

Ausgabe/Edition 12.2001

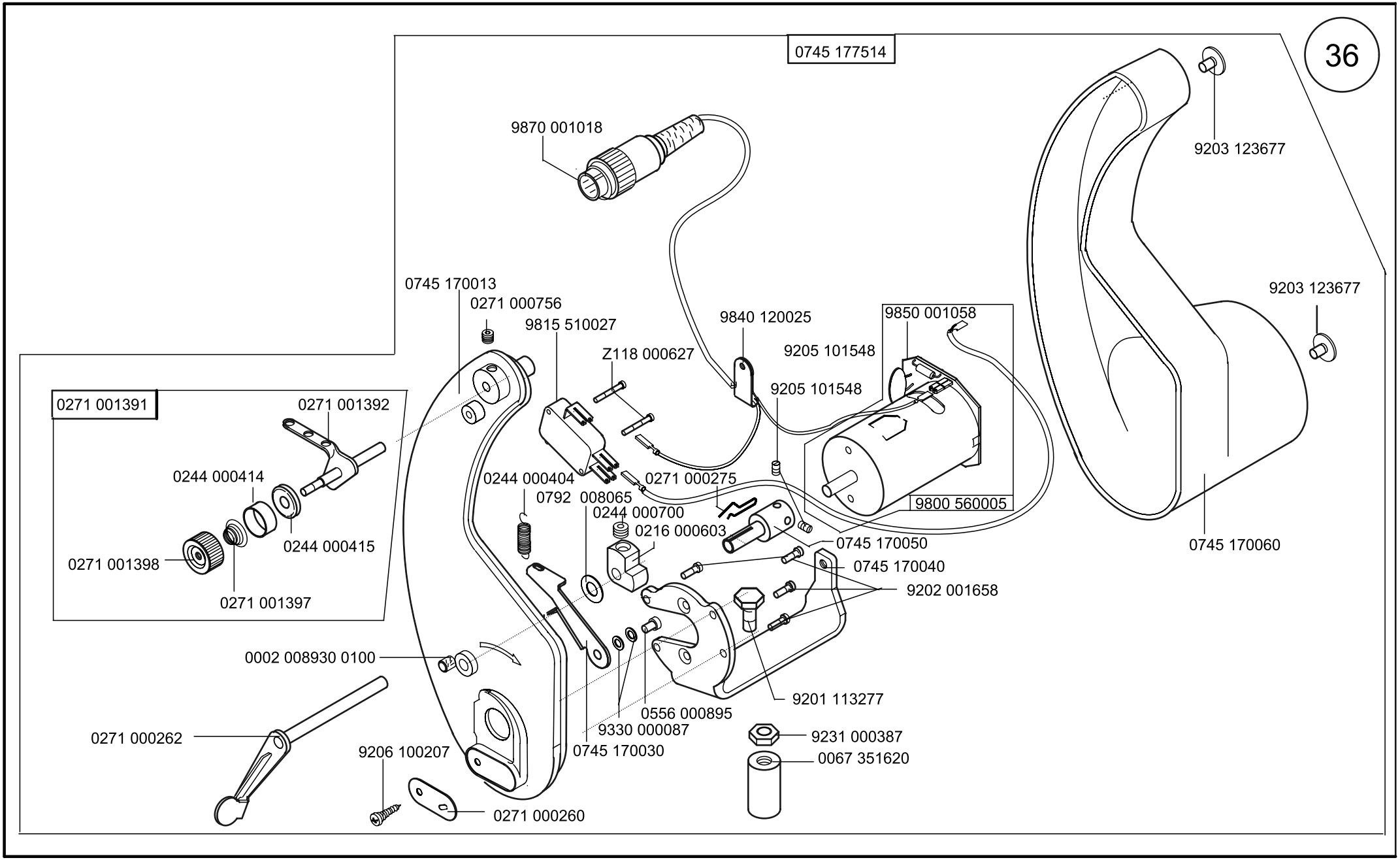

Scale 50 %

Cl. 745-34

Ausgabe/Edition 12.2001

50 %

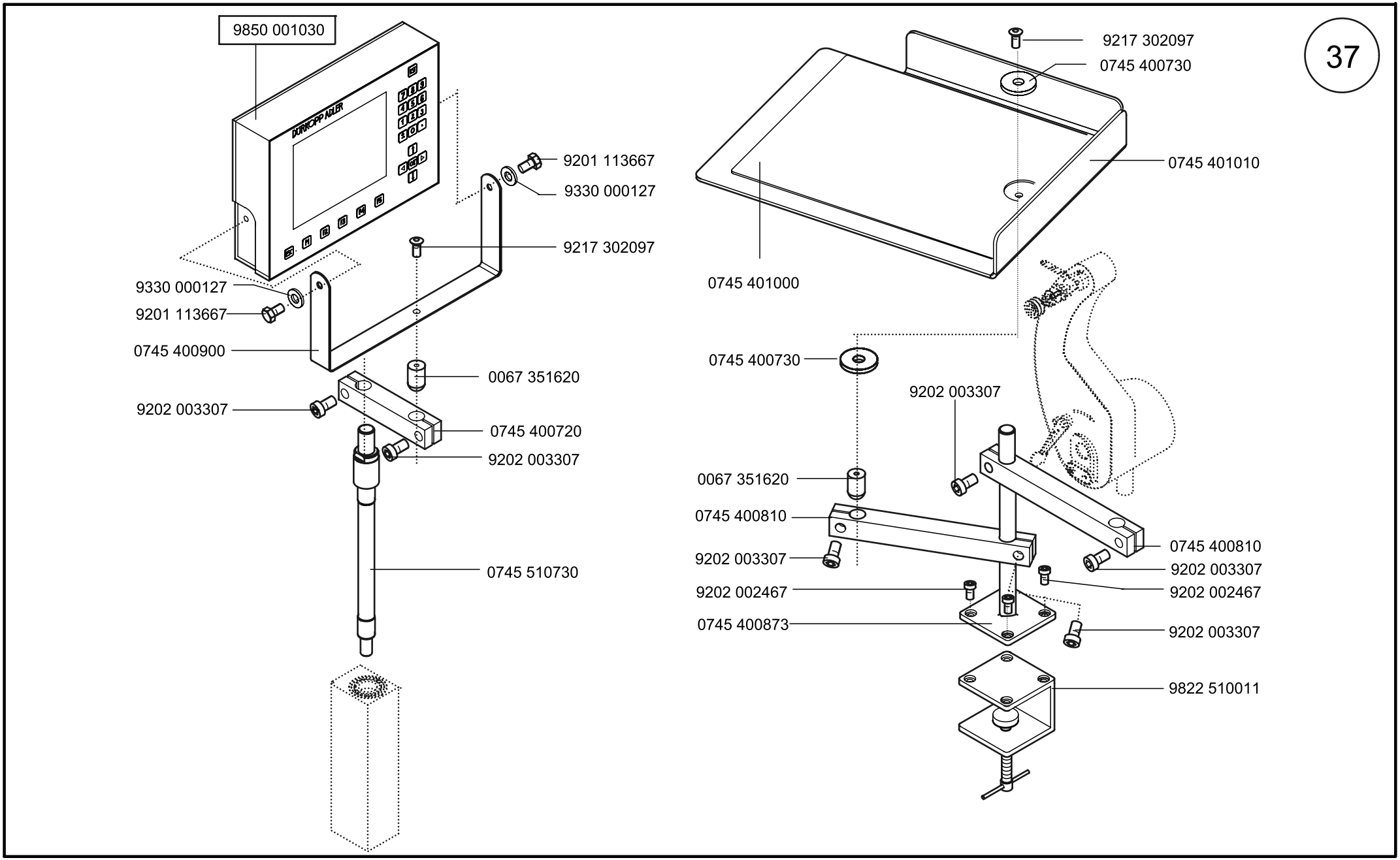
37
9850 001030
DÜRKOPP ADLER
9201 113667
9330 000127
9217 302097
9330 000127
9201 113667
0745 400900
0067 351620
9202 003307
0745 400720
9202 003307
0745 510730
9217 302097
0745 400730
0745 401010
0745 401000
0745 400730
9202 003307
0067 351620
0745 400810
9202 003307
0745 400810
9202 003307
9202 002467
9202 002467
0745 400873
9202 003307
9822 510011

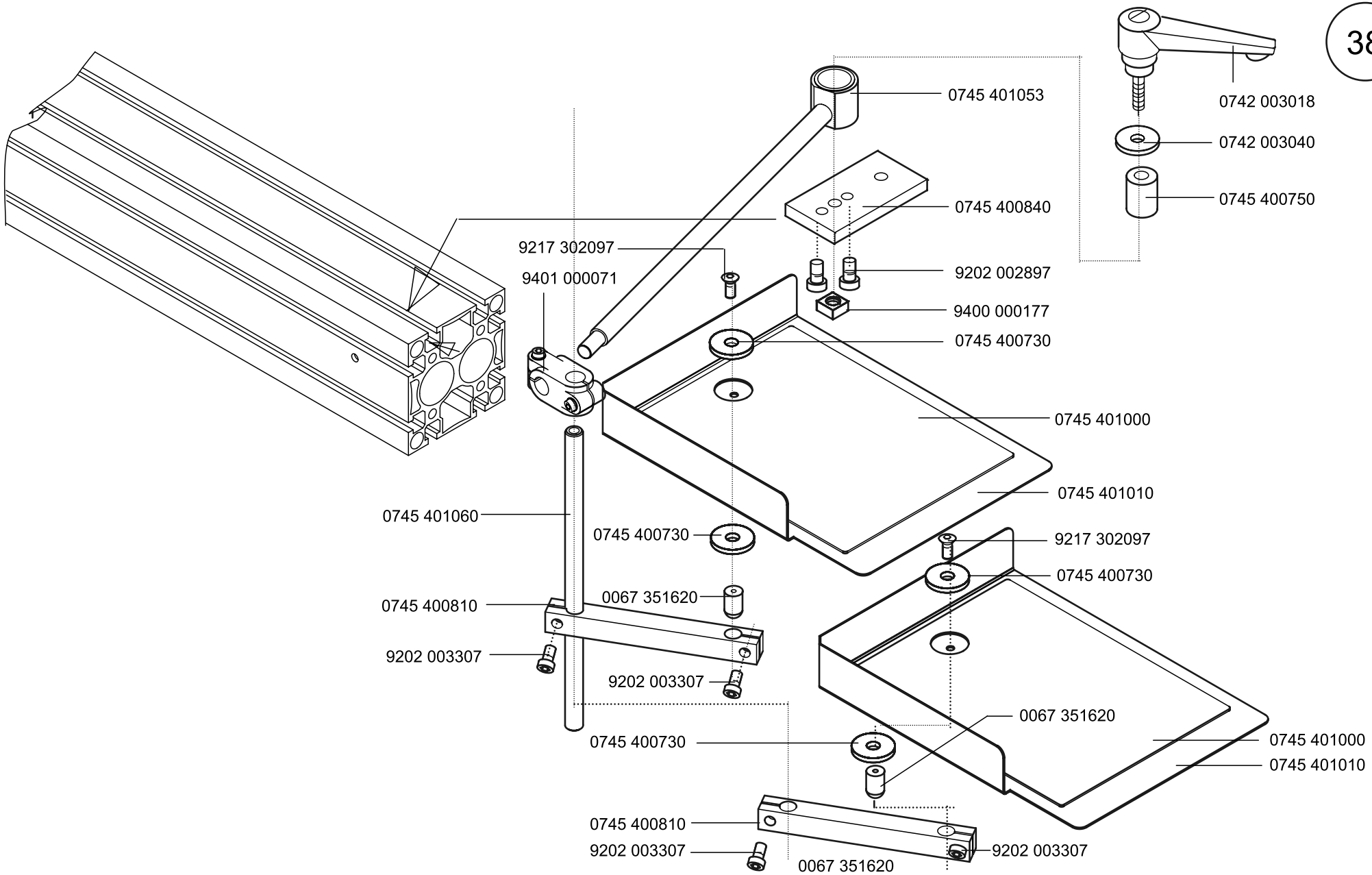
0745 401053
0742 003018
0742 003040
0745 400750
0745 400840
9217 302097
9401 000071
9202 002897
9400 000177
0745 400730
0745 401000
0745 401010
0745 401060
0745 400730
9217 302097
0745 400730
0745 400810
0067 351620
9202 003307
9202 003307
0067 351620
0745 400730
0745 401000
0745 401010
0745 400810
9202 003307
9202 003307
0067 351620

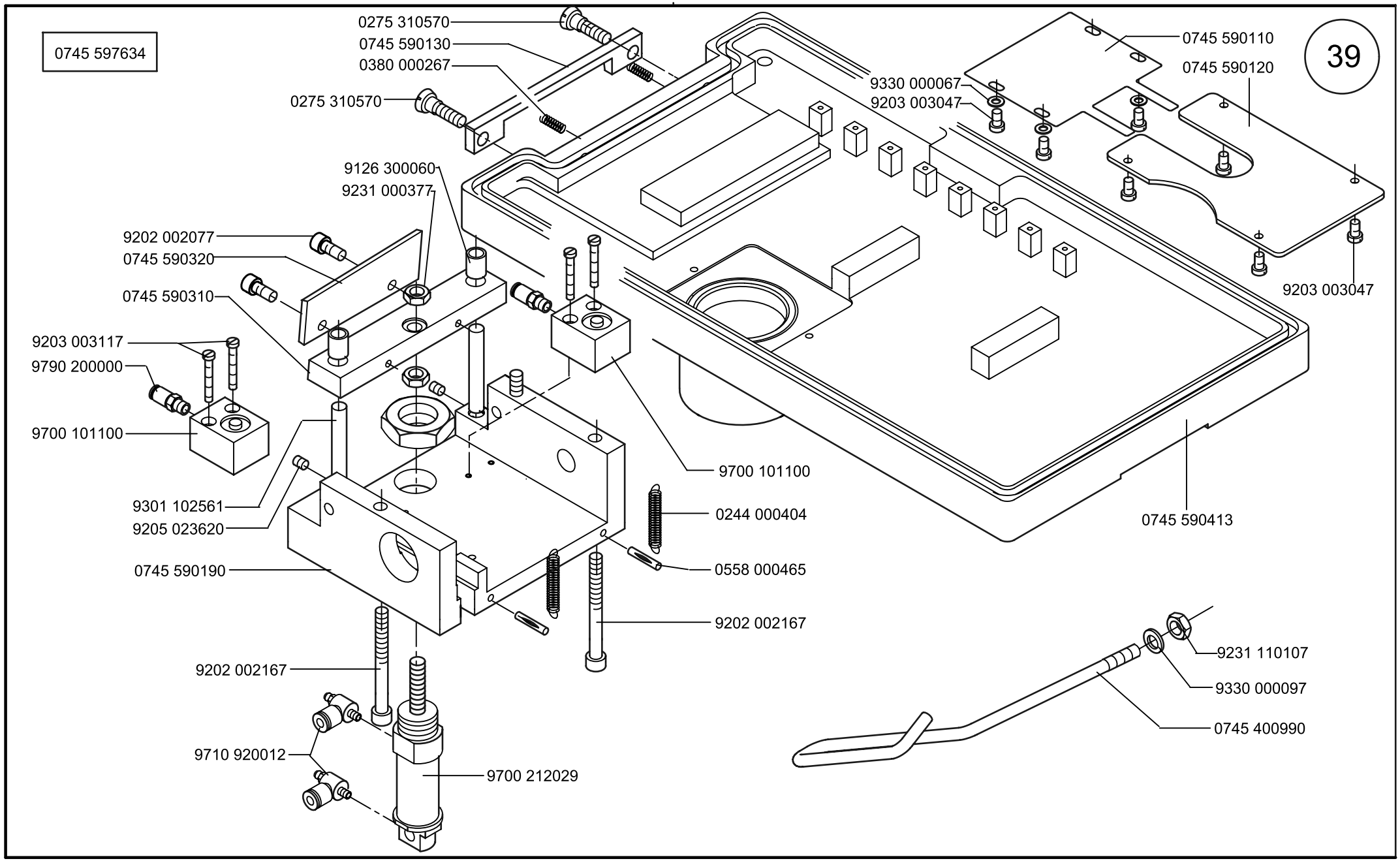
0745 597634
39
0275 310570
0745 590130
0380 000267
0275 310570
9126 300060
9231 000377
9202 002077
0745 590320
0745 590310
9203 003117
9790 200000
9700 101100
9301 102561
9205 023620
0745 590190
9202 002167
9710 920012
9700 212029
9700 101100
0244 000404
0558 000465
9202 002167
9330 000067
9203 003047
0745 590110
0745 590120
9203 003047
0745 590413
9231 110107
9330 000097
0745 400990

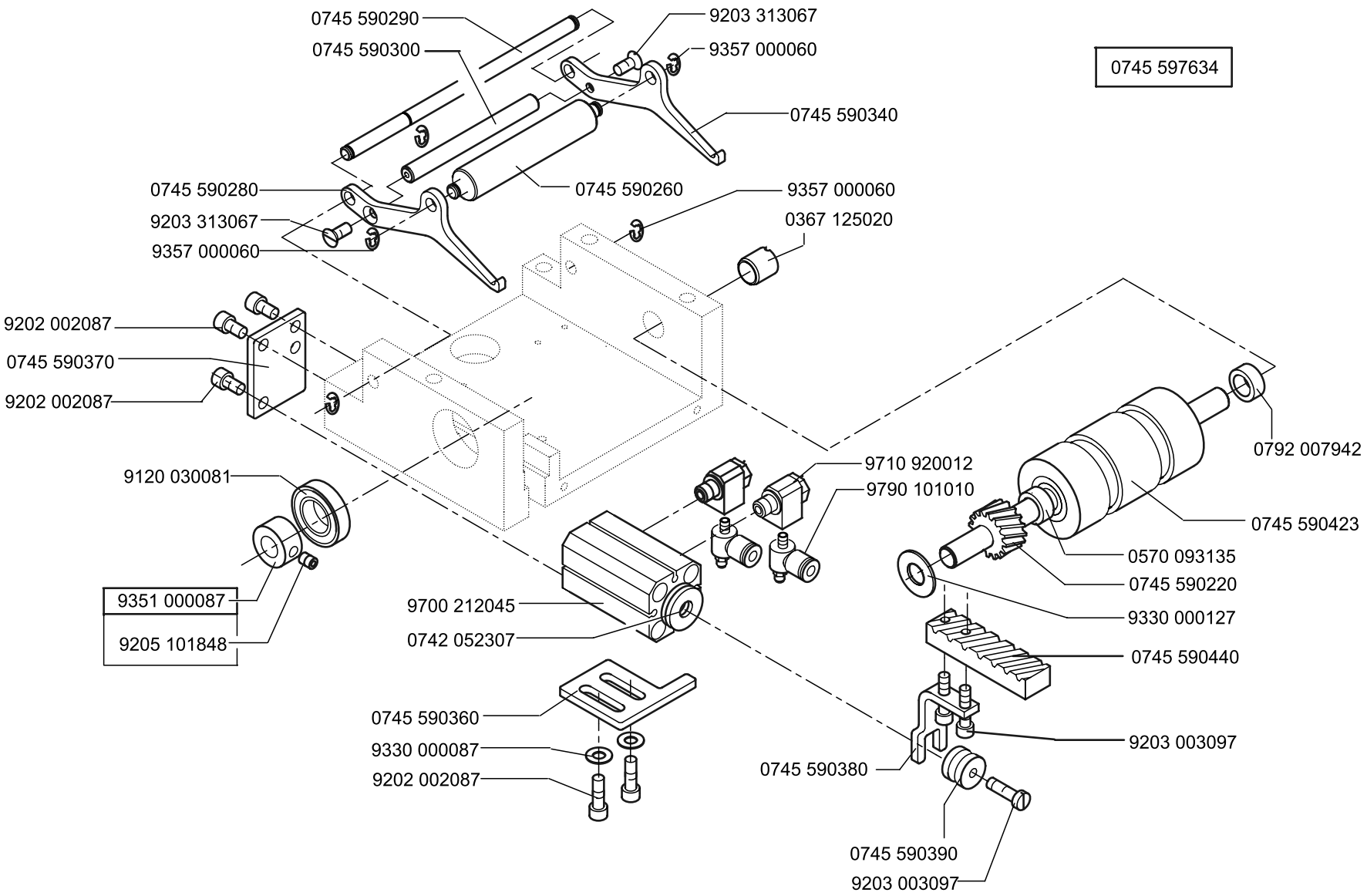

Scale 50 %

Ausgabe/Edition 12.2001

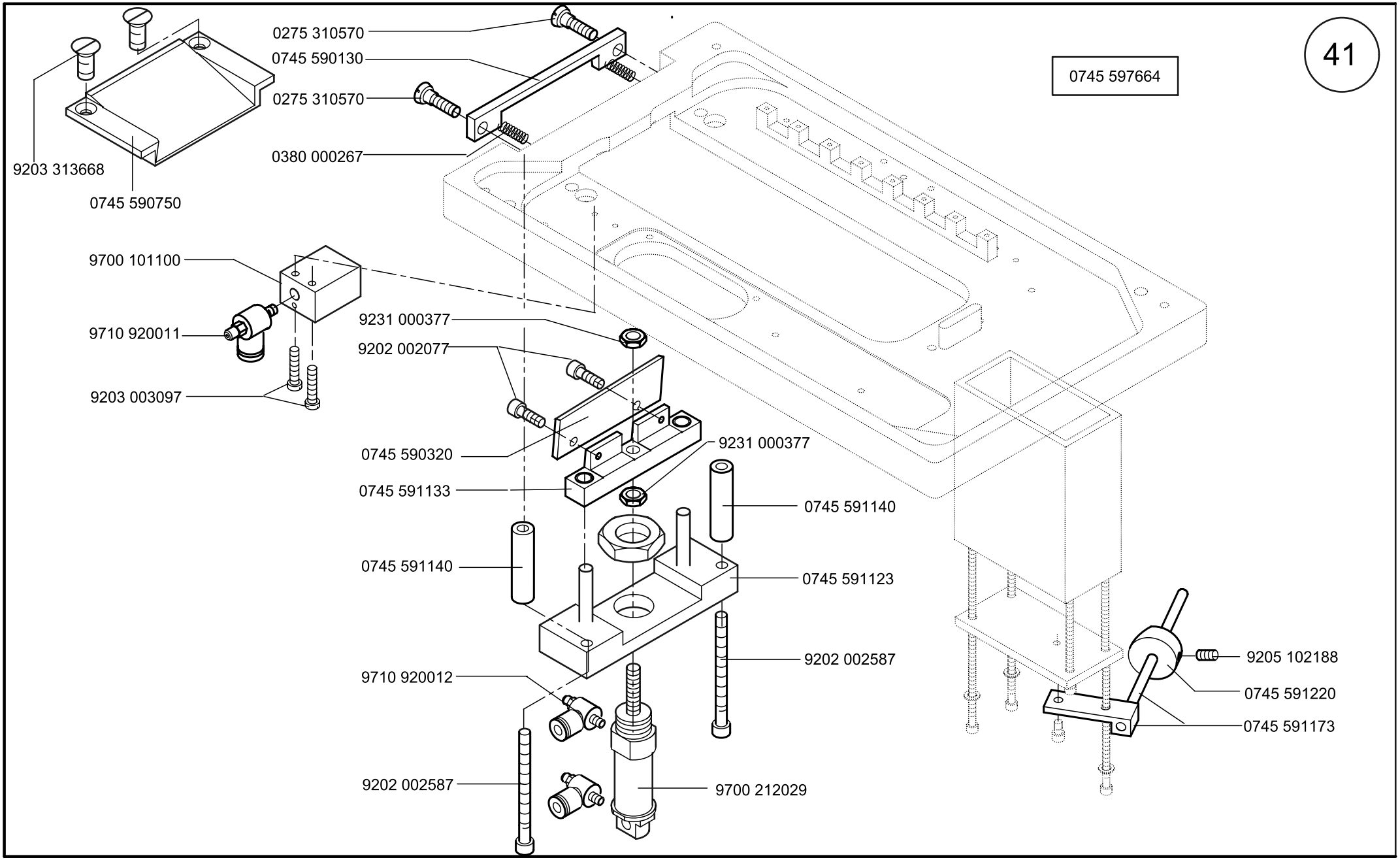
41
0745 597664
0275 310570
0745 590130
0275 310570
0380 000267
9203 313668
0745 590750
9700 101100
9710 920011
9203 003097
9231 000377
9202 002077
0745 590320
9231 000377
0745 591133
0745 591140
0745 591140
0745 591123
9202 002587
9710 920012
9202 002587
9700 212029
9205 102188
0745 591220
0745 591173

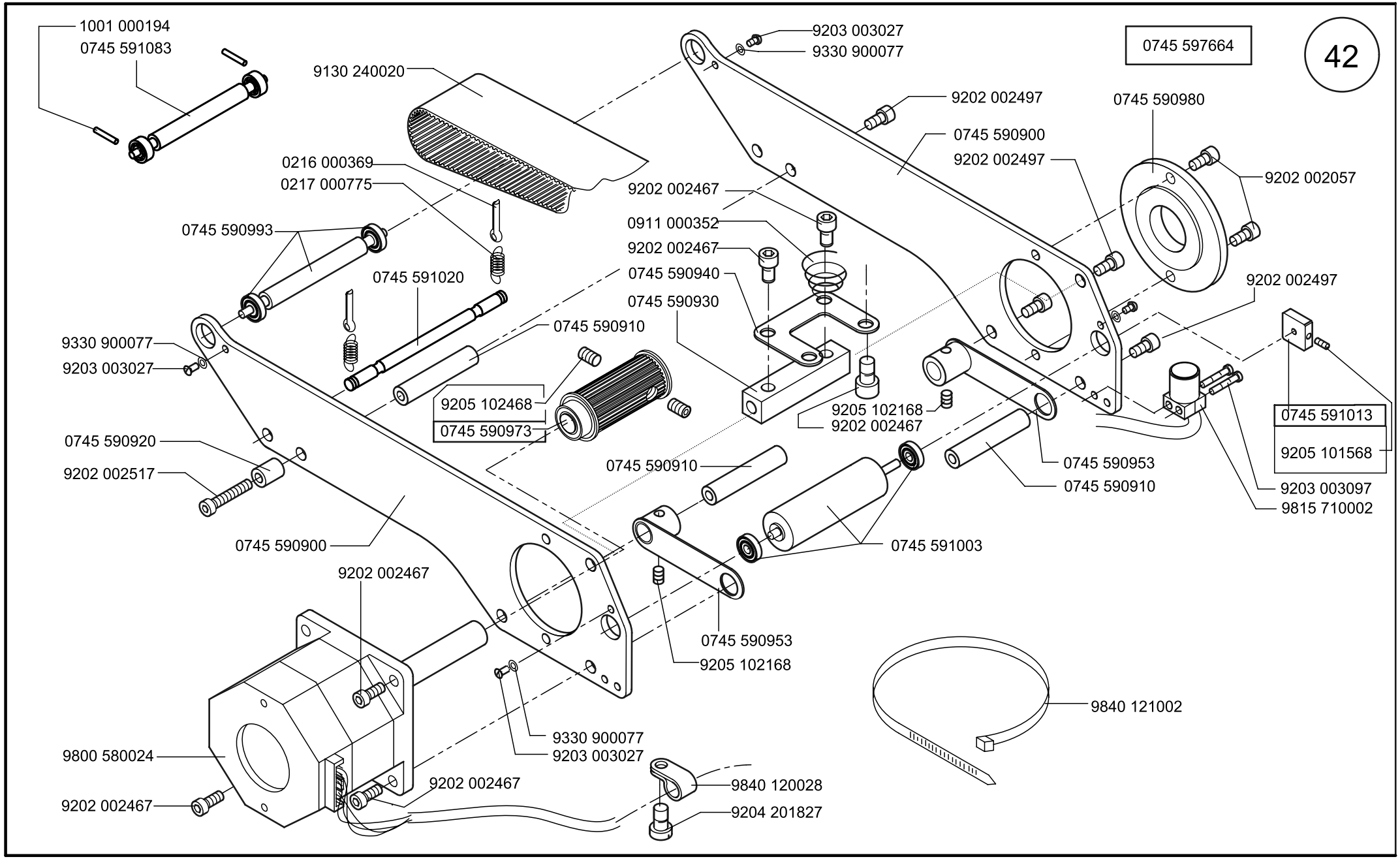

Scale 50 %

CL.745-34

Ausgabe/Edition 12.2001

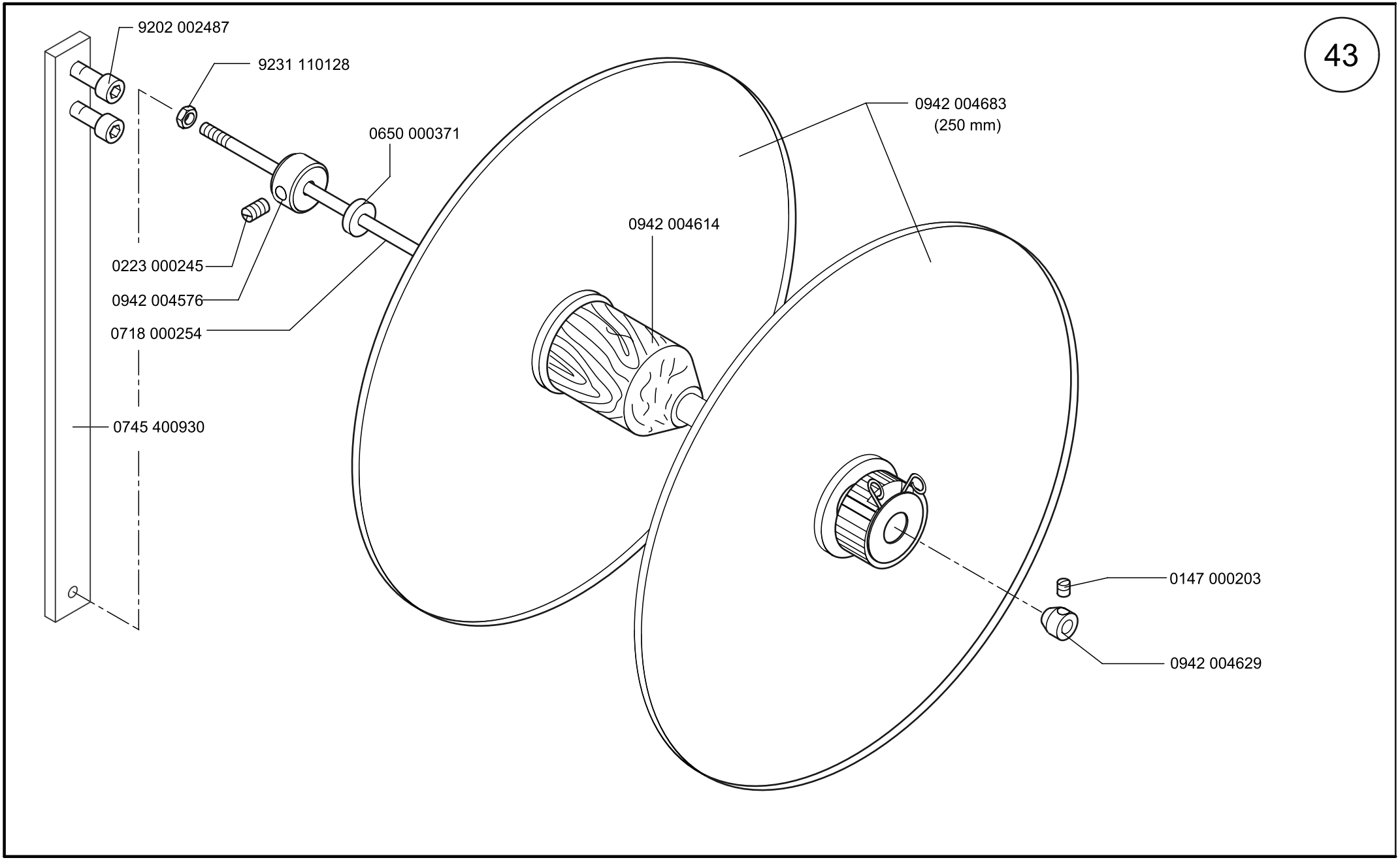
43
9202 002487
9231 110128
0650 000371
0942 004683
(250 mm)
0942 004614
0223 000245
0942 004576
0718 000254
0745 400930
0147 000203
0942 004629

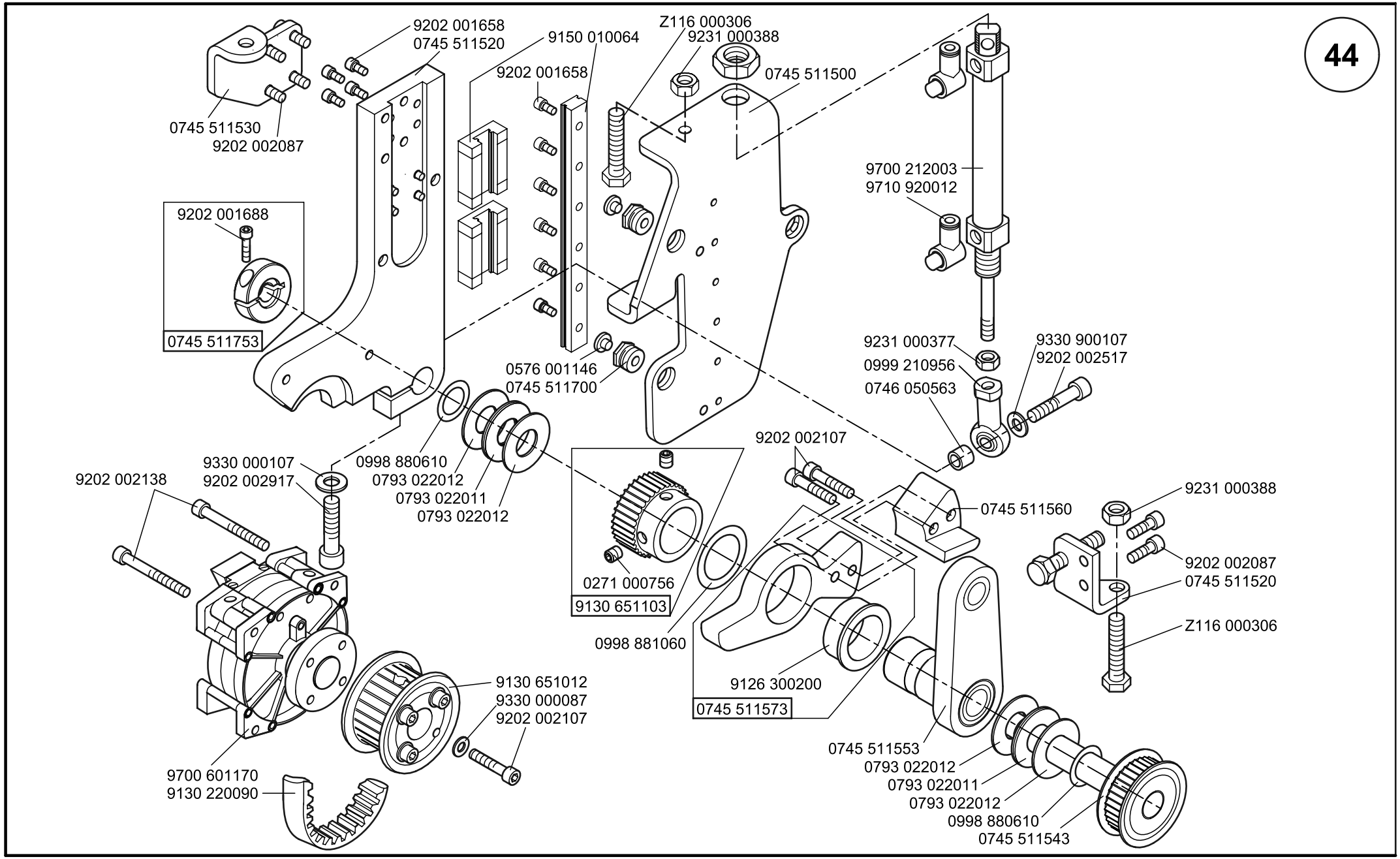
44
9202 001658
0745 511520
9150 010064
Z116 000306
9231 000388
9202 001658
0745 511500
0745 511530
9202 002087
9700 212003
9710 920012
9202 001688
0745 511753
9231 000377
9330 900107
9202 002517
0999 210956
0746 050563
0576 001146
0745 511700
9202 002107
9330 000107
9202 002917
0998 880610
0793 022012
0793 022011
0793 022012
9202 002138
0745 511560
9231 000388
9202 002087
0745 511520
0271 000756
9130 651103
Z116 000306
0998 881060
9126 300200
0745 511573
9130 651012
9330 000087
9202 002107
0745 511553
0793 022012
0793 022011
0793 022012
0998 880610
0745 511543
9700 601170
9130 220090

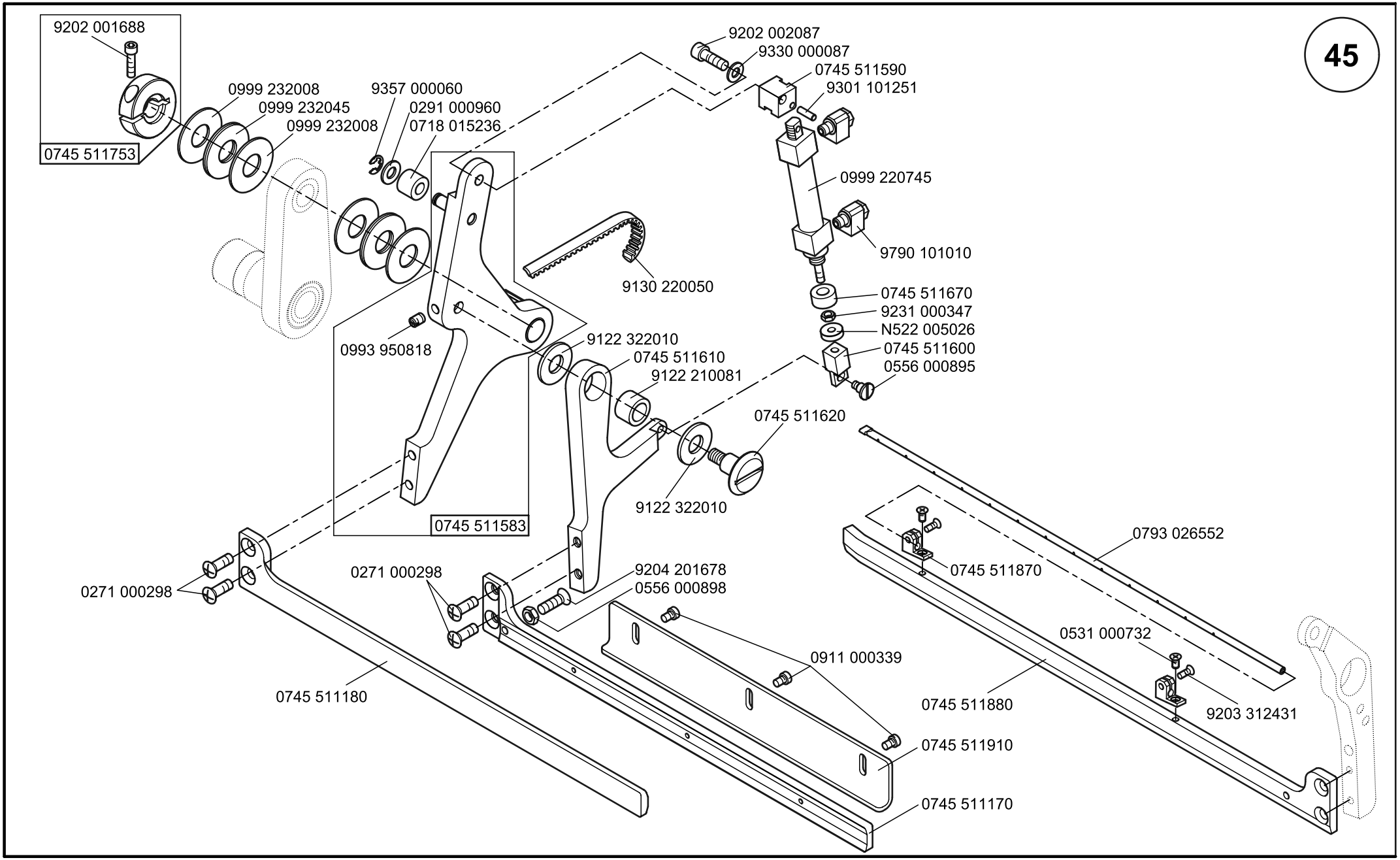
45
9202 001688
0745 511753
0999 232008
0999 232045
0999 232008
9357 000060
0291 000960
0718 015236
9202 002087
9330 000087
0745 511590
9301 101251
0999 220745
9790 101010
9130 220050
0745 511670
9231 000347
N522 005026
0745 511600
0556 000895
0993 950818
9122 322010
0745 511610
9122 210081
0745 511620
9122 322010
0745 511583
0793 026552
0745 511870
0271 000298
0271 000298
9204 201678
0556 000898
0531 000732
0911 000339
0745 511180
0745 511880
9203 312431
0745 511910
0745 511170

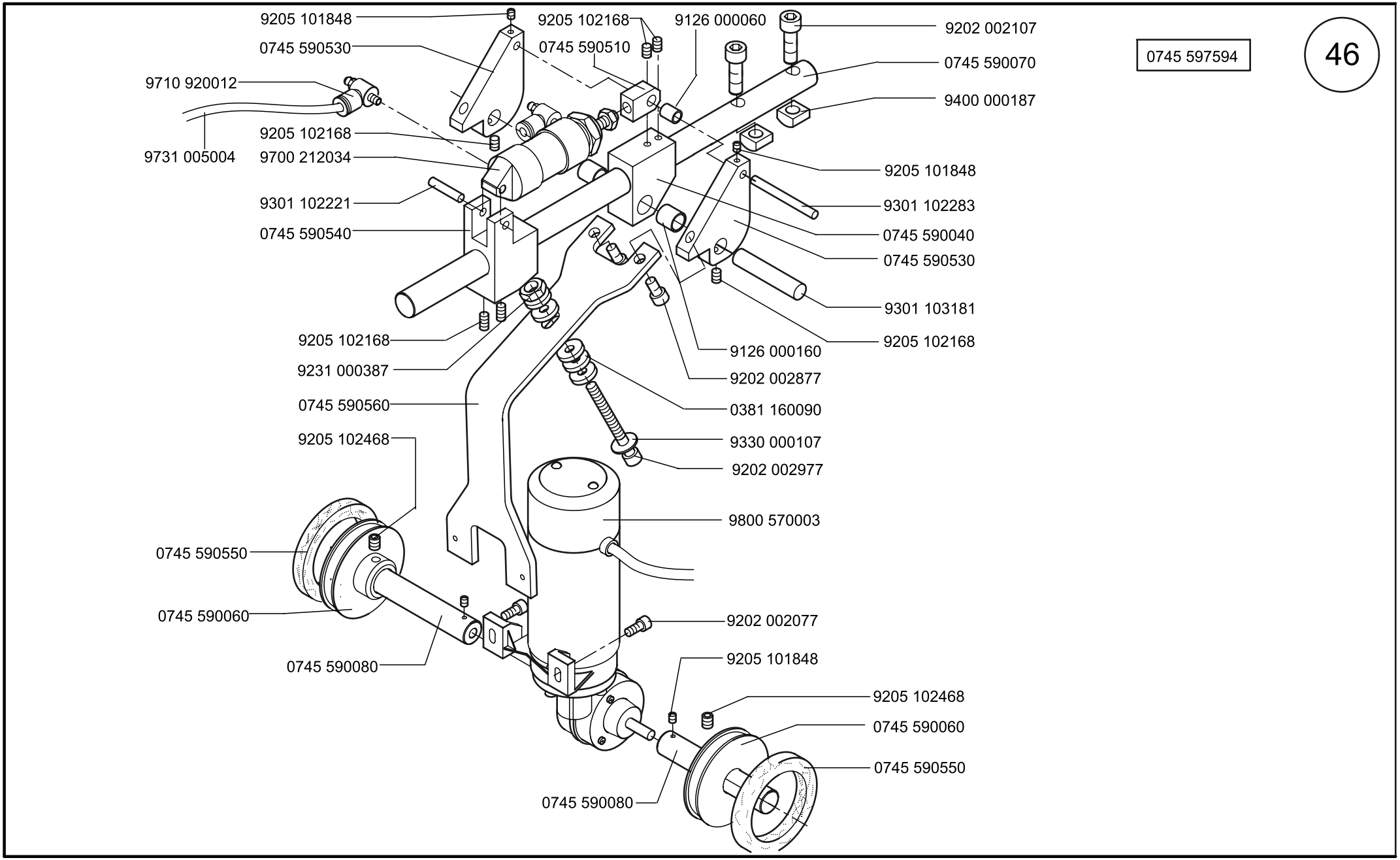
9205 101848
0745 590530
9710 920012
9731 005004
9205 102168
9700 212034
9301 102221
0745 590540
9205 102168
9231 000387
0745 590560
9205 102468
0745 590550
0745 590060
0745 590080
9205 102168
0745 590510
9126 000060
9202 002107
0745 590070
9400 000187
9205 101848
9301 102283
0745 590040
0745 590530
9301 103181
9205 102168
9126 000160
9202 002877
0381 160090
9330 000107
9202 002977
9800 570003
9202 002077
9205 101848
9205 102468
0745 590060
0745 590550
0745 590080
0745 597594
46

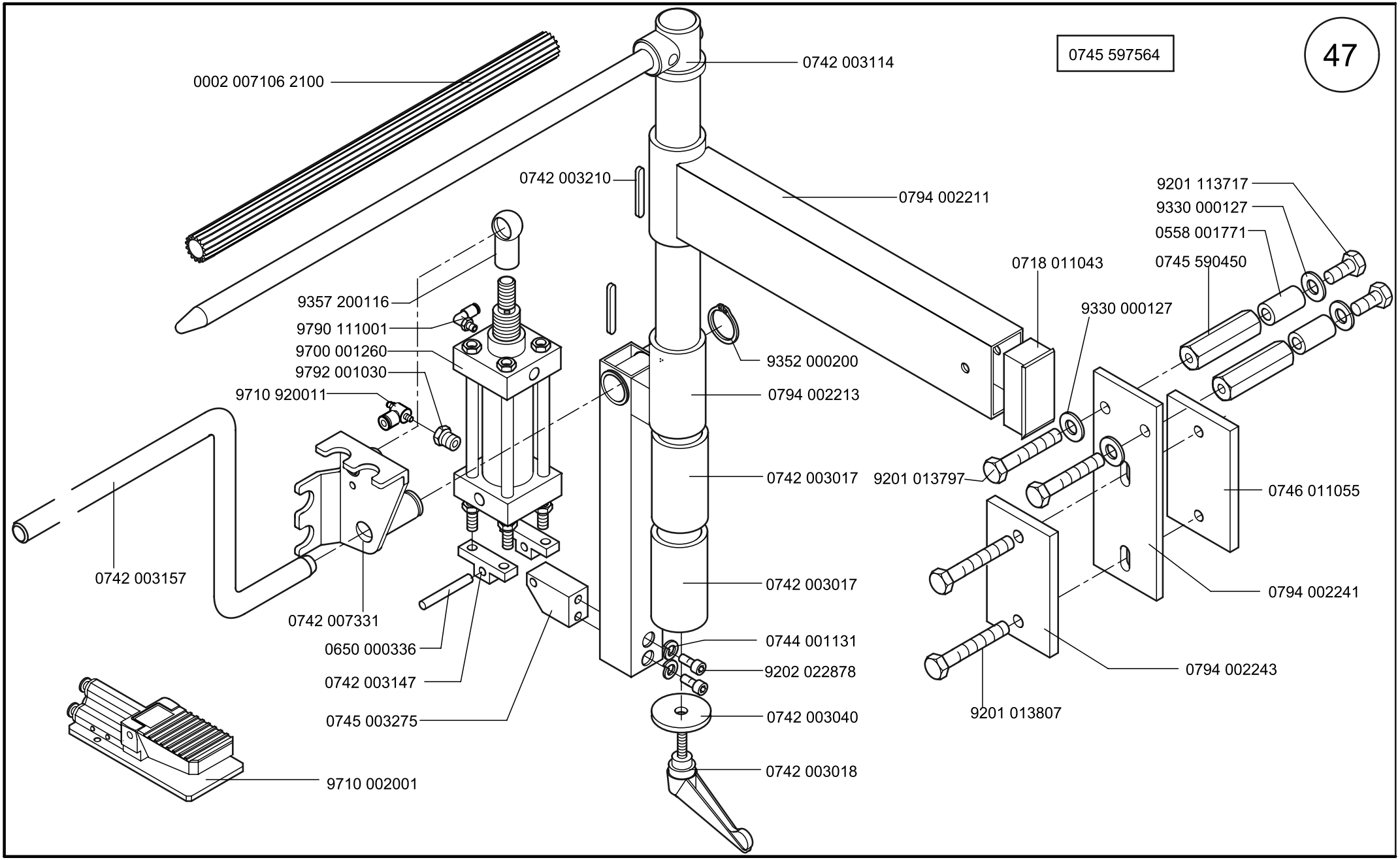
0745 597564
47
0002 007106 2100
0742 003114
0742 003210
0794 002211
9201 113717
9330 000127
0558 001771
0745 590450
0718 011043
9330 000127
9357 200116
9790 111001
9700 001260
9792 001030
9710 920011
9352 000200
0794 002213
0742 003017
9201 013797
0746 011055
0742 003157
0742 003017
0794 002241
0742 007331
0650 000336
0744 001131
9202 022878
0742 003147
0794 002243
0745 003275
0742 003040
9201 013807
0742 003018
9710 002001

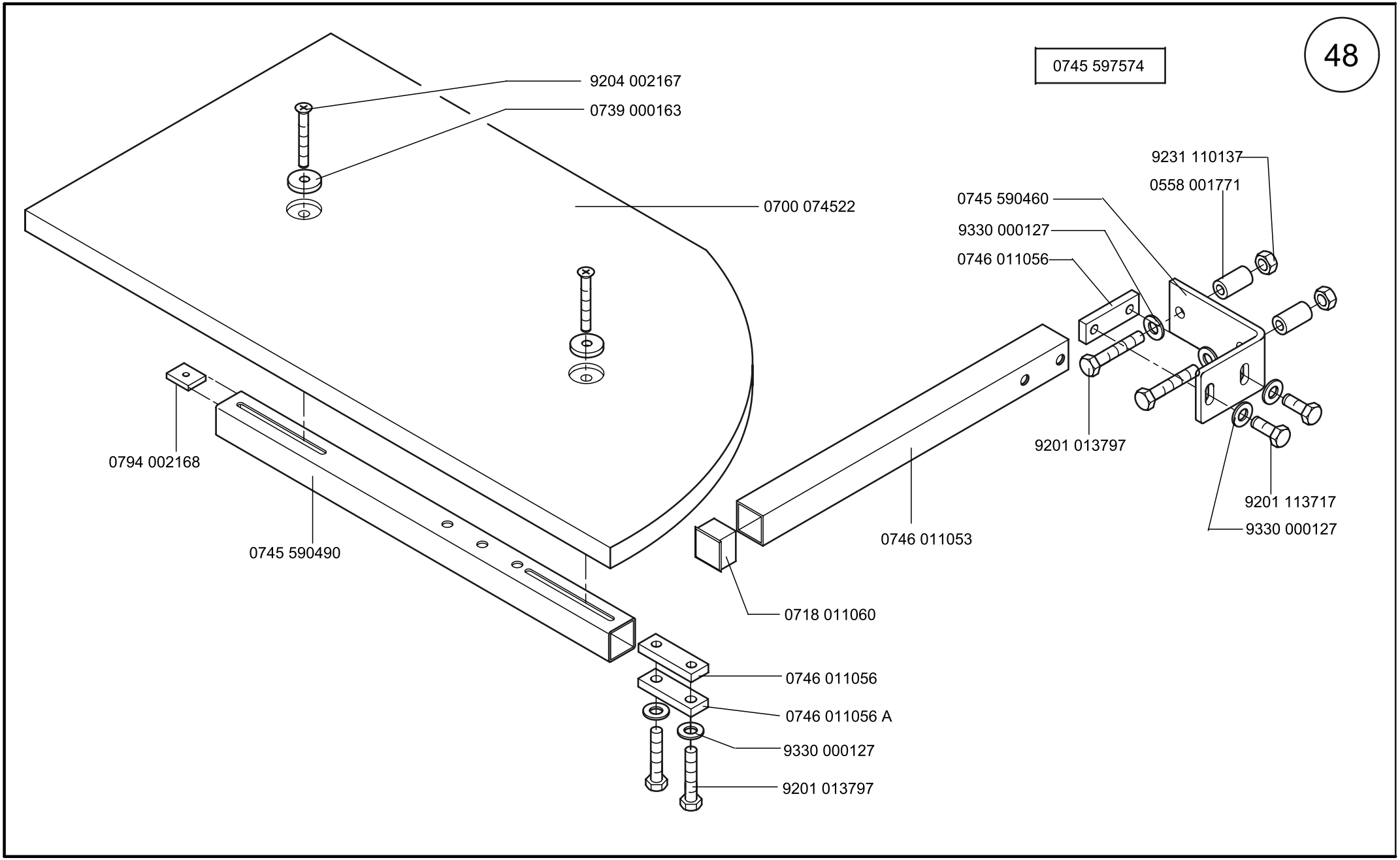
48
0745 597574
9204 002167
0739 000163
0700 074522
9231 110137
0558 001771
0745 590460
9330 000127
0746 011056
9201 013797
9201 113717
9330 000127
0794 002168
0745 590490
0746 011053
0718 011060
0746 011056
0746 011056 A
9330 000127
9201 013797

0745 597584

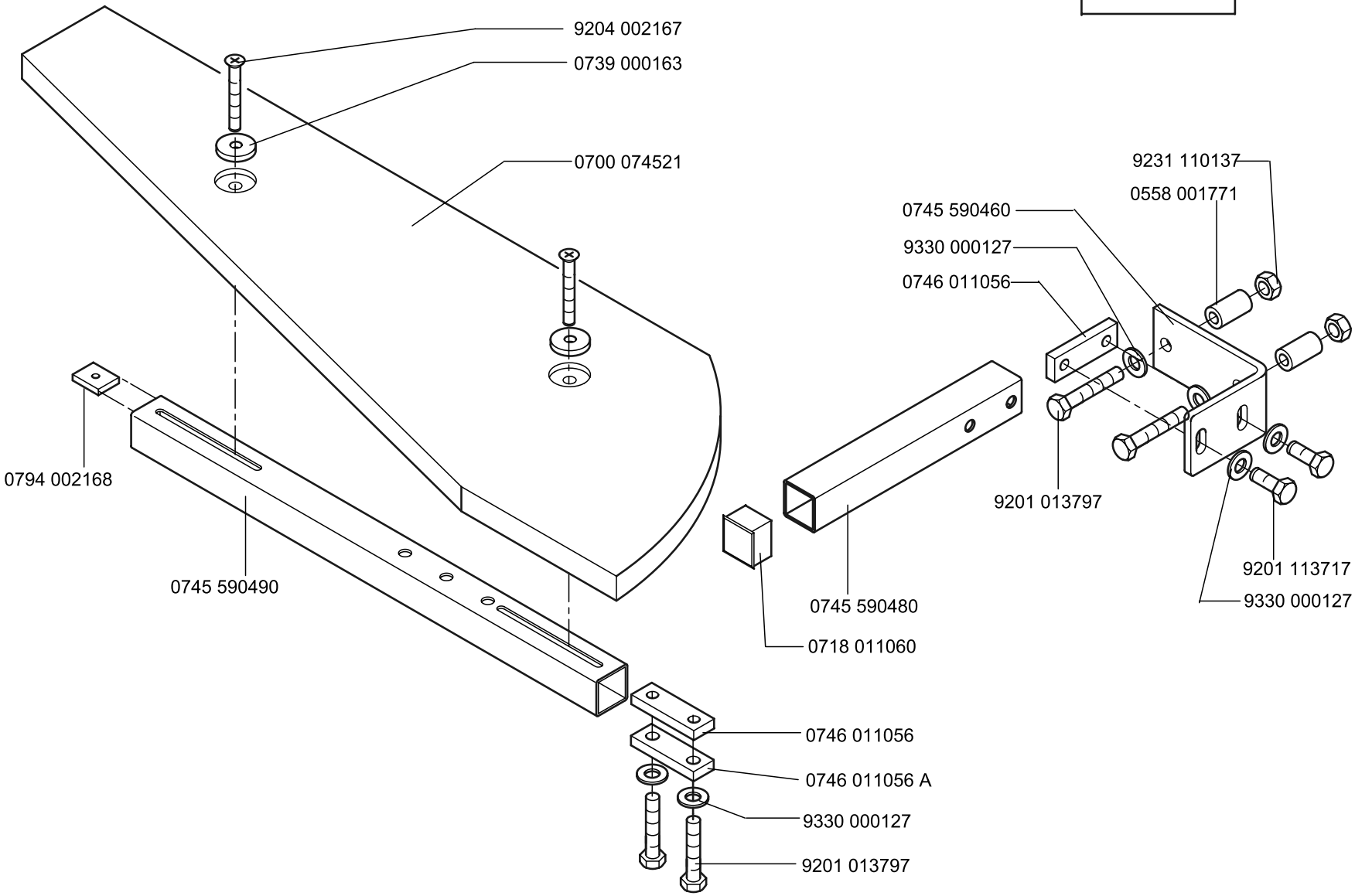
9204 002167
0739 000163
0700 074521
9231 110137
0558 001771
0745 590460
9330 000127
0746 011056
0794 002168
0745 590490
9201 013797
9201 113717
9330 000127
0745 590480
0718 011060
0746 011056
0746 011056 A
9330 000127
9201 013797

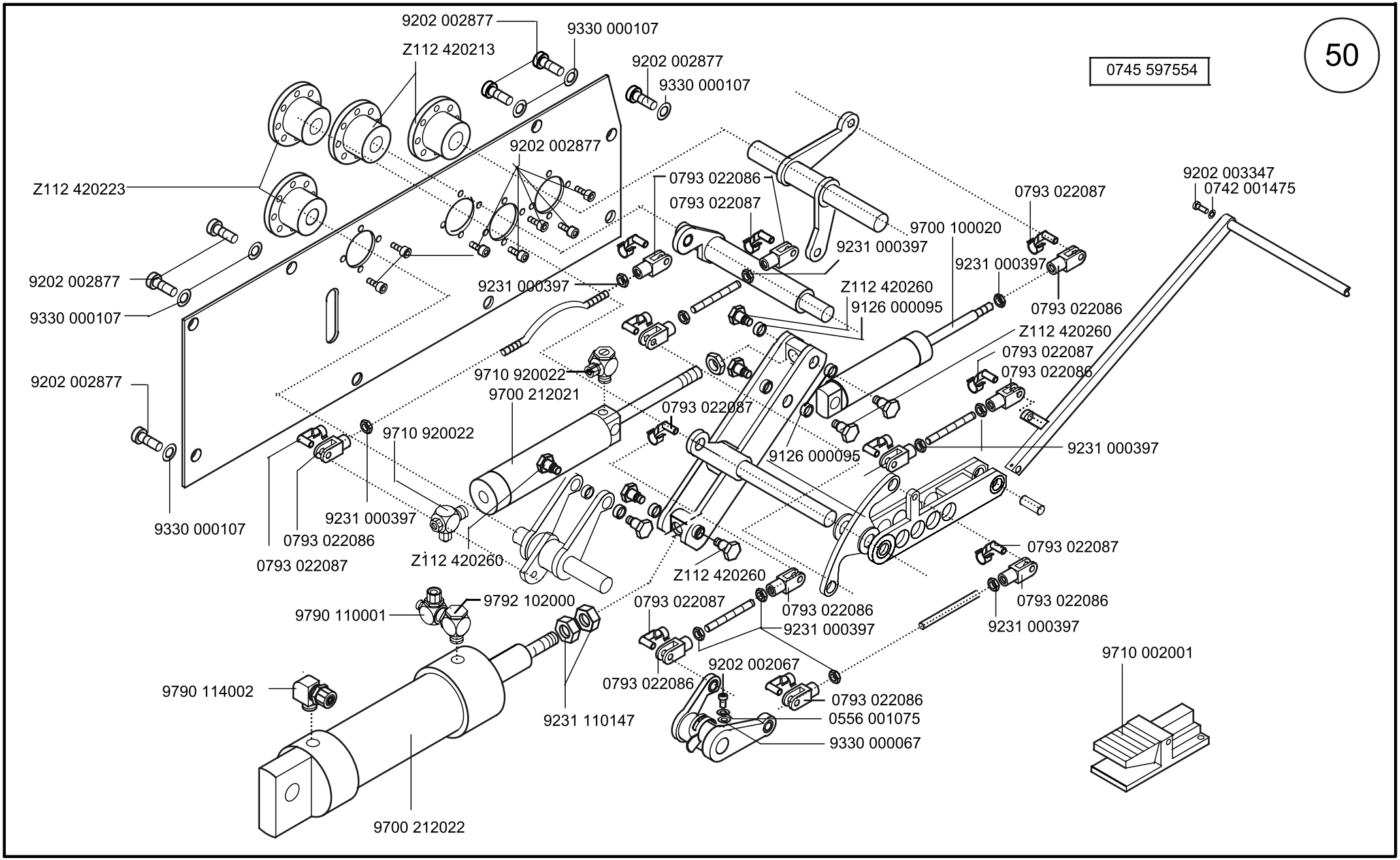
50
0745 597554
9202 002877
9330 000107
Z112 420213
9202 002877
9330 000107
9202 002877
Z112 420223
0793 022086
0793 022087
9202 003347
0742 001475
0793 022087
9700 100020
9231 000397
9231 000397
9202 002877
9231 000397
Z112 420260
9126 000095
0793 022086
9330 000107
Z112 420260
0793 022087
0793 022086
9710 920022
9202 002877
9700 212021
0793 022087
9710 920022
9126 000095
9231 000397
9330 000107
9231 000397
0793 022086
0793 022087
Z112 420260
0793 022087
Z112 420260
9792 102000
0793 022087
0793 022086
9790 110001
9231 000397
0793 022086
9231 000397
9710 002001
9202 002067
9790 114002
0793 022086
0793 022086
9231 110147
0556 001075
9330 000067
9700 212022

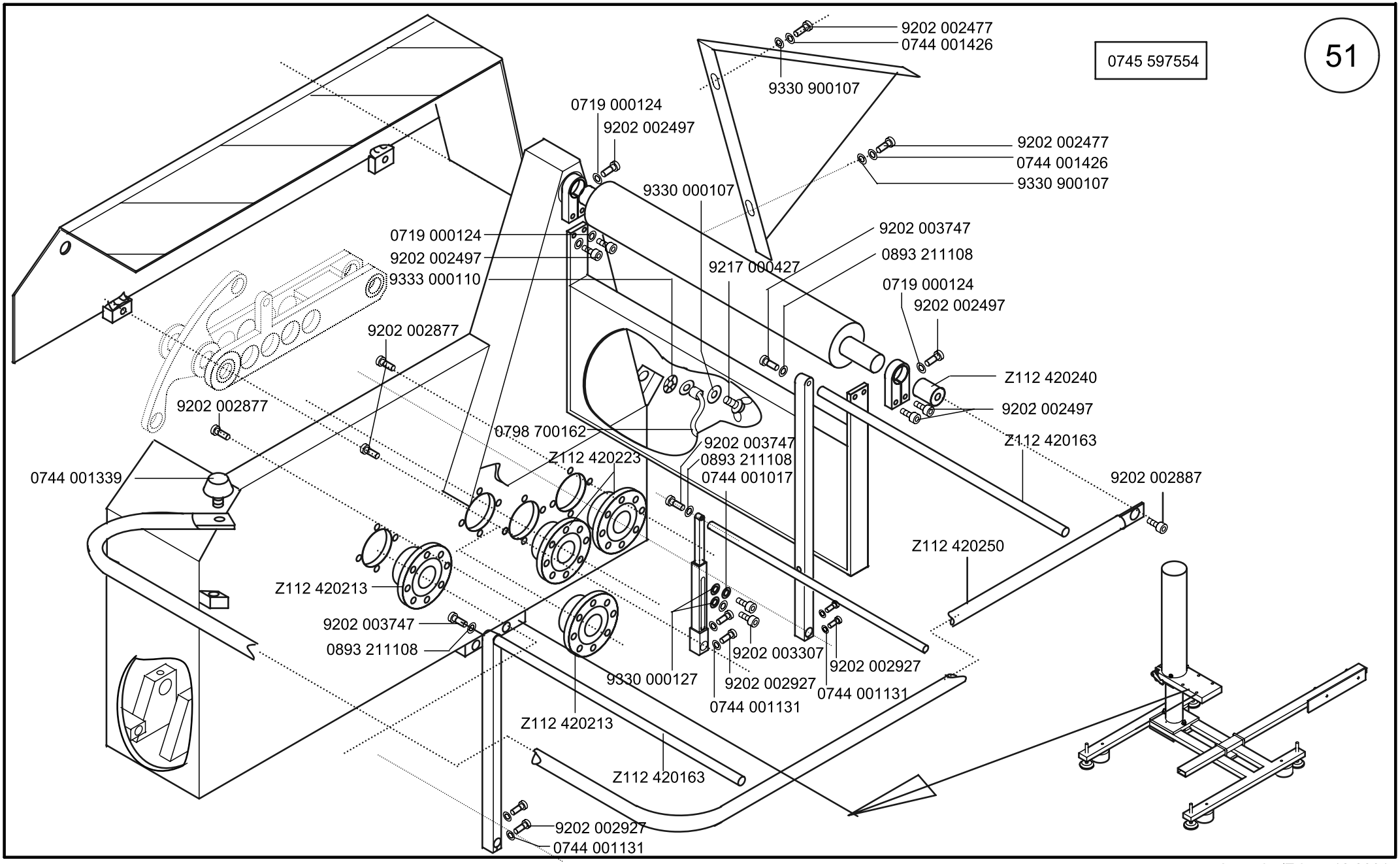

Scale 50 %

Cl. 745-34

Ausgabe/Edition12.2001

0745 597604

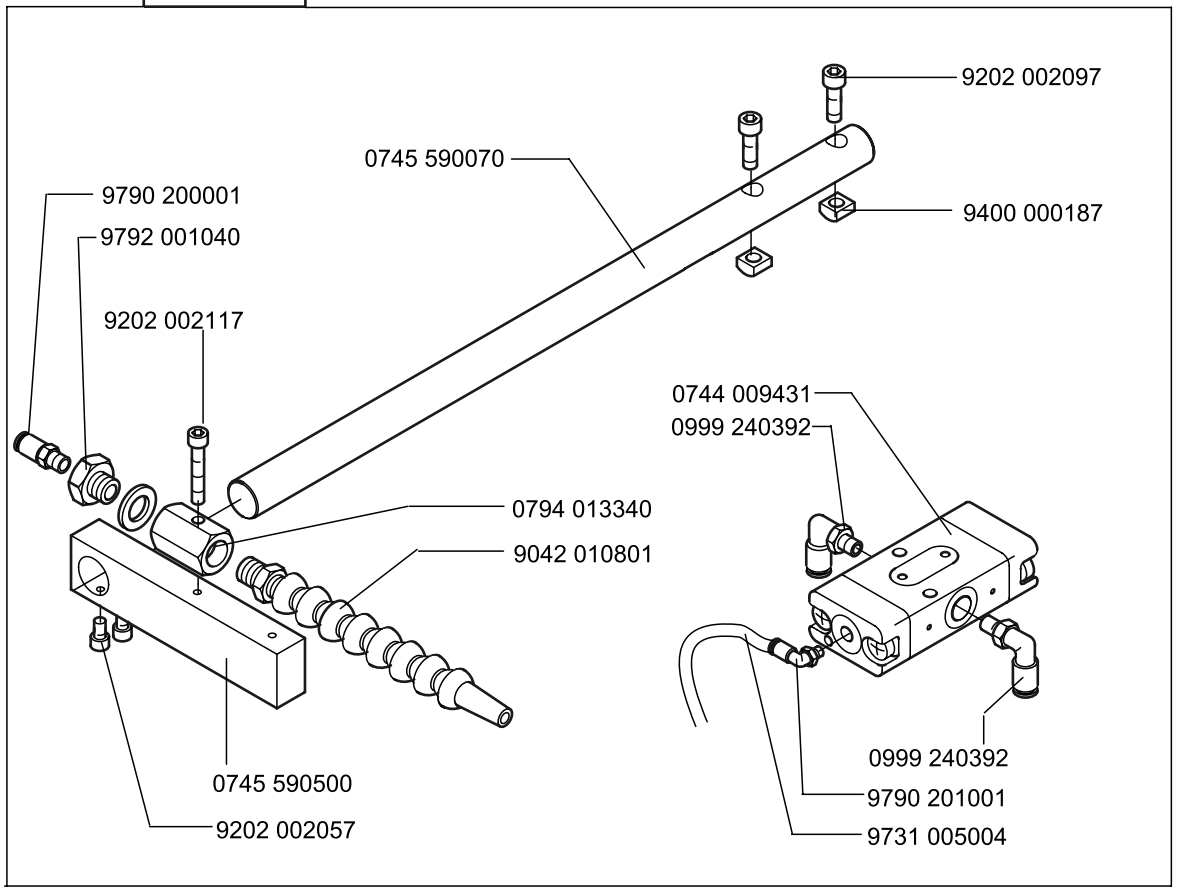

0745 597534

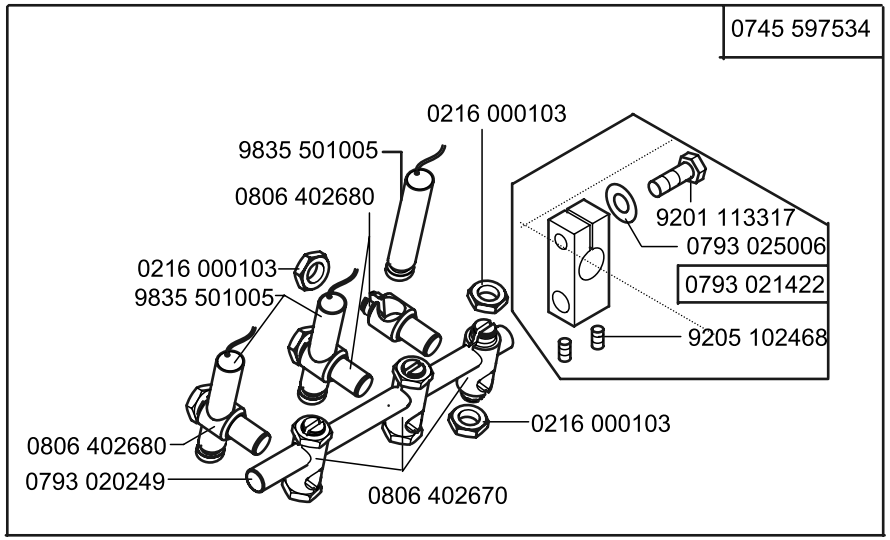

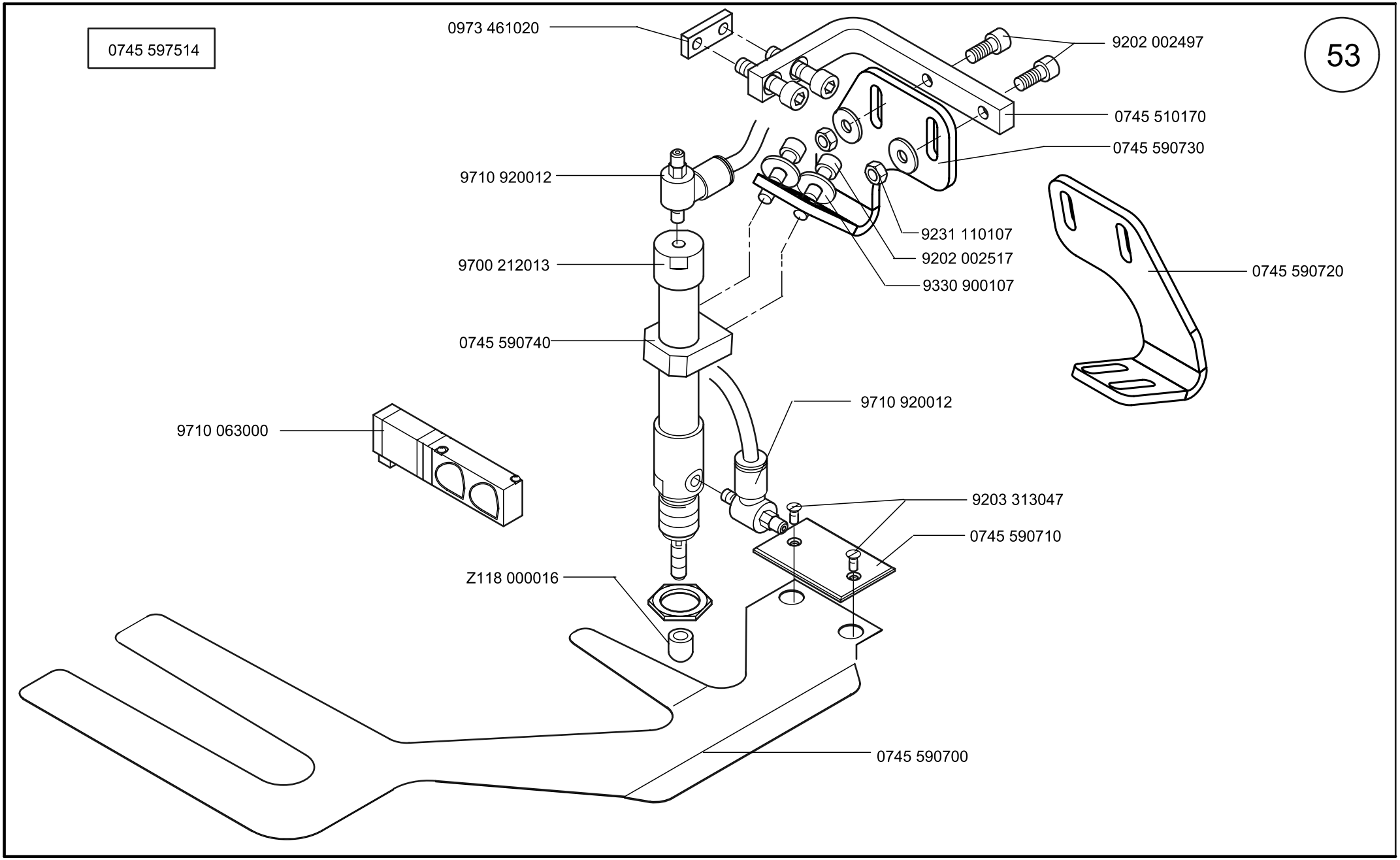
0745 597514
53
0973 461020
9202 002497
0745 510170
0745 590730
9710 920012
9231 110107
9202 002517
9330 900107
9700 212013
0745 590720
0745 590740
9710 920012
9710 063000
9203 313047
0745 590710
Z118 000016
0745 590700

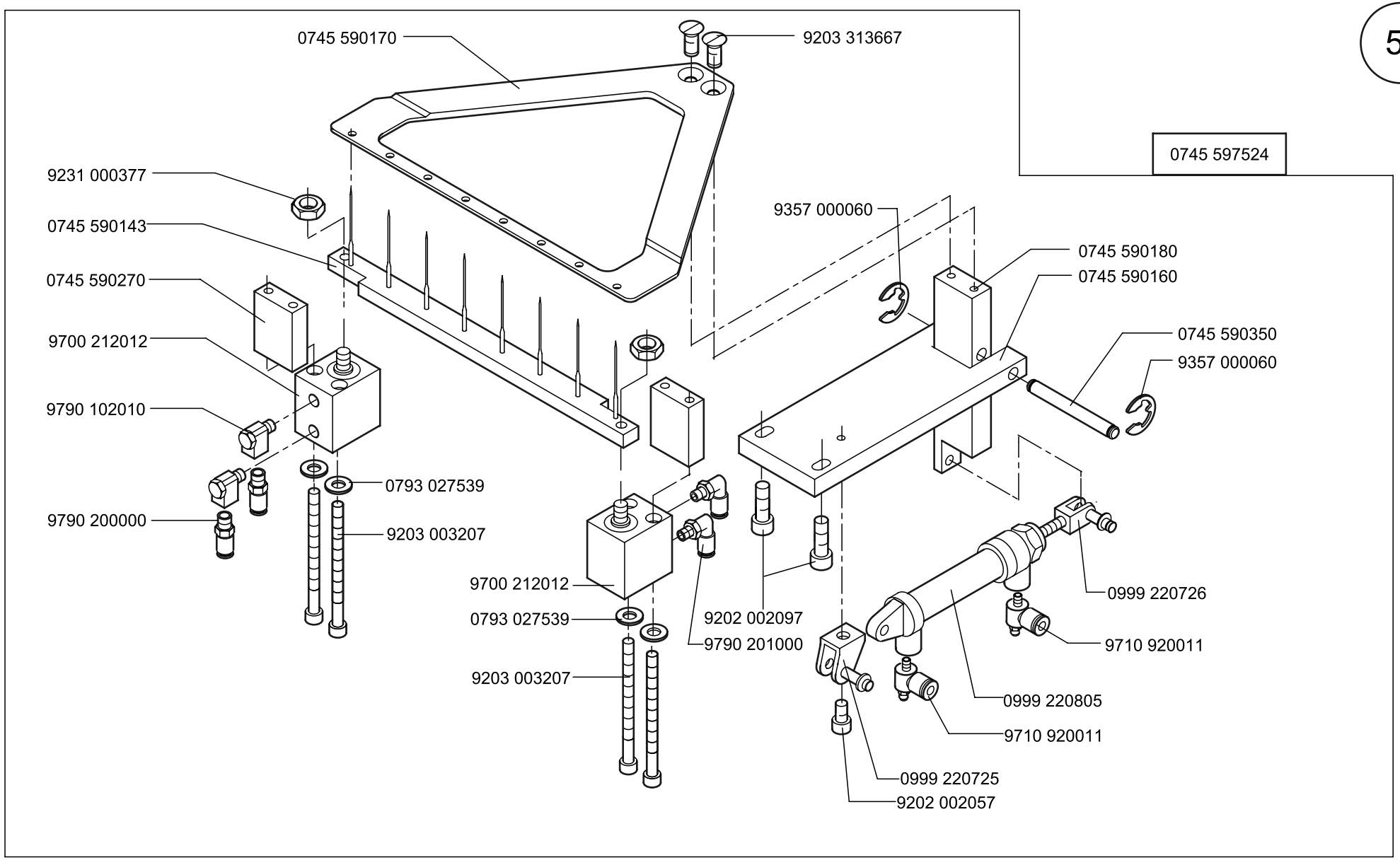
0745 590170
9203 313667
0745 597524
9231 000377
0745 590143
0745 590270
9700 212012
9790 102010
9790 200000
0793 027539
9203 003207
9357 000060
0745 590180
0745 590160
0745 590350
9357 000060
9700 212012
0793 027539
9203 003207
9202 002097
9790 201000
0999 220726
9710 920011
0999 220805
9710 920011
0999 220725
9202 002057

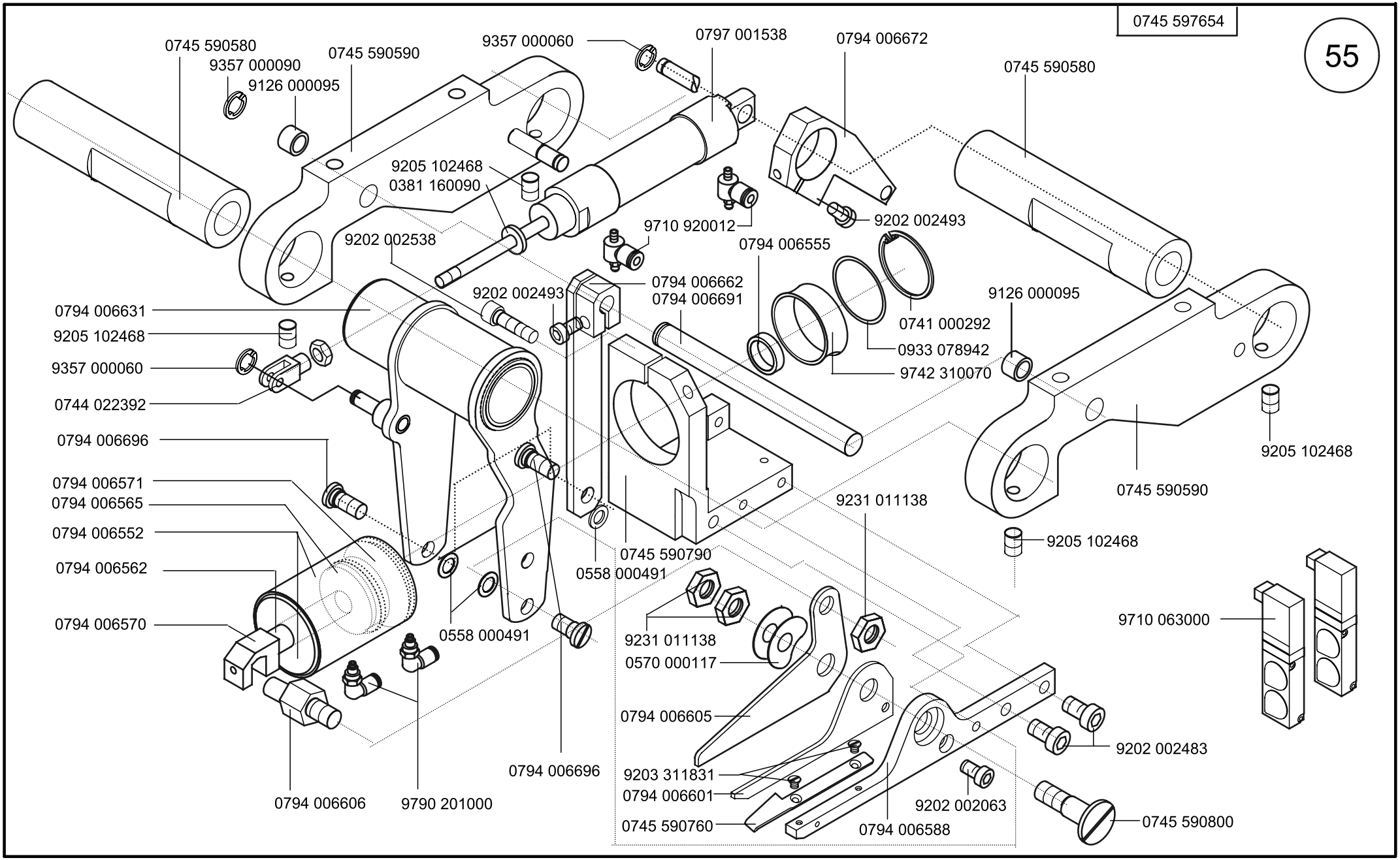

Scale 50 %

Ausgabe/Edition 12.2001

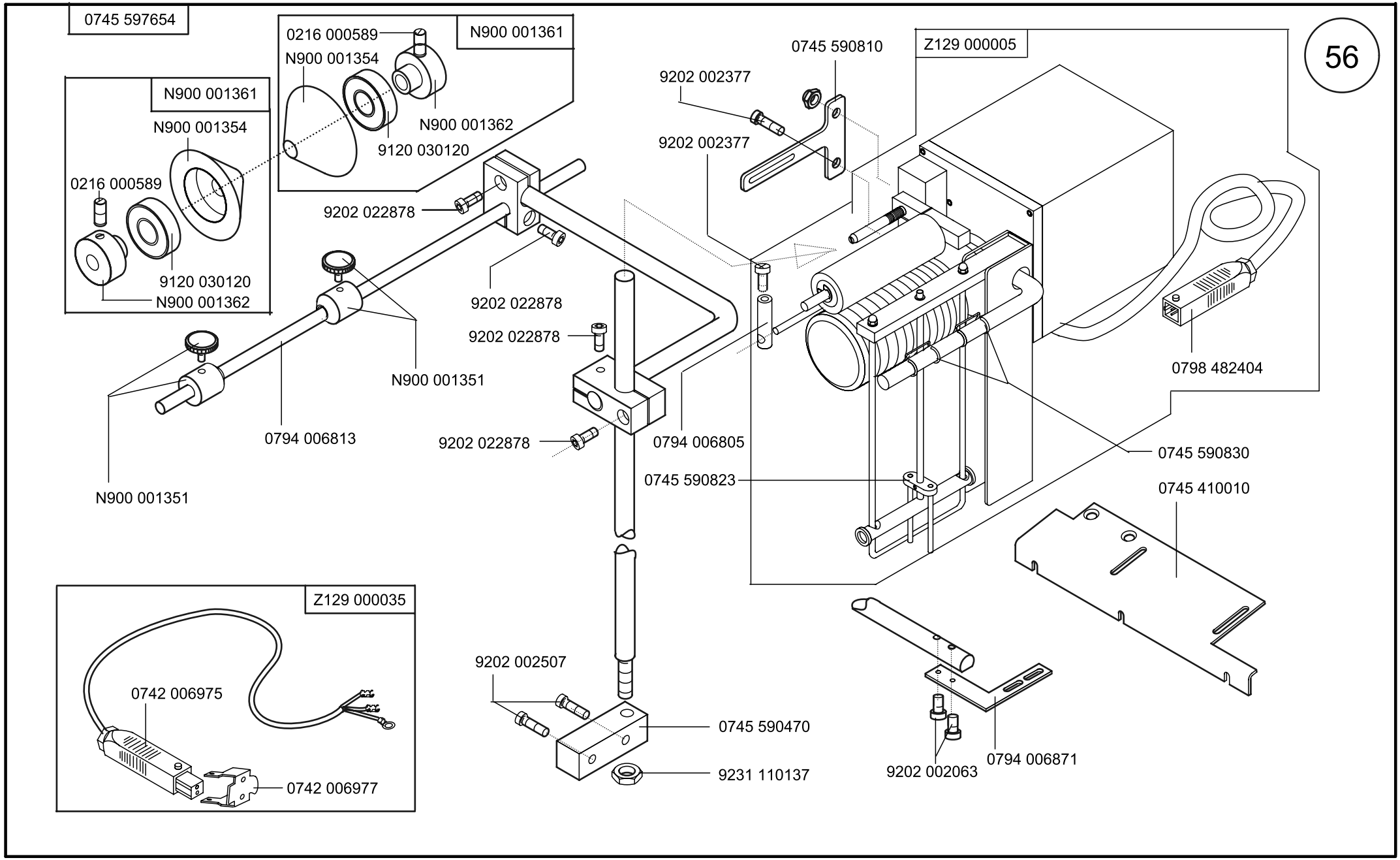
56
0745 597654
N900 001361
N900 001354
0216 000589
9120 030120
N900 001362
0216 000589
N900 001354
N900 001361
N900 001362
9120 030120
9202 022878
9202 022878
9202 022878
9202 022878
N900 001351
0794 006813
N900 001351
0794 006805
0745 590810
9202 002377
9202 002377
Z129 000005
0798 482404
0745 590830
0745 590823
0745 410010
Z129 000035
0742 006975
0742 006977
9202 002507
0745 590470
9231 110137
9202 002063
0794 006871

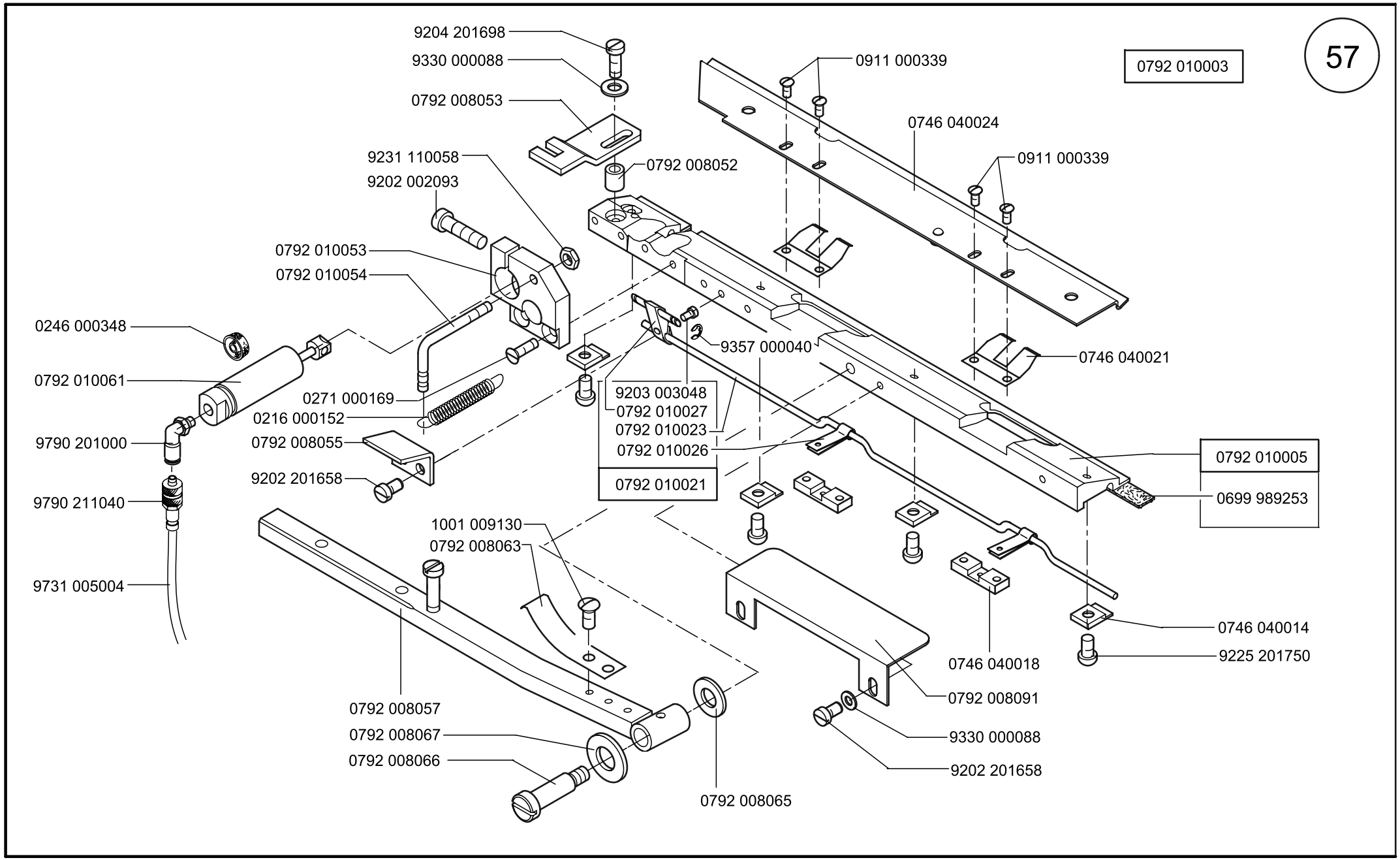
57
0792 010003
9204 201698
9330 000088
0792 008053
0911 000339
0746 040024
0911 000339
9231 110058
9202 002093
0792 008052
0792 010053
0792 010054
0246 000348
0792 010061
0271 000169
0216 000152
9790 201000
0792 008055
9202 201658
9790 211040
9731 005004
9357 000040
0746 040021
9203 003048
0792 010027
0792 010023
0792 010026
0792 010021
0792 010005
0699 989253
1001 009130
0792 008063
0746 040014
9225 201750
0746 040018
0792 008091
9330 000088
9202 201658
0792 008057
0792 008067
0792 008066
0792 008065

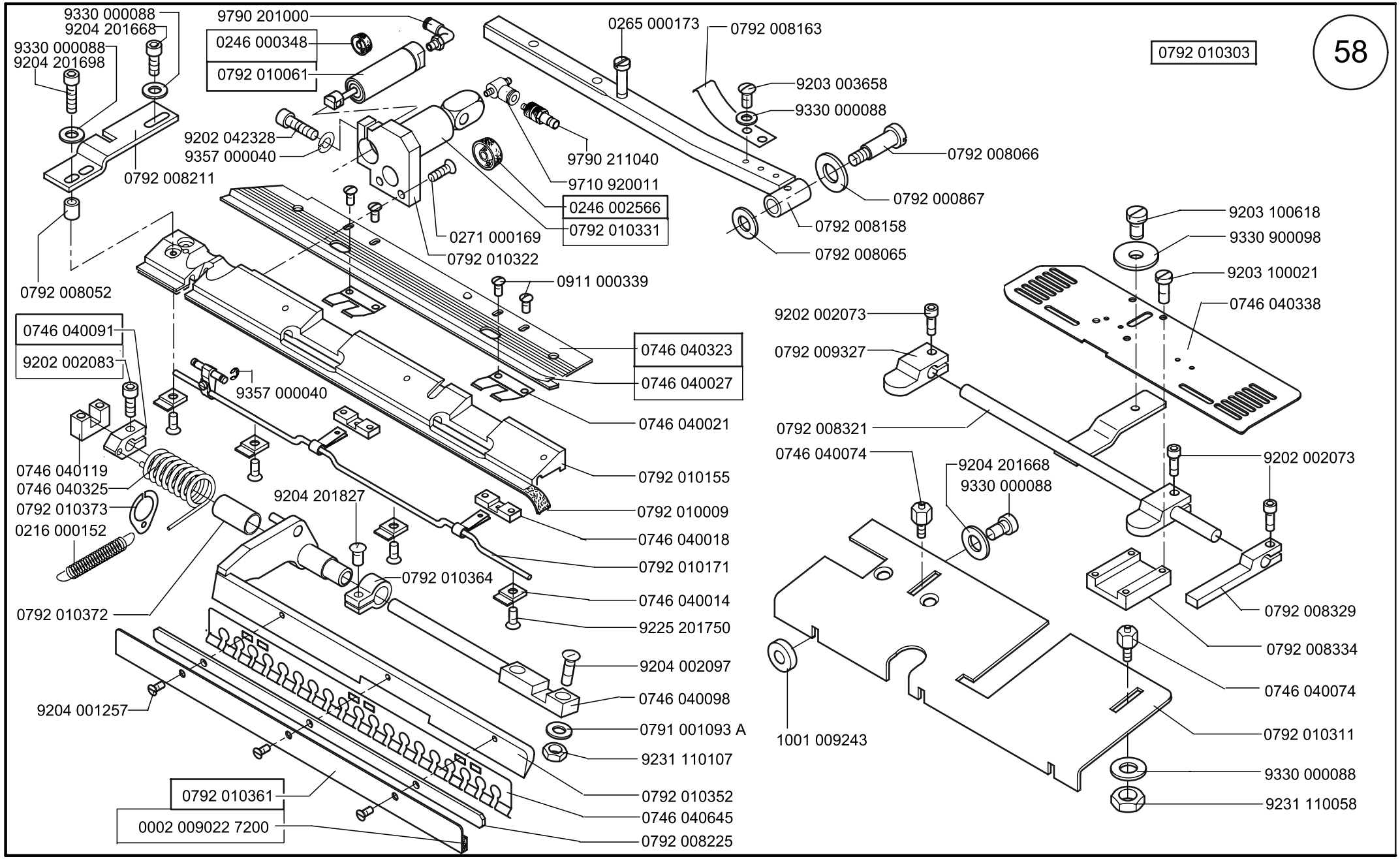

Scale 40 %

CL.745-34

Ausgabe/Edition 12.2001

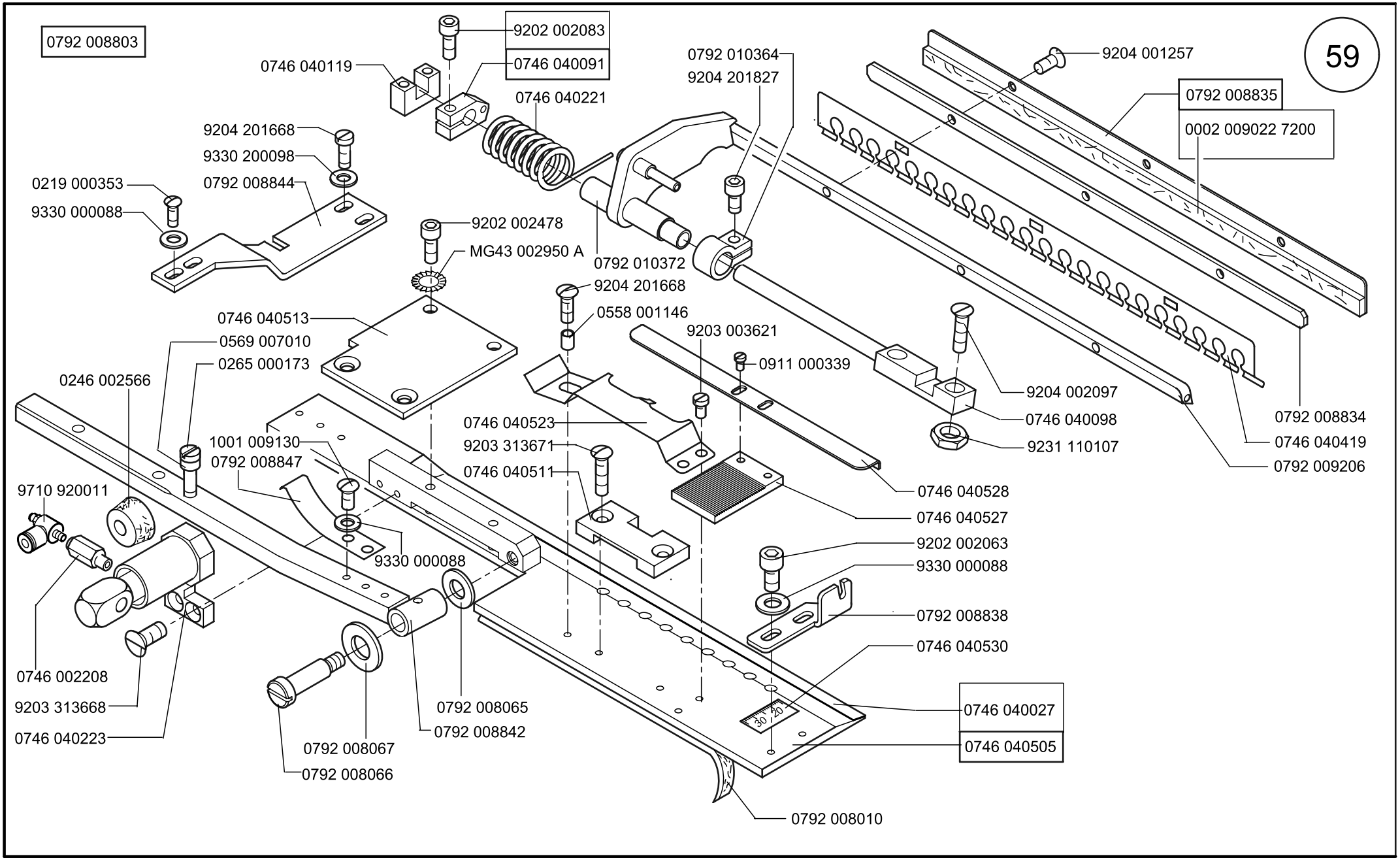

Scale 50 %

CL.745-34

Ausgabe/Edition 12.2001

0792 008853

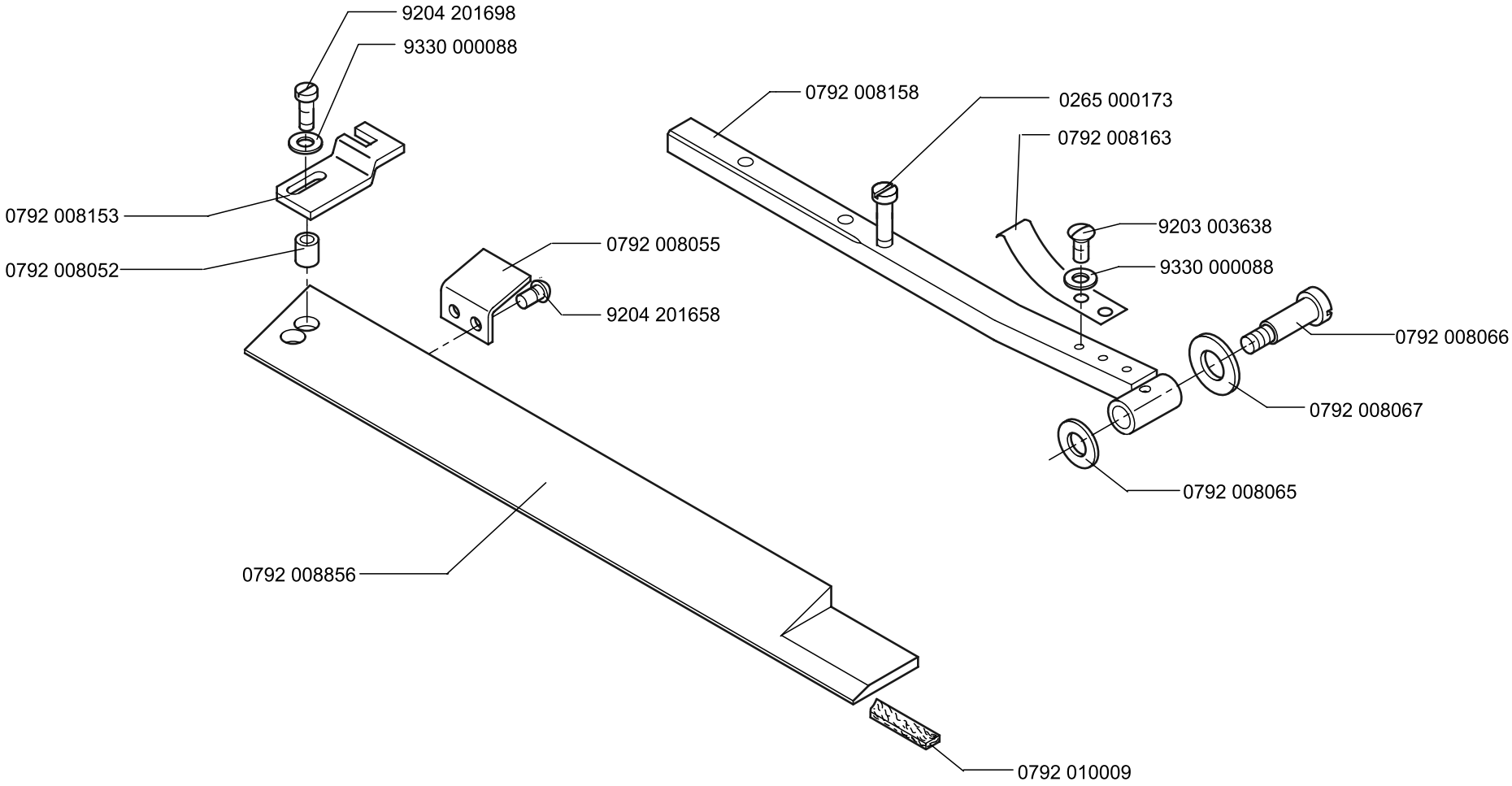
9204 201698
9330 000088
0792 008158
0265 000173
0792 008163
0792 008153
9203 003638
0792 008055
9330 000088
0792 008052
9204 201658
0792 008066
0792 008067
0792 008065
0792 008856
0792 010009

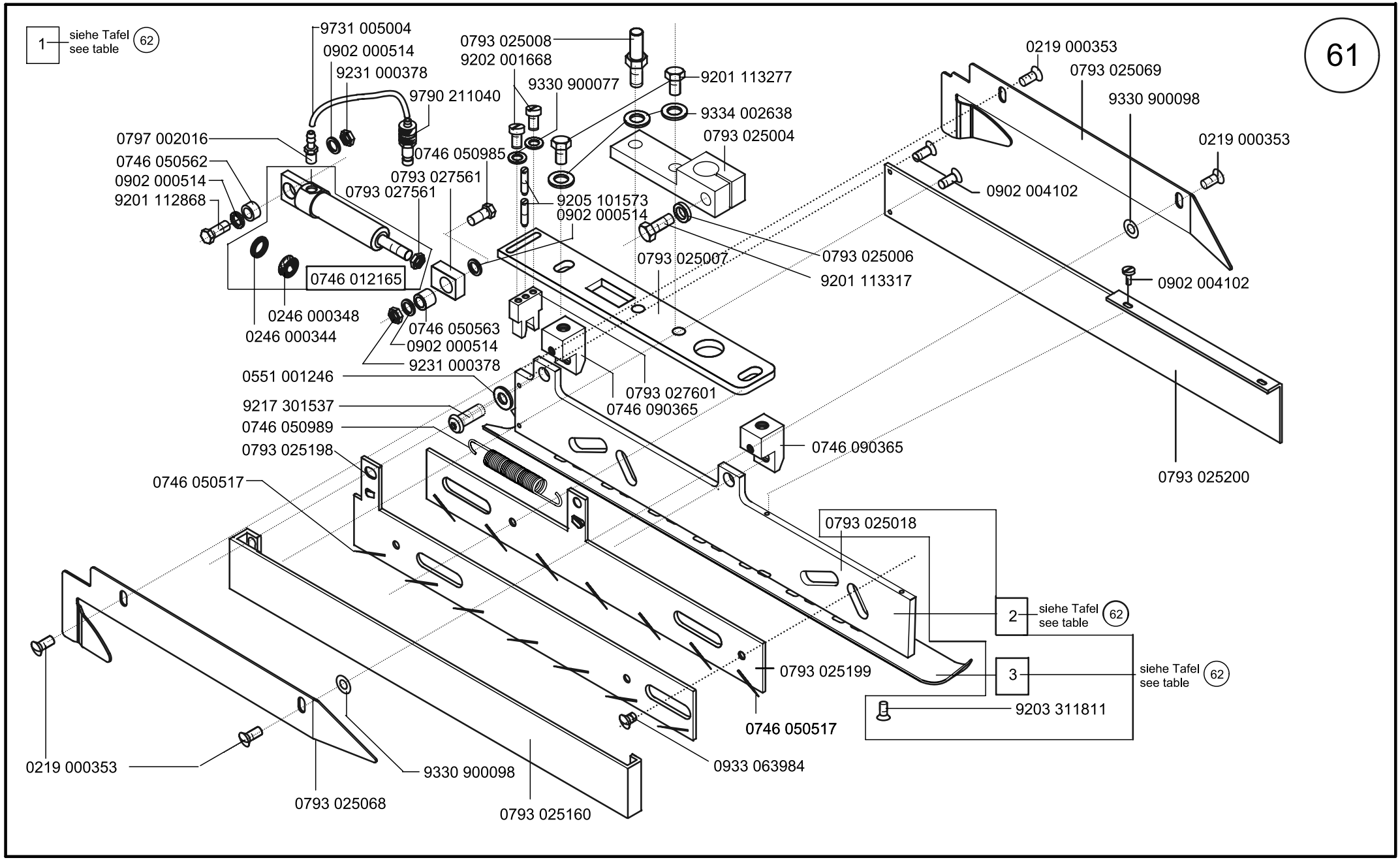
61
1
siehe Tafel
see table
62
9731 005004
0902 000514
9231 000378
9790 211040
0793 025008
9202 001668
9330 900077
9201 113277
9334 002638
0793 025004
0219 000353
0793 025069
9330 900098
0219 000353
0797 002016
0746 050562
0902 000514
9201 112868
0746 050985
0793 027561
0793 027561
9205 101573
0902 000514
0902 004102
0793 025006
9201 113317
0793 025007
0746 012165
0902 004102
0246 000348
0246 000344
0746 050563
0902 000514
9231 000378
0551 001246
9217 301537
0746 050989
0793 027601
0746 090365
0746 090365
0793 025200
0793 025198
0746 050517
0793 025018
2
siehe Tafel
see table
62
0793 025199
3
siehe Tafel
see table
62
9203 311811
0746 050517
0933 063984
0219 000353
9330 900098
0793 025068
0793 025160

Klasse Class	pos. 1 Greiffaltstempel K Catch- folder cpl.	S... Folder	pos. 2 Faltleiste Folder reglet	NA.. Seam distance	pos. 3 Sohle Plain base				
745-34 B	0793 025553	S 36	0793 025554	NA 14	0793 025555				
745-34 B	0793 025573	S 38	0793 025574	NA 16	0793 025575				
745-34 B	0793 025833	S 60	0793 025834	NA 20	0793 025835				

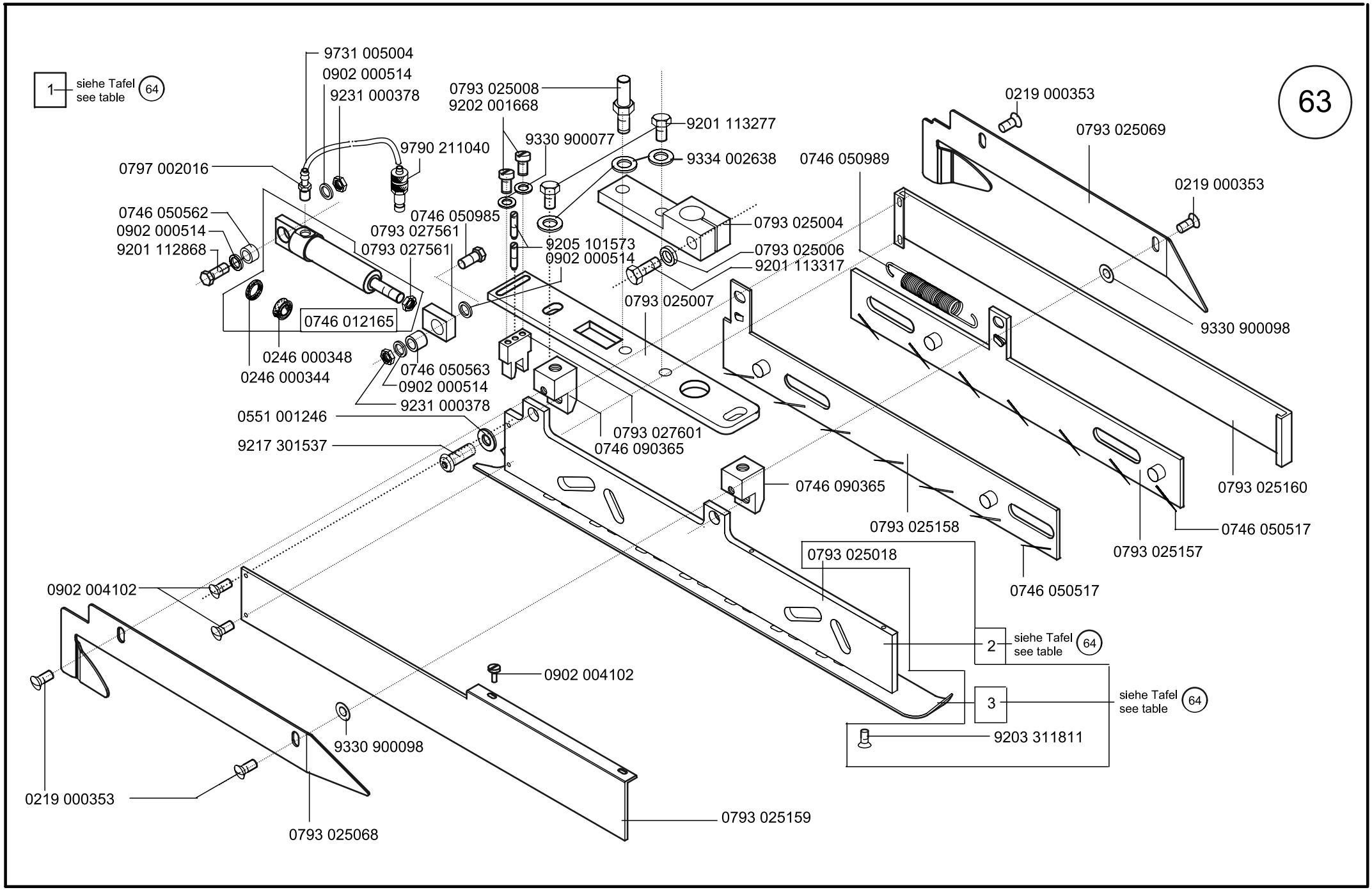
63
1
siehe Tafel
see table
64
9731 005004
0902 000514
9231 000378
9790 211040
0797 002016
0746 050562
0902 000514
9201 112868
0746 012165
0246 000348
0246 000344
0746 050563
0902 000514
9231 000378
0551 001246
9217 301537
0793 025008
9202 001668
9330 900077
0746 050985
0793 027561
0793 027561
9205 101573
0902 000514
9201 113277
9334 002638
0793 025004
0793 025006
9201 113317
0793 025007
0793 027601
0746 090365
0746 090365
0746 050989
0219 000353
0793 025069
0219 000353
9330 900098
0793 025160
0746 050517
0793 025157
0746 050517
0793 025158
0793 025018
2
siehe Tafel
see table
64
3
siehe Tafel
see table
64
9203 311811
0902 004102
0902 004102
9330 900098
0219 000353
0793 025068
0793 025159

Klasse Class	pos. 1 Greiffaltstempel K Catch- folder cpl.	S... Folder	pos. 2 Faltleiste Folder reglet	NA.. Seam distance	pos. 3 Sohle Plain base				
745-34 B	0793 025473	S 28	0793 025474	NA 10	0793 025475				
745-34 B/F	0793 025513	S 32	0793 025514	NA 12	0793 025515				
745-34 B	0793 025563	S 37	0793 025564	NA 14	0793 025565				
745-34 B	0793 025583	S 39	0793 025584	NA 16	0793 025585				
745-34 B	0793 025843	S 61	0793 025844	NA 20	0793 025845				

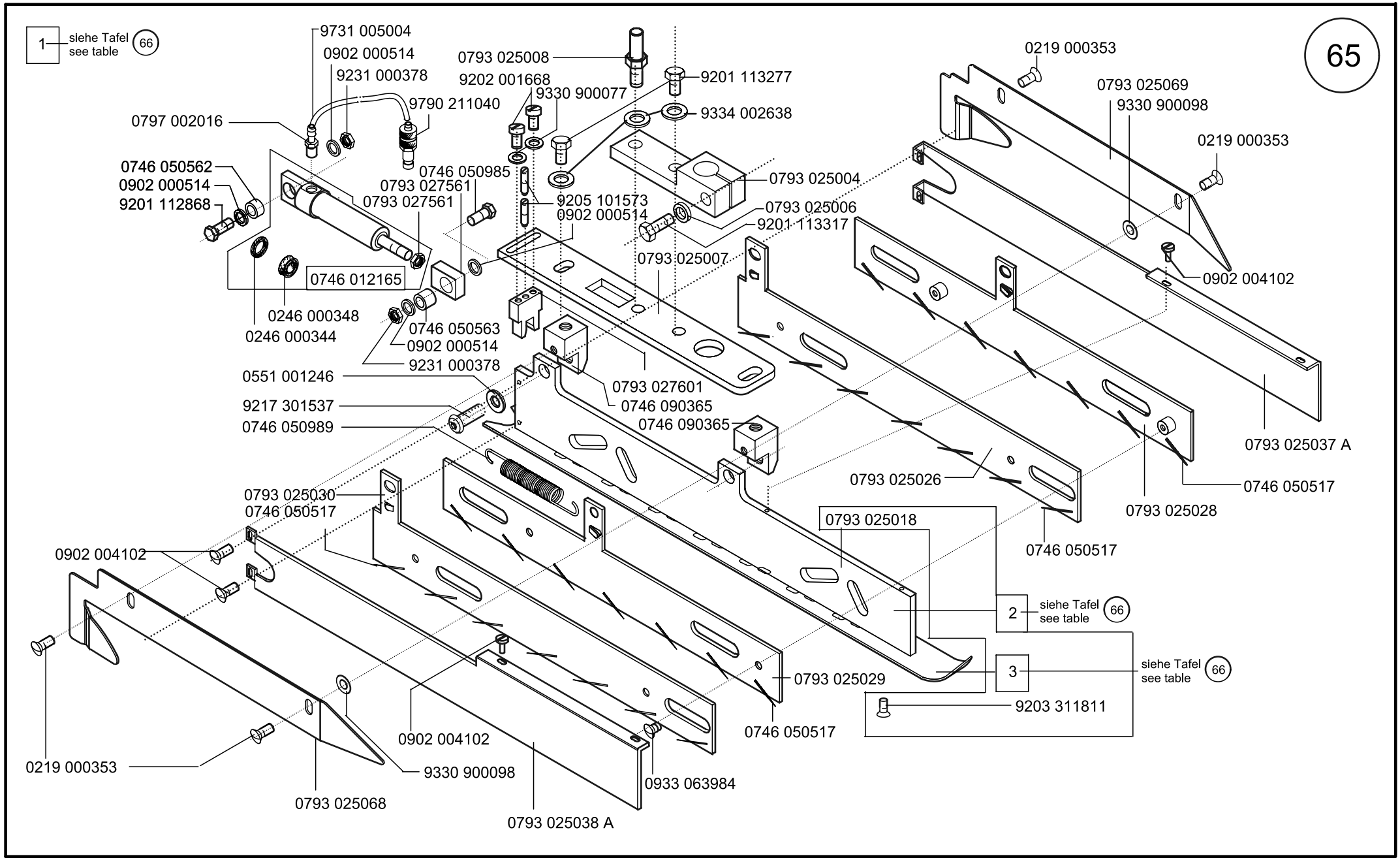
65
1 siehe Tafel see table 66
9731 005004
0902 000514
9231 000378
9790 211040
0797 002016
0746 050562
0902 000514
9201 112868
0746 012165
0246 000348
0246 000344
0746 050563
0902 000514
9231 000378
0551 001246
9217 301537
0746 050989
0793 025008
9202 001668
9330 900077
9201 113277
9334 002638
0746 050985
0793 027561
0793 027561
9205 101573
0902 000514
0793 025004
0793 025006
9201 113317
0793 025007
0793 027601
0746 090365
0746 090365
0219 000353
0793 025069
9330 900098
0219 000353
0902 004102
0793 025037 A
0746 050517
0793 025028
0746 050517
0793 025026
0793 025018
2 siehe Tafel see table 66
3 siehe Tafel see table 66
9203 311811
0793 025029
0746 050517
0793 025030
0746 050517
0902 004102
0902 004102
0219 000353
9330 900098
0793 025068
0793 025038 A
0933 063984

Klasse Class	pos. 1 Greiffaltstempel K Catch- folder cpl.	S... Folder	pos. 2 Faltleiste Folder reglet	NA.. Seam distance	pos. 3 Sohle Plain base				
745-34 B/F	0793 025453	S 26/27	0793 025454	NA10	0793 025455				
745-34 B	0793 025493	S 30/31	0793 025494	NA12	0793 025495				
745-34 B	0793 025293	S13	0793 025294	NA14	0793 025295				
745-34 B	0793 025413	S24	0793 025414	NA16	0793 025495				
745-34 B	0793 025543	S35	0793 025544	NA20	0793 025545				

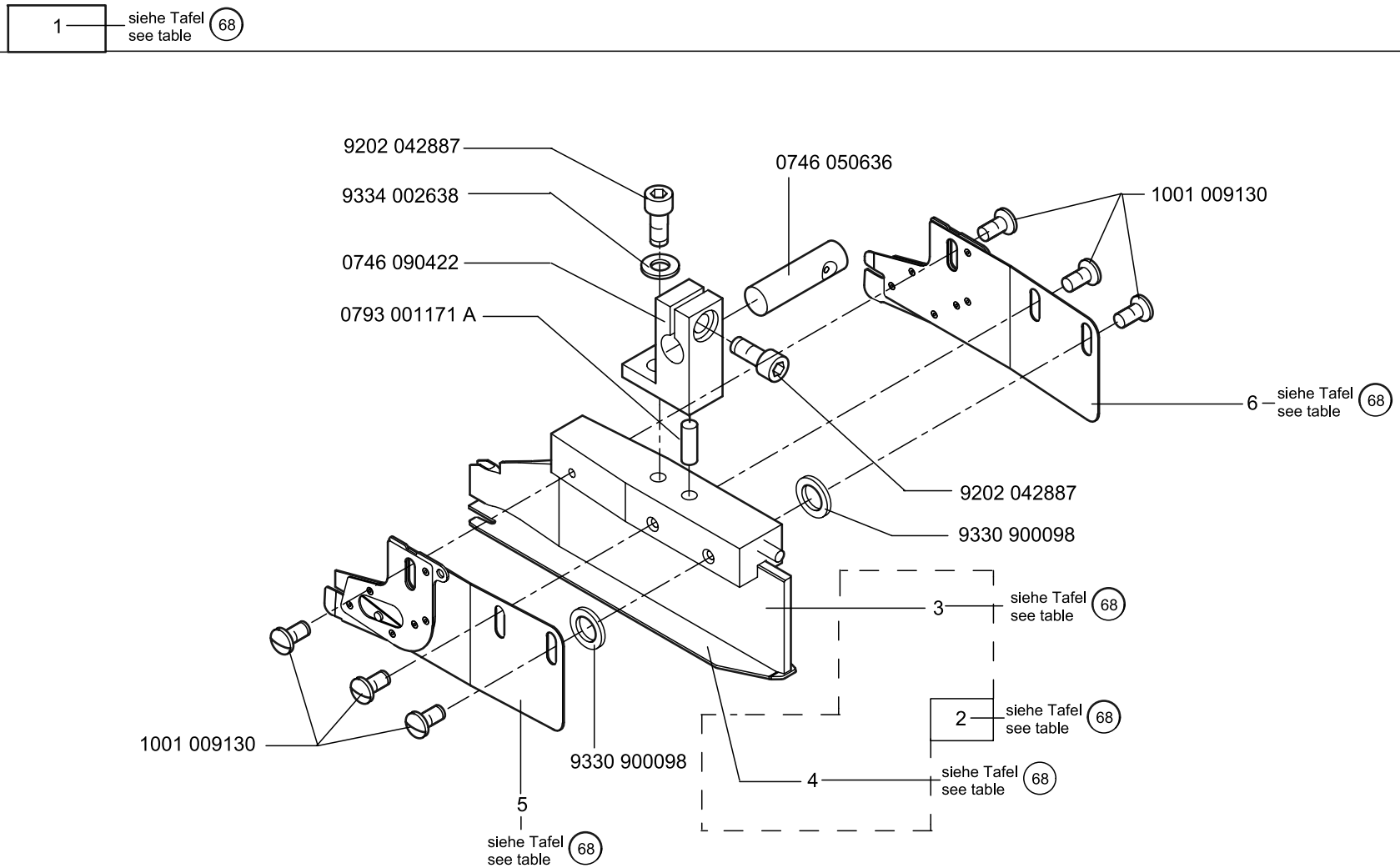
1
siehe Tafel
see table
68
9202 042887
9334 002638
0746 090422
0793 001171 A
0746 050636
1001 009130
6
siehe Tafel
see table
68
9202 042887
9330 900098
3
siehe Tafel
see table
68
2
siehe Tafel
see table
68
4
siehe Tafel
see table
68
1001 009130
9330 900098
5
siehe Tafel
see table
68

Klasse Class	pos. 1 Faltstempel K Folder cpl.	S...	pos. 2 Faltstempel Folder	NA..	pos. 3 Kloben V Block cpl.	pos. 4 Sohle Plain base	pos. 5 Leitblech V links Guide plate, left	pos. 6 Leitblech V rechts Guide plate, right
745-34 B/F	0745 547514	S130 S134	0745 540014	NA10	0745 540203	0745 540100	0745 540243	0745 540253
745-34 B	0745 547524	S131 S135 S136	0745 540024	NA10	0745 540213	0745 540110	0745 540243	0745 540253
745-34 B/F	0745 547534	S132	0745 540034	NA10	0745 540203	0745 540120	0745 540243	0745 540253
745-34 B	0745 547544	S133	0745 540044	NA10	0745 540213	0745 540130	0745 540243	0745 540253
745-34 B/F	0745 547554	S137 S141	0745 540054	NA12	0745 540203	0745 540140	0745 540243	0745 540253
745-34 B	0745 547564	S138 S142 S143	0745 540064	NA12	0745 540213	0745 540150	0745 540243	0745 540253
745-34 B/F	0745 547574	S139	0745 540074	NA12	0745 540203	0745 540160	0745 540243	0745 540253
745-34 B	0745 547584	S140	0745 540084	NA12	0745 540213	0745 540170	0745 540243	0745 540253
745-34 B	0745 547594	S144 S145	0745 540604	NA14	0745 540703	0745 540500	0745 540243	0745 540253
745-34 B	0745 547604	S146	0745 540614	NA14	0745 540703	0745 540510	0745 540243	0745 540253
745-34 B	0745 547614	S147	0745 540624	NA14	0745 540703	0745 540520	0745 540243	0745 540253
745-34 B	0745 547624	S148	0745 540634	NA16	0745 540703	0745 540530	0745 540243	0745 540253
745-34 B	0745 547634	S149	0745 540644	NA16	0745 540703	0745 540540	0745 540243	0745 540253
745-34 B	0745 547644	S150	0745 540654	NA16	0745 540703	0745 540550	0745 540243	0745 540253
745-34 B	0745 547654	S151	0745 540664	NA16	0745 540703	0745 540560	0745 540243	0745 540253
745-34 B	0745 547664	S152	0745 540674	NA20	0745 540703	0745 540570	0745 540243	0745 540253
745-34 B	0745 547674	S153	0745 540684	NA20	0745 540703	0745 540580	0745 540243	0745 540253

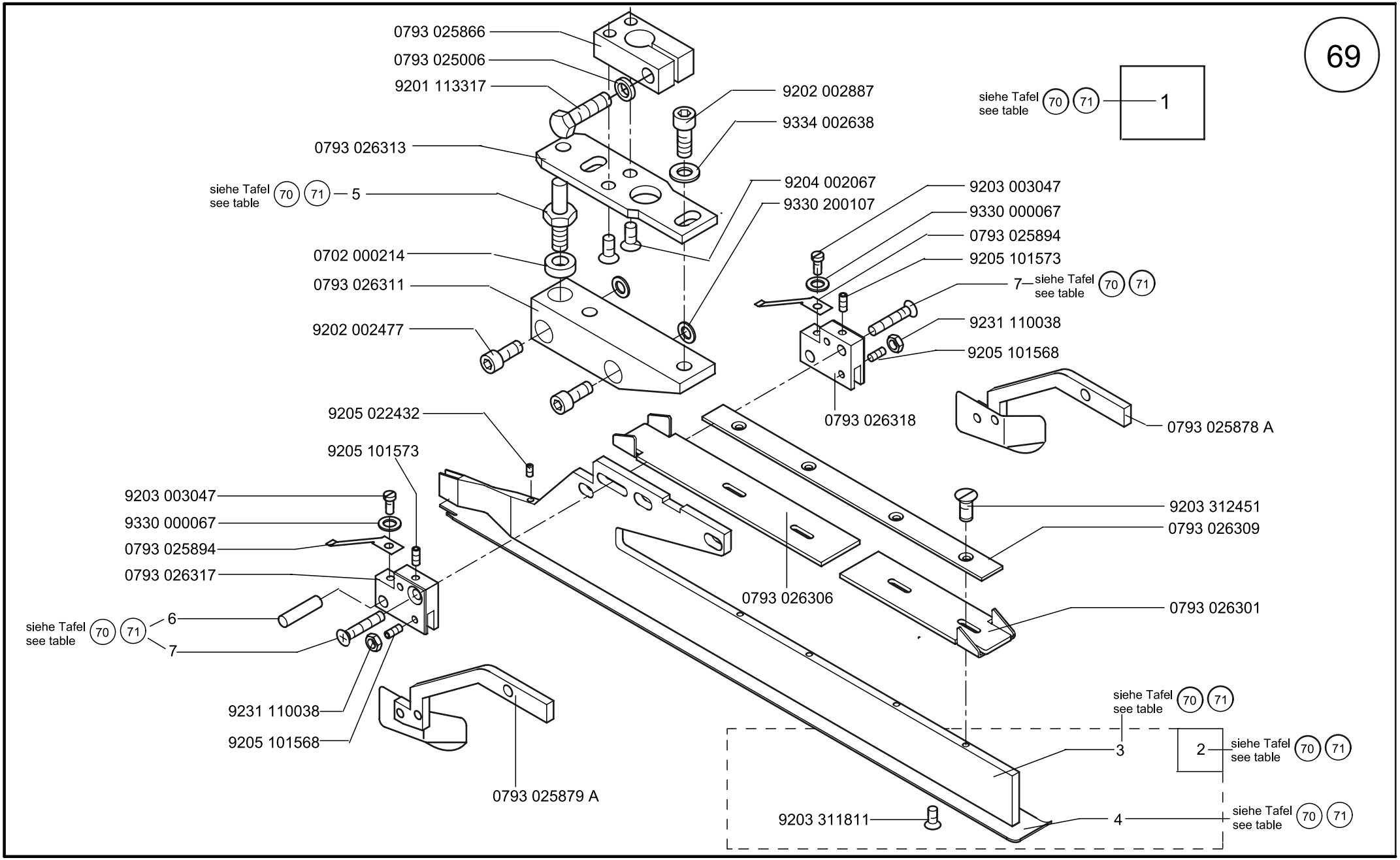
0793 025866
0793 025006
9201 113317
9202 002887
9334 002638
siehe Tafel see table 70 71 1
0793 026313
siehe Tafel see table 70 71 5
9204 002067
9330 200107
9203 003047
9330 000067
0793 025894
9205 101573
0702 000214
0793 026311
7 siehe Tafel see table 70 71
9231 110038
9202 002477
9205 101568
0793 026318
0793 025878 A
9205 022432
9205 101573
9203 003047
9330 000067
0793 025894
0793 026317
9203 312451
0793 026309
0793 026306
0793 026301
siehe Tafel see table 70 71 6
7
9231 110038
9205 101568
0793 025879 A
siehe Tafel see table 70 71
3
2 siehe Tafel see table 70 71
9203 311811
4 siehe Tafel see table 70 71

Klasse Class	pos. 1 Faltstempel K Folder cpl.	S...	pos. 2 Faltstempel Folder	NA..	pos. 3 Stegblech	pos. 4 Sohle Plain base	pos. 5 Bolzen Bolt	pos. 6 Zyl. Stift Cyl. pin	pos. 7 Senkschr. Sunk screw
745-34 A	0793 026293	S89	0793 026295	NA10	0793 026297	0793 026298	0793 025008	0558 000790	9225 201810
745-34 A	0793 026343	S90	0793 026345	NA10	0793 026297	0793 026346	0792 005994	0558 000790	9225 201810
745-34 A	0793 026363	S91	0793 026365	NA12	0793 026297	0793 026366	0793 025008	0558 000790	9225 201810
745-34 A	0793 026383	S92	0793 026385	NA12	0793 026297	0793 026386	0792 005994	0558 000790	9225 201810
745-34 A	0793 026403	S93	0793 026405	NA14	0793 026297	0793 026406	0793 025008	0551 003254	9225 201820
745-34 A	0793 026423	S94	0793 026425	NA14	0793 026297	0793 026426	0792 005994	0551 003254	9225 201820
745-34 A	0793 026463	S97	0793 026465	NA10	0793 026447	0793 026859	0793 025008	0558 000790	9225 201810
745-34 A	0793 026473	S98	0793 026475	NA10	0793 026437	0793 025859	0793 025008	0558 000790	9225 201810
745-34 A	0793 026483	S99	0793 026485	NA10	0793 026437	0793 026216	0792 005994	0558 000790	9225 201810
745-34 A	0793 026503	S100	0793 026505	NA12	0793 026447	0793 025956	0793 025008	0558 000790	9225 201810
745-34 A	0793 026513	S101	0793 026515	NA12	0793 026437	0793 025956	0793 025008	0558 000790	9225 201810
745-34 A	0793 026523	S102	0793 026525	NA12	0793 026437	0793 026226	0792 005994	0558 000790	9225 201810
745-34 A	0793 026713	S110	0793 026715	NA10	0793 026447	0793 026715	0792 005994	0558 000790	9225 201810
745-34 A	0793 026723	S111	0793 026725	NA12	0793 026447	0793 026726	0792 005994	0558 000790	9225 201810
745-34 A	0793 026733	S112	0793 026735	NA14	0793 026447	0793 025976	0793 025008	0551 003254	9225 201820
745-34 A	0793 026743	S113	0793 026745	NA14	0793 026447	0793 026746	0792 005994	0558 000790	9225 201820
745-34 A	0793 026753	S114	0793 026755	NA16	0793 026447	0793 026756	0793 025008	0558 000215	9225 201820

Klasse Class	pos. 1 Faltstempel K Folder cpl.	S...	pos. 2 Faltstempel Folder	NA..	pos. 3 Stegblech	pos. 4 Sohle Plain base	pos. 5 Bolzen Bolt	pos. 6 Zyl. Stift Cyl. pin	pos. 7 Senkschr. Sunk screw
745-34 A	0793 026763	S115	0793 026765	NA16	0793 026447	0793 026766	0792 005994	0558 000215	9225 201820
745-34 A	0793 026773	S116	0793 026775	NA20	0793 026447	0793 026776	0793 025008	0558 000215	9225 201850
745-34 A	0793 026783	S117	0793 026785	NA20	0793 026447	0793 026786	0793 005994	0558 000215	9225 201850
745-34 A	0793 026793	S118	0793 026795	NA16	0793 026297	0793 026796	0793 025008	0558 000215	9225 201820
745-34 A	0793 026803	S119	0793 026805	NA16	0793 026297	0793 026806	0793 005994	0558 000215	9225 201820
745-34 A	0793 026813	S120	0793 026815	NA16	0793 026297	0793 026816	0792 005994	0558 000215	9225 201820
745-34 A	0793 026823	S121	0793 026825	NA20	0793 026297	0793 026826	0793 025008	0558 000215	9225 201850
745-34 A	0793 026833	S122	0793 026835	NA20	0793 026297	0793 026836	0793 005994	0558 000215	9225 201850
745-34 A	0793 026843	S123	0793 026845	NA20	0793 026297	0793 026846	0792 005994	0558 000215	9225 201850
745-34 A	0793 026893	S125	0793 026895	NA12	0793 026887	0793 026896	0793 025008	0558 000215	9225 201850
745-34 A	0793 026903	S126	0793 026905	NA14	0793 026887	0793 026906	0793 025008	0558 000215	9225 201850

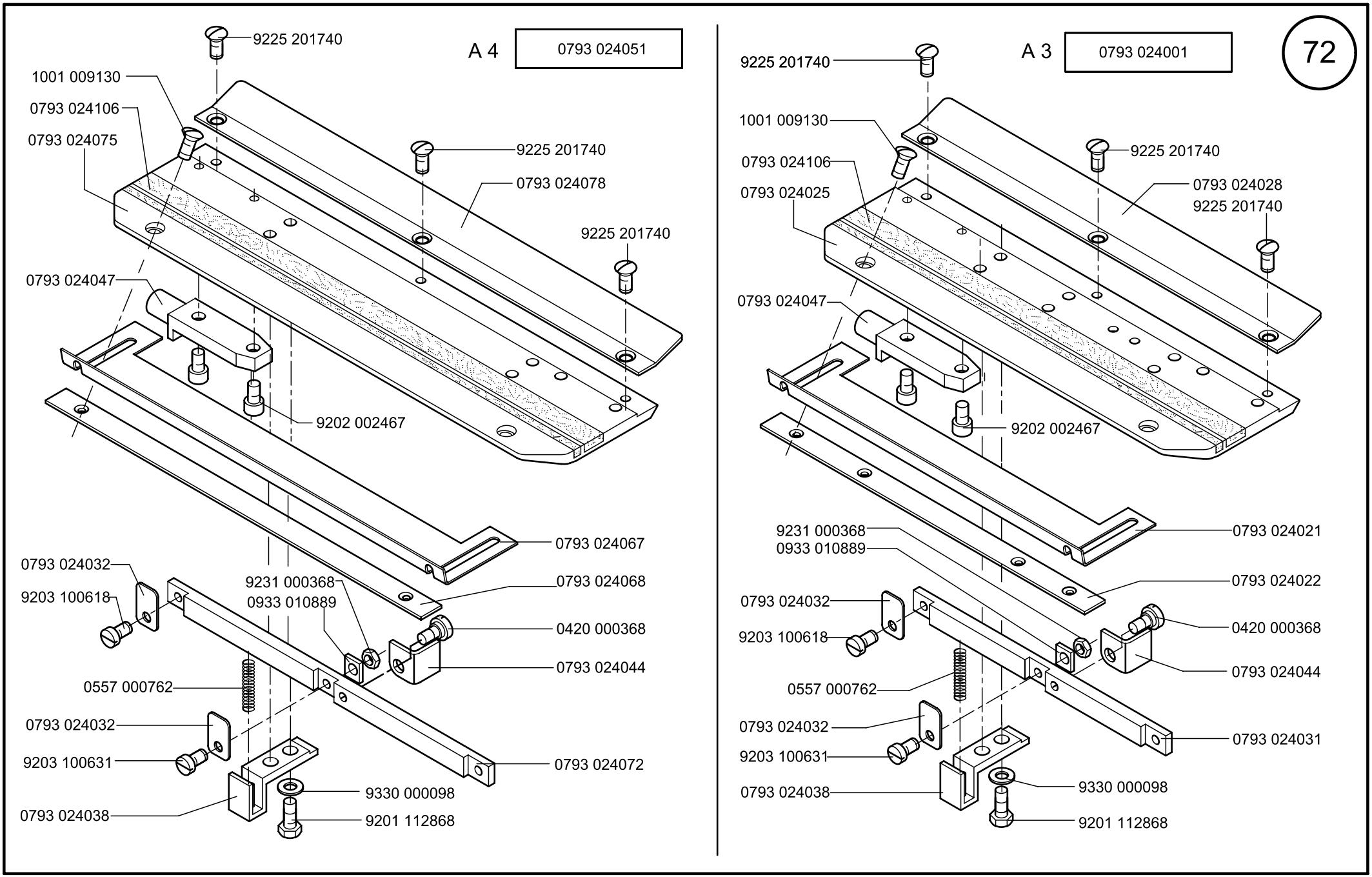
A 4
0793 024051
9225 201740
1001 009130
0793 024106
0793 024075
9225 201740
0793 024078
9225 201740
0793 024047
9202 002467
0793 024067
0793 024032
9231 000368
0933 010889
0793 024068
9203 100618
0420 000368
0793 024044
0557 000762
0793 024032
9203 100631
0793 024072
9330 000098
0793 024038
9201 112868
A 3
0793 024001
72
9225 201740
1001 009130
0793 024106
0793 024025
9225 201740
0793 024028
9225 201740
0793 024047
9202 002467
9231 000368
0933 010889
0793 024021
0793 024022
0793 024032
9203 100618
0420 000368
0793 024044
0557 000762
0793 024032
9203 100631
0793 024031
0793 024038
9330 000098
9201 112868

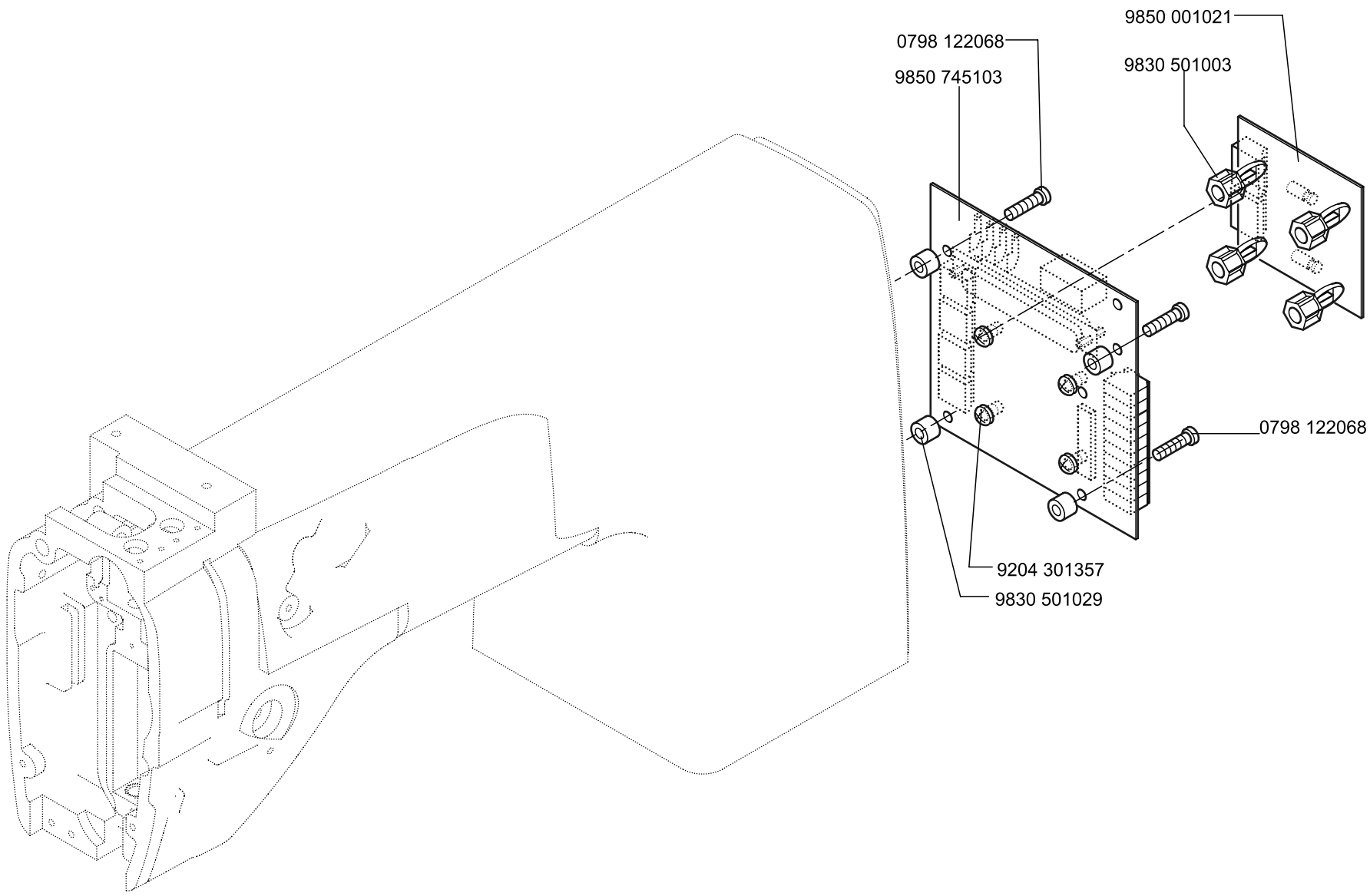

Scale 50 %

CL.745-34

Ausgabe/Edition 12.2001

Teile-Nr./Part-no.	Tafel/Table
0002 005889 0700	01
0002 007106 2100	47
0002 008308 3325	02
0002 008930 0060	01
0002 008930 0100	14, 36
0002 008930 0125	14
0002 009022 7200	58, 59
0004 000079	04
0067 100050	27
0067 351620	36, 37, 38
0114 000202	04
0147 000203	01, 43
0204 000056	23
0204 001038	03
0211 000025	08, 09
0211 000027	08, 09
0211 000085	09
0211 000256	11
0211 000257	01
0211 000299	01
0211 000305 B	01
0211 000307 b	01
0211 000308 K	01
0211 000317 MT	01
0211 000331	01
0211 000351 B	01
0211 000355	01
0211 000398	02
0211 000407	01
0211 000408	02
0211 000412 A	02
0211 000549 A	11
0211 000634	08, 09
0211 000646 a	08, 09
0211 000806	14
0211 000921 a	08, 09
0211 000936	08, 09
0211 001012	04
0211 003028	28, 29
0211 050214	04
0212 000016 B	01
0216 000042	01
0216 000046	14
0216 000068	03
0216 000068 A	02, 03, 08, 09
0216 000103	18, 22, 24, 52
0216 000134	11
0216 000152	57, 58
0216 000369	42
0216 000507	04
0216 000589	56
0216 000603	36
0216 000660	03
0217 000775	42
0219 000321	08, 09
0219 000353	05, 14, 26, 59, 61, 63
0219 006367	20
0220 004060	27
0221 110160	23
0223 000245	43
0223 000448	01
0227 000596	23, 26
0240 000088	04
0244 000404	19, 36, 39
0244 000414	36
0244 000415	36
0244 000677	08, 09
0244 000682	08, 09
0244 000684	08, 09
0244 000686	08, 09
0244 000688	08, 09
0244 000690	08, 09
0244 000699	08, 09
0244 000700	08, 09, 27, 36
0244 000702	08, 09
0244 000771	08, 09
0244 000772	08
0244 000773	08, 09
0244 000784	08
0244 000791	14
0244 000795	14
0244 000796	14
0244 000808	14
0244 000831	13
0244 000836	13
0244 000968	08, 09
0244 000970	08, 09
0244 000992	08, 09
0244 001023	08, 09
0244 001024	08, 09
0244 001026	08, 09
0244 001027	08, 09
0244 001029	08, 09
0244 001038	08, 09
0244 001086	13
0246 000051	02
0246 000097	02
0246 000167	02
0246 000169	02
0246 000174	02
0246 000176	02
0246 000218	02
0246 000344	61, 63, 65
0246 000348	57, 58, 61, 63, 65
0246 000546	03
0246 000548	03
0246 000610	01
0246 000621	01
0246 000623	01
0246 000827	14
0246 000924	10
0246 000927	10
0246 000930	10
0246 000932	10
0246 000936	10
0246 000941	10
0246 000942	10
0246 000945	10
0246 000946	10
0246 000952	10
0246 000955	10
0246 000959	10
0246 000960	10
0246 002001	12
0246 002002	12
0246 002006	11
0246 002015	12
0246 002016	12
0246 002021	12
0246 002022	12
0246 002031	12
0246 002032	12
0246 002041	12
0246 002042	12
0246 002401	12
0246 002402	12
0246 002403	11
0246 002408	12
0246 002409	12
0246 002411	12
0246 002412	12
0246 002414	12
0246 002415	12
0246 002421	12
0246 002422	12
0246 002502 A	01
0246 002533	02
0246 002553	03
0246 002566	19, 58, 59
0246 002576	19
0246 002706	11
0246 002751	11

Teile-Nr./Part-no.	Tafel/Table
0246 002752	11
0246 002754	11
0246 002756	12
0246 002758	12
0246 002759	12
0246 002760	12
0246 002762	12
0246 002764	11
0246 003005	08
0246 003006	09
0246 003042	08, 09
0246 003058	08, 09
0246 004069	19
0246 004111	04
0246 004112	04
0246 100033	05
0246 100043	05
0246 100070	05
0246 100080	03
0246 100090	03
0246 100103	03
0246 100120	05
0246 100130	05
0246 100140	01
0246 100150	01
0246 100163	03
0246 100170	05
0246 100180	05
0246 100190	01
0246 100203	05
0246 100213	04
0246 100240	05
0246 100250	05
0246 100270	24
0246 100283	01
0246 100290	24
0246 100304	05
0246 100353	03

Teile-Nr./Part-no.	Tafel/Table
0246 120013	02
0246 127514	02
0246 140010	05
0246 350010	06
0246 350020	07
0246 350030	07
0246 350040	07
0246 350050	06
0246 350060	07
0246 350070	07
0246 350080	07
0246 350090	07
0246 350100	07
0246 350110	07
0246 350120	07
0246 350130	07
0246 350140	07
0246 437534	06
0246 437574	10
0246 497534	13
0264 000937	10
0265 000173	58, 59, 60
0265 000887	08, 09
0265 008555	33
0265 008566	03
0271 000054	01
0271 000169	57, 58
0271 000238	04
0271 000260	36
0271 000262	36
0271 000275	36
0271 000298	27, 45
0271 000474	08, 09
0271 000756	27, 36, 44
0271 001391	36
0271 001392	36
0271 001397	36
0271 001398	36

Teile-Nr./Part-no.	Tafel/Table
0271 001415	14
0271 150100	01
0272 070019	01
0273 000163	03
0273 000324	31
0275 310060	03
0275 310570	39, 41
0291 000960	45
0291 002367	27
0367 125020	40
0367 310820	26
0367 310830	26
0367 310850	26
0380 000077	02
0380 000086	02
0380 000093	02
0380 000094	02
0380 000095	02
0380 000096	02
0380 000097	02
0380 000102	02
0380 000103	02
0380 000104	02
0380 000105	02
0380 000106	02
0380 000108	02
0380 000110	02
0380 000111	02
0380 000112	02
0380 000117	02
0380 000119	02
0380 000120	02
0380 000121	02
0380 000122	02
0380 000241	05
0380 000267	39, 41
0380 000793	11
0381 100150	35

Teile-Nr./Part-no.	Tafel/Table
0381 100160	01
0381 110070	05
0381 110150	21
0381 110200	05
0381 120120	02
0381 120130	02
0381 160090	46, 55
0420 000013	01
0420 000246	19, 24
0420 000324	10
0420 000368	72
0422 000297	01
0491 000939	35
0491 012043	08, 09
0531 000732	45
0551 001246	61, 63, 65
0551 003254	70
0556 000669	03
0556 000895	36, 45
0556 000898	27, 45
0556 001075	50
0556 001599	08, 09
0556 003087	14
0556 003088	14
0557 000762	72
0558 000215	70, 71
0558 000465	39
0558 000491	55
0558 000790	70
0558 001146	59
0558 001771	47, 48, 49
0558 010076	19, 24
0568 310100	27
0569 003612	19, 24
0569 007010	59
0570 000117	55
0570 000562	17
0570 000563	26

Teile-Nr./Part-no.	Tafel/Table
0570 001847	28, 29
0570 093135	40
0576 001146	44
0578 001493	31
0578 004828	19
0620 760092	14
0650 000072	13
0650 000336	47
0650 000371	43
0667 110053	04
0667 110080	04
0699 979265	27
0699 989253	57
0700 074521	49
0700 074522	48
0702 000214	69
0718 000099	19
0718 000254	43
0718 011043	47
0718 011060	48, 49
0718 015236	45
0719 000124	51
0722 000728	35
0739 000163	48, 49
0739 000347	14
0739 000710	21
0741 000292	55
0742 001475	50
0742 001917 A	23
0742 003017	47
0742 003018	38, 47
0742 003040	38, 47
0742 003114	47
0742 003147	47
0742 003157	47
0742 003210	47
0742 006975	56
0742 006977	56

Teile-Nr./Part-no.	Tafel/Table
0742 007331	47
0742 052307	40
0742 055716	05
0744 001017	51
0744 001115	14
0744 001131	47, 51
0744 001339	51
0744 001426	51
0744 001749	19, 21
0744 009431	52
0744 022392	21, 55
0744 022393	21
0745 003275	47
0745 170013	36
0745 170030	36
0745 170040	36
0745 170050	36
0745 170060	36
0745 177514	36
0745 200103	12
0745 200123	12
0745 200143	12
0745 200163	12
0745 200203	12
0745 330010	34
0745 330020	34
0745 330030	34
0745 330040	34
0745 330050	34
0745 330060	33
0745 330070	33
0745 330090	33
0745 330100	33
0745 330110	33
0745 330140	34
0745 330150	34
0745 330160	33
0745 330190	33

Teile-Nr./Part-no.	Tafel/Table
0745 330230	33
0745 330240	33
0745 330250	33
0745 339100	12
0745 339110	12
0745 339120	12
0745 339130	12
0745 339140	12
0745 339150	12
0745 339160	12
0745 339170	12
0745 339200	12
0745 339210	12
0745 400720	22, 37
0745 400730	37, 38
0745 400750	38
0745 400810	37, 38
0745 400840	38
0745 400873	37
0745 400900	37
0745 400930	43
0745 400950	18, 22
0745 400990	39
0745 401000	37, 38
0745 401010	37, 38
0745 401053	38
0745 401060	38
0745 410010	56
0745 510010	18
0745 510020	18
0745 510030	18
0745 510040	17
0745 510050	17
0745 510060	17
0745 510070	17
0745 510080	17, 23
0745 510090	17, 23
0745 510100	17, 23

Teile-Nr./Part-no.	Tafel/Table
0745 510110	17, 23
0745 510130	17
0745 510140	16
0745 510150	18
0745 510163	16
0745 510170	53
0745 510190	16
0745 510200	16
0745 510220	17, 23
0745 510230	23
0745 510250	18, 22
0745 510273	18, 22
0745 510290	18, 22
0745 510300	23
0745 510310	23
0745 510320	22
0745 510340	22
0745 510350	22
0745 510360	19, 24
0745 510410	20, 24
0745 510430	19
0745 510440	19
0745 510450	19, 24
0745 510460	20
0745 510470	21
0745 510480	17, 23
0745 510490	17, 23
0745 510500	19
0745 510513	19
0745 510520	19
0745 510533	19
0745 510553	19
0745 510560	19
0745 510570	19
0745 510580	20
0745 510590	19
0745 510603	21
0745 510610	21

Teile-Nr./Part-no.	Tafel/Table
0745 510640	20
0745 510650	20
0745 510660	20
0745 510670	20
0745 510690	19, 24
0745 510700	23
0745 510710	28, 29
0745 510720	28, 29
0745 510730	22, 37
0745 510740	24
0745 511040	27
0745 511050	26
0745 511060	26
0745 511070	26
0745 511080	28
0745 511090	29
0745 511100	27
0745 511110	27
0745 511120	27
0745 511130	27
0745 511140	27
0745 511150	26
0745 511160	26
0745 511170	45
0745 511180	45
0745 511213	27
0745 511240	27
0745 511250	27
0745 511260	27
0745 511280	28
0745 511290	29
0745 511300	28
0745 511310	29
0745 511340	24
0745 511350	27
0745 511370	23
0745 511390	26
0745 511410	25

Teile-Nr./Part-no.	Tafel/Table
0745 511420	25
0745 511440	27
0745 511470	22
0745 511483	27
0745 511493	27
0745 511500	44
0745 511520	44
0745 511530	44
0745 511543	44
0745 511553	44
0745 511560	44
0745 511573	44
0745 511583	45
0745 511590	45
0745 511600	45
0745 511610	45
0745 511620	45
0745 511670	45
0745 511680	21, 26
0745 511700	44
0745 511713	27
0745 511723	27
0745 511733	24
0745 511740	26
0745 511753	44, 45
0745 511800	23
0745 511810	25
0745 511820	25
0745 511870	45
0745 511880	45
0745 511910	45
0745 517514	18
0745 540014	68
0745 540024	68
0745 540034	68
0745 540044	68
0745 540054	68
0745 540064	68

Teile-Nr./Part-no.	Tafel/Table
0745 540074	68
0745 540084	68
0745 540100	68
0745 540110	68
0745 540120	68
0745 540130	68
0745 540140	68
0745 540150	68
0745 540160	68
0745 540170	68
0745 540203	68
0745 540213	68
0745 540243	68
0745 540253	68
0745 540273	25
0745 540283	25
0745 540310	25
0745 540500	68
0745 540510	68
0745 540520	68
0745 540530	68
0745 540540	68
0745 540550	68
0745 540560	68
0745 540570	68
0745 540580	68
0745 540604	68
0745 540614	68
0745 540624	68
0745 540634	68
0745 540644	68
0745 540654	68
0745 540664	68
0745 540674	68
0745 540684	68
0745 540703	68
0745 547514	68
0745 547524	68

Teile-Nr./Part-no.	Tafel/Table
0745 547534	68
0745 547544	68
0745 547554	68
0745 547564	68
0745 547574	68
0745 547584	68
0745 547594	68
0745 547604	68
0745 547614	68
0745 547624	68
0745 547634	68
0745 547644	68
0745 547654	68
0745 547664	68
0745 547674	68
0745 560010	30
0745 560020	18, 22, 30, 32
0745 560030	30
0745 560050	31
0745 560060	31
0745 560070	31, 34
0745 560080	32
0745 560090	32
0745 560100	32
0745 560110	32
0745 560120	32
0745 560130	32
0745 560140	31
0745 560150	31
0745 560160	31
0745 560170	31
0745 560183	30
0745 560290	30
0745 590040	46
0745 590060	46
0745 590070	46, 52
0745 590080	46
0745 590110	39

Teile-Nr./Part-no.	Tafel/Table
0745 590120	39
0745 590130	39, 41
0745 590143	54
0745 590160	54
0745 590170	54
0745 590180	54
0745 590190	39
0745 590220	40
0745 590260	40
0745 590270	54
0745 590280	40
0745 590290	40
0745 590300	40
0745 590310	39
0745 590320	39, 41
0745 590340	40
0745 590350	54
0745 590360	40
0745 590370	40
0745 590380	40
0745 590390	40
0745 590413	39
0745 590423	40
0745 590440	40
0745 590450	47
0745 590460	48, 49
0745 590470	56
0745 590480	49
0745 590490	48, 49
0745 590500	52
0745 590510	46
0745 590530	46
0745 590540	46
0745 590550	46
0745 590560	46
0745 590580	55
0745 590590	55
0745 590700	53

Teile-Nr./Part-no.	Tafel/Table
0745 590710	53
0745 590720	53
0745 590730	53
0745 590740	53
0745 590750	41
0745 590760	55
0745 590790	55
0745 590800	55
0745 590810	56
0745 590823	56
0745 590830	56
0745 590900	42
0745 590910	42
0745 590920	42
0745 590930	42
0745 590940	42
0745 590953	42
0745 590973	42
0745 590980	42
0745 590993	42
0745 591003	42
0745 591013	42
0745 591020	42
0745 591043	35
0745 591053	35
0745 591060	35
0745 591070	35
0745 591083	42
0745 591090	35
0745 591100	35
0745 591123	41
0745 591133	41
0745 591140	41
0745 591150	35
0745 591173	41
0745 591190	35
0745 591200	35
0745 591210	35

Teile-Nr./Part-no.	Tafel/Table
0745 591220	41
0745 597514	53
0745 597524	54
0745 597534	52
0745 597554	50, 51
0745 597564	47
0745 597574	48
0745 597584	49
0745 597594	46
0745 597604	52
0745 597634	39, 40
0745 597654	55, 56
0745 597664	41, 42
0746 001416	31
0746 001544	27
0746 002208	23, 59
0746 005425	14
0746 011053	48
0746 011055	47
0746 011056	48, 49
0746 011056 A	48, 49
0746 012165	61, 63, 65
0746 040014	57, 58
0746 040018	57, 58
0746 040021	57, 58
0746 040024	57
0746 040027	58, 59
0746 040074	26, 58
0746 040091	58, 59
0746 040098	58, 59
0746 040119	58, 59
0746 040221	59
0746 040223	59
0746 040323	58
0746 040325	58
0746 040338	58
0746 040419	59
0746 040505	59

Teile-Nr./Part-no.	Tafel/Table
0746 040511	20, 59
0746 040513	59
0746 040523	20, 59
0746 040527	20, 59
0746 040528	59
0746 040530	59
0746 040645	58
0746 050517	61, 63, 65
0746 050562	61, 63, 65
0746 050563	44, 61, 63, 65
0746 050636	67
0746 050985	61, 63, 65
0746 050989	61, 63, 65
0746 060651	27
0746 060848	20
0746 090365	61, 63, 65
0746 090422	67
0748 000294	01
0791 001093 A	58
0792 000867	58
0792 005054	34
0792 005944	19
0792 005994	70, 71
0792 006052	27
0792 006080	27
0792 006088	27
0792 007942	40
0792 008010	59
0792 008052	57, 58, 60
0792 008053	57
0792 008055	57, 60
0792 008057	57
0792 008063	57
0792 008065	57, 58, 59, 60
0792 008066	57, 58, 59, 60
0792 008067	57, 59, 60
0792 008091	57
0792 008153	60

Teile-Nr./Part-no.	Tafel/Table
0792 008158	58, 60
0792 008163	58, 60
0792 008211	58
0792 008225	58
0792 008321	58
0792 008329	58
0792 008334	58
0792 008803	59
0792 008834	59
0792 008835	59
0792 008838	59
0792 008842	59
0792 008844	59
0792 008847	59
0792 008853	60
0792 008856	60
0792 009206	59
0792 009327	58
0792 010003	57
0792 010005	57
0792 010009	58, 60
0792 010021	57
0792 010023	57
0792 010026	57
0792 010027	57
0792 010053	57
0792 010054	57
0792 010061	57, 58
0792 010155	58
0792 010171	58
0792 010303	58
0792 010311	58
0792 010322	58
0792 010331	58
0792 010352	58
0792 010361	58
0792 010364	58, 59
0792 010372	58, 59
0792 010373	58
0792 035252	31
0793 001171 A	67
0793 005994	71
0793 020249	18, 22, 52
0793 020535	20
0793 021347	19
0793 021350	19
0793 021363	20
0793 021372	20
0793 021373	20
0793 021422	18, 22, 52
0793 021765	16, 19
0793 022011	16, 44
0793 022012	16, 44
0793 022015	16
0793 022086	32, 50
0793 022087	32, 50
0793 024001	72
0793 024021	72
0793 024022	72
0793 024025	72
0793 024028	72
0793 024031	72
0793 024032	72
0793 024038	72
0793 024044	72
0793 024047	72
0793 024051	72
0793 024067	72
0793 024068	72
0793 024072	72
0793 024075	72
0793 024078	72
0793 024106	72
0793 025004	61, 63, 65
0793 025006	18, 19, 22, 52, 61, 63
	65, 69
0793 025007	61, 63, 65
0793 025008	19, 61, 63, 65, 70, 71
0793 025018	61, 63, 65
0793 025026	65
0793 025028	65
0793 025029	65
0793 025030	65
0793 025037 A	65
0793 025038 A	65
0793 025068	61, 63, 65
0793 025069	61, 63, 65
0793 025157	63
0793 025158	63
0793 025159	63
0793 025160	61, 63
0793 025198	61
0793 025199	61
0793 025200	61
0793 025293	66
0793 025294	66
0793 025295	66
0793 025413	66
0793 025414	66
0793 025453	66
0793 025454	66
0793 025455	66
0793 025473	64
0793 025474	64
0793 025475	64
0793 025493	66
0793 025494	66
0793 025495	66
0793 025513	64
0793 025514	64
0793 025515	64
0793 025543	66
0793 025544	66
0793 025545	66
0793 025553	62
0793 025554	62
0793 025555	62
0793 025563	64
0793 025564	64
0793 025565	64
0793 025573	62
0793 025574	62
0793 025575	62
0793 025583	64
0793 025584	64
0793 025585	64
0793 025833	62
0793 025834	62
0793 025835	62
0793 025843	64
0793 025844	64
0793 025845	64
0793 025859	70
0793 025866	69
0793 025878 A	69
0793 025879 A	69
0793 025894	69
0793 025956	70
0793 025976	70
0793 026216	70
0793 026226	70
0793 026293	70
0793 026295	70
0793 026297	70, 71
0793 026298	70
0793 026301	69
0793 026306	69
0793 026309	69
0793 026311	69
0793 026313	69
0793 026317	69
0793 026318	69

Teile-Nr./Part-no.	Tafel/Table
0793 026343	70
0793 026345	70
0793 026346	70
0793 026363	70
0793 026365	70
0793 026366	70
0793 026383	70
0793 026385	70
0793 026386	70
0793 026403	70
0793 026405	70
0793 026406	70
0793 026423	70
0793 026425	70
0793 026426	70
0793 026437	70
0793 026447	70, 71
0793 026463	70
0793 026465	70
0793 026473	70
0793 026475	70
0793 026483	70
0793 026485	70
0793 026503	70
0793 026505	70
0793 026513	70
0793 026515	70
0793 026523	70
0793 026525	70
0793 026552	45
0793 026713	70
0793 026715	70
0793 026723	70
0793 026725	70
0793 026726	70
0793 026733	70
0793 026735	70
0793 026743	70

Teile-Nr./Part-no.	Tafel/Table
0793 026745	70
0793 026746	70
0793 026753	70
0793 026755	70
0793 026756	70
0793 026763	71
0793 026765	71
0793 026766	71
0793 026773	71
0793 026775	71
0793 026776	71
0793 026783	71
0793 026785	71
0793 026786	71
0793 026793	71
0793 026795	71
0793 026796	71
0793 026803	71
0793 026805	71
0793 026806	71
0793 026813	71
0793 026815	71
0793 026816	71
0793 026823	71
0793 026825	71
0793 026826	71
0793 026833	71
0793 026835	71
0793 026836	71
0793 026843	71
0793 026845	71
0793 026846	71
0793 026859	70
0793 026887	71
0793 026893	71
0793 026895	71
0793 026896	71
0793 026903	71

Teile-Nr./Part-no.	Tafel/Table
0793 026905	71
0793 026906	71
0793 027143	19, 24
0793 027538	20, 21
0793 027539	21, 54
0793 027561	61, 63, 65
0793 027592	19
0793 027601	61, 63, 65
0793 071868	27
0794 002053	13
0794 002056	13
0794 002168	48, 49
0794 002211	47
0794 002213	47
0794 002241	47
0794 002243	47
0794 003773	21
0794 003774	21
0794 003778	21
0794 003781	21
0794 003785	21
0794 003811	21
0794 003812	21
0794 003814	21
0794 004522	26
0794 006552	55
0794 006555	55
0794 006562	55
0794 006565	55
0794 006570	55
0794 006571	55
0794 006588	55
0794 006601	55
0794 006605	55
0794 006606	55
0794 006631	55
0794 006662	55
0794 006672	55

Teile-Nr./Part-no.	Tafel/Table
0794 006691	55
0794 006696	55
0794 006805	56
0794 006813	56
0794 006871	56
0794 013340	52
0797 001038	03
0797 001538	55
0797 002016	61, 63, 65
0798 122068	73
0798 424203	23
0798 482404	56
0798 700162	51
0805 401650	27
0805 401690	27
0806 402670	18, 22, 52
0806 402680	18, 22, 52
0893 211108	51
0894 450378	34
0902 000514	61, 63, 65
0902 004102	61, 63, 65
0911 000339	35, 45, 57, 58, 59
0911 000352	42
0933 000075	01
0933 000148	35
0933 001533	14
0933 010889	72
0933 063807 A	17, 23
0933 063984	61, 65
0933 078942	55
0935 100057	02
0935 100481	03
0935 100622	01
0935 100789	08, 09
0935 100791	08, 09
0935 100792	08, 09
0935 100793	08, 09
0935 150010	15

Teile-Nr./Part-no.	Tafel/Table
0935 490010	15
0935 490020	15
0935 490030	15
0935 490054	15
0935 745210	08, 09
0942 004576	43
0942 004614	43
0942 004629	43
0942 004683	43
0965 000516	34
0973 461020	22, 53
0988 881020	24
0992 023810	27
0992 023980	13
0992 024000	30
0993 021360	34
0993 530990	23
0993 950818	45
0994 252047	26
0996 120347	03
0996 760500	18, 22, 32
0998 880130	03
0998 880610	44
0998 881040	24
0998 881060	44
0998 881100	27, 34
0998 881930	27
0998 882100	34
0998 910178	27
0999 210830	27
0999 210956	24, 26, 44
0999 220725	54
0999 220726	21, 27, 54
0999 220745	45
0999 220756	19
0999 220805	21, 54
0999 220848	19, 24
0999 220852	26
0999 232008	45
0999 232045	45
0999 240389	03
0999 240392	52
0999 240408	13, 29
1001 000194	42
1001 001162	01, 02
1001 009130	57, 59, 67, 72
1001 009243	58
9041 100030	01
9041 100035	08, 09, 14
9041 100050	14
9042 010801	52
9050 050001	14
9120 030081	08, 09, 40
9120 030120	56
9120 030121	01
9120 050081	21
9120 080250	01
9122 200121	16
9122 210081	27, 45
9122 322010	27, 45
9122 322020	27
9122 322040	27
9122 322105	27
9126 000035	27
9126 000060	46
9126 000095	50, 55
9126 000160	46
9126 300050	19
9126 300060	39
9126 300200	44
9126 300250	27
9129 016060	01
9130 202160	15
9130 220050	45
9130 220060	27
9130 220070	27
9130 220090	44
9130 240020	42
9130 261000	19, 30
9130 261012	17, 23
9130 261015	34
9130 650010	17, 19, 23
9130 650011	34
9130 650012	17, 23
9130 650013	30, 31, 34
9130 651012	44
9130 651013	27
9130 651103	44
9131 200011	31
9131 900011	31
9150 010051	33
9150 010052	33
9150 010053	17
9150 010054	19, 24
9150 010055	21
9150 010056	33
9150 010061	34
9150 010062	30
9150 010063	31
9150 010064	44
9201 013797	47, 48, 49
9201 013807	47
9201 112457	03
9201 112868	61, 63, 65, 72
9201 112898	10
9201 112917	26
9201 112937	34
9201 113277	19, 36, 61, 63, 65
9201 113317	18, 19, 22, 27, 52, 61
	63, 65, 69
9201 113337	19
9201 113357	10
9201 113667	37
9201 113717	47, 48, 49
9202 001658	03, 06, 24, 36, 44
9202 001668	03, 06, 19, 24, 63, 65
9202 001678	17, 19, 23
9202 001688	19, 21, 24, 44, 45
9202 001698	19, 23, 24
9202 001708	19
9202 001718	03
9202 002057	42, 52, 54
9202 002063	01, 05, 55, 56, 59
9202 002067	15, 16, 27, 33, 34, 35
	50
9202 002073	01, 58
9202 002077	17, 19, 23, 24, 31, 34
	39, 41, 46
9202 002083	58, 59
9202 002087	03, 05, 19, 24, 31, 40
	44, 45
9202 002093	57
9202 002097	17, 19, 23, 24, 31, 52
	54
9202 002107	23, 44, 46
9202 002117	52
9202 002128	17, 23
9202 002138	44
9202 002167	39
9202 002247	35
9202 002377	27, 56
9202 002378	27
9202 002388	03
9202 002467	19, 22, 37, 42, 72
9202 002477	34, 51, 69
9202 002478	01, 59
9202 002483	55
9202 002487	15, 17, 18, 19, 21, 22
	23, 28, 29, 34, 43
9202 002493	55
9202 002497	03, 20, 34, 42, 51, 53
9202 002507	18, 20, 22, 23, 24, 56

Teile-Nr./Part-no.	Tafel/Table
9202 002517	24, 26, 30, 44, 53
9202 002538	55
9202 002558	17
9202 002587	41
9202 002877	46, 50, 51
9202 002887	15, 51, 69
9202 002897	15, 16, 26, 38
9202 002907	06
9202 002917	19, 20, 44
9202 002927	21, 51
9202 002937	34
9202 002977	46
9202 003307	18, 22, 26, 37, 38, 51
9202 003317	34
9202 003327	31
9202 003337	21
9202 003347	50
9202 003377	30
9202 003747	51
9202 003777	30
9202 022878	47, 56
9202 042328	58
9202 042508	27
9202 042887	67
9202 100338	35
9202 201658	57
9203 001678	13
9203 001837	33
9203 002414	08, 09
9203 002421	03, 11
9203 003027	06, 26, 42
9203 003037	05, 13, 33
9203 003047	39, 69
9203 003048	10, 57
9203 003058	03
9203 003067	33
9203 003077	27
9203 003078	13

Teile-Nr./Part-no.	Tafel/Table
9203 003097	17, 23, 33, 40, 41, 42
9203 003107	23
9203 003117	39
9203 003207	54
9203 003621	20, 59
9203 003638	60
9203 003648	01, 14
9203 003653	01
9203 003658	58
9203 003668	10
9203 003958	02
9203 004238	14
9203 004278	10
9203 100001	04
9203 100021	02, 58
9203 100618	58, 72
9203 100631	72
9203 123677	36
9203 123687	31
9203 213031	02
9203 311811	21, 61, 63, 65, 69
9203 311831	55
9203 312431	45
9203 312451	11, 69
9203 313047	53
9203 313067	40
9203 313077	20
9203 313667	54
9203 313668	41, 59
9203 313671	59
9203 313717	33
9204 001257	26, 58, 59
9204 002067	20, 69
9204 002097	58, 59
9204 002167	26, 48, 49
9204 101658	27
9204 200747	33
9204 201037	20

Teile-Nr./Part-no.	Tafel/Table
9204 201658	60
9204 201667	17, 23, 27
9204 201668	58, 59
9204 201678	27, 45
9204 201698	57, 58, 60
9204 201827	34, 42, 58, 59
9204 202328	08, 09
9204 301357	18, 22, 73
9205 022432	69
9205 023620	39
9205 101528	19
9205 101548	36
9205 101568	42, 69
9205 101573	61, 63, 65, 69
9205 101588	06
9205 101848	19, 40, 46
9205 102158	31, 33
9205 102168	03, 05, 34, 42, 46
9205 102188	01, 41
9205 102213	05
9205 102468	18, 22, 42, 46, 52, 55
9205 102478	02
9205 102508	26
9205 102538	05
9205 102578	26
9205 102788	01, 15
9205 121553	23
9205 122478	17, 23
9205 162168	27
9206 100207	36
9217 000427	51
9217 300528	04, 05
9217 301537	61, 63, 65
9217 302097	37, 38
9225 201740	72
9225 201750	57, 58
9225 201810	70, 71
9225 201820	70, 71

Teile-Nr./Part-no.	Tafel/Table
9225 201850	71
9231 000347	20, 23, 45
9231 000367	35
9231 000368	72
9231 000377	15, 35, 39, 41, 44, 54
9231 000378	10, 61, 63, 65
9231 000387	36, 46
9231 000388	44
9231 000397	18, 21, 22, 31, 34, 50
9231 000417	20
9231 011138	55
9231 110037	06
9231 110038	69
9231 110057	19, 24, 26
9231 110058	10, 14, 57, 58
9231 110107	16, 20, 24, 32, 34, 39
	53, 58, 59
9231 110127	05, 18, 21, 22, 26, 31
9231 110128	10, 43
9231 110137	48, 49, 56
9231 110147	18, 22, 50
9231 110157	17
9234 000057	19, 24, 33
9234 000077	24, 26
9234 000087	17, 20, 23
9234 000107	21
9301 100951	27
9301 101251	45
9301 101611	06
9301 101921	21
9301 102191	33
9301 102221	46
9301 102243	33
9301 102283	46
9301 102451	31
9301 102471	33
9301 102561	39
9301 102841	32

Teile-Nr./Part-no.	Tafel/Table
9301 102881	27
9301 103181	46
9321 110127	31
9330 000067	05, 19, 20, 23, 24, 27
	39, 50, 69
9330 000068	06, 13, 24
9330 000087	27, 36, 40, 44, 45
9330 000088	14, 26, 57, 58, 59, 60
9330 000097	15, 16, 17, 18, 20, 22
	24, 26, 27, 28, 29, 39
9330 000098	02, 10, 72
9330 000107	05, 06, 15, 19, 20, 21
	23, 26, 34, 44, 46, 51
9330 000108	14
9330 000127	37, 40, 47, 48, 49, 51
9330 200098	59
9330 200107	69
9330 700097	23, 27
9330 900077	24, 35, 42, 61, 63, 65
9330 900097	19, 24, 35
9330 900098	58, 61, 63, 65, 67
9330 900107	20, 24, 34, 44, 51, 53
9330 900117	18, 22
9330 900127	34
9330 900137	18, 22
9333 000110	10, 51
9334 002300	27
9334 002638	19, 23, 61, 63, 65, 67
	69
9351 000087	40
9352 000100	27
9352 000120	01
9352 000163	03
9352 000200	47
9352 000250	27
9353 000140	21
9354 010240	01
9357 000040	57, 58

Teile-Nr./Part-no.	Tafel/Table
9357 000050	10
9357 000060	16, 17, 20, 23, 24, 27
	40, 54, 55
9357 000070	17, 23, 26
9357 000090	55
9357 000120	34
9357 200056	18, 22
9357 200116	47
9400 000138	15
9400 000168	18, 22, 34
9400 000177	30, 31, 38
9400 000187	46, 52
9401 000071	38
9503 313668	20
9700 001260	47
9700 100020	50
9700 100022	03
9700 101100	19, 39, 41
9700 210038	32
9700 212003	20, 24, 44
9700 212012	54
9700 212013	53
9700 212021	50
9700 212022	50
9700 212029	39, 41
9700 212034	46
9700 212040	32
9700 212042	21
9700 212044	06
9700 212045	40
9700 212046	27
9700 212049	33
9700 212054	03
9700 512050	26
9700 601170	17, 23, 44
9710 002001	47, 50
9710 063000	53, 55

Teile-Nr./Part-no.	Tafel/Table
9710 920011	10, 17, 23, 26, 28, 29
	41, 47, 54, 58, 59
9710 920012	13, 21, 26, 33, 39, 40
	41, 44, 46, 53, 55
9710 920022	50
9731 005004	13, 23, 26, 46, 52, 57
	61, 63
9740 000600	08, 09
9742 300140	04
9742 310070	55
9790 000420	03
9790 101010	10, 33, 40, 45
9790 102010	54
9790 110001	50
9790 111001	47
9790 114002	50
9790 200000	23, 39, 54
9790 200001	52
9790 201000	06, 10, 13, 21, 54, 55
	57, 58
9790 201001	52
9790 210010	23
9790 210050	23, 32
9790 211040	57, 58, 61, 63, 65
9790 315103	27
9792 001020	27
9792 001030	47
9792 001040	52
9792 050010	13
9792 102000	50
9792 302020	10
9800 130103	15
9800 560003	03
9800 560005	36
9800 570003	46
9800 580010	34
9800 580016	30
9800 580022	33

Teile-Nr./Part-no.	Tafel/Table
9800 580024	42
9815 510027	36
9815 710002	22, 23, 42
9815 740001	05
9815 920017	05
9815 925002	13
9822 510011	37
9830 501003	18, 22, 73
9830 501029	73
9830 502003	17, 23
9835 501005	18, 22, 52
9840 120025	36
9840 120026	05, 14, 17, 27, 34
9840 120028	42
9840 120203	27
9840 121002	42
9850 001021	73
9850 001030	37
9850 001058	36
9850 745103	73
9850 805006	22
9870 001018	36
9870 745108	17, 18
MG43 002950 A	59
MG50 010391	18, 22
N311 000012	15
N522 005026	45
N900 001351	56
N900 001354	56
N900 001361	56
N900 001362	56
Z111 000157	16
Z112 420163	51
Z112 420213	50, 51
Z112 420223	50, 51
Z112 420240	51
Z112 420250	51
Z112 420260	50

Teile-Nr./Part-no.	Tafel/Table
Z115 000025	24
Z116 000306	44
Z118 000016	53
Z118 000627	36
Z129 000005	56
Z129 000035	56

Teile-Nr./Part-no.	Tafel/Table

Teile-Nr./Part-no.	Tafel/Table

Teile-Nr./Part-no.	Tafel/Table

Näheinrichtungen

Teilenummer	0745 28 110 4	0745 28 112 4	0745 28 114 4	0745 28 116 4	0745 28 120 4
Näheinrichtung	N 110	N 112	N 114	N 116	N 120
Nadelabstand [mm]	10	12	14	16	20
Stichplatte	0745 20 010 3	0745 20 012 3	0745 20 014 3	0745 20 016 3	0745 20 020 3
Gleitblech R	0745 59 061 0	0745 59 063 0	0745 59 063 0	0745 59 065 0	0745 59 067 0
Gleitblech L	0745 59 060 0	0745 59 062 0	0745 59 062 0	0745 59 064 0	0745 59 066 0
Nadelhalter Rechts	0246 00 200 1	0246 00 201 5	0246 00 202 1	0246 00 203 1	0246 00 204 1
Nadelhalter Links	0246 00 200 2	0246 00 201 6	0246 00 202 2	0246 00 203 2	0246 00 204 2
Eckenmesser mit Abweiserspitze	0745 33 910 0	0745 33 912 0	0745 33 914 0	0745 33 916 0	0745 33 920 0
Eckenmesser	0745 33 911 0	0745 33 913 0	0745 33 915 0	0745 33 917 0	0745 33 921 0
Fadenfängermesser beweglich	0246 35 006 0	0246 35 006 0	0246 35 010 0	0246 35 010 0	0246 35 014 0
Fadenfängergegen-messer	0246 35 004 0	0246 35 004 0	0246 35 009 0	0246 35 009 0	0246 35 013 0
Fadenfängerblech	0246 35 003 0	0246 35 003 0	0246 35 008 0	0246 35 008 0	0246 35 012 0
Messerschutz	0246 35 002 0	0246 35 002 0	0246 35 007 0	0246 35 007 0	0246 35 011 0
Messer, kpl. für Unterfäden	0246 00 240 1	0246 00 240 8	0246 00 241 1	0246 00 241 4	0246 00 242 1
Gegenmesser für Unterfäden	0246 00 240 2	0246 00 240 9	0246 00 241 2	0246 00 241 5	0246 00 242 2

Einrichtungen der Equipment of 745-34

Ausgabe Edition 01.02 — Ersetzt Ausgabe Replaced edition 12.00

E — Blatt Page 1

Fortsetzung Blatt Continued page 2

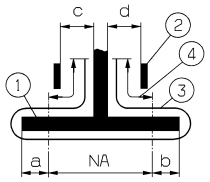

Anwendung Application	Paspelzuführung autom. Autom. piping loader	Paspelzuführung manuell Manual piping loader	Version Version	Einrichtung Equipment	Nahtabstand [mm] Seam distance [mm] NA	Faltstempelmass [mm] Folder size 1) a	b	max. Paspelstreifenbreite [mm] max. piping strip width [mm]	Nähbereich [mm] Sewing range [mm]	Stoffdurchgang [mm] Fabric passage [mm] 2) c	d	Einrichtung besteht aus: Equipment consisting of: Klammern Clamps 3)	Näheinrichtung Sewing equipment 3)	Faltstempel Folder 3)	Auflagen Trays 3)		Faltstempel Folder 3)		Faltstempelmass [mm] Folder [mm] a	b	max. Paspelstreifenbreite [mm] max. piping strip width [mm]
	Ausstattung Doppelpaspel Equipment double piping																Zusatzausstattung, Einfachpaspel Optional equipment, single piping				
Sakko / Mantel - Fertigung Paspelaufnahme, rechts Men's jacket production Piping pick-up, right		X	A		8	3,5	3,5	64	180	2,5	1	K19	N108	S95							
		X	A	E2603	10	4	4	70	180	3,5	2	K19	N110	S97				S110		8,5	45
		X	A	E2703	10	4	4	70	220	3,5	2	K16	N110	S89				S90		8,5	45
	X		B	E2103	10	4	4	70	180	3,5	2	K13	N110	S130	A3			S132		8,5	45
	X		B	E2503-1	10	4	4	70	85-180	3,5	2	K13	N110	S134	A6			S132		8,5	45
	X		F	E2103	10	4	4	70	180	3,5	2	K13	N110	S130	A3			S132		8,5	45
	X		F	E2503-1	10	4	4	70	85-180	3,5	2	K13	N110	S134	A6			S132		8,5	8,5
		X	A	E2607	12	5	5	76	180	4,5	3	K19	N112	S100				S111		10,5	50
		X	A	E2722	12	5	5	76	220	4,5	3	K16	N112	S91			S109	S92	10,5	10,5	50
	X		B	E2107	12	5	5	76	180	4,5	3	K13	N112	S137	A3			S139		10,5	50
	X		B	E2507-1	12	5	5	76	85-180	4,5	3	K13	N112	S141	A6			S139		10,5	50
	X		F	E2107	12	5	5	76	85-180	4,5	3	K13	N112	S137	A3			S139		10,5	50
	X		F	E2507-1	12	5	5	76	85-180	4,5	3	K13	N112	S141	A6			S139		10,5	50
		X	A	E2612	14	6	6	82	180	5,5	4	K19	N112	S112				S113		12	55
		X	A	E2724	14	6	6	76	220	5,5	4	K16	N114	S93				S94		12	55
	X		B	E2124	14	5,5	5,5	82	220	5,5	4	K16	N114	S13	A4		S36	S37	12	12	55
	X		B	E2512-1	14	5,5	5,5	82	85-180	5,5	4	K13	N114	S86	A6		S36	S37	12	12	55

1) Die Paspelbreite ergibt sich aus a bzw. b + Paspelstreifendicke / The piping width results from a or b + piping strip thickness.
2) Stoffdurchgang = Engste Stelle am Faltstempel zur Führung des Nähgutes / Fabric passage = narrowest passage at the folder for guiding the material.
3) Einzelteile siehe separate Blätter / Details see extra pages.

① = Faltstempel / Folder ② = Leitblech / Guide sheet ③ = Paspelstreifen / Piping strip ④ = Überstand max. 20 mm / max. overlap 20 mm

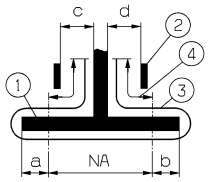

Anwendung Application	Paspelzuführung autom. Autom. piping loader	Paspelzuführung manuell Manual piping loader	Version Version	Ausstattung Doppelpaspel Equipment double piping: Einrichtung Equipment	Nahtabstand [mm] Seam distance [mm] NA	Faltstempelmass [mm] 1) Folder size a	b	max. Paspelstreifenbreite [mm] max. piping strip width [mm]	Nähbereich [mm] Sewing range [mm]	Stoffdurchgang [mm] 2) Fabric passage [mm] c	d	Einrichtung besteht aus: Equipment consisting of: Klammern 3) Clamps	Näheinrichtung 3) Sewing equipment	Faltstempel 3) Folder	Auflagen 3) Trays		Zusatzausstattung, Einfachpaspel Optional equipment, single piping: Faltstempel Folder 3)		Faltstempelmass [mm] Folder [mm] a	b	max. Paspelstreifenbreite [mm] max. piping strip width [mm]
Sakko / Mantel - Fertigung Jacket / Coat - Production		X	A	E2614	16	6,5	6,5	88	180	6,5	5	K19	N116	S114				S115		14	60
		X	A		16	6,5	6,5	88	220	6,5	5	K16	N116	S118			S119	S120	14	14	60
	X		B		16	6,5	6,5	88	220	6,5	5	K16	N116	S24	A4		S38	S39	14	14	60
		X	A	E2617	20	8,5	8,5	100	180	8,5	7	K19	N120	S116				S117		18,5	70
		X	A		20	8,5	8,5	100	220	8,5	7	K16	N120	S121			S122	S123	18,5	18,5	70
	X		B		20	8,5	8,5	100	220	8,5	7	K16	N120	S35	A4		S60	S61	18,5	18,5	70
Futtertaschen - Fertigung Inside pockets - Production																					
	X		B	E2120	10	4	4	70	180	2	3,5	K13	N110	S131	A3		S133		8,5		45
	X		B	E2520-2	10	4	4	70	85-155	2	3,5	K13	N110	S136	A6		S133		8,5		45
	X		B	E2121	12	5	5	76	180	3	4,5	K13	N112	S138	A3		S140		10,5		50
	X		B	E2521-2	12	5	5	76	85-155	3	4,5	K13	N112	S143	A6		S140		10,5		50

1) Die Paspelbreite ergibt sich aus a bzw. b + Paspelstreifendicke / The piping width results from a or b + piping strip thickness.
2) Stoffdurchgang = Engste Stelle am Faltstempel zur Führung des Nähgutes / Fabric passage = narrowest passage at the folder for guiding the material.
3) Einzelteile siehe separate Blätter / Details see extra pages.

6) Diese Ausstattung wird nicht als E-Nr. angeboten. Die Klammern, Stempel, Näheinrichtungen, usw. sind hier aufgelistet, um über weitere Kombinationsmöglichkeiten zu informieren.
This equipment is not offered as an E-No. The clamps, folders, sewing equipment, etc. are listed here as an information about further combination possibilities.

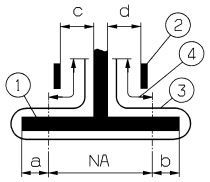

Anwendung Application	Paspelzuführung autom. Autom. piping loader	Paspelzuführung manuell Manual piping loader	Version Version	Ausstattung Doppelpaspel Equipment double piping: Einrichtung Equipment	Nahtabstand [mm] Seam distance [mm] NA	Faltstempelmass [mm] 1) Folder size a	b	max. Paspelstreifenbreite [mm] max. piping strip width [mm]	Nähbereich [mm] Sewing range [mm]	Stoffdurchgang [mm] 2) Fabric passage [mm] c	d	Einrichtung besteht aus: Equipment consisting of: Klammern 3) Clamps	Näheinrichtung 3) Sewing equipment	Faltstempel 3) Folder	Auflagen 3) Trays		Zusatzausstattung, Einfachpaspel Optional equipment, single piping: Faltstempel Folder 3)		Faltstempelmass [mm] Folder [mm] a	b	max. Paspelstreifenbreite [mm] max. piping strip width [mm]
Hosen - Fertigung Trousers - Production		X	A		8				180	1	2,5	K19	N108				S96		7		40
		X	A	E2604	10	4	4	70	180	2	3,5	K19	N110	S98			S99		8,5		45
	X		B	E2104	10	4	4	70	180	2	3,5	K12	N110	S131	A3		S133		8,5		45
	X		B	E2504-1	10	4	4	70	85-180	2	3,5	K12	N110	S135	A6		S133		8,5		45
		X	A	E2608	12	5	5	76	180	3	4,5	K19	N112	S101			S102		10,5		50
	X		B	E2108	12	5	5	76	180	3	4,5	K12	N112	S138	A3		S140		10,5		50
	X		B	E2508-1	12	5	5	76	85-180	3	4,5	K12	N112	S142	A6		S140		10,5		50
Endlosreißverschl. Cont. Zipper		X	A		12	5	5	45	180			K18	N112	S65							
Brustleisten - Fertigung Breast welt - Production																					
			A		10				125			K5	N110	S124							
			A		12				125			K5	N112	S125							
			A		14				125			K5	N114	S126							
			D	E2116	12				125			K5	N112	S154							

1) Die Paspelbreite ergibt sich aus a bzw. b + Paspelstreifendicke / The piping width results from a or b + piping strip thickness.
2) Stoffdurchgang = Engste Stelle am Faltstempel zur Führung des Nähgutes / Fabric passage = narrowest passage at the folder for guiding the material.
3) Einzelteile siehe separate Blätter / Details see extra pages.

6) Diese Ausstattung wird nicht als E-Nr. angeboten. Die Klammern, Stempel, Näheinrichtungen, usw. sind hier aufgelistet, um über weitere Kombinationsmöglichkeiten zu informieren.
This equipment is not offered as an E-No. The clamps, folders, sewing equipment, etc. are listed here as an information about further combination possibilities.

Faltstempel der Folder of 745-34

Ausgabe Edition 01.02

S

Fortsetzung Blatt Continued page 2

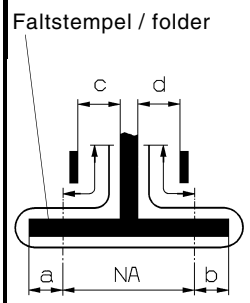

S - Nr. S - No.	Version Version				Nahtabstand [mm] Searndistance [mm] NA	Faltstempelmaß [mm] (Sohlenmaß3) Folder size [mm] a	b	Stoffdurchgang [mm] 2) Fabric passage [mm] c	d	Greiffaltstempel Pick up attachment	Sohle Sole	Faltstempel Folder	Sohle Sole	Sohlen extra breit 1) Sole extra wide: Sohlenmaß [mm] Sole size [mm] a	b	Sohle Greiffaltstempel Sole pick-up folder	Sohle Faltstempel Sole folder
S65	- A	X			12	5	5	5,5	4			0793 025993	0793 026000				
S89	- A	X			10	4	4	3,5	2			0793 026293	0793 026298				
S91	- A	X			12	5	5	4,5	3			0793 026363	0793 026366				
S93	- A	X			14	6	6	5,5	4			0793 026403	0793 026406				
S95	- A	X			8	3,5	3,5	2,5	1			0793 026433	0793 026266				
S97	- A	X			10	4	4	3,5	2			0793 026463	0793 025859				
S98	- A	X			10	4	4	2	3,5			0793 026473	0793 025859				
S100	- A	X			12	5	5	4,5	3			0793 026503	0793 025956				

1) Extra breite Sohlen für sehr dünnes Nähgut bzw. Taschen ohne Patte in Zusatzausstattung lieferbar. Weiteres auf Anfrage.
Extra wide soles for very thin material or pockets without flap avaiable as optional equipment. Others on request.

2) Stoffdurchführung = Engste Stelle am Faltstempel zur Führung des Nähgutes
Fabric passage = narrowest area at the folder for guiding the material

3) Nähbereich 85 - 155 mm / Sewing range 85 - 155 mm

4) Nähbereich 85 - 180 mm / Sewing range 85 - 180 mm

Faltstempel der Folder of 745-34

Ausgabe / Edition 01.02

S

Fortsetzung Blatt / Continued page 3

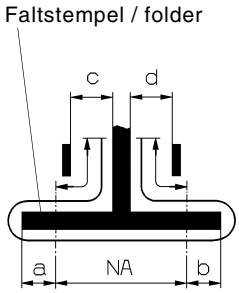

S - Nr. S - No.	Version Version	Faltstempel Folder			Nahtabstand [mm] Seamdistance [mm] NA	Faltstempelmaß [mm] (Sohlenmaß) Folder size [mm] a	b	Stoffdurchgang [mm] 2) Fabric passage [mm] c	d	Greiffaltstempel Pick up attachment	Sohle Sole	Faltstempel Folder	Sohle Sole	Sohlen extra breit 1) Sole extra wide: Sohlenmaß [mm] Sole size [mm] a	b	Sohle Greiffaltstempel Sole pick-up folder	Sohle Faltstempel Sole folder
S101	- A	X			12	5	5	3	4,5			0793 026513	0793 025956				
S112	- A	X			14	6	6	5,5	4			0793 026733	0793 025976				
S114	- A	X			16	6,5	6,5	6,5	5			0793 026753	0793 026756				
S116	- A	X			20	8,5	8,5	8,5	7			0793 026773	0793 026776				
S118	- A	X			16	6,5	6,5	6,5	5			0793 026793	0793 026796				
S121	- A	X			20	8,5	8,5	8,5	7			0793 026823	0793 026826				
S124	- A	X			10	4	4					0793 026883	0793 026888				
S125	- A	X			12	5	5					0793 026893	0793 026896				
S126	- A	X			14	6	6					0793 026903	0793 026906				

1) Extra breite Sohlen für sehr dünnes Nähgut bzw. Taschen ohne Patte in Zusatzausstattung lieferbar. Weiteres auf Anfrage.
Extra wide soles for very thin material or pockets without flap avaiable as optional equipment. Others on request.

2) Stoffdurchführung = Engste Stelle am Faltstempel zur Führung des Nähgutes
Fabric passage = narrowest area at the folder for guiding the material

3) Nähbereich 85 - 155 mm / Sewing range 85 - 155 mm

4) Nähbereich 85 - 180 mm / Sewing range 85 - 180 mm

Faltstempel der Folder of 745-34

Ausgabe / Edition 01.02

S

Fortsetzung Blatt / Continued page 4

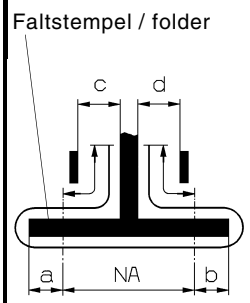

S - Nr. S - No.	Version Version	Faltstempel Folder			Nahtabstand [mm] Seamdistance [mm] NA	Faltstempelmaß [mm] (Sohlenmaß3) Folder size [mm] a	b	Stoffdurchgang [mm] Fabric passage [mm] 2) c	d	Greiffaltstempel Pick up attachment	Sohle Sole	Faltstempel Folder	Sohle Sole	Sohlen extra breit 1) Sole extra wide: Sohlenmaß [mm] Sole size [mm] a	b	Sohle Greiffaltstempel Sole pick-up folder	Sohle Faltstempel Sole folder
S130	- B; - F	X			10	4	4	3,5	2	0793 025453	0793 025455	0745 547514	0745 540100	4,5	4,5	0793 025306	0793 025309
S131	- B	X			10	4	4	2	3,5	0793 025453	0793 025455	0745 547524	0745 540110	4,5	4,5	0793 025305	0793 025319
S132	- B			X	10		8,5	3,5	2	0793 025473	0793 025475	0745 547534	0745 540120	1,5	9,5	0793 025335	0793 025339
S133	- B		X		10	8,5		2	3,5	0793 025483	0793 025485	0745 547544	0745 540130	9,5	1,5	0793 025225	0793 024533
S134	- B	X			10	4	4	3,5	2	0793 027402		0745 547514	0745 540100				
S135	- B	X			10	4	4	2	3,5	0793 027402		0745 547524	0745 540110				
S136	- B	X			10	4	4	2	3,5	0793 027406		0745 547524	0745 540110				
S137	- B; - F	X			12	5	5	4,5	3	0793 025493	0793 025495	0745 547554	0745 540140	5,5	5,5	0793 025365	0793 025369
S138	- B	X			12	5	5	3	4,5	0793 025493	0793 025495	0745 547564	0745 540150	5,5	5,5	0793 025365	0793 025379

1) Extra breite Sohlen für sehr dünnes Nähgut bzw. Taschen ohne Patte in Zusatzausstattung lieferbar. Weiteres auf Anfrage.
Extra wide soles for very thin material or pockets without flap avaiable as optional equipment. Others on request.

2) Stoffdurchführung = Engste Stelle am Faltstempel zur Führung des Nähgutes
Fabric passage = narrowest area at the folder for guiding the material

3) Nähbereich 85 - 155 mm / Sewing range 85 - 155 mm

4) Nähbereich 85 - 180 mm / Sewing range 85 - 180 mm

Faltstempel der Folder of 745-34

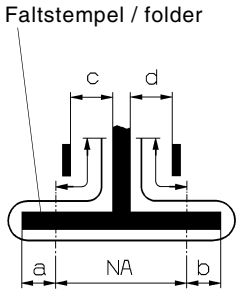

S - Nr. S - No.	Version Version	Faltstempel Folder			Nahtabstand [mm] Seamdistance [mm] NA	Faltstempelmaß [mm] (Sohlenmaß) Folder size [mm] a	b	Stoffdurchgang [mm] 2) Fabric passage [mm] c	d	Greiffaltstempel Pick up attachment	Sohle Sole	Faltstempel Folder	Sohle Sole	Sohlen extra breit 1) Sole extra wide: Sohlenmaß [mm] Sole size [mm] a	b	Sohle Greiffaltstempel Sole pick-up folder	Sohle Faltstempel Sole folder
S139	- B			X	12		10,5	4,5	3	0793 025513	0793 025515	0745 547574	0745 540160	2,5	11	0793 025395	0793 025399
S140	- B		X		12	10,5		3	4,5	0793 025523	0793 025295	0745 547584	0745 540170	11	2,5	0793 025405	0793 025409
S141	- B; - F	X			12	5	5	4,5	3	0793 027412		0745 547554	0745 540140				
S142	- B	X			12	5	5	3	4,5	0793 027412		0745 547564	0745 540150				
S143	- B	X			12	5	5	3	4,5	0793 027416		0745 547564	0745 540150				
S144	- B	X			14	5,5	5,5	5,5	4	0793 027422		0745 547594	0745 540500				
S145	- B	X			14	5,5	5,5	5,5	4	0793 025293	0793 025295	0745 547594	0745 540500				
S146	- B		X		14	12		5,5	4	0793 025553	0793 025555	0745 547604	0745 540510				
S147	- B			X	14		12	5,5	4	0793 025563	0793 025565	0745 547614	0745 540520				

1) Extra breite Sohlen für sehr dünnes Nähgut bzw. Taschen ohne Patte in Zusatzausstattung lieferbar. Weiteres auf Anfrage.
Extra wide soles for very thin material or pockets without flap avaiable as optional equipment. Others on request.
2) Stoffdurchführung = Engste Stelle am Faltstempel zur Führung des Nähgutes
Fabric passage = narrowest area at the folder for guiding the material
3) Nähbereich 85 - 155 mm / Sewing range 85 - 155 mm
4) Nähbereich 85 - 180 mm / Sewing range 85 - 180 mm

Faltstempel der Folder of 745-34

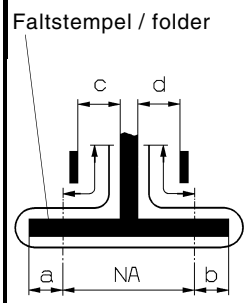

S - Nr. S - No.	Version Version	Faltstempel Folder			Nahtabstand [mm] Seamdistance [mm] NA	Faltstempelmaß [mm] (Sohlenmaß) Folder size [mm] a	b	Stoffdurchgang [mm] Fabric passage [mm] 2) c	d	Greiffaltstempel Pick up attachment	Sohle Sole	Faltstempel Folder	Sohle Sole	Sohlen extra breit 1) Sole extra wide: Sohlenmaß [mm] Sole size [mm] a	b	Sohle Greiffaltstempel Sole pick-up folder	Sohle Faltstempel Sole folder
S148	- B	X			16	6,5	6,5	6,5	5	0793 025413	0793 025415	0745 547624	0745 540530				
S149	- B		X		16	14		6,5	5	0793 025573	0793 025575	0745 547634	0745 540540				
S150	- B			X	16		14	6,5	5	0793 025583	0793 025585	0745 547644	0745 540550				
S151	- B	X			20	8,5	8,5	8,5	7	0793 025543	0793 025545	0745 547654	0745 540560				
S152	- B		X		20	18,5		8,5	7	0793 025833	0793 025835	0745 547664	0745 540570				
S153	- B			X	20		18,5	8,5	7	0793 025843	0793 025845	0745 547674	0745 540580				
S154	- D	X			12	4,5	4,5					0793 025532	0793 025534				

1) Extra breite Sohlen für sehr dünnes Nähgut bzw. Taschen ohne Patte in Zusatzausstattung lieferbar. Weiteres auf Anfrage.
Extra wide soles for very thin material or pockets without flap avaiable as optional equipment. Others on request.
2) Stoffdurchführung = Engste Stelle am Faltstempel zur Führung des Nähgutes
Fabric passage = narrowest area at the folder for guiding the material
3) Nähbereich 85 - 155 mm / Sewing range 85 - 155 mm
4) Nähbereich 85 - 180 mm / Sewing range 85 - 180 mm

Für diese technische Unterlage behalten wir uns den Urheberschutz gemäß DIN 34, Absatz 2.1 vor.

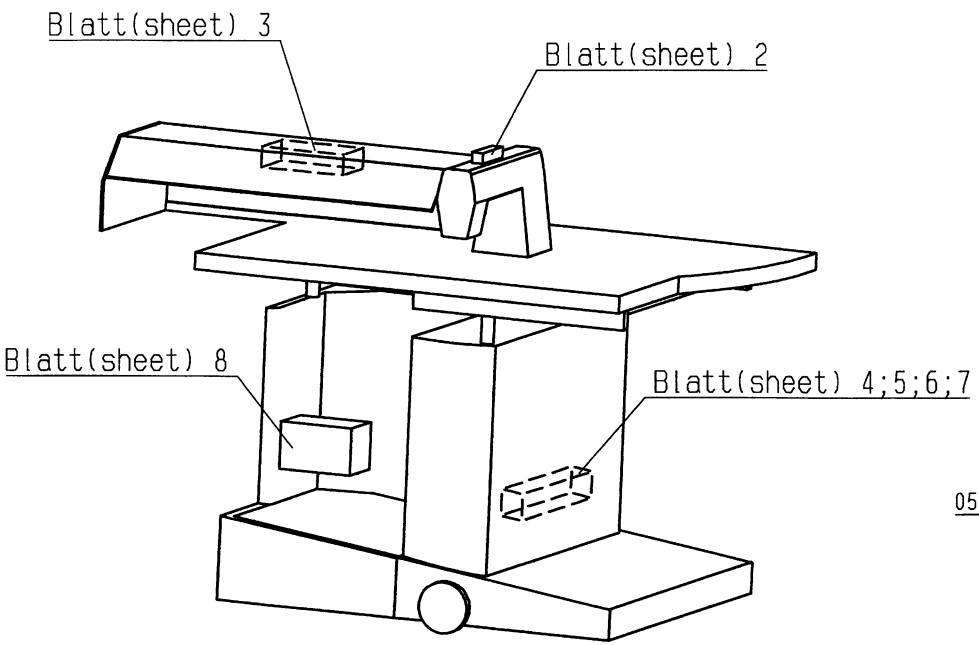

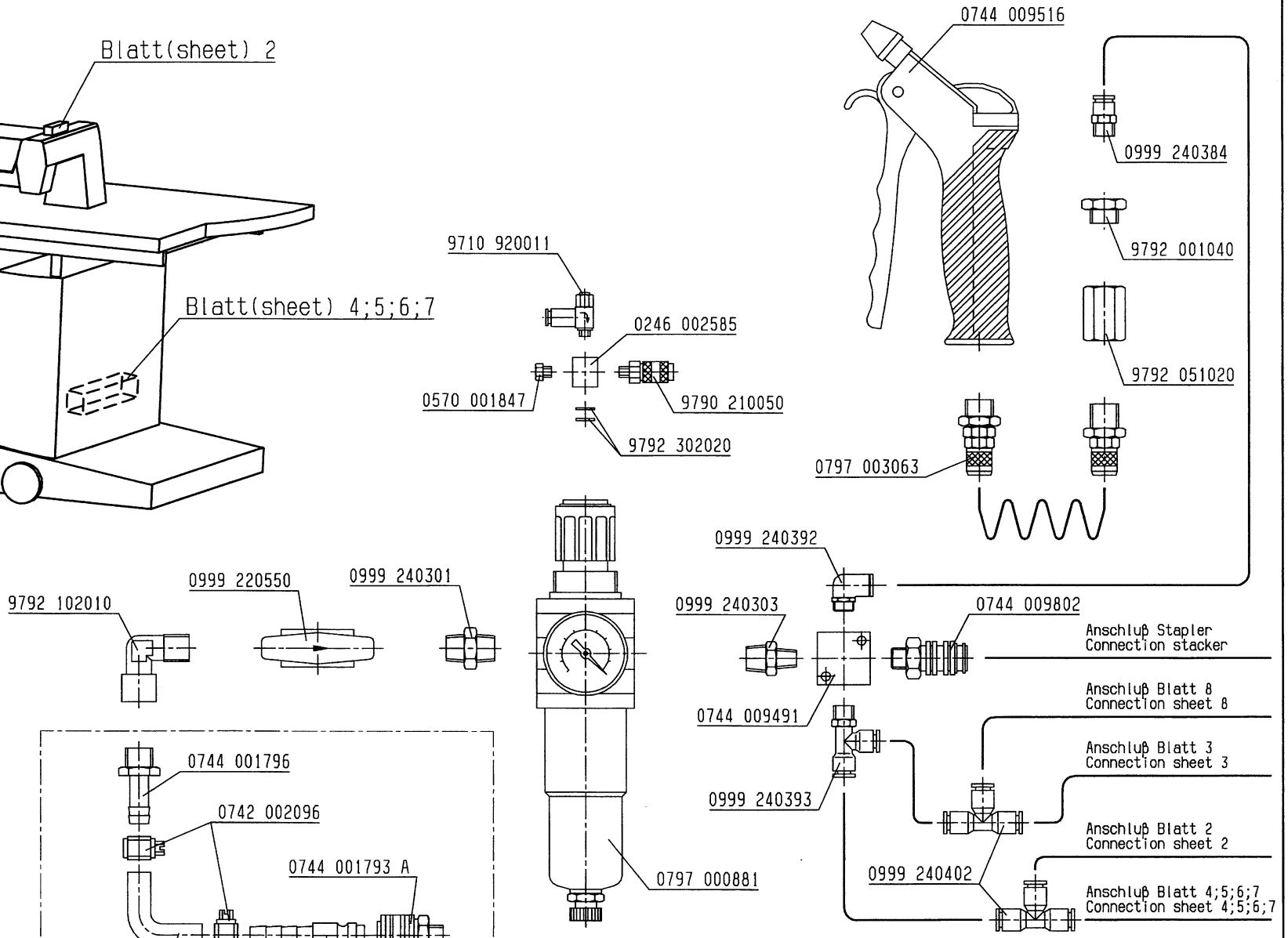

Schlauch Hose	Teile-Nr. (Meterware) Part -no. (yarded-goods)
PU3	9731 005004
PU4	9731 006004

Änd.	Tag	gez.	gepr.

Tag	10.11.00	gez.	Höltke	gepr.	Kaufh.	ges.	

Pneum.-Geräteplan für
0745 407544 zu Kl. 0745-34

Pneum.-elements-plan for
0745 407544 to cl. 0745-34

DÜRKOPP ADLER AG

9770 745001

Blatt 1 | Blattz. 8

Für diese technische Unterlage behalten wir uns den Urheberschutz gemäß DIN 34, Absatz 2.1 vor.

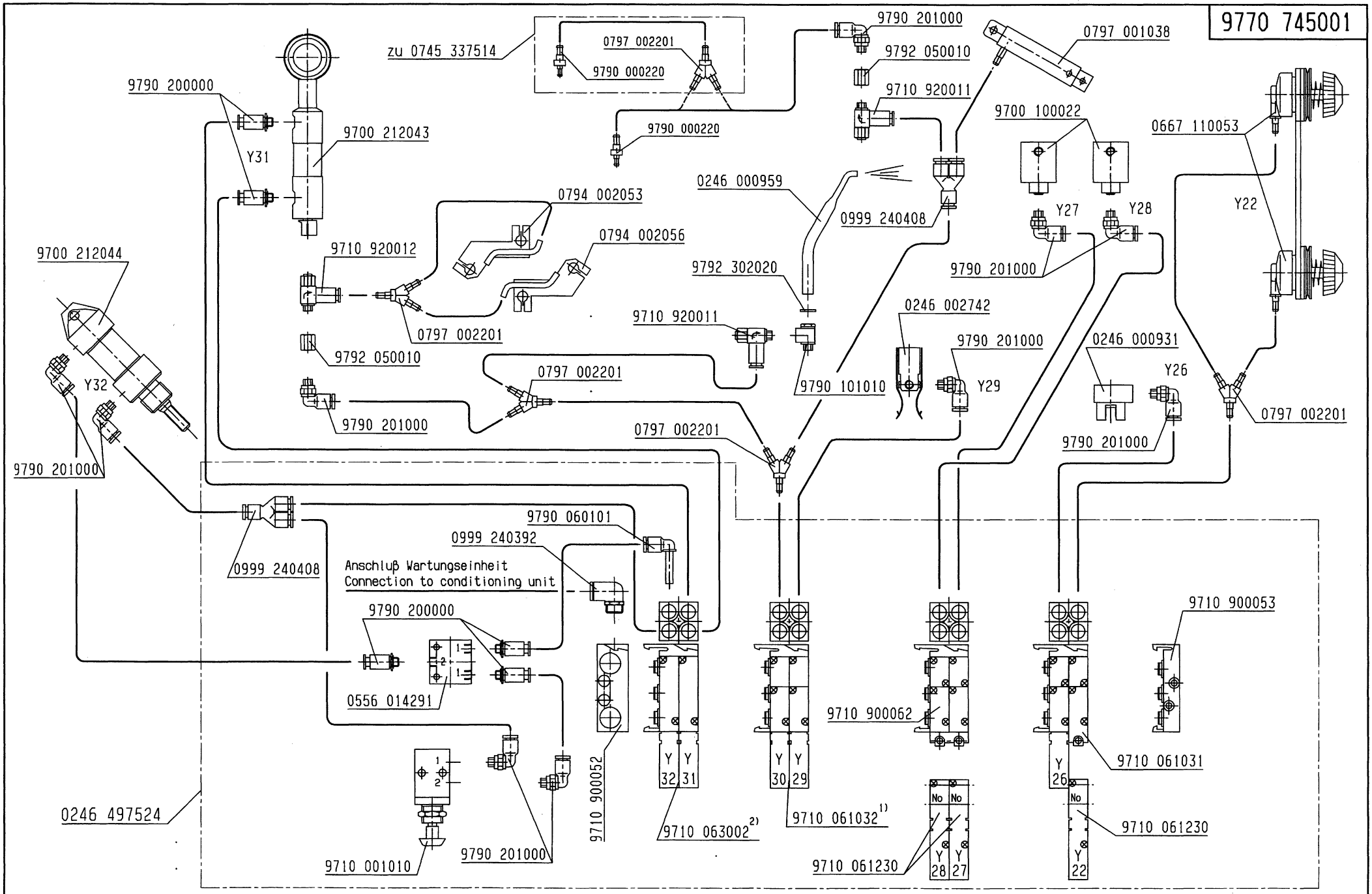

1) Ersatzventil ohne Montageplatte 9710 061200
Replacement valve without mounting plate
2) Ersatzventil ohne Montageplatte 9710 063000
Replacement valve without mounting plate

Schlauch Hose	Teile-Nr. (Meterware) Part -no. (yarded-goods)
PU3	9731 005004
PU4	9731 006004

Änd.	Tag	gez.	gepr.

Tag	11.07.00	gez.	Höltke	gepr.	Diekmann	ges.	

Pneum.-Geräteplan für
0246 992002 zu Kl. 0745-34 Nähkopf

Pneum.-elements-plan for
0246 992002 to cl. 0745-34 seving-head

DÜRKOPP ADLER AG

9770 745001

Blatt 2 | Blattz. 8

Für diese technische Unterlage behalten wir uns den Urheberschutz gemäß DIN 34, Absatz 2.1 vor.

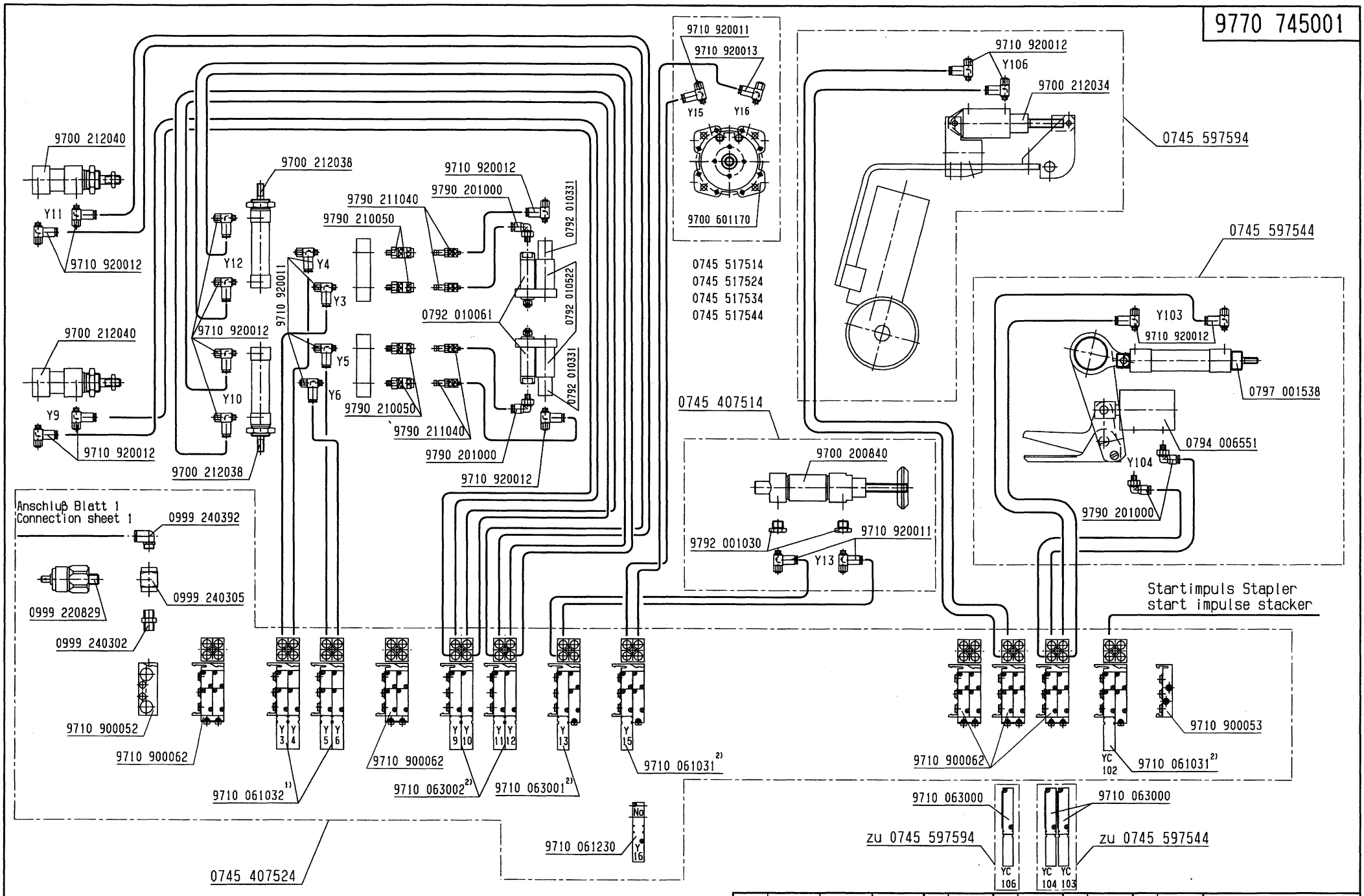

Ersatzventil ohne Montageplatte 9710 063000
Replacement valve without mounting-plate 9710 063000

Ersatzventil ohne Montageplatte 9710 061200
Replacement valve without mounting-plate 9710 061200

Schlauch Hose	Teile-Nr. (Meterware) Part -no. (yarded-goods)
PU3	9731 005004
PU4	9731 006004

And.	Tag	gez.	gepr.

Tag	26.10.00	gez.	Höltke	gepr.	Kaufh.	ges.

Pneum.-Geräteplan für 0745 567514 zu Kl. 0745-34

Pneum.-elements-plan for 0745 567514 to cl. 0745-34

DÜRKOPP ADLER AG

9770 745001

Blatt 3 | Blattz. 8

Für diese technische Unterlage behalten wir uns den Urheberschutz gemäß DIN 34, Absatz 2.1 vor.

9770 745001

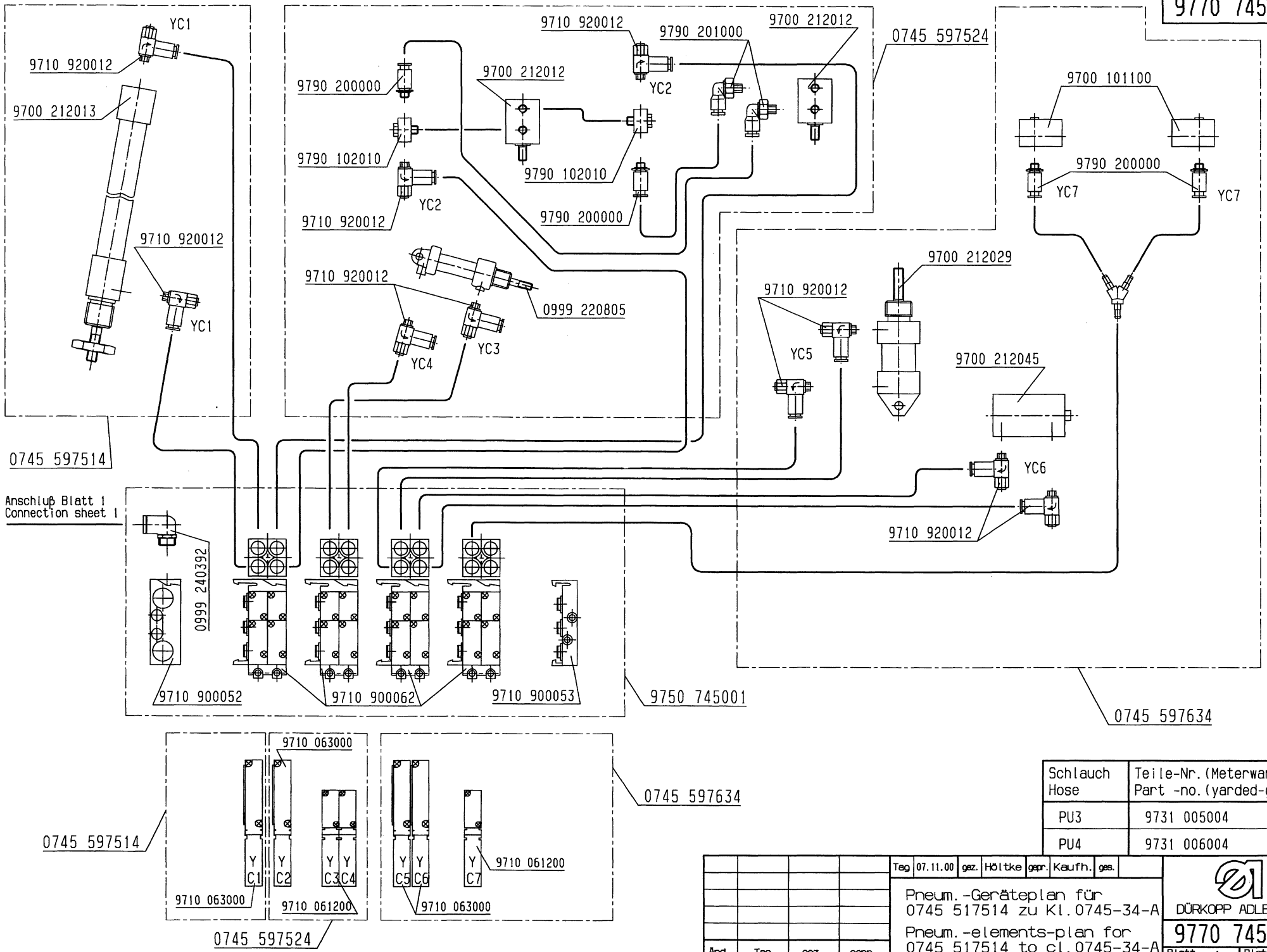

Schlauch Hose	Teile-Nr. (Meterware) Part -no. (yarded-goods)
PU3	9731 005004
PU4	9731 006004

And.	Tag	gez.	gepr.

Tag	07.11.00	gez.	Höltke	gepr.	Kaufh.	ges.

Pneum.-Geräteplan für 0745 517514 zu Kl. 0745-34-A

Pneum.-elements-plan for 0745 517514 to cl. 0745-34-A

DÜRKOPP ADLER AG

9770 745001

Blatt 4 | Blattz. 8

Für diese technische Unterlage behalten wir uns den Urheberschutz gemäß DIN 34, Absatz 2.1 vor.

9770 745001

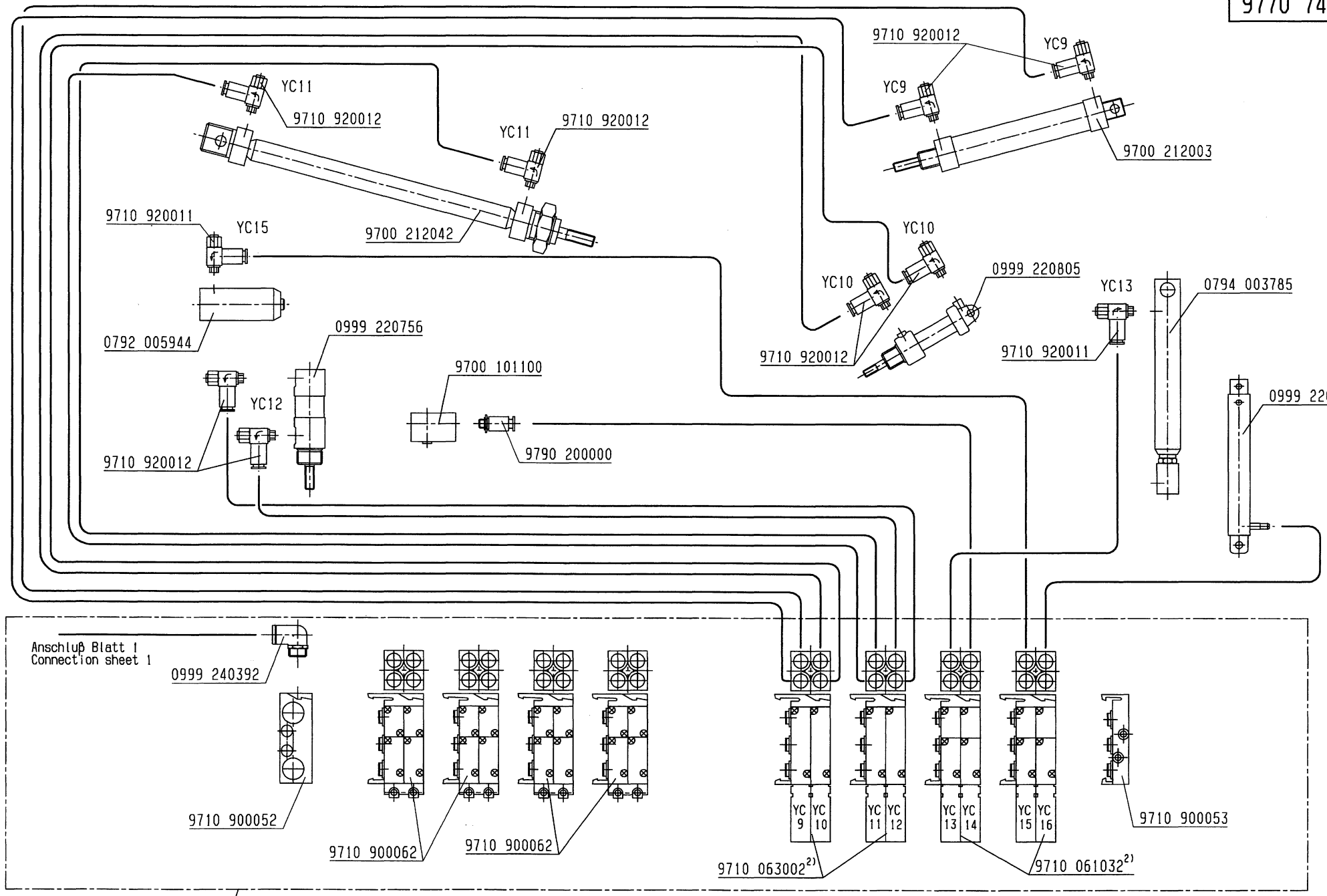

9750 745003

Schlauch Hose	Teile-Nr. (Meterware) Part -no. (yarded-goods)
PU3	9731 005004
PU4	9731 006004

Änd.	Tag	gez.	gepr.

Tag	12.10.00	gez.	Höltke	gepr.	Kaufh.	ges.	

Pneum.-Geräteplan für 0745 517534 zu Kl. 745-34-D

Pneum.-elements-plan for 0745 517534 to cl. 745-34-D

DÜRKOPP ADLER AG

9770 745001

Blatt 6 | Blattz. 8

Ersatzventil ohne Montageplatte 9700 063000

Replacement valve without mounting-plate 9700 063000

Schlauch Hose	Teile-Nr. (Meterware) Part -no. (yarded-goods)
PU3	9731 005004
PU4	9731 006004

9770 745001

Für diese technische Unterlage behalten wir uns den Urheberschutz gemäß DIN 34, Absatz 2.1 vor.

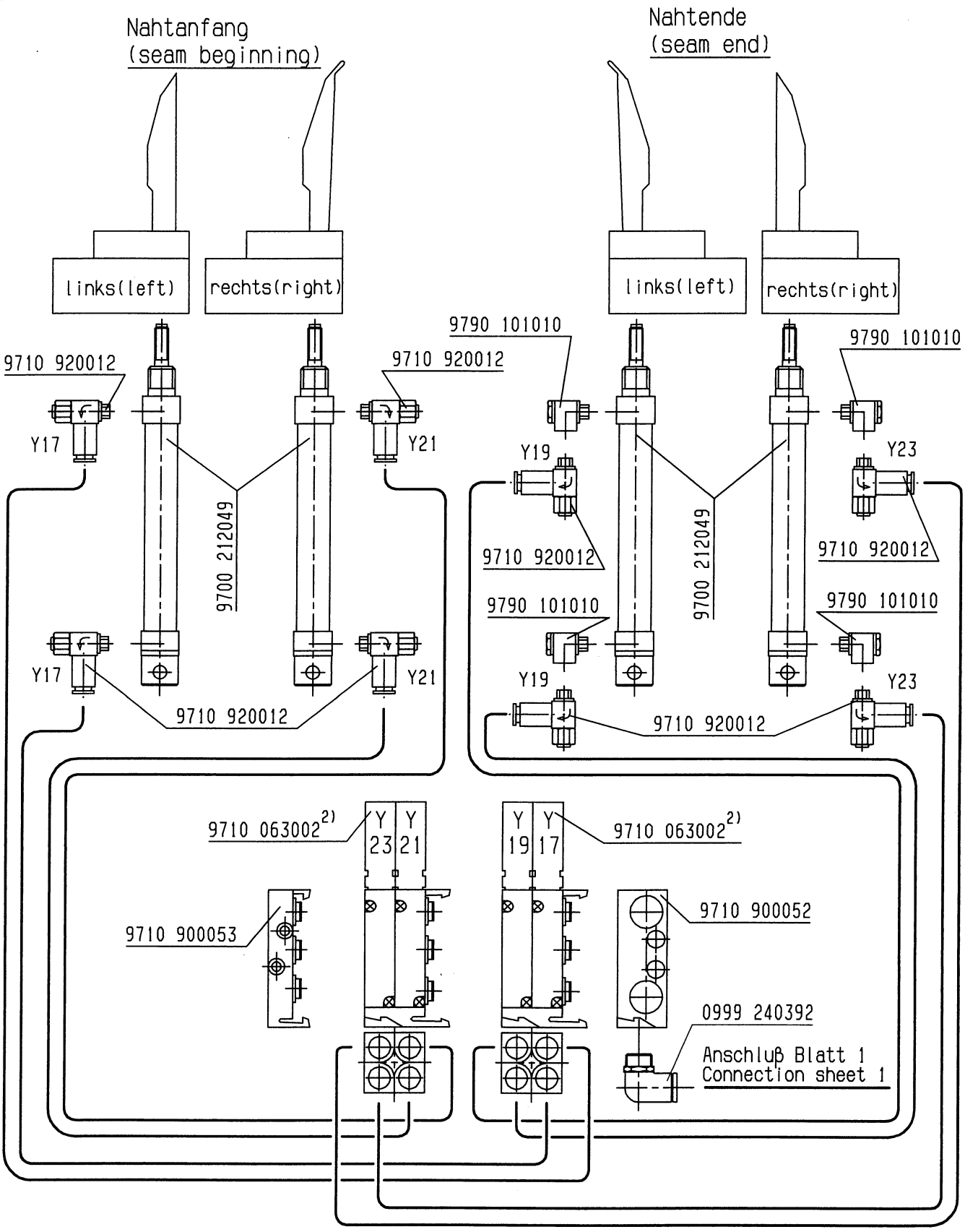

Änd.	Tag	gez.	gepr.

Tag	10.11.00	gez.	Höltke	gepr.		ges.	

Pneum. Geräteplan für
0745 337514 u. 0745 337524 zu Kl. 0745-34

Pneum.-elements-plan for
0745 337514 a. 0745 337524 zu Kl. 0745-34

DÜRKOPP ADLER AG

9770 745001

Blatt 8 | Blattz. 8

2) Ersatzventil ohne Montageplatte 9710 063000
Replacement valve without mounting-plate 9710 063000

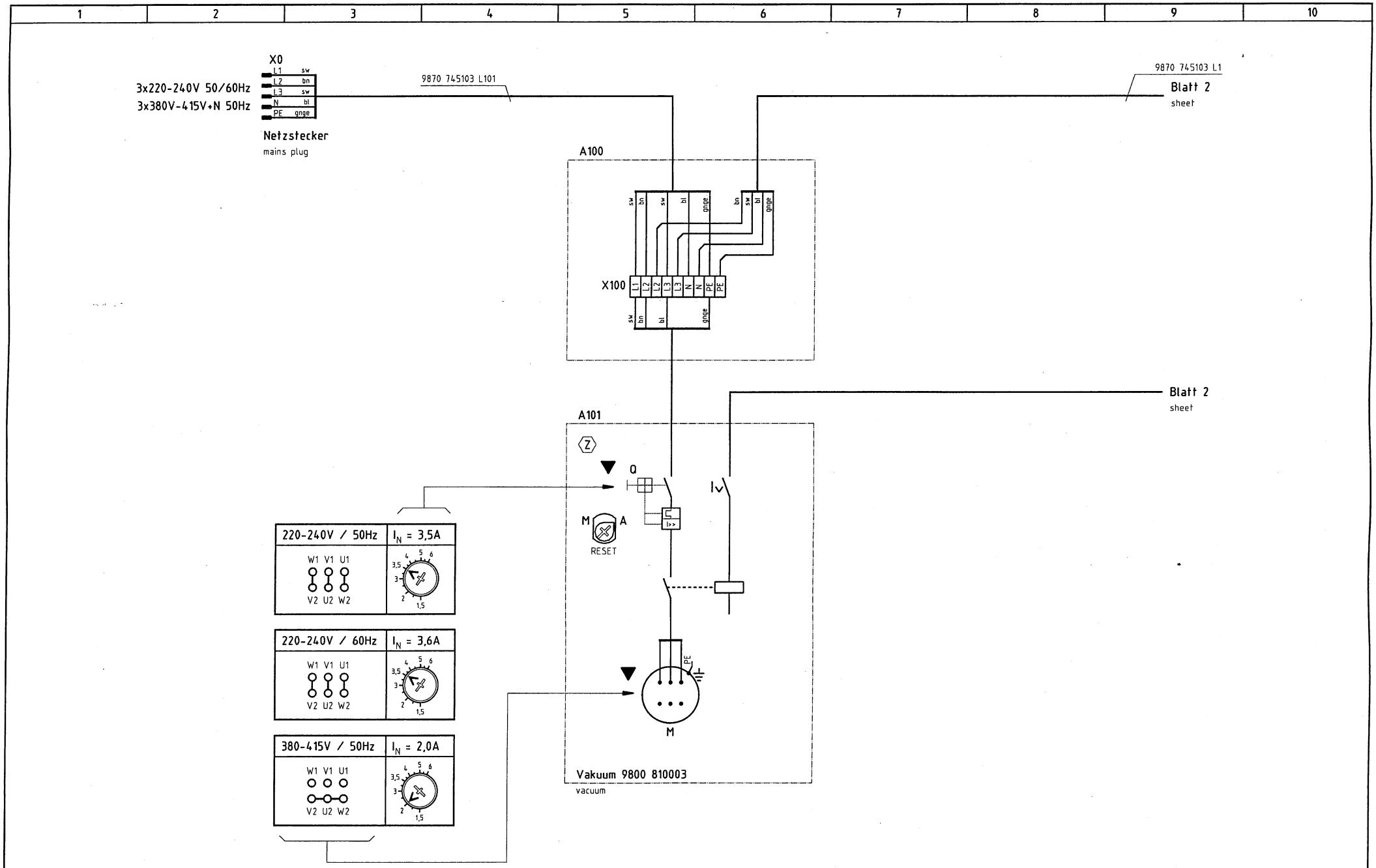
1
2
3
4
5
6
7
8
9
10
X0
L1 sw
L2 bn
L3 sw
N bl
PE gnge
3x220-240V 50/60Hz
3x380V-415V+N 50Hz
Netzstecker
mains plug
9870 745103 L101
9870 745103 L1
Blatt 2
sheet
A100
X100
L1 L2 L2 L3 L3 N N PE PE
sw bn sw bl gnge bn sw bl gnge
sw bn bl gnge
Blatt 2
sheet
A101
Z
Q
I>>
M
A
RESET
PE
M
Vakuum 9800 810003
vacuum
220-240V / 50Hz
I_N = 3,5A
W1 V1 U1
V2 U2 W2
220-240V / 60Hz
I_N = 3,6A
W1 V1 U1
V2 U2 W2
380-415V / 50Hz
I_N = 2,0A
W1 V1 U1
V2 U2 W2
Hinweise für Umschaltung auf andere Netzspannung beachten !
observe the information on changeover to other main voltages !
Z Zusatzeinrichtung
optional equipment
c 03.0 14.11.01 Hd Datum 30.09.99
b 02.0 22.08.01 Hd Bearb. Ba
a 01.0 10.05.01 Ba Gepr.
Änderung Datum Name Norm
DÜRKOPP ADLER AG Bielefeld
Teilefamilie
Freigabe 0398 / 01
745-34
Zuleitung, Vakuum
lead, vacuum
Bauschaltplan
9870 745100 B
Blatt 1/26

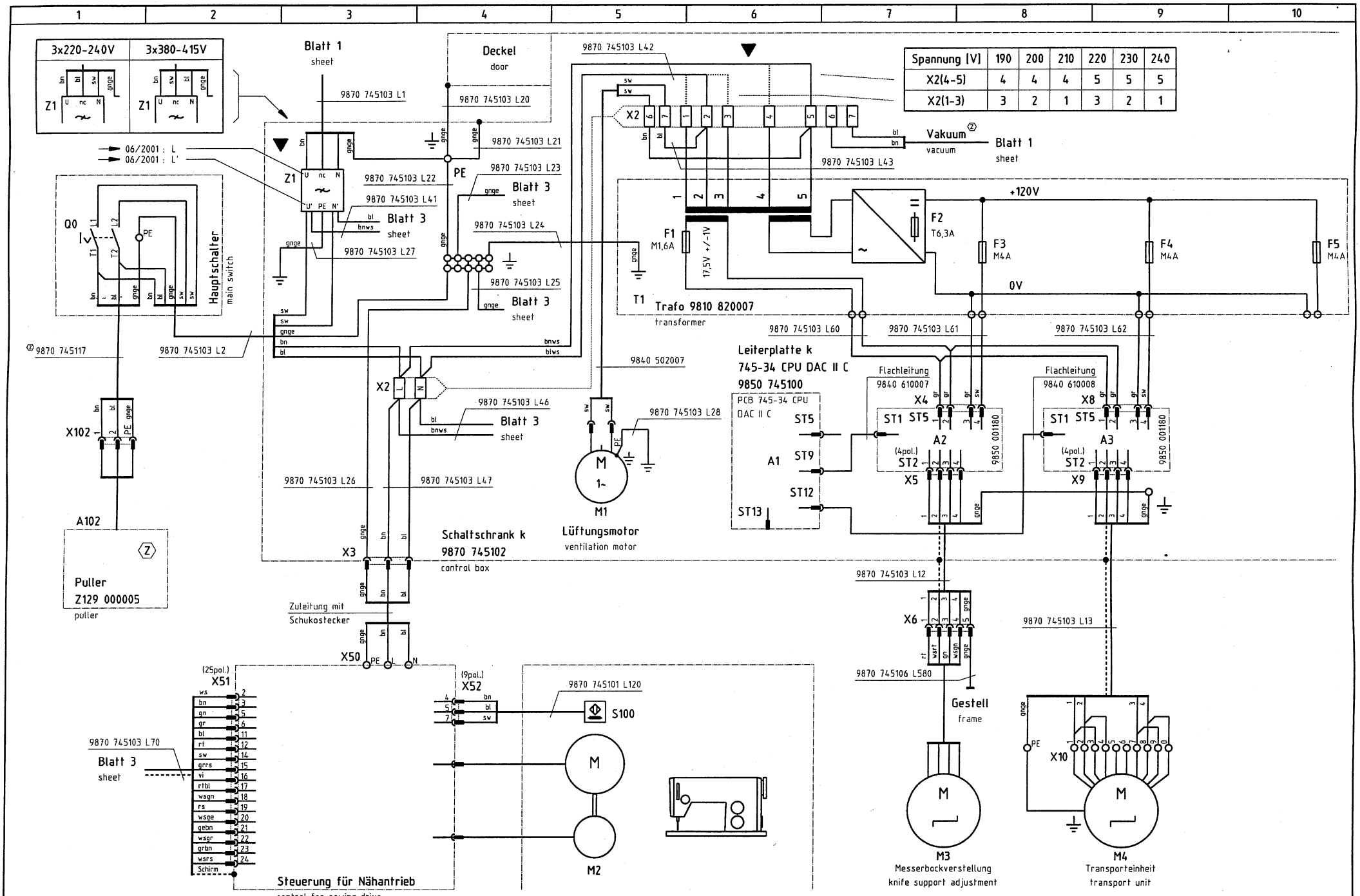

▼ **Hinweise für Umschaltung auf andere Netzspannung beachten !**
observe the information on changeover to other main voltages !

Ⓩ **Zusatzeinrichtung**
optional equipment

c	03.0	14.11.01	Hd	Datum	30.09.99	
b	02.0	22.08.01	Hd	Bearb.	Ba	
a	01.0	10.05.01	Ba	Gepr.		
	Änderung	Datum	Name	Norm		

DÜRKOPP ADLER AG Bielefeld

Teilefamilie

Freigabe 0398 / 01

745-34
Schaltschrank, Nähantrieb, Schrittmotore
control box, sewing drive, stepping motors

Bauschaltplan
9870 745100 B

Blatt 2/26

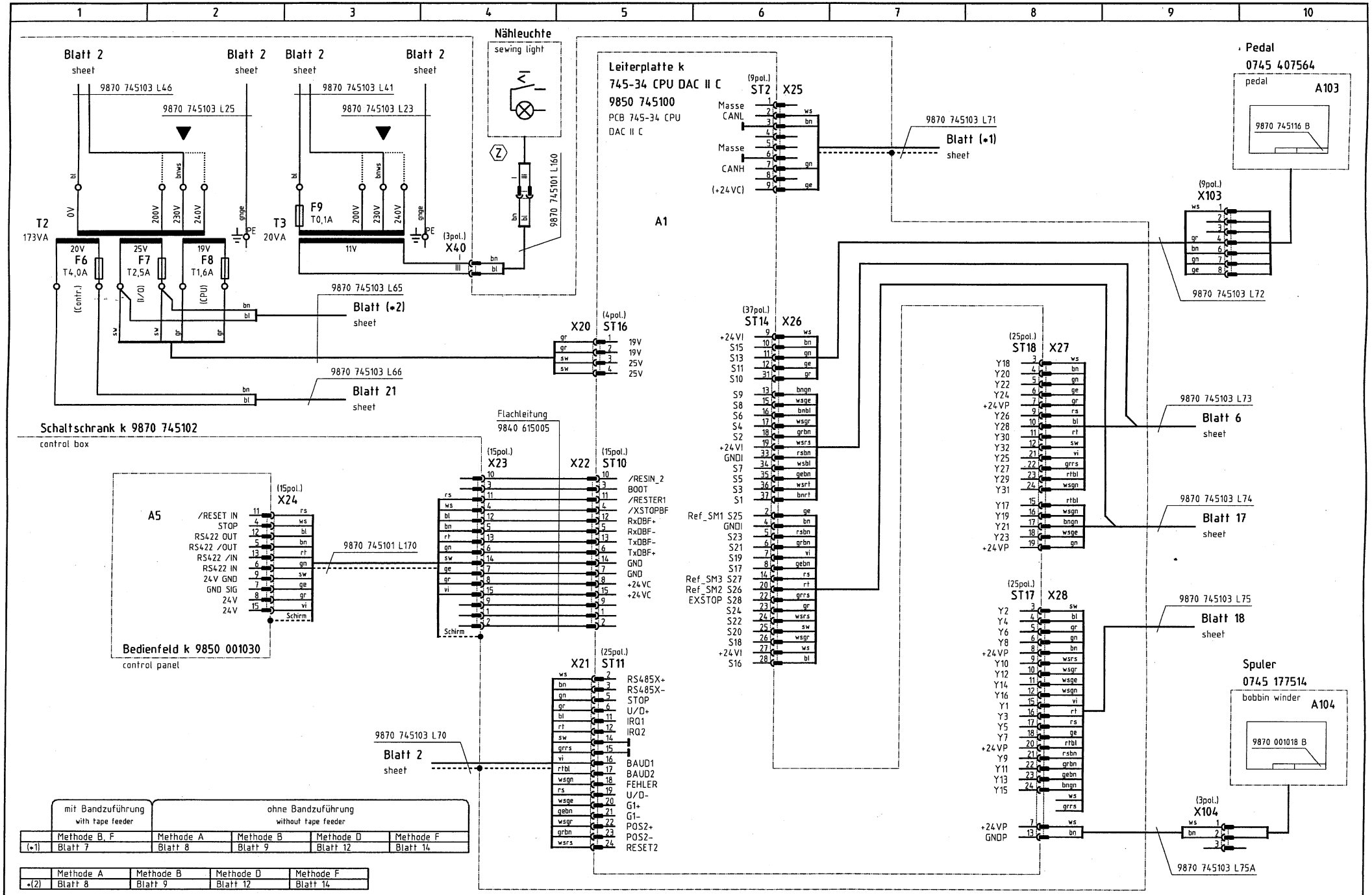

	mit Bandzuführung with tape feeder	ohne Bandzuführung without tape feeder			
	Methode B, F	Methode A	Methode B	Methode D	Methode F
(*1)	Blatt 7	Blatt 8	Blatt 9	Blatt 12	Blatt 14

	Methode A	Methode B	Methode D	Methode F
*(2)	Blatt 8	Blatt 9	Blatt 12	Blatt 14

▼ **Hinweise für Umschaltung auf andere Netzspannung beachten !**
observe the information on changeover to other main voltages !

Ⓩ **Zusatzeinrichtung**
optional equipment

c	03.0	14.11.01	Hd	Datum	30.09.99
b	02.0	22.08.01	Hd	Bearb.	Ba
a	01.0	10.05.01	Ba	Gepr.	
	Änderung	Datum	Name	Norm	

DÜRKOPP ADLER AG Bielefeld

Teilefamilie

Freigabe 0398 / 01

745-34
CPU, Bedienfeld
CPU, control panel

Bauschaltplan
9870 745100 B

Blatt 3/26

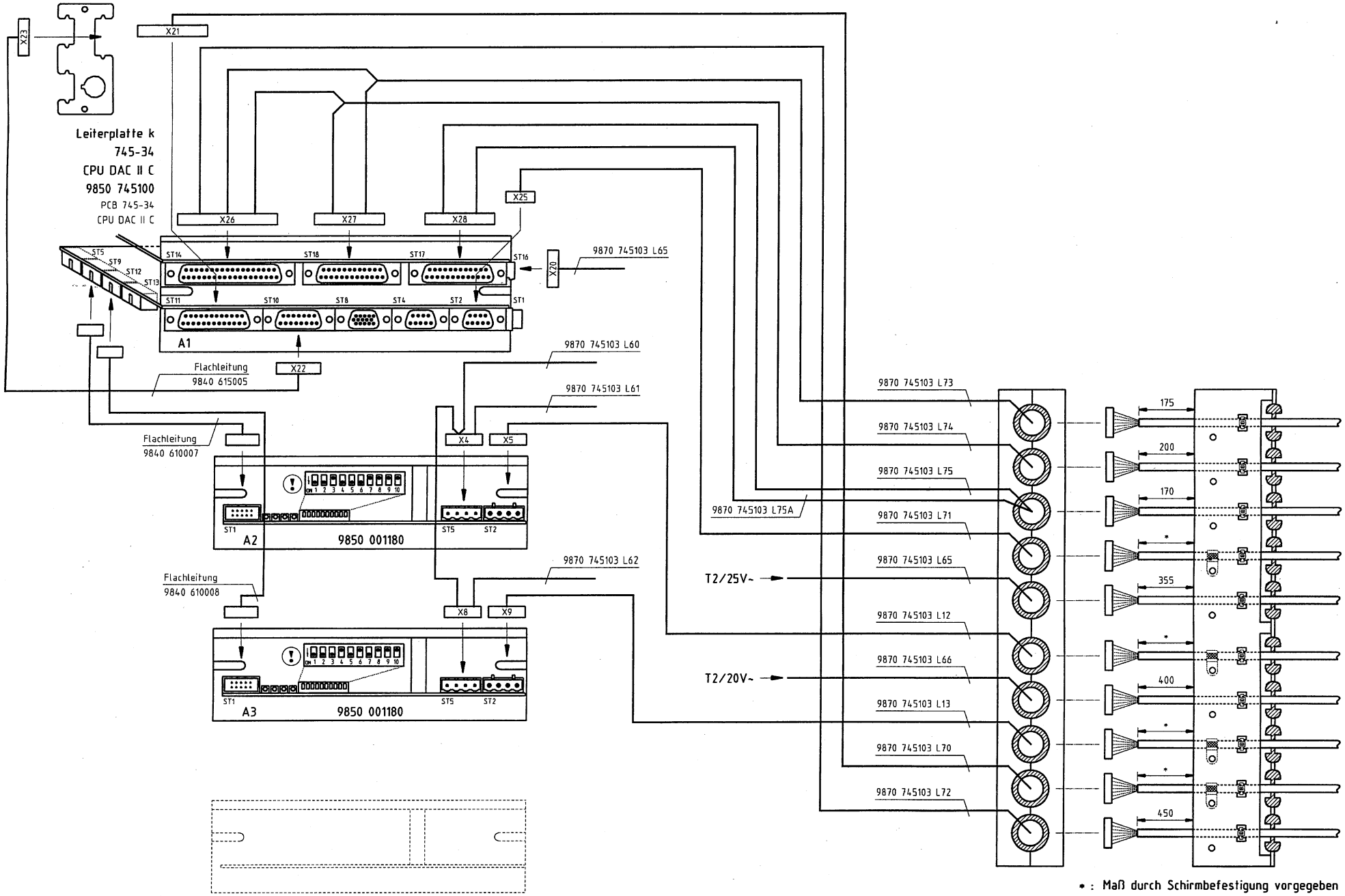

* : Maß durch Schirmbefestigung vorgegeben
Size depends on the shield attachment

Konfiguration beachten !
observe the configuration !

c	03.0	14.11.01	Hd	Datum	30.09.99
b	02.0	22.08.01	Hd	Bearb.	Ba
a	01.0	10.05.01	Ba	Gepr.	
	Änderung	Datum	Name	Norm	

DÜRKOPP ADLER AG Bielefeld

Teilefamilie

Freigabe 0398 / 01

745-34
Steuerung, Anschlußplan
control, connection diagram

Bauschaltplan
9870 745100 B

Blatt 4 / 26

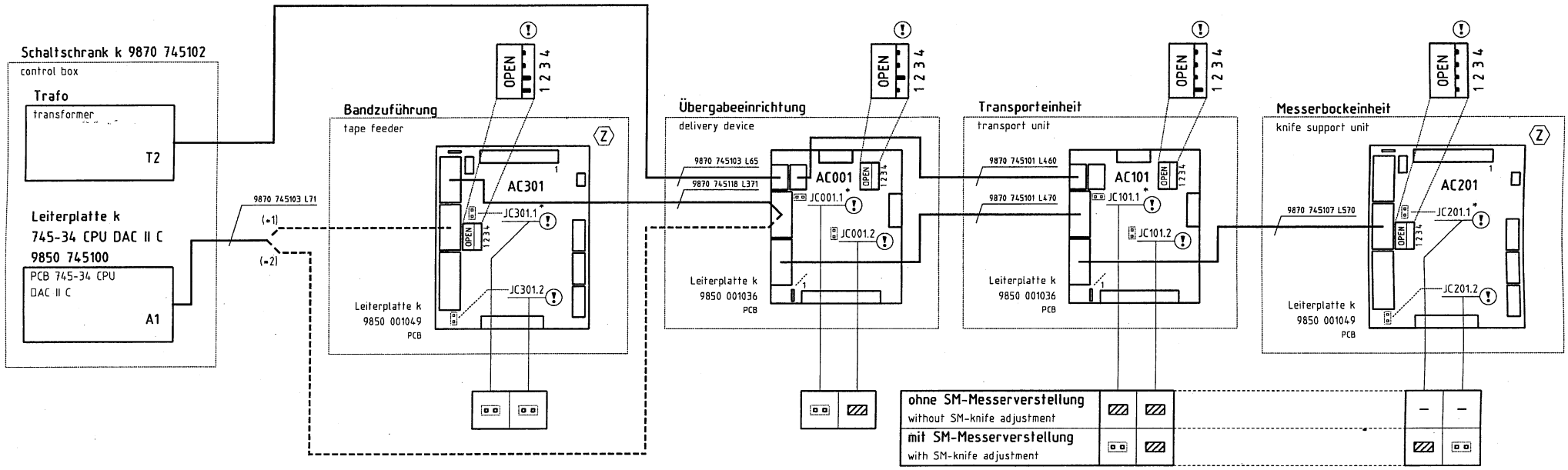

(*1) : **mit Bandzuführung**
with tape feeder

(*2) : **ohne Bandzuführung**
without tape feeder

* : **BUS-Terminierung**
BUS-termination

(!) **Konfiguration beachten !**
observe the configuration !

(Z) **Zusatzeinrichtung**
optional equipment

c	03.0	14.11.01	Hd	Datum	30.09.99
b	02.0	22.08.01	Hd	Bearb.	Ba
a	01.0	10.05.01	Ba	Gepr.	
	Änderung	Datum	Name	Norm	

DÜRKOPP ADLER AG Bielefeld

Teilefamilie

Freigabe 0398 / 01

745-34
DIP-Schalter- und Jumper-Einstellungen CAN
DIP switch and jumper settings CAN

Bauschaltplan
9870 745100 B

Blatt 5/26

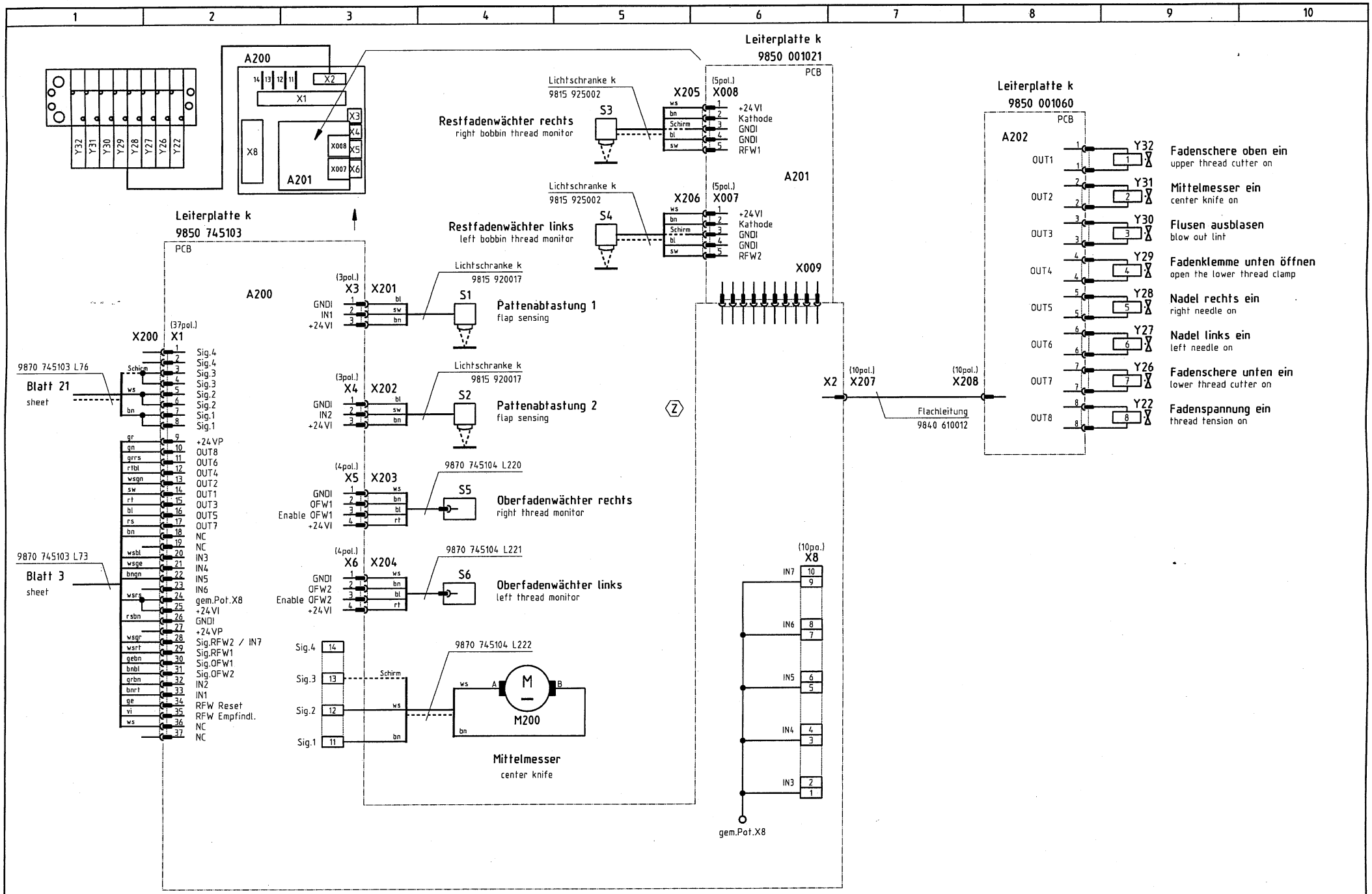

Z Zusatzeinrichtung
optional equipment

c	03.0	14.11.01	Hd	Datum	30.09.99
b	02.0	22.08.01	Hd	Bearb.	Ba
a	01.0	10.05.01	Ba	Gepr.	
	Änderung	Datum	Name	Norm	

DÜRKOPP ADLER AG
Bielefeld

Teilefamilie

Freigabe 0398 / 01

745-34
Ein-/Ausgänge Nähkopf, Mittelmesser
input/output sewing head, center knife

Bauschaltplan
9870 745100 B

Blatt 6/26

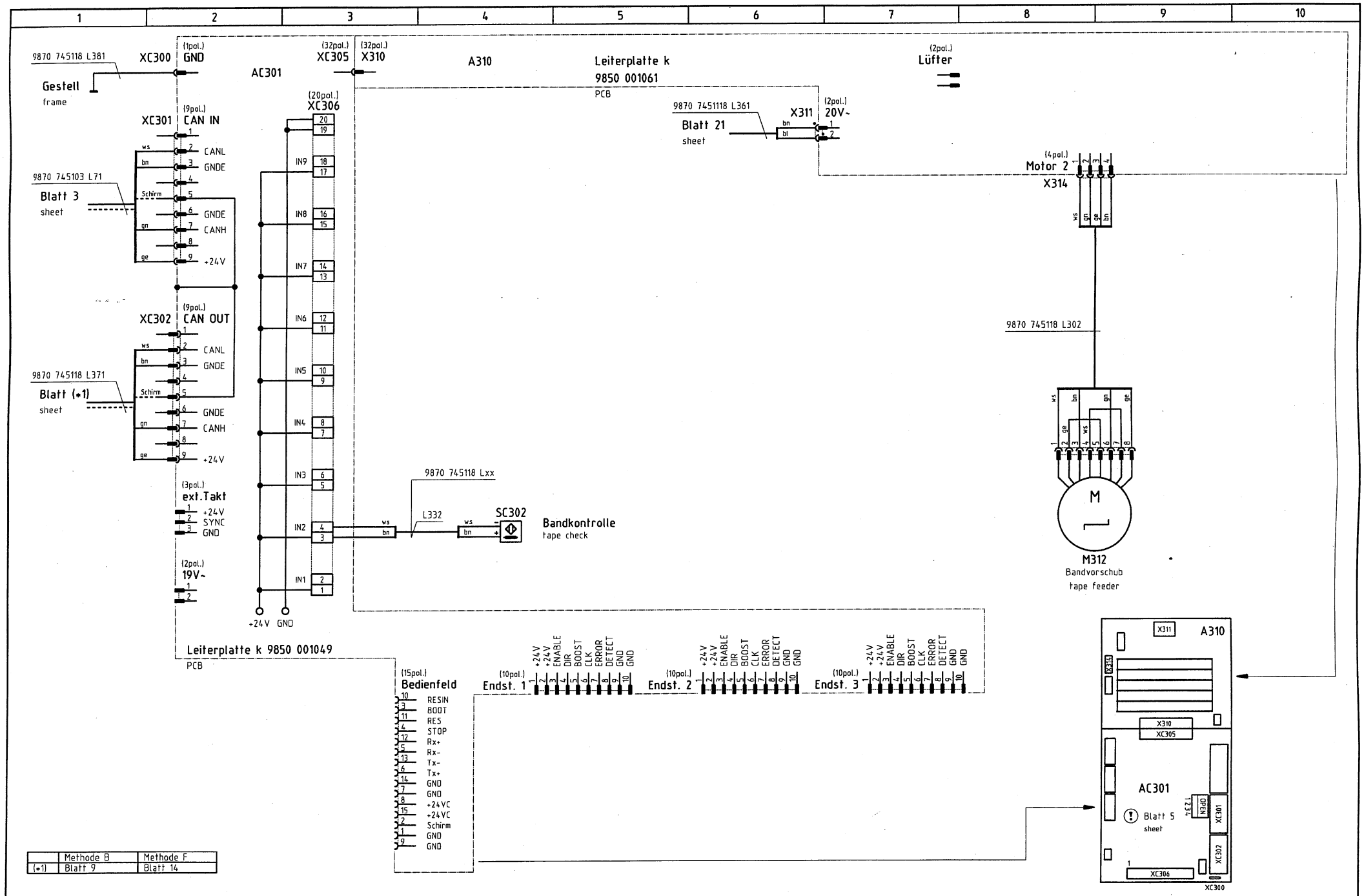

	Methode B	Methode F
(*1)	Blatt 9	Blatt 14

Konfiguration beachten !
observe the configuration !

Zusatzeinrichtung
optional equipment

c	03.0	14.11.01	Hd	Datum	09.05.01
b	02.0	22.08.01	Hd	Bearb.	Ba
a	01.0	10.05.01	Ba	Gepr.	
	Änderung	Datum	Name	Norm	

DÜRKOPP ADLER AG Bielefeld

Teilefamilie

Freigabe 0398 / 01

745-34
Bandzuführung
tape feeder

Bauschaltplan
9870 745100 B

Blatt 7/26

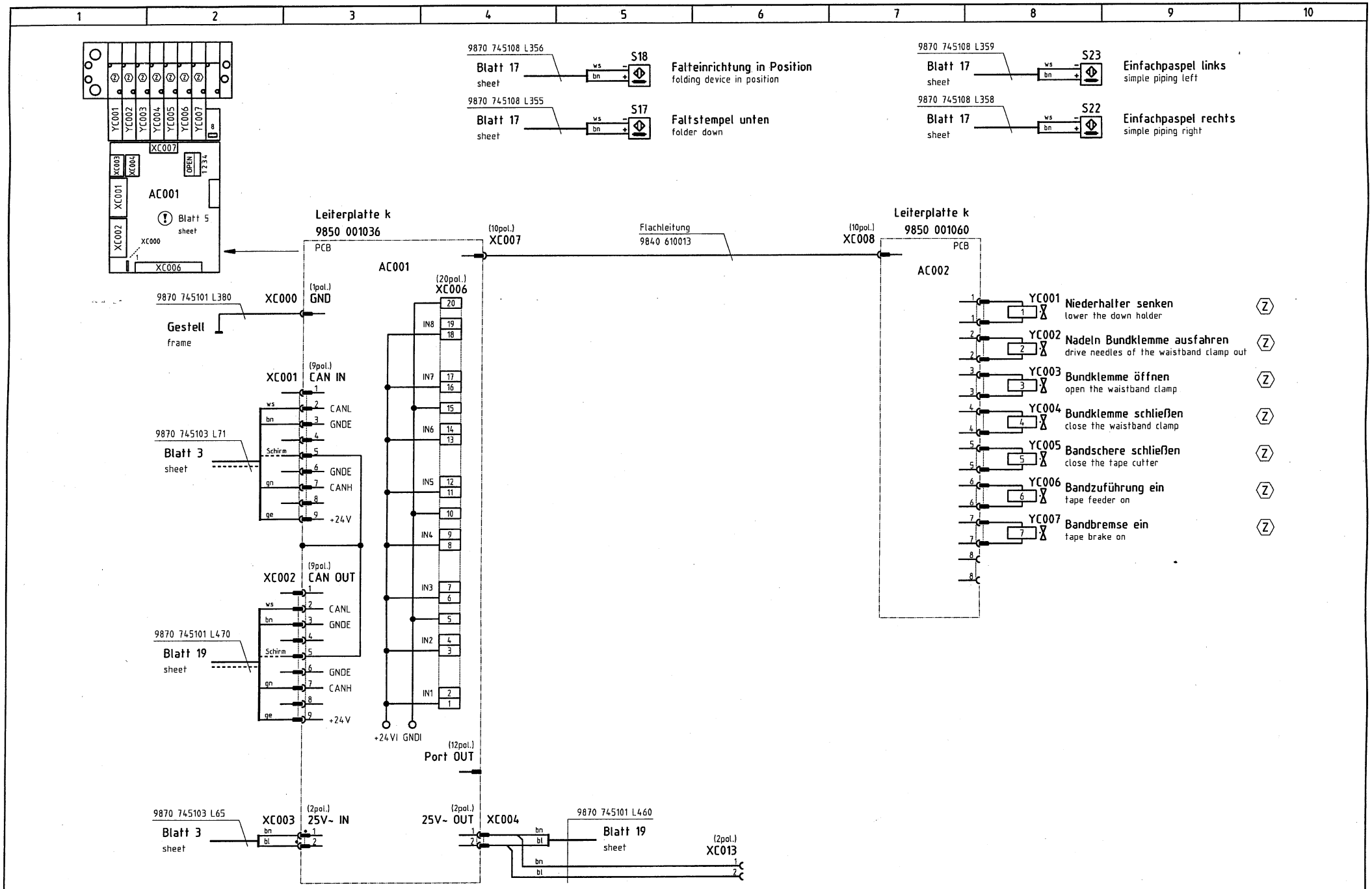

Konfiguration beachten !
observe the configuration !

Zusatzeinrichtung
optional equipment

c	03.0	14.11.01	Hd	Datum	30.09.99
b	02.0	22.08.01	Hd	Bearb.	Ba
a	01.0	10.05.01	Ba	Gepr.	
	Änderung	Datum	Name	Norm	

DÜRKOPP ADLER AG Bielefeld

Teilefamilie

Freigabe 0398 / 01

745-34 (Methode A)
Ein-/Ausgänge Übergabeeinrichtung
input/output delivery device

Bauschaltplan
9870 745100 B

Blatt 8/26

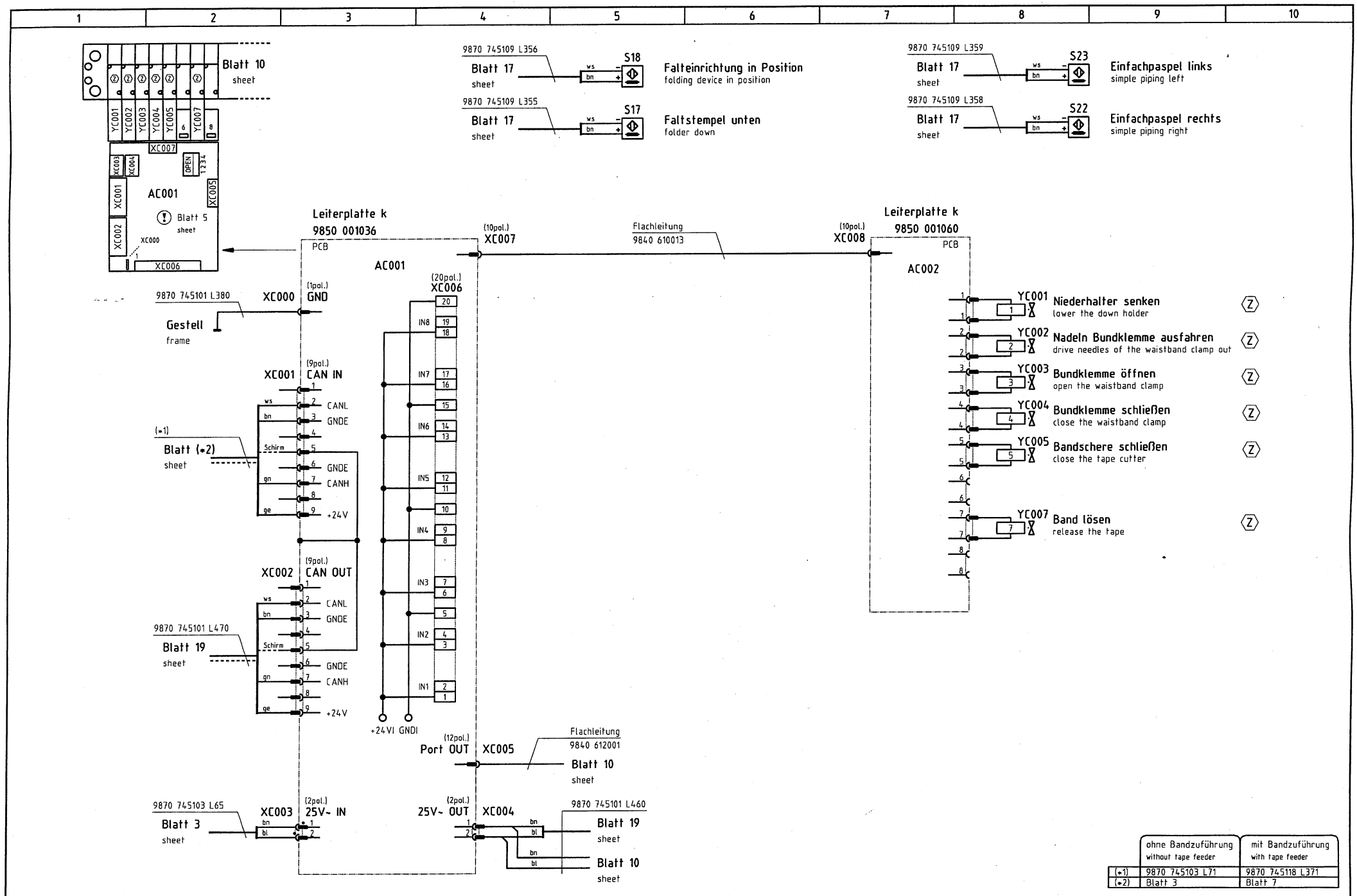

	ohne Bandzuführung without tape feeder	mit Bandzuführung with tape feeder
(*1)	9870 745103 L71	9870 745118 L371
(*2)	Blatt 3	Blatt 7

Konfiguration beachten !
observe the configuration !

Zusatzeinrichtung
optional equipment

c	03.0	14.11.01	Hd	Datum	30.09.99
b	02.0	22.08.01	Hd	Bearb.	Ba
a	01.0	10.05.01	Ba	Gepr.	
	Änderung	Datum	Name	Norm	

DÜRKOPP ADLER AG Bielefeld

Teilefamilie

Freigabe 0398 / 01

745-34 (Methode B)
Ein-/Ausgänge Übergabeeinrichtung
input/output delivery device

Bauschaltplan
9870 745100 B

Blatt 9/26

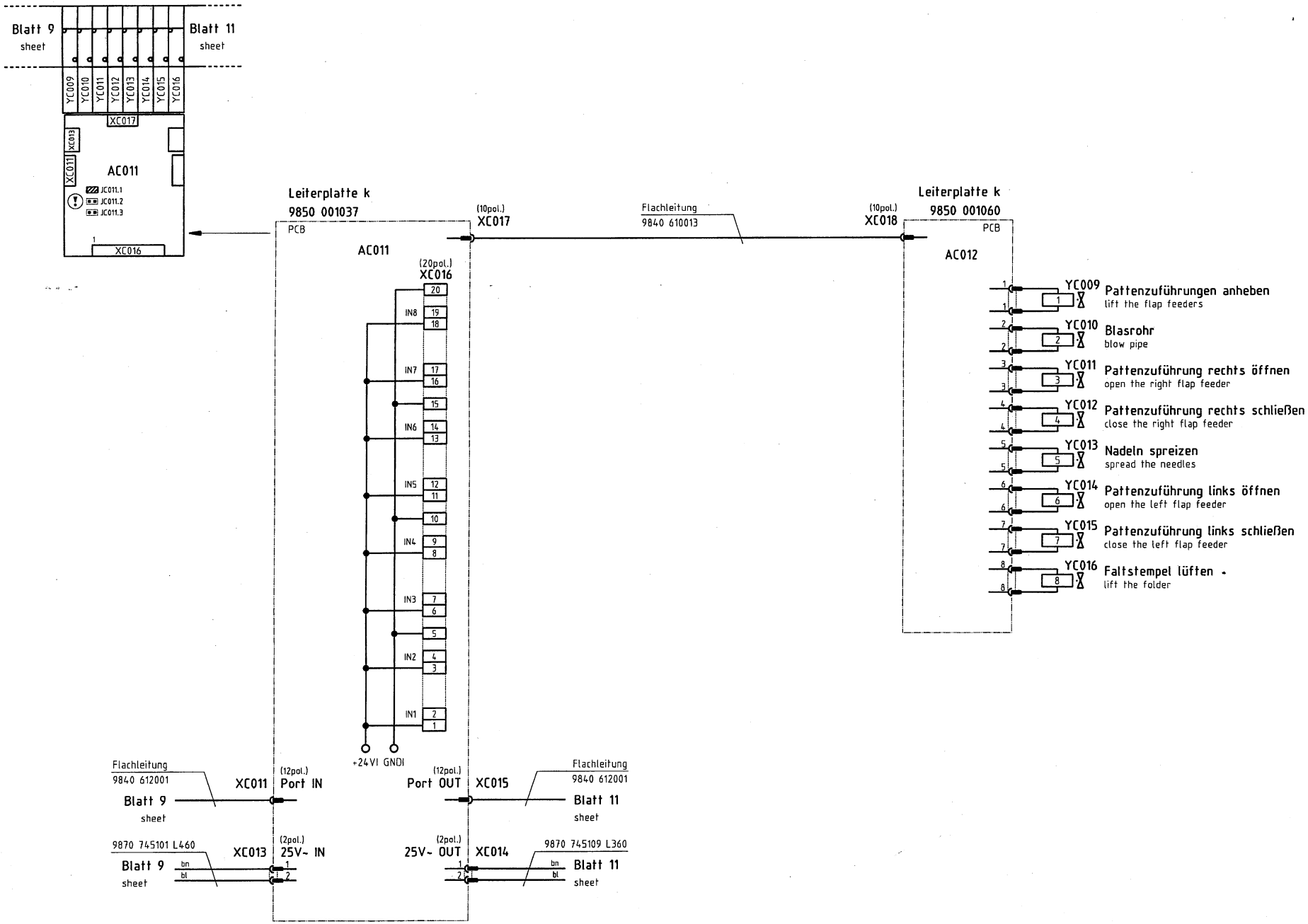

Konfiguration beachten !
observe the configuration !

c	03.0	14.11.01	Hd	Datum	30.09.99	
b	02.0	22.08.01	Hd	Bearb.	Ba	
a	01.0	10.05.01	Ba	Gepr.		
	Änderung	Datum	Name	Norm		

DÜRKOPP ADLER AG Bielefeld

Teilefamilie

Freigabe 0398 / 01

745-34 (Methode B)
Ein-/Ausgänge Übergabeeinrichtung
input/output delivery device

Bauschaltplan
9870 745100 B

Blatt 10 / 26

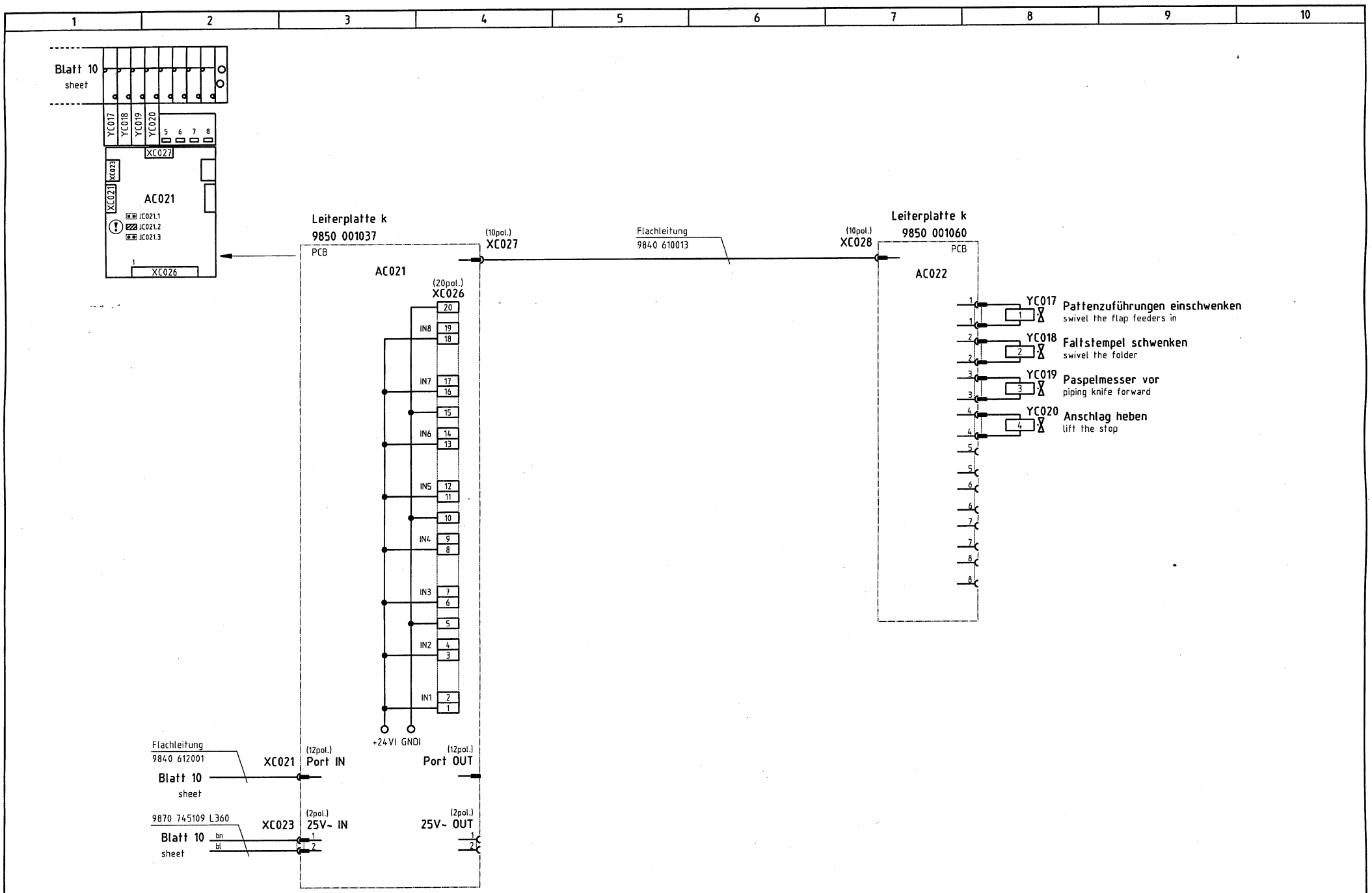

Konfiguration beachten !
observe the configuration !

c	03.0	14.11.01	Hd	Datum	30.09.99
b	02.0	22.08.01	Hd	Bearb.	Ba
a	01.0	10.05.01	Ba	Gepr.	
	Änderung	Datum	Name	Norm	

DÜRKOPP ADLER AG Bielefeld

Teilefamilie

Freigabe 0398 / 01

745-34 (Methode B)
Ein-/Ausgänge Übergabeeinrichtung
input/output delivery device

Bauschaltplan
9870 745100 B

Blatt 11/26

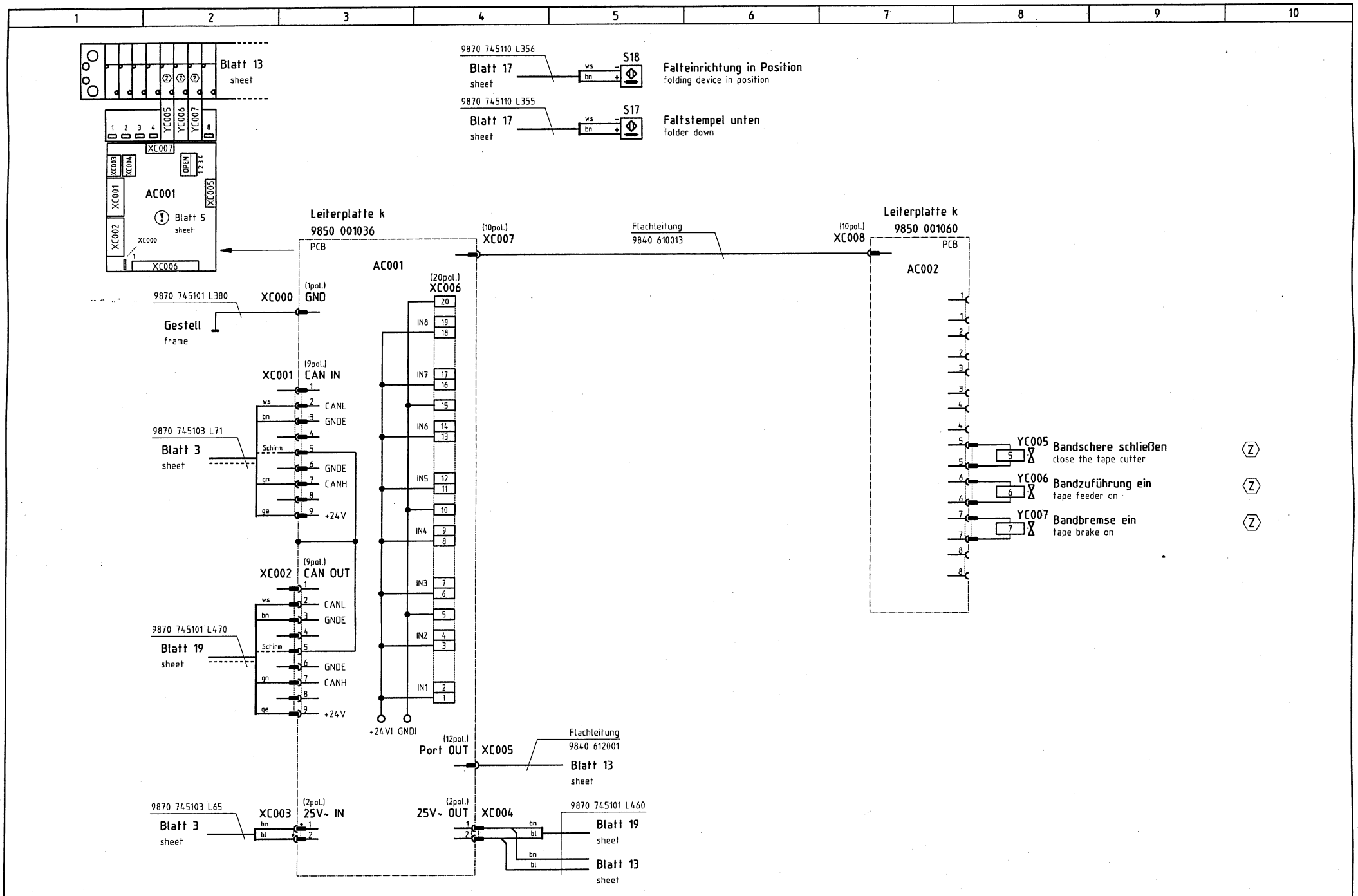

Konfiguration beachten !
observe the configuration !

Zusatzeinrichtung
optional equipment

c	03.0	14.11.01	Hd	Datum	30.09.99	
b	02.0	22.08.01	Hd	Bearb.	Ba	
a	01.0	10.05.01	Ba	Gepr.		
	Änderung	Datum	Name	Norm		

DÜRKOPP ADLER AG Bielefeld

Teilefamilie

Freigabe 0398 / 01

745-34 (Methode D)
Ein-/Ausgänge Übergabeeinrichtung
input/output delivery device

Bauschaltplan
9870 745100 B

Blatt 12 / 26

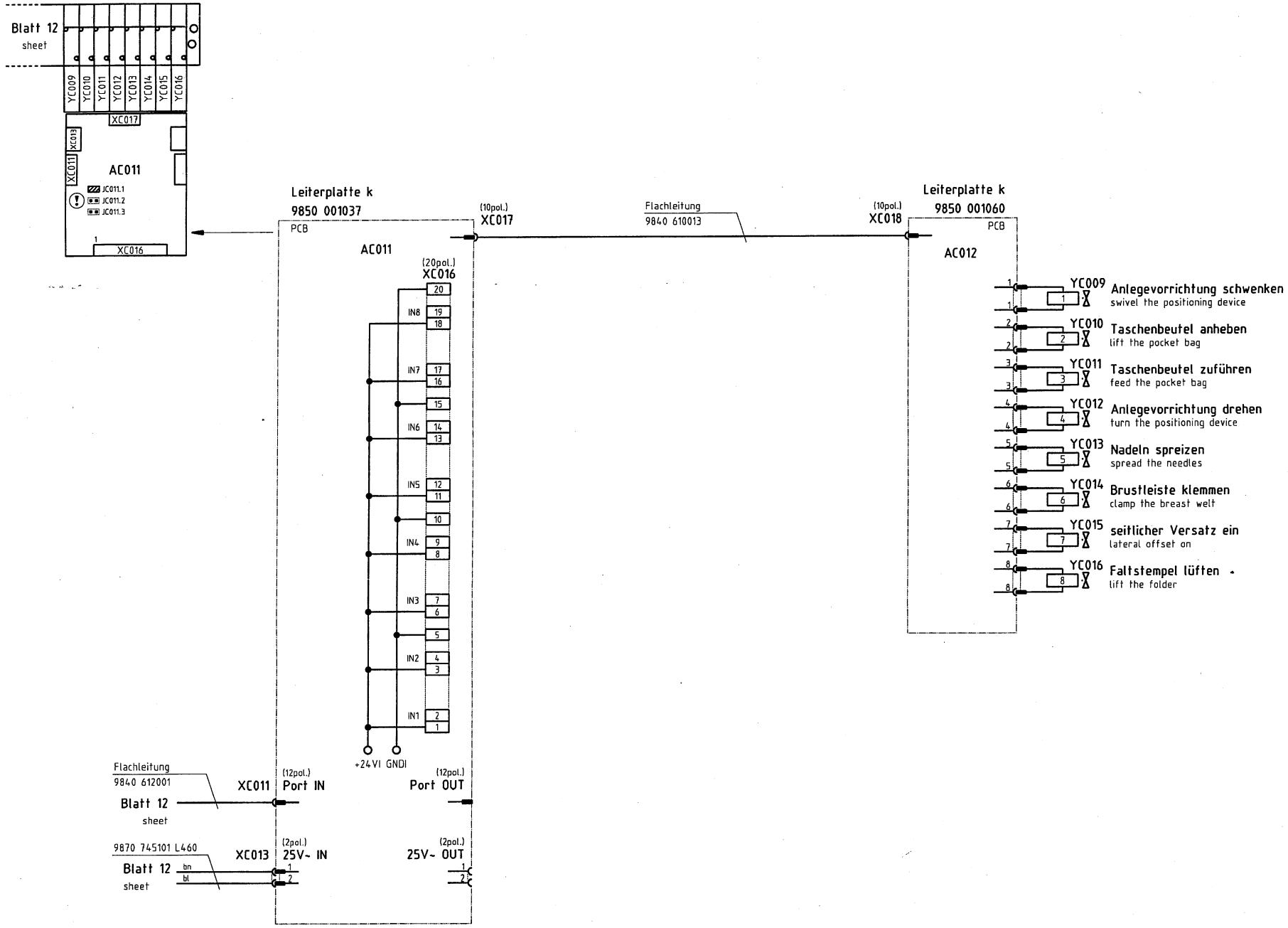

Konfiguration beachten !
observe the configuration !

c	03.0	14.11.01	Hd	Datum	30.09.99	
b	02.0	22.08.01	Hd	Bearb.	Ba	
a	01.0	10.05.01	Ba	Gepr.		
	Änderung	Datum	Name	Norm		

DÜRKOPP ADLER AG Bielefeld

Teilefamilie

Freigabe 0398 / 01

745-34 (Methode D)
Ein-/Ausgänge Übergabeeinrichtung
input/output delivery device

Bauschaltplan
9870 745100 B

Blatt 13 / 26

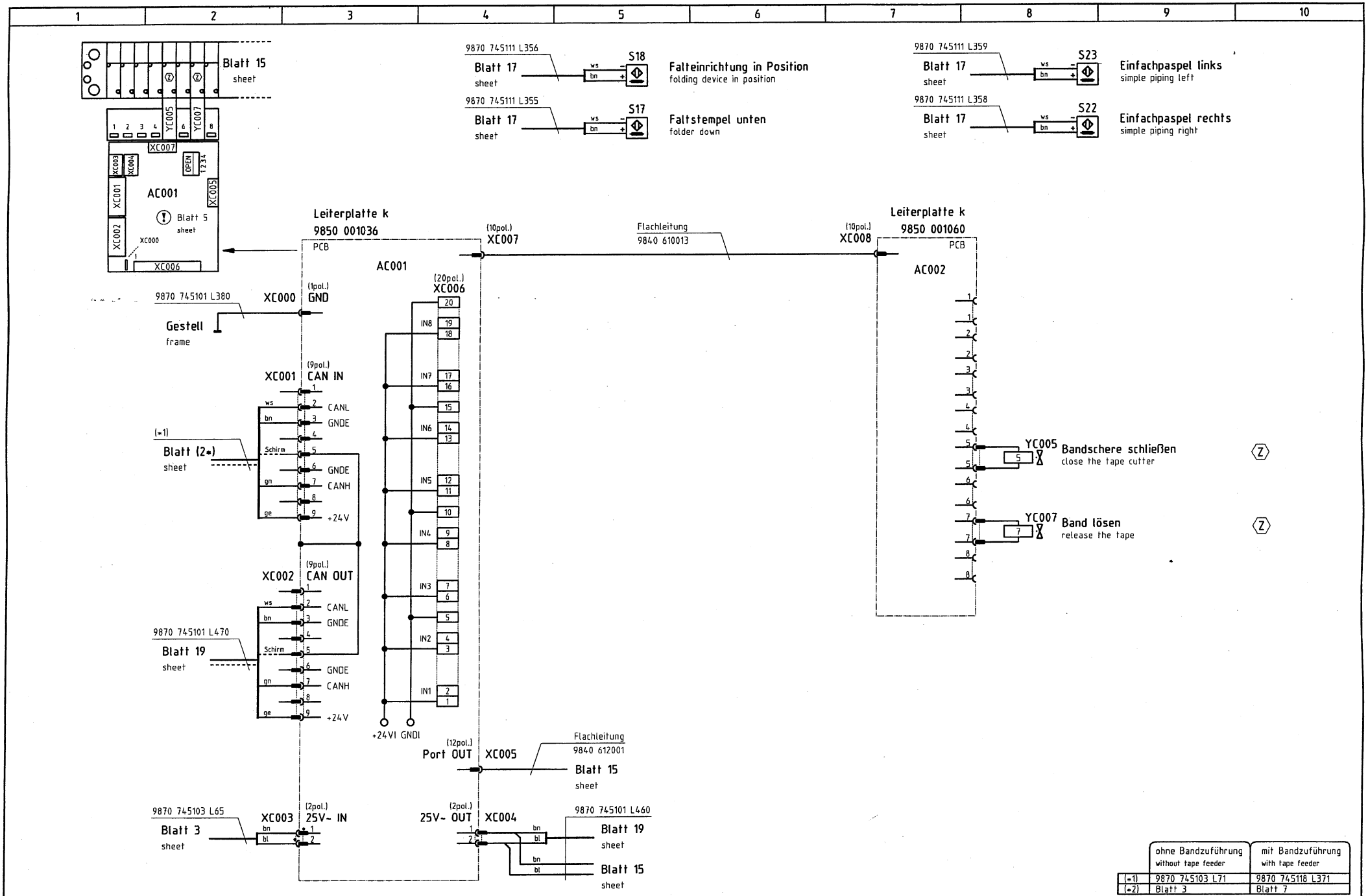

	ohne Bandzuführung without tape feeder	mit Bandzuführung with tape feeder
(*1)	9870 745103 L71	9870 745118 L371
(*2)	Blatt 3	Blatt 7

Konfiguration beachten !
observe the configuration !

Zusatzeinrichtung
optional equipment

c	03.0	14.11.01	Hd	Datum	30.09.99
b	02.0	22.08.01	Hd	Bearb.	Ba
a	01.0	10.05.01	Ba	Gepr.	
	Änderung	Datum	Name	Norm	

DÜRKOPP ADLER AG Bielefeld

Teilefamilie

Freigabe 0398 / 01

745-34 (Methode F)
Ein-/Ausgänge Übergabeeinrichtung
input/output delivery device

Bauschaltplan
9870 745100 B

Blatt 14 / 26

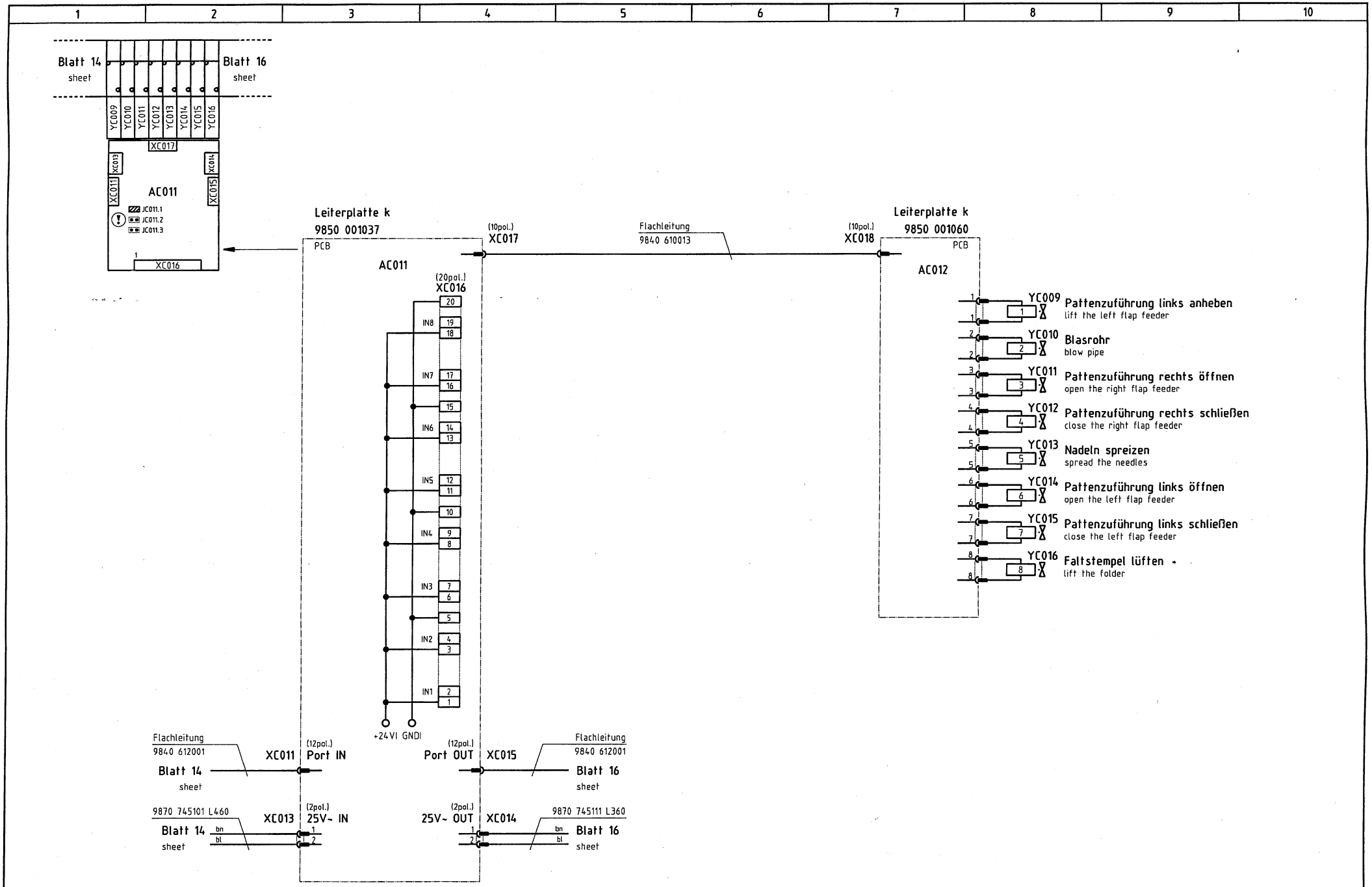

Konfiguration beachten !
observe the configuration !

c	03.0	14.11.01	Hd	Datum	30.09.99
b	02.0	22.08.01	Hd	Bearb.	Ba
a	01.0	10.05.01	Ba	Gepr.	
	Änderung	Datum	Name	Norm	

DÜRKOPP ADLER AG Bielefeld

Teilefamilie

Freigabe 0398 / 01

745-34 (Methode F)
Ein-/Ausgänge Übergabeeinrichtung
input/output delivery device

Bauschaltplan
9870 745100 B

Blatt 15 / 26

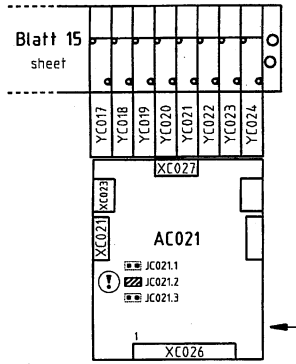

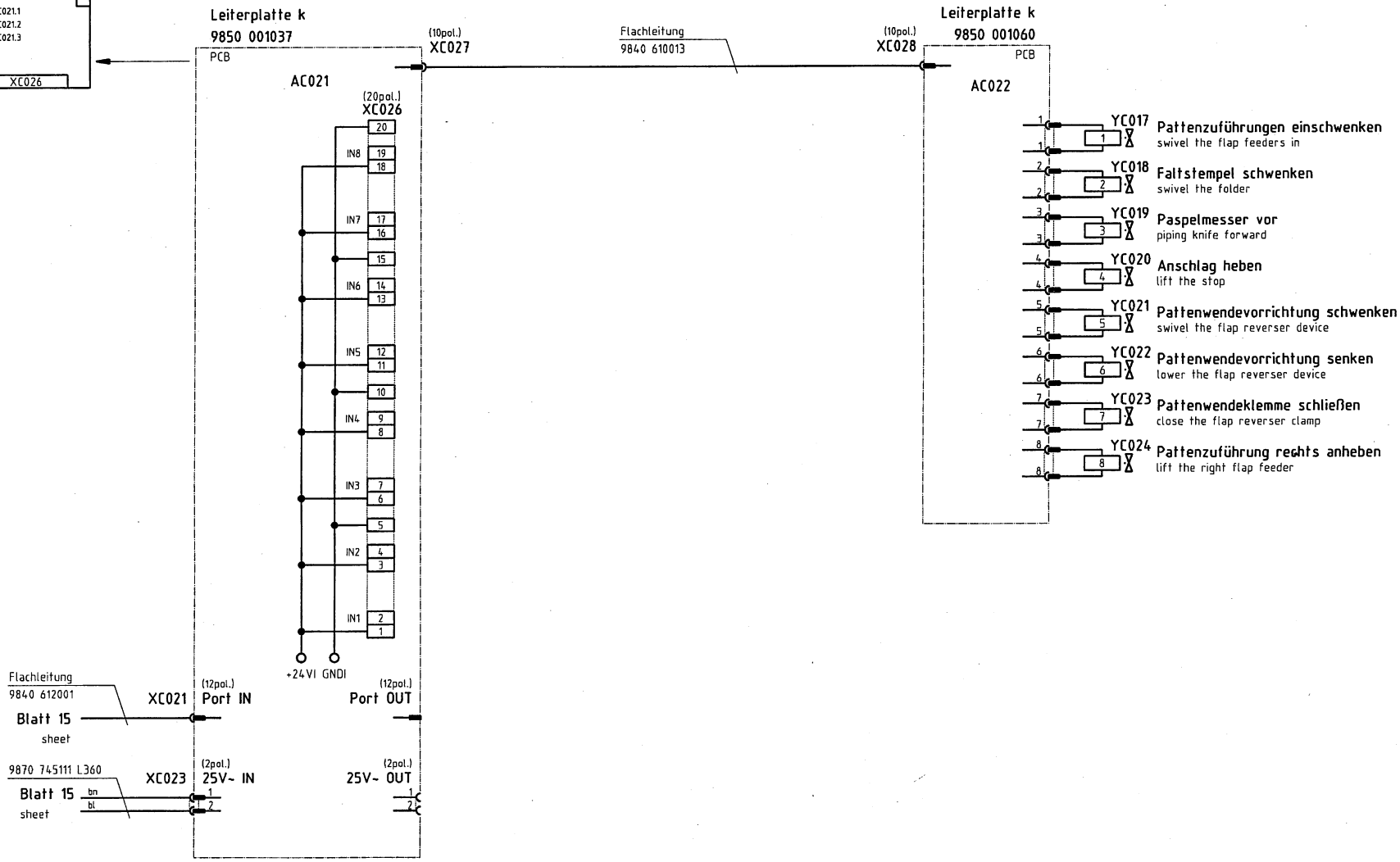

Konfiguration beachten !
observe the configuration !

c	03.0	14.11.01	Hd	Datum	30.09.99	
b	02.0	22.08.01	Hd	Bearb.	Ba	
a	01.0	10.05.01	Ba	Gepr.		
	Änderung	Datum	Name	Norm		

DÜRKOPP ADLER AG Bielefeld

Teilefamilie

Freigabe 0398 / 01

745-34 (Methode F)
Ein-/Ausgänge Übergabeeinrichtung
input/output delivery device

Bauschaltplan
9870 745100 B

Blatt 16 / 26

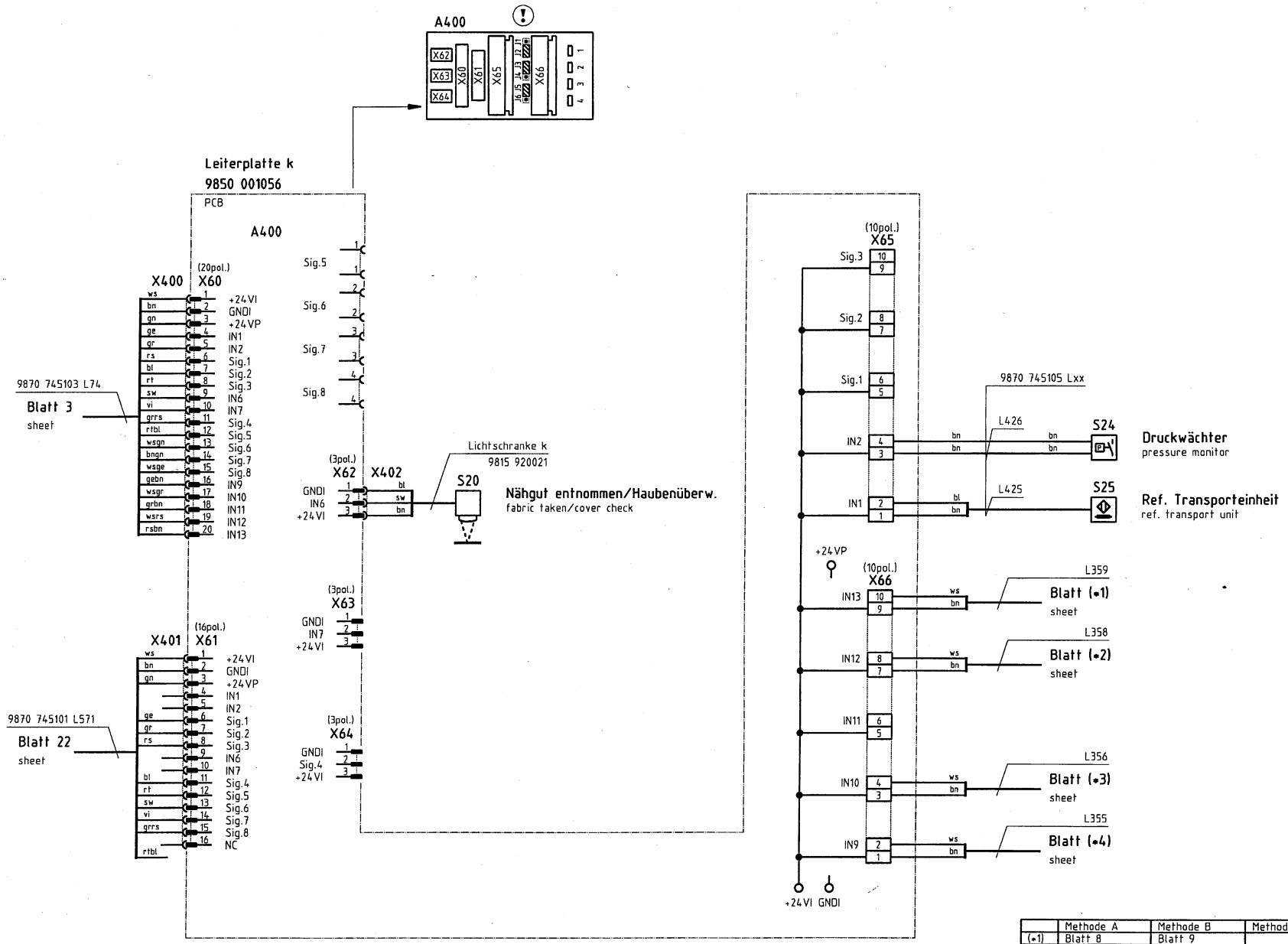

	Methode A	Methode B	Methode D	Methode F
(*1)	Blatt 8	Blatt 9		Blatt 14
(*2)	Blatt 8	Blatt 9		Blatt 14
(*3)	Blatt 8	Blatt 9	Blatt 12	Blatt 14
(*4)	Blatt 8	Blatt 9	Blatt 12	Blatt 14

Konfiguration beachten !
observe the configuration !

c	03.0	14.11.01	Hd	Datum	30.09.99
b	02.0	22.08.01	Hd	Bearb.	Ba
a	01.0	10.05.01	Ba	Gepr.	
	Änderung	Datum	Name	Norm	

DÜRKOPP ADLER AG Bielefeld

Teilefamilie

Freigabe 0398 / 01

745-34
Eingänge Transporteinheit
input transport unit

Bauschaltplan
9870 745100 B

Blatt 17 / 26

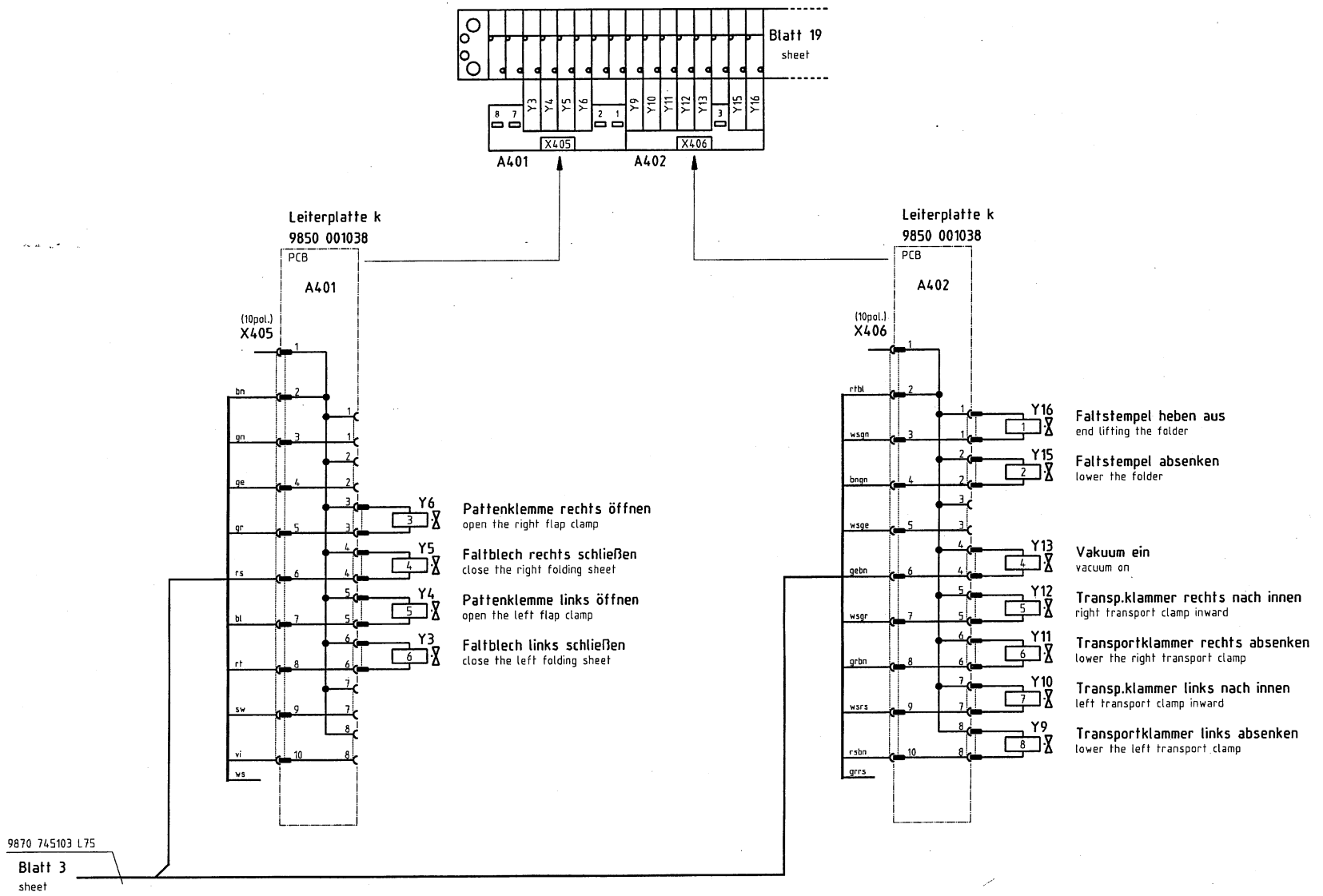

c	03.0	14.11.01	Hd	Datum	30.09.99	DÜRKOPP ADLER AG Bielefeld	Teilefamilie	745-34 Ausgänge Transporteinheit output transport unit	Bauschaltplan	
b	02.0	22.08.01	Hd	Bearb.	Ba				9870 745100 B	Blatt 18/26
a	01.0	10.05.01	Ba	Gepr.			Freigabe 0398/01			
	Änderung	Datum	Name	Norm						

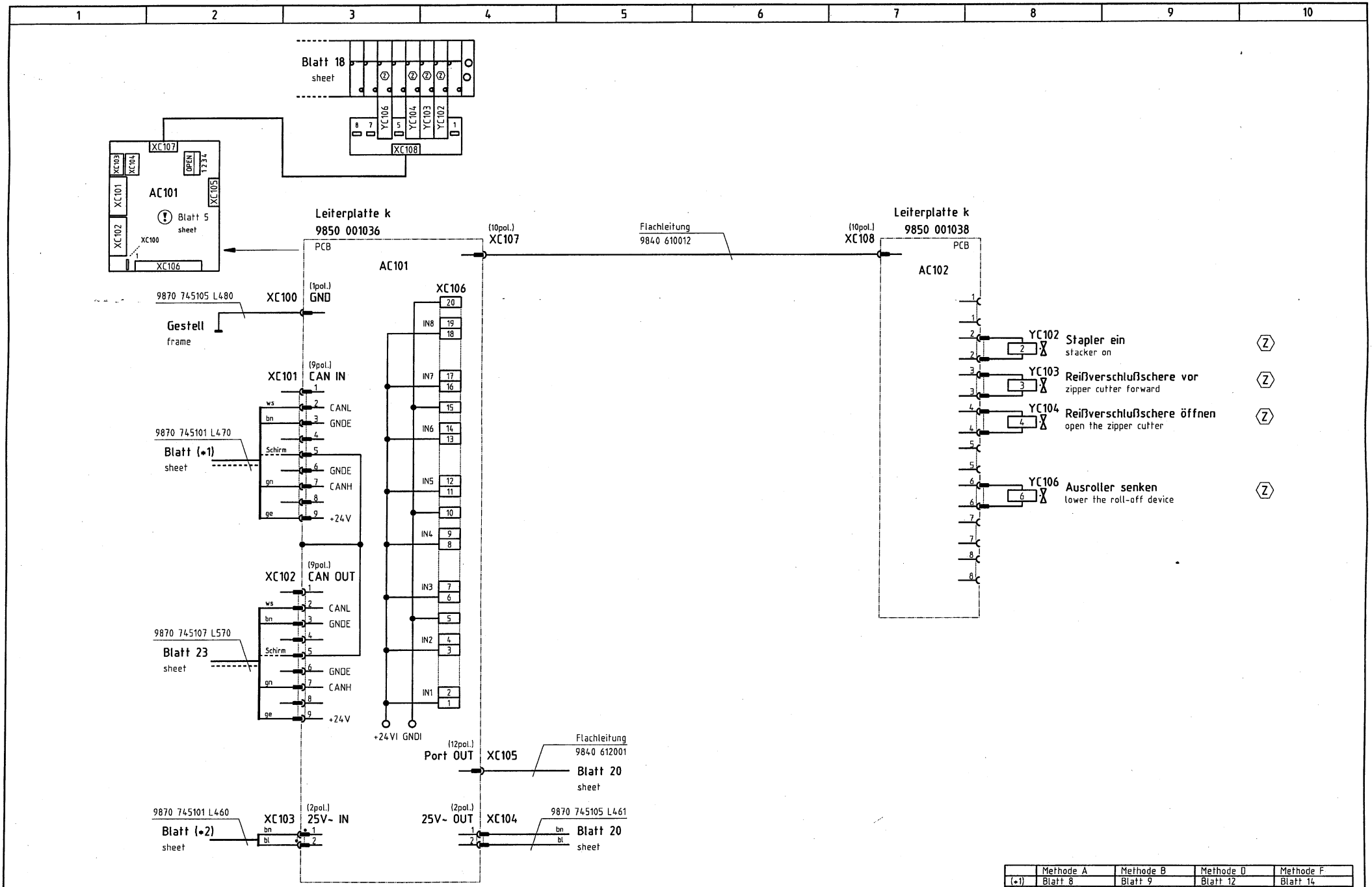

	Methode A	Methode B	Methode D	Methode F
(*1)	Blatt 8	Blatt 9	Blatt 12	Blatt 14
(*2)	Blatt 8	Blatt 9	Blatt 12	Blatt 14

Konfiguration beachten !
observe the configuration !

Zusatzeinrichtung
optional equipment

c	03.0	14.11.01	Hd	Datum	30.09.99
b	02.0	22.08.01	Hd	Bearb.	Ba
a	01.0	10.05.01	Ba	Gepr.	
	Änderung	Datum	Name	Norm	

DÜRKOPP ADLER AG Bielefeld

Teilefamilie

Freigabe 0398 / 01

745-34
Ausgänge Transporteinheit
output transport unit

Bauschaltplan
9870 745100 B

Blatt 19 / 26

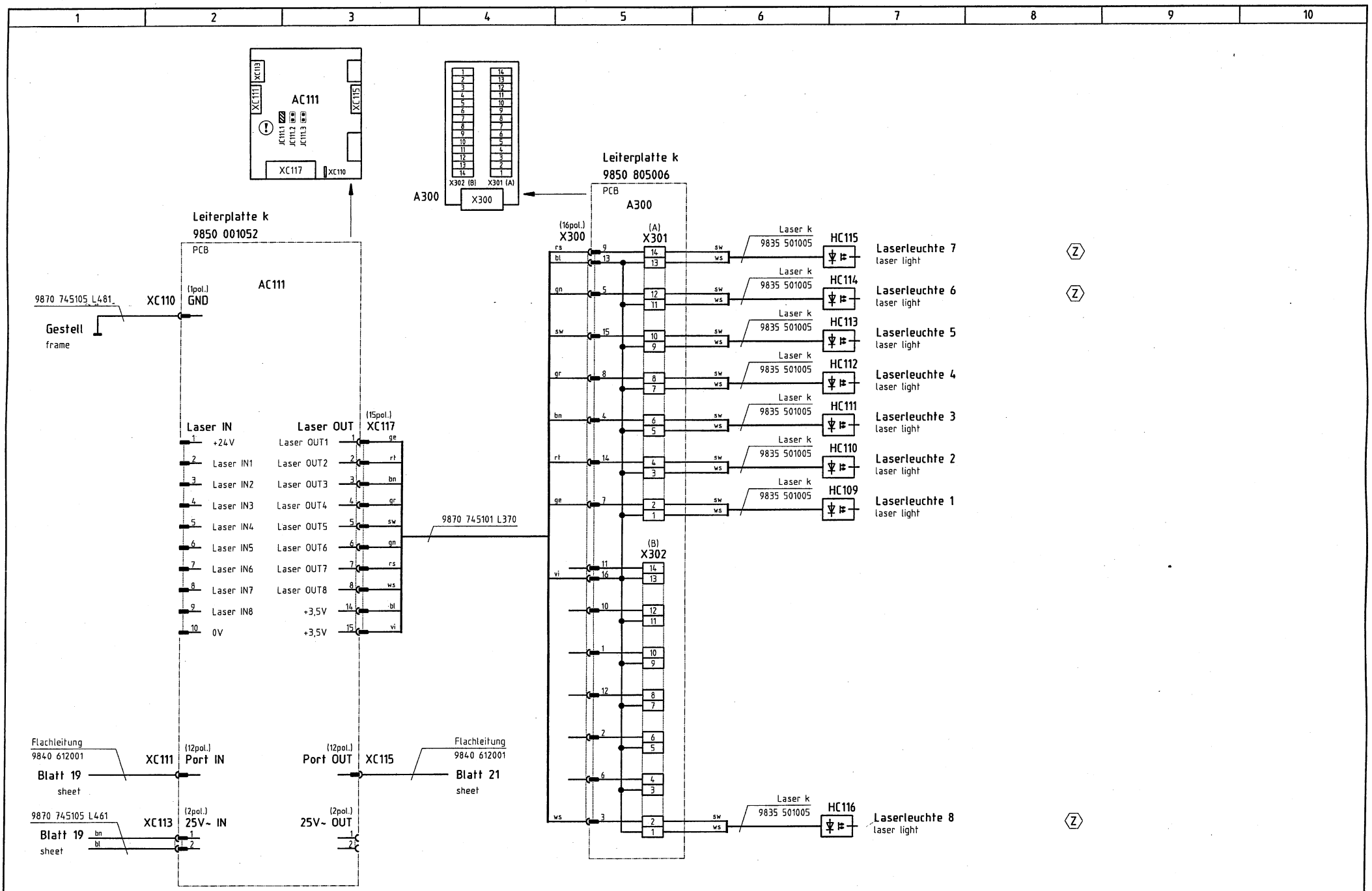

Konfiguration beachten !
observe the configuration !

Zusatzeinrichtung
optional equipment

c	03.0	14.11.01	Hd	Datum	30.09.99
b	02.0	22.08.01	Hd	Bearb.	Ba
a	01.0	10.05.01	Ba	Gepr.	
	Änderung	Datum	Name	Norm	

DÜRKOPP ADLER AG Bielefeld

Teilefamilie

Freigabe 0398 / 01

745-34
Laserleuchten
laser lights

Bauschaltplan
9870 745100 B

Blatt 20 / 26

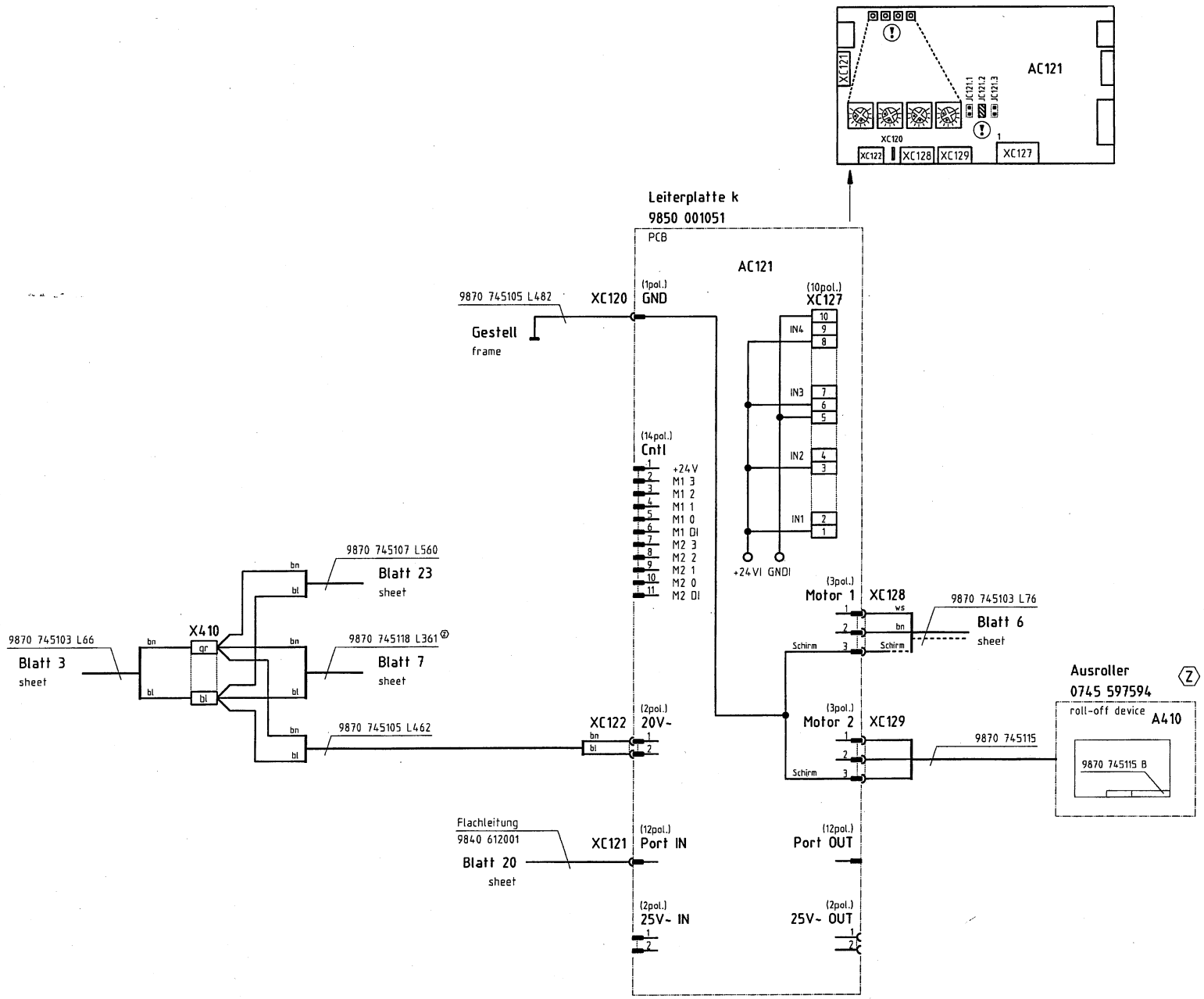

Konfiguration beachten !
observe the configuration !

Zusatzeinrichtung
optional equipment

c	03.0	14.11.01	Hd	Datum	30.09.99
b	02.0	22.08.01	Hd	Bearb.	Ba
a	01.0	10.05.01	Ba	Gepr.	
	Änderung	Datum	Name	Norm	

DÜRKOPP ADLER AG Bielefeld

Teilefamilie

Freigabe 0398 / 01

745-34
DC-Motor-Modul
DC motor module

Bauschaltplan
9870 745100 B

Blatt 21/26

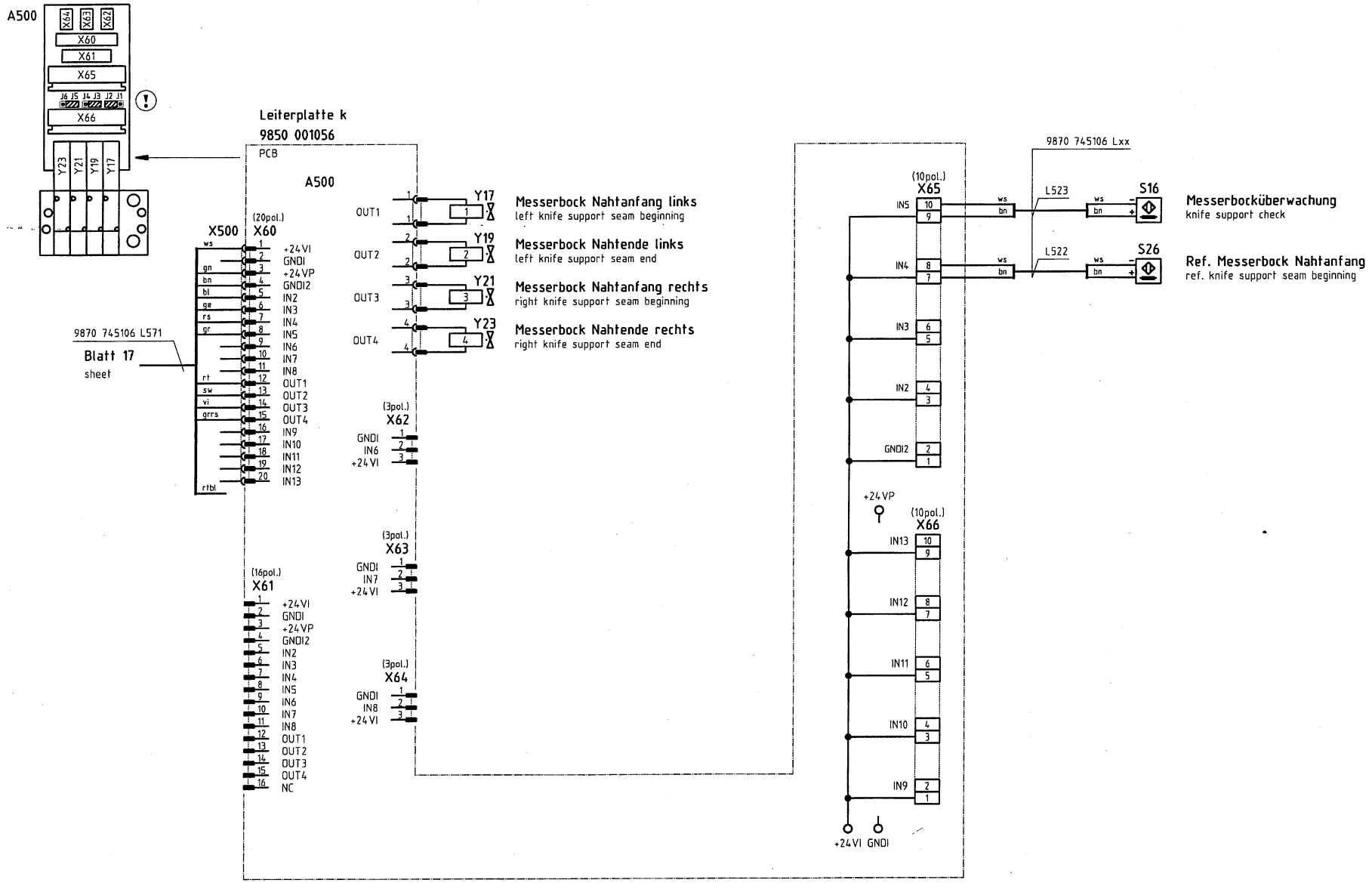

Konfiguration beachten !
observe the configuration !

c	03.0	14.11.01	Hd	Datum	30.09.99
b	02.0	22.08.01	Hd	Bearb.	Ba
a	01.0	10.05.01	Ba	Gepr.	
	Änderung	Datum	Name	Norm	

DÜRKOPP ADLER AG Bielefeld

Teilefamilie

Freigabe 0398 / 01

745-34
Messerbockeinheit
knife support unit

Bauschaltplan
9870 745100 B

Blatt 22 / 26

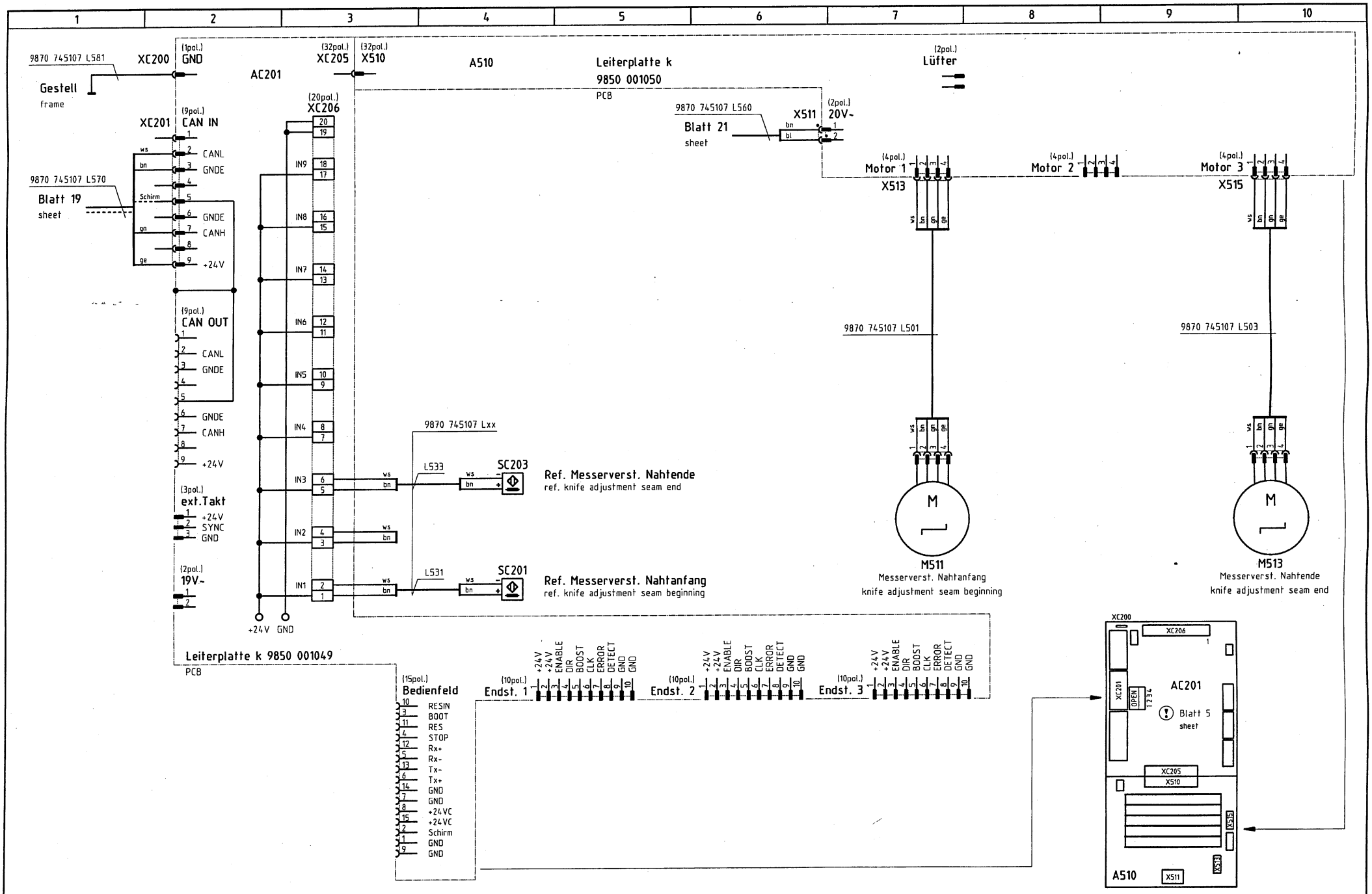

Konfiguration beachten !
observe the configuration !

Zusatzeinrichtung
optional equipment

c	03.0	14.11.01	Hd	Datum	30.09.99
b	02.0	22.08.01	Hd	Bearb.	Ba
a	01.0	10.05.01	Ba	Gepr.	
	Änderung	Datum	Name	Norm	

DÜRKOPP ADLER AG Bielefeld

Teilefamilie

Freigabe 0398 / 01

745-34
Messerbockeinheit
knife support unit

Bauschaltplan
9870 745100 B

Blatt 23/26

Ansicht von oben

top view

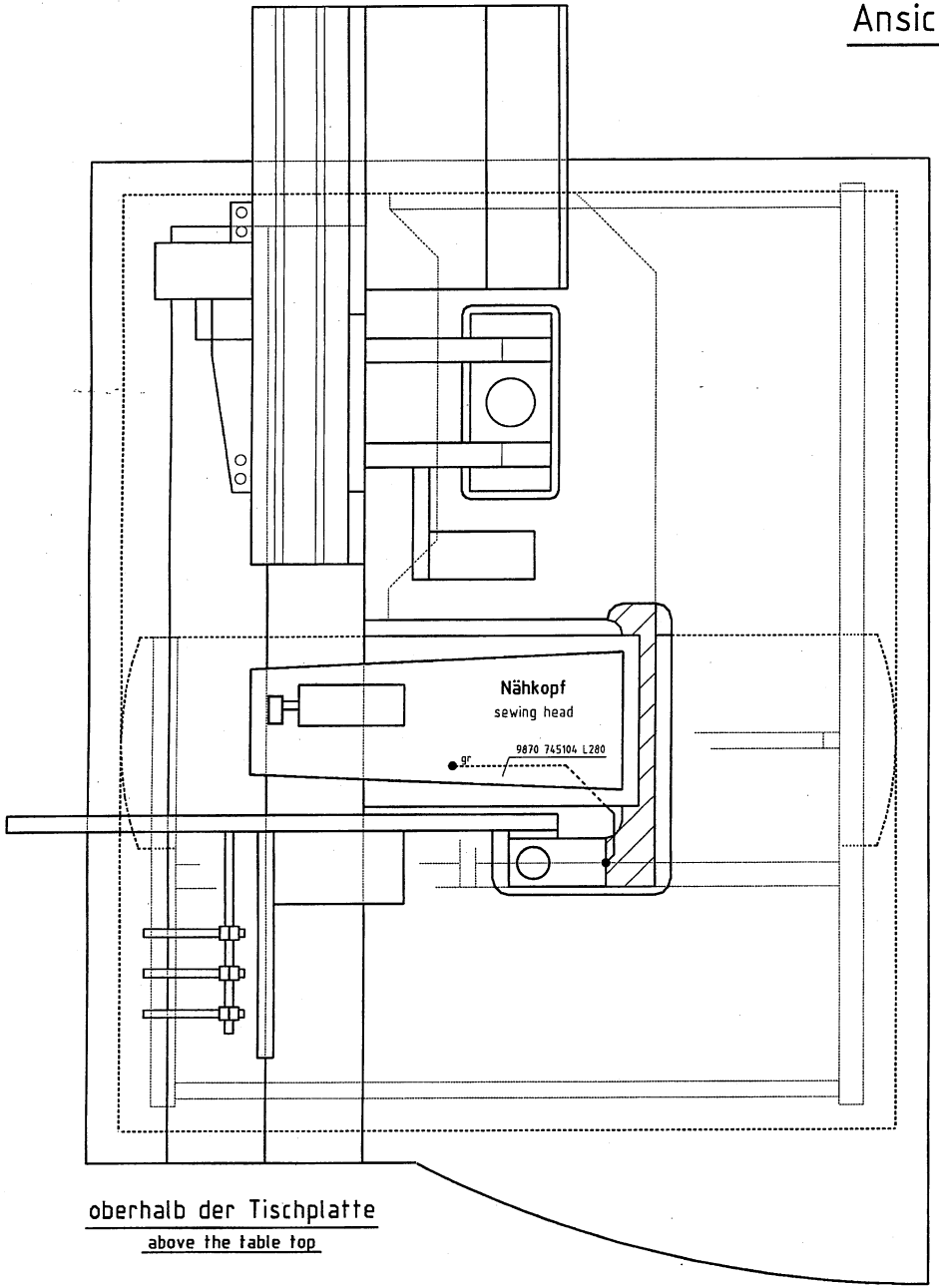

oberhalb der Tischplatte

above the table top

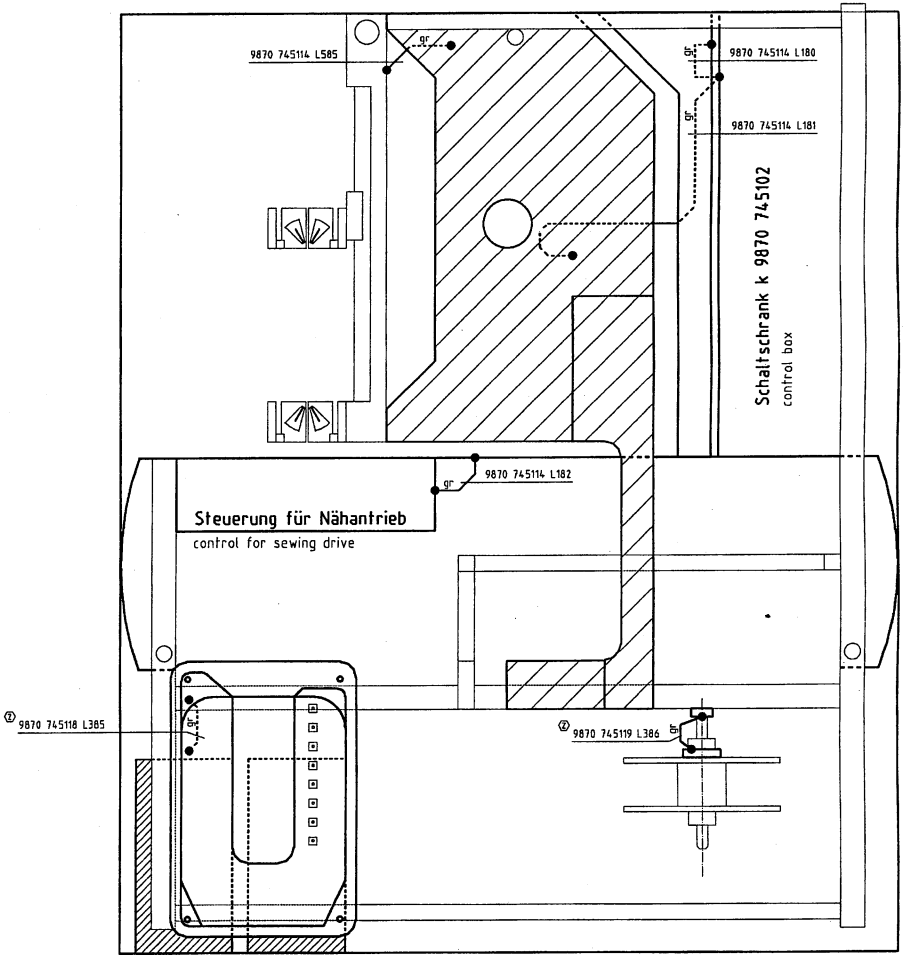

unterhalb der Tischplatte

below the table top

c	03.0	14.11.01	Hd	Hd	Datum	30.09.99	DÜRKOPP ADLER AG Bielefeld	Teilefamilie	745-34 Potentialausgleich operational bondings	Bauschaltplan
b	02.0	22.08.01	Hd		Bearb.	Ba				9870 745100 B
a	01.0	10.05.01	Ba		Gepr.			Freigabe 0398 / 01		Blatt 24 / 26
	Änderung	Datum	Name		Norm					

1	2	3	4	5
Kurzzeichen	Teilenummer	Benennung	denomination	Typ	Bemerkung
M1	9800 551000	Filterlüfter	ventilation motor	4650N	1x230V
M1.1	9800 551001	Austrittsfilter	filter		120x120
M2	9800 130103	Nähantrieb o.S.	sewing motor	DC1500	ohne Steuerung
M2.1	9800 331102	Steuer. Nähantrieb	control f. sew.motor	AB285A	1x190-240V 50/60Hz
M3	9800 580010	Schrittmotor	stepping motor	6500-30-2-0,37	
M4	9800 580016	Schrittmotor	stepping motor	PK2913-E4.0A-A1	
M312	9800 580024	Schrittmotor	stepping motor	MT23PM21033M8J	
M511	9800 580022	Schrittmotor	stepping motor	P310-154-2,5.005.10	
M513	9800 580022	Schrittmotor	stepping motor	P310-154-2,5.005.10	
Q0	9815 580008	Netzschalter	main switch		rot-gelb
S1-2	9815 920017	Lichtschranke k	light barrier	GSM2RSPN	konf. ET 9815 920009
S3-4	9815 925002	Restfadenwächter	bobbin thread monit.	RFW767	konf. ET 9815 925001
S5-6	9815 740001	Oberfadenwächter	thread monitor	IDS/D	
S16	9870 745106/L523	Induktivgeber	approximate switch	NAMUR 10Dx6,5 5V	konf. ET 9815 710002
S20	9815 920021	Lichtschranke k	light barrier	RK 404 K/P	konf. ET 9815 920012
S24	0999 220829	Druckwächter	pressure monitor		
S25	9870 745105/L425	Induktivgeber	approximate switch	NT1,5	konf. ET 9815 710100
S26	9870 745106/L522	Induktivgeber	approximate switch	NAMUR 10Dx6,5 5V	konf. ET 9815 710002
S100	9870 745101/L120	Induktivgeber	approximate switch	IFRM 08P1104/PL	konf. ET 9815 710201
SC201	9870 745107/L531	Induktivgeber	approximate switch	NAMUR 10Dx6,5 5V	konf. ET 9815 710002
SC203	9870 745107/L533	Induktivgeber	approximate switch	NAMUR 10Dx6,5 5V	konf. ET 9815 710002
SC302	9870 745118/L332	Induktivgeber	approximate switch	NAMUR 10Dx6,5 5V	konf. ET 9815 710002
T1	9810 820007	Transformator	transformer	750W/120VDC 6,25A	
T2	9810 820008	Transformator	transformer	230/25V-19V-20V	
T3	9810 810006	Transformator	transformer	20VA/230/11V	
X2	9825 570101	Klemmleiste	screw terminal		
X3	9825 190101	Steckdose	socket		
X100	9825 570002	Klemmleiste	screw terminal		
X410	9825 570102	Klemmleiste	screw terminal		
Z1	9810 711008	Netzfilter	filter	F-250V-B90 6A	

6	7	8	9	10
Kurzzeichen	Teilenummer	Benennung	denomination	Typ	Bemerkung
A1	9850 745100	Leiterplatte k	PCB	745-34 CPU DAC-2C	
A2-3	9850 001180	SM-Verstärker	amplifier	DAC-2B/C	
A5	9850 001030	Bedienfeld	control panel		BF1C
A100	9830 200700	Gehäuse	box		
A101	9800 810003	Vakuum	vacuum		
A102	Z129 000005	Puller	puller		
A103	0745 407564	Pedal	pedal		
A104	0745 177514	Spuler	bobbin winder		
A200	9850 745103	Leiterplatte k	PCB		Oberteilverteiler
A201	9850 001021	Leiterplatte k	PCB		Restfadenwächter
A202	9850 001060	Leiterplatte k	PCB		8 Magnetventile
A300	9850 805006	Leiterplatte k	PCB		Verteiler Laser
A310	9850 001061	Leiterplatte k	PCB		CAN-SM-Endstufe 1x
A400	9850 001056	Leiterplatte k	PCB		Verteiler in/out
A401-402	9850 001038	Leiterplatte k	PCB		8 Magnetventile
A410	0745 597594	Ausroller	roll-off device		
A500	9850 001056	Leiterplatte k	PCB		Verteiler in/out
A510	9850 001050	Leiterplatte k	PCB		CAN-SM-Endstufe
AC101	9850 001036	Leiterplatte k	PCB		CAN-Basismodul
AC102	9850 001038	Leiterplatte k	PCB		8 Magnetventile
AC111	9850 001052	Leiterplatte k	PCB		CAN-Laser-Modul
AC121	9850 001051	Leiterplatte k	PCB		CAN-DC-Motor-Modul
AC201	9850 001049	Leiterplatte k	PCB		CAN-SM-Modul
AC301	9850 001049	Leiterplatte k	PCB		CAN-SM-Modul
F1	9825 810312	Sicherung	fuse	M1,6A	5x20mm
F2	9825 810417	Sicherung	fuse	T6,3A	5x20mm
F3-F5	9825 810316	Sicherung	fuse	M4,0A	5x20mm
F6	9825 810416	Sicherung	fuse	T4,0A	5x20mm
F7	9825 810415	Sicherung	fuse	T2,5A	5x20mm
F8	9825 810413	Sicherung	fuse	T1,6A	5x20mm
F9	9825 810401	Sicherung	fuse	T0,1A	5x20mm
HC109-116	9835 501005	Laser k	laser		

9870 745100 B / 25

1	2	3	4	5	6	7	8	9	10

Kurzzeichen	Teilenummer	Benennung	denomination	Typ	Bemerkung
		Methode A	**method A**		
AC001	9850 001036	Leiterplatte k	PCB		CAN-Basismodul
AC002	9850 001060	Leiterplatte k	PCB		8 Magnetventile
S17	9870 745108/L355	Induktivgeber	approximate switch	NAMUR 10Dx6,5 5V	konf. ET 9815 710002
S18	9870 745108/L356	Induktivgeber	approximate switch	NAMUR 10Dx6,5 5V	konf. ET 9815 710002
S22	9870 745108/L358	Induktivgeber	approximate switch	NAMUR 10Dx6,5 5V	konf. ET 9815 710002
S23	9870 745108/L359	Induktivgeber	approximate switch	NAMUR 10Dx6,5 5V	konf. ET 9815 710002
		Methode B	**method B**		
AC001	9850 001036	Leiterplatte k	PCB		CAN-Basismodul
AC002	9850 001060	Leiterplatte k	PCB		8 Magnetventile
AC011	9850 001037	Leiterplatte k	PCB		CAN-Erw.Modul
AC012	9850 001060	Leiterplatte k	PCB		8 Magnetventile
AC021	9850 001037	Leiterplatte k	PCB		CAN-Erw.Modul
AC022	9850 001060	Leiterplatte k	PCB		8 Magnetventile
S17	9870 745109/L355	Induktivgeber	approximate switch	NAMUR 10Dx6,5 5V	konf. ET 9815 710002
S18	9870 745109/L356	Induktivgeber	approximate switch	NAMUR 10Dx6,5 5V	konf. ET 9815 710002
S22	9870 745109/L358	Induktivgeber	approximate switch	NAMUR 10Dx6,5 5V	konf. ET 9815 710002
S23	9870 745109/L359	Induktivgeber	approximate switch	NAMUR 10Dx6,5 5V	konf. ET 9815 710002
		Methode D	**method D**		
AC001	9850 001036	Leiterplatte k	PCB		CAN-Basismodul
AC002	9850 001060	Leiterplatte k	PCB		8 Magnetventile
AC011	9850 001037	Leiterplatte k	PCB		CAN-Erw.Modul
AC012	9850 001060	Leiterplatte k	PCB		8 Magnetventile
S17	9870 745110/L355	Induktivgeber	approximate switch	NAMUR 10Dx6,5 5V	konf. ET 9815 710002
S18	9870 745110/L356	Induktivgeber	approximate switch	NAMUR 10Dx6,5 5V	konf. ET 9815 710002
		Methode F	**method F**		
AC001	9850 001036	Leiterplatte k	PCB		CAN-Basismodul
AC002	9850 001060	Leiterplatte k	PCB		8 Magnetventile
AC011	9850 001037	Leiterplatte k	PCB		CAN-Erw.Modul
AC012	9850 001060	Leiterplatte k	PCB		8 Magnetventile
AC021	9850 001037	Leiterplatte k	PCB		CAN-Erw.Modul
AC022	9850 001060	Leiterplatte k	PCB		8 Magnetventile
S17	9870 745111/L355	Induktivgeber	approximate switch	NAMUR 10Dx6,5 5V	konf. ET 9815 710002
S18	9870 745111/L356	Induktivgeber	approximate switch	NAMUR 10Dx6,5 5V	konf. ET 9815 710002
S22	9870 745111/L358	Induktivgeber	approximate switch	NAMUR 10Dx6,5 5V	konf. ET 9815 710002
S23	9870 745111/L359	Induktivgeber	approximate switch	NAMUR 10Dx6,5 5V	konf. ET 9815 710002

c	03.0	14.11.01	Hd	Datum	30.09.99
b	02.0	22.08.01	Hd	Bearb.	Ba
a	01.0	10.05.01	Ba	Gepr.	
	Änderung	Datum	Name	Norm	

DÜRKOPP ADLER AG Bielefeld

Teilefamilie

Freigabe 0398 / 01

745-34
Teileliste
part list

Bauschaltplan
9870 745100 B

Blatt 26 / 26

1	2	3	4	5	6	7

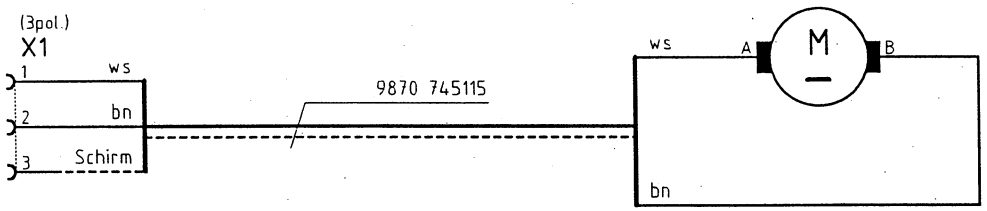

c				Datum	07.07.00	DÜRKOPP ADLER AG Bielefeld	Teilefamilie	745-34 Ausroller roll-off device	Bauschaltplan
b				Bearb.	Ba				
a				Gepr.	ltd		Freigabe 0688 / 99		9870 745115 B
	Änderung	Datum	Name	Norm					Blatt 1/1

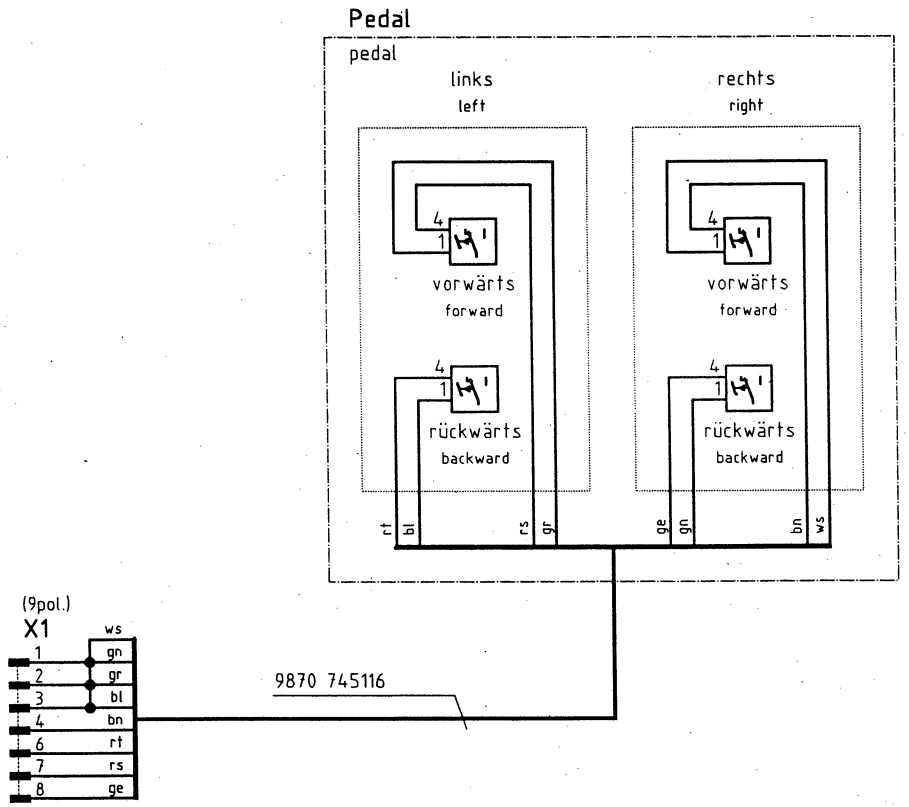

c				Datum	26.06.00	DÜRKOPP ADLER AG Bielefeld	Teilefamilie	745-34 Pedal pedal	Bauschaltplan
b				Bearb.	Ba				9870 745116 B
a				Gepr.			Freigabe 0688 / 99		Blatt 1/1
	Änderung	Datum	Name	Norm					

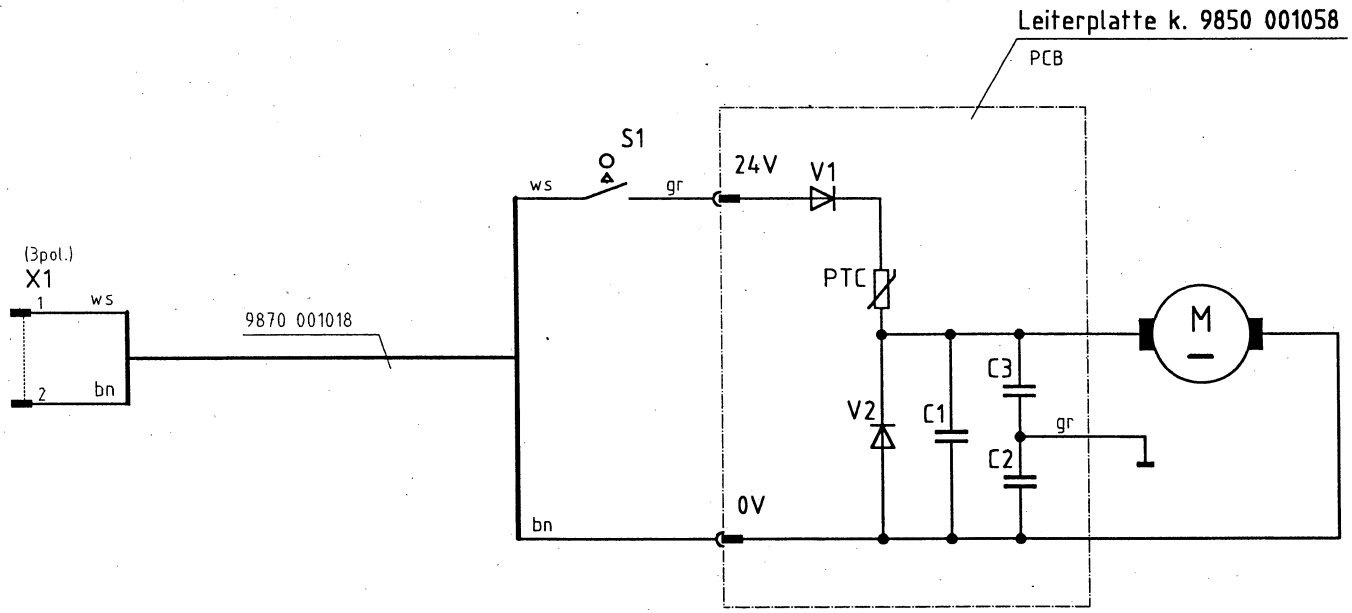

c				Datum	25.10.00	DÜRKOPP ADLER AG Bielefeld	Teilefamilie	Spuler Bobbin winder	Bauschaltplan
b				Bearb.	Hd				9870 001018 B
a				Gepr.			Freigabe 0688 / 99		Blatt 1/1
	Änderung	Datum	Name	Norm					