DÜRKOPP ADLER AG

Teileliste und Naeheinrichtungen
Parts List and Sewing Equipment

867-M PREMIUM

DÜRKOPP ADLER AG

Postfach 17 03 51, D-33703 Bielefeld • Potsdamer Str. 190, D-33719 Bielefeld
Telefon +49 (0) 5 21/ 9 25-00 • Telefax +49 (0) 5 21/ 9 25 24 35 • www.duerkopp-adler.com

Ausgabe / Edition:	Aenderungsindex		Teile-Nr./Part.-No.:
09/2016	**Rev. index: 01.0**	Printed in Czech Republic	**0791 867830 M**

Alle Rechte vorbehalten.
Eigentum der Dürkopp Adler AG und urheberrechtlich geschützt. Jede, auch auszugsweise Wiederverwendung dieser Inhalte ist ohne vorheriges schriftliches Einverständnis der Dürkopp Adler AG verboten.

All rights reserved.
Property of Dürkopp Adler AG and copyrighted. Reproduction or publication of the content in any manner, even in extracts, without prior written permission of Dürkopp Adler AG, is prohibited.

Copyright © *Dürkopp Adler AG - 2016*

867-M PREMIUM

Inhaltsverzeichnis	Tafel / Table	Contents
Armwelle	1	Upper shaft
Antrieb Arm- und Unterwelle, Rastkupplung	2	Upper and bottom shaft drive, Safety clutch
Fadenhebel, Fuehrung	3	Thread lever, Guide
Antrieb Nadeltransport	4	Needle feed drive
Alternierender Obertransport,	5, 6	Alternating foot top feed,
Antrieb Untertransport	7	Bottom feed drive
Transporteurhub	8	Bottom feed
Grosser Greifer mit Spule	9	Large hook with bobbin
Uebergrosser Greifer mit CTB Spule	10	Oversized hook with CTB bobbin
Uebergrosser Greifer mit Spule KFA	11	Oversized hook with bobbin short thread trimmer
Greiferlager rechts	12	Hook case right
Greiferlager links	13	Hook case left
Fadenabschneider	14, 15	Thread trimmer
Kurz-Fadenabschneider	16	Short thread trimmer
Spuler	17	Winder
Spannungsplatte Einnadel	18	Tension plate 1 needle
Spannungsplatte Zweinadel	19	Tension plate 2 needles
Stichverstellung	20	Stitch adjustment
Zentralschmierung, Oelstandanzeige	21	Central lubrication, Maintenance indicator
Arm, Fadenfuehrung, Integr. Diodennaehleuchte, Netzteil	22	Arm, Thread guide, Sewing light LEDs, Power suply
Armdeckel Premium	23	Arm cover Premium
Grundplatte	24	Bed plate
Schrittmotor	25	Stepper motor
Direktantrieb	26	Direct drive
Teilesatz	27	Parts set
Taster, Kabelbaum, Steuerung	28	Push-buttons, Cabling Control unit
Diodennaehleuchte	29	Sewing light LED
Bedienfeld, Steuerung, El. Kantenanschlag	30	Control panel, Control unit El. edge guide
Gestell	31	Stand
Wartungseinheit	32	Maintenance unit
Beipack	33, 34	Accessories
Restfadenwaechter	35	Thread monitor
Elektropneum. Nadelkuehlung von oben, unten	36	Electropneum. needle cooling upper, lower
Kantenanschlag	37	Edge guide
Lineal auf Schieber		Edge guide
Rollenanschlag		Roller stop
Nahtmittenfuehrung		Seam centre guide
USB Memory Stick		USB memory key

867-M PREMIUM

Inhaltsverzeichnis	Tafel / Table	Contents
Kantenanschlag	38	Edge guide
Bausatz Spulenbeleuchtung		Bobbin lighting kit
Aufklappunterstuetzung		Pop support
Eindiodennaehleuchte	39	Sewing lamp LED
Elektronische Handverriegelung	40	Backtacking lever, el.
Teilesatz FK		Parts set FK
Greifer		Hook
2-fach Steckdose		Socket double
Reflexlichtschranke	41	Light barrier
Werkzeug M-Type		Tool kits M-Type
Taster		Push-buttons
Tischplatte	42	Table top
Elektrisch hoehenverstellbares Gestell		Stand el. adjustable
Pedal K20		Pedal K20
Pedal Ergobody		Pedal Ergobody
Teilesatz		Parts set
Sicherheits-Features	43	Safety features
Externer Spuler	44	Winder external
Nahtmittenfuehrung von vorne pneum. schaltbar	45	Electropneum. seam centre guide
Schutzabdeckung		Protective cover
Lockout Luft und Strom	46	Lockout air and power
Betaetigung Efka		Efka control
Hauptschalter		Main switch
Index		Index
Stichplattenschieber		Slide
Befestigungsteile fuer Naeheinrichtung		Fastening parts for sewing equip.
Naeheinrichtungen		Sewing equipment
Bauschaltplan		Wiring diagram
Pneu. Geraeteplan		Pneumatic circuit plan

867-M PREMIUM

Einnadel-Maschine
single needle machine

Zweinadel-Maschine
two needle machine

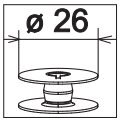

grosser Greifer
large hook

uebergrosser Greifer (XXL)
oversized hook (XXL)

Kurz-Fadenabschneider
short thread trimmer

kleben/stick

N nicht einzeln lieferbar/not available as separate part

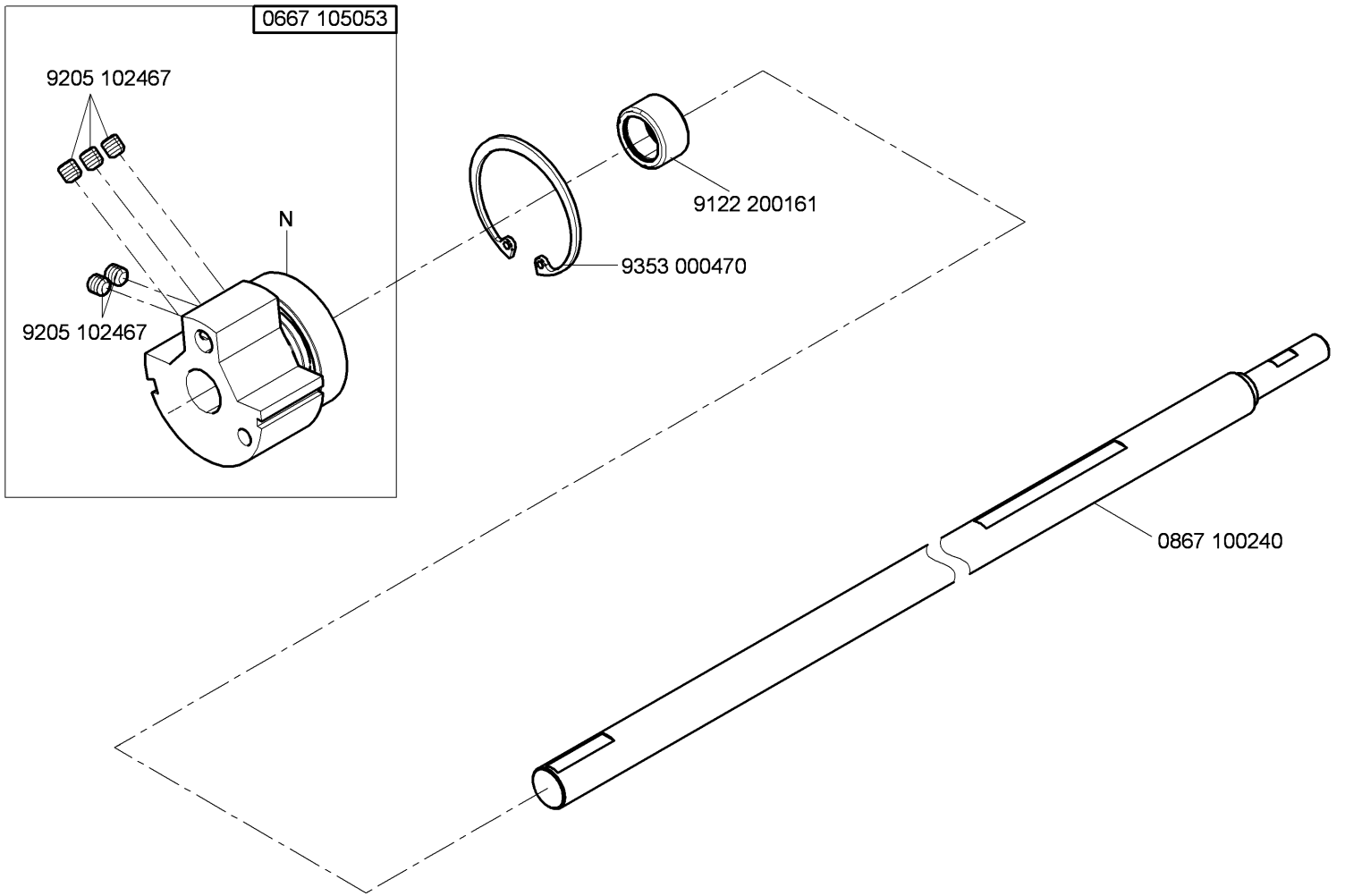

N - nicht als Einzelteil lieferbar
not available as separate part

Cl. 867-M PREMIUM

Ausgabe/Edition 10.2014

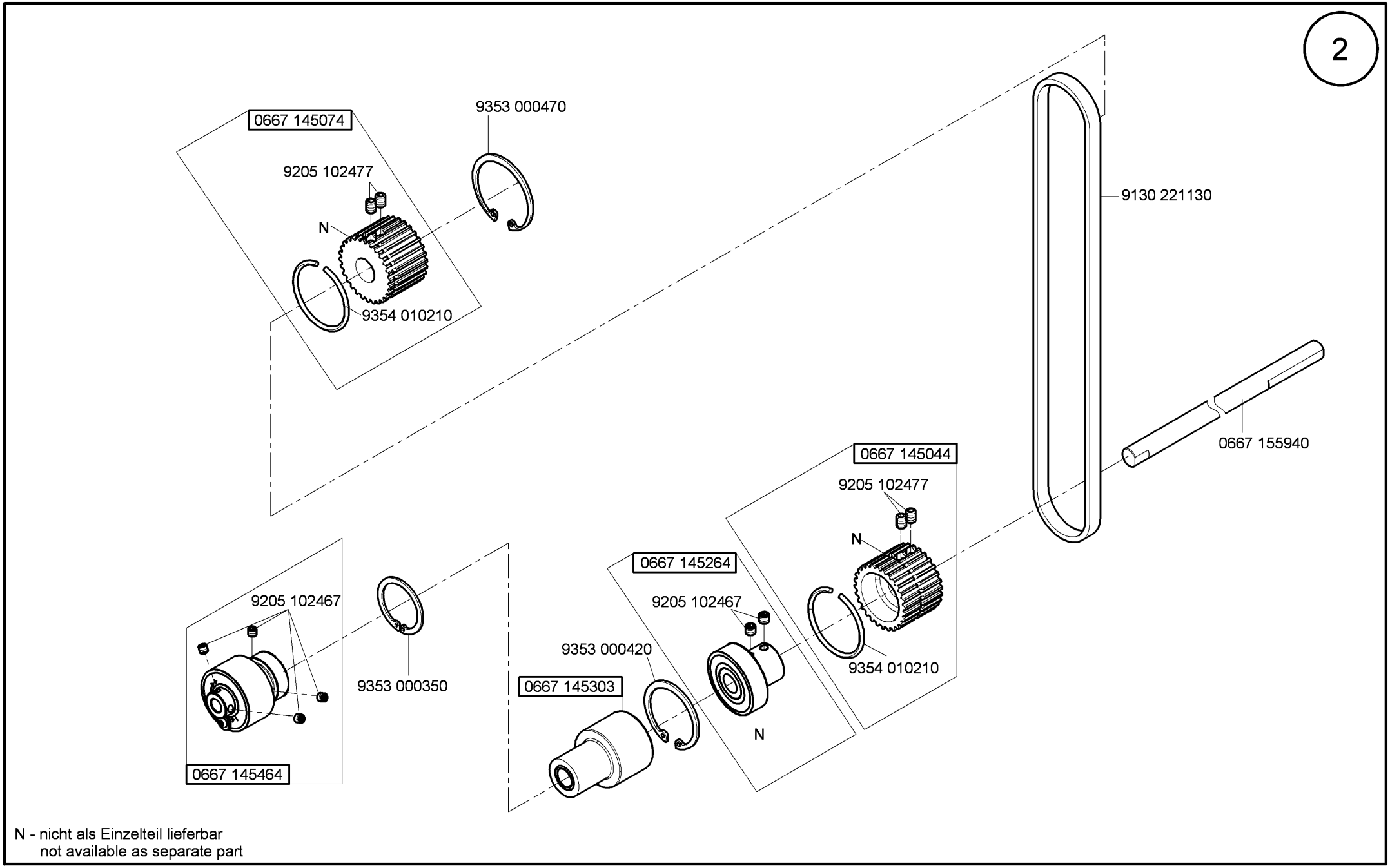

N - nicht als Einzelteil lieferbar
not available as separate part

Cl. 867-M PREMIUM

Ausgabe/Edition 10.2014

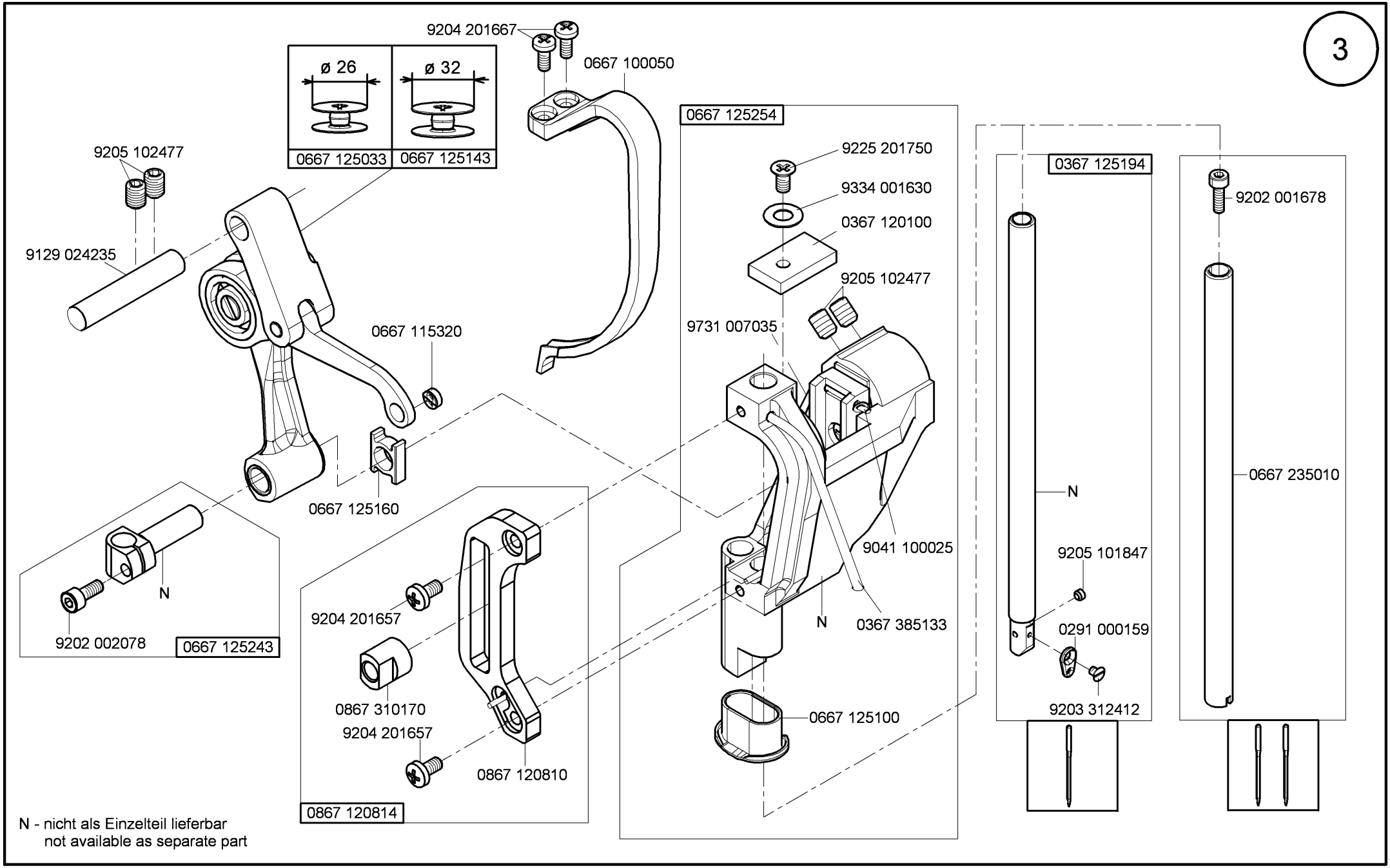

N - nicht als Einzelteil lieferbar
not available as separate part

Cl. 867-M PREMIUM

Ausgabe/Edition 1.2016

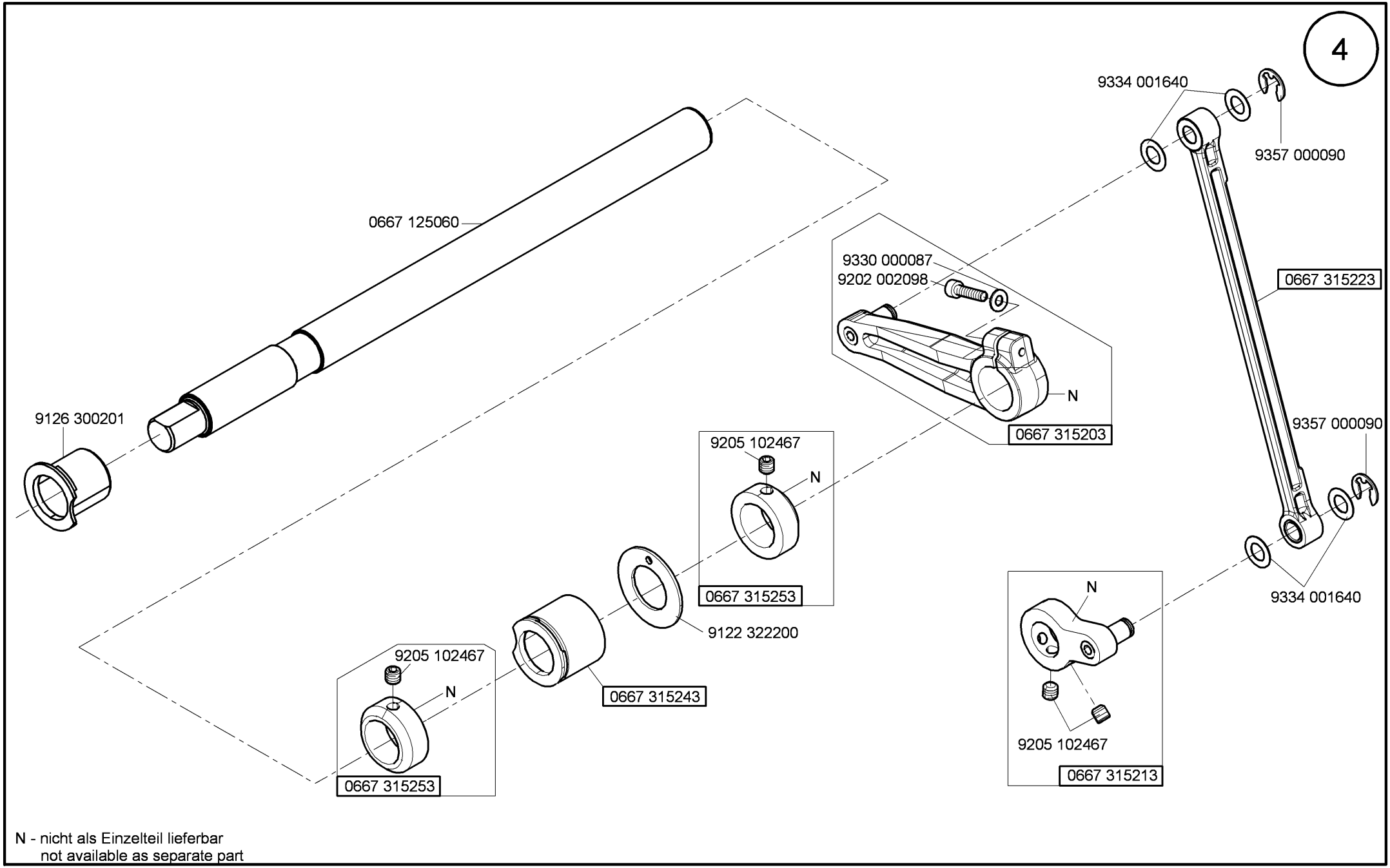

N - nicht als Einzelteil lieferbar
not available as separate part

Cl. 867-M PREMIUM

Ausgabe/Edition 10.2014

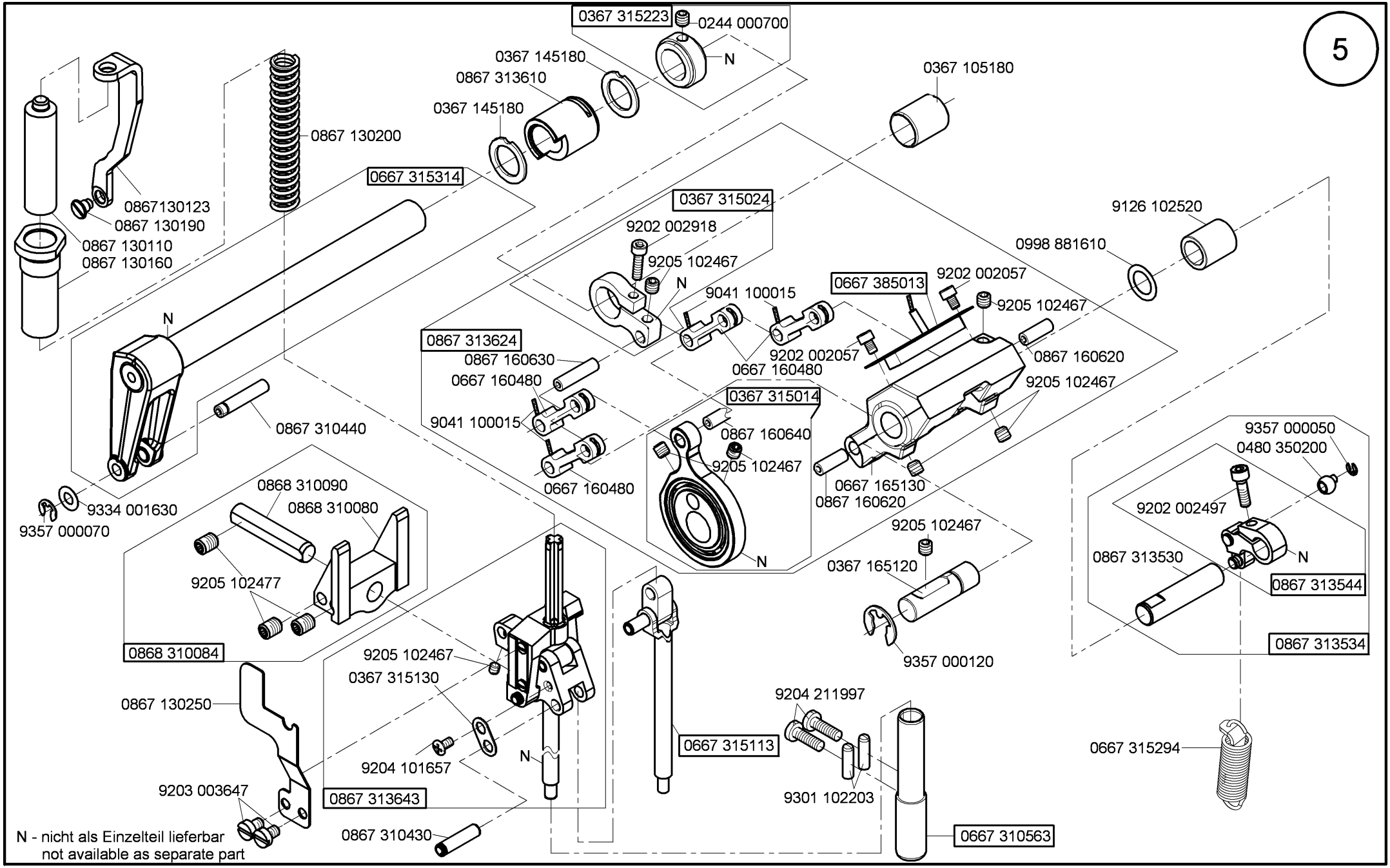

Cl. 867-M PREMIUM

Ausgabe/Edition 6.2016

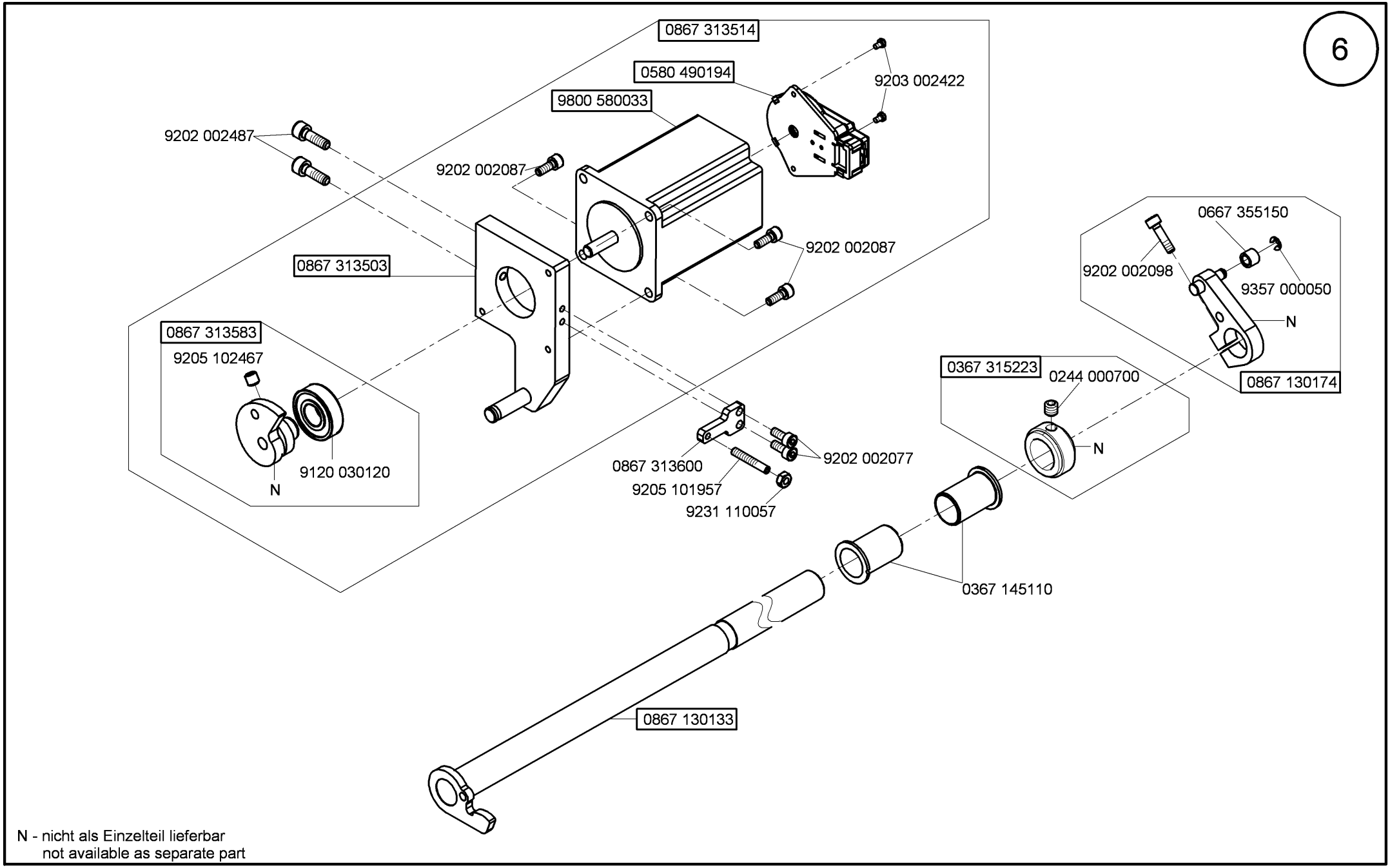

N - nicht als Einzelteil lieferbar
not available as separate part

Cl. 867-M PREMIUM

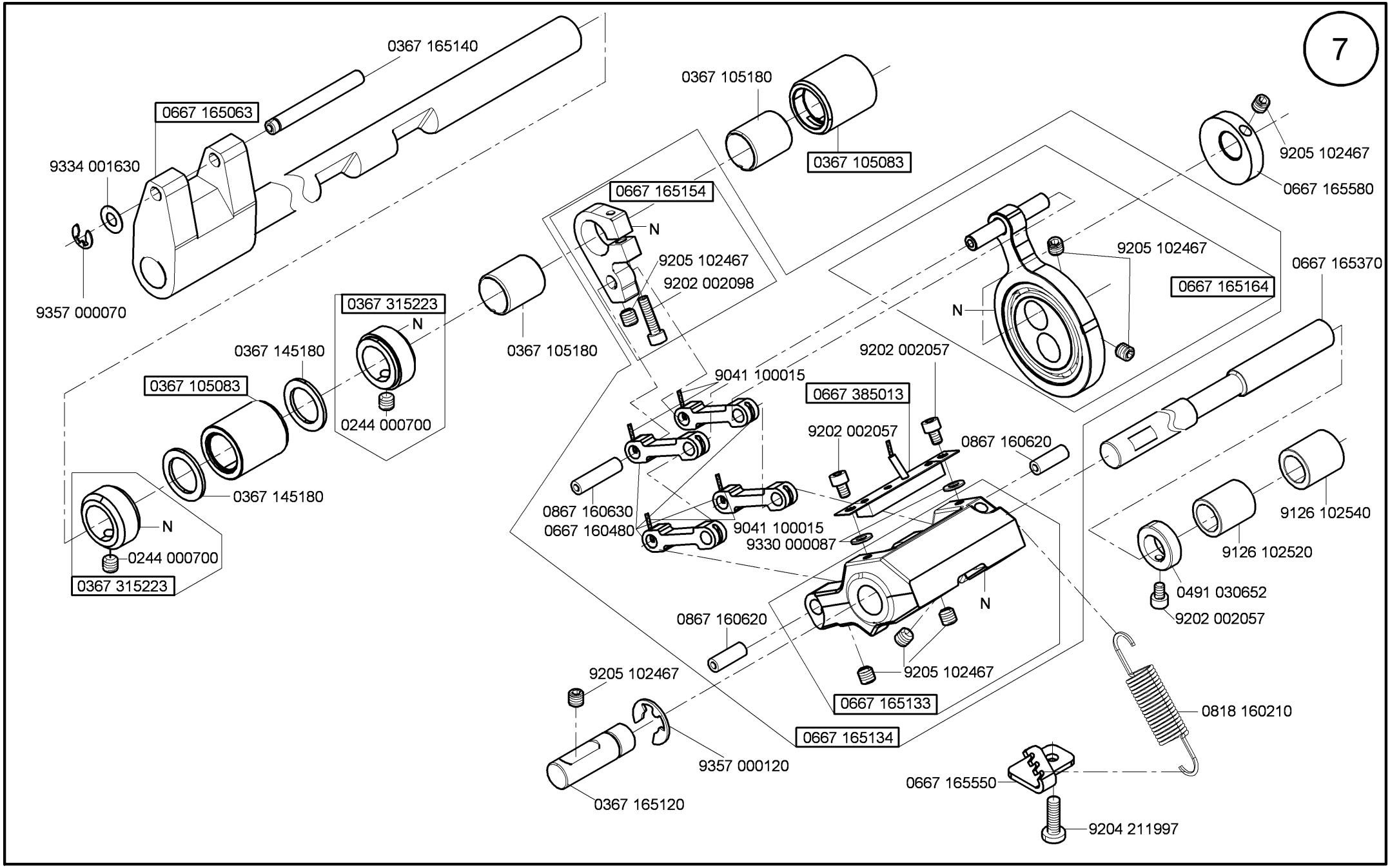

Cl. 867-M PREMIUM

Ausgabe/Edition 10.2014

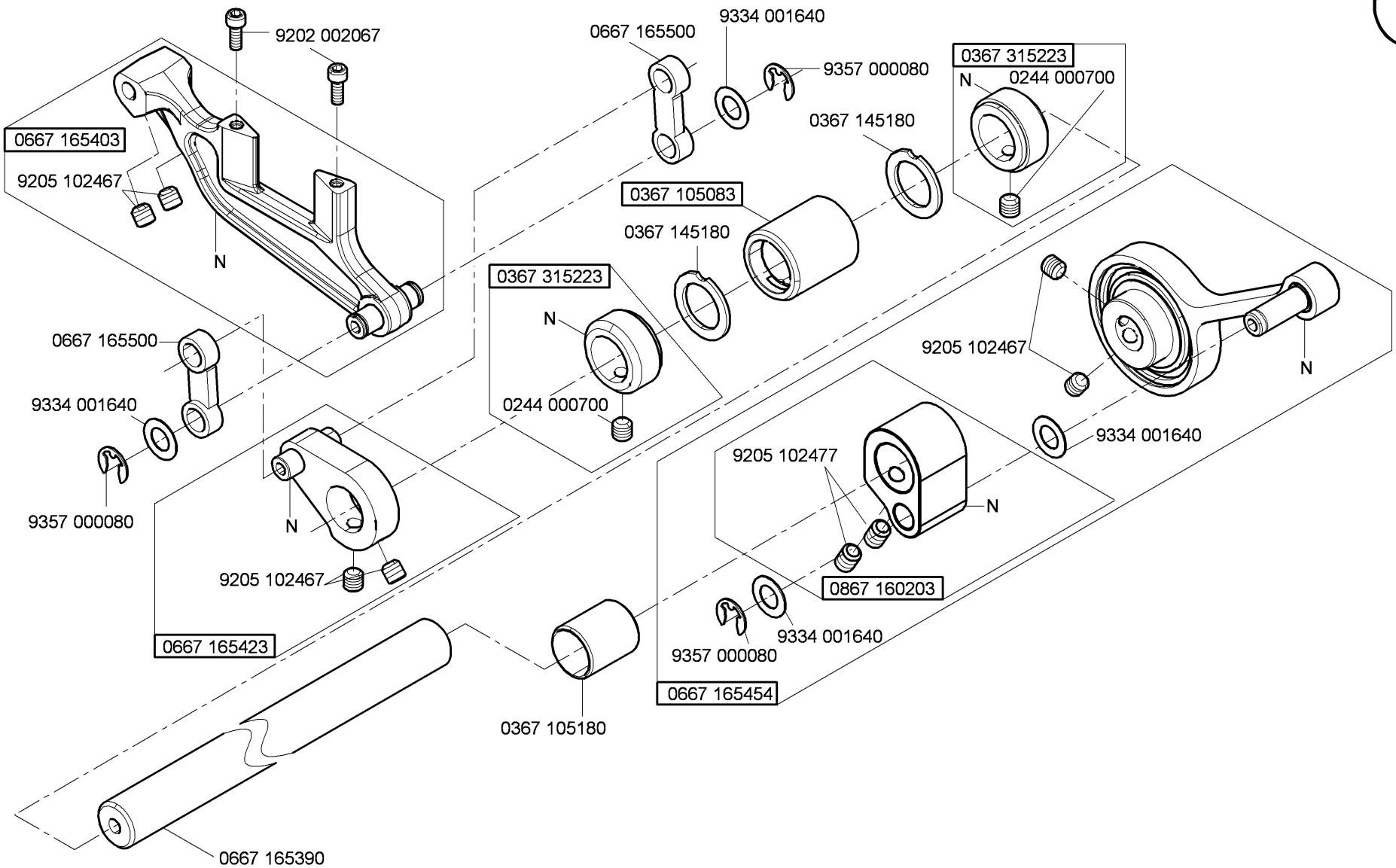

N - nicht als Einzelteil lieferbar
not available as separate part

Cl. 867-M PREMIUM

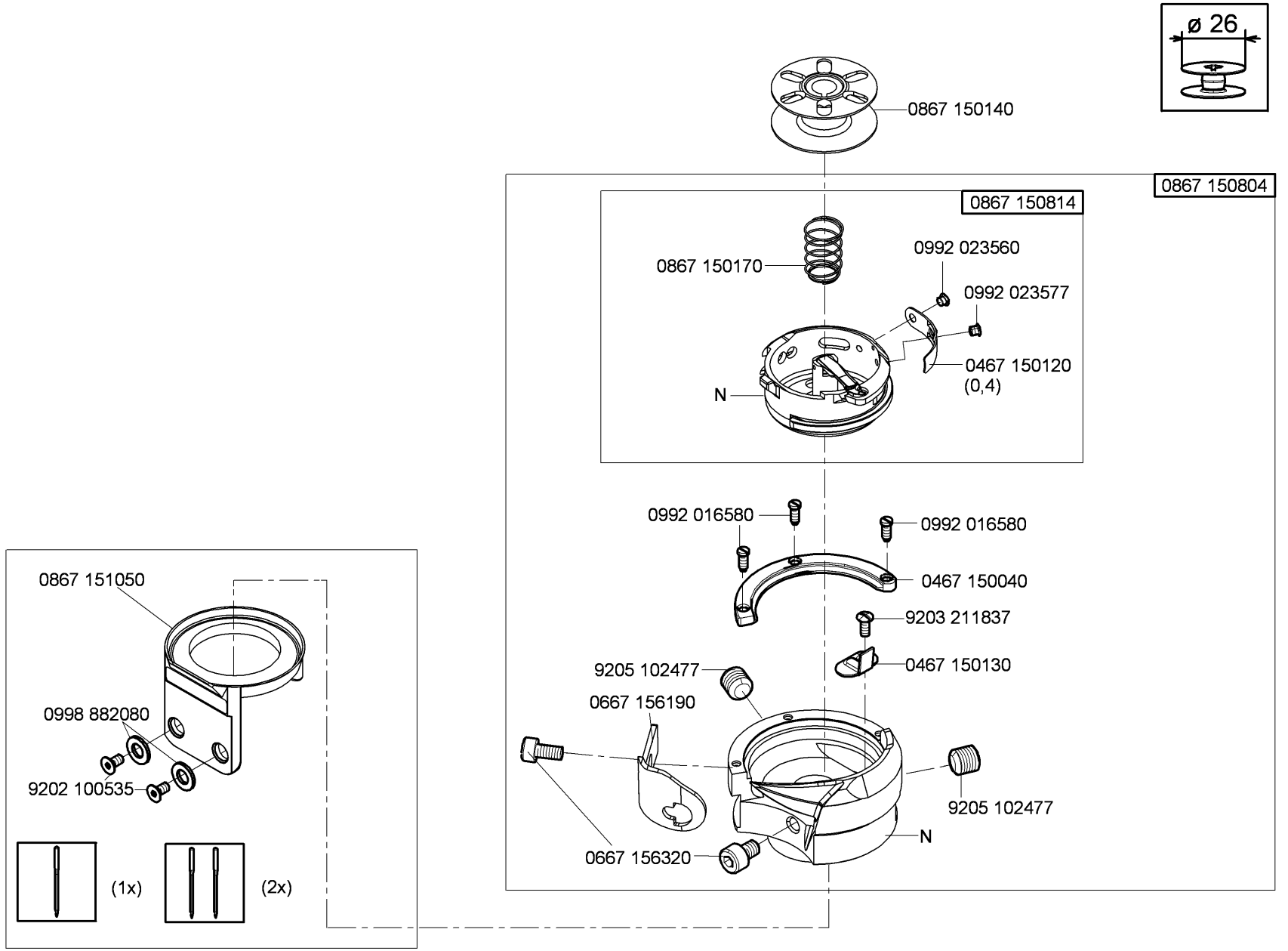

N - nicht als Einzelteil lieferbar
not available as separate part

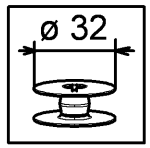

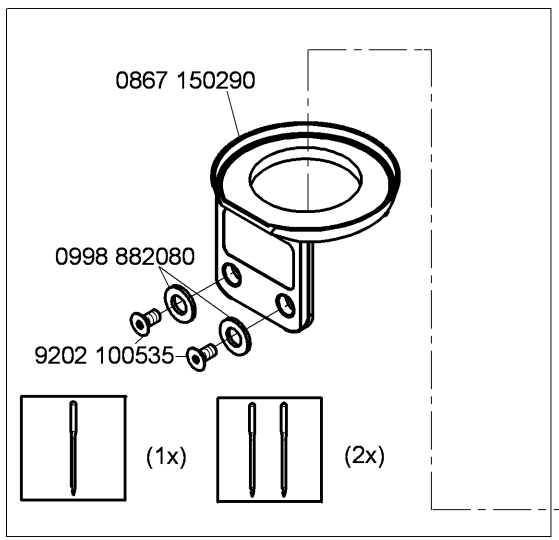

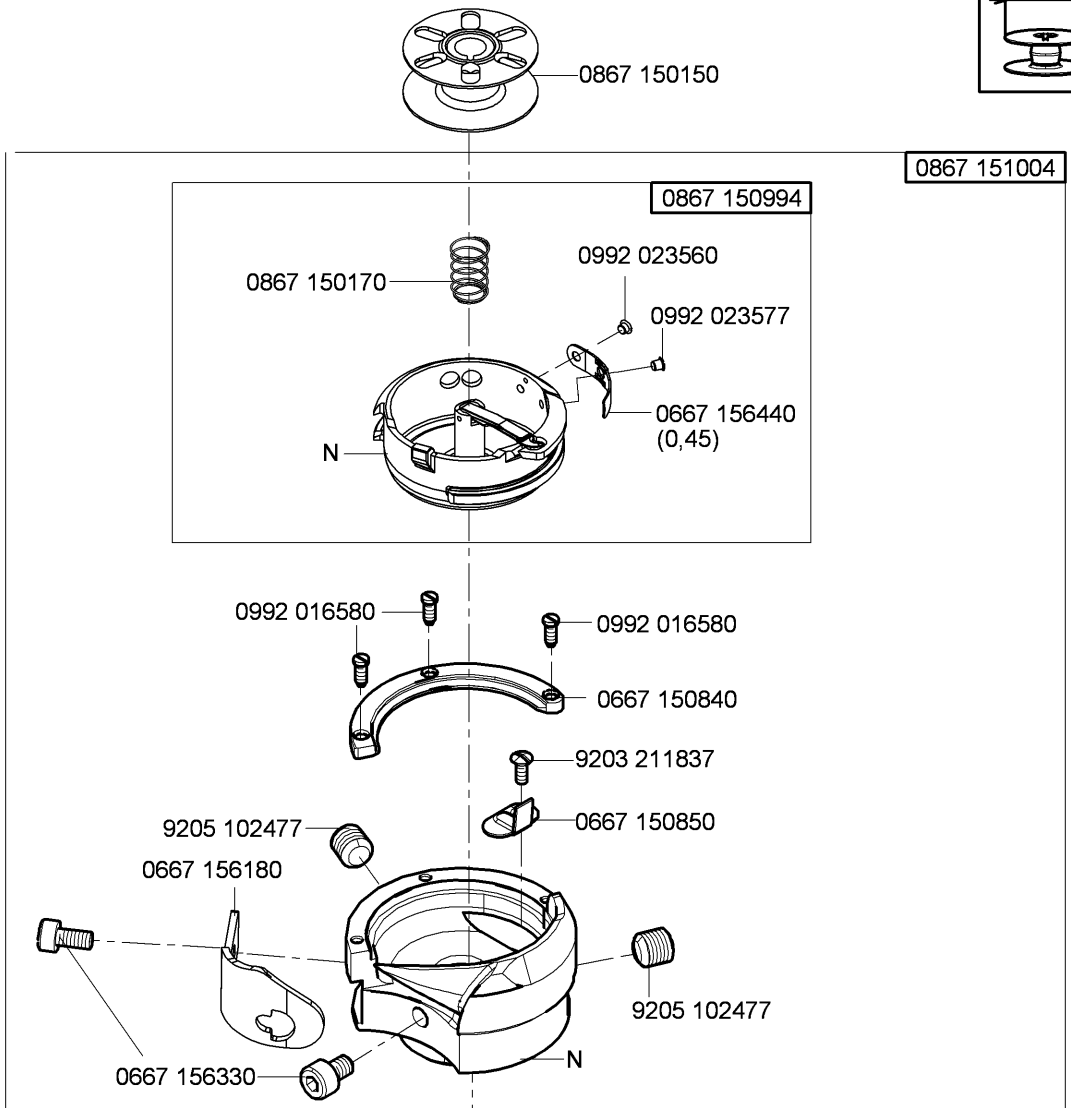

0467 150440
(0,3)

auf Wunsch
on request

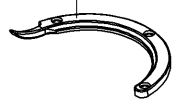

0667 156210

auf Wunsch
on request

N - nicht als Einzelteil lieferbar
not available as separate part

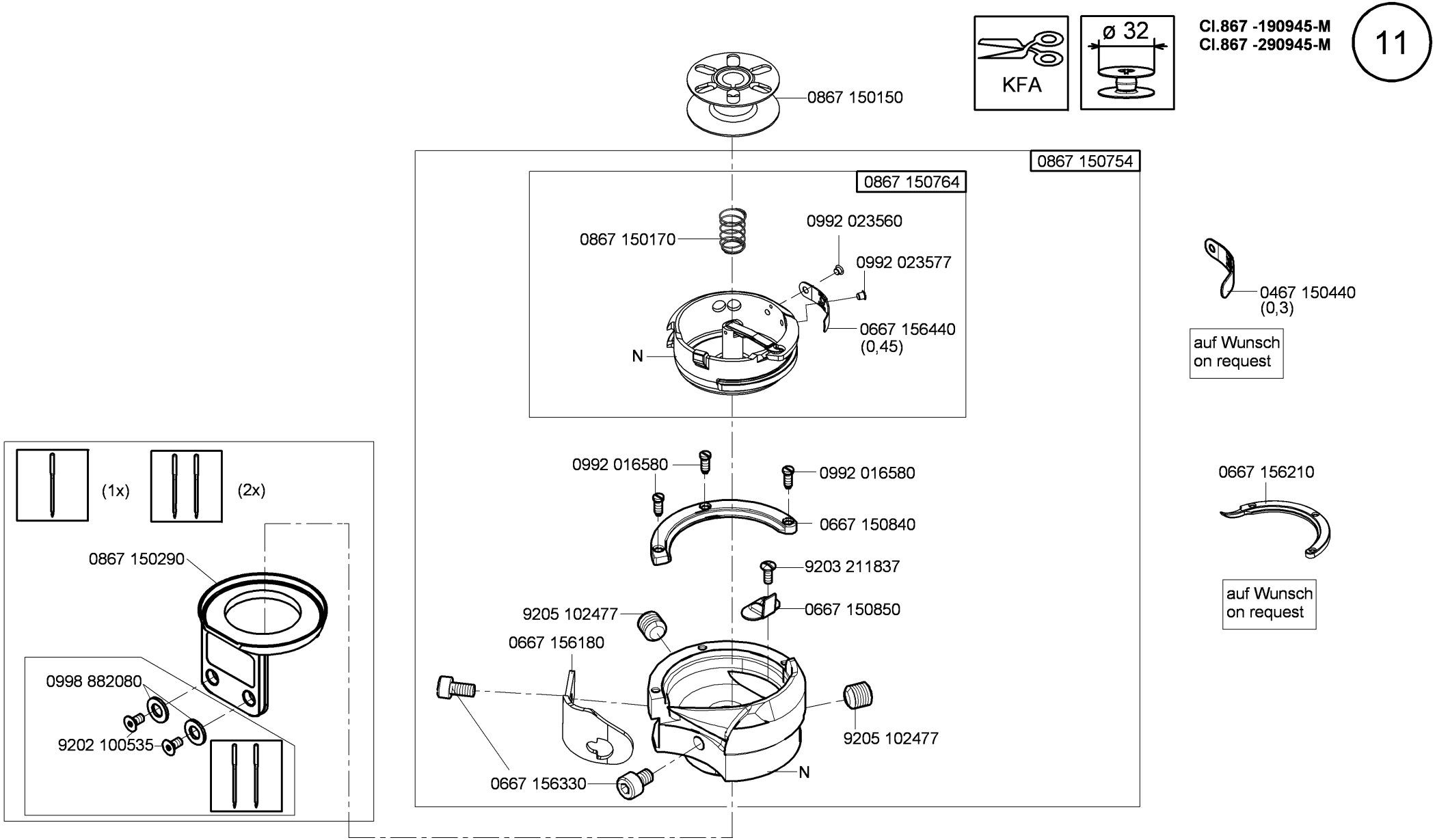

N - nicht als Einzelteil lieferbar
not available as separate part

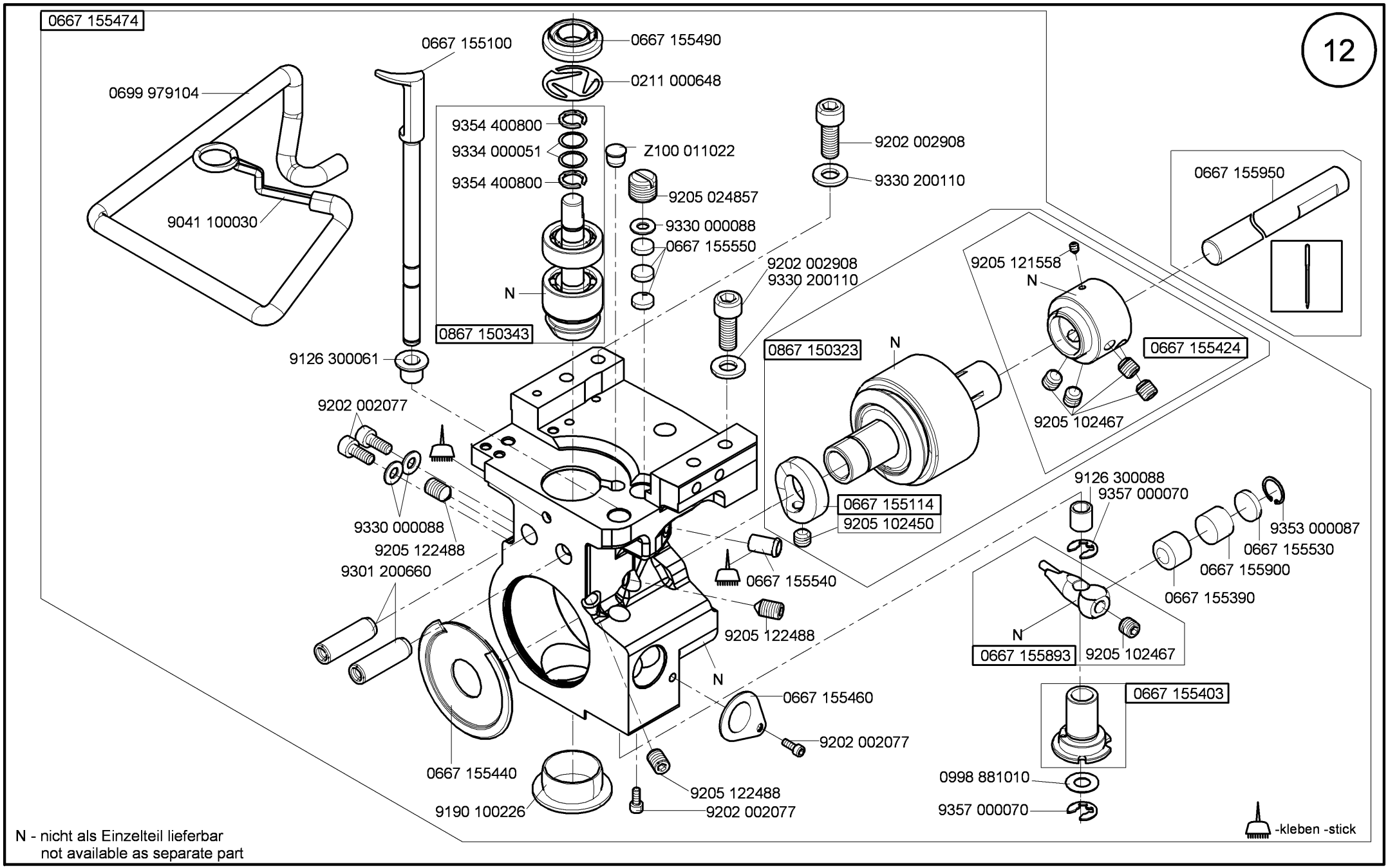

N - nicht als Einzelteil lieferbar
not available as separate part

Cl. 867-M PREMIUM

Ausgabe/Edition 6.2016

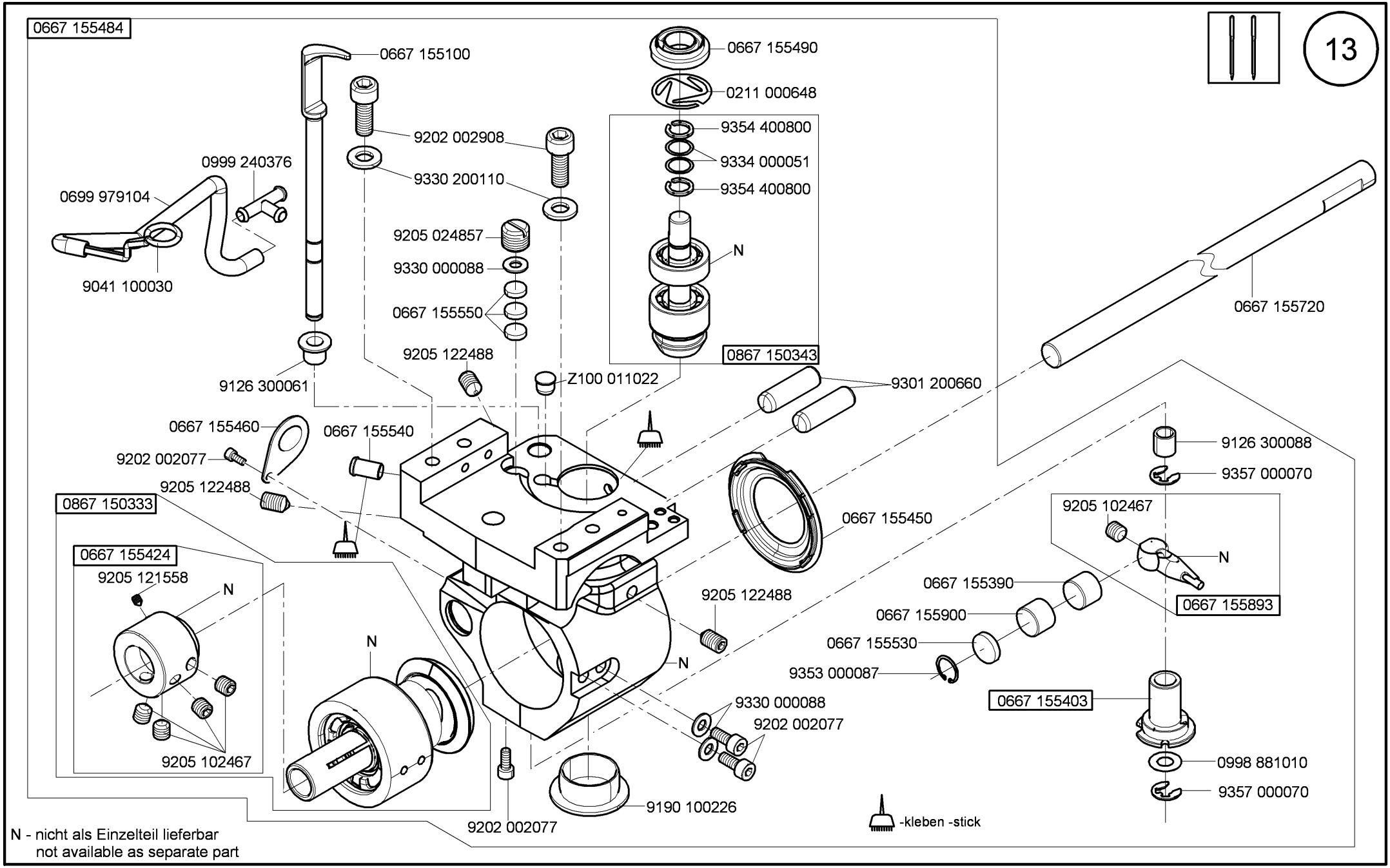

Ausgabe/Edition 6.2016

Cl. 867-M PREMIUM

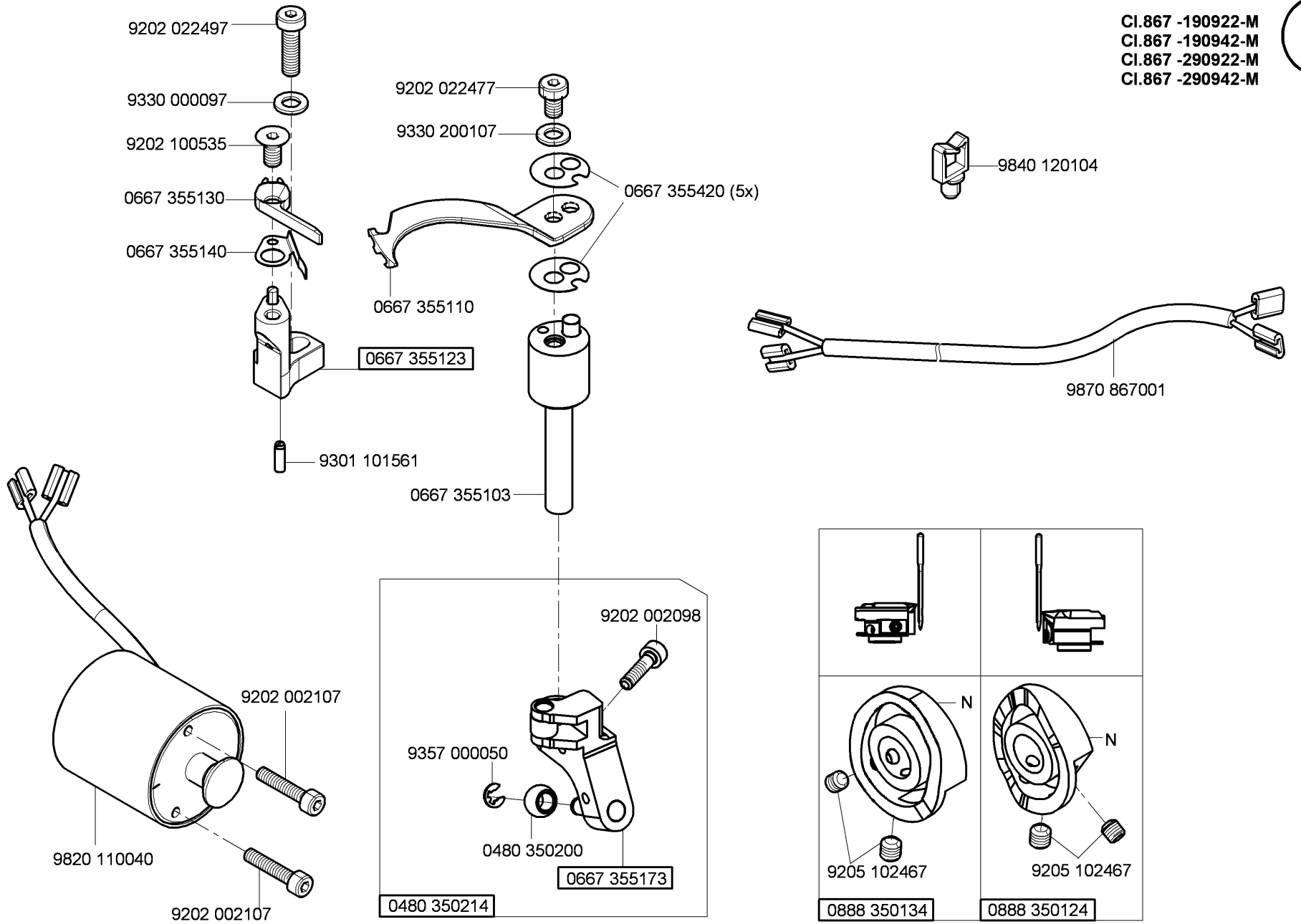

Cl. 867-M PREMIUM

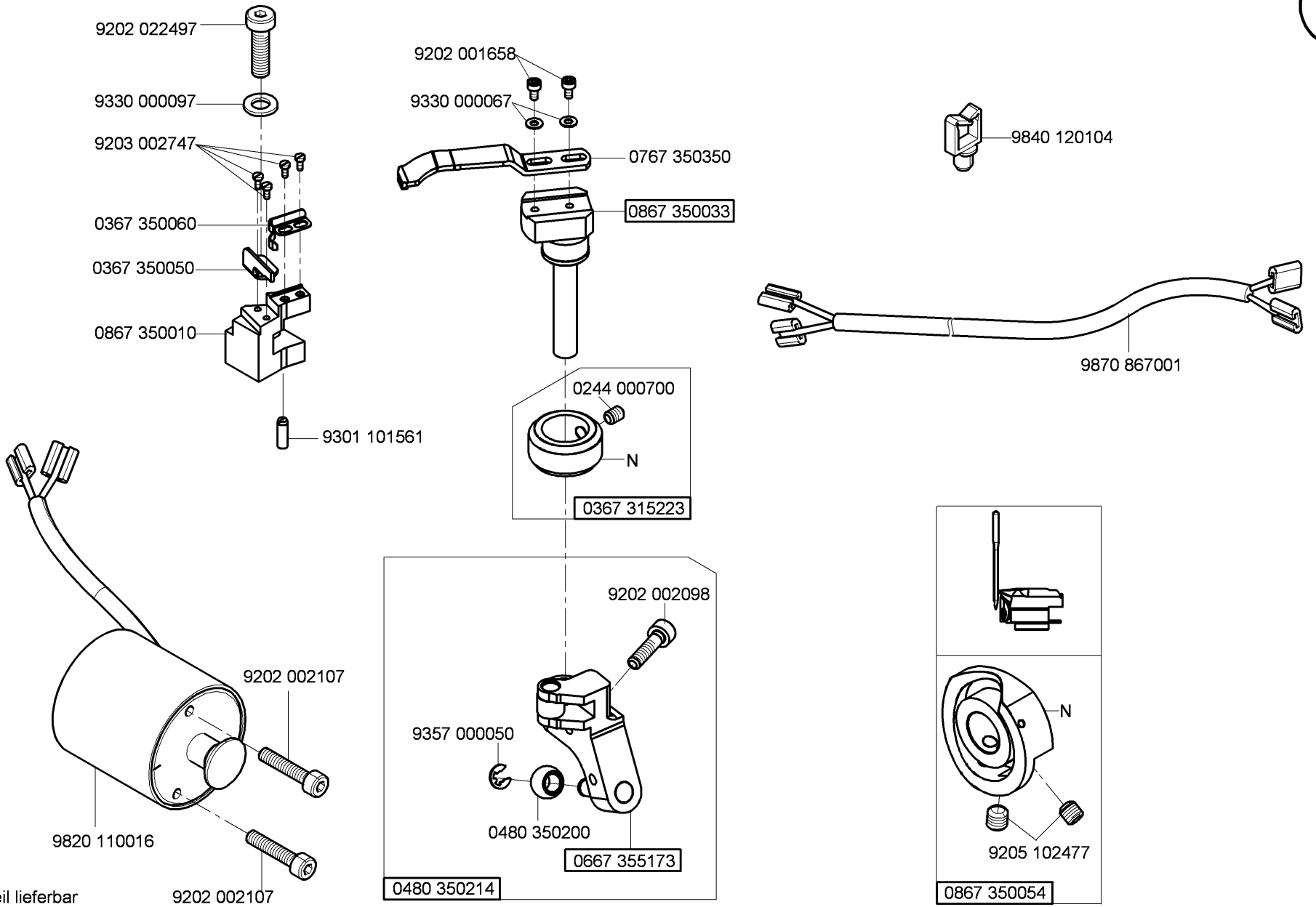

N - nicht als Einzelteil lieferbar
not available as separate part

Cl. 867-M PREMIUM

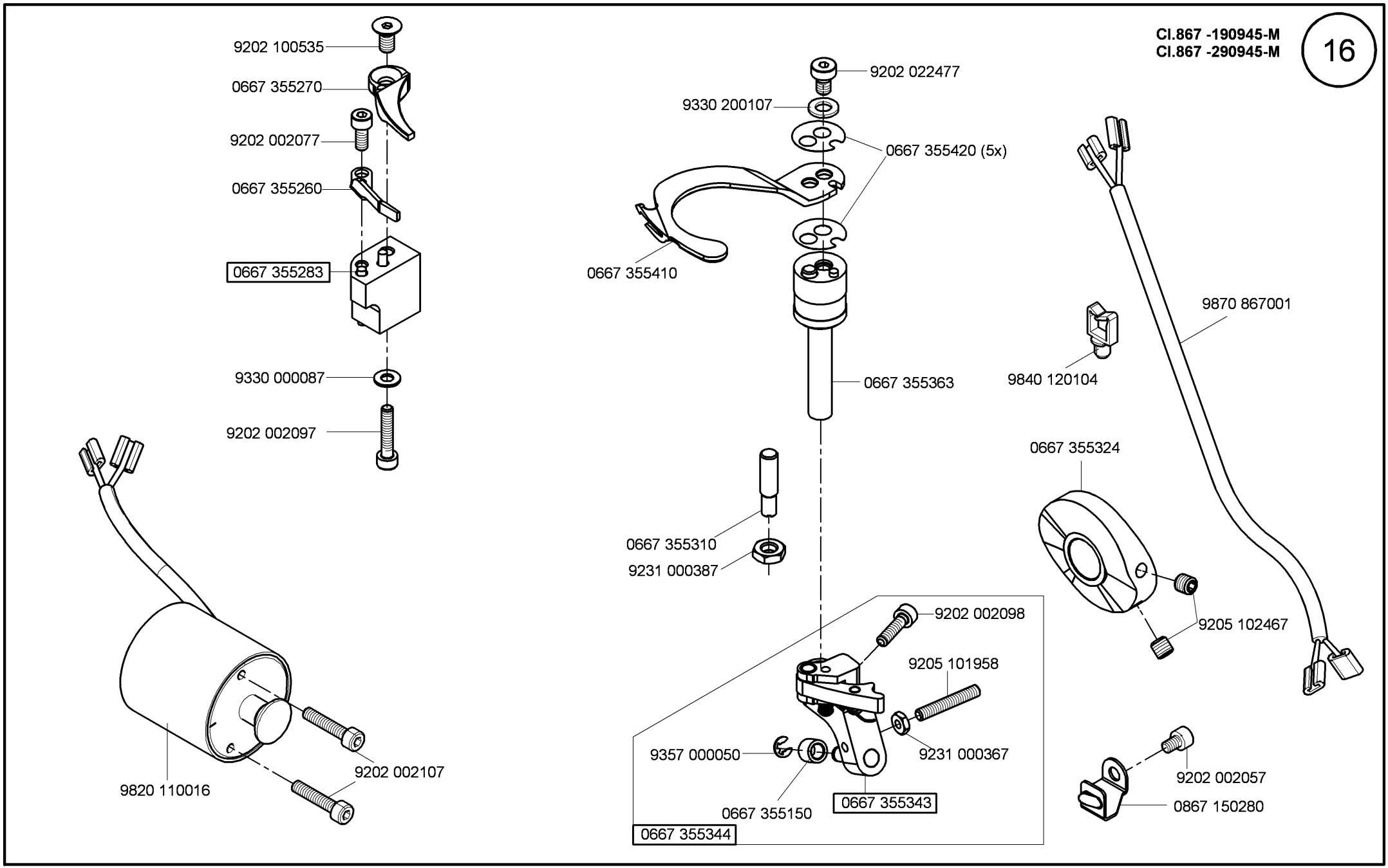
9202 100535
0667 355270
9202 002077
0667 355260
0667 355283
9330 000087
9202 002097
9820 110016
9202 002107
9202 022477
9330 200107
0667 355420 (5x)
0667 355410
0667 355363
0667 355310
9231 000387
9202 002098
9205 101958
9357 000050
9231 000367
0667 355150
0667 355343
0667 355344
9870 867001
9840 120104
0667 355324
9205 102467
9202 002057
0867 150280

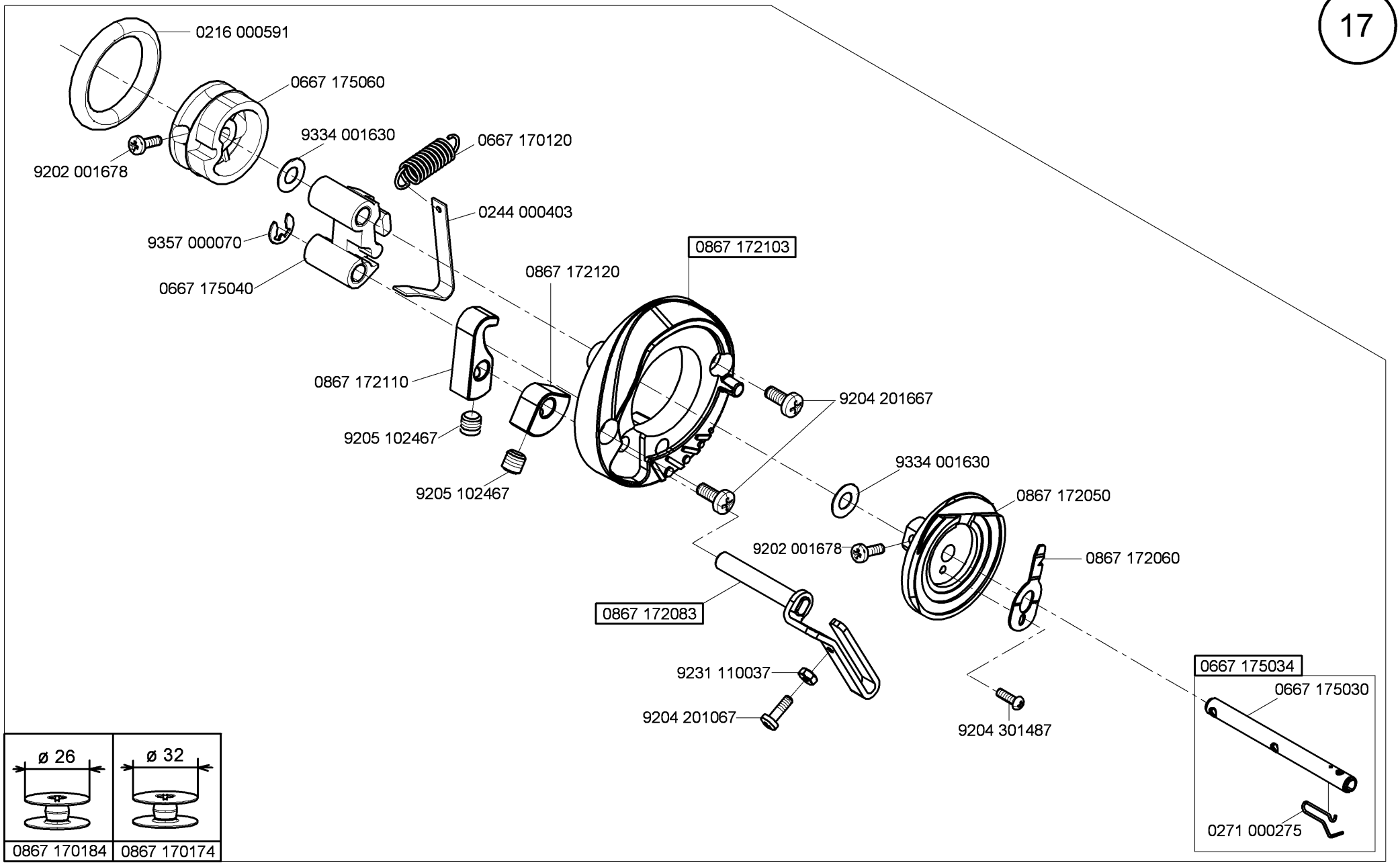

Cl. 867-M PREMIUM

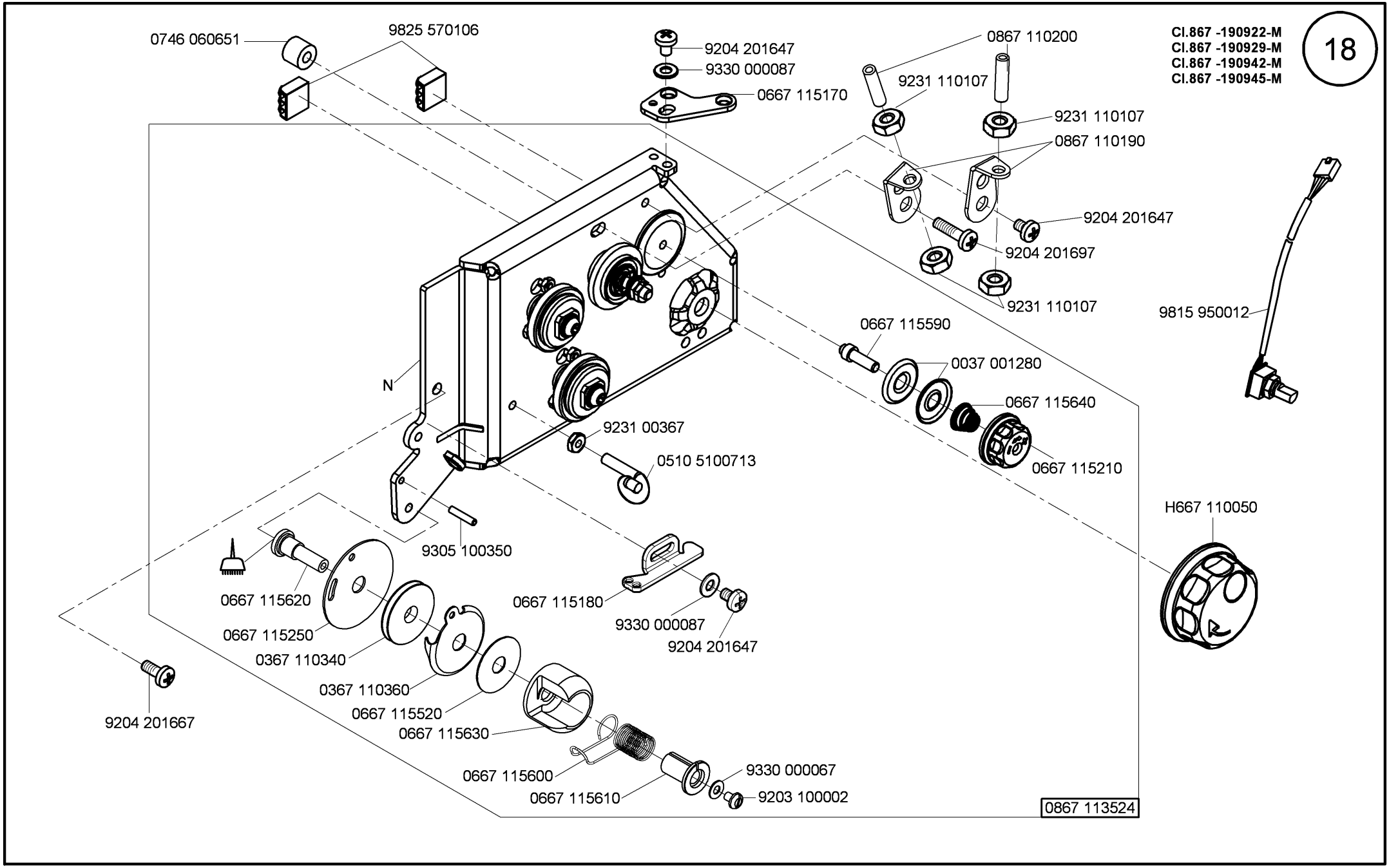

Cl. 867-M PREMIUM

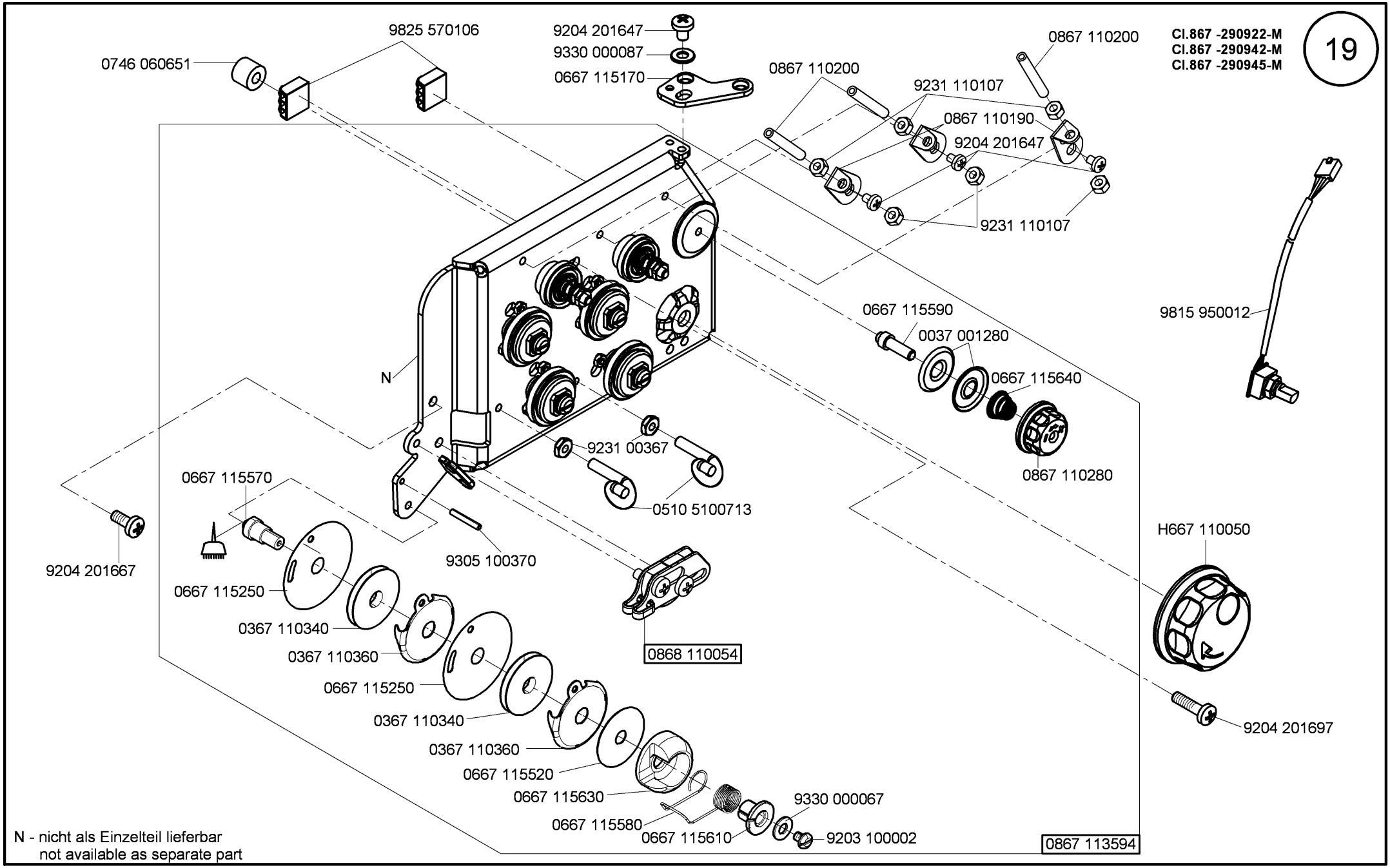

Ausgabe/Edition 6.2016

Cl. 867-M PREMIUM

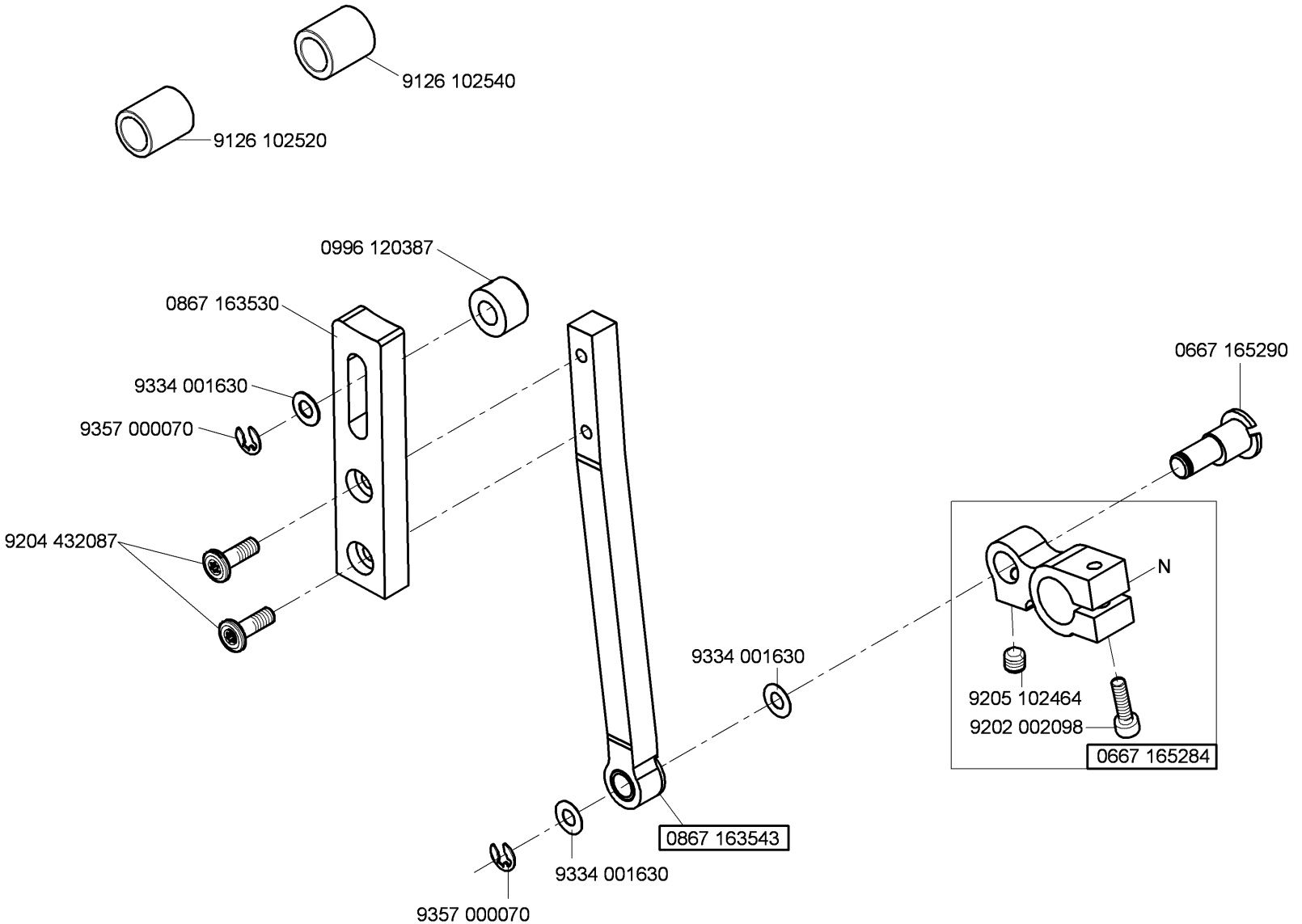

N - nicht als Einzelteil lieferbar
not available as separate part

Cl. 867-M PREMIUM

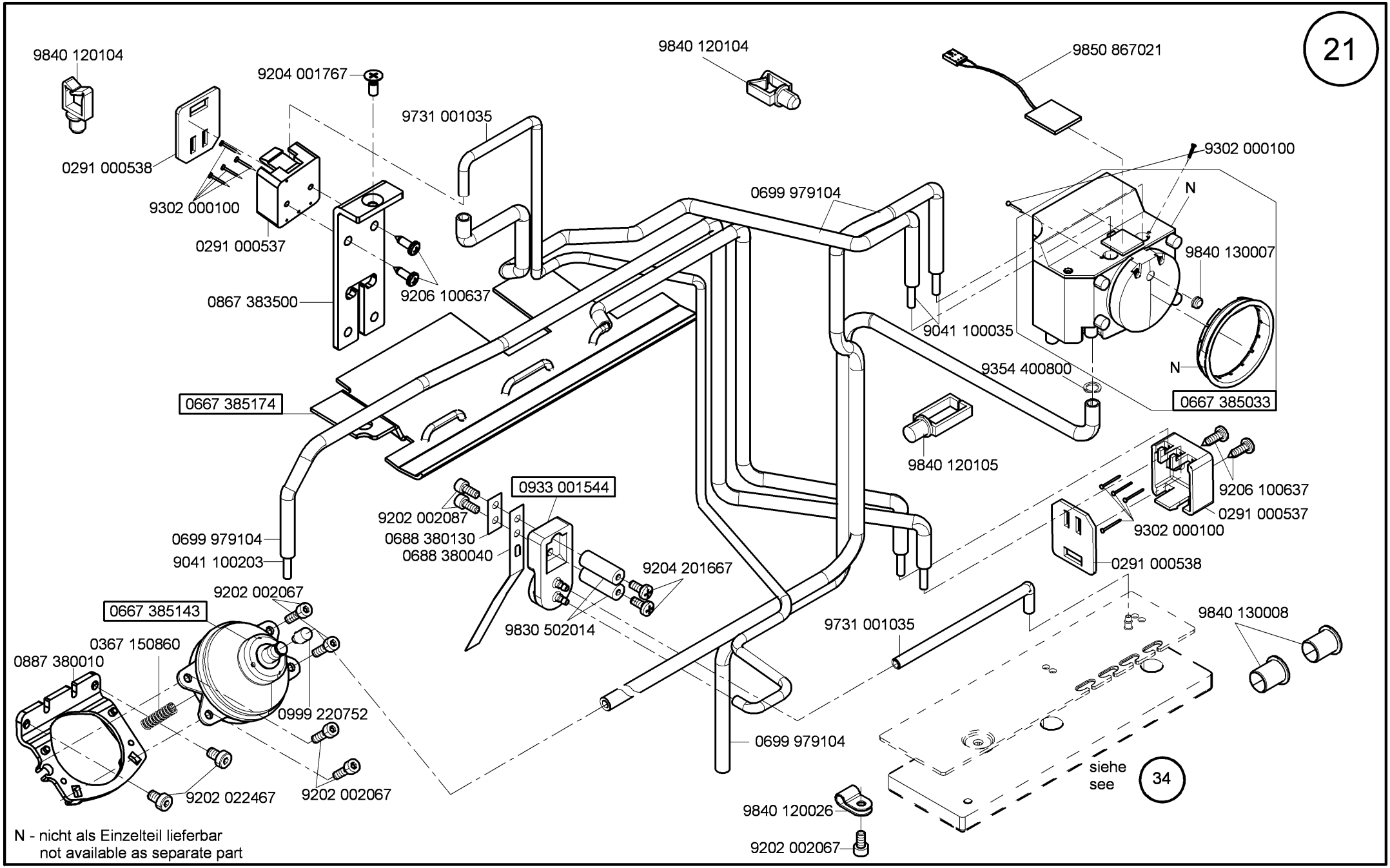

Cl. 867-M PREMIUM

Ausgabe/Edition 10.2014

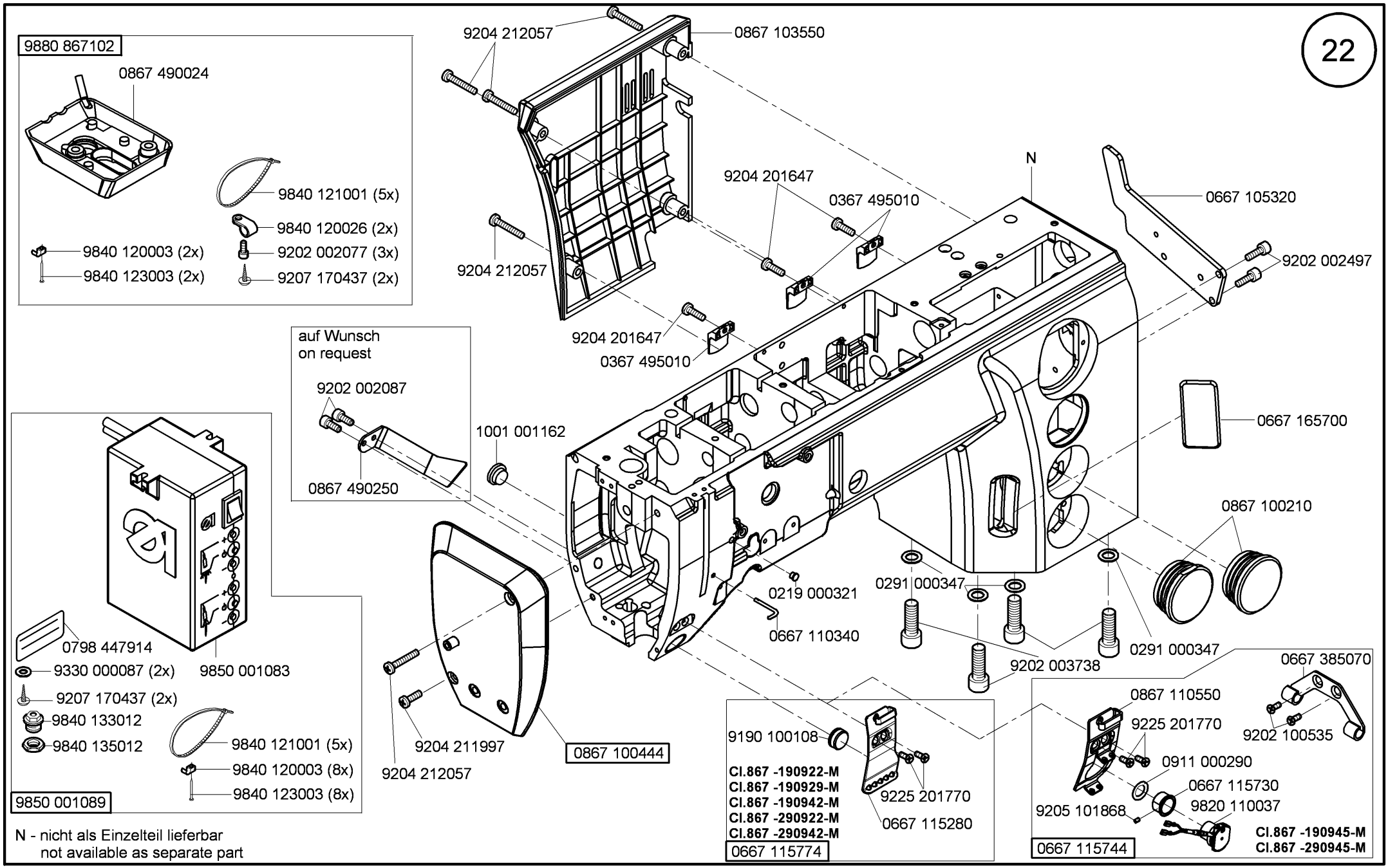

Cl. 867-M PREMIUM

Ausgabe/Edition 7.2016

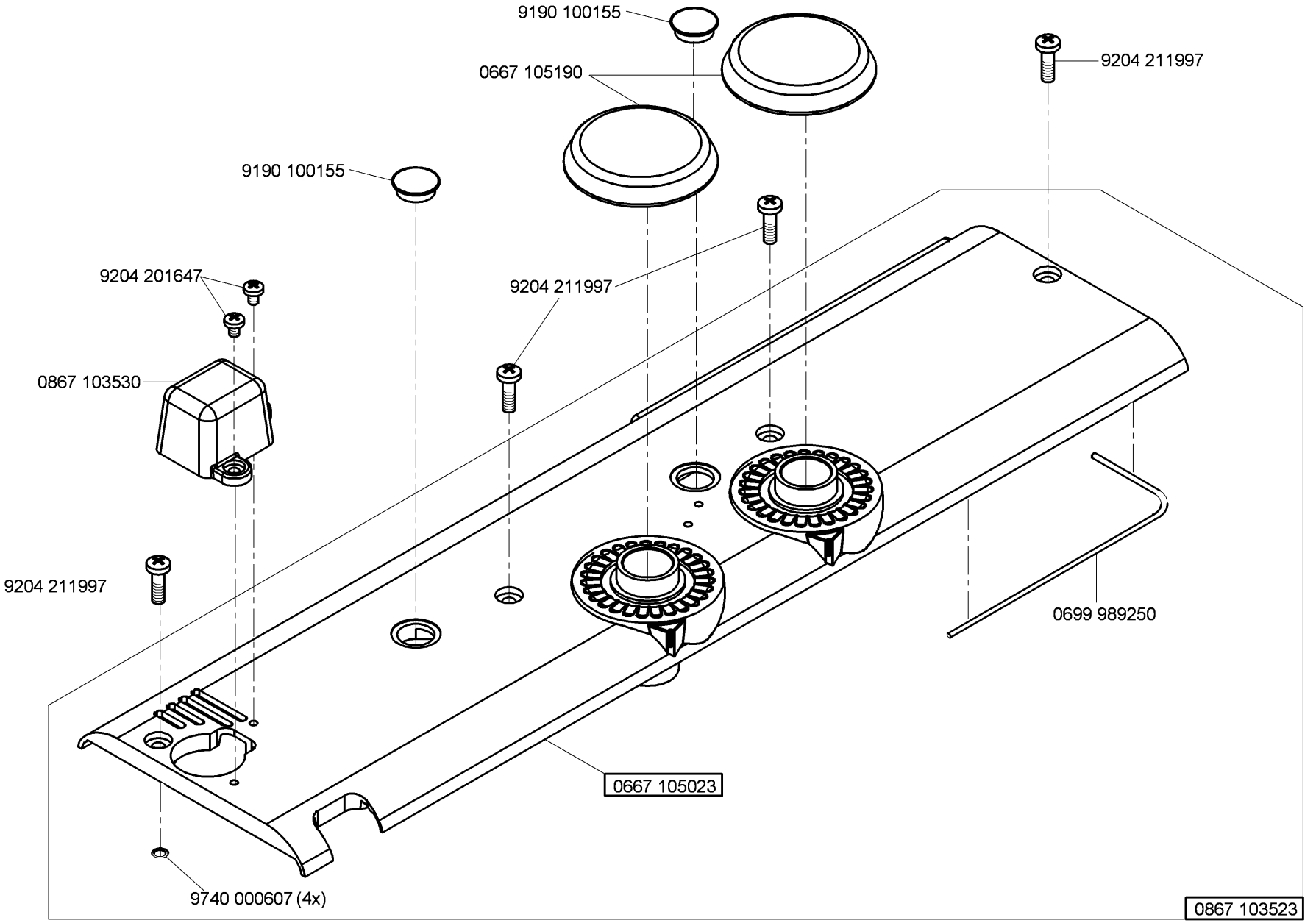
9190 100155
0667 105190
9204 211997
9190 100155
9204 201647
9204 211997
0867 103530
9204 211997
0699 989250
0667 105023
9740 000607 (4x)
0867 103523

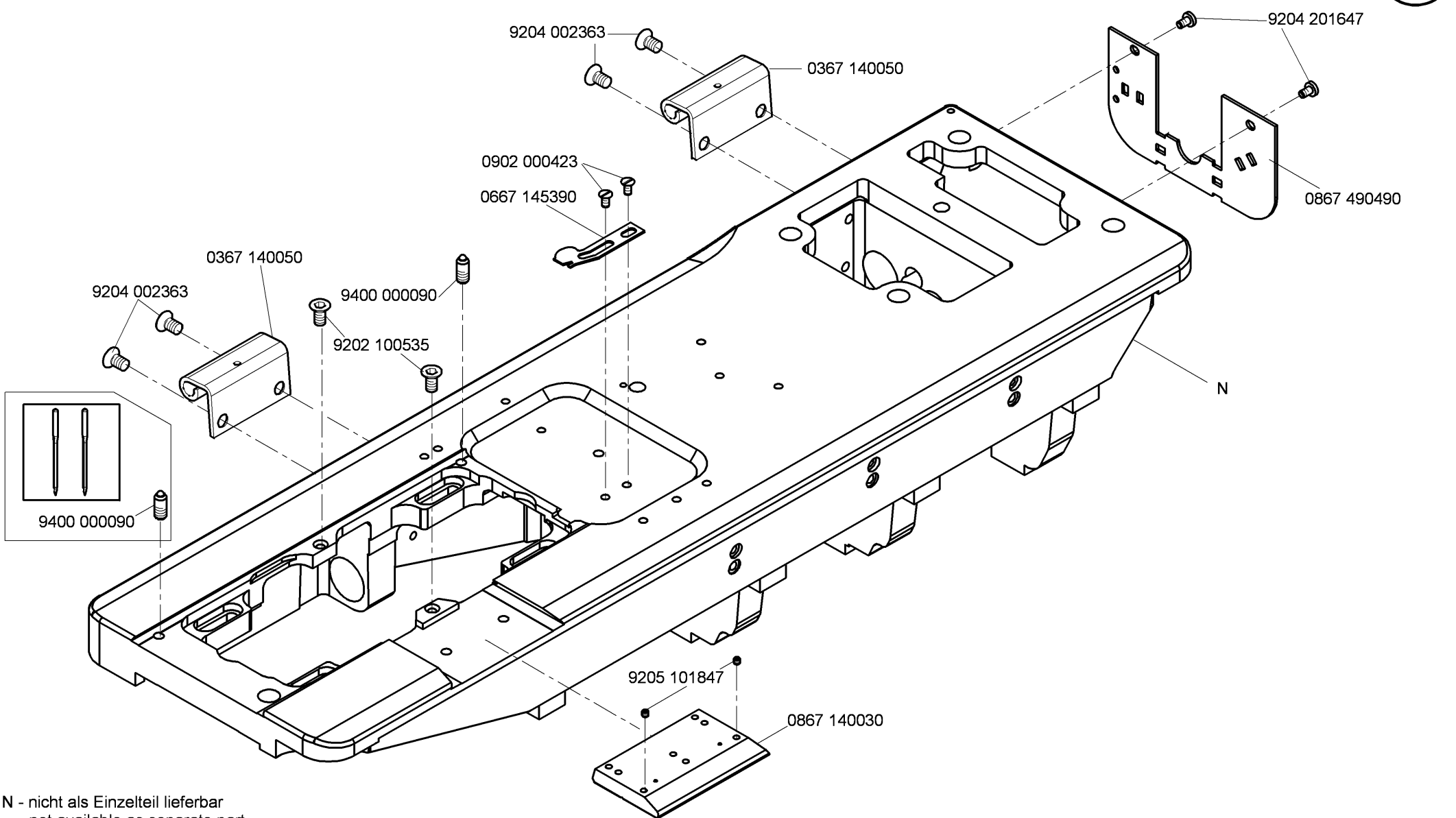

N - nicht als Einzelteil lieferbar
not available as separate part

Cl. 867-M PREMIUM

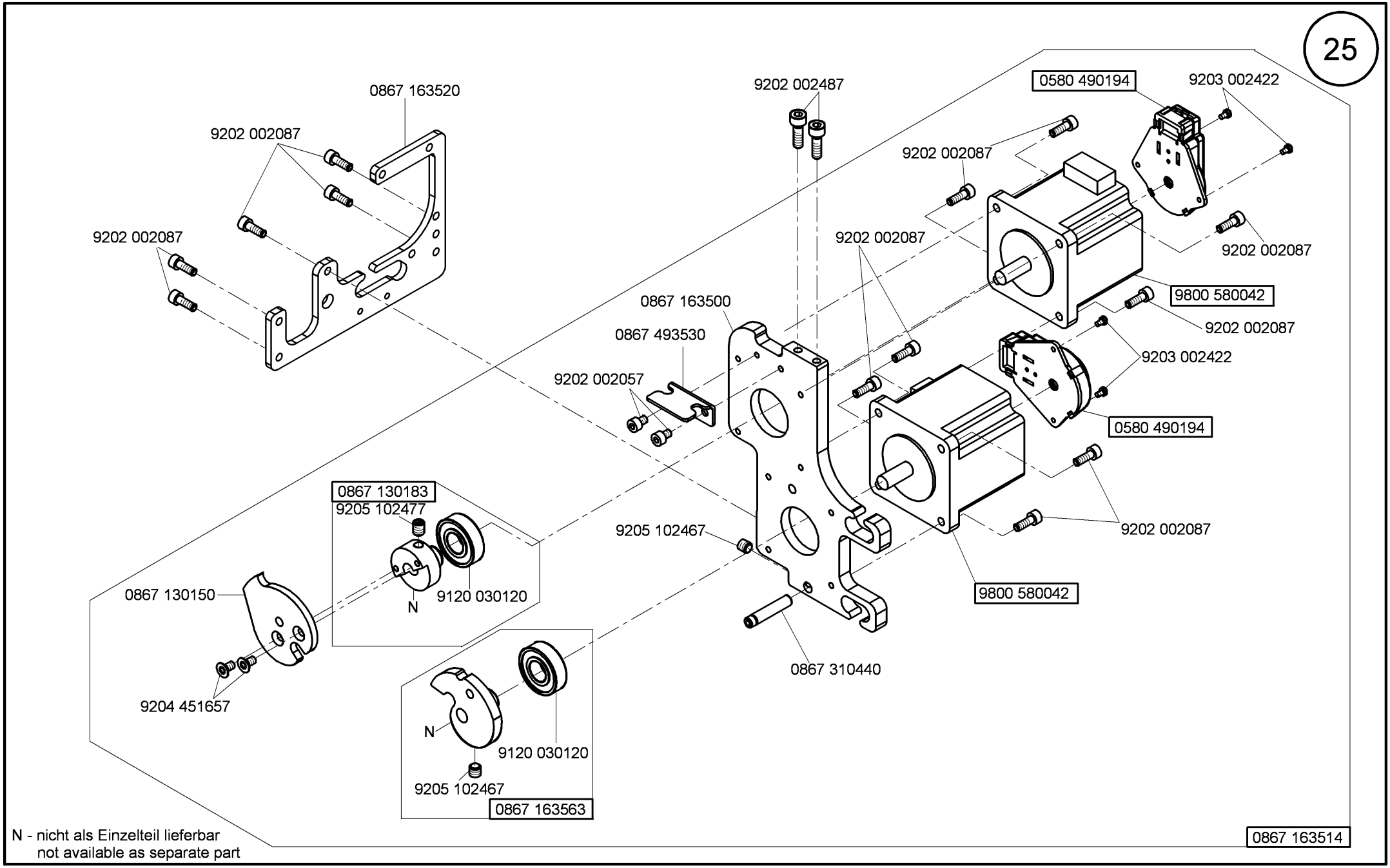

N - nicht als Einzelteil lieferbar
not available as separate part

Cl. 867-M PREMIUM

Ausgabe/Edition 6.2016

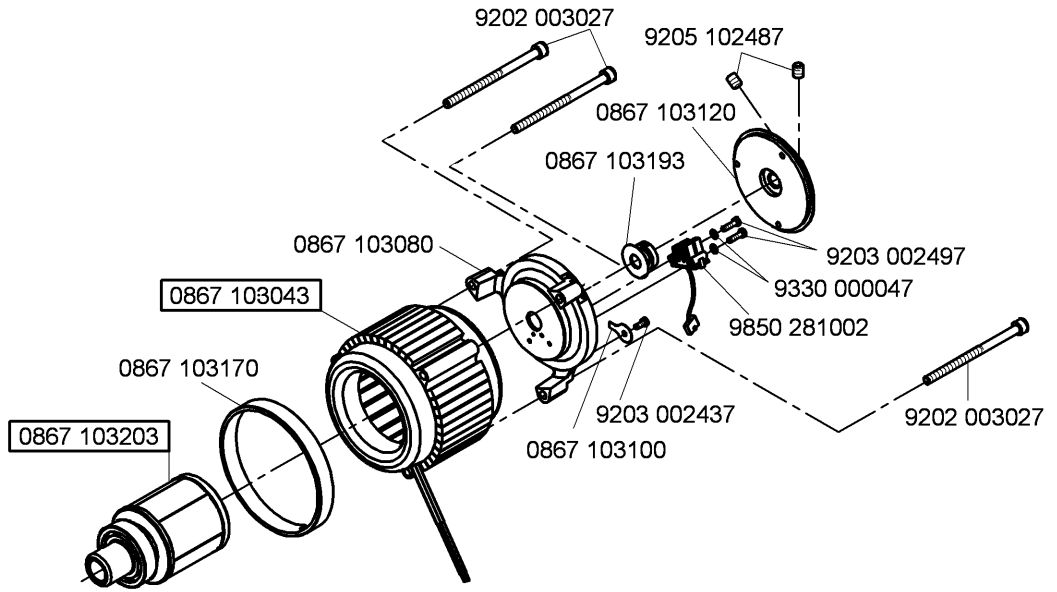
9202 003027
9205 102487
0867 103120
0867 103193
0867 103080
9203 002497
9330 000047
0867 103043
9850 281002
0867 103170
9203 002437
9202 003027
0867 103203
0867 103100

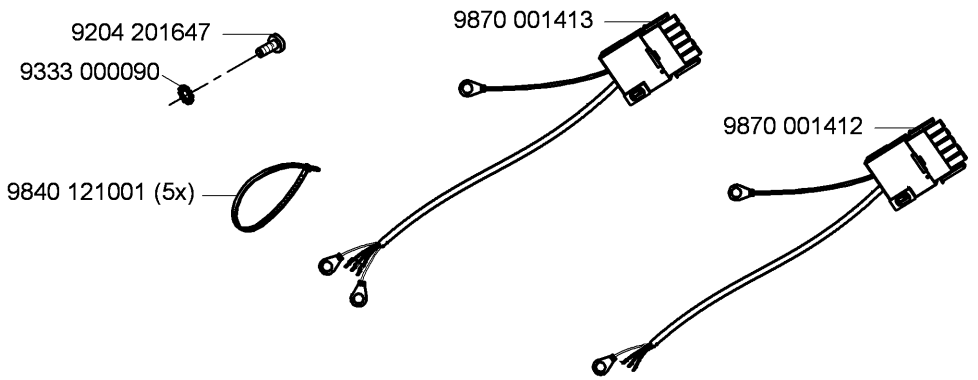
9204 201647
9333 000090
9870 001413
9870 001412
9840 121001 (5x)

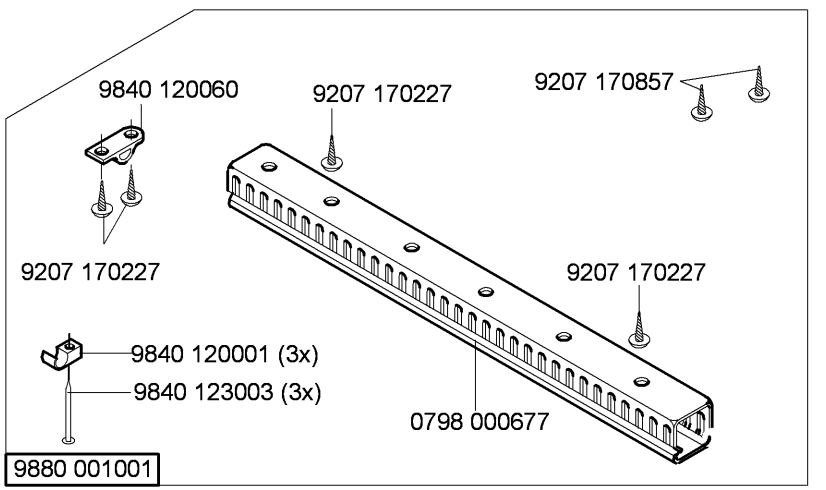
9840 120060
9207 170227
9207 170857
9207 170227
9207 170227
9840 120001 (3x)
9840 123003 (3x)
0798 000677
9880 001001

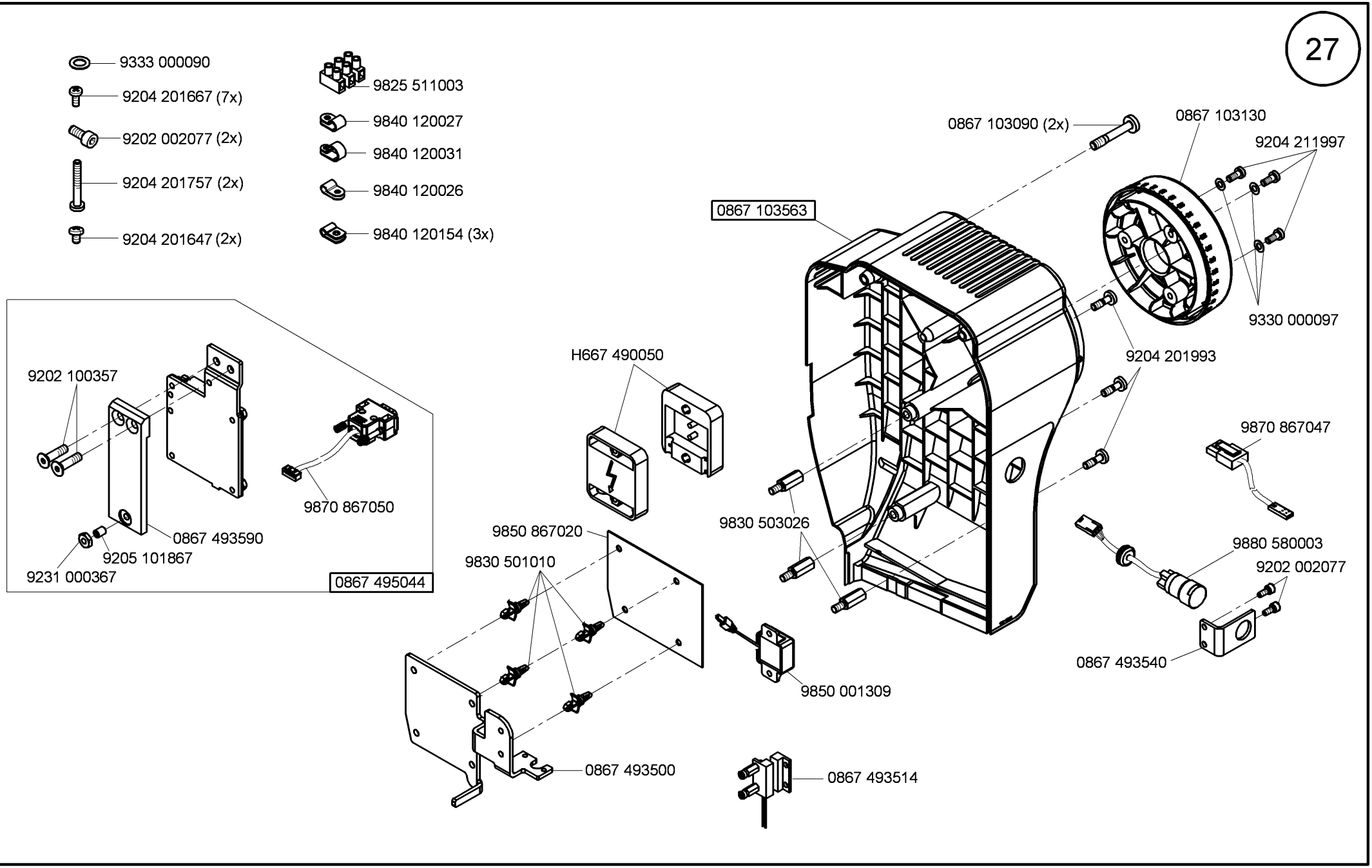

Cl. 867-M PREMIUM

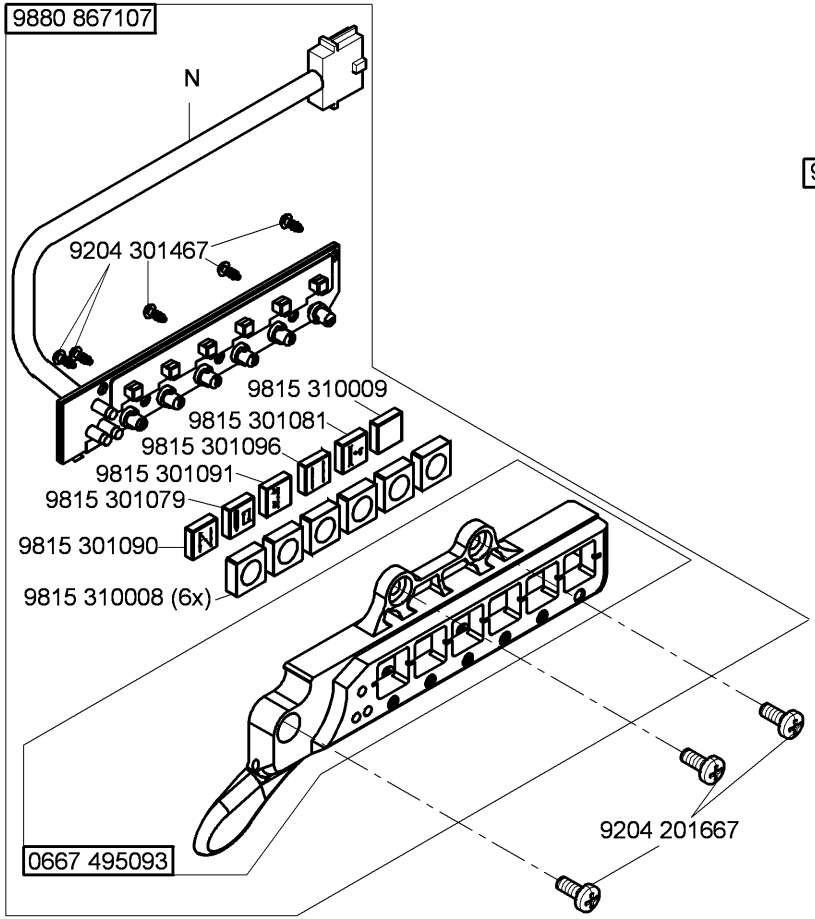
9880 867107
N
9204 301467
9815 310009
9815 301081
9815 301096
9815 301091
9815 301079
9815 301090
9815 310008 (6x)
9204 201667
0667 495093

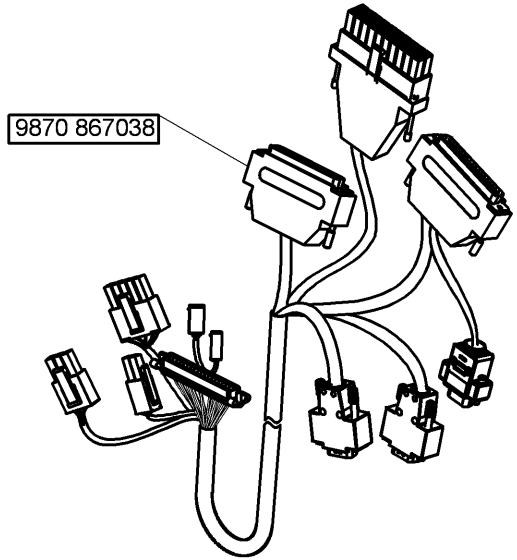
9870 867038

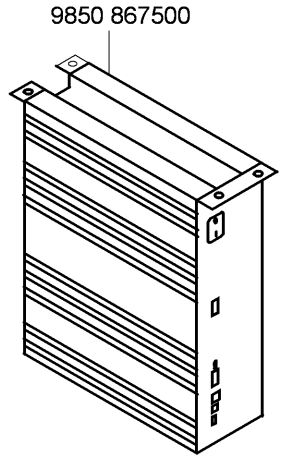
9850 867500

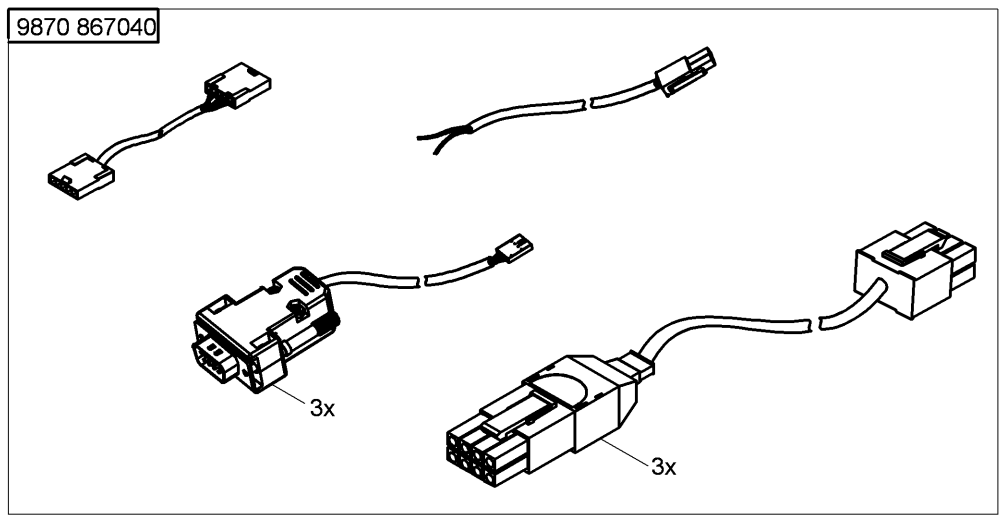
9870 867040
3x
3x

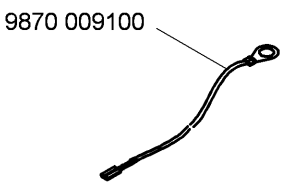
9870 009100

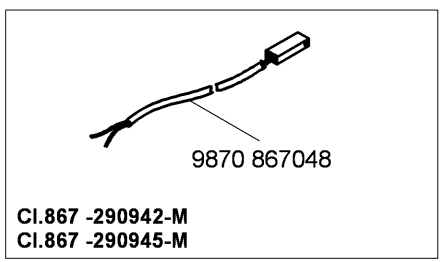
9870 867048
Cl.867 -290942-M
Cl.867 -290945-M

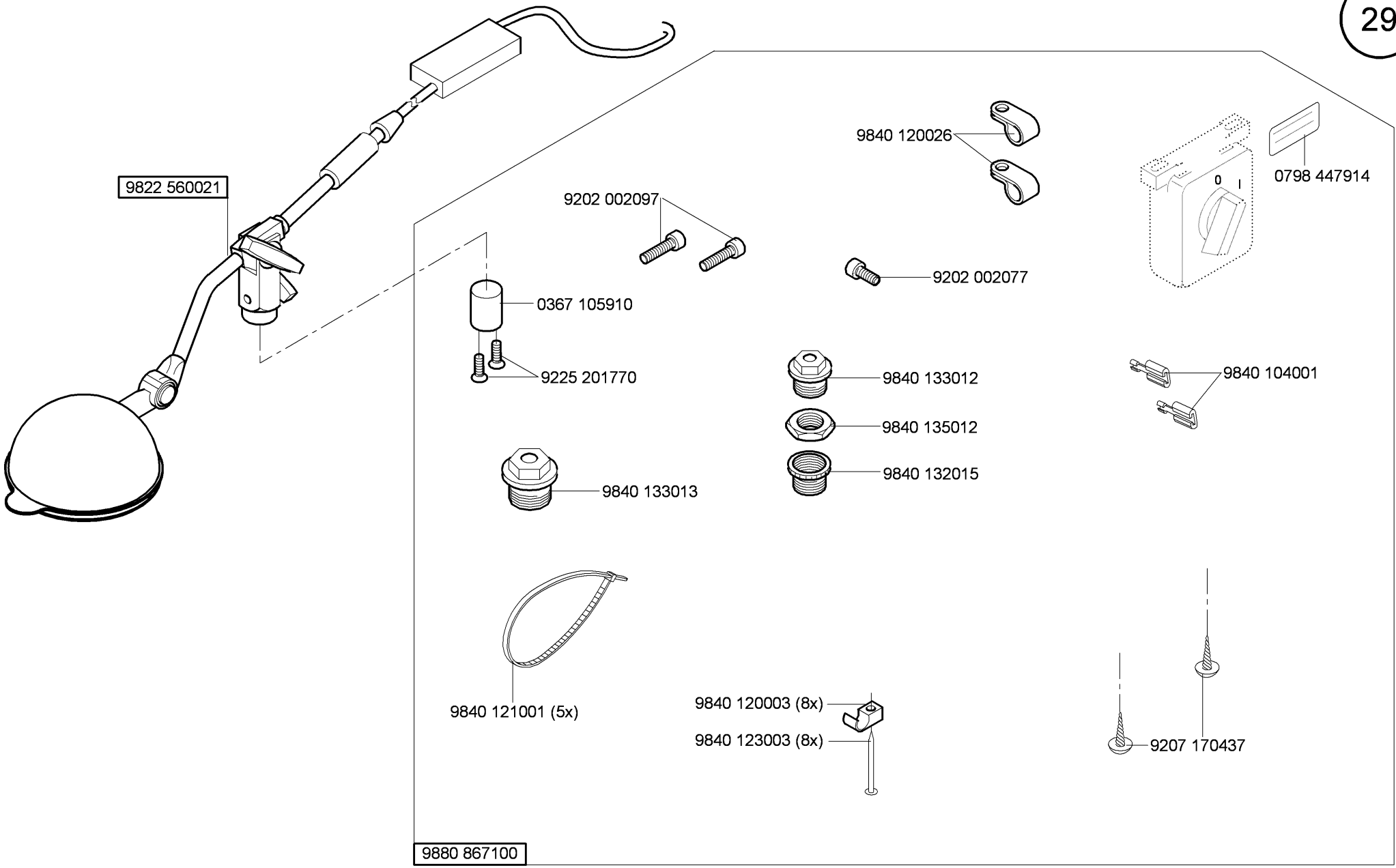

Cl. 867-M PREMIUM

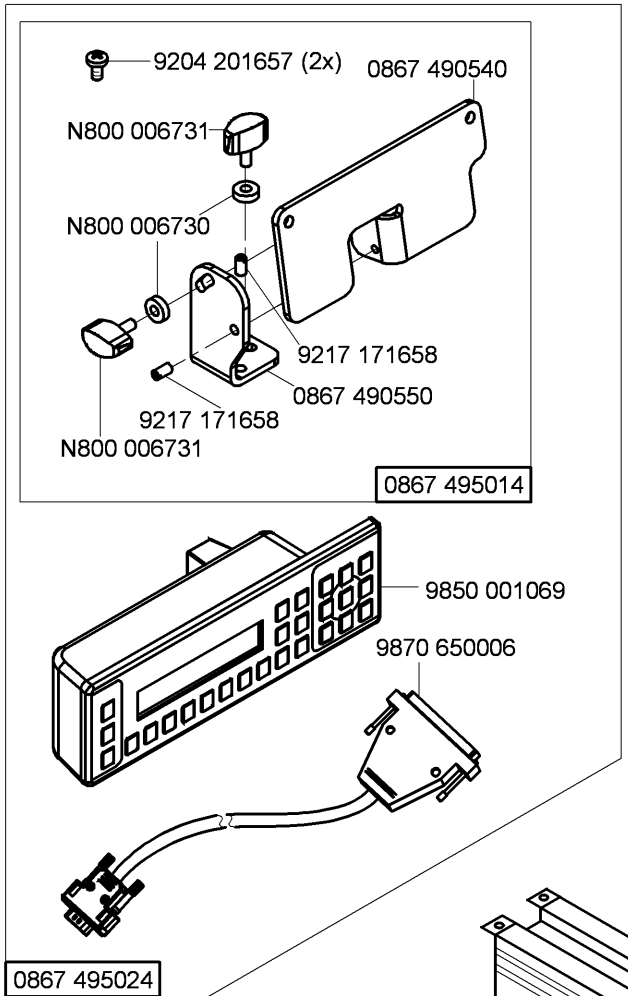

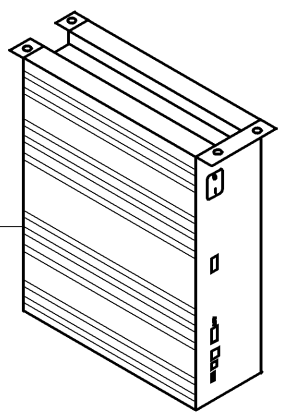

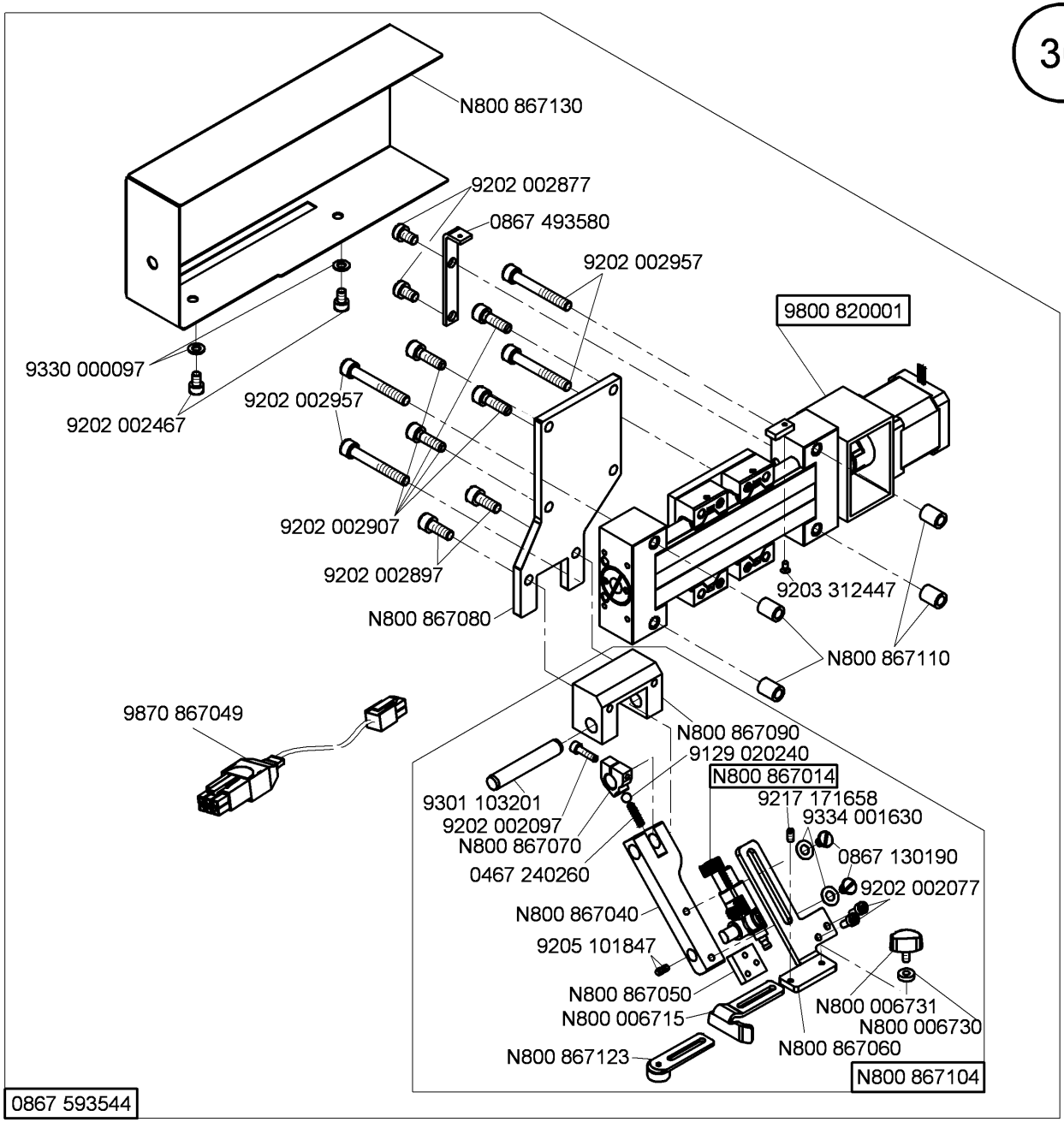

Cl. 867-M PREMIUM

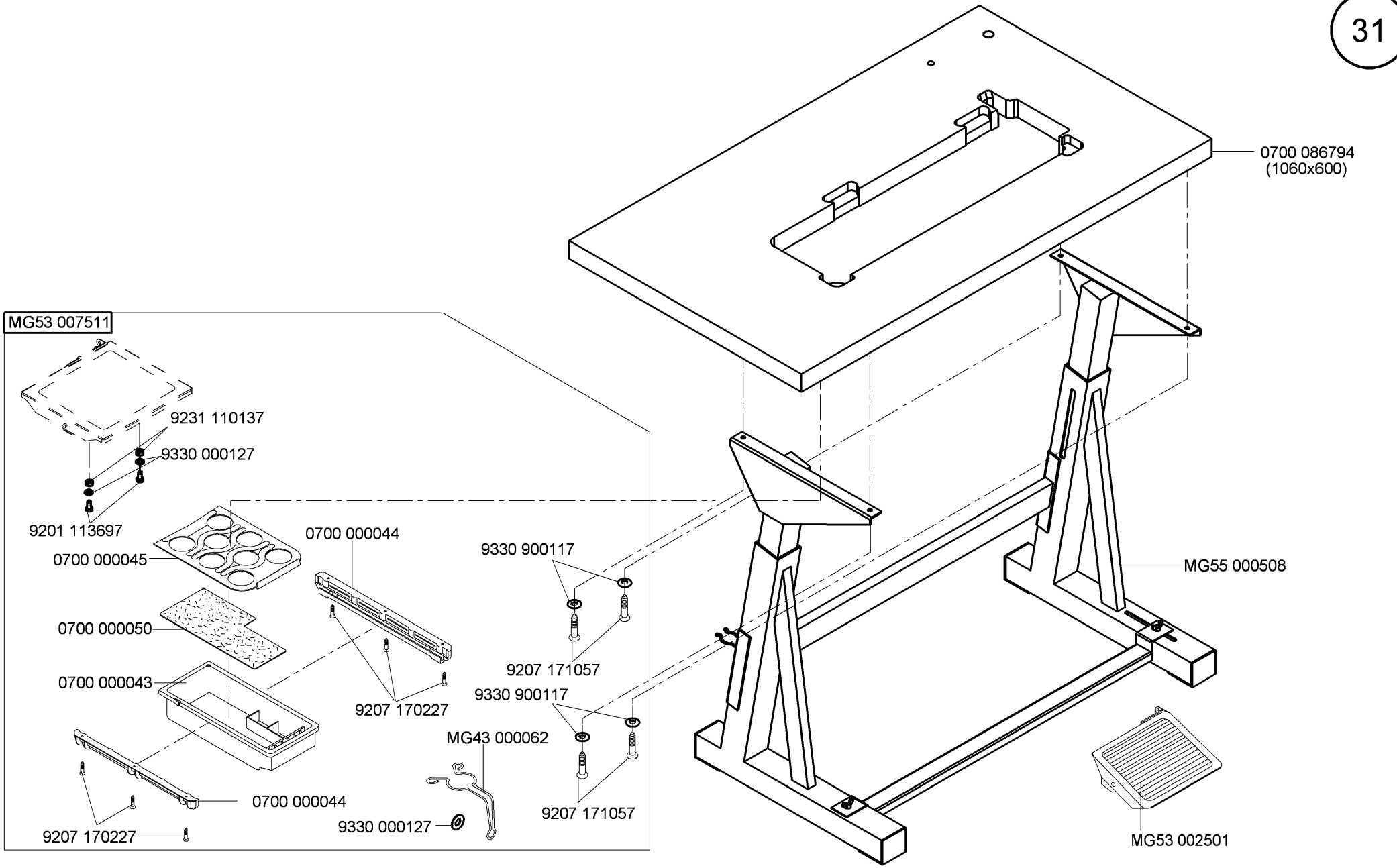

CI. 867-M PREMIUM

auf Wunsch
on request

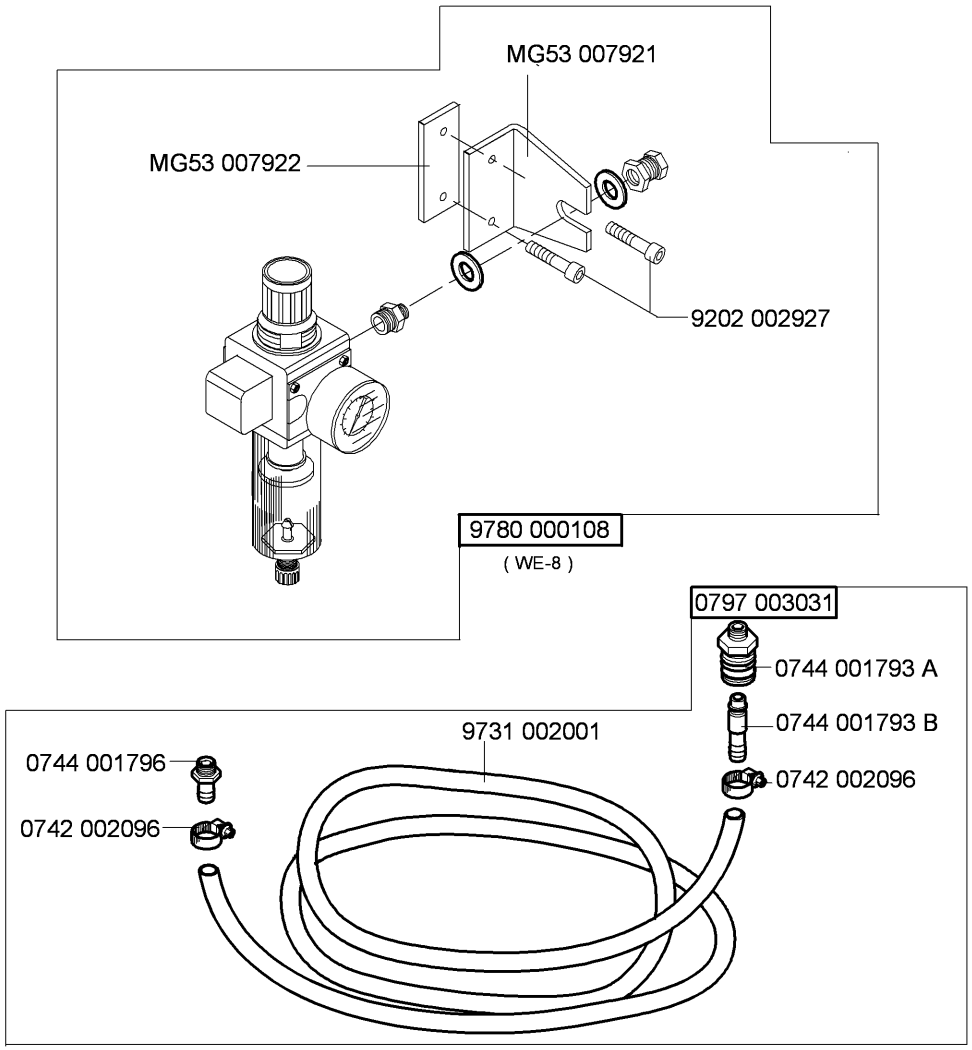

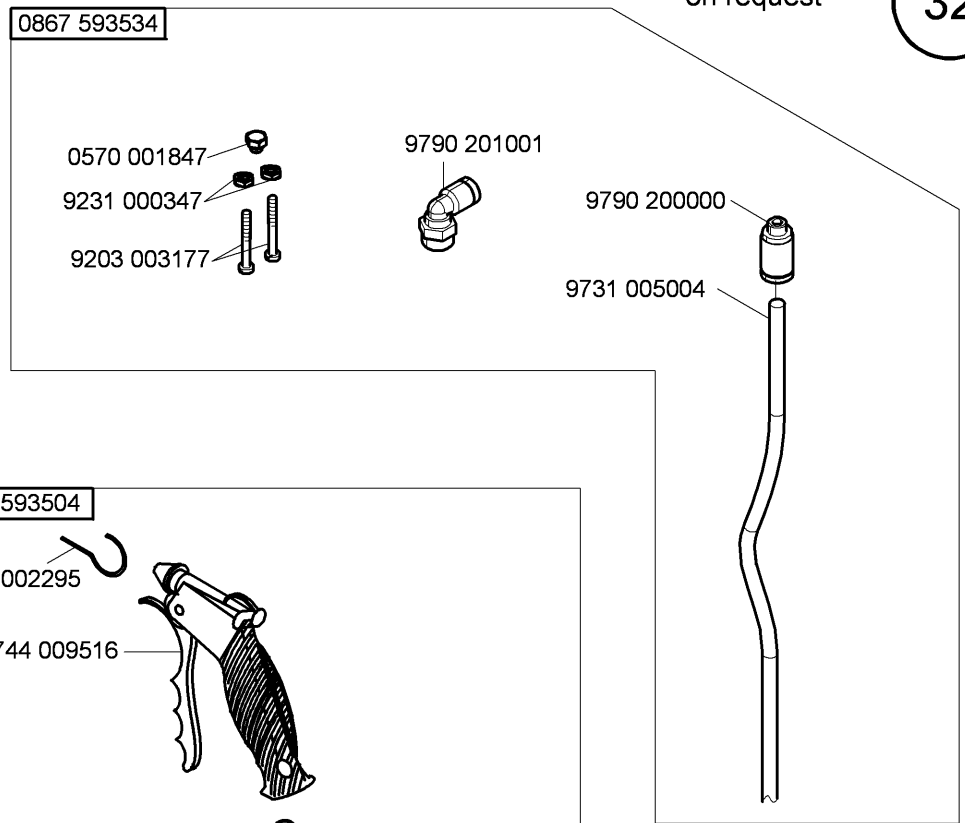

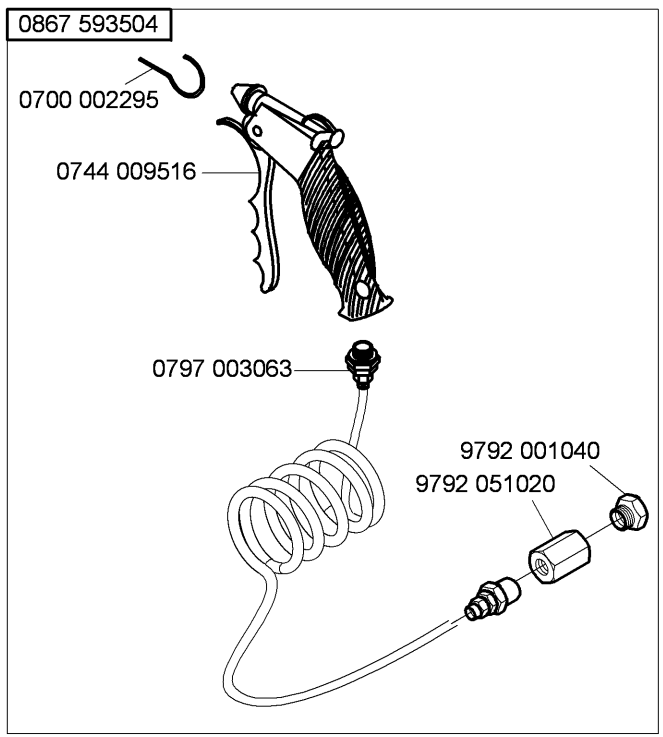

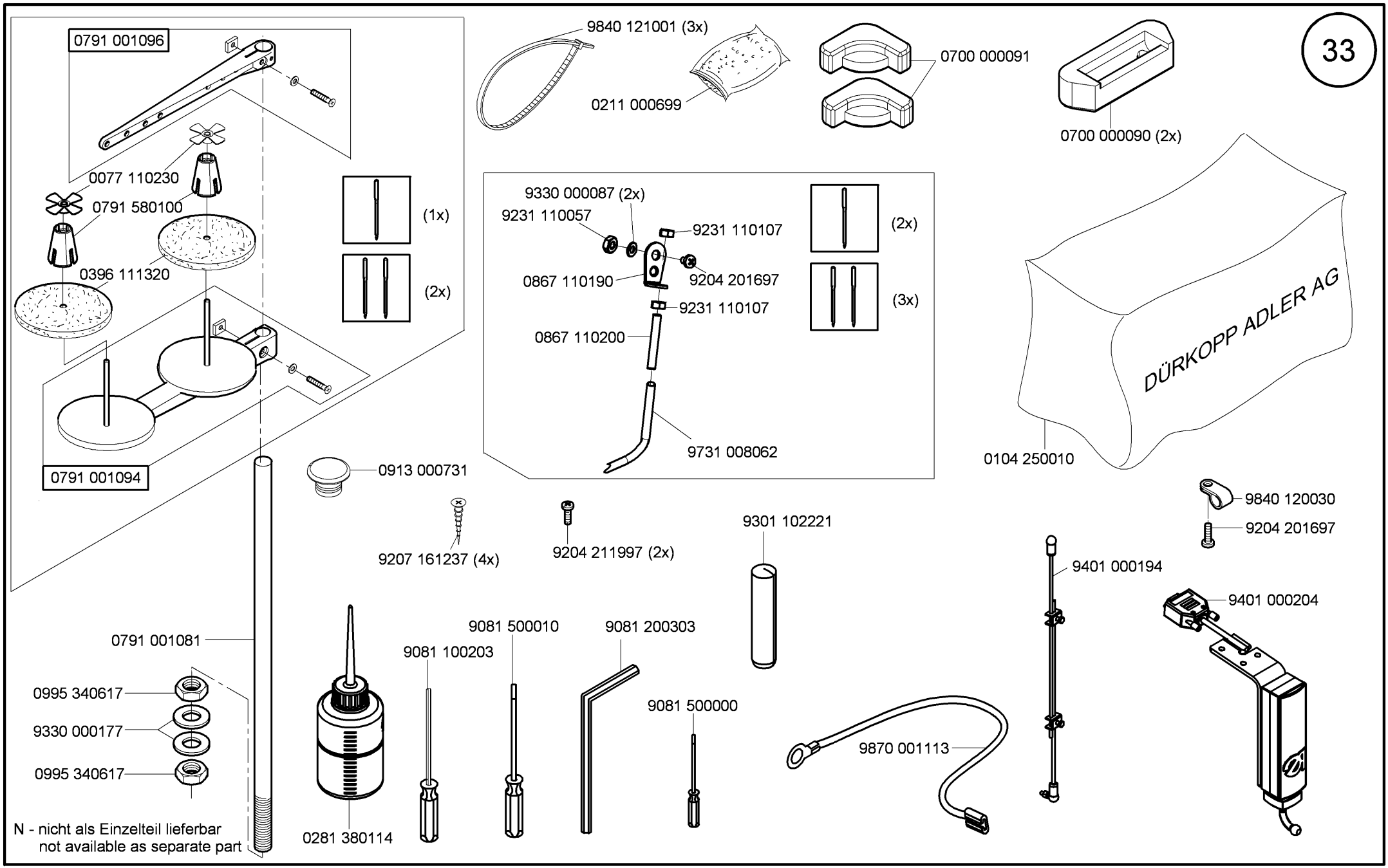

Cl. 867-M PREMIUM

Ausgabe/Edition 6.2016

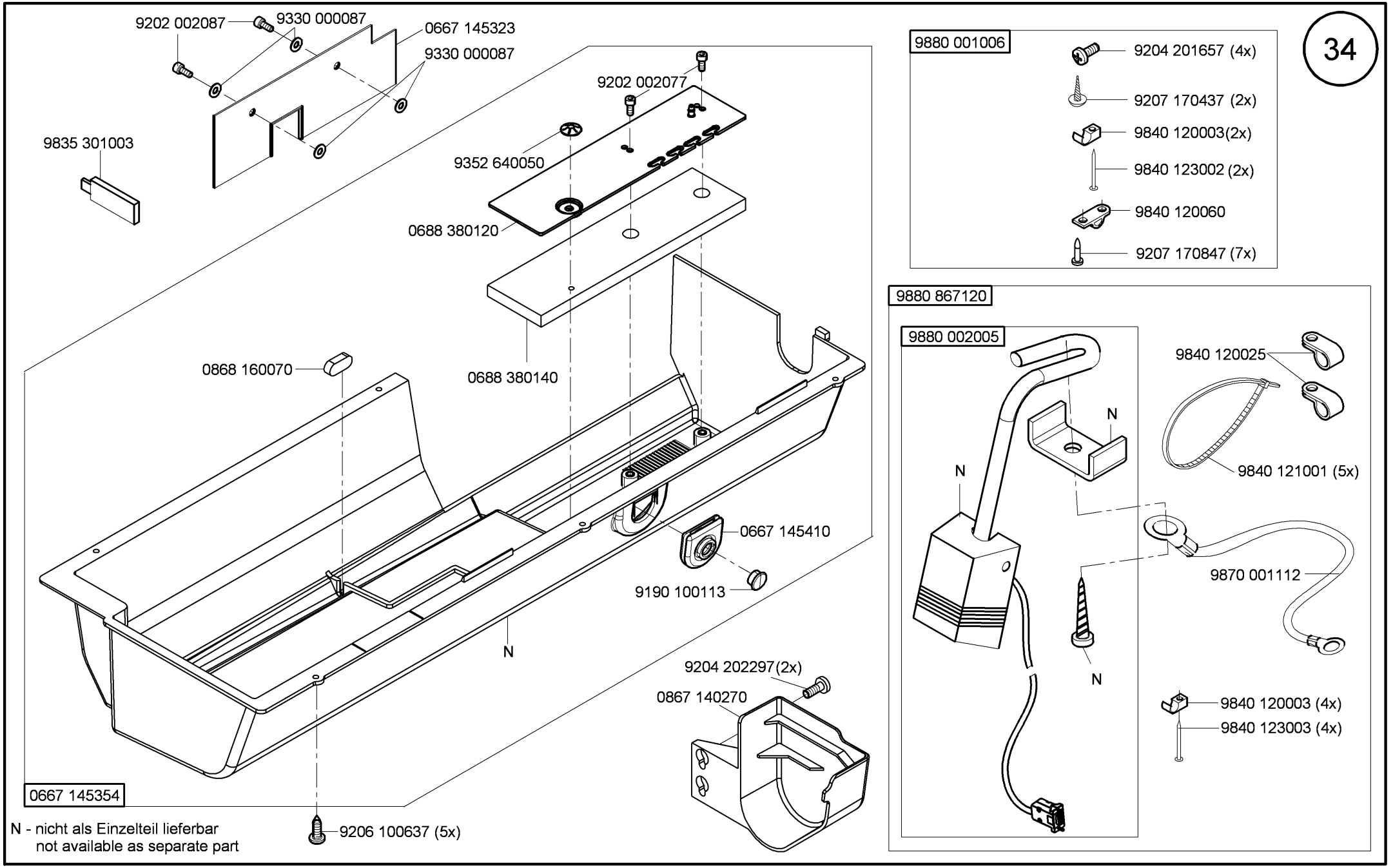

N - nicht als Einzelteil lieferbar
not available as separate part

Cl. 867-M PREMIUM

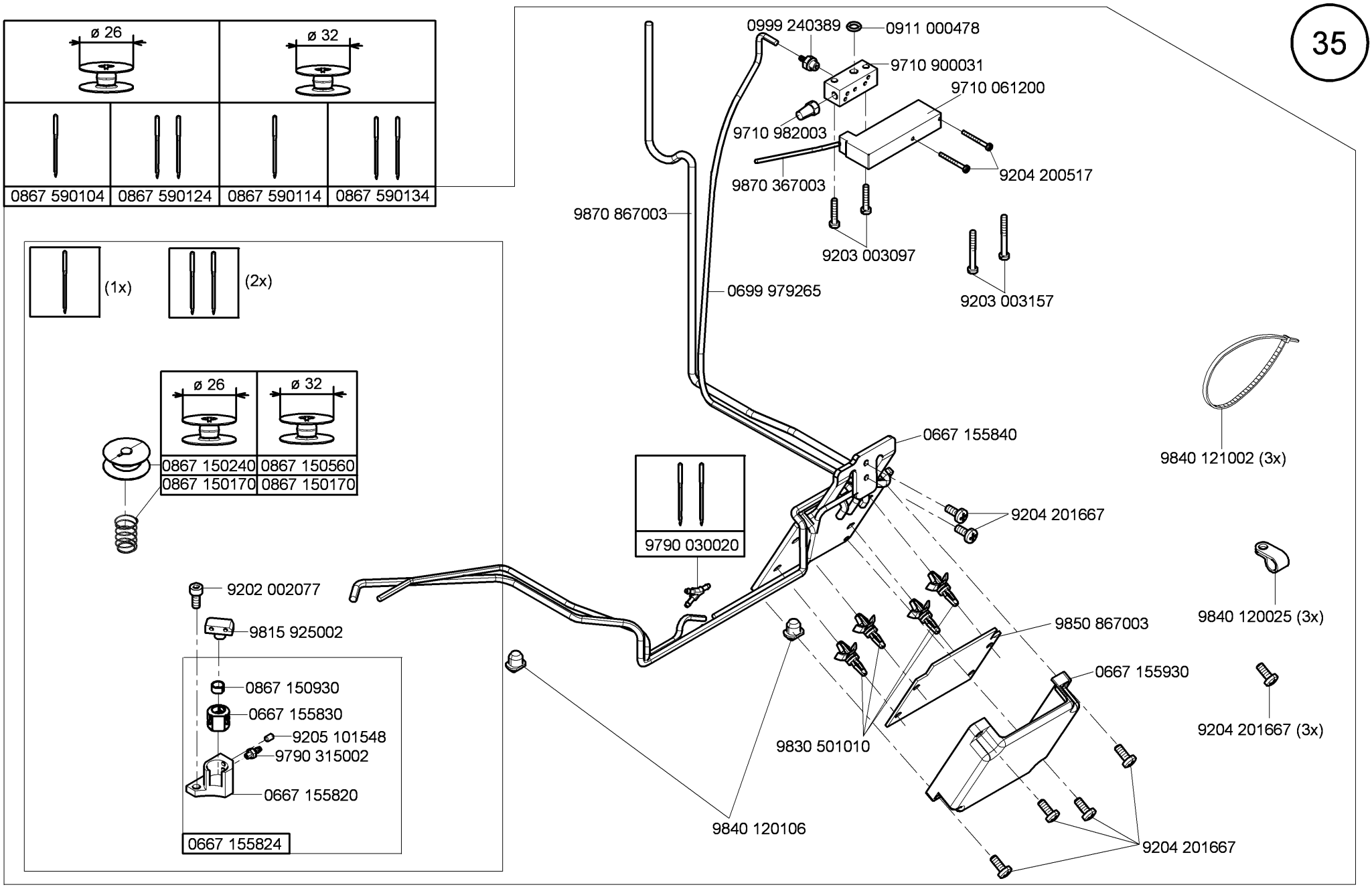

Cl. 867-M PREMIUM

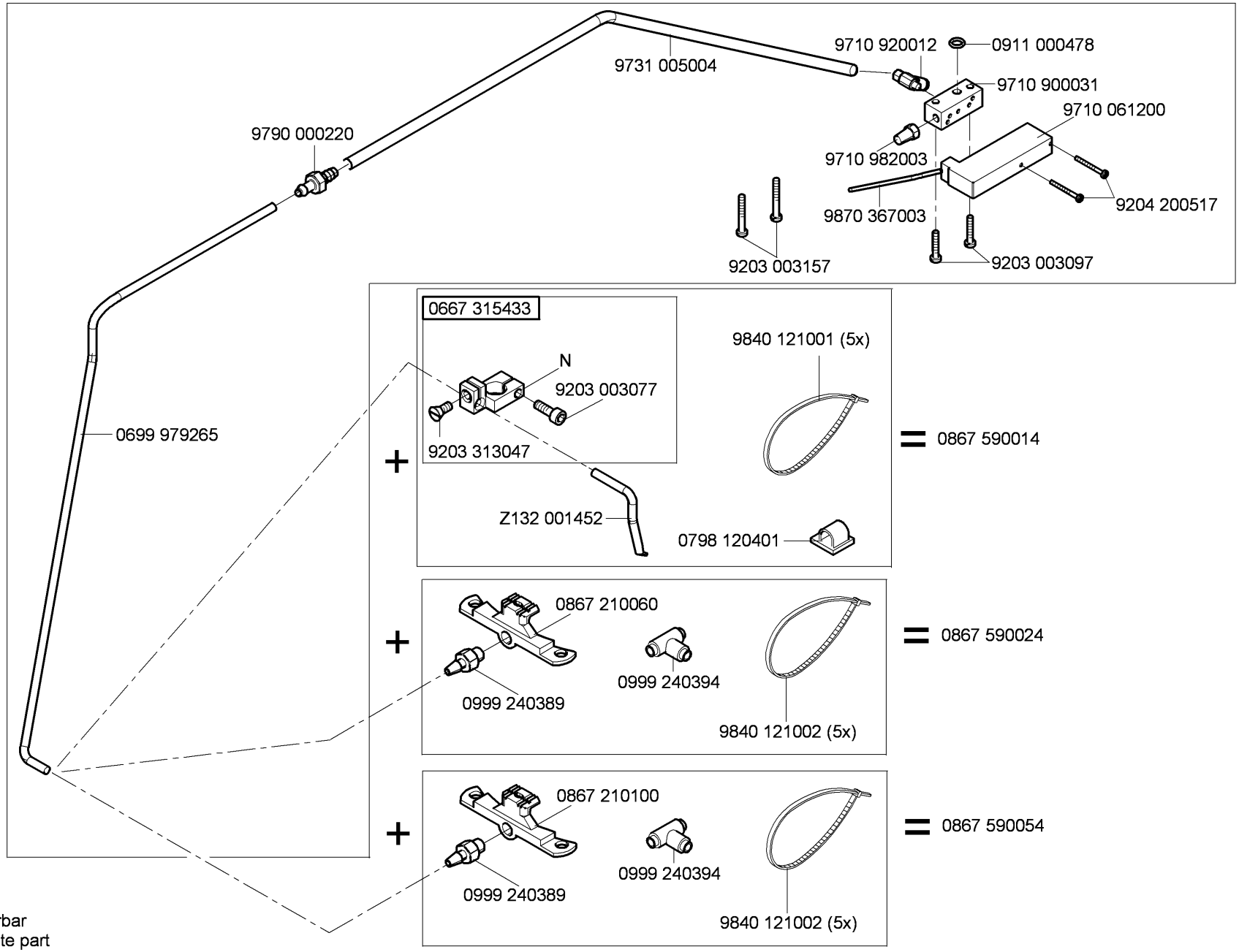

N - nicht als Einzelteil lieferbar
not available as separate part

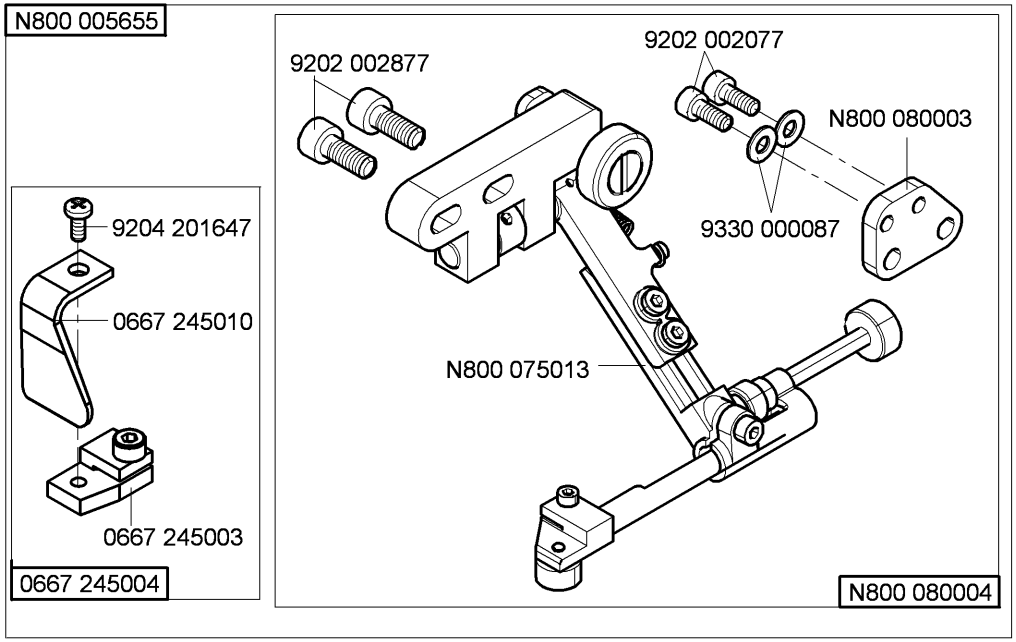
N800 005655
9202 002877
9202 002077
N800 080003
9330 000087
9204 201647
0667 245010
N800 075013
0667 245003
0667 245004
N800 080004

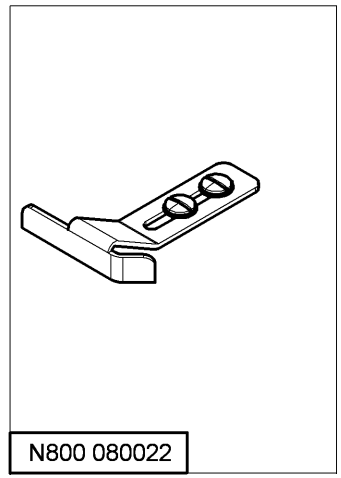
N800 080022

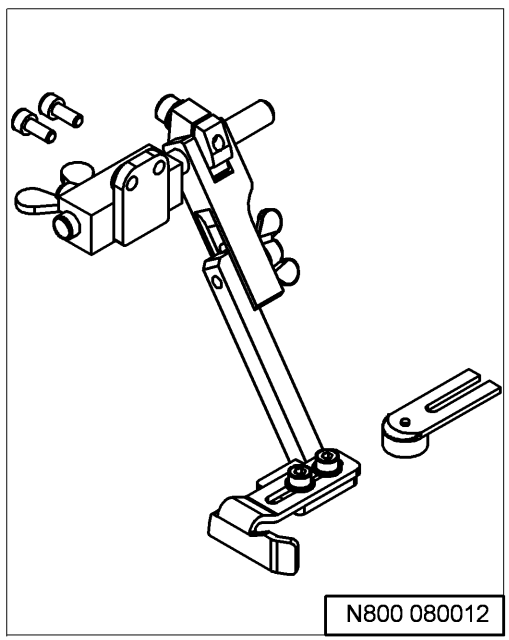
N800 080012

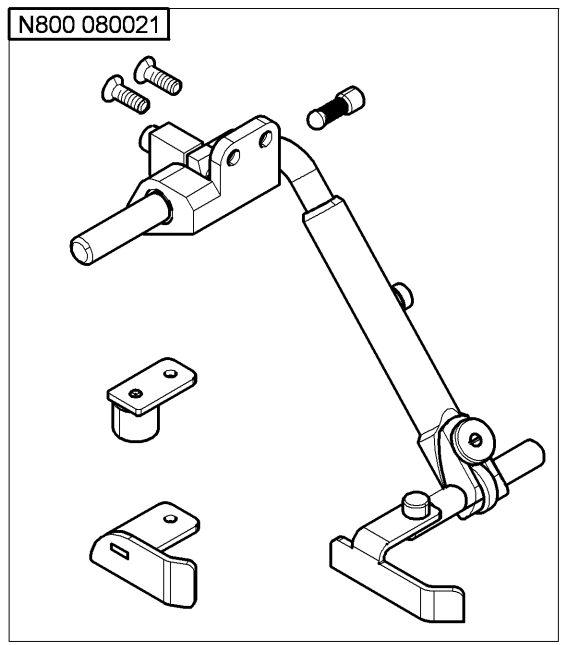
N800 080021

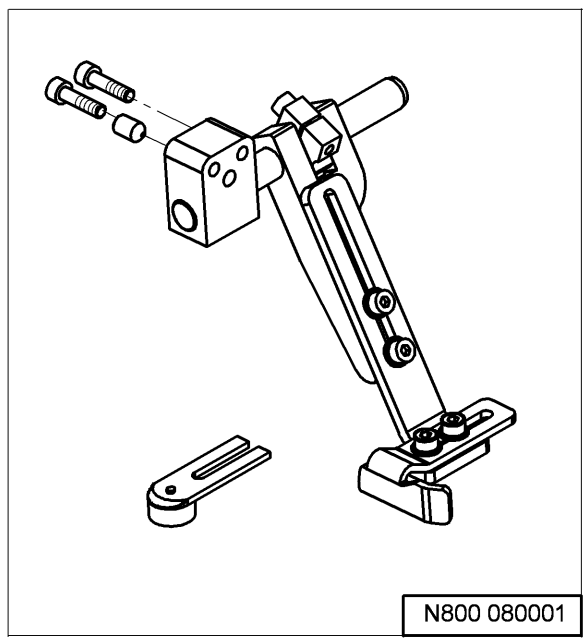
N800 080001

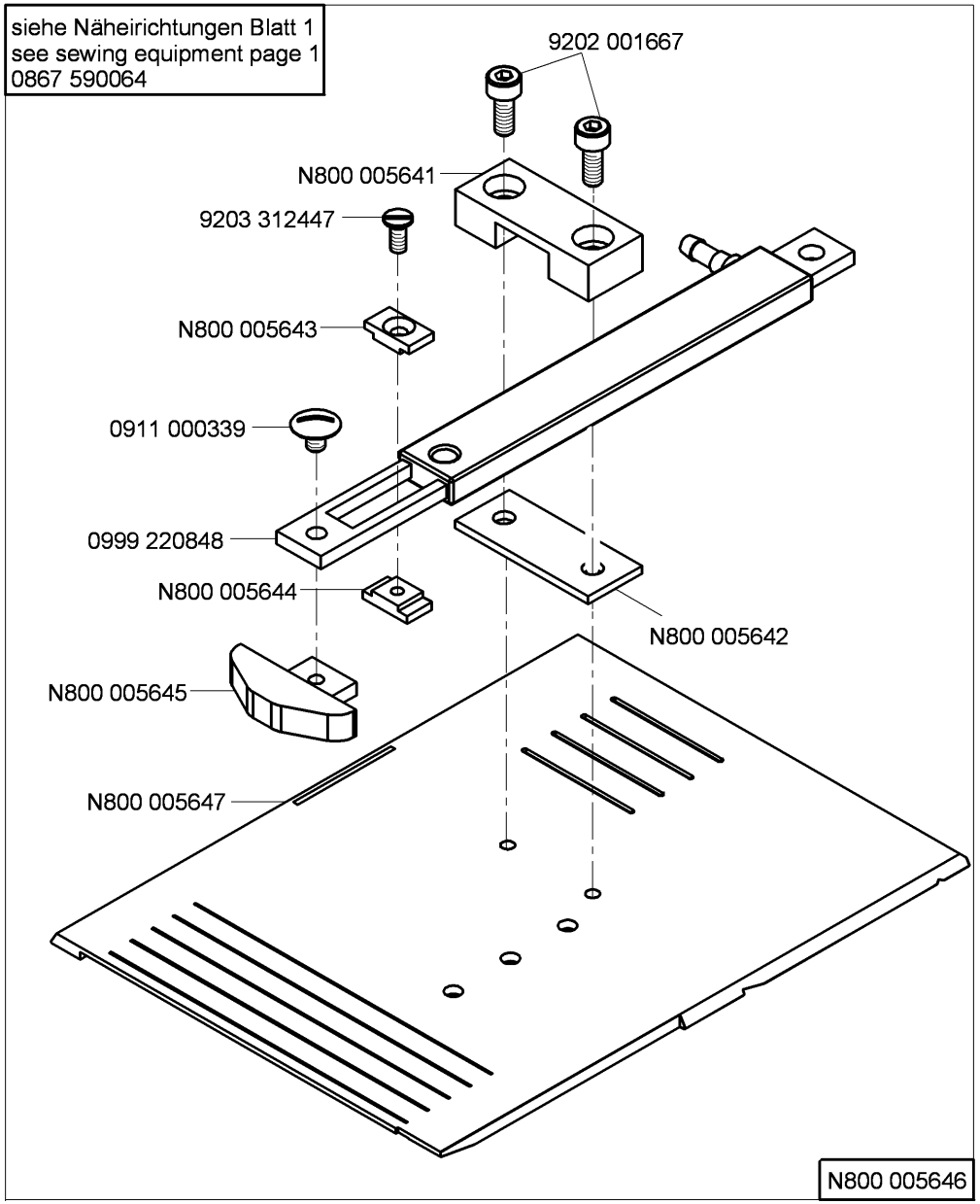

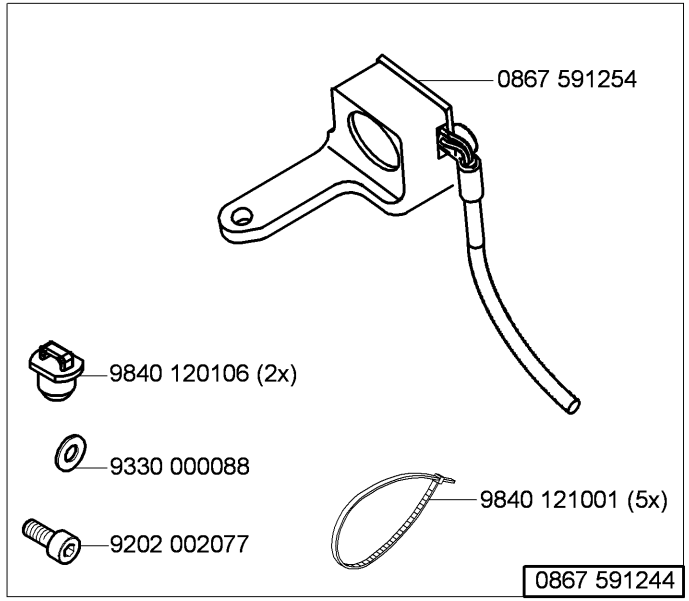

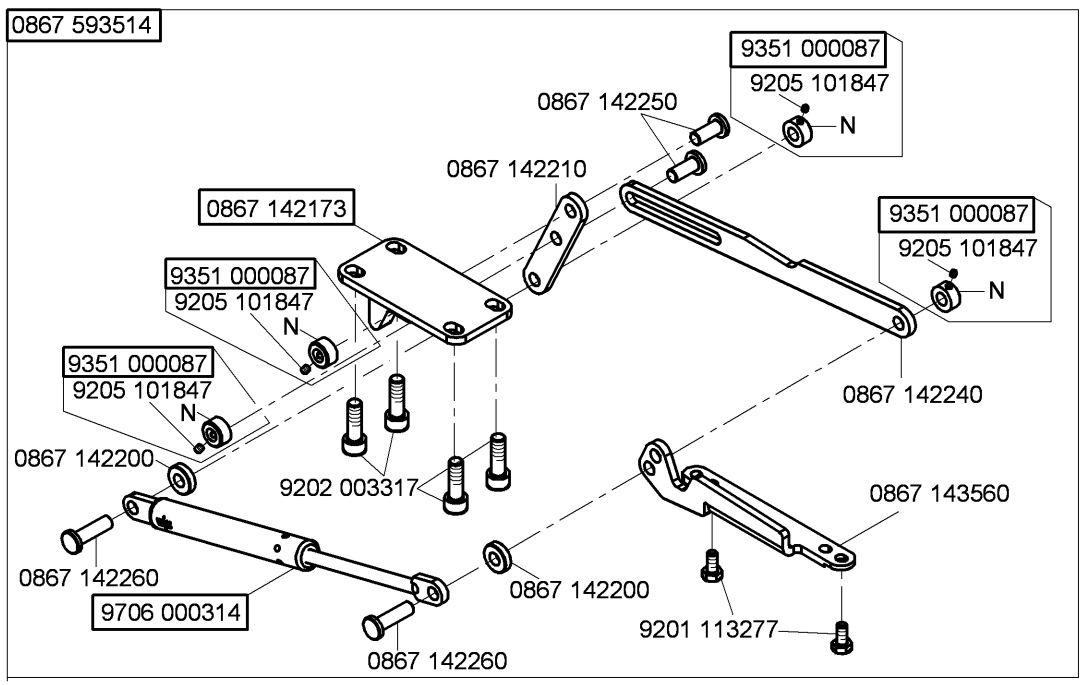

N - nicht als Einzelteil lieferbar
not available as separate part

Cl. 867-M PREMIUM

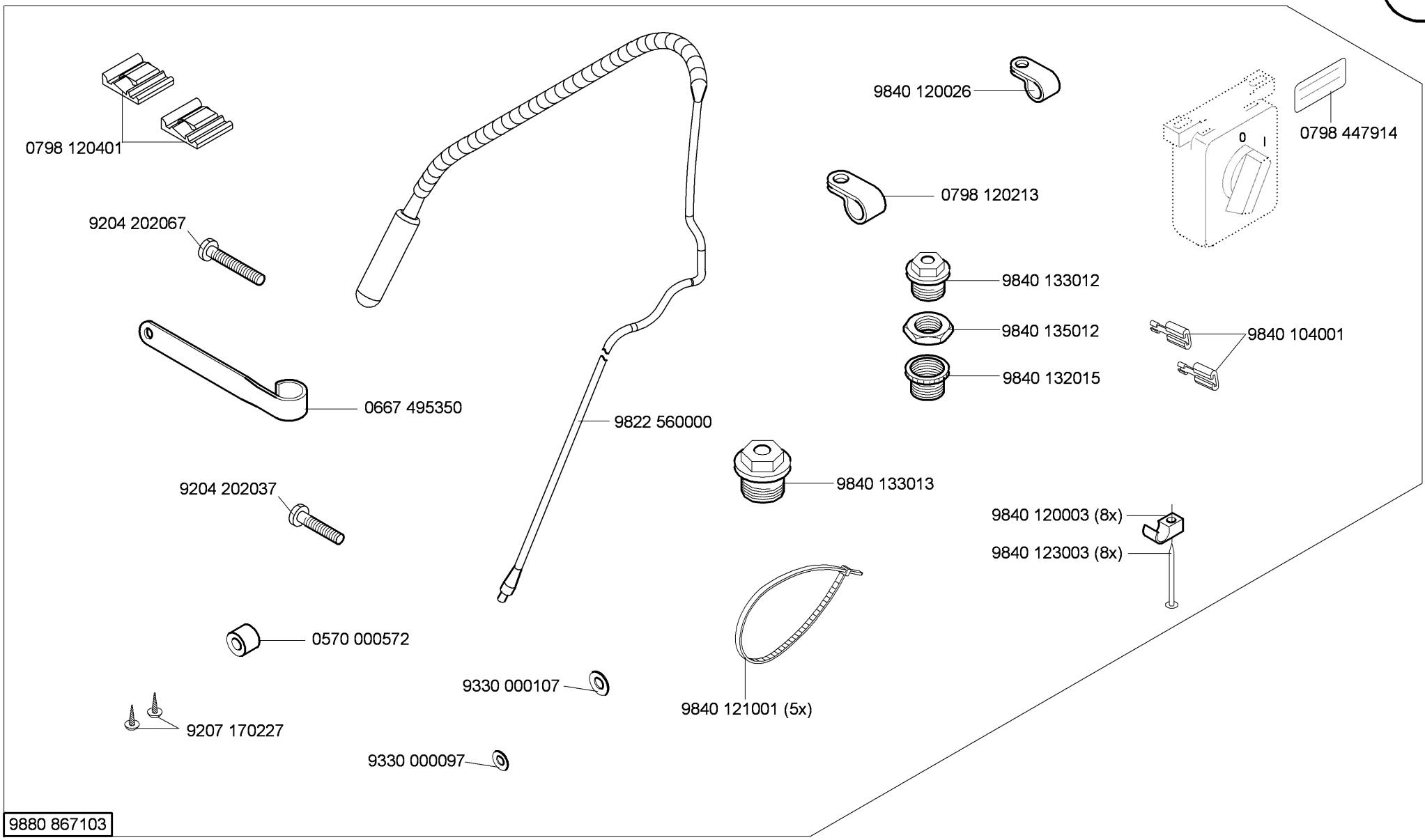
0798 120401
9204 202067
0667 495350
9204 202037
0570 000572
9207 170227
9330 000097
9822 560000
9330 000107
9840 121001 (5x)
9840 133013
9840 120026
0798 120213
9840 133012
9840 135012
9840 132015
0 I
0798 447914
9840 104001
9840 120003 (8x)
9840 123003 (8x)
9880 867103

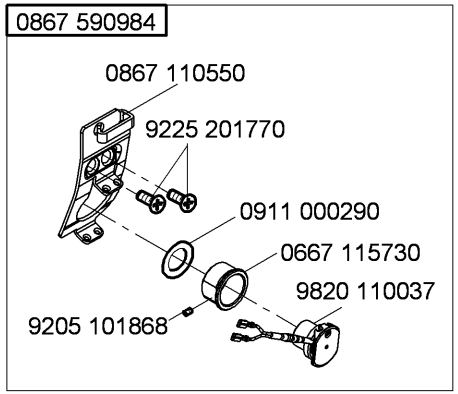

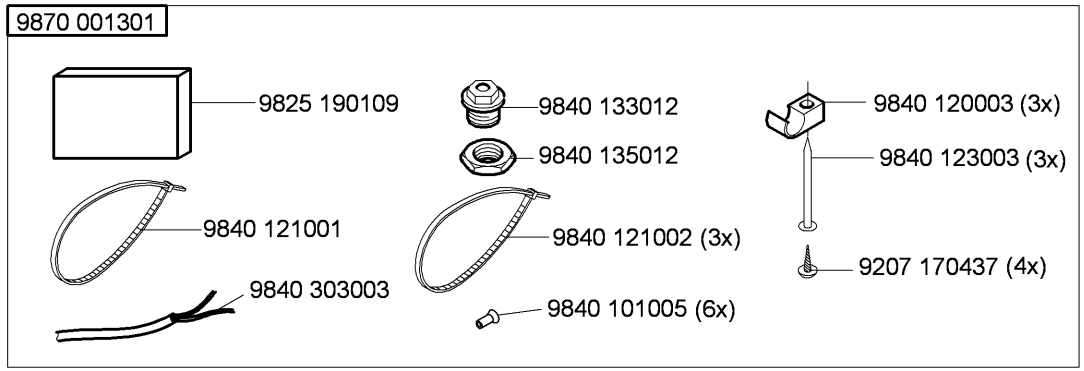

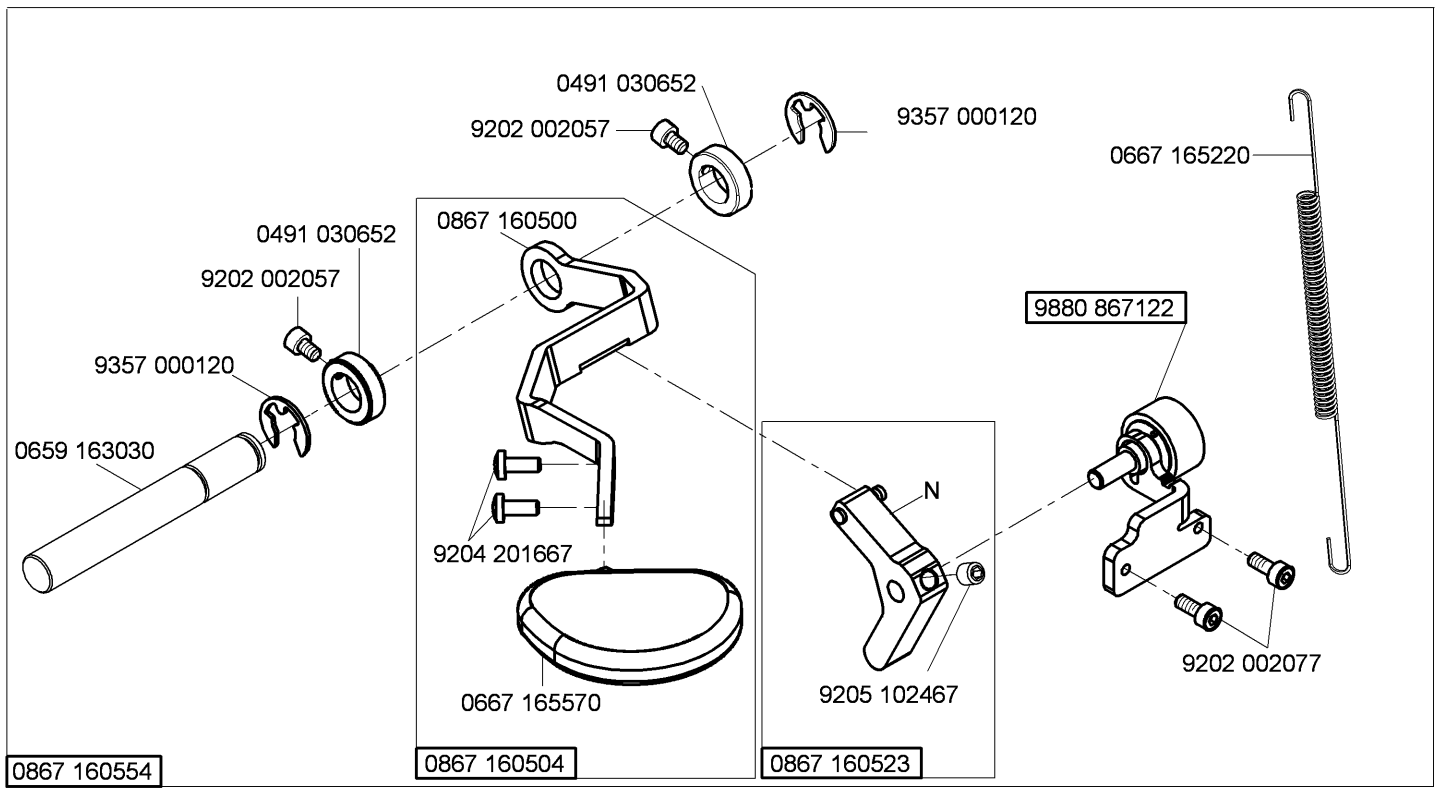

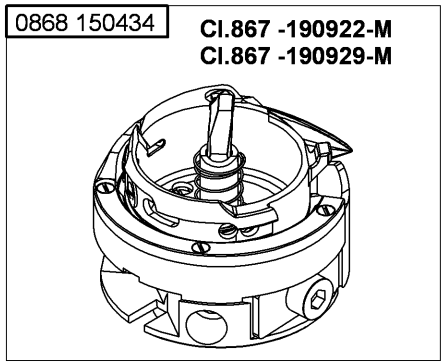

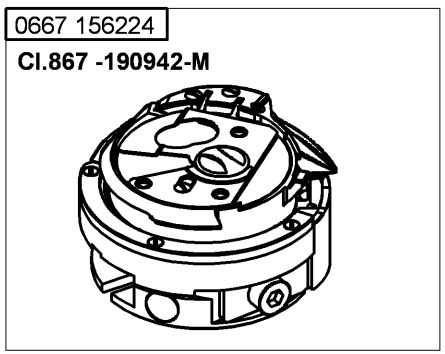

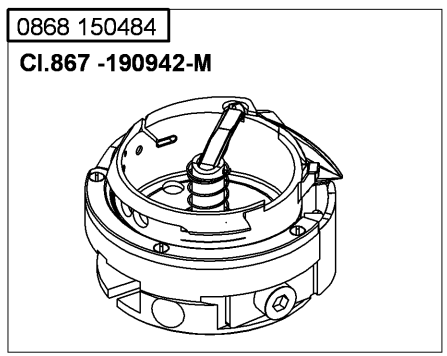

N - nicht als Einzelteil lieferbar
not available as separate part

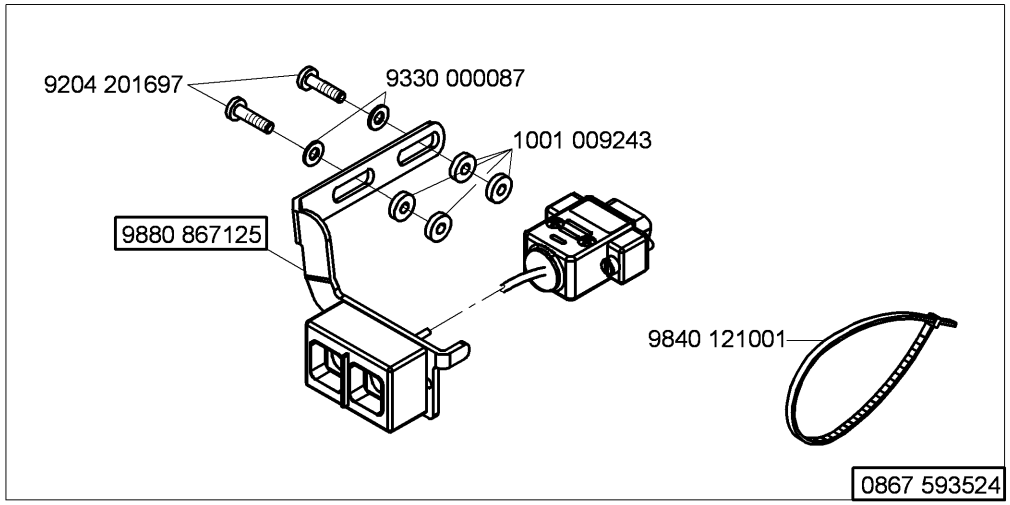

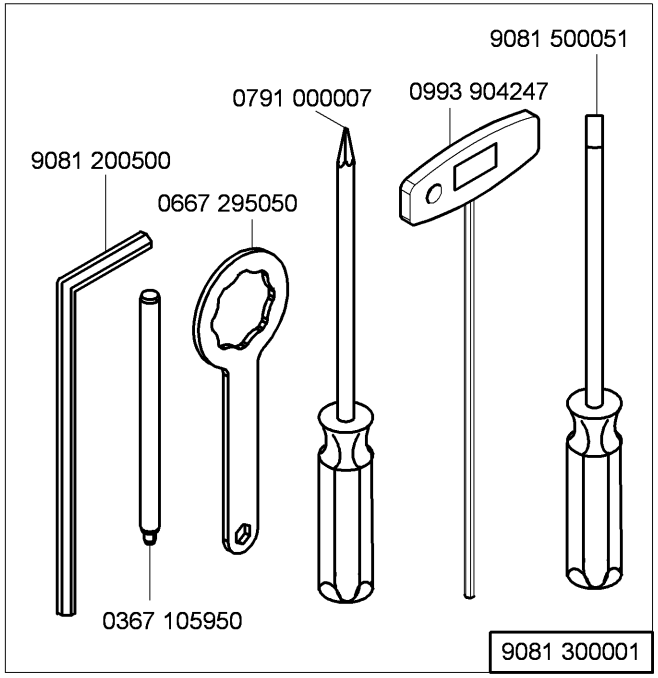

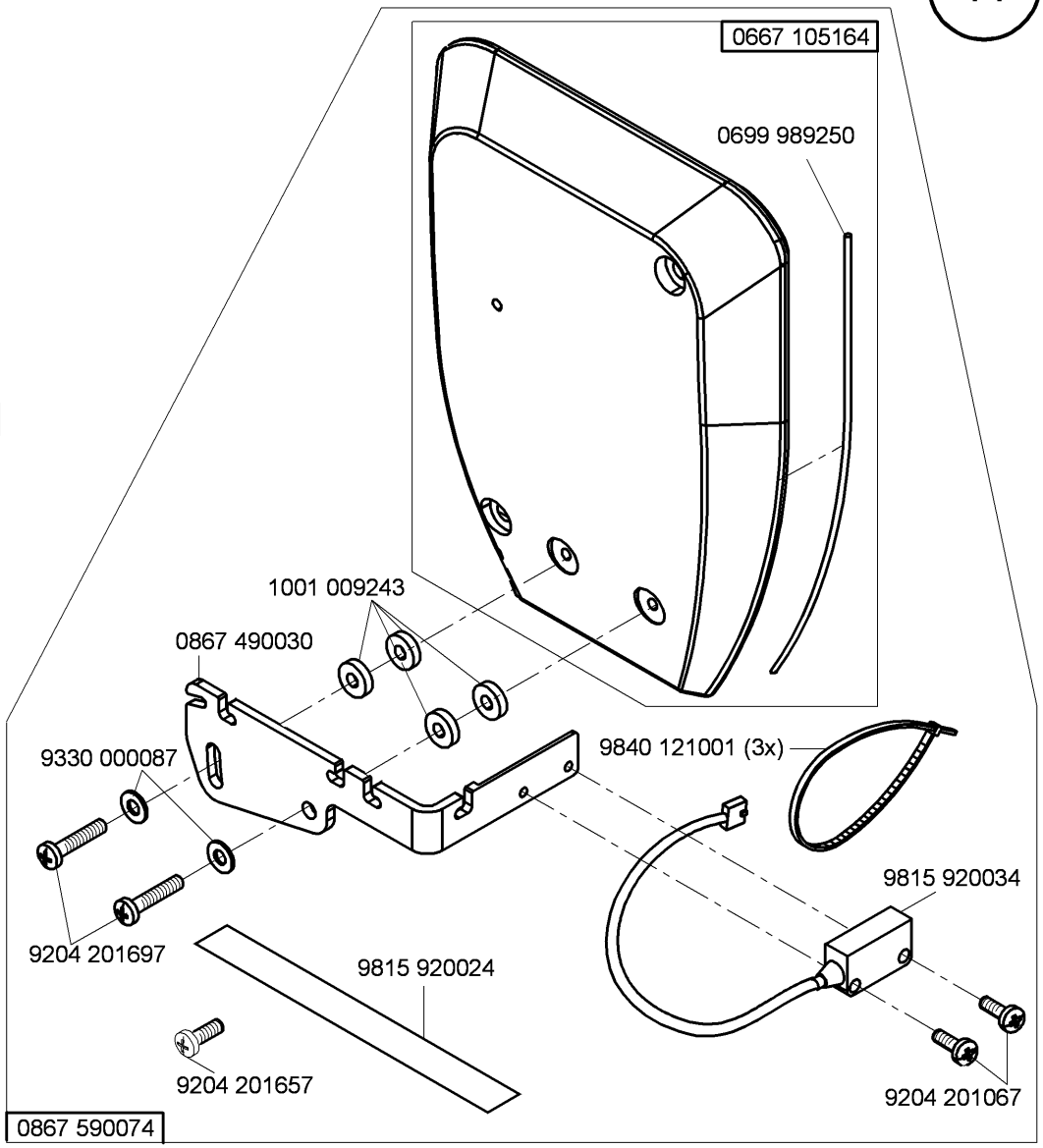

N - nicht als Einzelteil lieferbar
not available as separate part

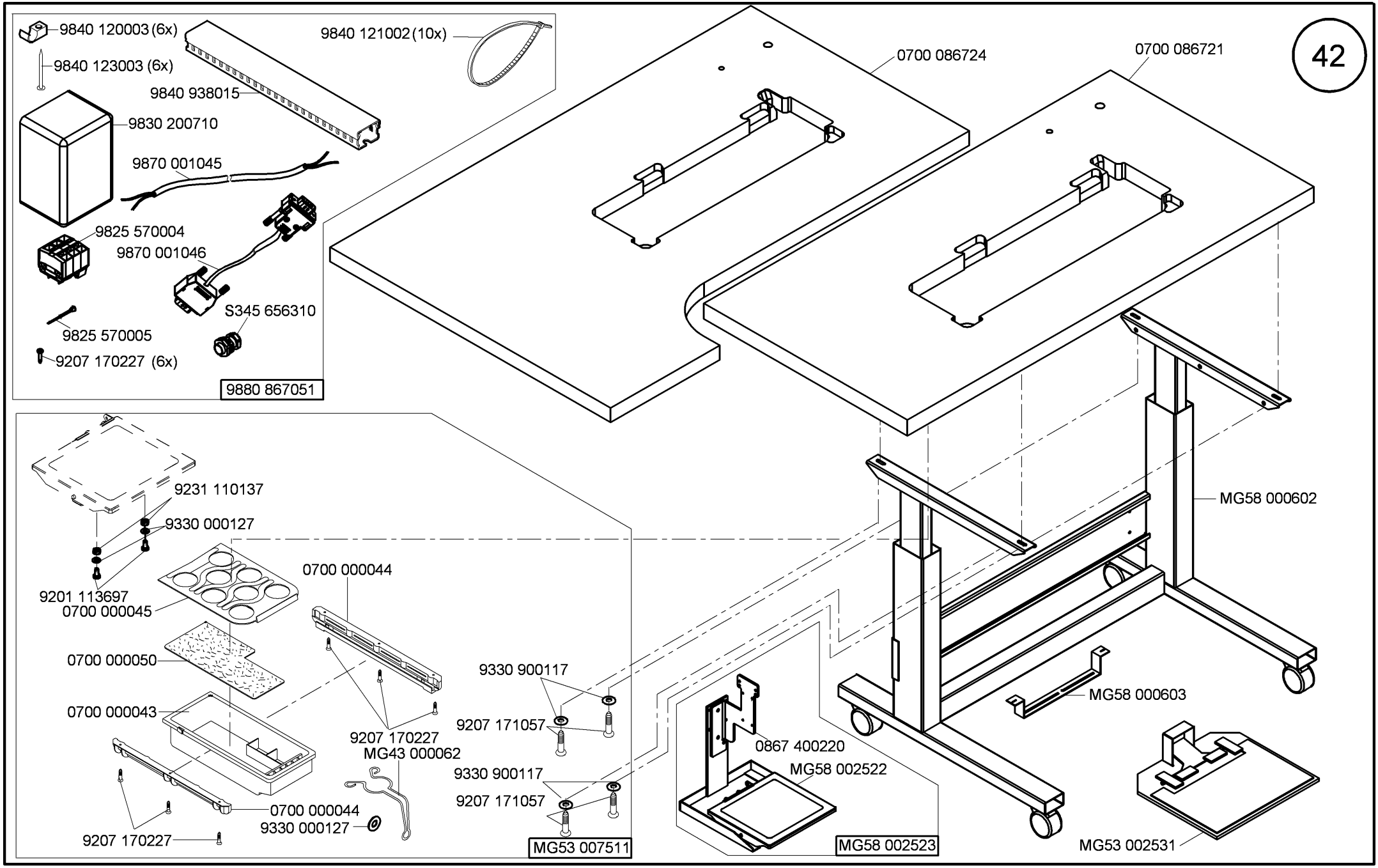

Ausgabe/Edition 9.2015

CI. 867-M PREMIUM

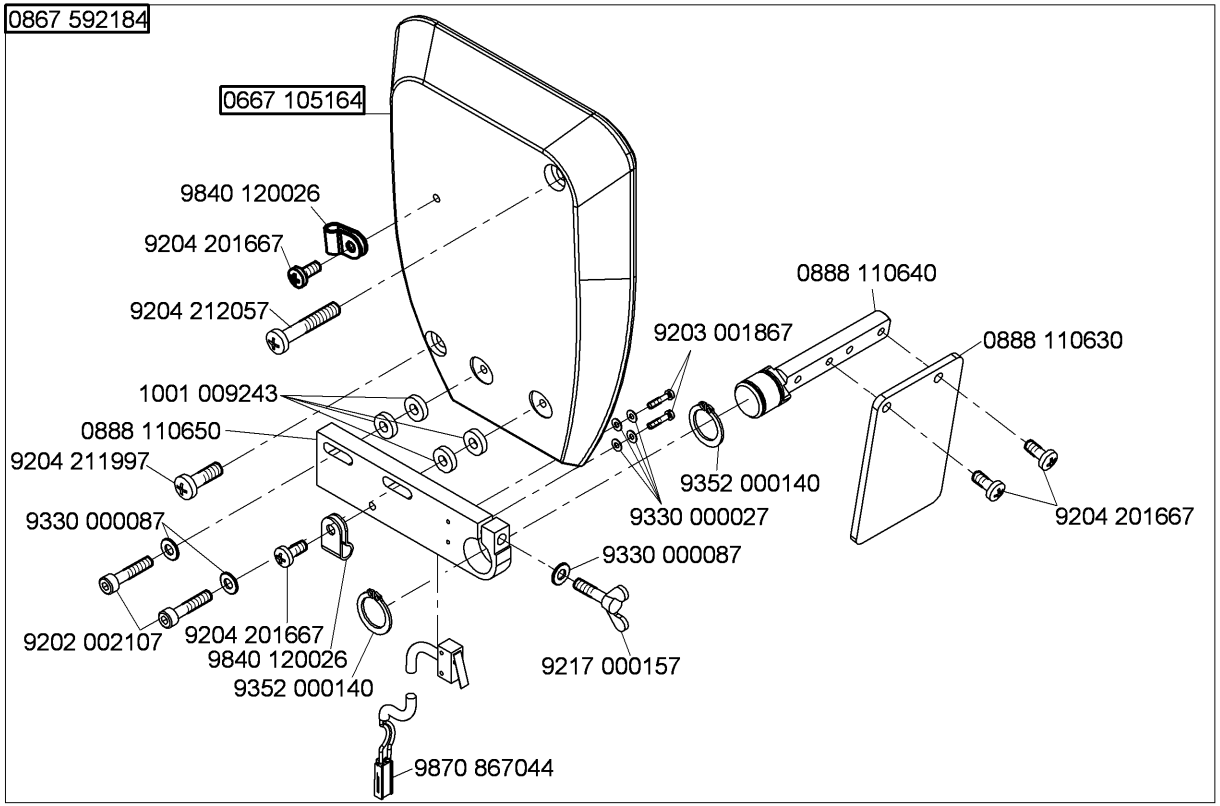
0867 592184
0667 105164
9840 120026
9204 201667
9204 212057
1001 009243
0888 110650
9204 211997
9330 000087
9202 002107
9204 201667
9840 120026
9352 000140
9870 867044
9203 001867
9352 000140
9330 000027
9330 000087
9217 000157
0888 110640
0888 110630
9204 201667

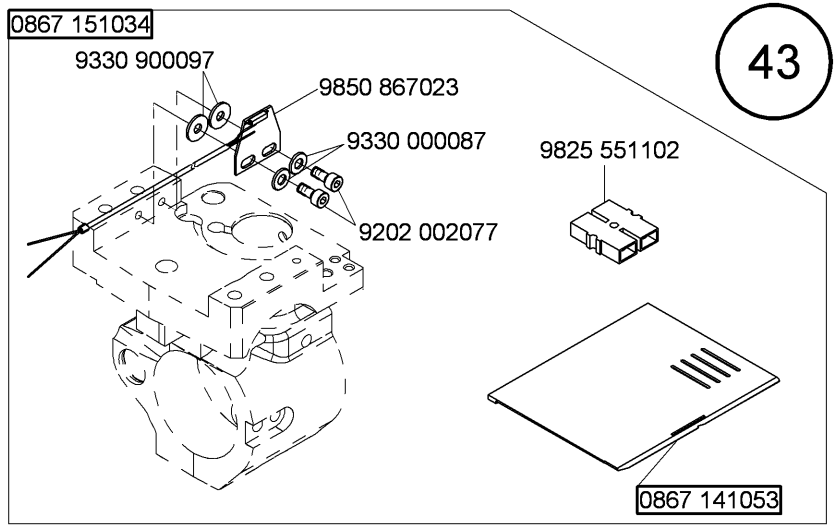
0867 151034
9330 900097
9850 867023
9330 000087
9202 002077
9825 551102
0867 141053

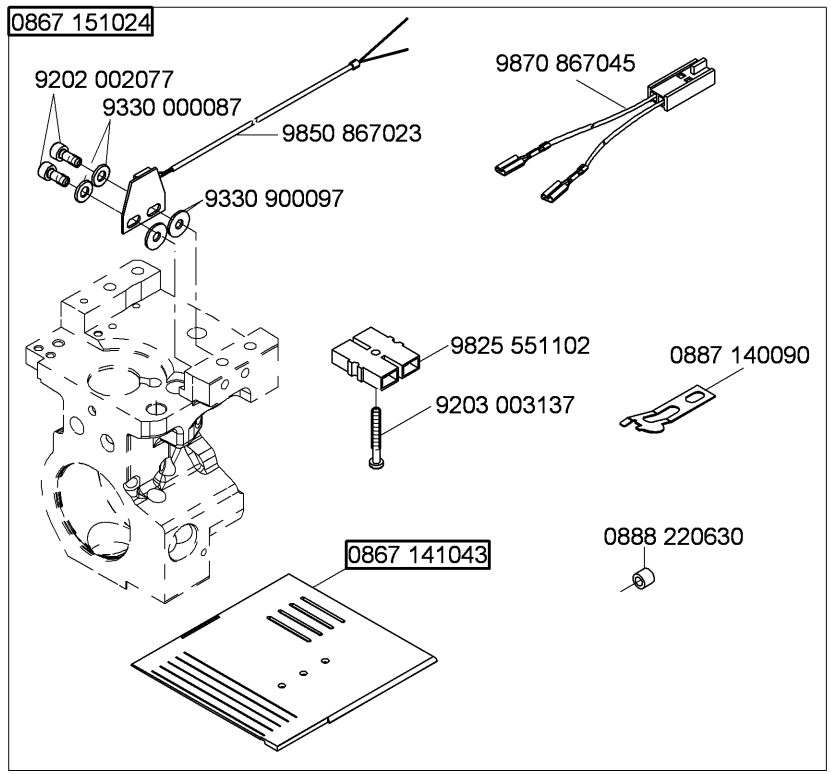
0867 151024
9202 002077
9330 000087
9850 867023
9330 900097
9870 867045
9825 551102
9203 003137
0887 140090
0888 220630
0867 141043

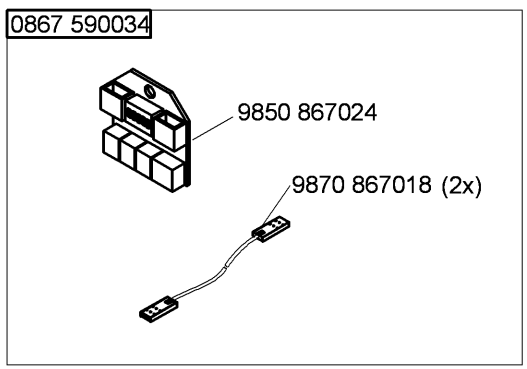
0867 590034
9850 867024
9870 867018 (2x)

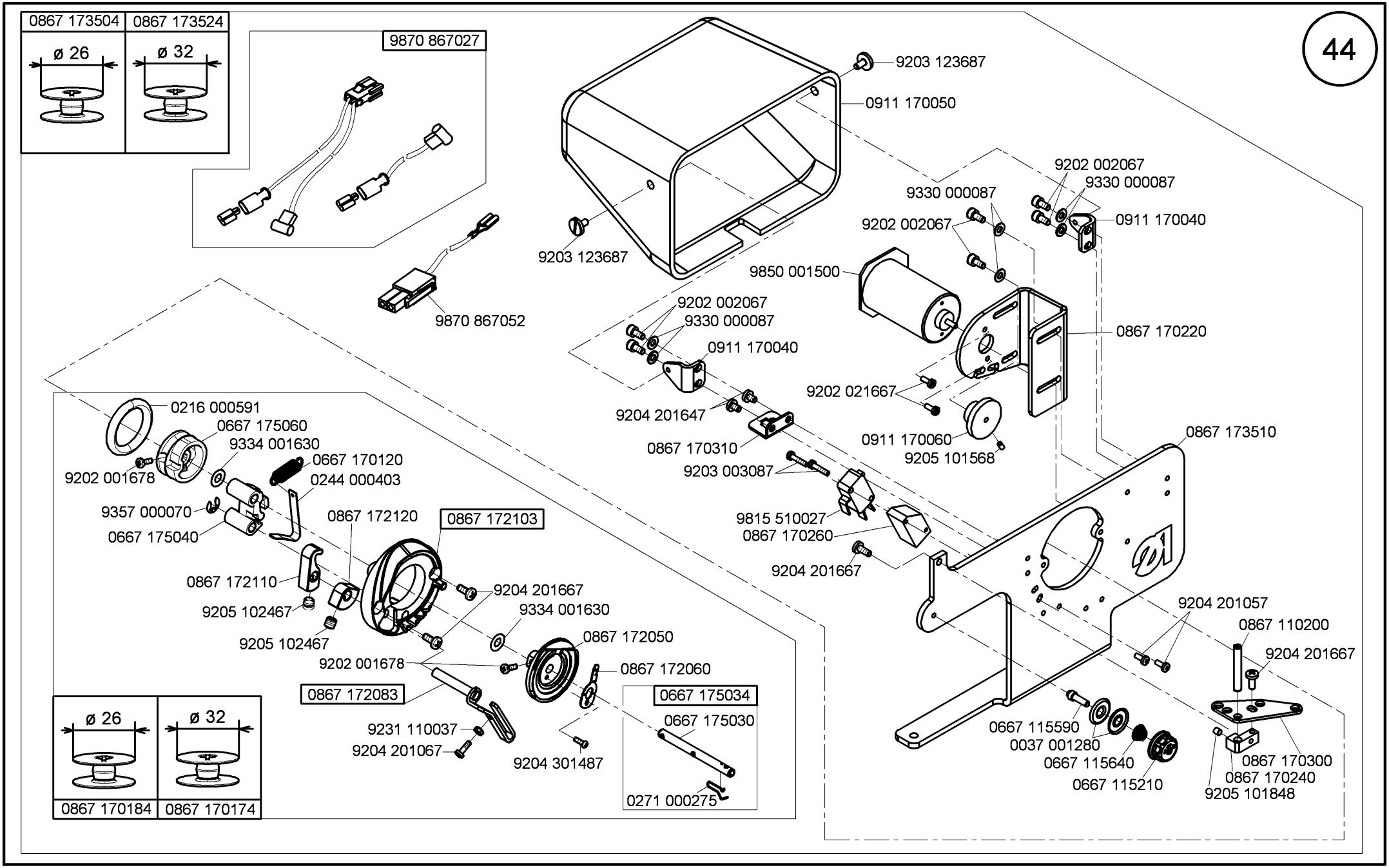

Cl. 867-M PREMIUM

Ausgabe/Edition 6.2016

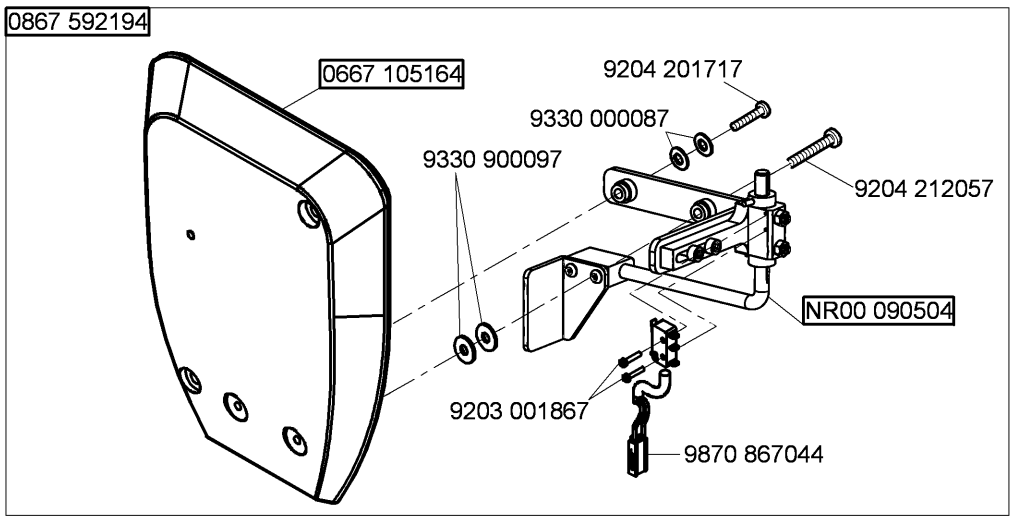

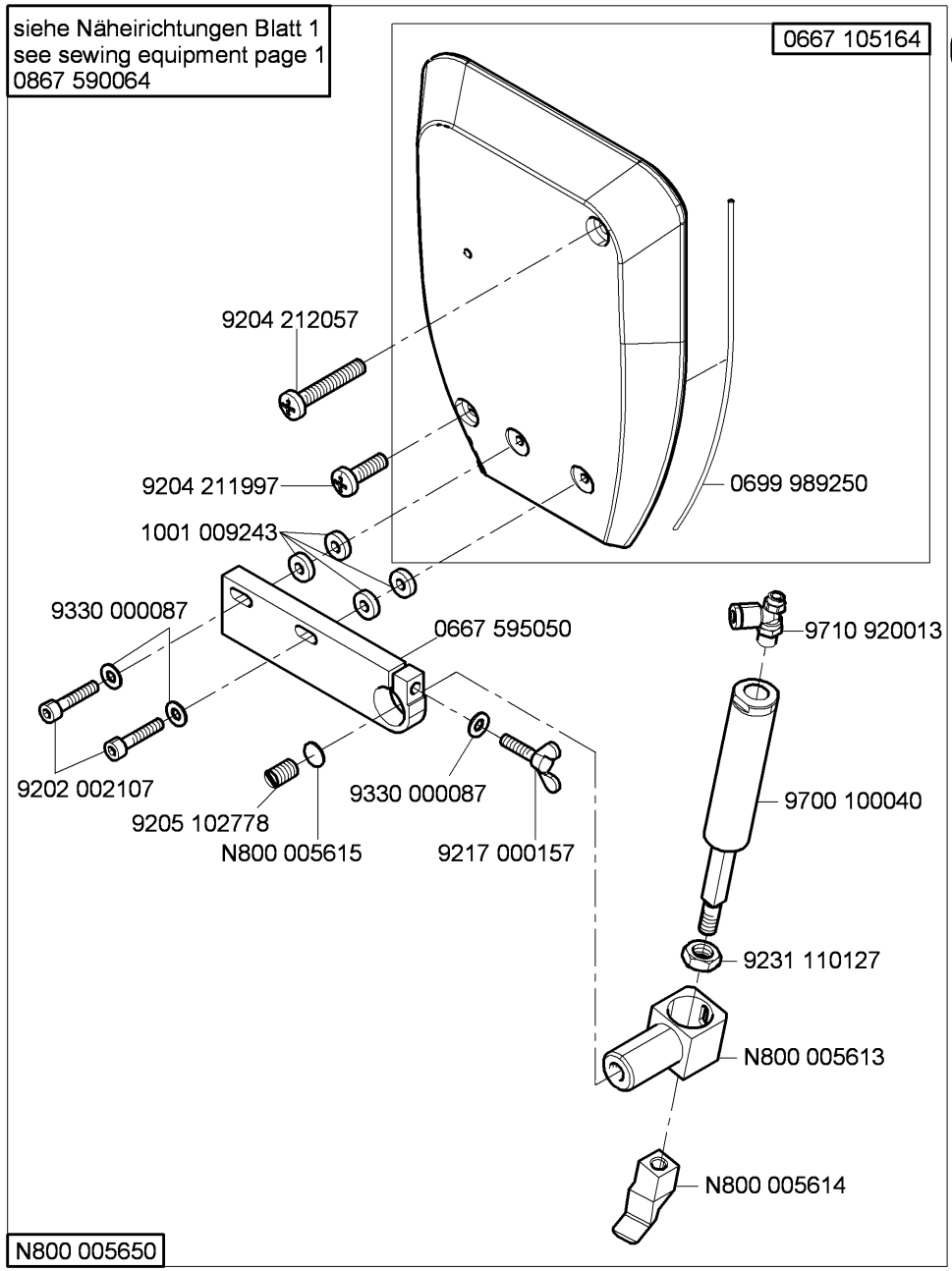

N - nicht als Einzelteil lieferbar
not available as separate part

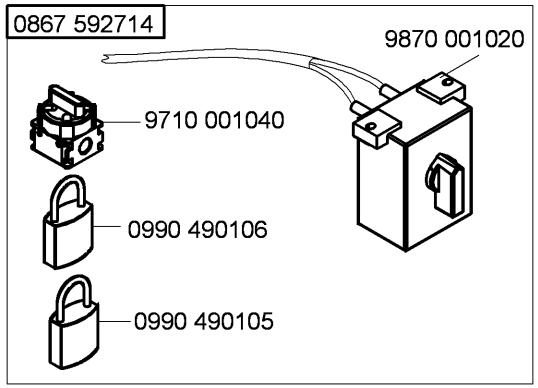
0867 592714
9870 001020
9710 001040
0990 490106
0990 490105

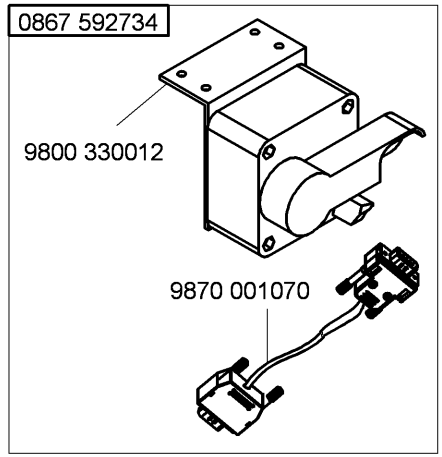
0867 592734
9800 330012
9870 001070

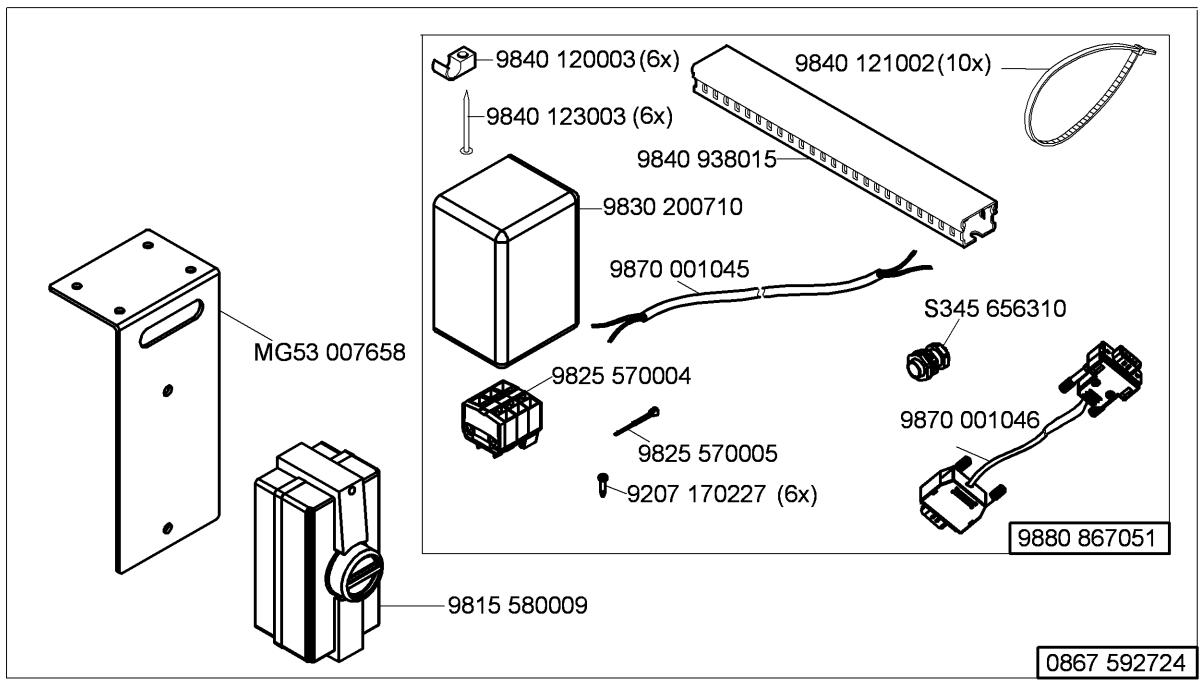
9840 120003 (6x)
9840 121002 (10x)
9840 123003 (6x)
9840 938015
9830 200710
9870 001045
S345 656310
MG53 007658
9825 570004
9870 001046
9825 570005
9207 170227 (6x)
9880 867051
9815 580009
0867 592724

Teile-Nr./Part-No.	Tafel/Table	Teile-Nr./Part-No.	Tafel/Table	Teile-Nr./Part-No.	Tafel/Table	Teile-Nr./Part-No.	Tafel/Table	Teile-Nr./Part-No.	Tafel/Table
0037 001280	18,19,44	0367 315223	5,6,7,8,15	0667 115520	18,19	0667 155390	12,13	0667 165133	7
0077 110230	33	0367 350050	15	0667 115570	19	0667 155403	12,13	0667 165134	7
0104 250010	33	0367 350060	15	0667 115580	19	0667 155424	12,13	0667 165154	7
0211 000648	12,13	0367 385133	3	0667 115590	18,19,44	0667 155440	12	0667 165164	7
0211 000699	33	0367 495010	22	0667 115600	18	0667 155450	13	0667 165220	40
0216 000591	17,44	0396 111320	33	0667 115610	18,19	0667 155460	12,13	0667 165284	20
0219 000321	22	0467 150040	9	0667 115620	18	0667 155474	12	0667 165290	20
0244 000403	17,44	0467 150120	9	0667 115630	18,19	0667 155484	13	0667 165370	7
0244 000700	5,6,7,8,15	0467 150130	9	0667 115640	18,19,44	0667 155490	12,13	0667 165390	8
0271 000275	17,44	0467 150440	10,11	0667 115730	22,40	0667 155530	12,13	0667 165403	8
0281 380114	33	0480 350200	5,14,15	0667 115744	22	0667 155540	12,13	0667 165423	8
0291 000159	3	0480 350214	14,15	0667 115774	22	0667 155550	12,13	0667 165454	8
0291 000347	22	0467 240260	30	0667 125033	3	0667 155720	13	0667 165500	8
0291 000537	21	0491 030652	7,40	0667 125060	4	0667 155820	35	0667 165550	7
0291 000538	21	0510 5100713	18,19	0667 125100	3	0667 155824	35	0667 165570	40
0367 105083	7,8	0570 001847	32	0667 125143	3	0667 155830	35	0667 165580	7
0367 105180	5,7,8	0570 000572	39	0667 125160	3	0667 155840	35	0667 165700	22
0367 105910	29	0580 490194	6,25	0667 125243	3	0667 155893	12,13	0667 170120	17,44
0367 105950	41	0659 163030	40	0667 125254	3	0667 155900	12,13	0667 175030	17,44
0367 110340	18,19	0667 100050	3	0667 145044	2	0667 155930	35	0667 175034	17,44
0367 110360	18,19	0667 105023	23	0667 145074	2	0667 155940	2	0667 175040	17,44
0367 120100	3	0667 105053	1	0667 145264	2	0667 155950	12	0667 175060	17,44
0367 125194	3	0667 105164	41,43,45	0667 145303	2	0667 156180	10,11	0667 245003	37
0367 140050	24	0667 105190	23	0667 145323	34	0667 156190	9	0667 245004	37
0367 145110	6	0667 105320	22	0667 145354	34	0667 156210	10,11	0667 245010	37
0367 145180	5,7,8	0667 110340	22	0667 145390	24	0667 156224	40	0667 295050	41
0367 150860	21	0667 115170	18,19	0667 145410	34	0667 156320	9	0667 310563	5
0367 165120	5,7	0667 115180	18	0667 145464	2	0667 156330	10,11	0667 315113	5
0367 165140	7	0667 115210	18,44	0667 150840	10,11	0667 156440	10,11	0667 315203	4
0367 315014	5	0667 115250	18,19	0667 150850	10,11	0667 160480	5,7	0667 315213	4
0367 315024	5	0667 115280	22	0667 155100	12,13	0667 165063	7	0667 315223	4
0367 315130	5	0667 115320	3	0667 155114	12	0667 165130	5	0667 315243	4

Teile-Nr./Part-No.	Tafel/Table	Teile-Nr./Part-No.	Tafel/Table	Teile-Nr./Part-No.	Tafel/Table	Teile-Nr./Part-No.	Tafel/Table	Teile-Nr./Part-No.	Tafel/Table
0667 315253	4	0688 380140	34	0818 160210	7	0867 130200	5	0867 151050	9
0667 315294	5	0699 979104	12,13,21	0867 100210	22	0867 130250	5	0867 160203	8
0667 315314	5	0699 979265	35,36	0867 100240	1	0867 140030	24	0867 160500	40
0667 315433	36	0699 989250	23,41,45	0867 100444	22	0867 140270	34	0867 160504	40
0667 355103	14	0700 000043	31,42	0867 103043	26	0867 141043	43	0867 160523	40
0667 355110	14	0700 000044	31,42	0867 103080	26	0867 141053	43	0867 160554	40
0667 355123	14	0700 000045	31,42	0867 103090	27	0867 142173	38	0867 160620	5,7
0667 355130	14	0700 000050	31,42	0867 103100	26	0867 142200	38	0867 160630	5,7
0667 355140	14	0700 000090	33	0867 103120	26	0867 142210	38	0867 160640	5
0667 355150	6,16	0700 000091	33	0867 103130	27	0867 142240	38	0867 163500	25
0667 355173	14,15	0700 002295	32	0867 103170	26	0867 142250	38	0867 163514	25
0667 355260	16	0700 086721	42	0867 103193	26	0867 142260	38	0867 163520	25
0667 355270	16	0700 086724	42	0867 103203	26	0867 143560	38	0867 163530	20
0667 355283	16	0700 086794	31	0867 103523	23	0867 150140	9	0867 163543	20
0667 355310	16	0742 002096	32	0867 103530	23	0867 150150	10,11	0867 163563	25
0667 355324	16	0744 001793 A	32	0867 103550	22	0867 150170	9,10,11,35	0867 170174	17,44
0667 355343	16	0744 001793 B	32	0867 103563	27	0867 150240	35	0867 170184	17,44
0667 355344	16	0744 001796	32	0867 110190	18,19,33	0867 150280	16	0867 170220	44
0667 355363	16	0744 009516	32	0867 110200	18,19,33,44	0867 150290	10,11	0867 170240	44
0667 355410	16	0746 060651	18,19	0867 110280	19	0867 150323	12	0867 170260	44
0667 355420	14,16	0767 350350	15	0867 110550	22,40	0867 150333	13	0867 170300	44
0667 385013	5,7	0791 000007	41	0867 113524	18	0867 150343	12,13	0867 170310	44
0667 385033	21	0791 001081	33	0867 113594	19	0867 150560	35	0867 172050	17,44
0667 385070	22	0791 001094	33	0867 120810	3	0867 150754	11	0867 172060	17,44
0667 385143	21	0791 001096	33	0867 120814	3	0867 150764	11	0867 172083	17,44
0667 385174	21	0791 580100	33	0867 130110	5	0867 150804	9	0867 172103	17,44
0667 495093	28	0797 003031	32	0867 130133	6	0867 150814	9	0867 172110	17,44
0667 495350	39	0797 003063	32	0867 130150	25	0867 150930	35	0867 172120	17,44
0667 595050	45	0798 000677	26	0867 130160	5	0867 150994	10	0867 173504	44
0688 380040	21	0798 120213	39	0867 130174	6	0867 151004	10	0867 173510	44
0688 380120	34	0798 120401	36,39	0867 130183	25	0867 150024	43	0867 173524	44
0688 380130	21	0798 447914	22,29,39	0867 130190	5,30	0867 151034	43	0867 210060	36

Teile-Nr./Part-No.	Tafel/Table
0867 210100	36
0867 310170	3
0867 310430	5
0867 310440	5,25
0867 313503	6
0867 313514	6
0867 313530	5
0867 313534	5
0867 313544	5
0867 313583	6
0867 313600	6
0867 313610	5
0867 313624	5
0867 313643	5
0867 350010	15
0867 350033	15
0867 350054	15
0867 383500	21
0867 400220	42
0867 490024	22
0867 490030	41
0867 490250	22
0867 490490	24
0867 490540	30
0867 490550	30
0867 493500	27
0867 493514	27
0867 493530	25
0867 493540	27
0867 493580	30
0867 493590	27
0867 495014	30
0867 495024	30
0867 495044	27
0867 590014	36
0867 590024	36
0867 590034	43
0867 590054	36
0867 590074	41
0867 590104	35
0867 590114	35
0867 590124	35
0867 590134	35
0867 590984	40
0867 591244	38
0867 591254	38
0867 592184	43
0867 592194	45
0867 592714	46
0867 592724	46
0867 592734	46
0867 593504	32
0867 593514	38
0867 593524	41
0867 593534	32
0867 593544	30
0868 110054	19
0868 150434	40
0868 150484	40
0868 160070	34
0868 310080	5
0868 310084	5
0868 310090	5
0887 140090	43
0887 380010	21
0888 110630	43
0888 110640	43
0888 110650	43
0888 220630	43
0888 350124	14
0888 350134	14
0902 000423	24
0911 000290	22,40
0911 000339	38
0911 000478	35,36
0911 170040	44
0911 170050	44
0911 170060	44
0913 000731	33
0933 001544	21
0990 490105	46
0990 490106	46
0992 016580	9,10,11
0992 023560	9,10,11
0992 023577	9,10,11
0993 904247	41
0995 340617	33
0996 120387	20
0998 881010	12,13
0998 881610	5
0998 882080	9,10,11
0999 220752	21
0999 220848	38
0999 240376	13
0999 240389	35,36
0999 240394	36
1001 001162	22
1001 009243	41,43,45
9041 100015	5,7
9041 100025	3
9041 100030	12,13
9041 100035	21
9041 100203	21
9081 100203	33
9081 200303	33
9081 200500	41
9081 300001	41
9081 500000	33
9081 500010	33
9081 500051	41
9120 030120	6,25
9122 200161	1
9122 322200	4
9126 102520	5,7,20
9126 102540	7,20
9126 300061	12,13
9126 300088	12,13
9126 300201	4
9129 020240	30
9129 024235	3
9130 221130	2
9190 100108	22
9190 100113	34
9190 100155	23
9190 100226	12,13
9201 113277	38
9201 113697	31,42
9202 001658	15
9202 001667	38
9202 001678	17,44
9202 002057	5,7,16,25,40
9202 002067	8,21,44
9202 002077	6,12,13,16,22,27, 29,30,34,35,37, 40,43
9202 002078	3
9202 002087	6,21,22,25,34
9202 002097	16,29,30
9202 002098	4,6,7,14,15,16,20
9202 002107	14,15,16,43,45
9202 002467	30
9202 002487	6,25
9202 002497	5,22
9202 002877	30,37
9202 002897	30
9202 002907	30
9202 002908	12,13
9202 002918	5
9202 002927	32
9202 002957	30
9202 003027	26
9202 003317	38
9202 003738	22
9202 021667	44
9202 022467	21
9202 022477	14,16
9202 022497	14,15
9202 100357	27
9202 100535	9,10,11,14,16, 22,24

Teile-Nr./Part-No.	Tafel/Table
9203 001867	43,45
9203 002422	6,25
9203 002437	26
9203 002497	26
9203 002747	15
9203 003077	36
9203 003087	44
9203 003097	35,36
9203 003137	43
9203 003157	35,36
9203 003177	32
9203 003647	5
9203 100002	18,19
9203 123687	44
9203 211837	9,10,11
9203 312412	3
9203 312447	30,38
9203 313047	36
9204 001767	21
9204 002363	24
9204 101657	5
9204 200517	35,36
9204 201057	44
9204 201067	17,41,44
9204 201647	18,19,22,23,24, 26,27,37,44
9204 201657	3,34,41
9204 201667	3,17,18,19,21,27, 28,35,40,43,44
9204 201697	18,19,33,41
9204 201717	45
9204 201757	27
9204 201993	27
9204 202037	39
9204 202067	39
9204 202297	34
9204 211997	5,7,22,23,27, 33,43,45
9204 212057	22,43,45
9204 301467	28
9204 301487	17,44
9204 432087	20
9204 451657	25
9205 024857	12,13
9205 101548	35
9205 101568	44
9205 101847	3,24,30,38
9205 101848	44
9205 101867	27
9205 101868	22,40
9205 101957	6
9205 101958	16
9205 102450	12
9205 102464	20
9205 102467	1,2,4,5,6,7,8,12, 13,14,16,17,25, 40,44
9205 102477	2,3,5,8,9,10,11, 15,25
9205 102487	26
9205 102778	45
9205 121558	12,13
9205 122488	12,13
9206 100637	21,34
9207 161237	33
9207 170227	26,31,39,42,46
9207 170437	22,29,34,40
9207 170847	34
9207 170857	26
9207 171057	31,31,42
9217 000157	43,45
9217 171658	30
9225 201750	3
9225 201770	22,29,40
9231 000347	32
9231 000367	16,18,19,27
9231 000387	16
9231 110037	17,44
9231 110057	6,33
9231 110107	18,19,33
9231 110127	45
9231 110137	31,42
9301 101561	14,15
9301 102203	5
9301 102221	33
9301 103201	30
9301 200660	12,13
9302 000100	21
9305 100350	18
9305 100370	19
9330 000027	43
9330 000047	26
9330 000067	15,18,19
9330 000087	4,7,16,18,19,22, 33,34,37,41,43, 44,45
9330 000088	12,13,38
9330 000097	14,15,27,30,39
9330 000107	39
9330 000127	31,42
9330 000177	33
9330 200107	14,16
9330 200110	12,13
9330 900097	43,45
9330 900117	31,42
9333 000090	26,27
9334 000051	12,13
9334 001630	3,5,7,17,20,30,44
9334 001640	4,8
9351 000087	38
9352 000140	43
9352 640050	34
9353 000087	12,13
9353 000350	2
9353 000420	2
9353 000470	1,2
9354 010210	2
9354 400800	12,13,21
9357 000050	5,6,14,15,16
9357 000070	5,7,12,13,17, 20,44
9357 000080	8
9357 000090	4
9357 000120	5,7,40
9400 000090	24
9401 000194	33
9401 000204	33
9706 000314	38
9700 100040	45
9710 061200	35,36
9710 900031	35,36
9710 920012	36
9710 920013	45
9710 982003	35,36
9731 001035	21
9731 002001	32
9731 005004	32,36
9731 007035	3
9731 008062	33
9740 000607	23
9780 000108	32
9790 000220	36
9790 030020	35
9790 200000	32
9790 201001	32
9790 315002	35
9792 001040	32
9792 051020	32
9800 330012	46
9800 580033	6
9800 580042	25
9800 820001	30
9815 301079	28
9815 301081	28
9815 301090	28
9815 301091	28
9815 301096	28
9815 310008	28
9815 310009	28
9815 510027	44
9815 920024	41

Teile-Nr./Part-No.	Tafel/Table
9815 920034	41
9815 925002	35
9815 950012	18,19
9815 580009	46
9820 110016	15,16
9820 110037	22,40
9820 110040	14
9822 560000	39
9822 560021	29
9825 190109	40
9825 511003	27
9825 551102	43
9825 570004	42,46
9825 570005	42,46
9825 570106	18,19
9830 200710	42,46
9830 501010	27,35
9830 502014	21
9830 503026	27
9835 301003	34
9840 101005	40
9840 104001	29,39
9840 120001	26
9840 120003	22,29,34,39,40, 42,46
9840 120025	34,35
9840 120026	21,22,27,29,39,43
9840 120027	27
9840 120030	33
9840 120031	27
9840 120060	26,34
9840 120104	14,15,16,21
9840 120105	21
9840 120106	35,38
9840 120154	27
9840 121001	22,26,29,33,34, 36,38,39,40,41
9840 121002	35,36,40,42,46
9840 123002	34
9840 123003	22,26,29,34,39, 40,42,46
9840 130007	21
9840 130008	21
9840 132015	29,39
9840 133012	22,29,39,40
9840 133013	29,39
9840 135012	22,29,39,40
9840 303003	40
9840 938015	42,46
9850 001069	30
9850 001083	22
9850 001089	22
9850 001309	27
9850 001500	44
9850 281002	26
9850 867003	35
9850 867020	27
9850 867021	21
9850 867023	43
9850 867024	43
9850 867500	28
9850 867501	30
9870 001020	46
9870 001040	46
9870 001045	42,46
9870 001046	42,46
9870 001070	46
9870 001112	34
9870 001113	33
9870 001301	40
9870 001412	26
9870 001413	26
9870 009100	28
9870 367003	35,36
9870 650006	30
9870 867001	14,15,16
9870 867003	35
9870 867018	43
9870 867027	44
9870 867038	28
9870 867040	28
9870 867044	43,45
9870 867045	43
9870 867047	27
9870 867048	28
9870 867049	30
9870 867050	27
9870 867052	44
9880 001001	26
9880 001006	33
9880 002005	34
9880 580003	27
9880 867050	26
9880 867051	42,46
9880 867100	29
9880 867102	22
9880 867103	39
9880 867107	28
9880 867120	34
9880 867122	40
9880 867125	41
H667 110050	18,19
H667 490050	27
MG43 000062	31,42
MG53 002501	31
MG53 002531	42
MG53 007511	31,42
MG53 007658	46
MG53 007921	32
MG53 007922	32
MG55 000508	31
MG58 000602	42
MG58 000603	42
MG58 002522	42
MG58 002523	42
N800 005613	45
N800 005614	45
N800 005615	45
N800 005641	38
N800 005642	38
N800 005643	38
N800 005644	38
N800 005645	38
N800 005646	38
N800 005647	38
N800 005650	45
N800 005655	37
N800 006715	30
N800 006730	30
N800 006731	30
N800 075013	37
N800 080001	37
N800 080003	37
N800 080004	37
N800 080012	37
N800 080021	37
N800 080022	37
N800 867014	30
N800 867040	30
N800 867050	30
N800 867060	30
N800 867070	30
N800 867080	30
N800 867090	30
N800 867104	30
N800 867110	30
N800 867123	30
N800 867130	30
NR00 080504	45
S345 656310	42,46
Z100 011022	12,13
Z132 001452	36

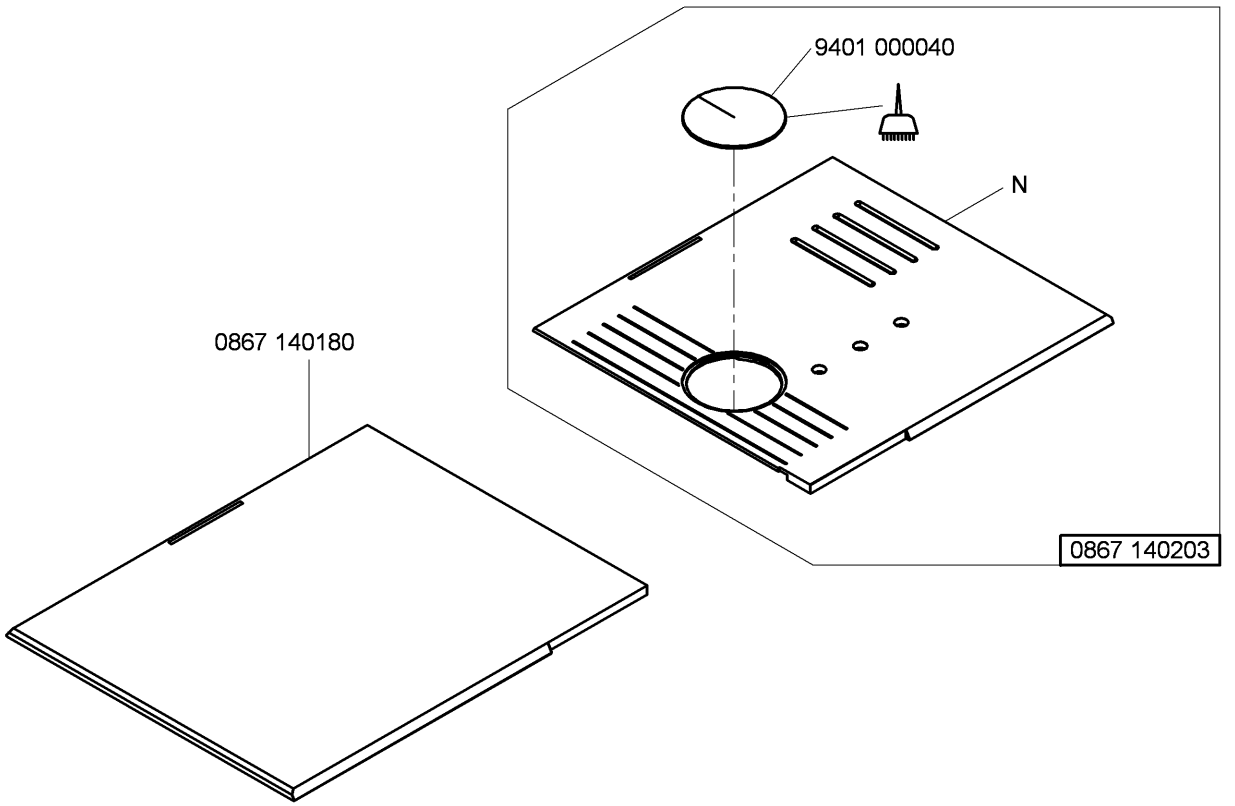

-kleben -stick (mit Loctite Nr. 350/Materialnummer 9049 080016 eingeklebt
UV - ausgehärtet
glued Loctite No. 350/material number 9049 080016
UV - cured)

N - nicht als Einzelteil lieferbar
not available as separate part

Cl. 867-M PREMIUM

Befestigungteile für Näheinrichtungen
Fastening parts for Sewing equipment

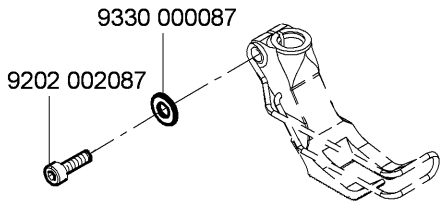

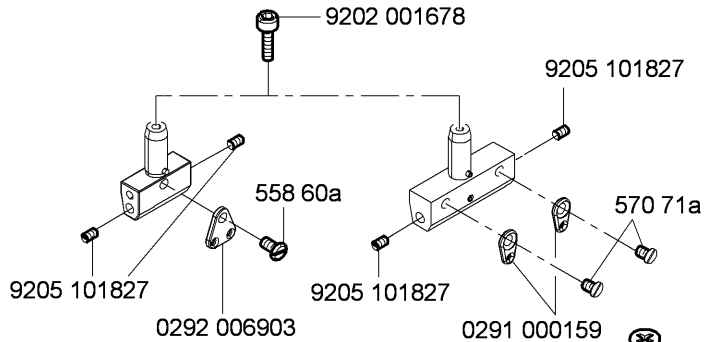

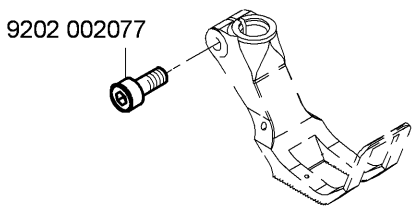

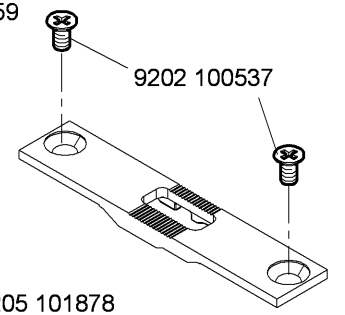

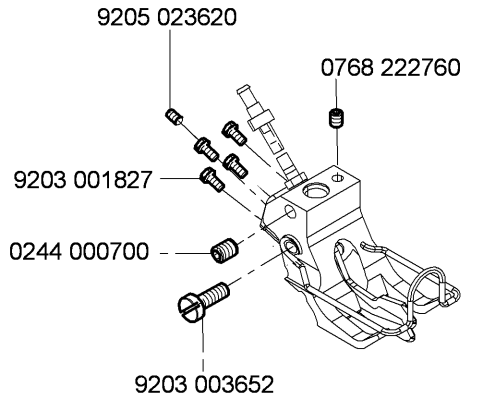

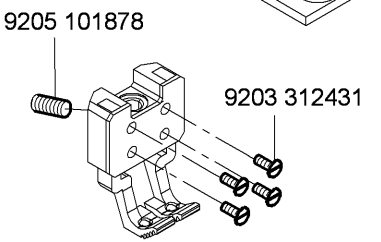

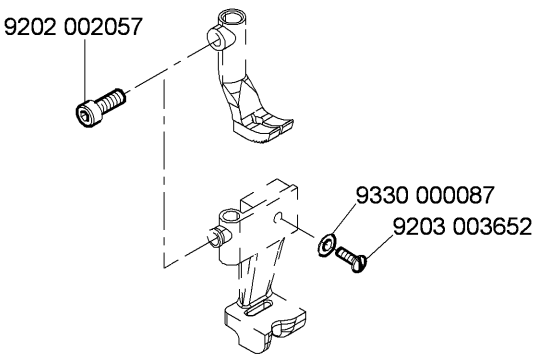

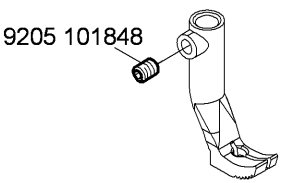

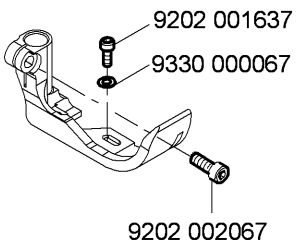

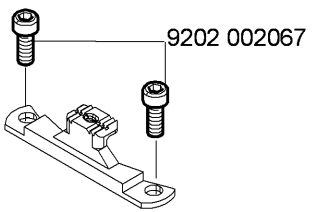

Pneumatische Anschluss/Pneumatic connection

Die Näheinrichtungen: E24/6/9, E24/8/9, E24/10/9, E24/12/9, E24/8/12, E24/10/12, E24/12/12, E24/14/12, beinhalten auch die unten abgebildete Komponente.

The following sewing equipments: E24/6/9, E24/8/9, E24/10/9, E24/12/9, E24/8/12, E24/10/12, E24/12/12, E24/14/12, include also the below reproduced component.

0867 590064

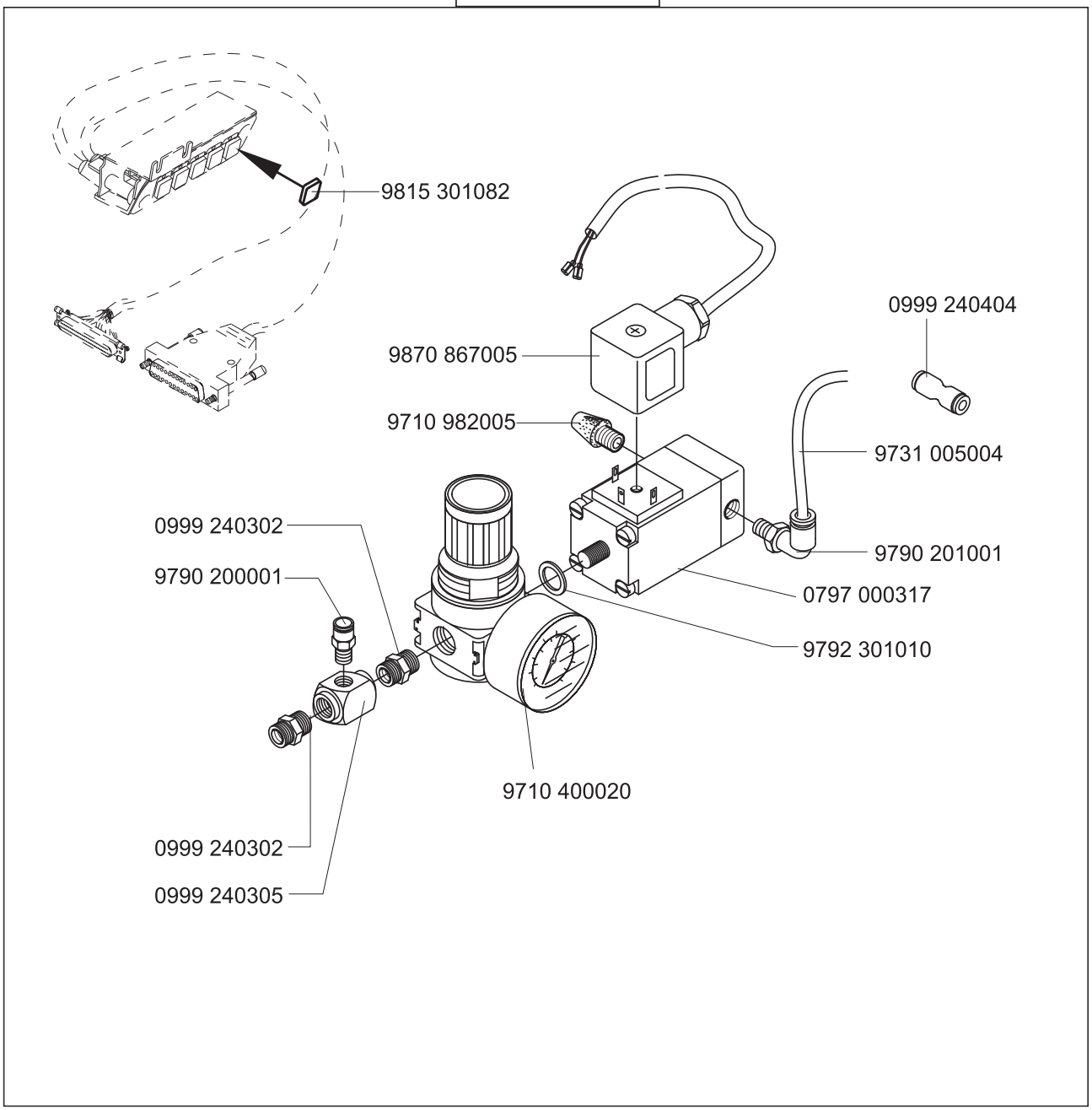

E1

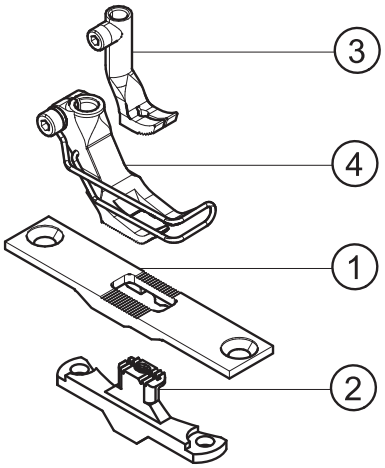

E2

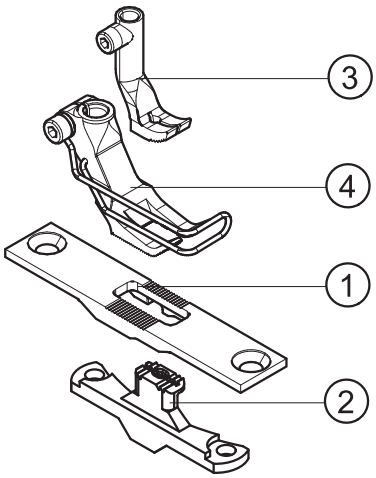

E3

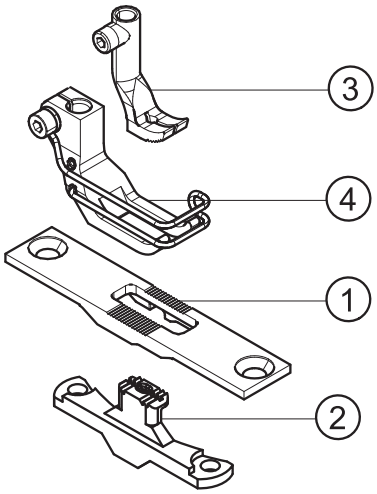

E4

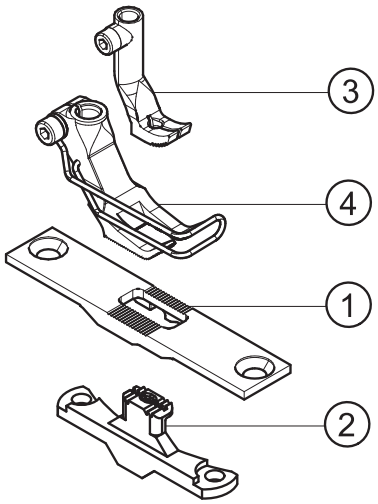

E5

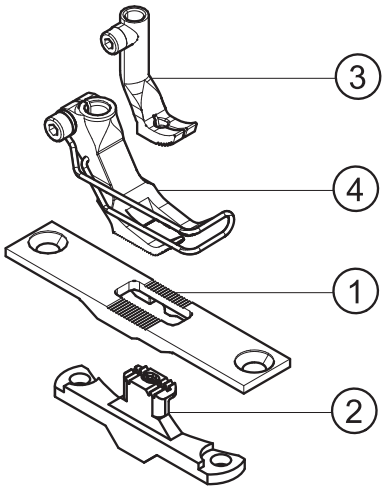

E6

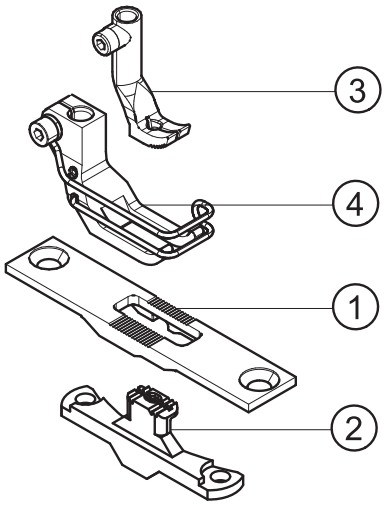

= Änderung / Modification

E7

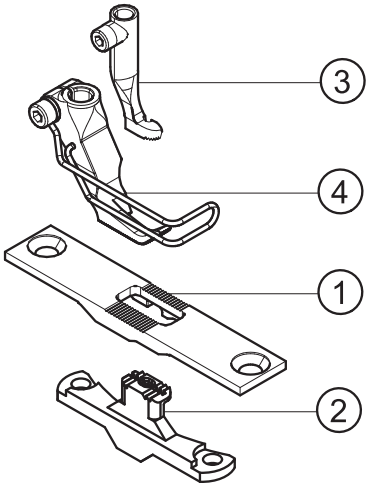

E8

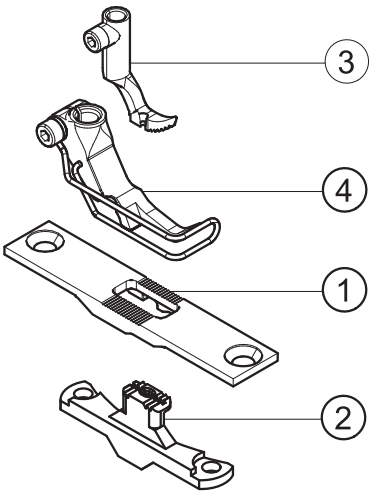

E11

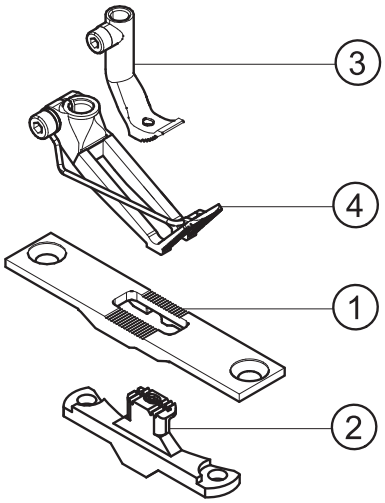

E12

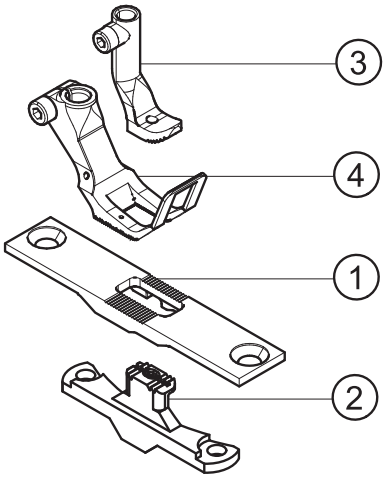

E14

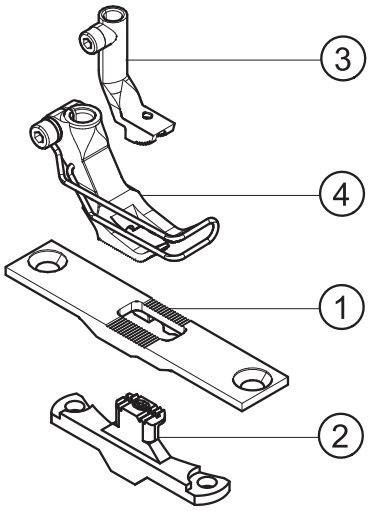

E15

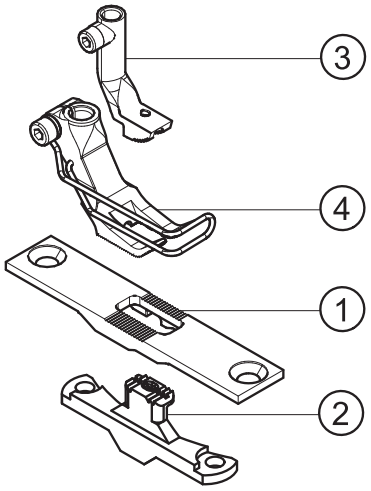

= Änderung / Modification

E16

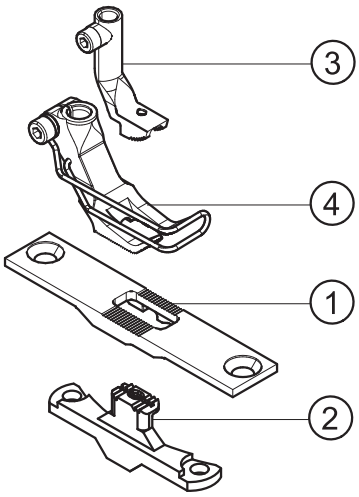

E17

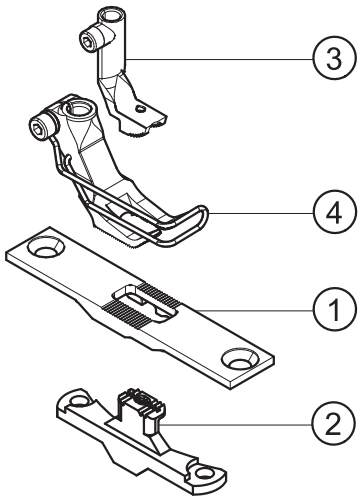

E18

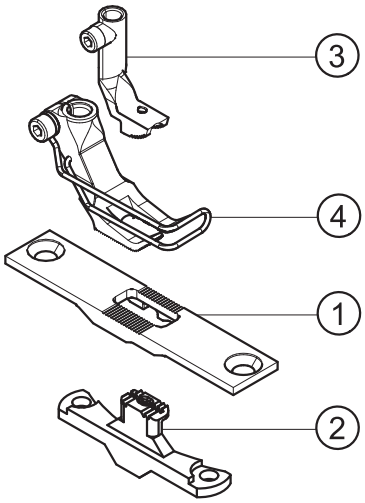

E25
E26

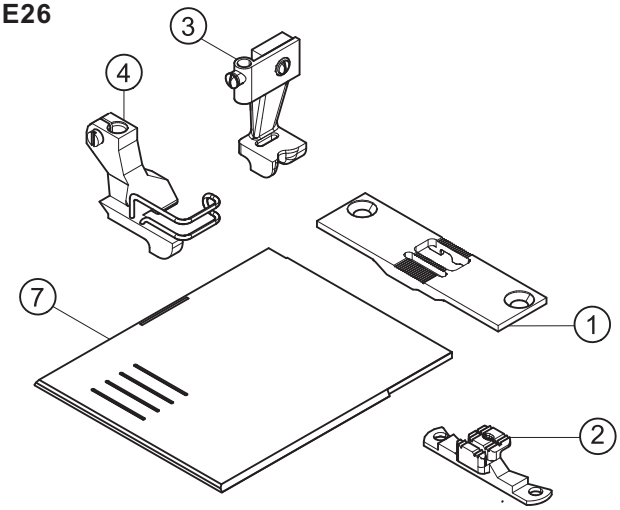

E36

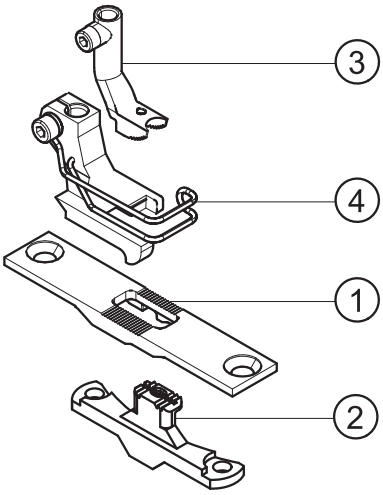

E38

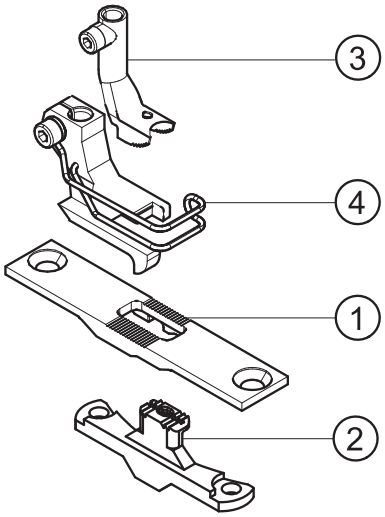

= Änderung / Modification

E40
E44
E45
E47
E48

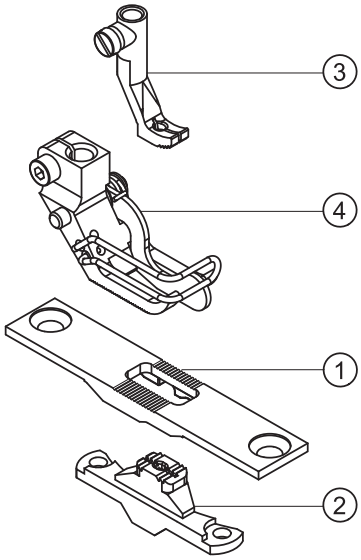

E52
E53
E54
E55
E56
E57
E58

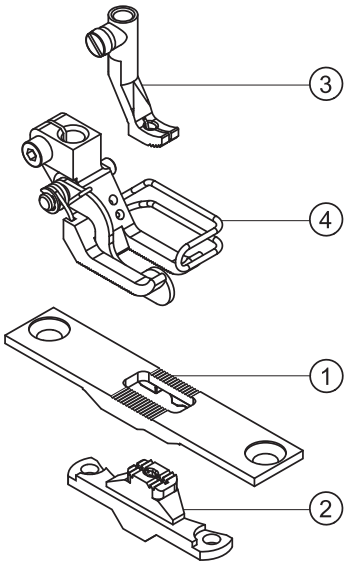

E63
E64
E65
E66
E67

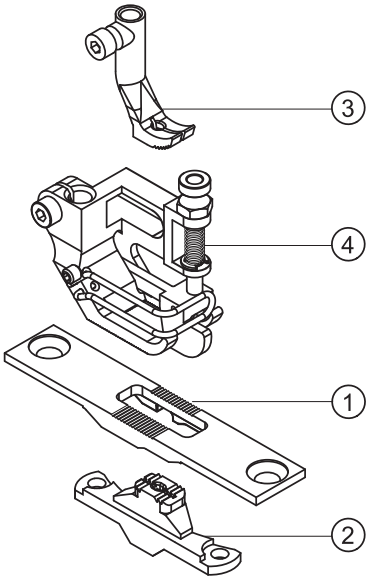

E73
E74
E75
E76
E77

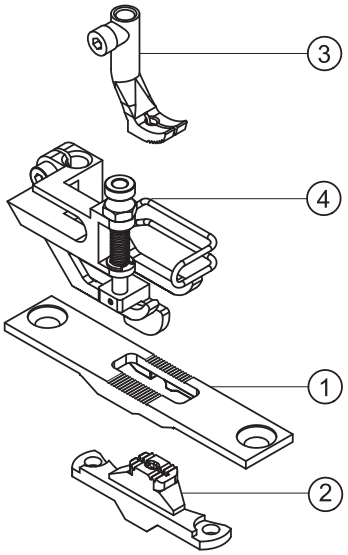

= Änderung / Modification

E101
E102

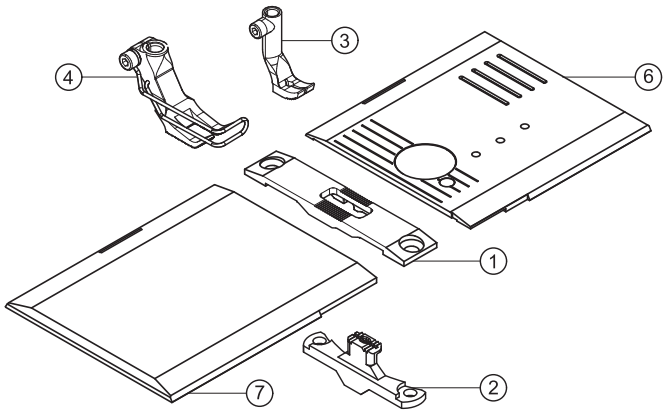

E101-7
E121/0-7

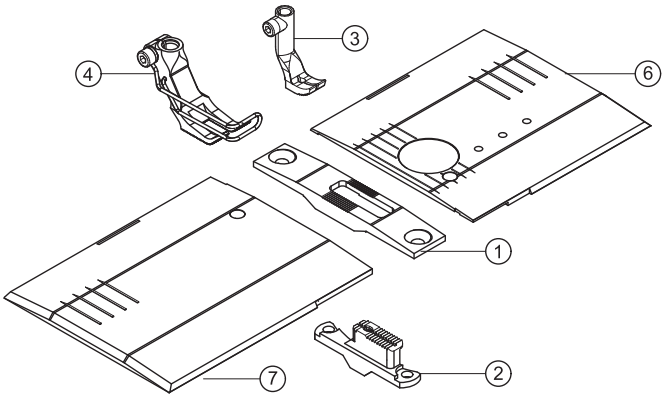

E104

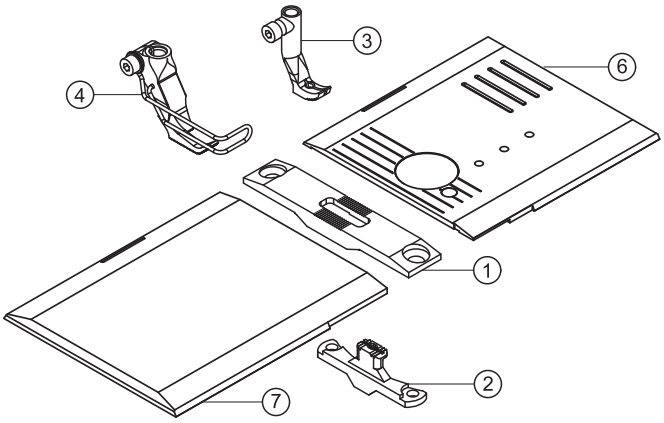

E111/0-6
E112/0-9
E121/0-6
E122/0-9

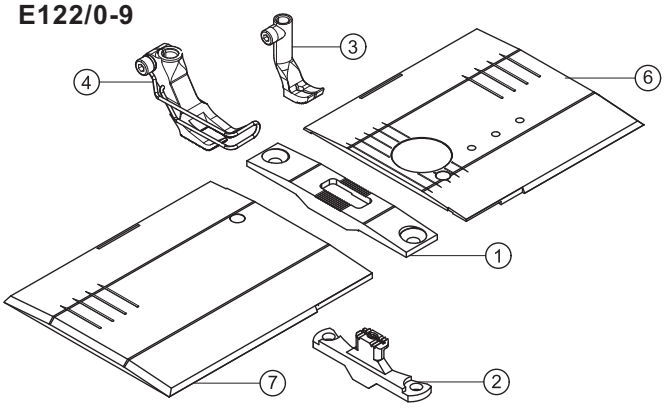

= Änderung / Modification

E21/3-6
E21/3,2-6
E21/4

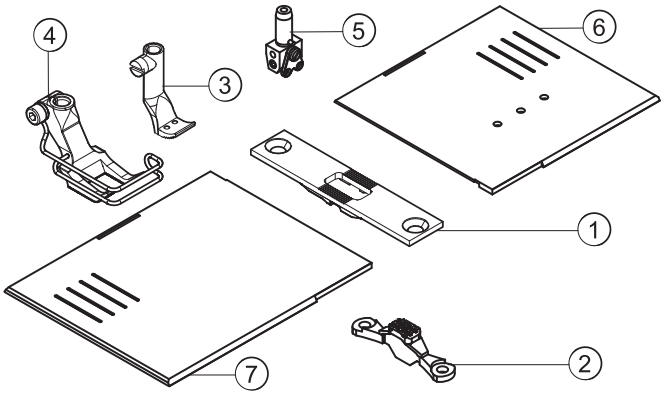

E21/5

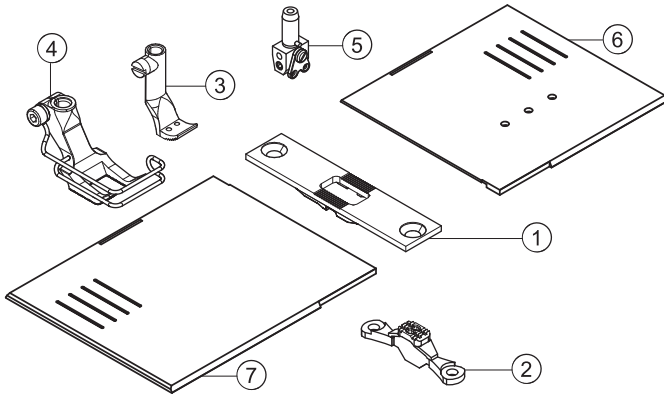

E21/6

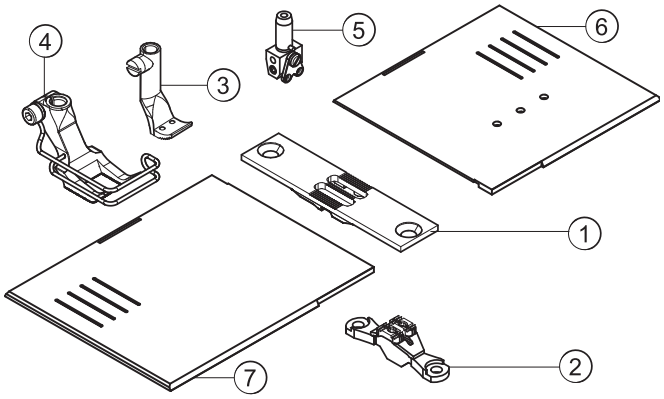

E21/8

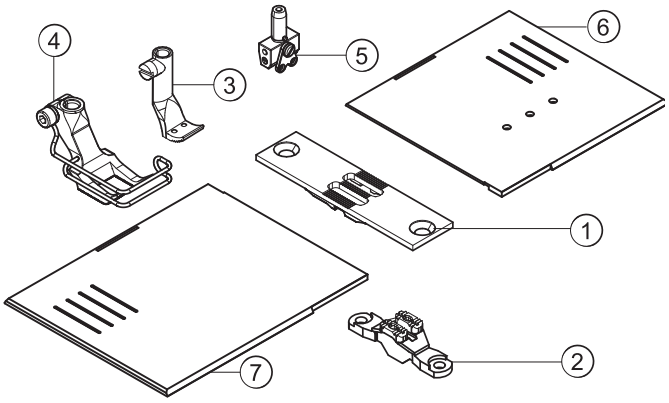

E21/10

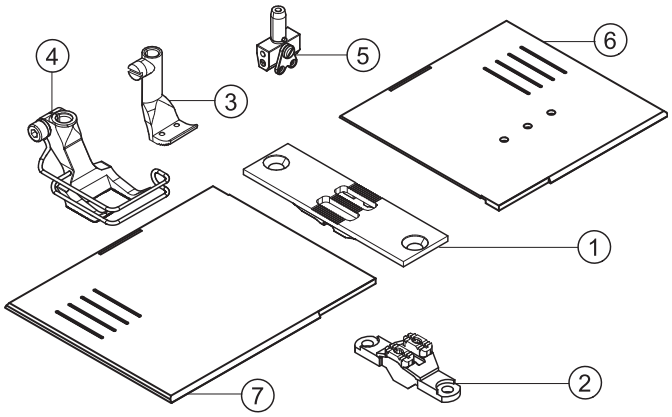

E21/12

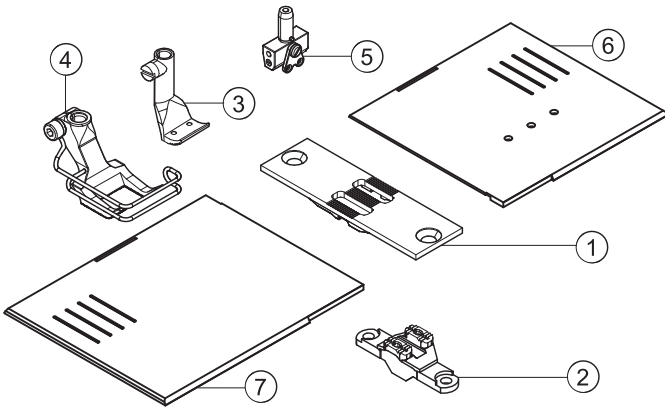

= Änderung / Modification

E21/14

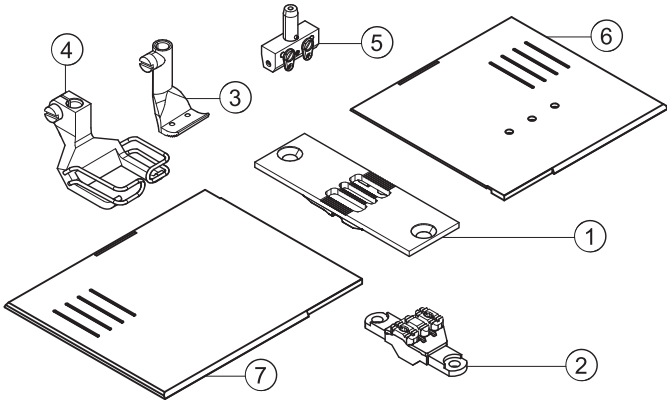

E21/16

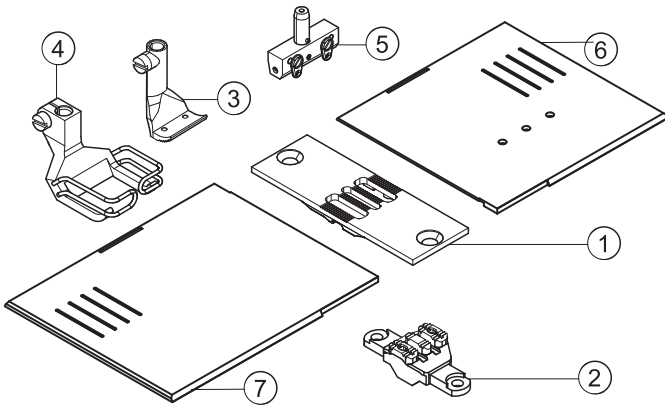

E21/18

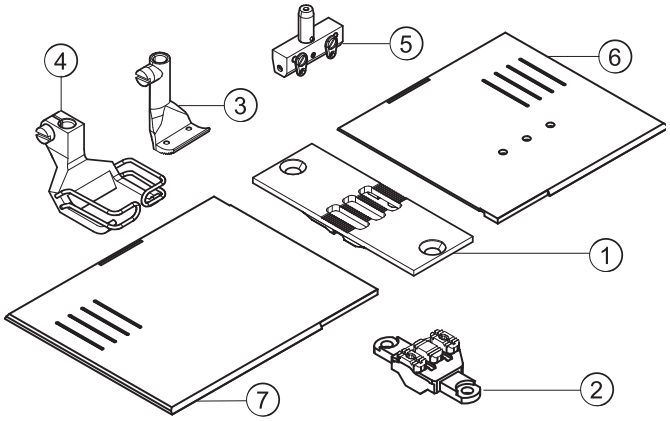

E21/20

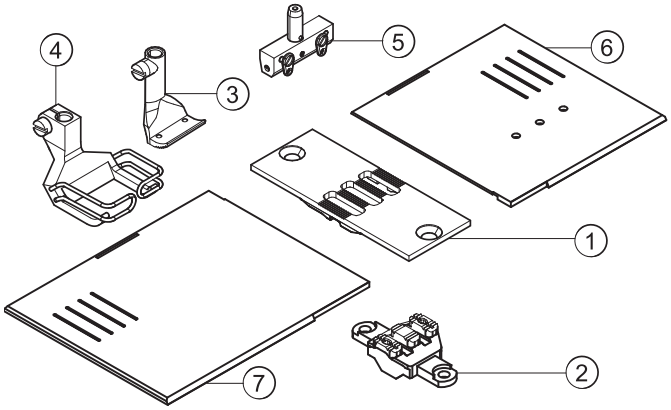

E21/22

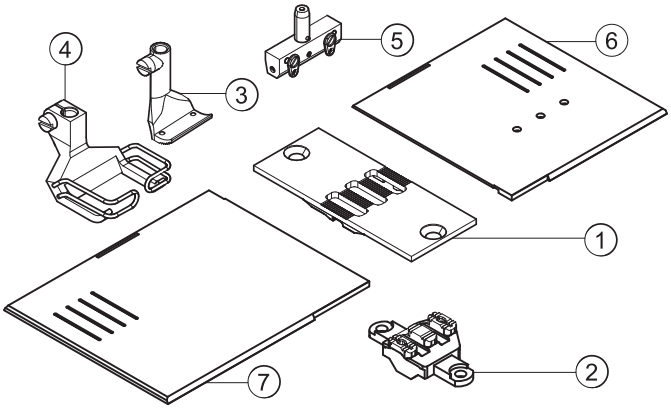

E21/50

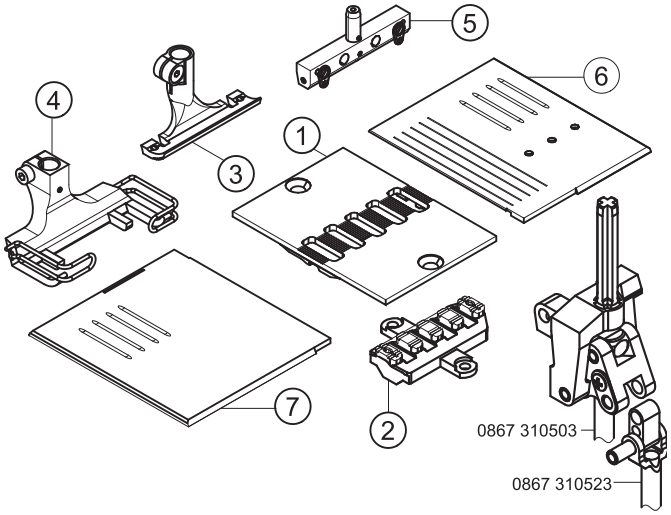

= Änderung / Modification

E22/6/9

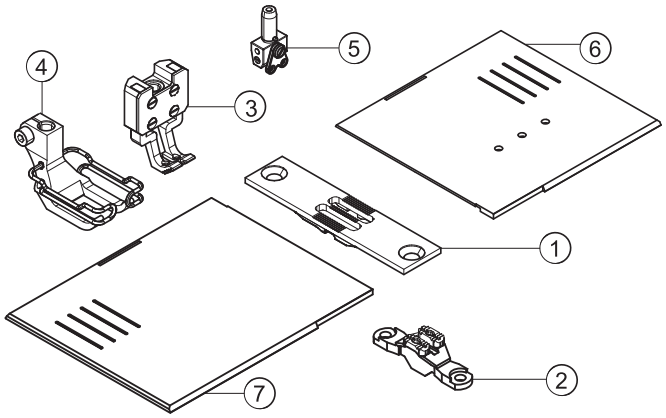

E22/8/6

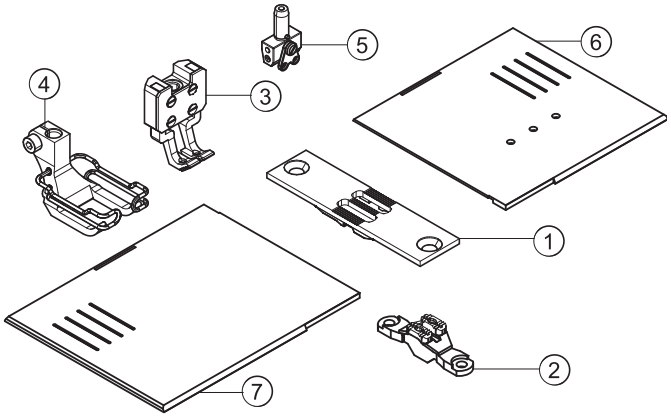

E22/8/9

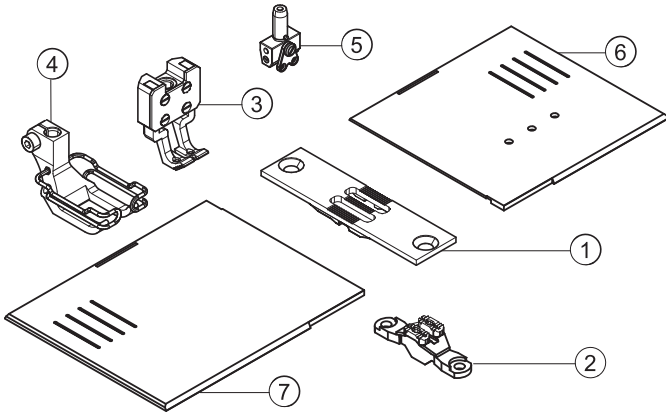

E22/10/6

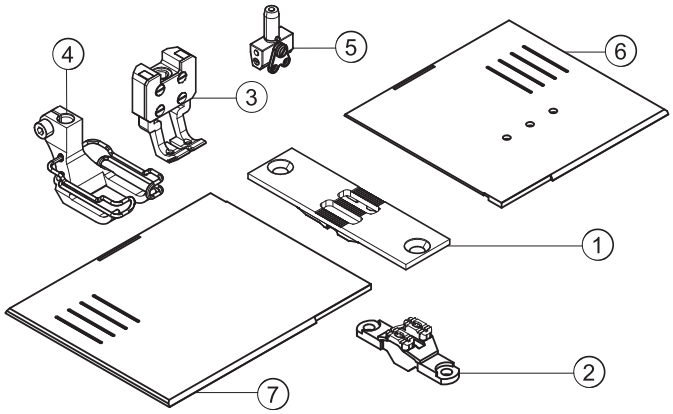

E22/10/9

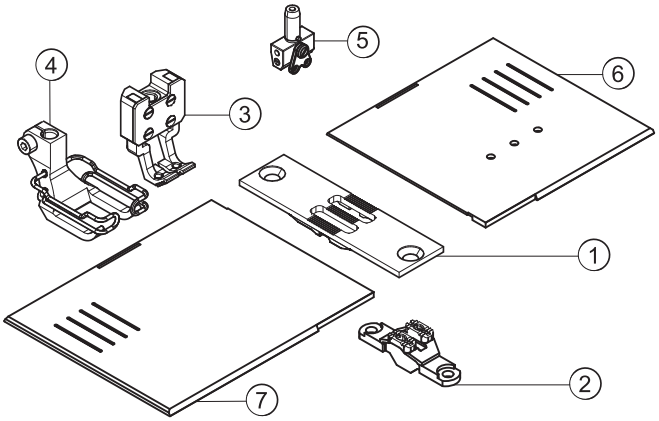

E22/10/12

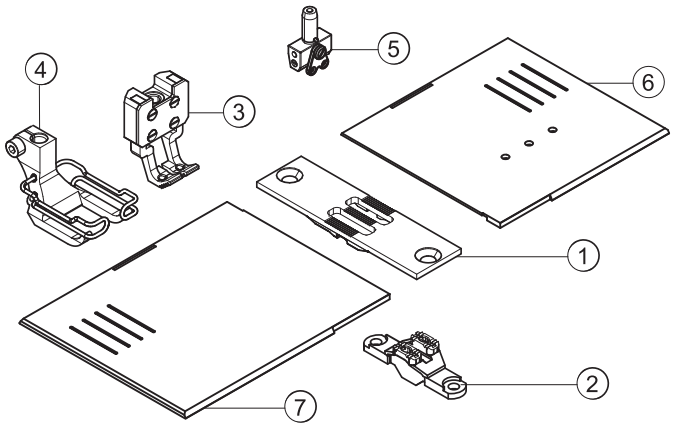

= Änderung / Modification

E22/12/9

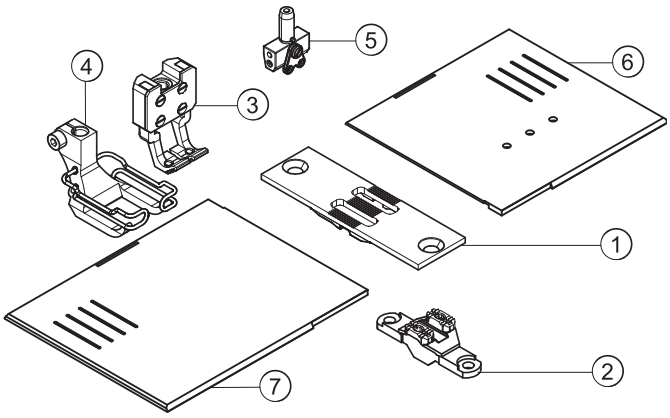

E22/12/12

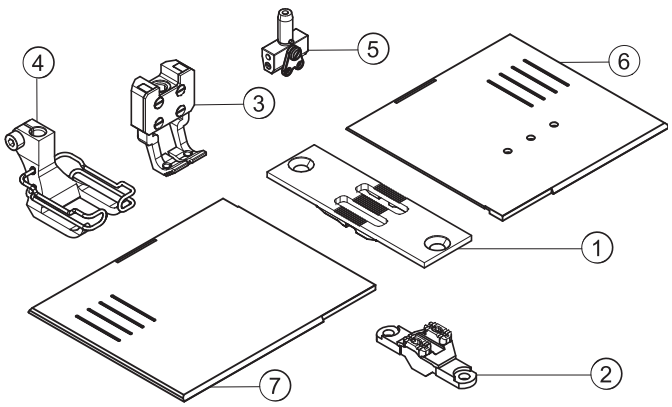

E22/14/12

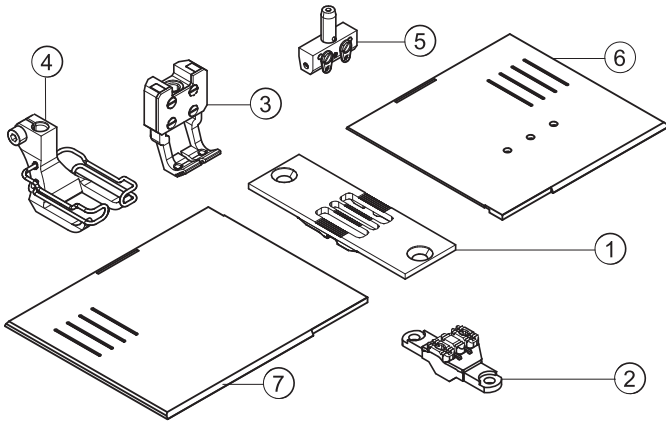

E23/10

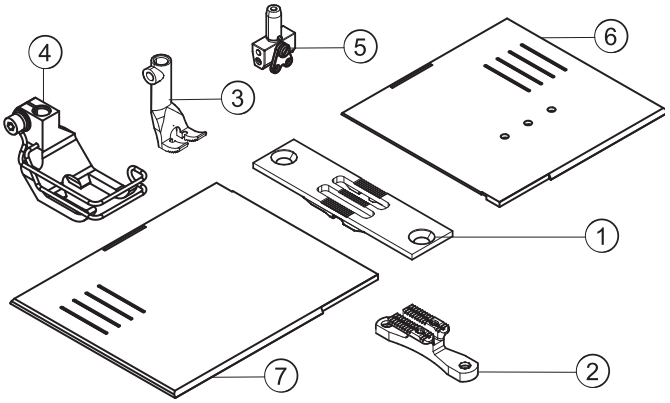

E23/12

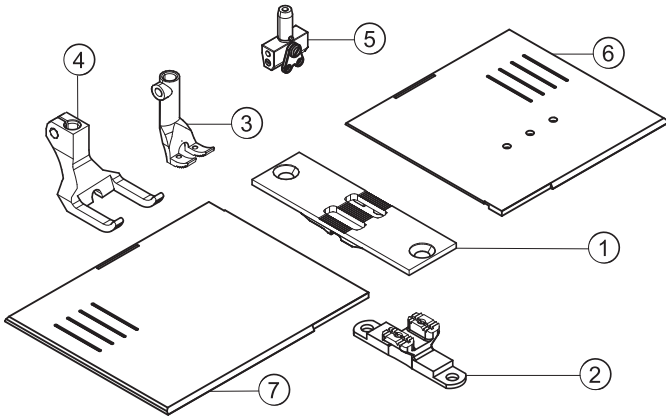

= Änderung / Modification

E24/6/9

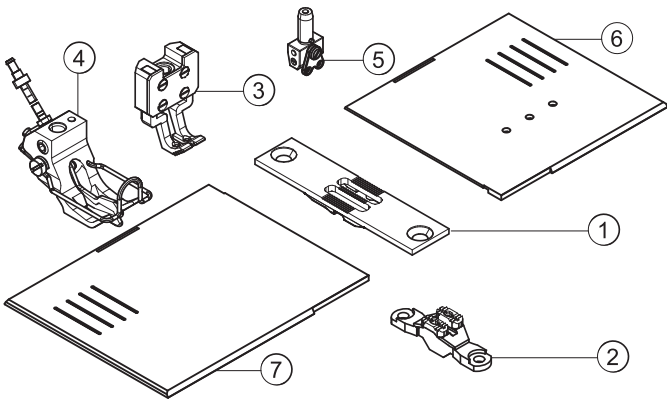

10 siehe Blatt 1/see page 1

E24/8/9

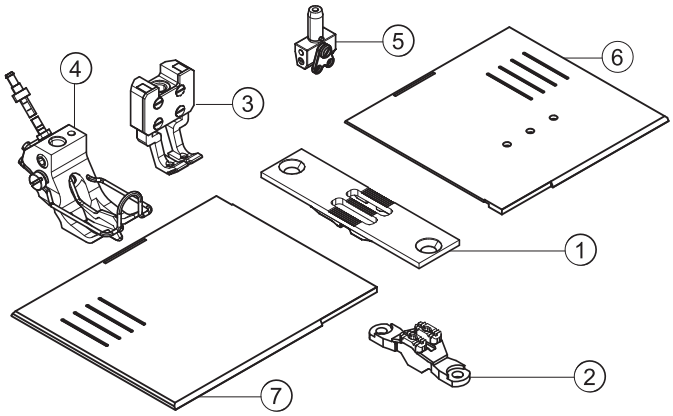

10 siehe Blatt 1/see page 1

E24/10/9

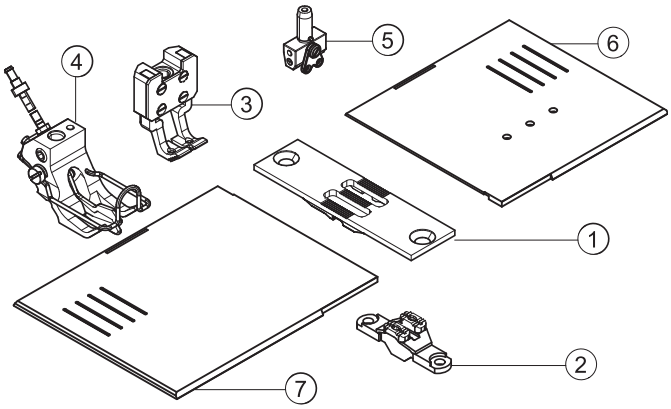

10 siehe Blatt 1/see page 1

E24/12/9

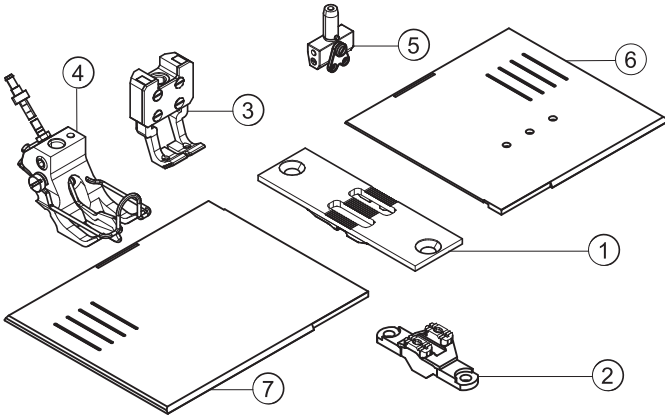

10 siehe Blatt 1/see page 1

E24/8/12

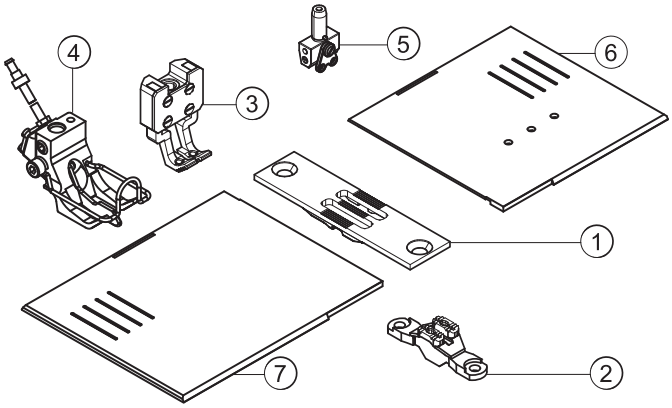

10 siehe Blatt 1/see page 1

E24/10/12

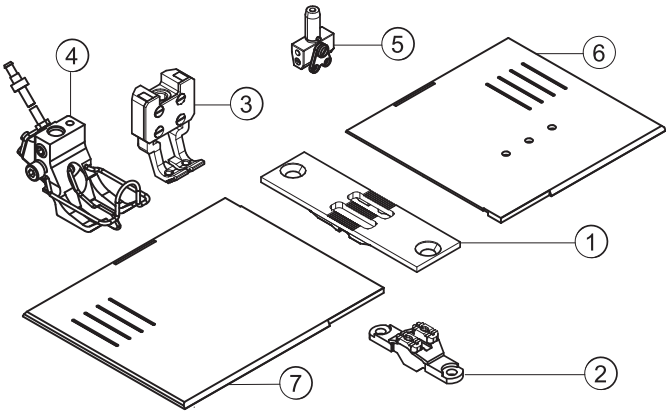

10 siehe Blatt 1/see page 1

= Änderung / Modification

E24/12/12

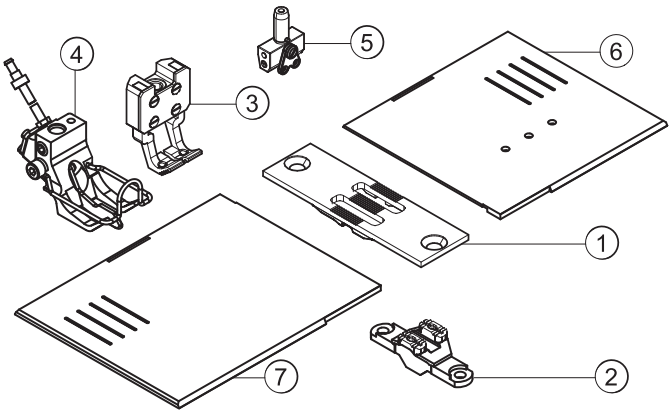

10 siehe Blatt 1/see page 1

E24/14/12

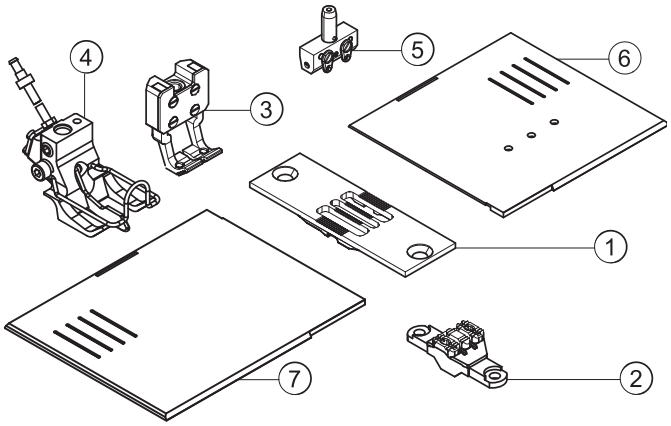

10 siehe Blatt 1/see page 1

E51/8/9

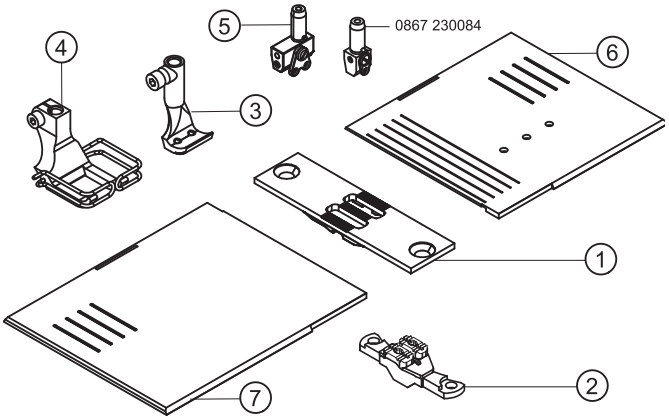

E51/10/9

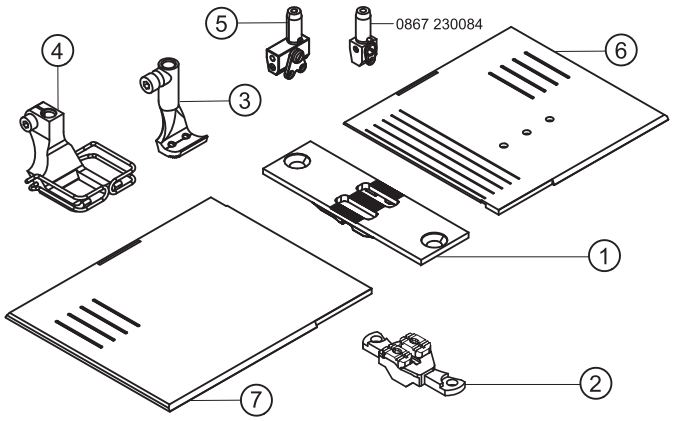

E51/12/9

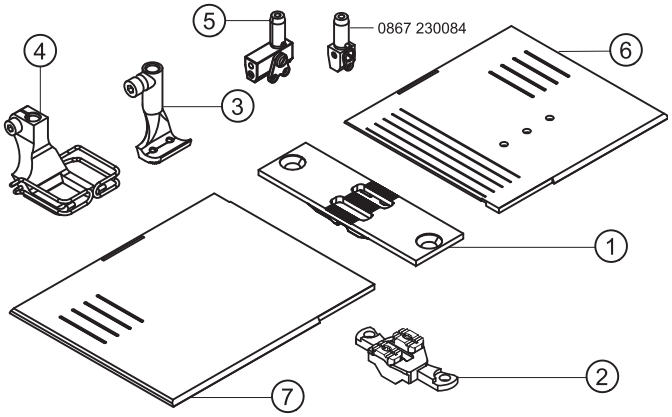

E51/14/9

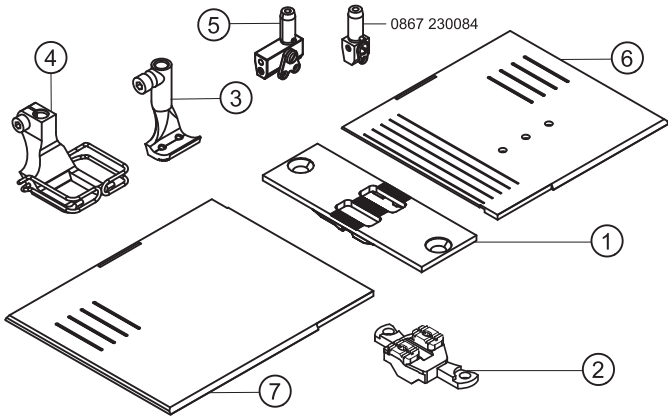

= Änderung / Modification

E-Nr. E-No. / Abb.-Nr. Fig.No.	Für Unterklasse / For Subclass Verwendungszweck / Use	Material No. / Material Nr.	Stichplatte / Throat plate ①	Schieber, links / Slide, left	Schieber, rechts / Slide, right	Transporteur / Feed dog ② Stichlochgröße / Stitch hole size mm	Sägeverzahnt / Serrated mm	Säge-schrägverzahnt / Serrated, oblique mm	Kreuzverzahnt / Cross toothed mm	Dachverzahnt / Roof-shaped mm	Presserfuß / Presser foot ④ Drückerfuß / Presser foot	Unverzahnt / Non toothed	Hüpferfuß, kreuzverz. / Skipping f., cross toothed	Transp. Fuß / Feeding foot ③ Ausgleichfuß / Compensating foot	Kreuzverzahnt / Cross toothed mm	Unverzahnt / Non toothed		Nadelhalter / Needle holder	Nadelsystem / -dicke / Needle system / -size
E1	-190922; -190929; -190942 Näheinrichtung, Nadelstärke Nm 110-140, Stichlänge max. 6 mm, für mittelschweres Nähgut. Sewing equipment, needle size Nm 110-140, stitch length max. 6 mm, for medium weight material.	0867 E00106	0867 200010			2,2 x 3,2	0867 210010				0367 220993					0467 220013			134-35/130
E2	-190922; -190929; -190942 Näheinrichtung, Nadelstärke Nm 110-140, Stichlänge max. 9 mm, für mittelschweres Nähgut. Sewing equipment, needle size Nm 110-140, stitch length max. 9 mm, for medium weight material.	0867 E00209	0867 200020			2,2 x 3,2	0867 210010				0467 220043					0467 220013			134-35/130
E3	-190922; -190929; -190942 Näheinrichtung, Nadelstärke Nm 110-140, Stichlänge max. 12 mm, für mittelschweres Nähgut. Sewing equipment, needle size Nm 110-140, stitch length max. 12 mm, for medium weight material.	0867 E00312	0867 200030			2,2 x 3,2	0867 210010				0768 220013					0467 220013			134-35/130
E4	-190020; -190040;-190122; -190142; -190322; -190342 Näheinrichtung, Nadelstärke Nm 140-170, Stichlänge max. 6 mm, für mittelschweres Nähgut. Sewing equipment, needle size Nm 140-170, stitch length max. 6 mm, for medium weight material.	0867 E00406	0867 200010			3,0 x 3,7	0867 210020				0367 220993					0768 220113			134-35/160
E5	-190922; -190929; -190942 Näheinrichtung, Nadelstärke Nm 140-170, Stichlänge max. 9 mm, für mittelschweres Nähgut. Sewing equipment, needle size Nm 140-170, stitch length max. 9 mm, for medium weight material.	0867 E00509	0867 200020			3,0 x 3,7	0867 210020				0467 220043					0768 220113			134-35/160

= Änderung / Modification

E-Nr. / E-No. Abb.-Nr. / Fig.No.	Für Unterklasse / For Subclass Verwendungszweck / Use	Material No. / Material Nr.	Stichplatte / Throat plate ①	Stichplatte / Throat plate: Schieber, links / Slide, left	Stichplatte / Throat plate: Schieber, rechts / Slide, right	Transporteur / Feed dog ②: Stichlochgröße / Stitch hole size mm	Transporteur / Feed dog ②: Sägeverzahnt / Serrated mm	Transporteur / Feed dog ②: Säge-schrägverzahnt / Serrated, oblique mm	Transporteur / Feed dog ②: Kreuzverzahnt / Cross toothed mm	Transporteur / Feed dog ②: Dachverzahnt / Roof-shaped mm	Presserfuß / Presser foot ④: Drückerfuß / Presser foot	Presserfuß / Presser foot ④: Unverzahnt / Non toothed	Presserfuß / Presser foot ④: Hüpferfuß, kreuzverz. / Skipping f., cross toothed	Transp. Fuß / Feeding foot ③: Ausgleichfuß / Compensating foot	Transp. Fuß / Feeding foot ③: Kreuzverzahnt / Cross toothed mm	Transp. Fuß / Feeding foot ③: Unverzahnt / Non toothed		Nadelhalter / Needle holder	Nadelsystem / -dicke / Needle system / -size
E6	-190922; -190929; -190942 Näheinrichtung, Nadelstärke Nm 140-170, Stichlänge max. 12 mm, für mittelschweres Nähgut. Sewing equipment, needle size Nm 140-170, stitch length max. 12 mm, for medium weight material.	0867 E00612	0867 200030			3,0 x 3,7	0867 210020				0768 220013					0768 220113			134-35/160
E7	-190922; -190929; -190942 Näheinrichtung für kantenahe Näharbeiten, ab 1 mm rechts der Nadel, Nadelstärke Nm 110-140, Stichlänge max. 6 mm, für mittelschweres Nähgut. Sewing equipment for stitching on edges, from 1 mm on the right from the needle, needle size Nm 110-140, stitch length max. 6 mm, for medium weight material.	0867 E00706	0867 200010			2,2 x 3,2	0867 210010				0367 220293					0067 220713			134-35/130
E8	-190922; -190929; -190942 Näheinrichtung für kantennahe Näharbeiten, ab 1 mm links der Nadel, Nadelstärke Nm 110-140, Stichlänge max. 6 mm, für mittelschweres Nähgut. Sewing equipment for stitching on edges, from 1 mm on the left from the needle, needle size Nm 110-140, stitch length max. 6 mm, for medium weight material.	0867 E00806	0867 200010			2,2 x 3,2	0867 210010				0367 220303					0067 220703			134-35/130
E11	-190922; -190929; -190942 Näheinrichtung zum Überklettern starker Quernähte, Nadelstärke Nm 110-140, Stichlänge max. 9 mm, für mittelschweres Nähgut. Sewing equipment for stitching of cross seams in thick material, needle size Nm 110-140, stitch length max. 9 mm, for medium weight material.	0867 E01109	0867 200020			2,2 x 3,2	0867 210010				0767 220013					0467 220483			134-35/130
E12	-190922; -190929; -190942 Näheinrichtung für wattiertes Nähgut, Nadelstärke Nm 110-140, Stichlänge max. 6 mm, für mittelschweres Nähgut. Sewing equipment for padded material, needle size Nm 110-140, stitch length max. 6 mm, for medium weight material.	0867 E01206	0867 200010			2,2 x 3,2	0867 210010				0367 221543					0367 221553			134-35/130

= Änderung / Modification

E-Nr. E-No. Abb.-Nr. Fig.No.	Für Unterklasse / For Subclass Verwendungszweck / Use	Material No. / Material Nr.	Stichplatte / Throat plate ①	Schieber, links / Slide, left	Schieber, rechts / Slide, right	Transporteur / Feed dog ② Stichlochgröße / Stitch hole size mm	Sägeverzahnt / Serrated mm	Säge-schrägverzahnt / Serrated, oblique mm	Kreuzverzahnt / Cross toothed mm	Dachverzahnt / Roof-shaped mm	Presserfuß / Presser foot ④ Drückerfuß / Presser foot	Unverzahnt / Non toothed	Hüpferfuß, kreuzverz. / Skipping f., cross toothed	Transp. Fuß / Feeding foot ③ Ausgleichfuß / Compensating foot	Kreuzverzahnt / Cross toothed mm	Unverzahnt / Non toothed		Nadelhalter/ Needle holder	Nadelsystem / -dicke / Needle system / -size
E14	-190922; -190929; -190942 Näheinrichtung für Kederarbeiten, Kedernut 4 mm, Nadelstärke Nm 110-140. Stichlänge max. 6 mm, für mittelschweres Nähgut. Sewing equipment for welt attaching operations, welt groove 4 mm, needle size Nm 110-140. Stitch length max. 6 mm, for medium weight material.	0867 E01406	0867 200010			2,2 x 3,2	0867 210010				0367 220773					0167 220583			134-35/130
E15	-190922; -190929; -190942 Näheinrichtung für Kederarbeiten, Kedernut 5 mm, Nadelstärke Nm 110-140, Stichlänge max. 6 mm, für mittelschweres Nähgut. Sewing equipment for welt attaching operations, welt groove 5 mm, needle size Nm 110-140, stitch length max. 6 mm, for medium weight material.	0867 E01506	0867 200010			2,2 x 3,2	0867 210010				0367 220783					0167 220603			134-35/130
E16	-190922; -190929; -190942 Näheinrichtung für Kederarbeiten, Kedernut 6 mm, Nadelstärke Nm 110-140, Stichlänge max. 6 mm, für mittelschweres Nähgut. Sewing equipment for welt attaching operations, welt groove 6 mm, needle size Nm 110-140, stitch length max. 6 mm, for medium weight material.	0867 E01606	0867 200010			2,2 x 3,2	0867 210010				0367 220793					0167 220363			134-35/130
E17	-190922; -190929; -190942 Näheinrichtung für Kederarbeiten, Kedernut 7 mm, Nadelstärke Nm 110-140, Stichlänge max. 6 mm, für mittelschweres Nähgut. Sewing equipment for welt attaching operations, welt groove 7 mm, needle size Nm 110-140, stitch length max. 6 mm, for medium weight material.	0867 E01706	0867 200010			2,2 x 3,2	0867 210010				0367 220803					0167 220633			134-35/130
E18	-190922; -190929; -190942 Näheinrichtung für Kederarbeiten, Kedernut 8 mm, Nadelstärke Nm 110-140, Stichlänge max. 6 mm, für mittelschweres Nähgut. Sewing equipment for welt attaching operations, welt groove 8 mm, needle size Nm 110-140, stitch length max. 6 mm, for medium weight material.	0867 E01806	0867 200010			2,2 x 3,2	0867 210010				0367 220813					0167 220653			134-35/130

= Änderung / Modification

E-Nr. E-No. Abb.-Nr. Fig.No.	Für Unterklasse / For Subclass Verwendungszweck / Use	Material No. / Material Nr.	Stichplatte / Throat plate ①	Schieber, links / Slide, left ⑦	Schieber, rechts / Slide, right	Stichlochgröße / Stitch hole size mm	Sägeverzahnt / Serrated mm	Säge-schrägverzahnt / Serrated, oblique mm	Kreuzverzahnt / Cross toothed mm	Dachverzahnt / Roof-shaped mm	Drückerfuß / Presser foot	Unverzahnt / Non toothed	Hüpferfuß, kreuzverz. / Skipping f., cross toothed	Ausgleichfuß / Compensating foot	Kreuzverzahnt / Cross toothed mm	Unverzahnt / Non toothed	Messer/Knife ⑤	Nadelstange/ Needle bar	Nadelsystem / -dicke / Needle system / -size
			Stichplatte / Throat plate			Transporteur / Feed dog ②					Presserfuß / Presser foot ④			Transp. Fuß / Feeding foot ③					
E25	-190922; -190929; -190942 Näheinrichtung zum Vor- oder Einnähen von Keder, Kedernut 5 mm, Nadelstärke Nm 110-140, Stichlänge max. 6 mm, für mittelschweres Nähgut. Sewing equipment for stitching and welt attaching operations, welt groove 5 mm, needle size Nm 110-140, stitch length max. 6 mm, for medium weight material.	0867 E02506	0867 200040	0867 140090		2,2 x 3,2	0867 210040				0367 220653					0067 220924			134-35/130
E26	-190922; -190929; -190942 Näheinrichtung zum Vor- oder Einnähen von Keder, Kedernut 6 mm, Nadelstärke Nm 110-140, Stichlänge max. 6 mm, für mittelschweres Nähgut Sewing equipment for stitching and welt attaching operations, welt groove 6 mm, needle size Nm 110-140, stitch length max. 6 mm, for medium weight material.	0867 E02606	0867 200040	0867 140090		2,2 x 3,2	0867 210040				0367 220663					0067 220934			134-35/130
E36	-190922; -190929; -190942 Näheinrichtung zum Auf- oder Einnähen von Kordel, Kordelnut 6 mm, Nadelstärke Nm 110-140, Stichlänge max. 6 mm, für mittelschweres Nähgut. Sewing equipment for stitching and cord attaching operations, cord groove 6 mm, needle size Nm 110-140, stitch length max. 6 mm, for medium weight material.	0867 E03606	0867 200010			2,2 x 3,2	0867 210010				0367 220363					0067 220863			134-35/130
E38	-190922; -190929; -190942 Näheinrichtung zum Auf- oder Einnähen von Kordel, Kordelnut 8 mm, Nadelstärke Nm 110-140, Stichlänge max. 6 mm, für mittelschweres Nähgut. Sewing equipment for stitching and cord attaching operations, cord groove 8 mm, needle size Nm 110-140, stitch length max. 6 mm, for medium weight material.	0867 E03806	0867 200010			2,2 x 3,2	0867 210010				0367 220373					0367 220383			134-35/130

= Änderung / Modification

E-Nr. E-No. Abb.-Nr. Fig.No.	Für Unterklasse / For Subclass Verwendungszweck / Use	Material No. / Material Nr.	Stichplatte Throat plate ①			Transporteur Feed dog ②					Presserfuß Presser foot ④			Transp. Fuß Feeding foot ③			⑤		
			Stichplatte / Throat plate	Schieber, links / Slide, left	Schieber, rechts / Slide, right	Stichlochgröße / Stitch hole size mm	Sägeverzahnt / Serrated mm	Säge-schrägverzahnt / Serrated, oblique mm	Kreuzverzahnt / Cross toothed mm	Dachverzahnt / Roof-shaped mm	Drückerfuß / Presser foot	Unverzahnt / Non toothed	Hüpferfuß, kreuzverz. / Skipping f., cross toothed	Ausgleichfuß / Compensating foot	Kreuzverzahnt / Cross toothed mm	Unverzahnt / Non toothed	Messer/Knife	Nadelstange/ Needle bar	Nadelsystem / -dicke / Needle system / -size
E40	-190922; -190929; -190942 Näheinrichtung mit Kantenanschlag rechts im Drückerfuß - 6 mm, Nadelstärke Nm 110-140, Stichlänge max. 6 mm, für leichtes Nähgut. Sewing equipment with edge stop right of presser foot - 6 mm, needle size Nm 110-140, stitch length max. 6 mm, for light weight material.	0867 E04006	0867 200010			2,2 x 3,2	0867 210010				0867 221124					0467 220013			134-35/130
E44	-190922; -190929; -190942 Näheinrichtung mit Kantenanschlag rechts im Drückerfuß - 4 mm, Nadelstärke Nm 110-140, Stichlänge max. 6 mm, für leichtes Nähgut. Sewing equipment with edge stop right of presser foot - 4 mm, needle size Nm 110-140, stitch length max. 6 mm, for light weight material.	0867 E04406	0867 200010			2,2 x 3,2	0867 210010				0867 220864					0367 220203			134-35/130
E45	-190922; -190929; -190942 Näheinrichtung mit Kantenanschlag rechts im Drückerfuß - 5 mm, Nadelstärke Nm 110-140, Stichlänge max. 6 mm, für leichtes Nähgut. Sewing equipment with edge stop right of presser foot - 5 mm, needle size Nm 110-140, stitch length max. 6 mm, for light weight material.	0867 E04506	0867 200010			2,2 x 3,2	0867 210010				0867 221104					0467 220013			134-35/130
E47	-190922; -190929; -190942 Näheinrichtung mit Kantenanschlag rechts im Drückerfuß - 7 mm, Nadelstärke Nm 110-140, Stichlänge max. 6 mm, für leichtes Nähgut. Sewing equipment with edge stop right of presser foot - 7 mm, needle size Nm 110-140, stitch length max. 6 mm, for light weight materia	0867 E04706	0867 200010			2,2 x 3,2	0867 210010				0867 221144					0467 220013			134-35/130

= Änderung / Modification

E-Nr. / E-No. Abb.-Nr. / Fig.No.	Für Unterklasse / For Subclass Verwendungszweck / Use	Material No. / Material Nr.	Stichplatte / Throat plate ①	Stichplatte / Throat plate: Schieber, links / Slide, left	Stichplatte / Throat plate: Schieber, rechts / Slide, right	Transporteur / Feed dog ②: Stichlochgröße / Stitch hole size mm	Transporteur / Feed dog ②: Sägeverzahnt / Serrated mm	Transporteur / Feed dog ②: Säge-schrägverzahnt / Serrated, oblique mm	Transporteur / Feed dog ②: Kreuzverzahnt / Cross toothed mm	Transporteur / Feed dog ②: Dachverzahnt / Roof-shaped mm	Presserfuß / Presser foot ④: Drückerfuß / Presser foot	Presserfuß / Presser foot ④: Unverzahnt / Non toothed	Presserfuß / Presser foot ④: Hüpferfuß, kreuzverz. / Skipping f., cross toothed	Transp. Fuß / Feeding foot ③: Ausgleichfuß / Compensating foot	Transp. Fuß / Feeding foot ③: Kreuzverzahnt / Cross toothed mm	Transp. Fuß / Feeding foot ③: Unverzahnt / Non toothed	⑤ Messer/Knife	Nadelstange/ Needle bar	Nadelsystem / -dicke / Needle system / -size
E48	-190922; -190929; -190942 Näheinrichtung mit Kantenanschlag rechts im Drückerfuß - 8 mm, Nadelstärke Nm 110-140, Stichlänge max. 6 mm, für leichtes Nähgut. Sewing equipment with edge stop right of presser foot - 8 mm, needle size Nm 110-140, stitch length max. 6 mm, for light weight material.	0867 E04806	0867 200010			2,2 x 3,2	0867 210010				0867 221164					0467 220013			134-35/130
E52	-190922; -190929; -190942 Näheinrichtung mit Kantenanschlag links im Drückerfuß - 2 mm, Nadelstärke Nm 110-140, Stichlänge max. 6 mm, für leichtes Nähgut. Sewing equipment with edge stop left of presser foot - 2 mm, needle size Nm 110-140, stitch length max. 6 mm, for light weight material.	0867 E05206	0867 200010			2,2 x 3,2	0867 210010				0867 221074					0867 221193			134-35/130
E53	-190922; -190929; -190942 Näheinrichtung mit Kantenanschlag links im Drückerfuß - 3 mm, Nadelstärke Nm 110-140, Stichlänge max. 6 mm, für leichtes Nähgut. Sewing equipment with edge stop left of presser foot - 3 mm, needle size Nm 110-140, stitch length max. 6 mm, for light weight material.	0867 E05306	0867 200010			2,2 x 3,2	0867 210010				0867 221094					0867 220393			134-35/130
E54	-190922; -190929; -190942 Näheinrichtung mit Kantenanschlag links im Drückerfuß - 4 mm, Nadelstärke Nm 110-140, Stichlänge max. 6 mm, für leichtes Nähgut. Sewing equipment with edge stop left of presser foot - 4 mm, needle size Nm 110-140, stitch length max. 6 mm, for light weight material.	0867 E05406	0867 200010			2,2 x 3,2	0867 210010				0867 220804					0367 220203			134-35/130
E55	-190922; -190929; -190942 Näheinrichtung mit Kantenanschlag links im Drückerfuß - 5 mm, Nadelstärke Nm 110-140, Stichlänge max. 6 mm, für leichtes Nähgut. Sewing equipment with edge stop left of presser foot - 5 mm, needle size Nm 110-140, stitch length max. 6 mm, for light weight material.	0867 E05506	0867 200010			2,2 x 3,2	0867 210010				0867 221114					0467 220013			134-35/130
E56	-190922; -190929; -190942 Näheinrichtung mit Kantenanschlag links im Drückerfuß - 6 mm, Nadelstärke Nm 110-140, Stichlänge max. 6 mm, für leichtes Nähgut. Sewing equipment with edge stop left of presser foot - 6 mm, needle size Nm 110-140, stitch length max. 6 mm, for light weight material.	0867 E05606	0867 200010			2,2 x 3,2	0867 210010				0867 221134					0467 220013			134-35/130

= Änderung / Modification

E-Nr. E-No. / Abb.-Nr. Fig.No.	Für Unterklasse / For Subclass Verwendungszweck / Use	Material No. / Material Nr.	Stichplatte / Throat plate ①	Schieber, links / Slide, left	Schieber, rechts / Slide, right	Transporteur / Feed dog ② Stichlochgröße / Stitch hole size mm	Sägeverzahnt / Serrated mm	Säge-schrägverzahnt / Serrated, oblique mm	Kreuzverzahnt / Cross toothed mm	Dachverzahnt / Roof-shaped mm	Presserfuß / Presser foot ④ Drückerfuß / Presser foot	Unverzahnt / Non toothed	Hüpferfuß, kreuzverz. / Skipping f., cross toothed	Transp. Fuß / Feeding foot ③ Ausgleichfuß / Compensating foot	Kreuzverzahnt / Cross toothed mm	Unverzahnt / Non toothed	⑤ Messer/Knife	Nadelstange/ Needle bar	Nadelsystem / -dicke / Needle system / -size
E57	-190922; -190929; -190942 Näheinrichtung mit Kantenanschlag links im Drückerfuß - 7 mm, Nadelstärke Nm 110-140, Stichlänge max. 6 mm, für leichtes Nähgut. Sewing equipment with edge stop left of presser foot - 7 mm, needle size Nm 110-140, stitch length max. 6 mm, for light weight material.	0867 E05706	0867 200010			2,2 x 3,2	0867 210010				0867 221154					0467 220013			134-35/130
E58	-190922; -190929; -190942 Näheinrichtung mit Kantenanschlag links im Drückerfuß - 8 mm, Nadelstärke Nm 110-140, Stichlänge max. 6 mm, für leichtes Nähgut. Sewing equipment with edge stop left of presser foot - 8 mm, needle size Nm 110-140, stitch length max. 6 mm, for light weight material.	0867 E05806	0867 200010			2,2 x 3,2	0867 210010				0867 221174					0467 220013			134-35/130
E63	-190922; -190929; -190942 Näheinrichtung mit Kantenanschlag rechts im Drückerfuß - 3 mm, Nadelstärke Nm 110-140, Stichlänge max. 12 mm, für schweres Nähgut. Sewing equipment with edge stop right of presser foot - 3 mm, needle size Nm 110-140, stitch length max. 12 mm, for heavy weight material.	0867 E06312	0867 200030			2,2 x 3,2	0867 210010				0867 220924					0867 220333			134-35/130
E64	-190922; -190929; -190942 Näheinrichtung mit Kantenanschlag rechts im Drückerfuß - 4 mm, Nadelstärke Nm 110-140, Stichlänge max. 12 mm, für schweres Nähgut. Sewing equipment with edge stop right of presser foot - 4 mm, needle size Nm 110-140, stitch length max. 12 mm, for heavy weight material.	0867 E06412	0867 200030			2,2 x 3,2	0867 210010				0867 220964					0367 220203			134-35/130
E65	-190922; -190929; -190942 Näheinrichtung mit Kantenanschlag rechts im Drückerfuß - 5 mm, Nadelstärke Nm 110-140, Stichlänge max. 12 mm, für schweres Nähgut. Sewing equipment with edge stop right of presser foot - 5 mm, needle size Nm 110-140, stitch length max. 12 mm, for heavy weight material.	0867 E06512	0867 200030			2,2 x 3,2	0867 210010				0867 220744					0467 220013			134-35/130

= Änderung / Modification

E-Nr. E-No. / Abb.-Nr. Fig.No.	Für Unterklasse / For Subclass Verwendungszweck / Use	Material No. / Material Nr.	Stichplatte / Throat plate ①	Schieber, links / Slide, left	Schieber, rechts / Slide, right	Transporteur / Feed dog ② Stichlochgröße / Stitch hole size mm	Sägeverzahnt / Serrated mm	Säge-schrägverzahnt / Serrated, oblique mm	Kreuzverzahnt / Cross toothed mm	Dachverzahnt / Roof-shaped mm	Presserfuß / Presser foot ④ Drückerfuß / Presser foot	Unverzahnt / Non toothed	Hüpferfuß, kreuzverz. / Skipping f., cross toothed	Transp. Fuß / Feeding foot ③ Ausgleichfuß / Compensating foot	Kreuzverzahnt / Cross toothed mm	Unverzahnt / Non toothed	⑤ Abdeckplatte / Cover plate	Nadelhalter / Needle holder	Nadelsystem / -dicke / Needle system / -size
E66	-190922; -190929; -190942 Näheinrichtung mit Kantenanschlag rechts im Drückerfuß - 6 mm, Nadelstärke Nm 110-140, Stichlänge max. 12 mm, für schweres Nähgut. Sewing equipment with edge stop right of presser foot - 6 mm, needle size Nm 110-140, stitch length max. 12 mm, for heavy weight material	0867 E06612	0867 200030			2,2 x 3,2	0867 210010				0867 221004					0467 220013			134-35/130
E67	-190922; -190929; -190942 Näheinrichtung mit Kantenanschlag rechts im Drückerfuß - 7 mm, Nadelstärke Nm 110-140, Stichlänge max. 12 mm, für schweres Nähgut. Sewing equipment with edge stop right of presser foot - 7 mm, needle size Nm 110-140, stitch length max. 12 mm, for heavy weight material	0867 E06712	0867 200030			2,2 x 3,2	0867 210010				0867 221044					0467 220013			134-35/130
E73	-190922; -190929; -190942 Näheinrichtung mit Kantenanschlag links im Drückerfuß - 3 mm, Nadelstärke Nm 110-140, Stichlänge max. 12 mm, für schweres Nähgut. Sewing equipment with edge stop left of presser foot - 3 mm, needle size Nm 110-140, stitch length max. 12 mm, for heavy weight material.	0867 E07312	0867 200030			2,2 x 3,2	0867 210010				0867 220904					0867 220793			134-35/130

= Änderung / Modification

E-Nr. E-No. Abb.-Nr. Fig.No.	Für Unterklasse / For Subclass Verwendungszweck / Use	Material No. / Material Nr.	Stichplatte / Throat plate ①	Schieber, links / Slide, left	Schieber, rechts / Slide, right	Stichlochgröße / Stitch hole size mm	Sägeverzahnt / Serrated mm	Säge-schrägverzahnt / Serrated, oblique mm	Kreuzverzahnt / Cross toothed mm	Dachverzahnt / Roof-shaped mm	Drückerfuß / Presser foot	Unverzahnt / Non toothed	Hüpferfuß, kreuzverz. / Skipping f., cross toothed	Ausgleichfuß / Compensating foot	Kreuzverzahnt / Cross toothed mm	Unverzahnt / Non toothed	Abdeckplatte / Cover plate ⑤	Nadelhalter / Needle holder	Nadelsystem / -dicke / Needle system / -size
			Stichplatte / Throat plate			Transporteur / Feed dog ②					Presserfuß / Presser foot ④			Transp. Fuß / Feeding foot ③					
E74	-190922; -190929; -190942 Näheinrichtung mit Kantenanschlag links im Drückerfuß - 4 mm, Nadelstärke Nm 110-140, Stichlänge max. 12 mm, für schweres Nähgut. Sewing equipment with edge stop left of presser foot - 4 mm, needle size Nm 110-140, stitch length max. 12 mm, for heavy weight material.	0867 E07412	0867 200030			2,2 x 3,2	0867 210010				0867 220944					0367 220203			134-35/110
E75	-190922; -190929; -190942 Näheinrichtung mit Kantenanschlag links im Drückerfuß - 5 mm, Nadelstärke Nm 110-140, Stichlänge max. 12 mm, für schweres Nähgut. Sewing equipment with edge stop left of presser foot - 5 mm, needle size Nm 110-140, stitch length max. 12 mm, for heavy weight material.	0867 E07512	0867 200030			2,2 x 3,2	0867 210010				0867 220704					0467 220013			134-35/130
E76	-190922; -190929; -190942 Näheinrichtung mit Kantenanschlag links im Drückerfuß - 6 mm, Nadelstärke Nm 110-140, Stichlänge max. 12 mm, für schweres Nähgut. Sewing equipment with edge stop left of presser foot - 6 mm, needle size Nm 110-140, stitch length max. 12 mm, for heavy weight material.	0867 E07612	0867 200030			2,2 x 3,2	0867 210010				0867 220984					0467 220013			134-35/130
E77	-190922; -190929; -190942 Näheinrichtung mit Kantenanschlag links im Drückerfuß - 7 mm, Nadelstärke Nm 110-140, Stichlänge max. 12 mm, für schweres Nähgut. Sewing equipment with edge stop left of presser foot - 7 mm, needle size Nm 110-140, stitch length max. 12 mm, for heavy weight material.	0867 E07512	0867 200030			2,2 x 3,2	0867 210010				0867 221024					0467 220013			134-35/130

= Änderung / Modification

E-Nr. / E-No.	Für Unterklasse / For Subclass Verwendungszweck / Use	Material No. / Material Nr.	Stichplatte / Throat plate ①	Stichplatte / Throat plate ⑦	Stichplatte / Throat plate ⑥	Transporteur / Feed dog ② Stichlochgröße / Stitch hole size mm	Transporteur / Feed dog ② Sägeverzahnt / Serrated mm	Transporteur / Feed dog ② Säge-schrägverzahnt / Serrated, oblique mm	Transporteur / Feed dog ② Kreuzverzahnt / Cross toothed mm	Transporteur / Feed dog ② Dachverzahnt / Roof-shaped mm	Presserfuß / Presser foot ④ Drückerfuß / Presser foot	Presserfuß / Presser foot ④ Unverzahnt / Non toothed	Presserfuß / Presser foot ④ Hüpferfuß, kreuzverz. / Skipping f., cross toothed	Transp. Fuß / Feeding foot ③ Ausgleichfuß / Compensating foot	Transp. Fuß / Feeding foot ③ Kreuzverzahnt / Cross toothed mm	Transp. Fuß / Feeding foot ③ Unverzahnt / Non toothed	⑤ Abdeckplatte / Cover plate	Nadelhalter / Needle holder	Nadelsystem / -dicke / Needle system / -size
E101	-190945 Näheinrichtung, Nadelstärke Nm 110-140, Stichlänge max. 6 mm, für mittelschweres Nähgut; mit Kurzfadenabschneider. Sewing equipment, needle size Nm 110-140, stitch length max. 6 mm, for medium weight material; with short thread trimmer.	0867 E10106	0867 200050	0867 140260	0867 140213	2,2 x 3,2	0867 210050				0367 220993					0467 220013			134-35/120
E101-7	-190945 Näheinrichtung, Nadelstärke Nm 110-140, Stichlänge max. 7 mm, für mittelschweres Nähgut; mit Kurzfadenabschneider. Sewing equipment, needle size Nm 110-140, stitch length max. 7 mm, for medium weight material; with short thread trimmer.	0867 E10107	0867 200340	0867 140410	0867 140423	2,2 x 3,2	0867 210340				0867 220774					0867 220783			134-35/120
E102	-190945 Näheinrichtung, Nadelstärke Nm 110-140, Stichlänge max. 9 mm, für mittelschweres Nähgut; mit Kurzfadenabschneider. Sewing equipment, needle size Nm 110-140, stitch length max. 9 mm, for medium weight material; with short thread trimmer.	0867 E10209	0867 200060	0867 140260	0867 140213	2,2 x 3,2	0867 210050				0467 220043					0467 220013			134-35/120
E104	-190945 Näheinrichtung, Nadelstärke Nm 110-140, Stichlänge max. 9 mm, für mittelschweres Nähgut; mit Kurzfadenabschneider. Sewing equipment, needle size Nm 110-140, stitch length max. 9 mm, for medium weight material; with short thread trimmer.	0867 E10409	0867 200180	0867 140260	0867 140213	2,2 x 3,2	0867 210180				0867 220343					0867 220333			134-35/120

= Änderung / Modification

E-Nr. E-No. / Abb.-Nr. Fig.No.	Für Unterklasse / For Subclass Verwendungszweck / Use	Material No. / Material Nr.	Stichplatte / Throat plate ①	Schieber, links / Slide, left ⑦	Schieber, rechts / Slide, right ⑥	Stichlochgröße / Stitch hole size mm	Sägeverzahnt / Serrated mm	Säge-schrägverzahnt / Serrated, oblique mm	Kreuzverzahnt / Cross toothed mm	Dachverzahnt / Roof-shaped mm	Drückerfuß / Presser foot	Unverzahnt / Non toothed	Hüpferfuß, kreuzverz. / Skipping f., cross toothed	Ausgleichfuß / Compensating foot	Kreuzverzahnt / Cross toothed mm	Unverzahnt / Non toothed	Abdeckplatte / Cover plate ⑤	Nadelhalter / Needle holder	Nadelsystem / -dicke / Needle system / -size
			Stichplatte / Throat plate			Transporteur / Feed dog ②					Presserfuß / Presser foot ④			Transp. Fuß / Feeding foot ③					
E111/0-6	-190945 Näheinrichtung, Nadelstärke Nm 110-140, Stichlänge max. 6 mm, für mittelschweres Nähgut; mit Kurzfadenabschneider. Sewing equipment, needle size Nm 110-140, stitch length max. 6 mm, for medium weight material; with short thread trimmer.	0867 E11106	0867 200580	0867 140410	0867 140423	2,2 x 3,2	0867 210050				0367 220993					0467 220013			134-35/120
E112/0-9	-190945 Näheinrichtung, Nadelstärke Nm 110-140, Stichlänge max. 9 mm, für mittelschweres Nähgut; mit Kurzfadenabschneider. Sewing equipment, needle size Nm 110-140, stitch length max. 9 mm, for medium weight material; with short thread trimmer.	0867 E11209	0867 200590	0867 140410	0867 140423	2,2 x 3,2	0867 210050				0467 220043					0467 220013			134-35/120
E121/0-6	-190945 Näheinrichtung, Nadelstärke Nm 130-160, Stichlänge max. 6 mm, für mittelschweres Nähgut; mit Kurzfadenabschneider. Sewing equipment, needle size Nm 130-160, stitch length max. 6 mm, for medium weight material; with short thread trimmer.	0867 E12106	0867 200580	0867 140410	0867 140423	3,0 x 3,7	0867 210090				0367 220993					0768 220113			134-35/150
E121/0-7	-190945 Näheinrichtung, Nadelstärke Nm 130-160, Stichlänge max. 7 mm, für mittelschweres Nähgut; mit Kurzfadenabschneider. Sewing equipment, needle size Nm 130-160, stitch length max. 7 mm, for medium weight material; with short thread trimmer.	0867 E12107	0867 200340	0867 140410	0867 140423	3,0 x 3,7	0867 210380				0867 220774					0867 220593			134-35/150
E122/0-9	-190945 Näheinrichtung, Nadelstärke Nm 130-160, Stichlänge max. 9 mm, für mittelschweres Nähgut; mit Kurzfadenabschneider. Sewing equipment, needle size Nm 130-160, stitch length max. 9 mm, for medium weight material; with short thread trimmer.	0867 E12209	0867 200590	0867 140410	0867 140423	3,0 x 3,7	0867 210090				0467 220043					0768 220113			134-35/150

= Änderung / Modification

E-Nr. E-No. Abb.-Nr. Fig.No.	Für Unterklasse / For Subclass Verwendungszweck / Use	Material No. / Material Nr.	Stichplatte Throat plate			Transporteur Feed dog ②					Presserfuß Presser foot ④			Transp. Fuß Feeding foot ③					
			① Stichplatte / Throat plate	⑦ Schieber, links / Slide, left	⑥ Schieber, rechts / Slide, right	Stichlochgröße / Stitch hole size mm	Sägeverzahnt / Serrated mm	Säge-schrägverzahnt / Serrated, oblique mm	Kreuzverzahnt / Cross toothed mm	Dachverzahnt / Roof-shaped mm	Drückerfuß / Presser foot	Unverzahnt / Non toothed	Hüpferfuß, kreuzverz. / Skipping f., cross toothed	Ausgleichfuß / Compensating foot	Kreuzverzahnt / Cross toothed mm	Unverzahnt / Non toothed	Nadelabstand / Needle distance	⑤ Nadelhalter/ Needle holder	Nadelsystem / -dicke / Needle system / -size
E21/3-6	-290922; -290942 Näheinrichtung, Nadelabstand 3 mm, Nadelstärke Nm 110-140, Stichlänge max. 6 mm, für mittelschweres Nähgut. Sewing equipment, needle gauge 3 mm, needle size Nm 110-140, stitch length max. 6 mm, for medium weight material.	0867 E02106 3	0867 200330	0867 140010	0867 140040	2,2 x 3,2	0867 210190				0868 222153					0868 222163	3	0867 230104	134-35/130
E21/3,2-6	-290922; -290942 Näheinrichtung, Nadelabstand 3,2 mm, Nadelstärke Nm 110-140. Stichlänge max. 6 mm, für mittelschweres Nähgut. Sewing equipment, needle gauge 3,2 mm, needle size Nm 110-140. Stitch length max. 6 mm, for medium weight material	0867 E02106 3 2	0867 200330	0867 140010	0867 140040	2,2 x 3,2	0867 210190				0868 222153					0868 222163	3,2	0867 230104	134-35/130

= Änderung / Modification

E-Nr. E-No. Abb.-Nr. Fig.No.	Für Unterklasse / For Subclass Verwendungszweck / Use	Material No. / Material Nr.	Stichplatte Throat plate ① Stichplatte / Throat plate	Stichplatte Throat plate ⑦ Schieber, links / Slide, left	Stichplatte Throat plate ⑥ Schieber, rechts / Slide, right	Transporteur Feed dog ② Stichlochgröße / Stitch hole size mm	Transporteur Feed dog ② Sägeverzahnt / Serrated mm	Transporteur Feed dog ② Säge-schrägverzahnt / Serrated, oblique mm	Transporteur Feed dog ② Kreuzverzahnt / Cross toothed mm	Transporteur Feed dog ② Dachverzahnt / Roof-shaped mm	Presserfuß Presser foot ④ Drückerfuß / Presser foot	Presserfuß Presser foot ④ Unverzahnt / Non toothed	Presserfuß Presser foot ④ Hüpferfuß, kreuzverz. / Skipping f., cross toothed	Transp. Fuß Feeding foot ③ Ausgleichfuß / Compensating foot	Transp. Fuß Feeding foot ③ Kreuzverzahnt / Cross toothed mm	Transp. Fuß Feeding foot ③ Unverzahnt / Non toothed	Nadelabstand / Needle distance	⑤ Nadelhalter/ Needle holder	Nadelsystem / -dicke / Needle system / -size
E21/4	-290922; -290942 Näheinrichtung, Nadelabstand 4 mm, Nadelstärke Nm 110-140, Stichlänge max. 6 mm, für mittelschweres Nähgut. Sewing equipment, needle gauge 4 mm, needle size Nm 110-140, stitch length max. 6 mm, for medium weight material.	0867 E02106 4	0867 200200	0867 140010	0867 140040	2,2 x 3,2	0867 210200				0367 222473					0067 222323	4	0867 230114	134-35/130
E21/5	-290922; -290942 Näheinrichtung, Nadelabstand 5 mm, Nadelstärke Nm 110-140. Stichlänge max. 6 mm, für mittelschweres Nähgut. Sewing equipment, needle gauge 5 mm, needle size Nm 110-140. Stitch length max. 6 mm, for medium weight material	0867 E02106 5	0867 200210	0867 140010	0867 140040	2,2 x 3,2	0867 210210				0367 222243					0067 222333	5	0867 230124	134-35/130
E21/6	-290922; -290942 Näheinrichtung, Nadelabstand 6 mm, Nadelstärke Nm 110-140, Stichlänge max. 6 mm, für mittelschweres Nähgut. Sewing equipment, needle gauge 6 mm, needle size Nm 110-140, stitch length max. 6 mm, for medium weight material.	0867 E02106 6	0867 200220	0867 140010	0867 140040	2,2 x 3,2	0867 210220				0367 222093					0067 222343	6	0867 230134	134-35/130
E21/8	-290922; -290942 Näheinrichtung, Nadelabstand 8 mm, Nadelstärke Nm 110-140, Stichlänge max. 6 mm, für mittelschweres Nähgut. Sewing equipment, needle gauge 8 mm, needle size Nm 110-140, stitch length max. 6 mm, for medium weight material.	0867 E02106 8	0867 200230	0867 140050	0867 140060	2,2 x 3,2	0867 210230				0367 222103					0067 222353	8	0867 230144	134-35/130
E21/10	-290922; -290942 Näheinrichtung, Nadelabstand 10 mm, Nadelstärke Nm 110-140, Stichlänge max. 6 mm, für mittelschweres Nähgut. Sewing equipment, needle gauge 10 mm, needle size Nm 110-140, stitch length max. 6 mm, for medium weight material.	0867 E02106 10	0867 200240	0867 140050	0867 140060	2,2 x 3,2	0867 210240				0367 222013					0067 222383	10	0867 230154	134-35/130

= Änderung / Modification

E-Nr. / E-No.	Für Unterklasse / For Subclass Verwendungszweck / Use	Material No. / Material Nr.	Stichplatte / Throat plate ①	Schieber, links / Slide, left ⑦	Schieber, rechts / Slide, right ⑥	Transporteur / Feed dog ② Stichlochgröße / Stitch hole size mm	Sägeverzahnt / Serrated mm	Säge-schrägverzahnt / Serrated, oblique mm	Kreuzverzahnt / Cross toothed mm	Dachverzahnt / Roof-shaped mm	Presserfuß / Presser foot ④ Drückerfuß / Presser foot	Unverzahnt / Non toothed	Hüpferfuß, kreuzverz. / Skipping f., cross toothed	Transp. Fuß / Feeding foot ③ Ausgleichfuß / Compensating foot	Kreuzverzahnt / Cross toothed mm	Unverzahnt / Non toothed	Nadelabstand / Needle distance	Nadelhalter / Needle holder ⑤	Nadelsystem / -dicke / Needle system / -size
E21/12	-290922; -290942 Näheinrichtung, Nadelabstand 12 mm, Nadelstärke Nm 110-140, Stichlänge max. 6 mm, für mittelschweres Nähgut. Sewing equipment, needle gauge 12 mm, needle size Nm 110-140, stitch length max. 6 mm, for medium weight material.	0867 E02106 12	0867 200250	0867 140070	0867 140080	2,2 x 3,2	0867 210250				0367 222313					0067 222393	12	0867 230164	134-35/130
E21/14	-290922; -290942 Näheinrichtung, Nadelabstand 14 mm, Nadelstärke Nm 110-140, Stichlänge max. 6 mm, für mittelschweres Nähgut. Sewing equipment, needle gauge 14 mm, needle size Nm 110-140, stitch length max. 6 mm, for medium weight material.	0867 E02106 14	0867 200260	0867 140070	0867 140080	2,2 x 3,2	0867 210260				0367 222323					0067 222413	14	0867 230174	134-35/130
E21/16	-290922; -290942 Näheinrichtung, Nadelabstand 16 mm, Nadelstärke Nm 110-140, Stichlänge max. 6 mm, für mittelschweres Nähgut Sewing equipment, needle gauge 16 mm, needle size Nm 110-140, stitch length max. 6 mm, for medium weight material.	0867 E02106 16	0867 200270	0867 140090	0867 140100	2,2 x 3,2	0867 210270				0367 222333					0067 222423	16	0867 230184	134-35/130
E21/18	-290922; -290942 Näheinrichtung, Nadelabstand 18 mm, Nadelstärke Nm 110-140, Stichlänge max. 6 mm, für mittelschweres Nähgut. Sewing equipment, needle gauge 18 mm, needle size Nm 110-140, stitch length max. 6 mm, for medium weight material.	0867 E02106 18	0867 200280	0867 140090	0867 140100	2,2 x 3,2	0867 210280				0367 222533					0067 222433	18	0867 230194	134-35/130
E21/20	-290922; -290942 Näheinrichtung, Nadelabstand 20 mm, Nadelstärke Nm 110-140, Stichlänge max. 6 mm, für mittelschweres Nähgut. Sewing equipment, needle gauge 20 mm, needle size Nm 110-140, stitch length max. 6 mm, for medium weight material.	0867 E02106 20	0867 200290	0867 140110	0867 140120	2,2 x 3,2	0867 210290				0367 222543					0067 222443	20	0867 230204	134-35/130

= Änderung / Modification

E-Nr. E-No. Abb.-Nr. Fig.No.	Für Unterklasse / For Subclass Verwendungszweck / Use	Material No. / Material Nr.	Stichplatte / Throat plate ①	Schieber, links / Slide, left ⑦	Schieber, rechts / Slide, right ⑥	Stichlochgröße / Stitch hole size mm	Sägeverzahnt / Serrated mm	Säge-schrägverzahnt / Serrated, oblique mm	Kreuzverzahnt / Cross toothed mm	Dachverzahnt / Roof-shaped mm	Drückerfuß / Presser foot	Unverzahnt / Non toothed	Hüpferfuß, kreuzverz. / Skipping f., cross toothed	Ausgleichfuß / Compensating foot	Kreuzverzahnt / Cross toothed mm	Unverzahnt / Non toothed	Nadelabstand / Needle distance	Nadelhalter/ Needle holder ⑤	Nadelsystem / -dicke / Needle system / -size
			Stichplatte Throat plate			Transporteur Feed dog ②					Presserfuß Presser foot ④			Transp. Fuß Feeding foot ③					
E21/22	-290922; -290942 Näheinrichtung, Nadelabstand 22 mm, Nadelstärke Nm 110-140, Stichlänge max. 6 mm, für mittelschweres Nähgut. Sewing equipment, needle gauge 22 mm, needle size Nm 110-140, stitch length max. 6 mm, for medium weight material.	0867 E02106 22	0867 200300	0867 140110	0867 140120	2,2 x 3,2	0867 210300				0367 222413					0067 222773	22	0867 230214	134-35/130
E21/50	-290922; -290942 Näheinrichtung, Nadelabstand 50 mm, Nadelstärke Nm 110-140, Stichlänge max. 6 mm, für mittelschweres Nähgut. Sewing equipment, needle gauge 50 mm, needle size Nm 110-140, stitch length max. 6 mm, for medium weight material.	0867 E02106 50	0867 200310	0867 140130	0867 140140	2,2 x 3,2	0867 210310				0867 220403					0867 220413	50	0867 230304	134-35/130
E22/6/9	-290922; -290942 Näheinrichtung zum Aussteppen von Schließnähten, Nadelabstand 6 mm, Nadelstärke Nm 110-140, Stichlänge max. 9 mm, für mittelschweres Nähgut. Sewing equipment for topstitching of closing seams, needle gauge 6 mm, needle size Nm 110-140, stitch length max. 9 mm, for medium weight material.	0867 E02209 6	0867 200400	0867 140010	0867 140040	2,2 x 3,2	0867 210220				0768 222123			0768 222264			6	0867 230134	134-35/130
E22/8/6	-290922; -290942 Näheinrichtung zum Aussteppen von Schließnähten, Nadelabstand 8 mm, Nadelstärke Nm 110-140, Stichlänge max. 6 mm, für mittelschweres Nähgut. Sewing equipment for topstitching of closing seams, needle gauge 8 mm, needle size Nm 110-140, stitch length max. 6 mm, for medium weight material.	0867 E02206 8	0867 200230	0867 140050	0867 140060	2,2 x 3,2	0867 210230				0768 222133			0768 222274			8	0867 230144	134-35/130
E22/8/9	-290922; -290942 Näheinrichtung zum Aussteppen von Schließnähten, Nadelabstand 8 mm, Nadelstärke Nm 110-140, Stichlänge max. 9 mm, für mittelschweres Nähgut. Sewing equipment for topstitching of closing seams, needle gauge 8 mm, needle size Nm 110-140, stitch length max. 9 mm, for medium weight material.	0867 E02209 8	0867 200410	0867 140050	0867 140060	2,2 x 3,2	0867 210230				0768 222133			0768 222274			8	0867 230144	134-35/130

= Änderung / Modification

E-Nr. E-No. Abb.-Nr. Fig.No.	Für Unterklasse / For Subclass Verwendungszweck / Use	Material No. / Material Nr.	Stichplatte / Throat plate ①	Schieber, links / Slide, left ⑦	Schieber, rechts / Slide, right ⑥	Stichlochgröße / Stitch hole size mm	Sägeverzahnt / Serrated mm	Säge-schrägverzahnt / Serrated, oblique mm	Kreuzverzahnt / Cross toothed mm	Dachverzahnt / Roof-shaped mm	Drückerfuß / Presser foot	Unverzahnt / Non toothed	Hüpferfuß, kreuzverz. / Skipping f., cross toothed	Ausgleichfuß / Compensating foot	Kreuzverzahnt / Cross toothed mm	Unverzahnt / Non toothed	Nadelabstand/Needle distance	Nadelhalter/ Needle holder ⑤	Nadelsystem / -dicke / Needle system / -size
			Stichplatte Throat plate			Transporteur Feed dog ②					Presserfuß Presser foot ④			Transp. Fuß Feeding foot ③					
E22/10/6	-290922; -290942 Näheinrichtung zum Aussteppen von Schließnähten, Nadelabstand 10 mm, Nadelstärke Nm 110-140, Stichlänge max. 6 mm, für mittelschweres Nähgut. Sewing equipment for topstitching of closing seams, needle gauge 10 mm, needle size Nm 110-140, stitch length max. 6 mm, for medium weight material.	0867 E02206 10	0867 200240	0867 140050	0867 140060	2,2 x 3,2	0867 210240				0768 222143			0768 222284			10	0867 230154	134-35/130
E22/10/9	-290922; -290942 Näheinrichtung zum Aussteppen von Schließnähten, Nadelabstand 10 mm, Nadelstärke Nm 140-180, Stichlänge max. 9 mm, für mittelschweres Nähgut. Sewing equipment for topstitching of closing seams, needle gauge 10 mm, needle size Nm 140-180, stitch length max. 9 mm, for medium weight material.	0867 E02209 10	0867 200420	0867 140050	0867 140060	2,8 x 3,7	0867 210450				0768 222143			0768 222404			10	0867 230154	134-35/160
E22/10/12	-290922; -290942 Näheinrichtung zum Aussteppen von Schließnähten, Nadelabstand 10 mm, Nadelstärke Nm 140-180, Stichlänge max. 12 mm, für mittelschweres Nähgut. Sewing equipment for topstitching of closing seams, needle gauge 10 mm, needle size Nm 140-180, stitch length max. 12 mm, for medium weight material.	0867 E02212 10	0867 200450	0867 140050	0867 140060	2,8 x 3,7	0867 210450				0768 222143			0768 222404			10	0867 230154	134-35/160
E22/12/9	-290922; -290942 Näheinrichtung zum Aussteppen von Schließnähten, Nadelabstand 12 mm, Nadelstärke Nm 140-180, Stichlänge max. 9 mm, für mittelschweres Nähgut. Sewing equipment for topstitching of closing seams, needle gauge 12 mm, needle size Nm 140-180, stitch length max. 9 mm, for medium weight material.	0867 E02209 12	0867 200430	0867 140070	0867 140080	2,8 x 3,7	0867 210460				0768 222153			0768 222434			12	0867 230164	134-35/160

= Änderung / Modification

E-Nr. E-No. / Abb.-Nr. Fig.No.	Für Unterklasse / For Subclass Verwendungszweck / Use	Material No. / Material Nr.	Stichplatte / Throat plate ①	Schieber, links / Slide, left ⑦	Schieber, rechts / Slide, right ⑥	Transporteur / Feed dog ② Stichlochgröße / Stitch hole size mm	Sägeverzahnt / Serrated mm	Säge-schrägverzahnt / Serrated, oblique mm	Kreuzverzahnt / Cross toothed mm	Dachverzahnt / Roof-shaped mm	Presserfuß / Presser foot ④ Drückerfuß / Presser foot	Unverzahnt / Non toothed	Hüpferfuß, kreuzverz. / Skipping f., cross toothed	Transp. Fuß / Feeding foot ③ Ausgleichfuß / Compensating foot	Kreuzverzahnt / Cross toothed mm	Unverzahnt / Non toothed	Nadelabstand / Needle distance	Nadelhalter / Needle holder ⑤	Nadelsystem / -dicke / Needle system / -size
E22/12/12	-290922; -290942 Näheinrichtung zum Aussteppen von Schließnähten, Nadelabstand 12 mm, Nadelstärke Nm 140-180, Stichlänge max. 12 mm, für mittelschweres Nähgut. Sewing equipment for topstitching of closing seams, needle gauge 12 mm, needle size Nm 140-180, stitch length max. 12 mm, for medium weight material.	0867 E02212 12	0867 200460	0867 140070	0867 140080	2,8 x 3,7	0867 210460				0768 222153			0768 222434			12	0867 230164	134-35/160
E22/14/12	-290922; -290942 Näheinrichtung zum Aussteppen von Schließnähten, Nadelabstand 14 mm, Nadelstärke Nm 140-180, Stichlänge max. 12 mm, für mittelschweres Nähgut. Sewing equipment for topstitching of closing seams, needle gauge 14 mm, needle size Nm 140-180, stitch length max. 12 mm, for medium weight material.	0867 E02212 14	0867 200470	0867 140070	0867 140080	2,8 x 3,7	0867 210470				0867 222163			0768 222464			14	0867 230174	134-35/160
E23/10	-290922; -290942 Näheinrichtung zum Einnähen von Reißverschlüssen, Nadelabstand 10 mm, Nadelstärke Nm 110-140, Stichlänge max. 6 mm, für mittelschweres Nähgut. Sewing equipment for inserting zippers, needle gauge 10 mm, needle size Nm 110-140, stitch length max. 6 mm, for medium weight material.	0867 E02306 10	0867 200950	0867 140050	0867 140060	∅ 1,7	0867 210950				0367 222513					0067 224103	10	0867 230154	134-35/130
E23/12	-290922; -290942 Näheinrichtung zum Einnähen von Reißverschlüssen, Nadelabstand 12 mm, Nadelstärke Nm 110-140, Stichlänge max. 6 mm, für mittelschweres Nähgut. Sewing equipment for inserting zippers, needle gauge 12 mm, needle size Nm 110-140, stitch length max. 6 mm, for medium weight material.	0867 E02306 12	0867 200960	0867 140070	0867 140080	∅ 2	0867 210960				0367 222373					0067 223223	12	0867 230164	134-35/130

= Änderung / Modification

E-Nr. / E-No.	Für Unterklasse / For Subclass Verwendungszweck / Use	Material No. / Material Nr.	Stichplatte / Throat plate: ① Stichplatte / Throat plate	Stichplatte / Throat plate: ⑦ Schieber, links / Slide, left	Stichplatte / Throat plate: ⑥ Schieber, rechts / Slide, right	Transporteur / Feed dog ②: Stichlochgröße / Stitch hole size mm	Transporteur / Feed dog ②: Sägeverzahnt / Serrated mm	Transporteur / Feed dog ②: Säge-schrägverzahnt / Serrated, oblique mm	Transporteur / Feed dog ②: Kreuzverzahnt / Cross toothed mm	Transporteur / Feed dog ②: Dachverzahnt / Roof-shaped mm	Presserfuß / Presser foot ④: Drückerfuß / Presser foot	Presserfuß / Presser foot ④: Unverzahnt / Non toothed	Presserfuß / Presser foot ④: Hüpferfuß, kreuzverz. / Skipping f., cross toothed	Transp. Fuß / Feeding foot ③: Ausgleichfuß / Compensating foot	Transp. Fuß / Feeding foot ③: Kreuzverzahnt / Cross toothed mm	Transp. Fuß / Feeding foot ③: Unverzahnt / Non toothed	Nadelabstand / Needle distance	Nadelhalter / Needle holder ⑤	Nadelsystem / -dicke / Needle system / -size
E24/6/9	-290922; -290942 Näheinrichtung zum Aussteppen von Schließnähten, Nadelabstand 6 mm, Nadelstärke Nm 110-140, Stichlänge max. 9 mm, für mittelschweres Nähgut. Sewing equipment for topstitching of closing seams, needle gauge 6 mm, needle size Nm 110-140, stitch length max. 9 mm, for medium weight material.	0867 E02409 6	0867 200400	0867 140010	0867 140040	2,2 x 3,2	0867 210220				0768 222664			0768 222264			6	0867 230134	134-35/130
E24/8/9	-290922; -290942 Näheinrichtung zum Aussteppen von Schließnähten, Nadelabstand 8 mm, Nadelstärke Nm 110-140, Stichlänge max. 9 mm, für mittelschweres Nähgut. Sewing equipment for topstitching of closing seams, needle gauge 8 mm, needle size Nm 110-140, stitch length max. 9 mm, for medium weight material.	0867 E02409 8	0867 200410	0867 140050	0867 140060	2,2 x 3,2	0867 210230				0768 222674			0768 222274			8	0867 230144	134-35/130
E24/10/9	-290922; -290942 Näheinrichtung zum Aussteppen von Schließnähten, Nadelabstand 10 mm, Nadelstärke Nm 110-140, Stichlänge max. 9 mm, für mittelschweres Nähgut. Sewing equipment for topstitching of closing seams, needle gauge 10 mm, needle size Nm 110-140, stitch length max. 9 mm, for medium weight material.	0867 E02409 10	0867 200420	0867 140050	0867 140060	2,2 x 3,2	0867 210240				0768 222684			0768 222284			10	0867 230154	134-35/130
E24/12/9	-290922; -290942 Näheinrichtung zum Aussteppen von Schließnähten, Nadelabstand 12 mm, Nadelstärke Nm 110-140, Stichlänge max. 9 mm, für mittelschweres Nähgut. Sewing equipment for topstitching of closing seams, needle gauge 12 mm, needle size Nm 110-140, stitch length max. 9 mm, for medium weight material.	0867 E02409 12	0867 200430	0867 140070	0867 140080	2,2 x 3,2	0867 210250				0768 222694			0768 222294			12	0867 230164	134-35/130

= Änderung / Modification

E-Nr. E-No. Abb.-Nr. Fig.No.	Für Unterklasse / For Subclass Verwendungszweck / Use	Material No. / Material Nr.	Stichplatte / Throat plate ①	Schieber, links / Slide, left ⑦	Schieber, rechts / Slide, right ⑥	Transporteur / Feed dog ② Stichlochgröße / Stitch hole size mm	Sägeverzahnt / Serrated mm	Säge-schrägverzahnt / Serrated, oblique mm	Kreuzverzahnt / Cross toothed mm	Dachverzahnt / Roof-shaped mm	Presserfuß / Presser foot ④ Drückerfuß / Presser foot	Unverzahnt / Non toothed	Hüpferfuß, kreuzverz. / Skipping f., cross toothed	Transp. Fuß / Feeding foot ③ Ausgleichfuß / Compensating foot	Kreuzverzahnt / Cross toothed mm	Unverzahnt / Non toothed	Nadelabstand / Needle distance	Nadelhalter/ Needle holder ⑤	Nadelsystem / -dicke / Needle system / -size
E24/8/12	-290922; -290942 Näheinrichtung zum Aussteppen von Schließnähten, Nadelabstand 8 mm, Nadelstärke Nm 140-180, Stichlänge max. 12 mm, für mittelschweres Nähgut. Sewing equipment for topstitching of closing seams, needle gauge 8 mm, needle size Nm 140-180, stitch length max. 12 mm, for medium weight material.	0867 E02412 8	0867 200440	0867 140050	0867 140060	2,8 x 3,7	0867 210440				0867 220054			0768 222374			8	0867 230144	134-35/160
E24/10/12	-290922; -290942 Näheinrichtung zum Aussteppen von Schließnähten, Nadelabstand 10 mm, Nadelstärke Nm 140-180, Stichlänge max. 12 mm, für mittelschweres Nähgut. Sewing equipment for topstitching of closing seams, needle gauge 10 mm, needle size Nm 140-180, stitch length max. 12 mm, for medium weight material.	0867 E02412 10	0867 200450	0867 140050	0867 140060	2,8 x 3,7	0867 210450				0867 220064			0768 222404			10	0867 230154	134-35/160
E24/12/12	-290922; -290942 Näheinrichtung zum Aussteppen von Schließnähten, Nadelabstand 12 mm, Nadelstärke Nm 140-180, Stichlänge max. 12 mm, für mittelschweres Nähgut. Sewing equipment for topstitching of closing seams, needle gauge 12 mm, needle size Nm 140-180, stitch length max. 12 mm, for medium weight material.	0867 E02412 12	0867 200460	0867 140070	0867 140080	2,8 x 3,7	0867 210460				0867 220074			0768 222434			12	0867 230164	134-35/160
E24/14/12	-290922; -290942 Näheinrichtung zum Aussteppen von Schließnähten, Nadelabstand 14 mm, Nadelstärke Nm 140-180, Stichlänge max. 12 mm, für mittelschweres Nähgut. Sewing equipment for topstitching of closing seams, needle gauge 14 mm, needle size Nm 140-180, stitch length max. 12 mm, for medium weight material.	0867 E02412 14	0867 200470	0867 140070	0867 140080	2,8 x 3,7	0867 210470				0867 220084			0768 222464			14	0867 230174	134-35/160

= Änderung / Modification

E-Nr. E-No. Abb.-Nr. Fig.No.	Für Unterklasse / For Subclass Verwendungszweck / Use	Material No. / Material Nr.	Stichplatte / Throat plate ①	Schieber, links / Slide, left ⑦	Schieber, rechts / Slide, right ⑥	Stichlochgröße / Stitch hole size mm	Sägeverzahnt / Serrated mm	Säge-schrägverzahnt / Serrated, oblique mm	Kreuzverzahnt / Cross toothed mm	Dachverzahnt / Roof-shaped mm	Drückerfuß / Presser foot	Unverzahnt / Non toothed	Hüpferfuß, kreuzverz. / Skipping f., cross toothed	Ausgleichfuß / Compensating foot	Kreuzverzahnt / Cross toothed mm	Unverzahnt / Non toothed	Nadelabstand / Needle distance	Nadelhalter/ Needle holder ⑤	Nadelsystem / -dicke / Needle system / -size
			Stichplatte Throat plate			Transporteur Feed dog ②					Presserfuß Presser foot ④			Transp. Fuß Feeding foot ③					
E51/8/9	-290922; -290942 Näheinrichtung asymmetrisch für allgemeine Näharbeiten. Die rechte Nadel befindet sich auf der Mitte der Nadelstange, um die Maschine auch als Einnadelmaschine einsetzen zu können. Nadelabstand 8 mm, Nadelstärke Nm 110-140, Stichlänge max. 9 mm, für mittelschweres Nähgut. Sewing equipment asymmetric for general sewing operations. The right needle is located on the needle bar center so that the machine could be also used as a single needle one. Needle gauge 8 mm, needle size Nm 110-140, stitch length max. 9 mm, for medium weight material.	0867 E05109 8	0867 200500	0867 140090	0867 140020	2,2 x 3,2	0867 210500				0867 220033					0867 220043	8	0867 230014	134-35/130
E51/10/9	-290922; -290942 Näheinrichtung asymmetrisch für allgemeine Näharbeiten. Die rechte Nadel befindet sich auf der Mitte der Nadelstange, um die Maschine auch als Einnadelmaschine einsetzen zu können. Nadelabstand 10 mm, Nadelstärke Nm 110-140, Stichlänge max. 9 mm, für mittelschweres Nähgut. Sewing equipment asymmetric for general sewing operations. The right needle is located on the needle bar center so that the machine could be also used as a single needle one. Needle gauge 10 mm, needle size Nm 110-140, stitch length max. 9 mm, for medium weight material.	0867 E05109 10	0867 200510	0867 140110	0867 140020	2,2 x 3,2	0867 210510				0467 222123					0467 222113	10	0867 230024	134-35/130
E51/12/9	-290922; -290942 Näheinrichtung asymmetrisch für allgemeine Näharbeiten. Die rechte Nadel befindet sich auf der Mitte der Nadelstange, um die Maschine auch als Einnadelmaschine einsetzen zu können. Nadelabstand 12 mm, Nadelstärke Nm 110-140, Stichlänge max. 9 mm, für mittelschweres Nähgut. Sewing equipment asymmetric for general sewing operations. The right needle is located on the needle bar center so that the machine could be also used as a single needle one. Needle gauge 12 mm, needle size Nm 110-140, stitch length max. 9 mm, for medium weight material.	0867 E05109 12	0867 200520	0867 140170	0867 140020	2,2 x 3,2	0867 210520				0467 222183					0467 222173	12	0867 230034	134-35/130

= Änderung / Modification

E-Nr. E-No. Abb.-Nr. Fig.No.	Für Unterklasse / For Subclass Verwendungszweck / Use	Material No. / Material Nr.	Stichplatte / Throat plate ①	Schieber, links / Slide, left ⑦	Schieber, rechts / Slide, right ⑥	Stichlochgröße / Stitch hole size mm	Sägeverzahnt / Serrated mm	Säge-schrägverzahnt / Serrated, oblique mm	Kreuzverzahnt / Cross toothed mm	Dachverzahnt / Roof-shaped mm	Drückerfuß / Presser foot	Unverzahnt / Non toothed	Hüpferfuß, kreuzverz. / Skipping f., cross toothed	Ausgleichfuß / Compensating foot	Kreuzverzahnt / Cross toothed mm	Unverzahnt / Non toothed	Nadelabstand / Needle distance	Nadelhalter/ Needle holder ⑤	Nadelsystem / -dicke / Needle system / -size
			Stichplatte / Throat plate			Transporteur / Feed dog ②					Presserfuß / Presser foot ④			Transp. Fuß / Feeding foot ③					
E51/14/9	-290922; -290942 Näheinrichtung asymmetrisch für allgemeine Näharbeiten. Die rechte Nadel befindet sich auf der Mitte der Nadelstange, um die Maschine auch als Einnadelmaschine einsetzen zu können. Nadelabstand 14 mm, Nadelstärke Nm 110-140, Stichlänge max. 9 mm, für mittelschweres Nähgut. Sewing equipment asymmetric for general sewing operations. The right needle is located on the needle bar center so that the machine could be also used as a single needle one. Needle gauge 14 mm, needle size Nm 110-140, stitch length max. 9 mm, for medium weight material.	0867 E05109 14	0867 200530	0867 140190	0867 140020	2,2 x 3,2	0867 210530				0467 222143					0467 222133	14	0867 230044	134-35/130

= Änderung / Modification