PFAFF

1295
1296

Teileliste
Parts list
Liste de pièces
Lista de piezas

Diese Teileliste hat für Maschinen ab nachfolgender Seriennummer Gültigkeit:
This parts list applies to machines from the following serial numbers onwards:
Cette liste de pièces est valable pour les machines au numéros de série à partir de:
Esta lista de piezas tiene validez para máquinas a partir del número de serie siguiente:
PFAFF 1295 # 539 891 ⟶
PFAFF 1296 # 539 901 ⟶

296-12-18 090
dtsch./engl./franz./span. 3.98

Alle Informationen und Abbildungen waren zum Zeitpunkt der Druckgebung auf dem neuesten Stand.

Technische Änderungen vorbehalten!

Der Nachdruck, die Vervielfältigung sowie die Übersetzung – auch auszugsweise – aus PFAFF-Teilelisten ist nur mit unserer vorherigen Zustimmung und mit der Quellenangabe gestattet.

At the time of printing, all information and illustrations contained in this document were up to date.

Subject to alteration!

The reprinting, copying or translation of PFAFF parts lists whether in whole or in part, is only permitted with our previous permission and with written reference to the source.

Au moment de la remise à l'imprimeur, toutes les informations et figures se rapportant à cette machine correspondaient à l'ètat actuel des connaissances.

Sous réserve de modifications techniques!

Aucune reproduction, polycopie ou traduction – même par extraits – listes de pièces PFAFF ne peut être effectuée, à condition d'en indiquer l'origine, sans notre autorisation expresse.

Todas las informaciones e ilustraciones de este manual estaban al día en el momento de entregarse para su impresión.

¡ Salvo modificaciones técnicas!

La reimpresión, reproducción y traducción – aunque sólo sea parcial – de los manuales de instrucciones PFAFF sólo está permitida con nuestro permiso previo e indicando la fuente.

G.M. PFAFF
Aktiengesellschaft

Postfach 3020
D-67653 Kaiserslautern
Königstr. 154
D-67655 Kaiserslautern

Redaktion/Illustration
Verlag Technische Dokumentation
Postfach 1106
D-77901 Lahr

Seite
Page
Page
Página

0 Wichtiger Hinweis ..... 0 - 1
Important note
Avis important
Observación importante

1 Vorwort ..... 1 - 1
Foreword
Avant-propos
Notas preliminares

2 Erläuterungen der Schlüsselzeichen ..... 2 - 1
Explanation of key markings
Explication des symboles
Explicaciones de los signos clave

3 Basismaschine
Basic machine
Machine de base
Máquina básicas

3.01 Gehäuseteile ..... 3 - 1
Housing sections
Parties du corps
Piezas del cárter

3.02 Kopfteile ..... 3 - 2
Needle head parts
Pièces de tête
Piezas de la cabeza

3.03 Armteile ..... 3 - 7
Arm parts
Pièces de bras
Piezas del brazo

3.04 Grundplattenteile ..... 3 - 10
Bedplate parts
Pièces du plateau fondamental
Piezas del cárter

4 Fadenabschneid-Einrichtung (-900/56) ..... 4 - 1
Thread trimmer (-900/56)
Coupe-fil (-900/56)
Cortahilos (-900/56)

5 Nähfuß heben über Pedal (-910/01) ..... 5 - 1
Raiser presser foot via the pedal (-910/01)
Relever le pied presseur en actionnant la pédale (-910/01)
Elevación del prensatelas mediante pedal (-910/01)

6 Presserfuß-Automatik (-910/98) ..... 6 - 1
Automatic presser foot lifter (-910/98)
Relève-pied automatique (-910/98)
Alzaprensatelas (-910/98)

7 Verriegelungs-Einrichtung (-911/97) ..... 7 - 1
Backtacking mechanism (-911/97)
Dispositif à points d'arrêt (-911/97)
Rematador (-911/97)

8 Wartungseinheit (-925/03) ..... 8 - 1
Air filter / lubricator (-925/03)
Conditionneur d'air comprimé (-925/03)
Grupo acondicionador del aire comprimido (-925/03)

9 Einrichtung zum Nähen gewölbter Arbeitsstücke (-940/01) ..... 9 - 1
Equipment for sewing tubular workpieces (-940/01)
Dispositif pour la couture ou le piquage d'articles bombes (-940/01)
Equipo para coser piezas abombades (-940/-01)

10 Garnrollenständer ..... 10 - 1
Reel stands
Porte-bobines
Portacarretes

11 Einstellehren ..... 11 - 1
Adjustment gauges
Calibres
Calibres de ajuste

12 Teile zur Tischplatte ..... 11 - 1
Parts for table top
Pièces du plateau
Piezas para el tablero

13 Fadenöler ..... 13 - 1
Thread lubricator
Graisseur de fil
Lubricador del hilo

14 Keilriemen ..... 13 - 1
V-belt
Courroie trapézoïdale
Correa trapezoidal

15 Keilriemenschutz (unter der Tischplatte) ..... 15 - 1
Belt guard (under table top)
Garde-courroie (sous le plateau de table)
Guardacorreas (parte inferior)

16 Knielüfterteile ..... 15 - 1
Knee lifter parts
Pièces du releveur de genouillère
Piezas del alzaprensatelas por rodillera

17 Schmiermittel-Übersicht ..... 17 - 1
Overview of lubricants
Tableau de lubrifiants
Tabla de lubricantes

18 Index (Teilenummern / Seitenzahlen) ..... 18 - 1
Index (part numbers / page numbers)
Index (numéros de pièces, de pages)
Index (números de pieza / números de página)

19 Unterklassen-Ausstattung
Subclass parts
Composition des sous-classes
Composición de las subclases

19.01 Unterklassen-Übersicht (PFAFF 1295) ..... 19 - 1
Table of subclasses (PFAFF 1295)
Table de sous-classes (PFAFF 1295)
Table de subclases (PFAFF 1295)

19.02 Nähwerkzeuge (PFAFF 1295) ..... 19 - 2
Gauge parts (PFAFF 1295)
Organes de couture (PFAFF 1295)
Organos de costura (PFAFF 1295)

19.03 Unterklassen-Übersicht (PFAFF 1296) ..... 19 - 4
Table of subclasses (PFAFF 1296)
Table de sous-classes (PFAFF 1296)
Table de subclases (PFAFF 1296)

19.04 Nähwerkzeuge (PFAFF 1296) ..... 19 - 7
Gauge parts (PFAFF 1296)
Organes de couture (PFAFF 1296)
Organos de costura (PFAFF 1296)

Achtung!

Wir machen ausdrücklich darauf aufmerksam, daß Ersatz- und Zubehörteile, die nicht von uns geliefert werden, auch nicht von uns geprüft und freigegeben sind. Der Einbau und / oder die Verwendung solcher Produkte kann daher u. Umständen konstruktiv vorgegebene Eigenschaften Ihrer Maschine negativ verändern.
Für Schäden, die durch die Verwendung von Nicht-Originalteilen entstehen, übernehmen wir keine Haftung!

Caution!

We warn you expressively that spare parts and accessories that are not supplied by us are not tested and released by us.
Fitting or using these products may therefore have negative influences on features that depend on the machine design.
We are not liable for any damage caused by the use of non-Pfaff parts!

Attention!

Nous attirons expressément votre attention sur le fait que les pièces de rechange et accessoires qui n'ont pas été livrés par nous n'ont pas non plus été contrôlés et agréés par nous.
C'est pourquoi le montage et/ou l'utilisation de telles pièces peut éventuellement entraîner l'altération des caractéristiques de construction de votre machine.
Par conséquent, nous n'assumons aucune responsabilité pour les dommages causés par l'emploi de pièces qui ne sont pas d'origingle!

¡Atención!

Se hace observar que en el caso de piezas de recambio y accesorios que no hayan sido suministrados por nosotros, quiere decir que non han sido sometidas por nuestra parte a un control y que no se les ha dado el visto bueno.
Por esta razón, el montaje y/o empleo de tales productos puede repercutir negativamente en las características previstas en su máquina.
¡Para los daños que eventualmente pudiesen presentarse al utilizar piezas no originales, no asumimos ninguna garantía!

- Die Seriennummer der Maschine, für die diese Teileliste Gültigkeit hat, ist auf der Titelseite aufgeführt.
- Alle Teile sind so abgebildet, wie sie in der Maschine funktionsmäßig zusammengehören.
- Gestrichelt dargestellte Teile zeigen angrenzende Teile aus anderen Funktionsgruppen.
- Im oberen Teil der Bildseiten befindet sich eine Gesamtansicht der Maschine .
  Der Einbauort der dargestellten Teile wird durch eine gerasterte Fläche gekennzeichnet.
- Einrahmungen auf den Bildseiten zeigen, aus welchen Einzelteilen sich die Gruppenteile zusammensetzen.
- Die auf den Bildseiten verwendeten Schlüsselzeichen (; 2; 3 usw.) sind im Kapitel "Erläuterungen der Schlüsselzeichen" aufgelistet.

- The serial number of the machine to which this parts list applies is indicated on the cover page.
- All parts are illustrated in function groups with the parts which they function together with in the machine.
- Parts illustrated with broken lines are parts from other function groups which border on the illustrated function group.
- The above section of the page of illustrations contains a total view of the machine. The place for the installation of the parts pictured here is marked by the grid.
- The framed-in sections on the illustration pages show the individual parts comprising a group.
- The key markings used on the illustrated pages (; 2; 3 etc.) are listed in the chapter "Explanation of key markings".

- Le numéro de série de la machine pour laquelle cette liste de pièces est valable est indiqué sur la première page.
- Toutes les pièces sont représentées en fonction de leur groupement fonctionnel dans la machine.
- Les pièces hâchurées indiquent les pièces limitrophes de groupes de fonctions différents.
- La partie supérieure des pages de figures comprend une présentation globale de la machine. L'emplacement des pièces représentées est signalé par quadrillages.
- Les parties encadrées sur les pages à illustrations reprèsentent les pièces individuelles formant groupe.
- Vous trouverez au chapitre "Explication des symboles" une liste des symboles utilisés sur les pages de figures (; 2; 3 etc.)

- El número de serie de la máquina para la cual tiene validez esta lista de piezas va indicado en la página de título.
- Todas las piezas están ilustradas tal como aparecen en la máquina para su funcionamiento.
- Las piezas representadas con rayitas muestran piezas colindantes de otros grupos de funciones.
- En la parte superior de las páginas ilustradas se puede ver una vista en conjunto de la máquina. El lugar de montaje de la pieza representada va caracterizada mediante una superficie reticulada.
- Los recuadros en las páginas ilustradas indican las piezas individuales de que se componen los grupos.
- Los signos clave (; 2; 3 etc.) empleados en las páginas con ilustraciones van listados en el capítulo "Explicaciones de los signos clave".

	Unterklassenabhängig, Teilenummer siehe Unterklassen-Austattung. Subclas-dependent, for part number see subclass parts listing. Fonction de la sous-classe; pour le numéro de la pièce, voir "Equipement de sous-classes". Dependientes de la subclase, para el número de pieza véase "Dotactión de subclases".
B	Ausführung B Model B Version B Tipo B
C	Ausführung C Model C Version C Tipo C
N	Stichlänge 6,0 mm. Stitch length 6,0 mm. Longeur du point 6,0 mm. Largo de puntada 6,0 mm.
P	Teile zum Hüpfertransport Components of four-motion drop feed. Pièces de l'entrainement par griffe sautillante. Piezas del transportador inferior a cuatro tiempos.
3	Geklebt Part cemented Pièce collée Pieza pegada
4	Ausführungsart bei Bestellung angeben. Model to be stated on order. Préciser le modèle à la commande. Indíquese el tipo en los pedidos.
5	Nähmuster bzw. Material einsenden. Submit sewing sample or material. Joindre échantillons de couture ou materières. Envíense muestras de costura.

6	Nadeldicke und Spitzenform bei Bestellung angeben. Needle size and style of point to be stated on order. Préciser la grosseur de l'aiguille et la forme de la pointe à la commande. Grosor de aguja y forma de la punta, indíquese en los pedidos.
10	Nadelabstand Needle gauge Ecartement des aiguilles Distancia entre agujas
10/1	Je nach Nadelabstand ändert sich die Form (z.B. beim Stoffschieber die Anzahl der Zahnreihen). Certain design features change according to the needle gauge (e.g. the number of tooth rows on the feed dog). La forme est fonction de l'écartement des aiguilles (par ex. le nombre des rangées de dents de la griffe). La forma varia de acuerdo con la distancia entre agujas (p.e. el número del hileras de dientes en el transportador).
10/2	Nadelabstand bei Bestellung angeben. Needle gauge to be stated on order. Ecartement des aiguilles; à préciser à la commande. Indiquese en los pedidos la distancia entre agujas.
27/2	Eingeklammerte Zahl = Dicke in mm. Number in brackets = thickness in mm. Chiffre entre parenthèses = épaisseur en mm. Cifra entre paréntesis = espesor en mm.
27/5	Eingeklammerte Zahl = Länge in mm. Number in brackets = length in mm. Chiffre entre parenthèses = longueur en mm. Cifra entre paréntesis = largura en mm.
28	Sonderausführung Special version Version spéciale Tipo especial

32 Beim Einbau dieses Teiles wird für die Paßgenauigkeit zum Anschlußteil keine Garantie übernommen; zweckmäßig vollständiges Aggregat bestellen.
No guarantee is assumed that this part will fit the mating part; it is best to order a complete assembly.
Aucune garantie ne pourra être assurée quant à la précision d'ajustage de cette pièce avec la pièce correspondante; il est indiqué de commander un mécanisme complet.
Al montar esta pieza no se asume garantia alguna en cuanto a la tolerancia y precisión de ajuste respecto a la pieza correspondiente; por esta razón, se recomienda pedir el grupo completo.

40/2 Tränken mit 28-011 201-44; Bestellnummer siehe Seite 17 - 1.
Grease with 28-011 201-44; for part number see page 17 - 1.
Graisser avec de la graisse 28-011 201-44; n° de commande, voir page 17 - 1.
Engrase con grasa 28-011 201-44; para el número de pedido véase la página 17 - 1.

40/3 Fetten mit 28-011 202-47; Bestellnummer siehe Seite 17 - 1.
Grease with 28-011 202-47; for part number see page 17 - 1.
Graisser avec de la graisse 28-011 202-47; n° de commande, voir page 17 - 1.
Engrase con grasa 28-011 202-47; para el número de pedido véase la página 17 - 1.

40/4 Fetten mit 28-011 202-43; Bestellnummer siehe Seite 17 - 1.
Grease with 28-011 202-43; for part number see page 17 - 1.
Graisser avec de la graisse 28-011 202-43; n° de commande, voir page 17 - 1.
Engrase con grasa 28-011 202-43; para el número de pedido véase la página 17 - 1.

40/6 Füllen mit 28-011 202-17; Bestellnummer siehe Seite 17 - 1.
Top up with 28-011 202-17; for part number see page 17 - 1.
Remplir de 28-011 202-17; n° de commande, voir page 17 - 1.
Rellene con 28-011 202-17; para el número de pedido véase la página 17 - 1.

40/7 Tränken mit 28-011 202-17; Bestellnummer siehe Seite 17 - 1.
Grease with 28-011 202-17; for part number see page 17 - 1.
Graisser avec de la graisse 28-011 202-17; n° de commande, voir page 17 - 1.
Engrase con grasa 28-011 202-17; para el número de pedido véase la página 17 - 1.

40/13 Fetten mit 28-011 202-05; Bestellnummer siehe Seite 17 - 1.
Grease with 28-011 202-05; for part number see page 17 - 1.
Graisser avec de la graisse 28-011 202-05; n° de commande, voir page 17 - 1.
Engrase con grasa 28-011 202-05; para el número de pedido véase la página 17 - 1.

60 Wahlweise
Optional
Au choix
Opcional

81/3	Verwendung je nach Bedarf. To be used as required. Utilisation en fonction des besoins. Utilización, según sea necesario.
96	Länge angeben. State length. Préciser longueur. Indiquese la largura.

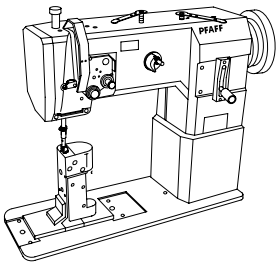

91-700 412-25 (4x)
91-141 688-90 B
91-129 805-90 C
91-141 664-75/895
91-166 670-15
91-700 412-25 (4x)
91-140 149-15
91-700 364-25
91-003 113-05
11-108 174-15 (2x)
11-130 173-15 (2x)
12-005 154-15 (2x)
11-173 171-25
91-141 624-75/895
91-141 623-75/698
91-141 628-75/895
99-137 001-05 (2x)
91-141 622-75/698
11-130 254-15 (4x)
11-108 234-15 (2x)
11-173 222-25
91-141 816-75/895 (-911/97)
91-700 412-25 (2x)
91-141 621-75/895
91-141 618-75/895
91-141 617-75/698
91-011 832-75/893
11-460 247-15 (3x)
11-108 285-15 (2x)
91-107 669-75/895
91-032 087-45 (6x)
11-108 285-15 (2x)
91-141 429-15
99-136 849-55 (6x)
91-141 430-15

Kopfteile
Needle head parts
Pièces de tête
Piezas de la cabeza

PFAFF 1295-706/07
PFAFF 1296-706/07

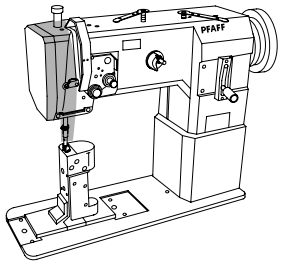

91-010 825-05
91-119 421-05 (2x)
14-215 049-33 (2x) 40/3
91-168 322-05 (4x)
91-140 374-05
11-330 968-15 (2x)
11-330 280-15
91-168 321-05 (2x)
96-711 962-05
91-063 048-05
91-140 450-25
91-140 365-05 32
14-215 013-23 (2x) 32 40/3
91-140 366-05 (2x)
91-004 309-05
91-007 116-05 28/8
91-140 363-12
11-108 228-15 (2x)
91-140 364-15 32
91-140 368-01
12-610 190-45
91-140 367-05
91-140 362-05
91-140 353-05
91-140 360-05
91-171 808-05
91-140 351-91
91-140 361-15 32
11-330 280-15
91-105 005-15
91-176 267-05
14-215 007-23 32 40/3
12-610 170-45 (6x)
91-140 585-05 32
91-141 307-05
11-330 220-15
14-215 022-33 (2x) 32 40/3
91-140 597-15
91-140 354-11
91-140 372-05
91-140 358-05
91-140 359-05 (3x)
11-330 280-15
91-141 668-15
91-141 100-91
91-141 312-71/951 (PFAFF 1295)
91-141 314-71/951 (PFAFF 1296)
12-610 200-45
91-141 101-15
91-140 352-05 (2x)
91-140 349-05
91-140 085-05
91-141 313-75/951 (PFAFF 1295)
91-141 315-75/951 (PFAFF 1296)
11-130 224-15 (2x)
91-140 086-12
11-341 082-15 (2x)
12-305 114-15 (2x)
91-140 347-01
91-140 273-05 3
11-108 177-15 (2x)
91-141 099-05
91-140 349-05
11-108 222-15 (2x)
12-305 144-15 (2x)
91-118 196-12
91-141 102-05
11-174 173-15
11-108 171-15 (2x)
91-057 720-15
91-140 342-01
11-108 174-15 (2x)
91-100 366-15
91-140 394-05

siehe Kapitel 2 Erläuterung der Schlüsselzeichen
see chapter 2 Explanation of key markings
voir le chap. 2 Explication des symboles
véase el Cap. 2 Explicaciones de los signos clave

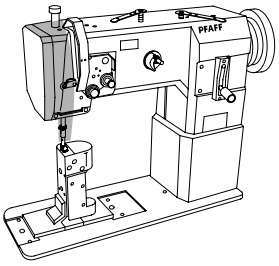

91-140 292-91

11-108 228-15 (2x)
91-140 379-92
12-305 144-15
11-039 225-15
91-700 510-15 (2x)
91-011 778-05
91-141 694-05
40/3 15-711 050-51
91-140 293-92 32
91-169 523-05
14-215 238-23 32
11-039 222-15
91-140 377-15 32
91-140 378-05 (2x)

PFAFF 1295

91-173 664-15

PFAFF 1296

91-173 664-15 (2x)

System 134-35 6
Système 134-35 6
Sistema 134-35 6

12-305 114-15 (2x)
91-141 665-91
11-130 185-15 (2x)
91-141 666-05
91-141 667-05
11-130 173-15 (2x)

Kopfteile
Needle head parts
Pièces de tête
Piezas de la cabeza

PFAFF 1295-706/07
PFAFF 1296-706/07

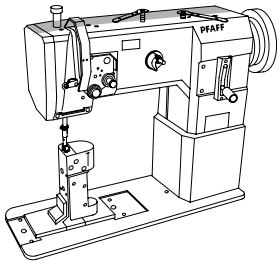

91-141 641-92

11-187 017-15

91-700 592-15

91-141 626-05

91-141 493-75/895

11-330 952-15 (3x)

91-001 513-15

91-140 336-15

91-140 338-15

siehe Seite 3-6
see page 3-6
voir page 3-6
véase la página 3-6

91-141 818-15

91-700 029-15

91-140 068-75/951

siehe Seite 15-1
see page 15-1
voir page 15-1
véase la página 15-1

siehe Kapitel 2 Erläuterung der Schlüsselzeichen
see chapter 2 Explanation of key markings
voir le chap. 2 Explication des symboles
véase el Cap. 2 Explicaciones de los signos clave

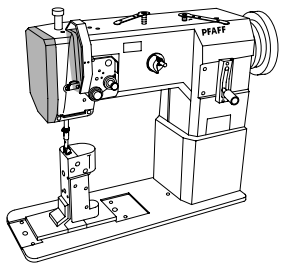

91-063 051-01
91-063 048-05
26-535 001-00 (16) 27/5
91-140 273-05 3 40/2
91-063 048-05
26-534 300-50 (150) 27/5
91-011 848-91 (PFAFF 1296) B
91-140 325-91 (PFAFF 1295) C
91-140 327-91 (PFAFF 1296) C
11-330 280-15
91-069 043-15
91-015 526-05 (PFAFF 1296) C
27/5 26-534 300-50 (100)
91-008 008-92
91-008 402-05 (PFAFF 1296) B
91-010 942-05 (PFAFF 1295) C
12-610 210-45
91-008 009-05 B
91-019 676-05
91-015 527-05 C
91-140 315-05
91-008 011-05
91-009 148-05
91-009 148-05
11-174 176-15
91-010 703-92

Kopfteile
Needle head parts
Pièces de tête
Piezas de la cabeza

PFAFF 1295-706/07
PFAFF 1296-706/07

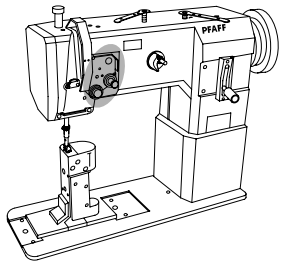

91-000 366-15 (2x)
11-173 177-25
91-009 652-91 C (PFAFF 1295)
11-317 167-15
91-004 006-05
91-004 005-05
91-010 186-15
91-010 185-05
91-010 116-05
91-010 115-05
91-006 505-05 (2x)
91-105 447-25
91-010 181-25
91-010 184-05 C
91-001 522-25

91-013 091-05
91-000 366-15 (2x)
91-010 180-05
91-113 017-91 B (PFAFF 1296)
91-018 799-91 C (PFAFF 1296)
11-174 233-15 (2x)
91-013 191-05
91-010 186-15
91-010 185-05
11-317 167-15 (2x)
91-004 006-05 (2x)
91-004 005-05 (2x)
91-010 116-05 (2x)
91-010 115-05 (2x)
91-013 193-91
91-141 669-15
91-006 505-05 (4x)
91-105 447-25 (2x)
91-010 181-25 (2x)
91-141 443-15
91-010 183-05 (2x) B
91-010 184-05 (2x) C
91-001 522-25 (2x)
91-141 442-15

B 91-010 179-05 (PFAFF 1296)
C 91-010 937-05 (PFAFF 1295)
C 91-015 519-05 (PFAFF 1296)
91-166 559-25
11-210 165-25 (2x)
91-000 524-05
11-330 220-15
91-176 332-25
91-700 082-15
91-118 430-25
(PFAFF 1296) 91-010 026-21 (2x)
(PFAFF 1295) 91-010 026-21
91-001 522-25
91-700 412-25

siehe Kapitel 2 Erläuterung der Schlüsselzeichen
see chapter 2 Explanation of key markings
voir le chap. 2 Explication des symboles
véase el Cap. 2 Explicaciones de los signos clave

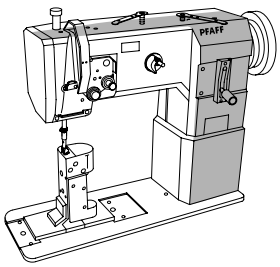

91-018 515-01
91-008 618-05
91-006 616-05
91-018 358-75/770
91-140 516-75/770
27/5 26-534 300-50 (450)
27/5 26-534 300-50 (150)
11-330 280-15
91-140 102-05
11-330 280-15
91-140 101-05
91-141 619-05
P
91-000 456-15
91-019 676-05
91-000 405-15
91-010 196-05
91-108 015-02
91-010 596-05
91-000 510-15
91-000 511-15
91-700 689-15 (2x)
11-315 917-05 (2x)
91-018 415-92
91-013 040-92
40/13
99-137 151-45
91-266 397-01
91-118 685-05
91-009 717-01
91-118 940-05
14-602 901-01 (2x)
91-000 011-15
91-118 683-05
91-171 049-05
91-001 512-15
12-640 130-55
91-100 281-25
91-118 681-05
91-171 042-05
11-210 168-25
91-118 099-91/001
91-174 783-05
11-250 084-25

Armteile
Arm parts
Pièces de bras
Piezas del brazo

PFAFF 1295-706/07
PFAFF 1296-706/07

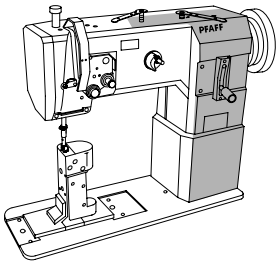

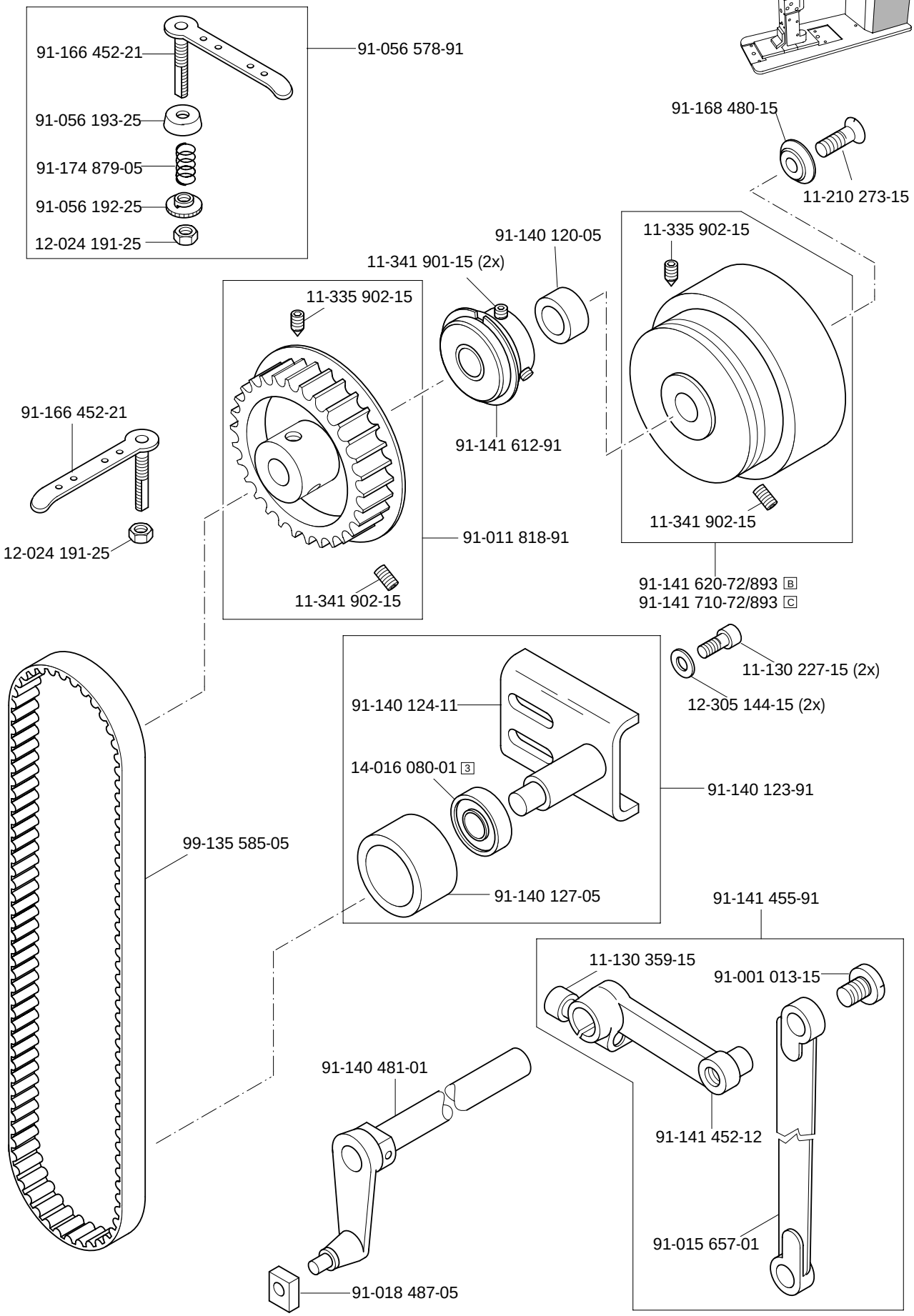

siehe Kapitel 2 Erläuterung der Schlüsselzeichen
see chapter 2 Explanation of key markings
voir le chap. 2 Explication des symboles
véase el Cap. 2 Explicaciones de los signos clave

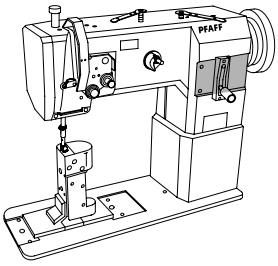

91-018 515-01
91-008 618-05
91-006 616-05
27/5 26-534 300-50 (100)
91-011 238-05
91-011 944-70/895 N
91-019 676-05
91-000 510-15 (2x)
91-140 403-91 N
91-009 633-92 32 N
11-130 227-15 (2x)
11-330 166-15
91-140 404-91 32 N
91-011 945-71/895 N
11-130 293-25 (2x)
91-010 596-05
91-009 702-02 N
13-064 383-05
91-012 492-25
26-534 300-50 (100) 27/5
91-009 603-75/895
11-250 084-25 (2x)
91-141 674-05 N
91-700 961-15
91-009 617-05
91-009 618-05
91-009 605-05
12-005 195-15
91-009 704-01 N
91-709 610-71/698
91-008 204-05
91-009 609-05
91-119 590-05
11-130 955-15
91-141 679-71/698
91-009 709-05
91-000 522-15
91-001 512-15
11-186 962-15

Grundplattenteile
Bedplate parts
Pièces du plateau fondamental
Piezas del cárter

PFAFF 1295-706/07
PFAFF 1296-706/07

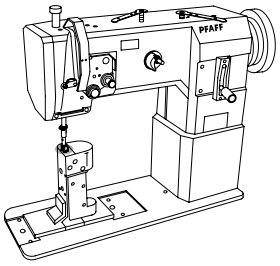

91-018 284-91 B
91-018 285-91 C } -900/56
91-018 340-91 C
91-018 482-91 B

91-018 348-91
91-018 676-91 (-900/56)

91-018 349-05
91-018 682-05 (-900/56)

91-000 390-05

91-000 928-15

91-018 350-05

91-019 891-05 (-900/56)

91-018 346-01
91-018 649-01 (-900/56)

91-000 525-15

91-018 341-91 C
91-018 483-91 B

91-000 529-15 (3x)

91-018 439-05 C

91-018 293-05

91-018 484-05 B

91-018 344-05 C
91-018 481-05 B

91-018 339-05
91-018 480-05 (-900/56)

siehe Seite 3-11; 3-12; 3-13; 4-2; 4-3 und 4-4
see page 3-11; 3-12; 3-13; 4-2; 4-3 and 4-4
voir page 3-11; 3-12; 3-13; 4-2; 4-3 et 4-4
véase la página 3-11; 3-12; 3-13; 4-2; 4-3 y 4-4

siehe Kapitel 2 Erläuterung der Schlüsselzeichen
see chapter 2 Explanation of key markings
voir le chap. 2 Explication des symboles
véase el Cap. 2 Explicaciones de los signos clave

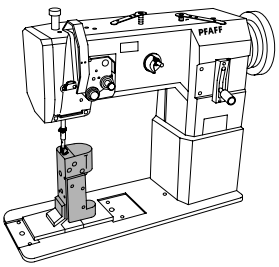

91-010 088-05
91-012 612-05
91-015 514-92
91-012 638-01
11-108 174-15
91-000 277-25 (2x)
91-012 698-73/002 C
91-000 172-25 (4x)
91-000 781-15
91-012 644-05
91-000 640-15
91-012 609-25
91-012 606-74/012 4
91-012 607-75/895 (2x)
91-012 605-74/002 4
91-012 611-77/895
91-000 412-15 (4x)
91-012 608-75/895
91-000 405-15
91-001 512-15
91-000 172-15 (4x)
91-012 453-75/895
91-012 604-75/895
91-000 150-15
91-011 112-05
12-341 150-15 (4x)
12-341 151-15 (4x)
91-000 050-15 (2x)
91-000 686-15 (6x)
siehe Seite 3-15
see page 3-15
voir page 3-15
véase la página 3-15

Grundplattenteile
Bedplate parts
Pièces du plateau fondamental
Piezas del cárter

PFAFF 1296-706/07

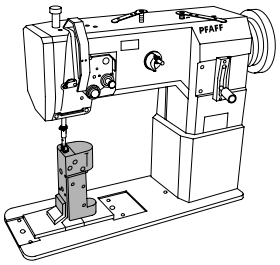

91-010 088-05

91-012 612-05

91-012 638-01 (2x)

11-108 174-15

91-015 514-92

91-000 172-25 (8x)

(4x) 91-012 696-75/895

91-000 150-15

91-012 611-77/895

91-011 112-05

siehe Seite 3-15
see page 3-15
voir page 3-15
véase la página 3-15

siehe Kapitel 2 Erläuterung der Schlüsselzeichen
see chapter 2 Explanation of key markings
voir le chap. 2 Explication des symboles
véase el Cap. 2 Explicaciones de los signos clave

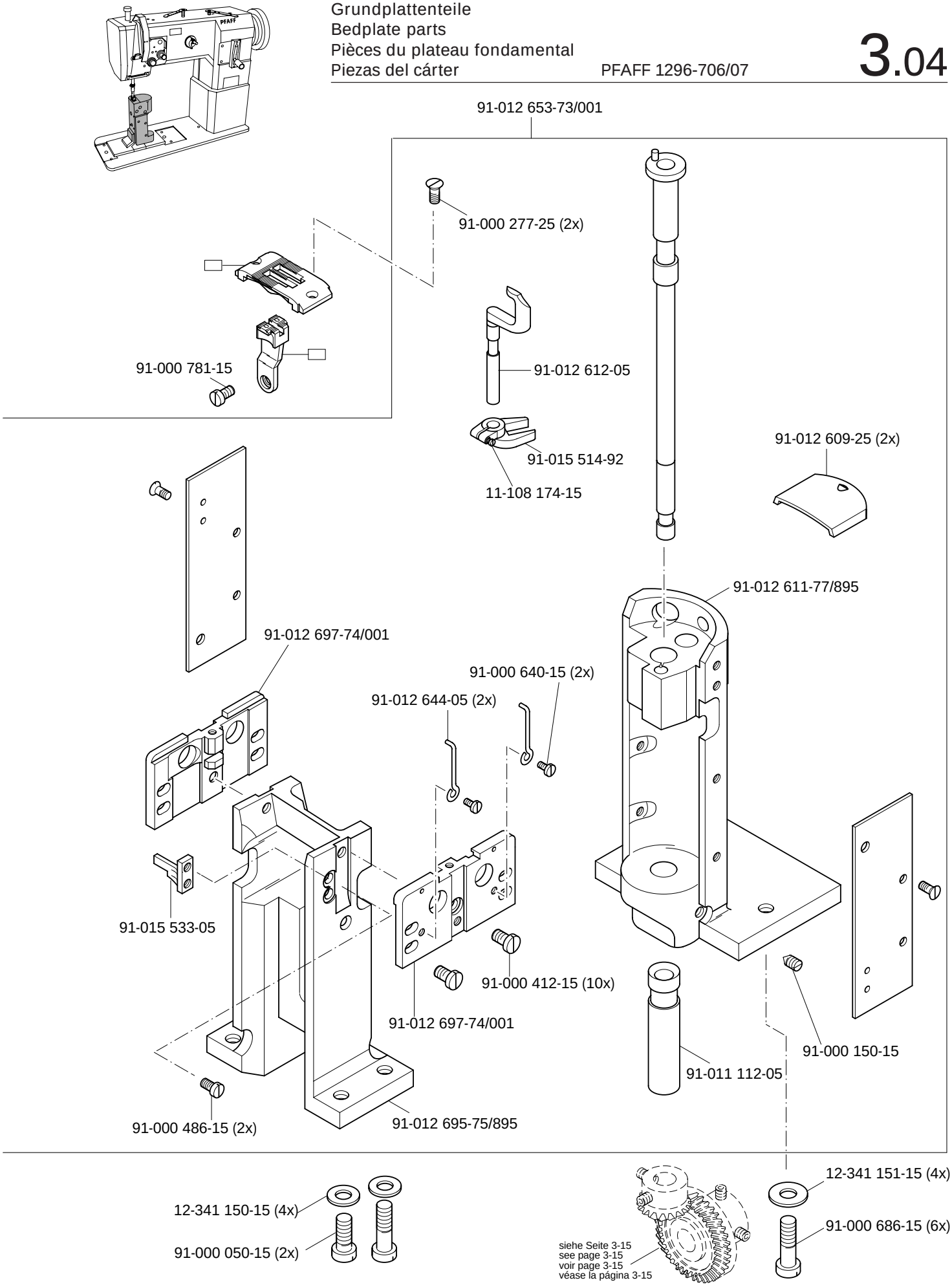
91-012 653-73/001
91-000 277-25 (2x)
91-000 781-15
91-012 612-05
91-015 514-92
11-108 174-15
91-012 609-25 (2x)
91-012 611-77/895
91-012 697-74/001
91-000 640-15 (2x)
91-012 644-05 (2x)
91-015 533-05
91-000 412-15 (10x)
91-012 697-74/001
91-000 150-15
91-011 112-05
91-000 486-15 (2x)
91-012 695-75/895
12-341 151-15 (4x)
12-341 150-15 (4x)
91-000 686-15 (6x)
91-000 050-15 (2x)
siehe Seite 3-15
see page 3-15
voir page 3-15
véase la página 3-15

Grundplattenteile
Bedplate parts
Pièces du plateau fondamental
Piezas del cárter

PFAFF 1295-706/07
PFAFF 1296-706/07

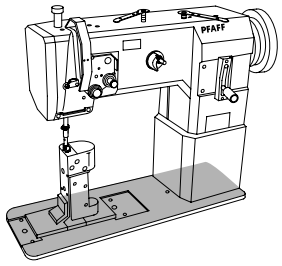

91-010 950-91
91-010 947-05
91-010 948-05
12-610 200-45 (2x)
91-015 542-05
11-330 280-15
91-009 149-05
91-010 221-05
91-141 573-75/951
91-010 146-92 N
91-700 689-15
91-009 149-05
91-141 572-12
11-330 962-15 (2x)
11-108 228-15 (2x)
91-012 414-91
91-010 211-05
91-010 221-05
91-012 404-05
91-009 359-91
11-330 280-15
91-000 503-15
91-000 510-15
91-005 673-05
91-015 543-05
91-010 126-92
91-010 221-05
91-009 149-05
11-330 280-15
91-001 536-15
11-108 228-15 (2x)
91-004 186-15
91-018 136-12 P
91-009 149-05
91-010 704-15 35/4
11-108 225-15 (2x)
91-015 664-05
13-065 259-05
11-130 293-15
11-330 280-15

siehe Kapitel 2 Erläuterung der Schlüsselzeichen
see chapter 2 Explanation of key markings
voir le chap. 2 Explication des symboles
véase el Cap. 2 Explicaciones de los signos clave

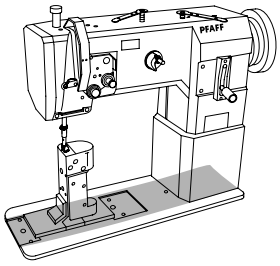

Grundplattenteile
Bedplate parts
Pièces du plateau fondamental
Piezas del cárter

PFAFF 1295-706/07
PFAFF 1296-706/07

3.04

Anschluß siehe Seite 3-11
For connection see page 3-11
Raccord, cf. page 3-11
Para la conexión, véase la pág.3-11

91-011 825-90
11-721 522-15
91-700 785-15 (2x)
11-330 964-15 (4x)
40/4
11-721 482-15
91-168 319-12
91-700 785-15 (2x)
91-140 516-75/770
91-011 823-90
91-168 319-12
91-140 201-05 3

Anschluß siehe Seite 3-16
For connection see page 3-16
Raccord, cf. page 3-16
Para la conexión, véase la pág.3-16

91-140 516-75/770
91-140 202-05 3
91-168 319-12
91-700 785-15 (2x)

(PFAFF 1295)

(PFAFF 1296)

Anschluß siehe Seite 3-12
For connection see page 3-12
Raccord, cf. page 3-12
Para la conexión, véase la pág.3-12

91-011 825-90
11-721 522-15
91-700 785-15 (2x)
11-330 964-15 (4x)
40/4
11-721 482-15
91-168 319-12
91-700 785-15 (2x)
91-140 516-75/770
91-011 823-90
91-168 319-12
91-140 201-05 3

Anschluß siehe Seite 3-13
For connection see page 3-13
Raccord, cf. page 3-13
Para la conexión, véase la pág.3-13

91-700 785-15 (2x)
11-721 522-15
91-011 825-90
91-168 319-12
91-700 785-15 (2x)
40/4
91-168 319-12
11-721 482-15
91-011 823-90
11-330 964-15 (4x)

Anschluß siehe Seite 3-16
For connection see page 3-16
Raccord, cf. page 3-16
Para la conexión, véase la pág. 3-16

91-140 516-75/770
91-140 202-05 3

siehe Kapitel 2 Erläuterung der Schlüsselzeichen
see chapter 2 Explanation of key markings
voir le chap. 2 Explication des symboles
véase el Cap. 2 Explicaciones de los signos clave

Grundplattenteile
Bedplate parts
Pièces du plateau fondamental
Piezas del cárter

PFAFF 1295-706/07
PFAFF 1296-706/07

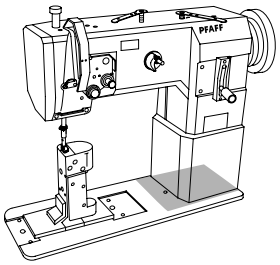

91-141 087-05

siehe Seite 3-15
see page 3-15
voir page 3-15
véase la página 3-15

91-140 560-90

91-140 561-91

91-175 126-05

91-175 023-05 (2x)

11-330 217-15 (2x)

91-009 343-05

91-009 408-05

91-069 037-15

91-140 563-05

12-640 130-55

91-013 188-05

91-140 564-92

91-140 562-05

11-335 902-15

11-341 901-15

12-640 150-55

91-013 153-05 (2x)

11-335 902-15 (3x)

11-341 901-15

11-335 902-15

91-140 148-05

91-011 821-91

14-215 049-33 40/3

91-140 104-05 3

11-330 280-15

11-341 902-15

14-215 049-33 40/3

91-700 689-15 (4x)

91-120 735-92

siehe Kapitel 2 Erläuterung der Schlüsselzeichen
see chapter 2 Explanation of key markings
voir le chap. 2 Explication des symboles
véase el Cap. 2 Explicaciones de los signos clave

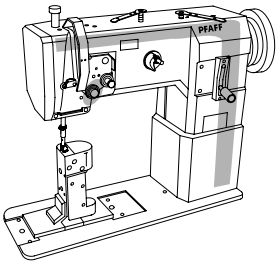

Fadenabschneid-Einrichtung (-900/56)
Thread trimmer (-900/56)
Coupe-fil (-900/56)
Cortahilos (-900/56)

PFAFF 1295-706/07
PFAFF 1296-706/07

(PFAFF 1296)

91-113 019-15

siehe Seite 3-6
see page 3-6
voir page 3-6
véase la página 3-6

91-113 020-25

91-113 027-15

91-176 329-05

91-176 328-05

91-113 023-92

91-176 327-05

11-314 946-15

11-173 090-15

(2x) 11- 108 174-15

91-107 162-15

91-017 378-15

91-175 171-05

12-640 170-55

11-330 277-15

91-141 760-15

91-141 633-15

siehe Seite 3-6
see page 3-6
voir page 3-6
véase la página 3-6

12-640 090-55

12-341 090-15

siehe Seite 4-6
see page 4-6
voir page 4-6
véase la página 4-6

Fadenabschneid-Einrichtung (-900/56)
Thread trimmer (-900/56)
Coupe-fil (-900/56)
Cortahilos (-900/56)

PFAFF 1295-706/07

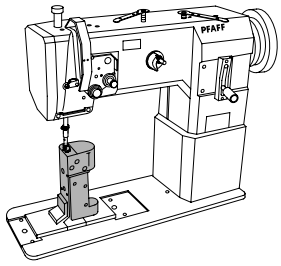

91-018 269-73/002

11-108 087-15 (2x)

91-012 096-15

91-011 958-91

91-010 088-05

11-039 171-15

12-315 110-15

91-018 257-05

91-018 997-21

91-000 604-15 (2x)

91-018 999-05

91-011 954-05

91-011 957-15

91-012 638-01

91-012 115-25

91-701 344-15 (2x)

91-100 351-25 (2x)

11-108 174-15

91-015 514-92

91-011 963-05

91-000 172-25 (4x)

91-018 993-74/002 [4]

91-011 964-25

91-000 277-25 (2x)

91-000 412-15 (4x)

91-021 202-05

91-018 994-74/002 [4]

11-317 971-15 (2x)

91-012 607-75/895 (2x)

91-069 709-12

91-012 604-75/895

11-317 950-15

91-012 608-75/895

91-018 998-75/895

91-000 405-15

91-001 512-15

91-000 150-15

91-000 172-25 (4x)

91-141 558-05

91-011 112-05

(die sonstigen Teile wie in Register 3.01 bis 3.04)
(for all other parts see Sections 3.01 to 3.04)
(les autres pièces comme dans les registres 3.01 à 3.04)
(las demás piezas como en los registros 3.01 al 3.04)

siehe Kapitel 2 Erläuterung der Schlüsselzeichen
see chapter 2 Explanation of key markings
voir le chap. 2 Explication des symboles
véase el Cap. 2 Explicaciones de los signos clave

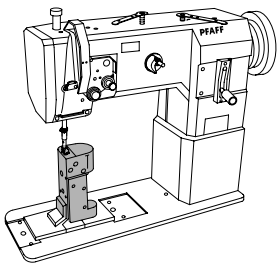

91-018 268-73/001 [10] = 0,8 - 5,6 mm
91-018 268-73/002 [10] = 6,0 - 10,8 mm

11-039 171-15
12-315 110-15
91-018 257-05
91-010 088-05
91-018 999-05
11-108 087-15 (4x)
91-012 096-15 (2x)
91-011 958-91 (2x)
(2x) 91-012 638-01
11-108 174-15
91-011 954-05
91-015 514-92
91-000 604-15 (2x)
91-701 344-15 (4x)
91-011 957-15 (2x)
91-012 115-25 (2x)
91-018 992-74/001 [10] = 0,8 - 5,6 mm
91-018 992-74/002 [10] = 6,0 - 10,8 mm
91-018 992-74/001 [10] = 0,8 - 5,6 mm
91-018 992-74/002 [10] = 6,0 - 10,8 mm
91-000 412-15
91-000 277-25 (2x)
91-015 533-05
91-000 486-15 (2x)
91-018 997-21
91-012 695-75/895
91-011 963-05
91-000 150-15
91-018 998-75/895
91-100 351-15 (2x)
11-317 950-15
91-011 964-25
91-021 202-05
91-000 172-15 (4x)
11-317 971-15 (2x)
91-069 709-12
91-012 100-05
91-011 112-05
(2x) 91-012 696-75/895

Fadenabschneid-Einrichtung (-900/56)
Thread trimmer (-900/56)
Coupe-fil (-900/56)
Cortahilos (-900/56)

PFAFF 1296-706/07

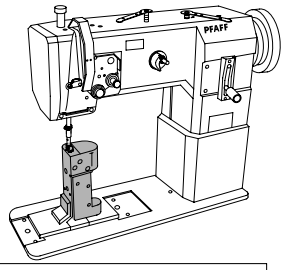

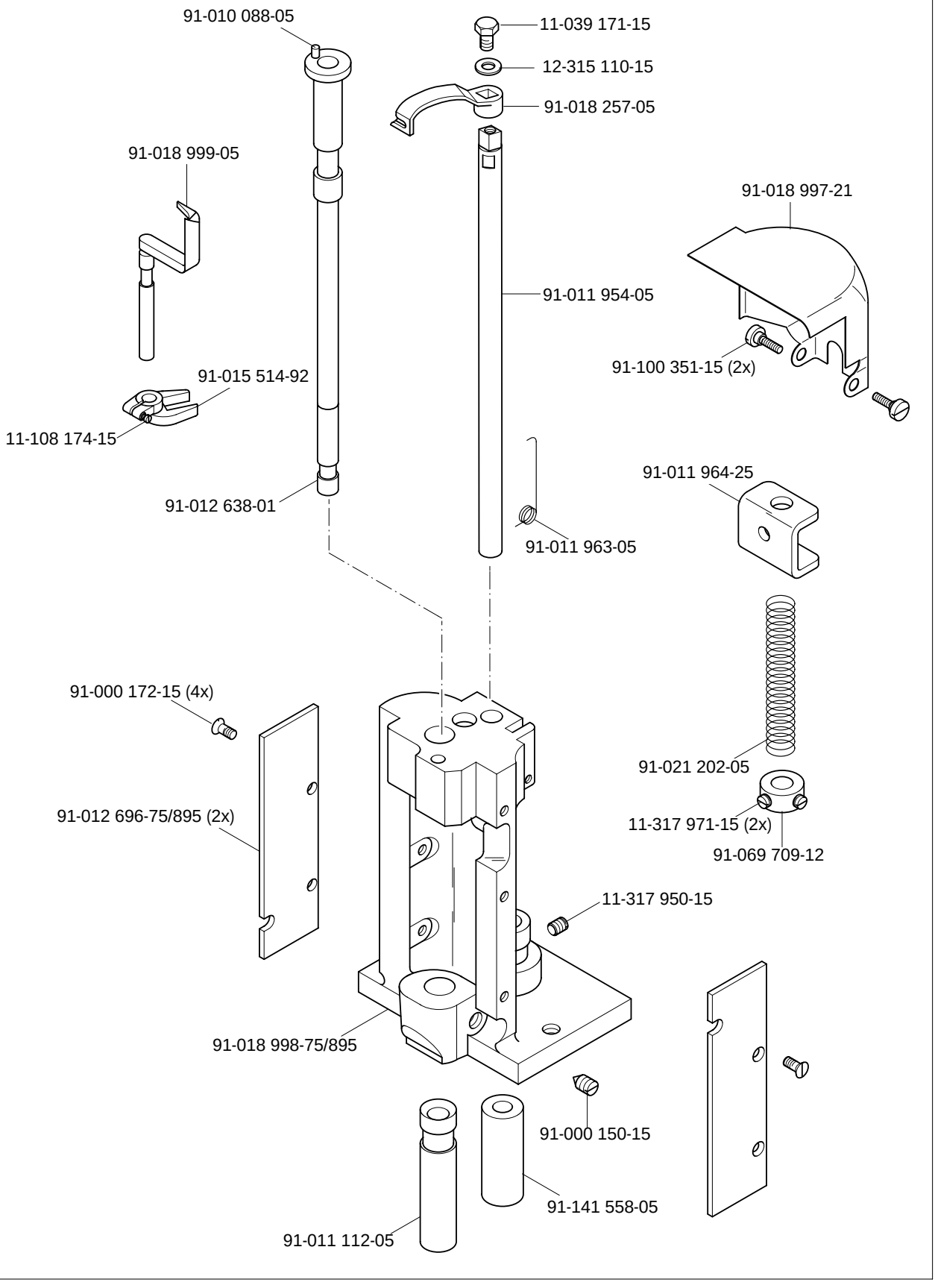

(die sonstigen Teile wie in Register 3.01 bis 3.04)
(for all other parts see Sections 3.01 to 3.04)
(les autres pièces comme dans les registres 3.01 à 3.04)
(las demás piezas como en los registros 3.01 al 3.04)

siehe Kapitel 2 Erläuterung der Schlüsselzeichen
see chapter 2 Explanation of key markings
voir le chap. 2 Explication des symboles
véase el Cap. 2 Explicaciones de los signos clave

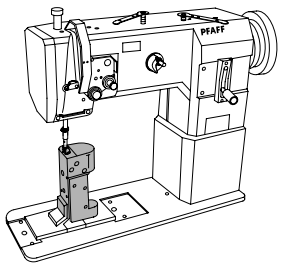

siehe Seite 4-2
see page 4-2
voir page 4-2
véase la página 4-2

siehe Seite 4-6
see page 4-6
voir page 4-6
véase la página 4-6

91-011 996-12 (PFAFF 1295)

siehe Seite 4-3
see page 4-3
voir page 4-3
véase la página 4-3

11-108 180-15

siehe Seite 4-2
see page 4-2
voir page 4-2
véase la página 4-2

11-108 180-15

91-011 996-12

91-107 939-15

91-011 833-12

11-108 180-15

12-005 195-15

91-011 995-91 (PFAFF 1296)

91-107 935-11

12-005 198-15

91-012 113-05

91-107 933-15

12-640 150-55

12-640 150-55 (3x)

11-130 284-15

Fadenabschneid-Einrichtung (-900/56)
Thread trimmer (-900/56)
Coupe-fil (-900/56)
Cortahilos (-900/56)

PFAFF 1295-706/07
PFAFF 1296-706/07

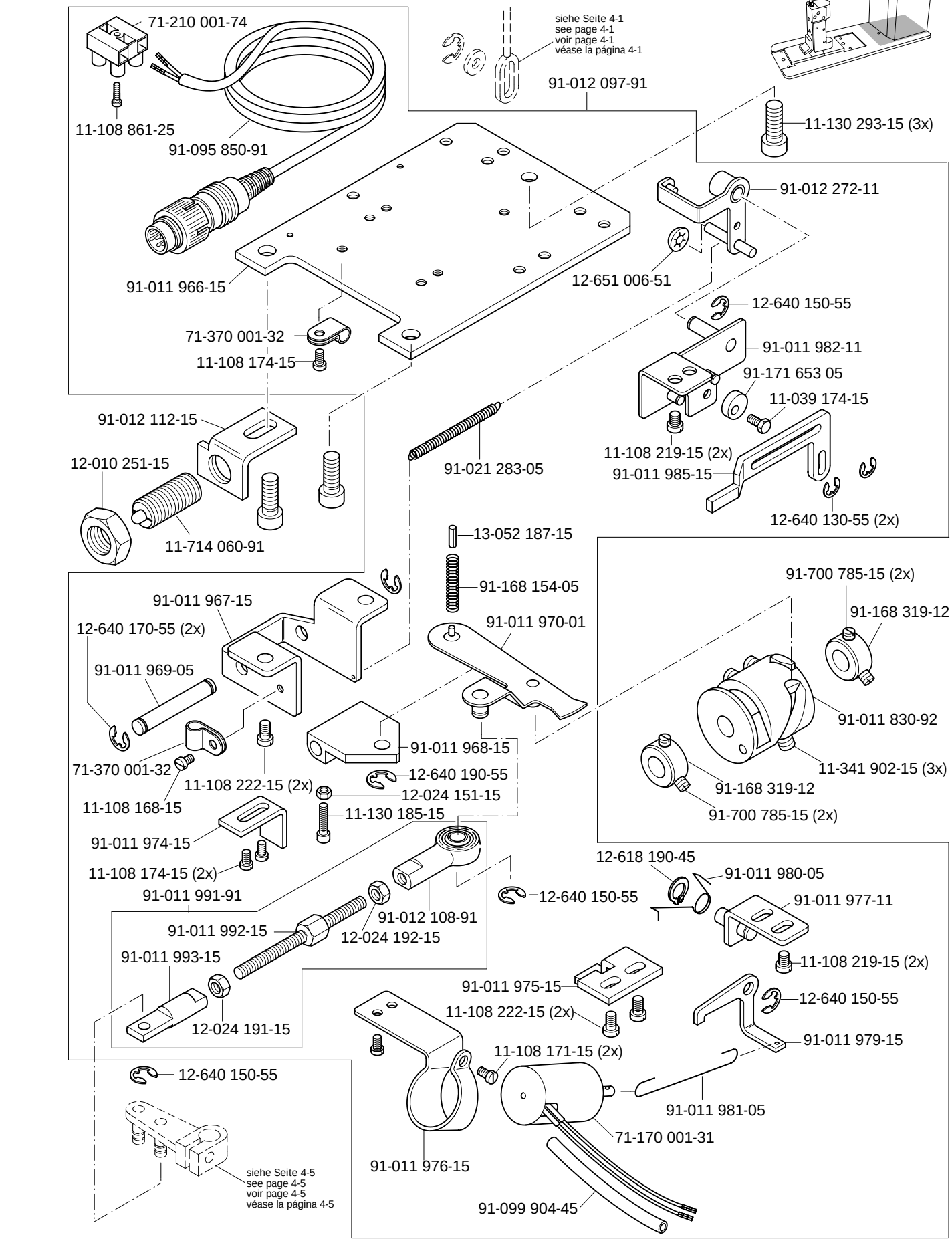

(die sonstigen Teile wie in Register 3.01 bis 3.04)
(for all other parts see Sections 3.01 to 3.04)
(les autres pièces comme dans les registres 3.01 à 3.04)
(las demás piezas como en los registros 3.01 al 3.04)

siehe Kapitel 2 Erläuterung der Schlüsselzeichen
see chapter 2 Explanation of key markings
voir le chap. 2 Explication des symboles
véase el Cap. 2 Explicaciones de los signos clave

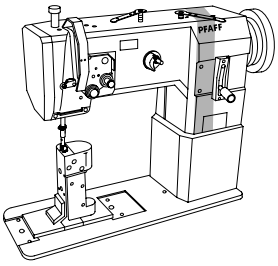

Nähfuß heben über Pedal (-910/01)
Raiser presser foot via the pedal (-910/01)
Relever le pied presseur en actionnant la pédale (-910/01) PFAFF 1295-706/07
Elevación del presatelas mediante pedal (-910/01) PFAFF 1296-706/07

5

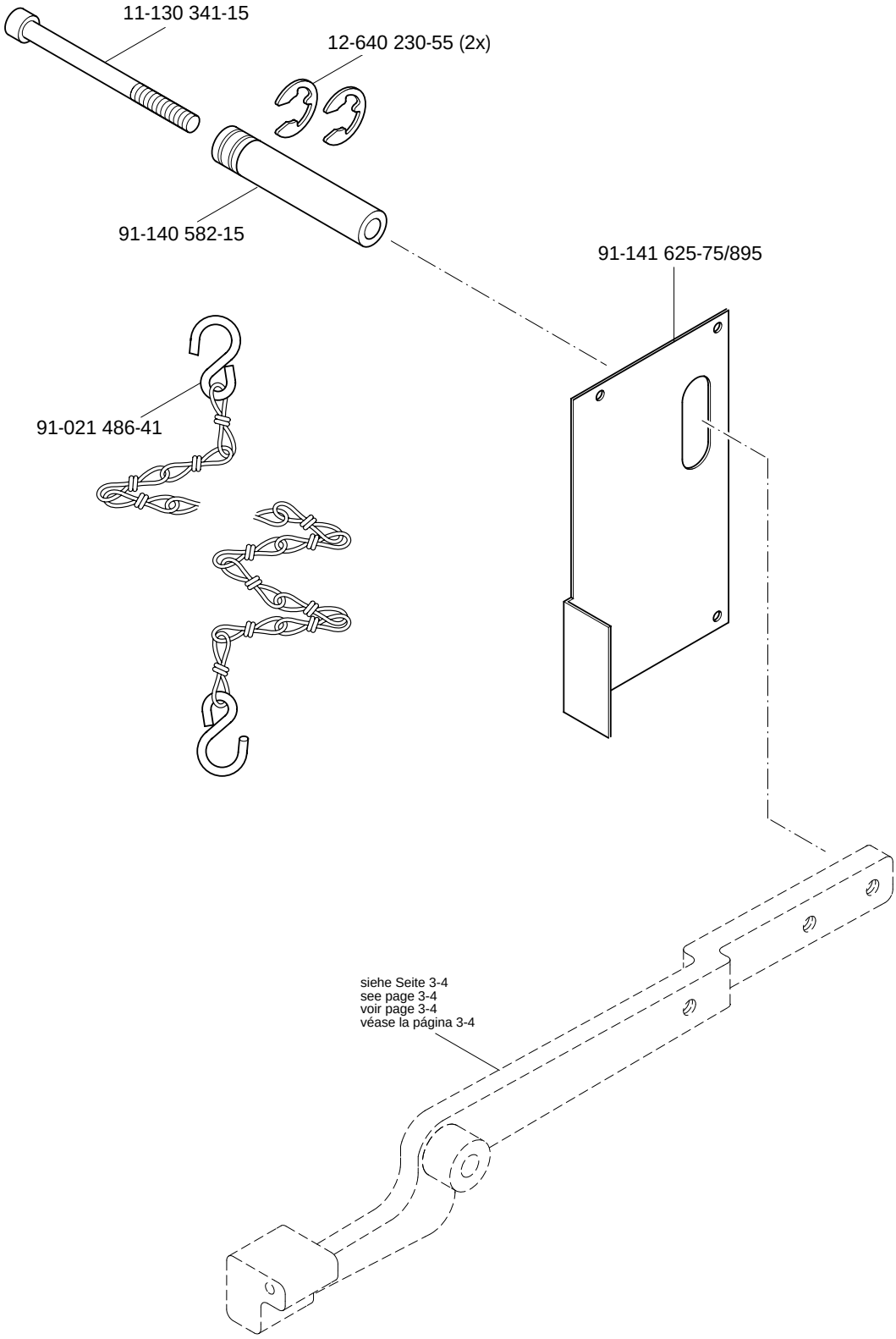

Presserfuß-Automatik (-910/98)
Automatic presser foot lifter (-910/98)
Relève-pied automatique (-910/98)
Alzaprensatelas (-910/98)

PFAFF 1295-706/07
PFAFF 1296-706/07

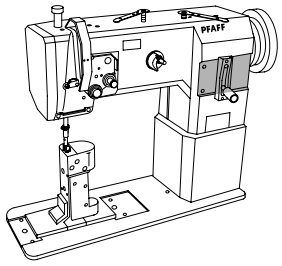

Wartungseinheit -925/03 erforderlich
Conditioning unit -925/03 required
Conditionneur d'air comprimé -925/03 nécessaire
Requiere grupo acondicionador del aire comprimido -925/03

11-186 277-15

siehe Seite 3-4
see page 3-4
voir page 3-4
véase la página 3-4

95-215 040-16/156

12-005 215-15

95-215 000-04/261

95-215 080-09/905

99-137 227-91

11-130 227-15 (2x)

18-378 009-91

11-130 167-15

15-032 006-45

18-372 008-91

95-215 040-16/183

95-215 040-16/181

25-308 820-40 96

95-215 040-15/930

(die sonstigen Teile wie in Register 3.01 bis 3.04)
(for all other parts see Sections 3.01 to 3.04)
(les autres pièces comme dans les registres 3.01 à 3.04)
(las demás piezas como en los registros 3.01 al 3.04)

siehe Kapitel 2 Erläuterung der Schlüsselzeichen
see chapter 2 Explanation of key markings
voir le chap. 2 Explication des symboles
véase el Cap. 2 Explicaciones de los signos clave

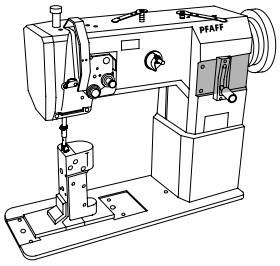

Wartungseinheit -925/03 erforderlich
Conditioning unit -925/03 required
Conditionneur d'air comprimé -925/03 nécessaire
Requiere grupo acondicionador del aire comprimido -925/03

11-186 277-15
99-137 228-91
95-215 040-16/156
12-005 215-15
siehe Seite 3-4
see page 3-4
voir page 3-4
véase la página 3-4
95-215 000-04/261
siehe Seite 7-2
see page 7-2
voir page 7-2
véase la página 7-2
95-215 080-09/905
11-130 227-15 (2x)
11-039 291-15
18-378 009-91
12-335 191-15
15-032 006-45
95-215 040-16/155
95-215 040-08/772
18-372 008-91
12-005 175-15
95-215 040-16/153
18-378 009-91
11-130 167-15
95-215 040-16/160
95-215 000-04/288
95-215 080-09/903
25-308 820-40 96
99-136 072-95
99-135 617-95 (2x)
95-215 040-15/927
95-215 040-15/928
11-039 225-15

Verriegelungs-Einrichtung (-911/97)
Backtacking mechanism (-911/97)
Dispositif à points d'arrêt (-911/97)
Rematador (-911/97)

PFAFF 1295-706/07
PFAFF 1296-706/07

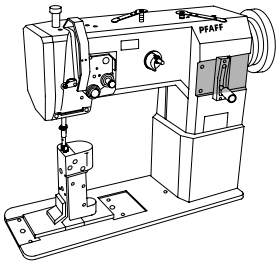

Wartungseinheit -925/03 erforderlich
Conditioning unit -925/03 required
Conditionneur d'air comprimé -925/03 nécessaire
Requiere grupo acondicionador del aire comprimido -925/03

91-107 249-45 (2x)
91-140 061-15 (2x)
91-010 538-05 (2x)
12-305 114-25 (2x)
91-000 152-15
91-083 762-75/895
91-083 764-11
11-106 947-15 (2x)
11-108 171-15 (2x)
91-084 314-25
91-119 936-05 (2x)
12-024 223-15 (2x)
91-083 765-15
11-108 168-15 (2x)
91-083 789-05 (2x)
11-108 171-15 (3x)
91-140 062-25
91-083 766-15
91-140 060-25
91-000 510-15 (2x)
91-083 763-11
11-130 227-15 (2x)
91-009 633-92 32 N
91-140 404-91 32 N
11-330 166-15
91-140 403-91 N
91-001 734-15
11-130 401-15
99-135 188-85
91-009 618-05
91-009 617-05
91-012 313-05
91-700 961-15
91-012 312-71/895
91-009 605-05
91-009 704-01 N
91-012 121-70/895 N
siehe Seite 3-9
see page 3-9
voir page 3-9
véase la página 3-9

(die sonstigen Teile wie in Register 3.01 bis 3.04)
(for all other parts see Sections 3.01 to 3.04)
(les autres pièces comme dans les registres 3.01 à 3.04)
(las demás piezas como en los registros 3.01 al 3.04)

siehe Kapitel 2 Erläuterung der Schlüsselzeichen
see chapter 2 Explanation of key markings
voir le chap. 2 Explication des symboles
véase el Cap. 2 Explicaciones de los signos clave

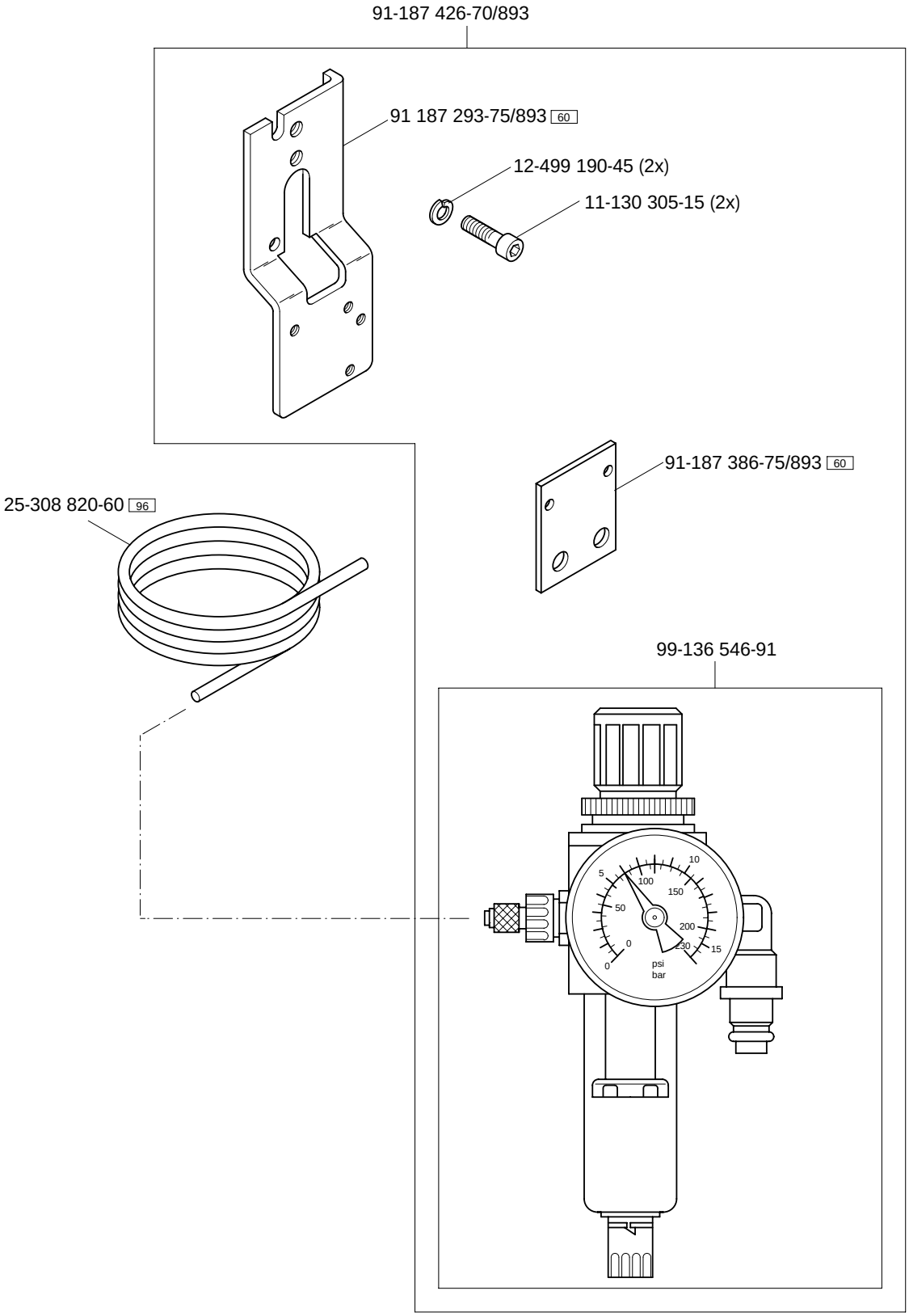
91-187 426-70/893
91 187 293-75/893 60
12-499 190-45 (2x)
11-130 305-15 (2x)
91-187 386-75/893 60
25-308 820-60 96
99-136 546-91
psi
bar

Einrichtung zum Nähen gewölbter Arbeitsstücke (-940/01)
Equipment for sewing tubular workpieces (-940/01)
Dispositif pour la couture ou le piguage d'articles bombés (-940/01)
Equipo para coser piezas abombadas (-940/01)

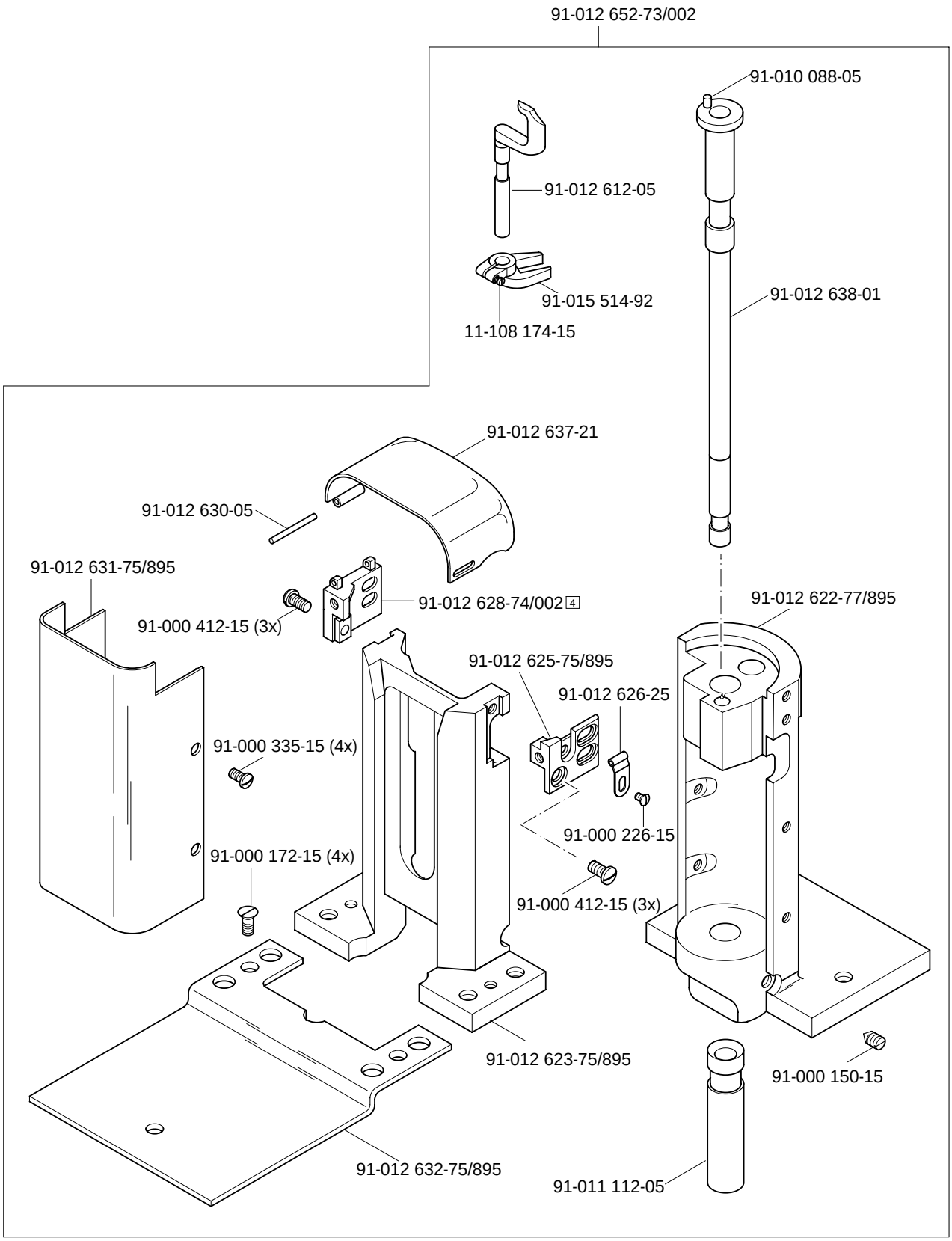

(die sonstigen Teile wie in Register 3.01 bis 3.04)
(for all other parts see Sections 3.01 to 3.04)
(les autres pièces comme dans les registres 3.01 à 3.04)
(las demás piezas como en los registros 3.01 al 3.04)

siehe Kapitel 2 Erläuterung der Schlüsselzeichen
see chapter 2 Explanation of key markings
voir le chap. 2 Explication des symboles
véase el Cap. 2 Explicaciones de los signos clave

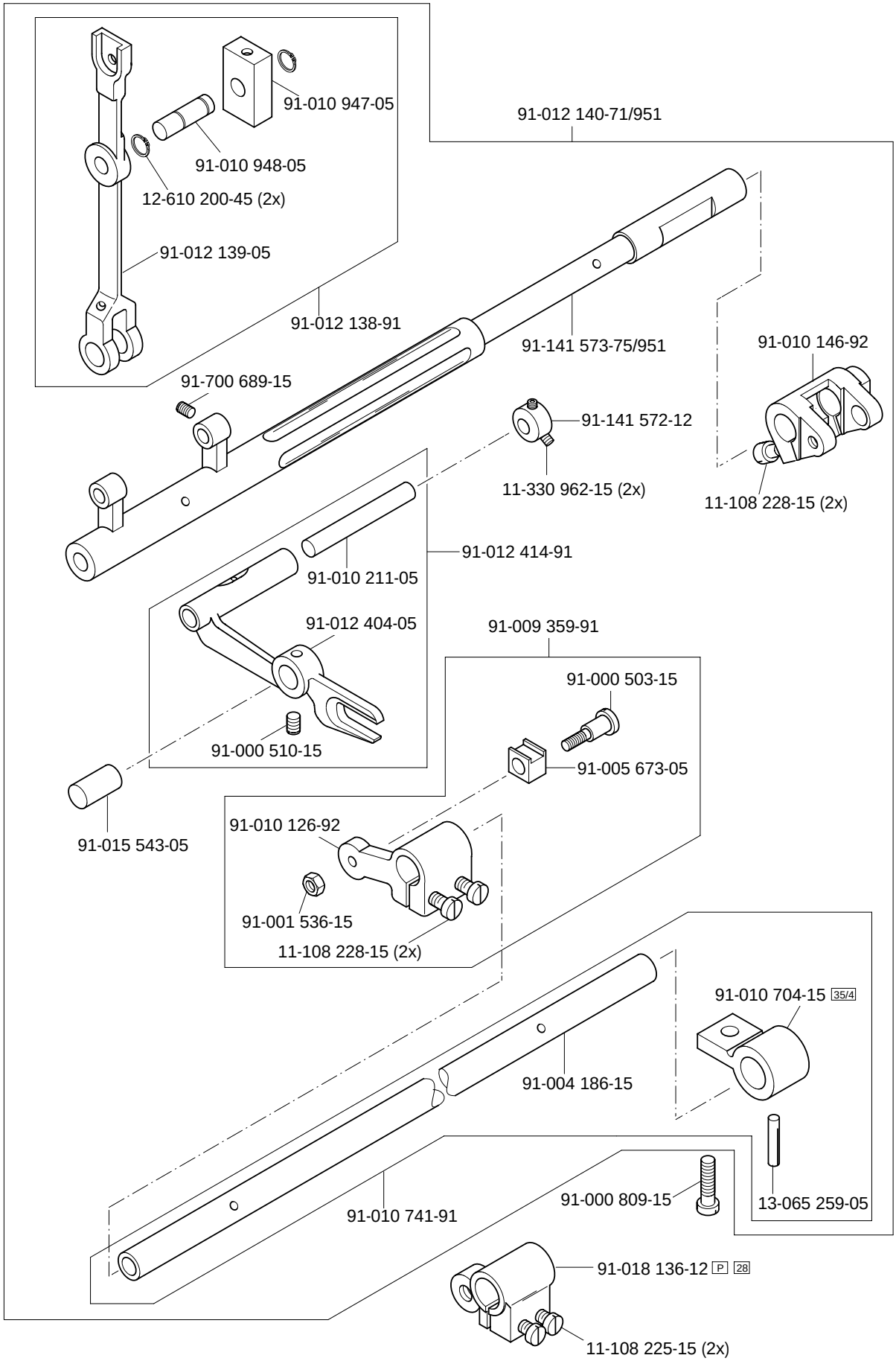
91-010 947-05
91-012 140-71/951
91-010 948-05
12-610 200-45 (2x)
91-012 139-05
91-012 138-91
91-141 573-75/951
91-010 146-92
91-700 689-15
91-141 572-12
11-330 962-15 (2x)
11-108 228-15 (2x)
91-012 414-91
91-010 211-05
91-012 404-05
91-009 359-91
91-000 503-15
91-000 510-15
91-005 673-05
91-015 543-05
91-010 126-92
91-001 536-15
11-108 228-15 (2x)
91-010 704-15 35/4
91-004 186-15
91-000 809-15
13-065 259-05
91-010 741-91
91-018 136-12 P 28
11-108 225-15 (2x)

Garnrollenständer
Reel stands
Porte-bobines
Portacarretes

PFAFF 1295-706/07
PFAFF 1296-706/07

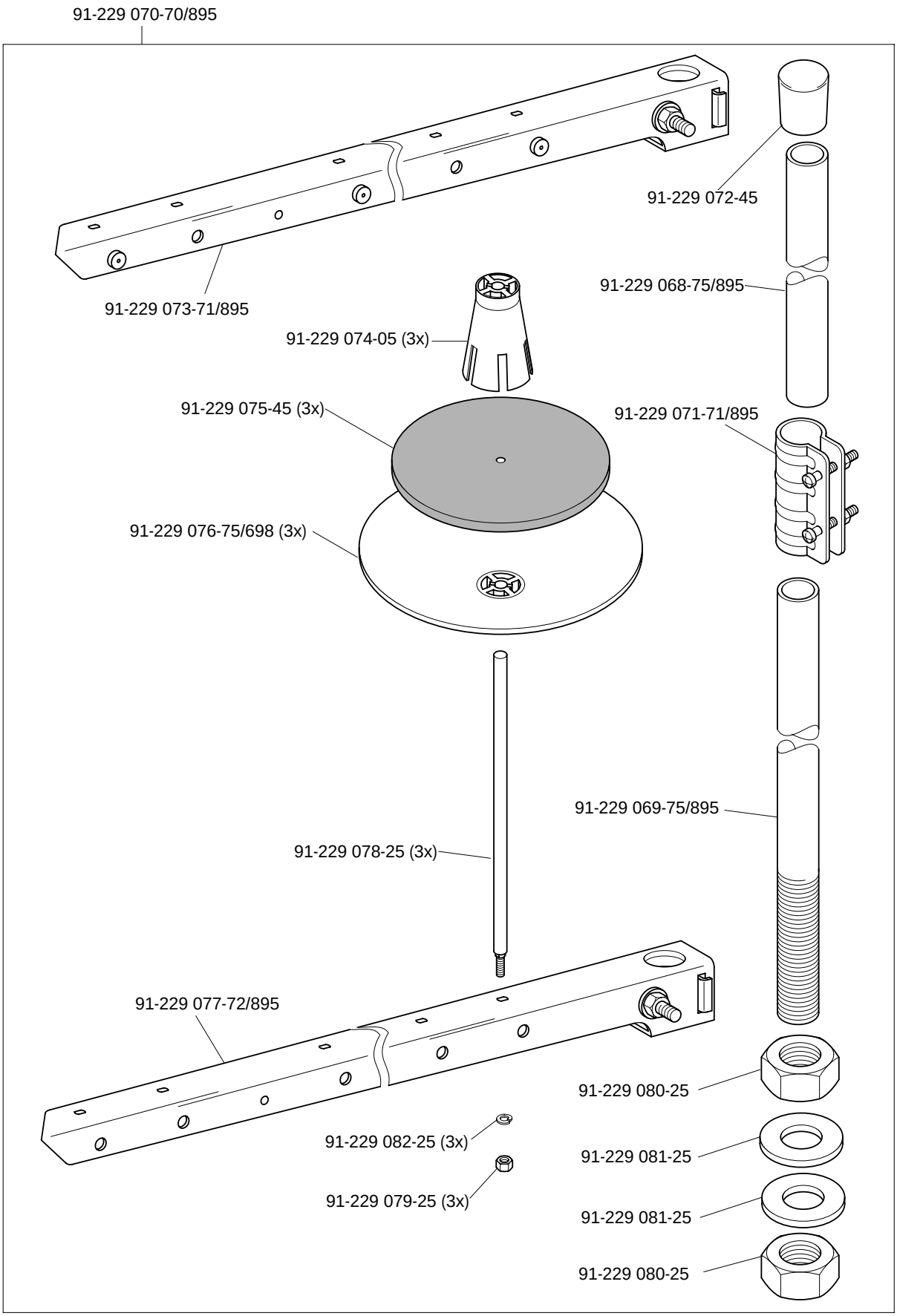

(die sonstigen Teile wie in Register 3.01 bis 3.04)
(for all other parts see Sections 3.01 to 3.04)
(les autres pièces comme dans les registres 3.01 à 3.04)
(las demás piezas como en los registros 3.01 al 3.04)

siehe Kapitel 2 Erläuterung der Schlüsselzeichen
see chapter 2 Explanation of key markings
voir le chap. 2 Explication des symboles
véase el Cap. 2 Explicaciones de los signos clave

Einstellehren
Adjustment gauges
Calibres PFAFF 1295-706/07
Calibres de ajuste PFAFF 1296-706/07

11

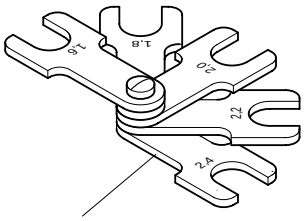

61-111 600-01

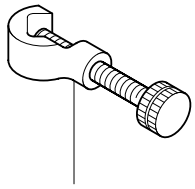

61-111 600-35/001

Teile zur Tischplatte
Parts for table top
Pièces du plateau PFAFF 1295-706/07
Piezas pata el tablero PFAFF 1296-706/07

12

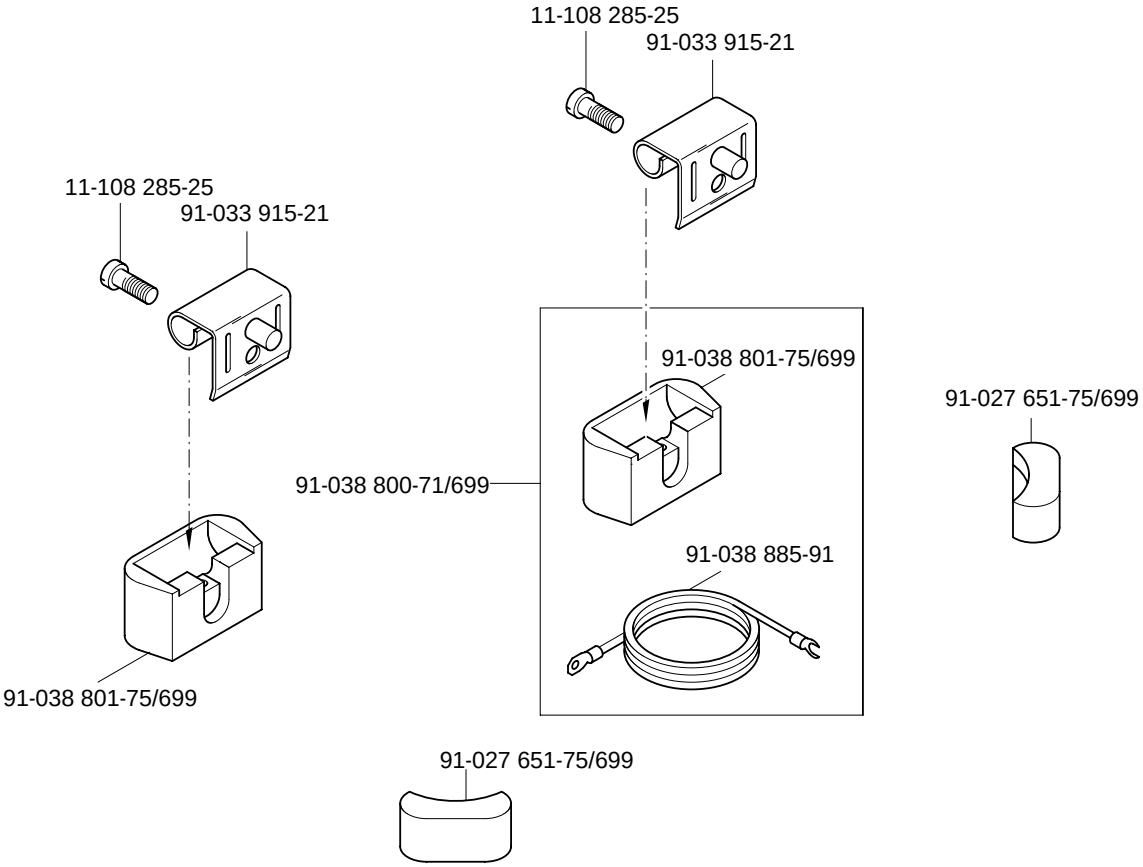

13

Fadenöler
Thread lubricator
Graisseur de fil PFAFF 1295-706/07
Lubricador del hilo PFAFF 1295-706/07

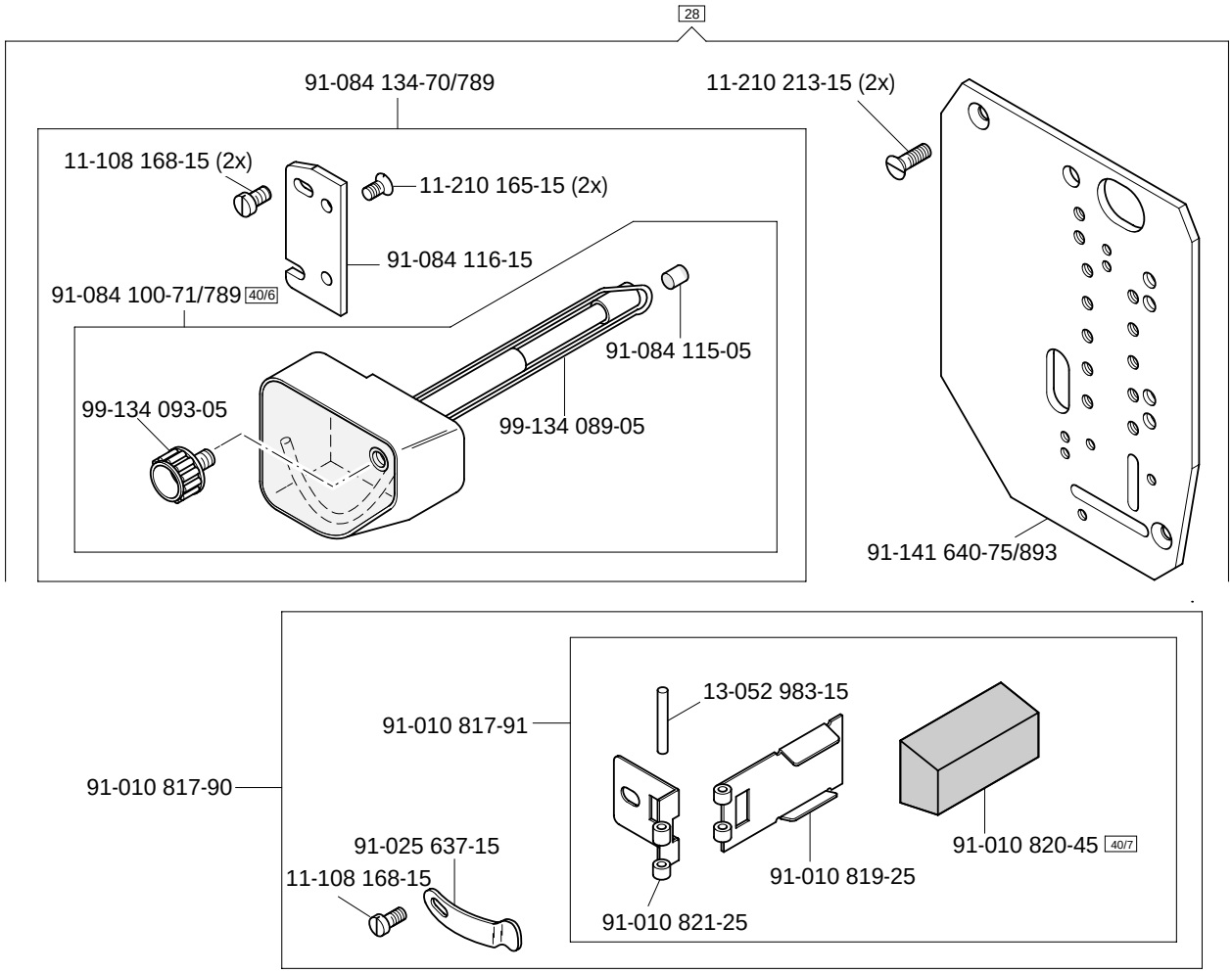

14

Keilriemen
V-belt
Courroie trapézoïdale PFAFF 1295-706/07
Correa trapezoidal PFAFF 1296-706/07

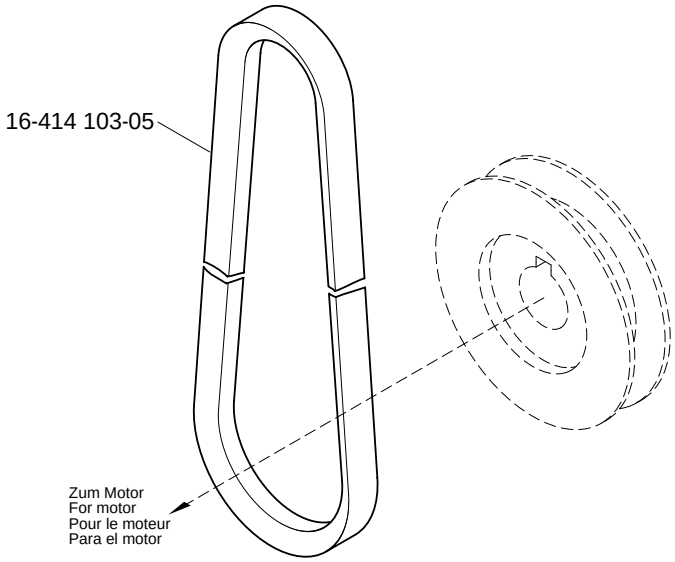

siehe Kapitel 2 Erläuterung der Schlüsselzeichen
see chapter 2 Explanation of key markings
voir le chap. 2 Explication des symboles
véase el Cap. 2 Explicaciones de los signos clave

Keilriemenschutz (unter der Tischplatte)
Belt guard (under table top)
Garde-courroie (sous le plateau de table) PFAFF 1295-706/07
Guardacorreas (parte inferior) PFAFF 1296-706/07

15

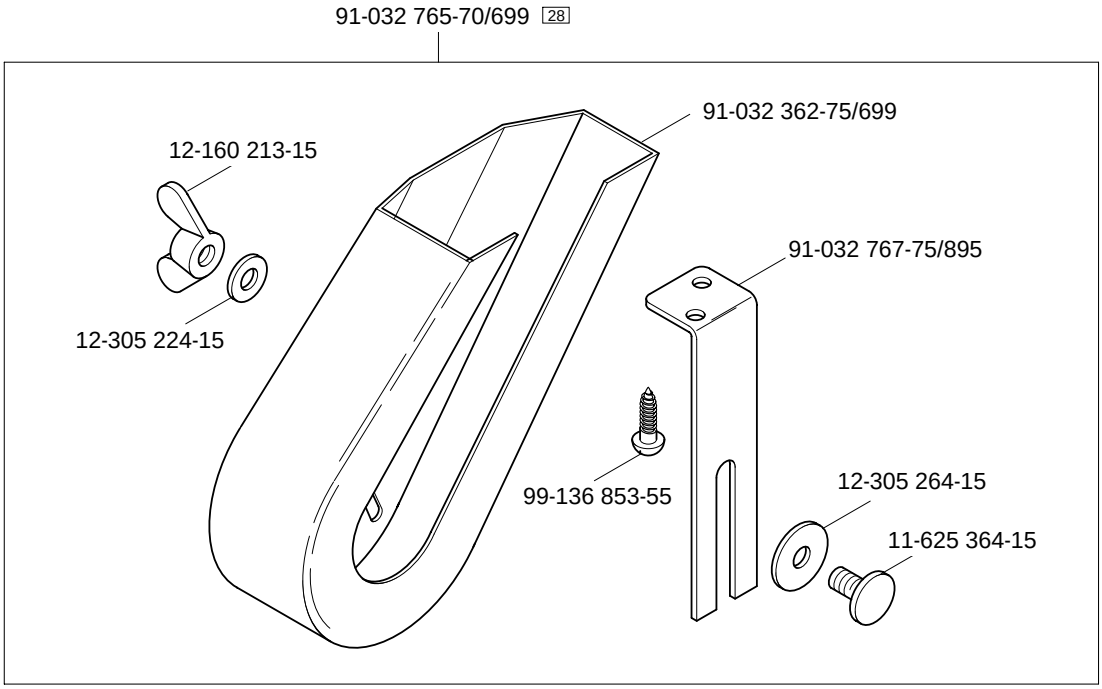

Knielüfterteile
Knee lifter parts
Pièces du releveur de genouillère PFAFF 1295-706/07
Piezas del alzaprensatelas por rodillera PFAFF 1296-706/07

16

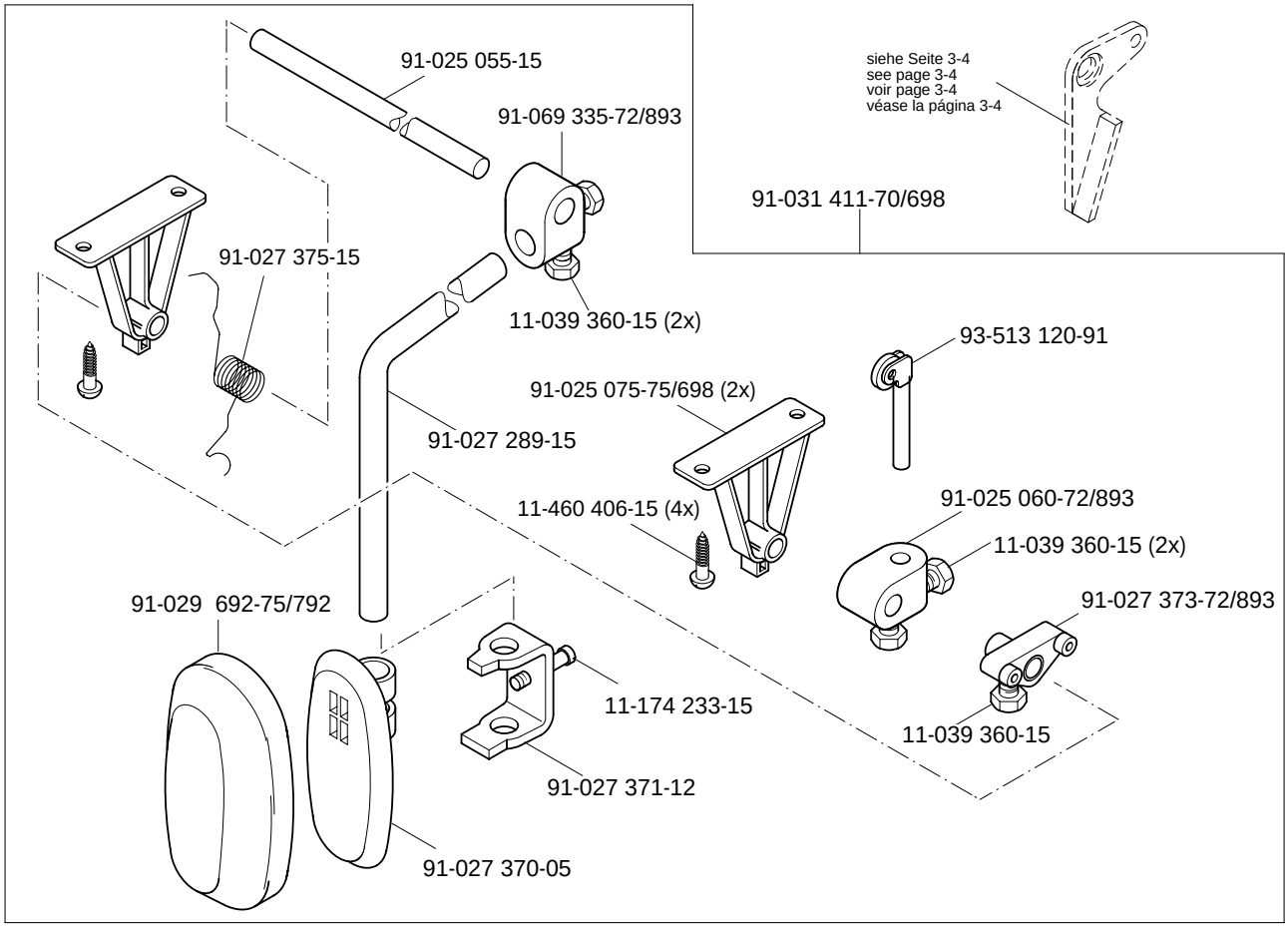

siehe Kapitel 2 Erläuterung der Schlüsselzeichen
see chapter 2 Explanation of key markings
voir le chap. 2 Explication des symboles
véase el Cap. 2 Explicaciones de los signos clave

Schmiermittel-Übersicht
Overview of lubricants
Tableau de lubrifiants
Tabla de lubricantes

PFAFF 1295-706/07
PFAFF 1296-706/07

Öl Oil Huile Aceite	Mittelpunkts-Viskosität bei: Mean viscosity at: Viscosité moyenne à: Viscosidad media a:		Dichte bei: Density of: Densité à: Densidad a:		Bestellnummer für Behälter mit: Part number for can with: Numéro de commande pour récipients avec: Número de pedido para recipientes con:		
	°C	mm²/s	°C	g/cm³ (g/ml)	1 Liter 1 Litre 1 Litro	5 Liter 5 Litre 5 Litros	10 Liter 10 Litre 10 Litros
28-011 201-44	40	22,0	15	0,865	91-129 917-91	91-129 919-91	91-129 920-91
28-011 202-17 (Fadenschmiermittel) (Thread lubricant) (Agents de lubrification de fil) (Lubricantes del hilo)			21	0,810	91-129 941-91		

Fett Grease Graisse Grasa	Penetration Penetration Pénétration Penetración	Tropfpunkt Drip-point Point de suintement Punto de goteo	Bestellnummer für Behälter mit: Part number for can with: Numéro de commande pour récipients avec: Número de pedido para recipientes con:		
	mm/10	°C	0,25 kg	0,5 kg	1 kg
28-011 202-05					28-011 202-05
28-011 202-43	375-405	150		28-011 202-43	
28-011 202-47	220-250	185			28-011 202-47

Reinigungsmittel Cleansing agent Agents de nettoyage Limpiadores			Bestellnummer für Behälter mit: Part number for can with: Numéro de commande pour récipients avec: Número de pedido para recipientes con:	
			240 ml	
95-665 735-91 Isopropyl-Alkohol			95-665 735-91	

siehe Kapitel 2 Erläuterung der Schlüsselzeichen
see chapter 2 Explanation of key markings
voir le chap. 2 Explication des symboles
véase el Cap. 2 Explicaciones de los signos clave

No.	Seite Page Pages Página
11-039 171-15	4 - 2, 4 - 3, 4 - 4
11-039 174-15	4 - 6
11-039 222-15	3 - 3
11-039 225-15	3 - 3, 7 - 1
11-039 291-15	7 - 1
11-039 360-15	15 - 1
11-106 947-15	7 - 2
11-108 087-15	4 - 2, 4 - 3
11-108 168-15	4 - 6, 7 - 2, 13 - 1
11-108 171-15	3 - 2, 4 - 6, 7 - 2
11-108 174-15	3 - 1, 3 - 2, 3 - 11, 3 - 12, 3 - 13, 4 - 1, 4 - 2, 4 - 3, 4 - 4, 4 - 6, 9 - 1
11-108 177-15	3 - 2
11-108 180-15	4 - 5
11-108 219-15	4 - 6
11-108 222-15	3 - 2, 4 - 6
11-108 225-15	3 - 14, 9 - 2
11-108 228-15	3 - 2, 3 - 3, 3 - 14, 9 - 2
11-108 234-15	3 - 1
11-108 285-15	3 - 1
11-108 285-25	11 - 1
11-108 861-25	4 - 6
11-130 167-15	6 - 1, 7 - 1
11-130 173-15	3 - 1, 3 - 3
11-130 185-15	3 - 3, 4 - 6
11-130 224-15	3 - 2
11-130 227-15	3 - 8, 3 - 9, 6 - 1, 7 - 1, 7 - 2
11-130 254-15	3 - 1
11-130 284-15	4 - 5
11-130 293-15	3 - 14, 4 - 6
11-130 293-25	3 - 9
11-130 305-15	8 - 1
11-130 341-15	5 - 1
11-130 359-15	3 - 8
11-130 401-15	7 - 2
11-130 955-15	3 - 9
11-173 090-15	4 - 1
11-173 171-25	3 - 1
11-173 177-25	3 - 6
11-173 222-25	3 - 1
11-174 173-15	3 - 2
11-174 176-15	3 - 5
11-174 233-15	3 - 6, 15 - 1
11-186 277-15	6 - 1, 7 - 1
11-186 962-15	3 - 9
11-187 017-15	3 - 4
11-210 165-15	13 - 1
11-210 165-25	3 - 6
11-210 168-25	3 - 7
11-210 213-15	13 - 1
11-210 273-15	3 - 8
11-250 084-25	3 - 7, 3 - 9
11-314 946-15	4 - 1
11-315 917-05	3 - 7
11-317 167-15	3 - 6
11-317 950-15	4 - 2, 4 - 3, 4 - 4
11-317 971-15	4 - 2, 4 - 3, 4 - 4
11-330 166-15	3 - 9, 7 - 2
11-330 217-15	3 - 16
11-330 220-15	3 - 2, 3 - 6
11-330 277-15	4 - 1
11-330 280-15	3 - 2, 3 - 5, 3 - 7, 3 - 14, 3 - 16
11-330 952-15	3 - 4
11-330 962-15	3 - 14, 9 - 2
11-330 964-15	3 - 15
11-335 902-15	3 - 8, 3 - 16
11-330 968-15	3 - 2
11-341 082-15	3 - 2
11-341 901-15	3 - 8, 3 - 16
11-341 902-15	3 - 8, 3 - 16, 4 - 6
11-460 247-15	3 - 1
11-460 406-15	15 - 1
11-625 364-15	15 - 1
11-714 060-91	4 - 6
11-721 482-15	3 - 15
11-721 522-15	3 - 15
12-005 154-15	3 - 1
12-005 175-15	7 - 1
12-005 195-15	3 - 9, 4 - 5
12-005 198-15	4 - 5
12-005 215-15	6 - 1, 7 - 1
12-010 251-15	4 - 6
12-024 151-15	4 - 6
12-024 191-15	4 - 6
12-024 191-25	3 - 8
12-024 192-15	4 - 6
12-024 223-15	7 - 2
12-160 213-15	15 - 1
12-305 114-15	3 - 2, 3 - 3
12-305 114-25	7 - 2
12-305 144-15	3 - 2, 3 - 3, 3 - 8
12-305 224-15	15 - 1
12-305 264-15	15 - 1
12-315 110-15	4 - 2, 4 - 3, 4 - 4
12-335 191-15	7 - 1
12-341 090-15	4 - 1
12-341 150-15	3 - 11, 3 - 13
12-341 151-15	3 - 11, 3 - 13
12-499 190-45	8 - 1
12-610 170-45	3 - 2
12-610 190-45	3 - 2
12-610 200-45	3 - 2, 3 - 14, 9 - 2
12-610 210-45	3 - 5
12-618 190-45	4 - 6
12-640 090-55	4 - 1
12-640 130-55	3 - 7, 3 - 16, 4 - 6
12-640 150-55	3 - 16, 4 - 5, 4 - 6
12-640 170-55	4 - 1, 4 - 6
12-640 190-55	4 - 6
12-640 230-55	5 - 1
12-651 006-51	4 - 6
13-052 187-15	4 - 6
13-052 983-15	13 - 1
13-064 383-05	3 - 9
13-065 259-05	3 - 14, 9 - 2
14-016 080-01	3 - 8
14-215 007-23	3 - 2
14-215 013-23	3 - 2
14-215 022-33	3 - 2
14-215 049-33	3 - 2, 3 - 16
14 215 238-23	3 -3
14-602 901-01	3 - 7
15-032 006-45	6 - 1, 7 - 1
15-711 050-51	3 - 3
16-414 103-05	13 - 1
18-372 008-91	6 - 1, 7 - 1
18-378 009-91	6 - 1, 7 - 1

Index (Teilenummern / Seitenzahlen)
Index (part numbers / page numbers)
Index (numéros de pièces, de pages)
Index (números de pieza / números de página)

PFAFF 1295-706/07
PFAFF 1296-706/07

No.	Seite Page Pages Página
25-308 820-40	6 - 1, 7 - 1
25-308 820-60	8 - 1
26-534 300-50	3 - 5, 3 - 7, 3 - 9
26-535 001-00	3 - 5
28-011 201-44	17 - 1
28-011 202-05	17 - 1
28-011 202-17	17 - 1
28-011 202-43	17 - 1
28-011 202-47	17 - 1
61-111 600-01	11 - 1
61-111 600-35/001	11 - 1
71-170 001-31	4 - 6
71-210 001-74	4 - 6
71-370 001-32	4 - 6
91-000 011-15	3 - 7
91-000 050-15	3 - 11, 3 - 13
91-000 150-15	3 - 11, 3 - 12, 3 - 13, 4 - 2, 4 - 3, 4 - 4, 9 - 1
91-000 152-15	7 - 2
91-000 172-15	4 - 3, 4 - 4, 9 - 1
91-000 172-25	3 - 11, 3 - 12, 4 - 2
91-000 226-15	9 - 1
91-000 277-25	3 - 11, 3 - 13, 4 - 2, 4 - 3
91-000 335-15	9 - 1
91-000 366-15	3 - 6
91-000 390-05	3 - 10
91-000 405-15	3 - 7, 3 - 11, 4 - 2
91-000 412-15	3 - 11, 3 - 13, 4 - 2, 4 - 3, 9 - 1
91-000 456-15	3 - 7
91-000 486-15	3 - 13, 4 - 3
91-000 503-15	3 - 14, 9 - 2
91-000 510-15	3 - 7, 3 - 9, 3 - 14, 7 - 2, 9 - 2
91-000 511-15	3 - 7
91-000 522-15	3 - 9
91-000 524-05	3 - 6
91-000 525-15	3 - 10
91-000 529-15	3 - 10
91-000 604-15	4 - 2, 4 - 3
91-000 640-15	3 - 11, 3 - 13
91-000 686-15	3 - 11, 3 - 13
91-000 781-15	3 - 11, 3 - 13
91-000 809-15	9 - 2
91-000 928-15	3 - 10
91-001 013-15	3 - 8
91-001 512-15	3 - 7, 3 - 9, 3 - 11, 4 - 2
91-001 513-15	3 - 4
91-001 522-25	3 - 6
91-001 536-15	3 - 14, 9 - 2
91-001 734-15	7 - 2
91-003 113-05	3 - 1
91-004 005-05	3 - 6
91-004 006-05	3 - 6
91-004 186-15	3 - 14, 9 - 2
91-004 309-05	3 - 2
91-005 673-05	3 - 14, 9 - 2
91-006 505-05	3 - 6
91-006 616-05	3 - 7, 3 - 9
91-007 116-05	3 - 2
91-008 008-92	3 - 5
91-008 009-05	3 - 5
91-008 011-05	3 - 5
91-008 204-05	3 - 9
91-008 402-05	3 - 5
91-008 618-05	3 - 7, 3 - 9
91-009 148-05	3 - 5
91-009 149-05	3 - 14
91-009 343-05	3 - 16
91-009 359-91	3 - 14, 9 - 2
91-009 408-05	3 - 16
91-009 603-75/895	3 - 9
91-009 605-05	3 - 9, 7 - 2
91-009 609-05	3 - 9
91-009 617-05	3 - 9, 7 - 2
91-009 618-05	3 - 9, 7 - 2
91-009 633-92	3 - 9, 7 - 2
91-009 652-91	3 - 6
91-009 702-02	3 - 9
91-009 704-01	3 - 9, 7 - 2
91-009 709-15	3 - 9
91-009 717-01	3 - 7
91-010 026-21	3 - 6
91-010 088-05	3 - 11, 3 - 12, 4 - 2, 4 - 3, 4 - 4, 9 - 1
91-010 115-05	3 - 6
91-010 116-05	3 - 6
91-010 126-92	3 - 14, 9 - 2
91-010 146-92	3 - 14, 9 - 2
91-010 179-05	3 - 6
91-010 180-05	3 - 6
91-010 181-25	3 - 6
91-010 183-05	3 - 6
91-010 184-05	3 - 6
91-010 185-05	3 - 6
91-010 186-15	3 - 6
91-010 196-05	3 - 7
91-010 211-05	3 - 14, 9 - 2
91-010 221-05	3 - 14
91-010 538-05	7 - 2
91-010 596-05	3 - 7, 3 - 9
91-010 703-92	3 - 5
91-010 704-15	3 - 14, 9 - 2
91-010 741-91	9 - 2
91-010 817-90	13 - 1
91-010 817-91	13 - 1
91-010 819-25	13 - 1
91-010 820-45	13 - 1
91-010 821-25	13 - 1
91-010 825-05	3 - 2
91-010 937-05	3 - 6
91-010 942-05	3 - 5
91-010 947-05	3 - 14, 9 - 2
91-010 948-05	3 - 14, 9 - 2
91-010 950-91	3 - 14
91-011 112-05	3 - 11, 3 - 12, 3 - 13, 4 - 2, 4 - 3, 4 - 4, 9 - 1
91-011 238-05	3 - 9
91-011 778-05	3 - 3
91-011 818-91	3 - 8
91-011 821-91	3 - 16
91-011 823-90	3 - 15
91-011 825-90	3 - 15
91-011 830-92	4 - 6
91-011 832-75/893	3 - 1
91-011 833-12	4 - 5
91-011 848-91	3 - 5
91-011 944-70/895	3 - 9
91-011 945-71/895	3 - 9
91-011 954-05	4 - 2, 4 - 3, 4 - 4

No.	Seite Page Pages Página
91-011 957-15	4 - 2, 4 - 3
91-011 958-91	4 - 2, 4 - 3
91-011 963-05	4 - 2, 4 - 3, 4 - 4
91-011 964-25	4 - 2, 4 - 3, 4 - 4
91-011 966-15	4 - 6
91-011 967-15	4 - 6
91-011 968-15	4 - 6
91-011 969-05	4 - 6
91-011 970-01	4 - 6
91-011 974-15	4 - 6
91-011 975-15	4 - 6
91-011 976-15	4 - 6
91-011 977-11	4 - 6
91-011 979-15	4 - 6
91-011 980-05	4 - 6
91-011 981-05	4 - 6
91-011 982-11	4 - 6
91-011 985-15	4 - 6
91-011 991-91	4 - 6
91-011 992-15	4 - 6
91-011 993-15	4 - 6
91-011 995-91	4 - 5
91-011 996-12	4 - 5
91-012 096-15	4 - 2, 4 - 3
91-012 097-91	4 - 6
91-012 100-05	4 - 3
91-012 108-91	4 - 6
91-012 112-15	4 - 6
91-012 113-05	4 - 5
91-012 115-25	4 - 2, 4 - 3
91-012 121-70/895	7 - 2
91-012 138-91	9 - 2
91-012 139-05	9 - 2
91-012 140-71/951	9 - 2
91-012 272-11	4 - 6
91-012 312-71/895	7 - 2
91-012 313-05	7 - 2
91-012 404-05	3 - 14, 9 - 2
91-012 414-91	3 - 14, 9 - 2
91-012 453-75/895	3 - 11
91-012 492-25	3 - 9
91-012 604-75/895	3 - 11, 4 - 2
91-012 605-74/002	3 - 11
91-012 606-74/012	3 - 11
91-012 607-75/895	3 - 11, 4 - 2
91-012 608-75/895	3 - 11, 4 - 2
91-012 609-25	3 - 11, 3 - 13
91-012 611-77/895	3 - 11, 3 - 12, 3 - 13
91-012 612-05	3 - 11, 3 - 12, 3 - 13, 9 - 1
91-012 622-77/895	9 -1
91-012 623-75/895	9 -1
91-012 625-75/895	9 - 1
91-012 626-25	9 - 1
91-012 628-74/002	9 - 1
91-012 630-05	9 - 1
91-012 631-75/895	9 -1
91-012 632-75/895	9 -1
91-012 637-21	9 - 1
91-012 638-01	3 - 11, 3 - 12, 4 - 2, 4 - 3, 4 - 4, 9 - 1
91-012 644-05	3 - 11, 3 - 13
91-012 652-73/002	9 - 1
91-012 653-73/001	3 - 13
91-012 695-75/895	3 - 13, 4 - 3
91-012 696-75/895	3 - 12, 4 - 3, 4 - 4
91-012 697-74/001	3 - 13
91-012 698-73/002	3 - 11
91-013 040-92	3 - 7
91-013 091-05	3 - 6
91-013 153-05	3 - 16
91-013 188-05	3 - 16
91-013 191-05	3 - 6
91-013 193-91	3 - 6
91-015 514-92	3 - 11, 3 - 12, 3 - 13, 4 - 2 4 - 3, 4 - 4, 9 - 1
91-015 519-05	3 - 6
91-015 526-05	3 - 5
91-015 527-05	3 - 5
91-015 533-05	3 - 13, 4 - 3
91-015 542-05	3 - 14
91-015 543-05	3 - 14, 9 - 2
91-015 657-01	3 - 8
91-015 664-05	3 - 14
91-017 378-15	4 - 1
91-018 136-12	3 - 14, 9 - 2
91-018 257-05	4 - 2, 4 - 3, 4 - 4
91-018 268-73/001	4 - 3
91-018 268-73/002	4 - 3
91-018 269-73/002	4 - 2
91-018 284-91	3 - 10
91-018 285-91	3 - 10
91-018 293-05	3 - 10
91-018 339-05	3 - 10
91-018 340-91	3 - 10
91-018 341-91	3 - 10
91-018 344-05	3 - 10
91-018 346-01	3 - 10
91-018 348-91	3 - 10
91-018 349-05	3 - 10
91-018 350-05	3 - 10
91-018 358-75/770	3 - 7
91-018 415-92	3 - 7
91-018 439-05	3 - 10
91-018 480-05	3 - 10
91-018 481-05	3 - 10
91-018 482-91	3 - 10
91-018 483-91	3 - 10
91-018 484-05	3 - 10
91-018 487-05	3 - 8
91-018 515-01	3 - 7, 3 - 9
91-018 649-01	3 - 10
91-018 676-91	3 - 10
91-018 682-05	3 - 10
91-018 799-91	3 - 6
91-018 992-74/001	4 - 3
91-018 992-74/002	4 - 3
91-018 993-74/002	4 - 2
91-018 994-74/002	4 - 2
91-018 997-21	4 - 2, 4 - 3, 4 - 4
91-018 998-75/895	4 - 2, 4 - 3, 4 - 4
91-018 999-05	4 - 2, 4 - 3, 4 - 4
91-019 676-05	3 - 5, 3 - 7, 3 - 9
91-019 891-05	3 - 10
91-021 202-05	4 - 2, 4 - 3, 4 - 4
91-021 283-05	4 - 6
91-021 486-41	5 - 1
91-025 055-15	15 - 1
91-025 060-72/893	15 - 1
91-025 075-75/698	15 - 1

No.	Seite Page Pages Página
91-025 637-15	13 - 1
91-027 289-15	15 - 1
91-027 370-05	15 - 1
91-027 371-12	15 - 1
91-027 373-72/893	15 - 1
91-027 375-15	15 - 1
91-027 651-75/699	11 - 1
91-029 692-75/792	15 - 1
91-031 411-70/698	15 - 1
91-032 087-45	3 - 1
91-032 362-75/699	15 - 1
91-032 765-70/699	15 - 1
91-032 767-75/895	15 - 1
91-033 915-21	11 - 1
91-038 800-71/699	11 - 1
91-038 801-75/699	11 - 1
91-038 885-91	11 - 1
91-056 192-25	3 - 8
91-056 193-25	3 - 8
91-056 578-91	3 - 8
91-057 720-15	3 - 2
91-063 048-05	3 - 2, 3 - 5
91-063 051-01	3 - 5
91-069 037-15	3 - 16
91-069 043-15	3 - 5
91-069 335-72/893	15 - 1
91-069 709-12	4 - 2, 4 - 3, 4 - 4
91-083 762-75/895	7 - 2
91-083 763-11	7 - 2
91-083 764-11	7 - 2
91-083 765-15	7 - 2
91-083 766-15	7 - 2
91-083 789-05	7 - 2
91-084 100-71/789	13 - 1
91-084 115-05	13 - 1
91-084 116-15	13 - 1
91-084 134-70/789	13 - 1
91-084 314-25	7 - 2
91-095 850-91	4 - 6
91-099 904-45	4 - 6
91-100 281-25	3 - 7
91-100 351-15	4 - 3, 4 - 4
91-100 351-25	4 - 2
91-100 366-15	3 - 2
91-105 005-15	3 - 2
91-105 447-25	3 - 6
91-107 162-15	4 - 1
91-107 249-45	7 - 2
91-107 669-75/895	3 - 1
91-107 933-15	4 - 5
91-107 935-11	4 - 5
91-107 939-15	4 - 5
91-108 015-02	3 - 7
91-113 017-91	3 - 6
91-113 019-15	4 - 1
91-113 020-25	4 - 1
91-113 023-92	4 - 1
91-113 027-15	4 - 1
91-118 099-91/001	3 - 7
91-118 196-12	3 - 2
91-118 430-25	3 - 6
91-118 681-05	3 - 7
91-118 683-05	3 - 7
91-118 685-05	3 - 7
91-118 940-05	3 - 7
91-119 421-05	3 - 2
91-119 590-05	3 - 9
91-119 936-05	7 - 2
91-120 735-92	3 - 16
91-129 805-90	3 - 1
91-129 917-91	17 - 1
91-129 919-91	17 - 1
91-129 920-91	17 - 1
91-129 941-91	17 - 1
91-140 060-25	7 - 2
91-140 061-15	7 - 2
91-140 062-25	7 - 2
91-140 068-75/951	3 - 4
91-140 085-05	3 - 2
91-140 086-12	3 - 2
91-140 101-05	3 - 7
91-140 102-05	3 - 7
91-140 104-05	3 - 16
91-140 120-05	3 - 8
91-140 123-91	3 - 8
91-140 124-11	3 - 8
91-140 127-05	3 - 8
91-140 148-05	3 - 16
91-140 149-15	3 - 1
91-140 201-05	3 - 15
91-140 202-05	3 - 15
91-140 273-05	3 - 2, 3 - 5
91-140 292-91	3 - 3
91-140 293-92	3 - 3
91-140 315-05	3 - 5
91-140 325-91	3 - 5
91-140 327-91	3 - 5
91-140 336-15	3 - 4
91-140 338-15	3 - 4
91-140 342-01	3 - 2
91-140 347-01	3 - 2
91-140 349-05	3 - 2
91-140 351-91	3 - 2
91-140 352-05	3 - 2
91-140 353-05	3 - 2
91-140 354-11	3 - 2
91-140 358-05	3 - 2
91-140 359-05	3 - 2
91-140 360-15	3 - 2
91-140 361-15	3 - 2
91-140 362-05	3 - 2
91-140 363-12	3 - 2
91-140 364-15	3 - 2
91-140 365-05	3 - 2
91-140 366-05	3 - 2
91-140 367-05	3 - 2
91-140 368-01	3 - 2
91-140 372-05	3 - 2
91-140 374-05	3 - 2
91-140 377-15	3 - 3
91-140 378-05	3 - 3
91-140 379-92	3 - 3
91-140 394-05	3 - 2
91-140 403-91	3 - 9, 7 - 2
91-140 404-91	3 - 9, 7 - 2
91-140 450-25	3 - 2
91-140 481-01	3 - 8
91-140 516-75/770	3 - 7, 3 - 15

No.	Seite Page Pages Página
91-140 560-90	3 - 16
91-140 561-91	3 - 16
91-140 562-05	3 - 16
91-140 563-05	3 - 16
91-140 564-92	3 - 16
91-140 582-15	5 - 1
91-140 585-05	3 - 2
91-140 597-15	3 - 2
91-141 087-05	3 - 16
91-141 099-05	3 - 2
91-141 100-91	3 - 2
91-141 101-15	3 - 2
91-141 102-05	3 - 2
91-141 307-05	3 - 2
91-141 312-71/951	3 - 2
91-141 313-75/951	3 - 2
91-141 314-71/951	3 - 2
91-141 315-75/951	3 - 2
91-141 429-15	3 - 1
91-141 430-15	3 - 1
91-141 442-15	3 - 6
91-141 443-15	3 - 6
91-141 452-12	3 - 8
91-141 455-91	3 - 8
91-141 493-75/895	3 - 4
91-141 558-05	4 - 2, 4 - 4
91-141 572-12	3 - 14, 9 - 2
91-141 573-75/951	3 - 14, 9 - 2
91-141 612-91	3 - 8
91-141 617-75/698	3 - 1
91-141 618-75/895	3 - 1
91-141 619-05	3 - 7

No.	Seite Page Pages Página
91-141 620-72/893	3 - 8
91-141 621-75/895	3 - 1
91-141 622-75/698	3 - 1
91-141 623-75/698	3 - 1
91-141 624-75/895	3 - 1
91-141 625-75/895	5 - 1
91-141 626-05	3 - 4
91-141 628-75/895	3 - 1
91-141 633-15	4 - 1
91-141 640-75/893	13 - 1
91-141 641-92	3 - 4
91-141 664-75/895	3 - 1
91-141 665-91	3 - 3
91-141 666-05	3 - 3
91-141 667-05	3 - 3
91-141 668-15	3 - 2
91-141 669-15	3 - 6
91-141 674-05	3 - 9
91-141 679-71/698	3 - 9
91-141 688-90	3 - 1
91-141 694-05	3 - 3
91-141 710-72/893	3 - 8
91-141 760-15	4 - 1
91-141 816-75/895	3 - 1
91-141 818-15	3 - 4
91-166 452-21	3 - 8
91-166 559-25	3 - 6
91-166 670-15	3 - 1
91-168 154-05	4 - 6
91-168 319-12	3 - 15, 4 - 6
91-168 321-05	3 - 2
91-168 322-05	3 - 2
91-168 480-15	3 - 8

No.	Seite Page Pages Página
91-169 523-05	3 - 3
91-171 042-05	3 - 7
91-171 049-05	3 - 7
91-171 653-05	4 - 6
91-171 808-05	3 - 2
91-173 664-15	3 - 3
91-174 783-05	3 - 7
91-174 879-05	3 - 8
91-175 023-05	3 - 16
91-175 126-05	3 - 16
91-175 171-05	4 - 1
91-176 267-05	3 - 2
91-176 327-05	4 - 1
91-176 328-05	4 - 1
91-176 329-05	4 - 1
91-176 332-25	3 - 6
91-187 293-75/893	8 - 1
91-187 386-75/893	8 - 1
91-187 426-70/893	8 - 1
91-229 068-75/895	10 - 1
91-229 069-75/895	10 - 1
91-229 070-70/895	10 - 1
91-229 071-71/895	10 - 1
91-229 072-45	10 - 1
91-229 073-71/895	10 - 1
91-229 074-05	10 - 1
91-229 075-45	10 - 1
91-229 076-75/698	10 - 1
91-229 077-72/895	10 - 1
91-229 078-25	10 - 1
91-229 079-25	10 - 1
91-229 080-25	10 - 1
91-229 081-25	10 - 1

No.	Seite Page Pages Página
91-229 082-25	10 - 1
91-266 397-01	3 - 7
91-700 029-15	3 - 4
91-700 082-15	3 - 6
91-700 364-25	3 - 1
91-700 412-25	3 - 1, 3 - 6
91-700 510-15	3 - 3
91-700 592-15	3 - 4
91-700 689-15	3 - 7, 3 - 14, 3 - 16, 9 - 2
91-700 785-15	3 - 15, 4 - 6
91-700 961-15	3 - 9, 7 - 2
91-701 344-15	4 - 2, 4 - 3
91-709 610-71/698	3 - 9
93-513 120-91	15 - 1
95-215 000-04/261	6 - 1, 7 - 1
95-215 000-04/288	7 - 1
95-215 040-08/772	7 - 1
95-215 040-15/927	7 - 1
95-215 040-15/928	7 - 1
95-215 040-15/930	6 - 1
95-215 040-16/153	7 - 1
95-215 040-16/155	7 - 1
95-215 040-16/156	6 - 1, 7 - 1
95-215 040-16/160	7 - 1
95-215 040-16/181	6 - 1
95-215 040-16/183	6 - 1
95-215 080-09/903	7 - 1
95-215 080-09/905	6 - 1, 7 - 1
95-665 735-91	17 - 1
96-711 962-05	3 - 2
99-134 089-05	13 - 1
99-134 093-05	13 - 1
99-135 188-85	7 - 2

Index (Teilenummern / Seitenzahlen)
Index (part numbers / page numbers)
Index (numéros de pièces, de pages)
Index (números de pieza / números de página)

No.	Seite Page Pages Página	No.	Seite Page Pages Página	No.	Seite Page Pages Página	No.	Seite Page Pages Página
99-135 585-05	3 - 8						
99-135 617-95	7 - 1						
99-136 072-95	7 - 1						
99-136 546-91	8 - 1						
99-136 849-55	3 - 1						
99-136 853-55	15 - 1						
99-137 001-05	3 - 1						
99-137 151-45	3 - 7						
99-137 227-91	6 - 1						
99-137 228-91	7 - 1						

PFAFF

1295

Unterklassen-Ausstattung
Subclass parts
Composition des sous-classes
Composición de las subclases

Unterklassen-Übersicht ▲
Table of subclasses
Table de sous-classes
Tabla de subclases

PFAFF 1295-706/07

Unterklasse Subclass Sous-classe Subclase	-6/01	-6/01-900/56	-6/37-900/56	-17/01-940/01
Arbeitsgang Operation Opération Opéracion	Für allgemeine Näharbeiten. Standardform des Teilesatzes. For ordinary sewing operations. Standard part set. Travaux d'utilité courante. Jeu de pièces standard. Para trabajos de costura en general. Juego de piezas estándard.	Für allgemeine Näharbeiten. Standardform des Teilesatzes. For ordinary sewing operations. Standard part set. Travaux d'utilité courante. Jeu de pièces standard. Para trabajos de costura en general. Juego de piezas estándard.		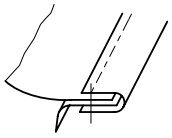 Bandzuführung 90°. Tape feeding angle 90°. Guide-ruban, adduction 90°. Angulo de alimentación de la cinta 90°.
Ausführung Model Version Tipo de máquina	CN	CN	CN	CN
Teilesatz vollst. Part set assy. Jeu de pièces complète Juego de piezas compl.	91-202 136-93/001	91-202 137-93/001	91-202 189-93/001	91-202 143-93/001
Nadelstange Needle bar Barre à aiguille Bara de aguja	91-710 650-92	91-710 650-92	91-710 650-92	91-712 488-92
Stoffdrückerfuß 4 * Presser foot Pied presseur Pie prensatelas	91-049 585-04/004	91-049 585-04/004	91-049 792-04/004	91-046 547-04/003
Stoffschiebefuß 4 * Vibrating presser Pied entraîneur Transportador superior	91-049 269-93/006	91-049 269-93/006	91-149 200-93/001	91-046 546-93/007
Stichplatte 4 * Needle plate Plaque à aiguille Placa de aguja	91-048 319-04/002	91-158 292-05	91-158 292-05	91-048 487-04/002
Stoffschieber 4 Feed dog Griffe Transportador inferior	91-045 601-04/002	91-059 254-04/001	91-059 254-04/001	91-047 169-04/002
Fingerschutz * Finger guard Protège-doigts Salvadedos	91-057 721-91	91-057 721-91	91-057 721-91	91-057 721-91
Lineal Edge guide Guide-droit Guía recta				91-056 384-05
Apparat 5 Attachment Appareil Aparato				91-046 727-23
Träger * Bracket Support Soporte				91-056 880-90
Bandteller Tape disc Plateau dérouleur Plato portacintas				91-043 943-70/895

* In Teilesatz vollständig enthalten
Included in full in the part set
Contenu intégralement dans le jeu de pièces
Incluido por completo en el juego de piezas

▲ Weitere Unterklassen und Ausführungen auf Anfrage
Further Subclasses and versions on enquiry
Autres sous-classes et modèles sur demande
Otras subclases y tipos, sobre demanda

91-710 650-92

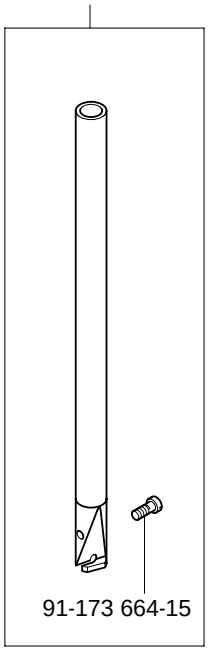

-6/01
-6/01-900/56
-6/37-900/56

91-712 488-92

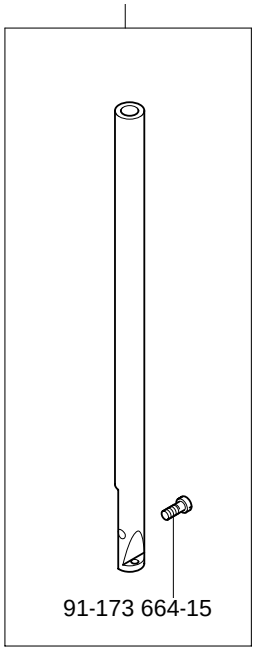

-17/01-940/01

91-046 547-04/003 4

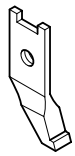

-17/01-940/01

91-049 585-04/004 4

-6/01
-6/01-900/56

91-049 792-04/004 4

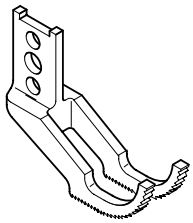

-6/37-900/56

91-049 269-93/006 4

-6/01
-6/01-900/56

91-046 546-93/007 4

-17/01-940/01

91-149 200-93/001 4

-6/37-900/56

91-048 319-04/002 4

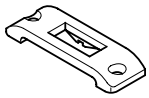

-6/01

91-048 487-04/002 4

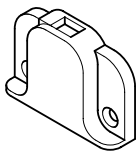

-17/01-940/01

91-158 292-05

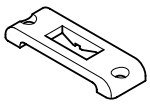

-6/01-900/56
-6/37-900/56

91-045 601-04/002 4

-6/01

91-047 169-04/002 4

-17/01-940/01

91-059 254-04/001 4

-6/01-900/56
-6/37-900/56

siehe Kapitel 2 Erläuterung der Schlüsselzeichen
see chapter 2 Explanation of key markings
voir le chap. 2 Explication des symboles
véase el Cap. 2 Explicaciones de los signos clave

Nähwerkzeuge
Gauge parts
Organes de couture
Organos de costura

PFAFF 1295-706/07

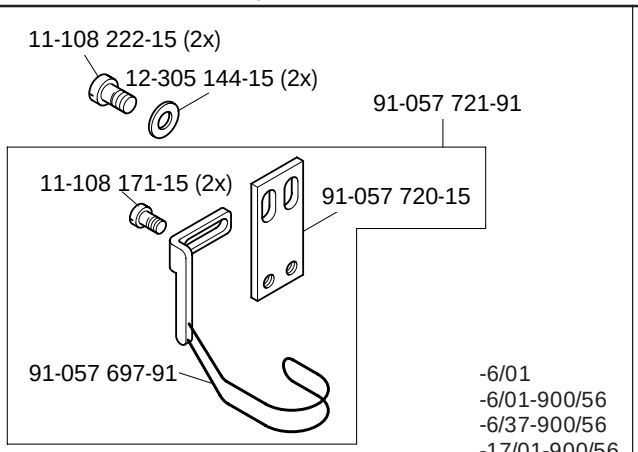

-6/01
-6/01-900/56
-6/37-900/56
-17/01-900/56

91-056 384-05

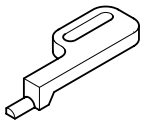

-17/01-940/01

91-046 727-23 5

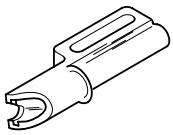

-17/01-940/01

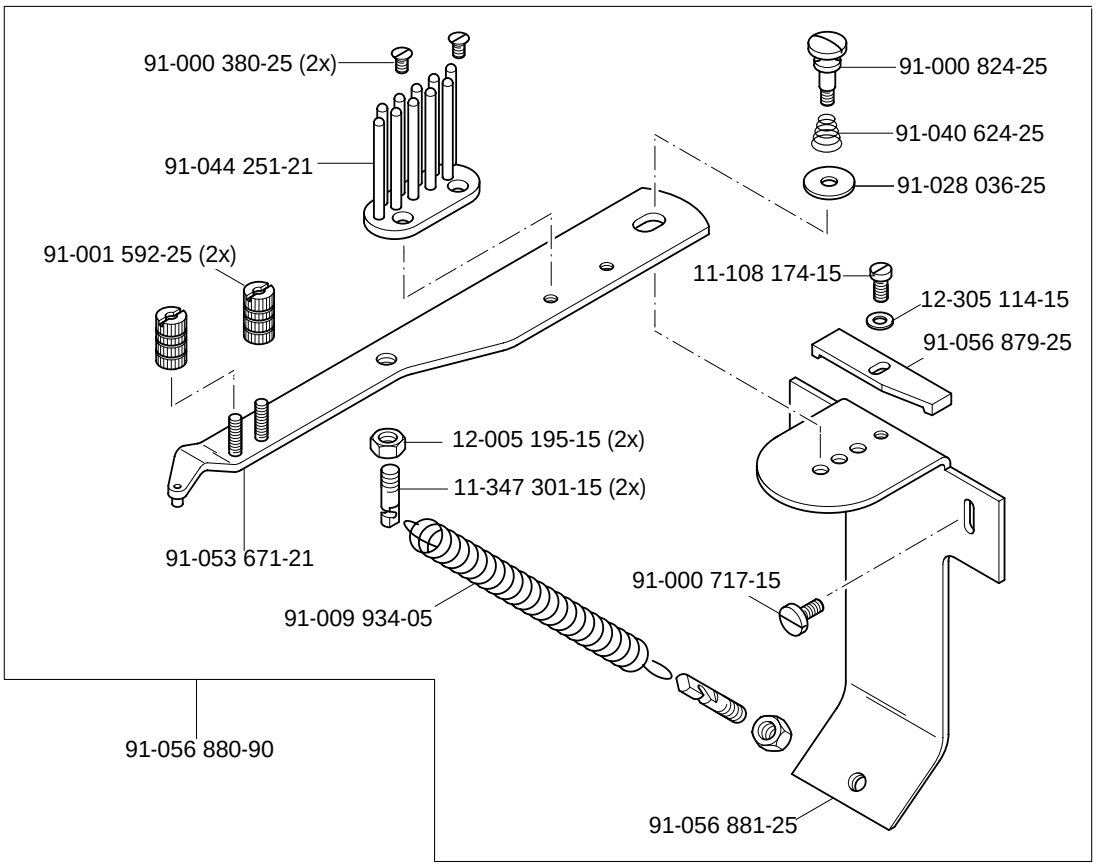

-17/01-940/01

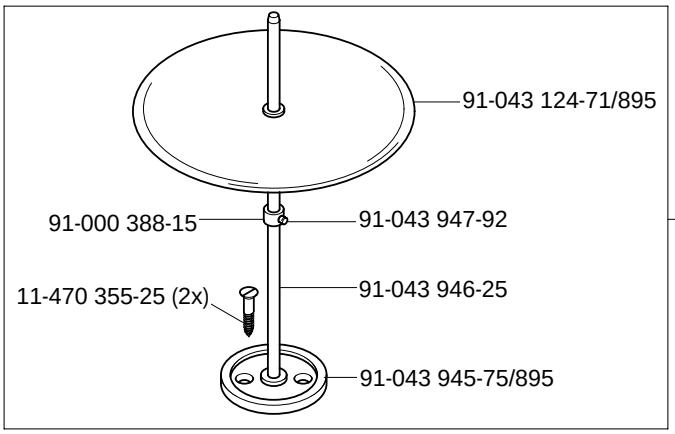

-17/01-940/01

siehe Kapitel 2 Erläuterung der Schlüsselzeichen
see chapter 2 Explanation of key markings
voir le chap. 2 Explication des symboles
véase el Cap. 2 Explicaciones de los signos clave

PFAFF

1296

Unterklassen-Ausstattung
Subclass parts
Composition des sous-classes
Composición de las subclases

Unterklassen-Übersicht ▲
Table of subclasses
Table de sous-classes
Tabla de subclases

PFAFF 1296-706/07

Unterklasse Subclass Sous-classe Subclase	-6/01	-6/01	-6/01-900/56
Arbeitsgang Operation Opération Opéracion	Für allgemeine Näharbeiten. Standardform des Teilesatzes. For ordinary sewing operations. Standard part set. Travaux d'utilité courante. Jeu de pièces standard. Para trabajos de costura en general. Juego de piezas estándard.	Für allgemeine Näharbeiten. Standardform des Teilesatzes. For ordinary sewing operations. Standard part set. Travaux d'utilité courante. Jeu de pièces standard. Para trabajos de costura en general. Juego de piezas estándard.	Für allgemeine Näharbeiten. Standardform des Teilesatzes. For ordinary sewing operations. Standard part set. Travaux d'utilité courante. Jeu de pièces standard. Para trabajos de costura en general. Juego de piezas estándard.
Ausführung Model Version Tipo de máquina	BN	CN	CN
Nadelabstand in mm Needle gauge in mm Ecartement des aiguilles en mm Distancia entre agujas en mm	8,0; 12,0	3,2; 6,0; 6,4; 8,0; 10,0	3,2; 4,8; 6,0; 6,4; 8,0; 10,0; 12,0
Teilesatz vollst. Part set assy. Jeu de pièces complète Juego de piezas compl.	91-202 138-93/007 10 = 8,0 mm 91-202 138-93/004 10 = 12,0 mm	91-202 138-93/003 10 = 3,2 mm 91-202 138-93/001 10 = 6,0 mm 91-202 138-93/005 10 = 6,4 mm 91-202 138-93/006 10 = 8,0 mm 91-202 138-93/002 10 = 10,0 mm	91-202 139-93/002 10 = 3,2 mm 91-202 139-93/007 10 = 4,8 mm 91-202 139-93/006 10 = 6,0 mm 91-202 139-93/003 10 = 6,4 mm 91-202 139-93/004 10 = 8,0 mm 91-202 139-93/005 10 = 10,0 mm 91-202 139-93/001 10 = 12,0 mm
Nadelstange * Needle bar Barre à aiguille Bara de aguja	91-710 749-93/012 10 = 8,0 mm 91-710 749-93/017 10 = 12,0 mm	91-710 749-93/003 10 = 3,2 mm 91-710 749-93/009 10 = 6,0 mm 91-710 749-93/010 10 = 6,4 mm 91-710 749-93/012 10 = 8,0 mm 91-710 749-93/015 10 = 10,0 mm	91-710 749-93/003 10 = 3,2 mm 91-710 749-93/006 10 = 4,8 mm 91-710 749-93/009 10 = 6,0 mm 91-710 749-93/010 10 = 6,4 mm 91-710 749-93/012 10 = 8,0 mm 91-710 749-93/015 10 = 10,0 mm 91-710 749-93/017 10 = 12,0 mm
Stoffdrückerfuß 4 * Presser foot Pied presseur Pie prensatelas	91-040 429-04/008 10 = 8,0 mm 91-040 429-04/012 10 = 12,0 mm	91-040 429-04/041 10 = 3,2 mm 91-040 429-04/005 10 = 6,0 mm 91-040 429-04/007 10 = 6,4 mm 91-040 429-04/008 10 = 8,0 mm 91-040 429-04/010 10 = 10,0 mm	91-040 429-04/041 10 = 3,2 mm 91-040 429-04/006 10 = 4,8 mm 91-040 429-04/005 10 = 6,0 mm 91-040 429-04/007 10 = 6,4 mm 91-040 429-04/008 10 = 8,0 mm 91-040 429-04/010 10 = 10,0 mm 91-040 429-04/012 10 = 12,0 mm
Stoffschiebefuß 4 * Vibrating presser Pied entraîneur Transportador superior	91-049 267-93/040 10 = 8,0 mm 91-049 267-93/043 10 = 12,0 mm	91-049 267-93/002 10 = 3,2 mm 91-049 267-93/005 10 = 6,0 mm 91-049 267-93/006 10 = 6,4 mm 91-049 267-93/008 10 = 8,0 mm 91-049 267-93/010 10 = 10,0 mm	91-049 267-93/002 10 = 3,2 mm 91-049 267-93/004 10 = 4,8 mm 91-049 267-93/005 10 = 6,0 mm 91-049 267-93/006 10 = 6,4 mm 91-049 267-93/008 10 = 8,0 mm 91-049 267-93/010 10 = 10,0 mm 91-049 267-93/012 10 = 12,0 mm
Stichplatte 4 * Needle plate Plaque à aiguille Placa de aguja	91-158 551-04/010 10 = 8,0 mm 91-158 551-04/018 10 = 12,0 mm	91-158 551-04/002 10 = 3,2 mm 91-158 551-04/007 10 = 6,0 mm 91-158 551-04/008 10 = 6,4 mm 91-158 551-04/011 10 = 8,0 mm 91-158 551-04/015 10 = 10,0 mm	91-158 056-04/003 10 = 3,2 mm 91-158 056-04/005 10 = 4,8 mm 91-158 056-04/007 10 = 6,0 mm 91-158 056-04/009 10 = 6,4 mm 91-158 056-04/013 10 = 8,0 mm 91-158 056-04/015 10 = 10,0 mm 91-158 056-04/017 10 = 12,0 mm
Stoffschieber 4 * Feed dog Griffe Transportador inferior	91-040 447-04/023 10 = 8,0 mm 91-040 447-04/031 10 = 12,0 mm	91-047 814-04/009 10 = 3,2 mm 91-040 447-04/050 10 = 6,0 mm 91-040 447-04/051 10 = 6,4 mm 91-040 447-04/054 10 = 8,0 mm 91-040 447-04/057 10 = 10,0 mm	91-059 175-04/003 10 = 3,2 mm 91-059 175-04/005 10 = 4,8 mm 91-059 175-04/007 10 = 6,0 mm 91-059 175-04/009 10 = 6,4 mm 91-059 175-04/013 10 = 8,0 mm 91-059 175-04/015 10 = 10,0 mm 91-059 175-04/017 10 = 12,0 mm
Fingerschutz Finger guard Protège-doigts Salvadedos	91-057 806-91	91-057 741-91 10 = 3,2 mm 91-057 806-91 10 = 6,0; 6,4; 8,0; 10,0 mm	91-057 741-91 10 = 3,2 mm 91-057 80691 10 = 4,8; 6,0; 6,4 8,0; 10,0; 12,0 mm

* In Teilesatz vollständig enthalten
Included in full in the part set
Contenu intégralement dans le jeu de pièces
Incluido por completo en el juego de piezas

▲ Weitere Unterklassen und Ausführungen auf Anfrage
Further Subclasses and versions on enquiry
Autres sous-classes et modèles sur demande
Otras subclases y tipos, sobre demanda

Unterklasse Subclass Sous-classe Subclase	-63/14	-63/14-900/56	-63/15-900/56
Arbeitsgang Operation Opération Opéracion	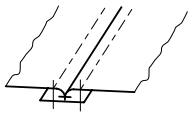	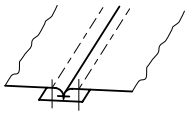	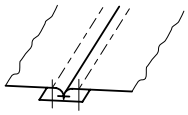
Ausführung Model Version Tipo de máquina	CN	CN	CN
Nadelabstand in mm Needle gauge in mm Ecartement des aiguilles en mm Distancia entre agujas en mm	8,0; 10,0	8,0; 10,0	8,0; 12,0
Teilesatz vollst. Part set assy. Jeu de pièces complète Juego de piezas compl.	91-202 140-93/001 10 = 8,0 mm 91-202 140-93/002 10 = 10,0 mm	91-202 141-93/001 10 = 8,0 mm 91-202 141-93/002 10 = 10,0 mm	91-202 104-93/002 10 = 8,0 mm 91-202 104-93/001 10 = 12,0 mm
Nadelstange * Needle bar Barre à aiguille Bara de aguja	91-710 749-93/012 10 = 8,0 mm 91-710 749-93/015 10 = 10,0 mm	91-710 749-93/012 10 = 8,0 mm 91-710 749-93/015 10 = 10,0 mm	91-710 749-93/012 10 = 8,0 mm 91-710 749-93/017 10 = 12,0 mm
Stoffdrückerfuß 4 * Presser foot Pied presseur Pie prensatelas	91-040 429-04/008 10 = 8,0 mm 91-040 429-04/010 10 = 10,0 mm	91-040 429-04/008 10 = 8,0 mm 91-040 429-04/010 10 = 10,0 mm	91-040 429-04/008 10 = 8,0 mm 91-040 429-04/012 10 = 12,0 mm
Stoffschiebefuß 4 * Vibrating presser Pied entraîneur Transportador superior	91-149 152-93/003 10 = 8,0 mm 91-149 152-93/001 10 = 10,0 mm	91-149 152-93/003 10 = 8,0 mm 91-149 152-93/001 10 = 10,0 mm	91-149 152-93/003 10 = 8,0 mm 91-149 152-93/004 10 = 12,0 mm
Stichplatte 4 * Needle plate Plaque à aiguille Placa de aguja	91-158 551-04/011 10 = 8,0 mm 91-158 551-04/015 10 = 10,0 mm	91-158 056-04/013 10 = 8,0 mm 91-158 056-04/015 10 = 10,0 mm	91-158 056-04/013 10 = 8,0 mm 91-158 056-04/017 10 = 12,0 mm
Stoffschieber 4 * Feed dog Griffe Transportador inferior	91-040 447-04/054 10 = 8,0 mm 91-040 447-04/057 10 = 10,0 mm	91-059 175-04/013 10 = 8,0 mm 91-059 175-04/015 10 = 10,0 mm	91-059 175-04/013 10 = 8,0 mm 91-059 175-04/017 10 = 12,0 mm
Fingerschutz * Finger guard Protège-doigts Salvadedos			
Bandtrommel Tape reel Tambour-ruban Tambor dérouleur	91-041 644-70/895	91-041 644-70/895	91-041 644-70/895
Bandführung Tape guide Guide-ruban Guiacintas	91-149 112-05 91-156 614-91 91-041 182-91 5 91-042 211-21 91-044 419-25	91-149 112-05 91-156 614-91 91-041 182-91 5 91-042 211-21 91-044 419-25	91-041 182-91 91-042 211-21 91-044 419-25 91-265 109-90 91-156 725-90

▲ Weitere Unterklassen und Ausführungen auf Anfrage
Further Subclasses and versions on enquiry
Autres sous-classes et modèles sur demande
Otras subclases y tipos, sobre demanda

* In Teilesatz vollständig enthalten
Included in full in the part set
Contenu intégralement dans le jeu de pièces
Incluido por completo en el juego de piezas

91-710 749-93/003 10 = 3,2 mm
91-710 749-93/006 10 = 4,8 mm
91-710 749-93/009 10 = 6,0 mm
91-710 749-93/010 10 = 6,4 mm
91-710 749-93/012 10 = 8,0 mm
91-710 749-93/015 10 = 10,0 mm
91-710 749-93/017 10 = 12,0 mm

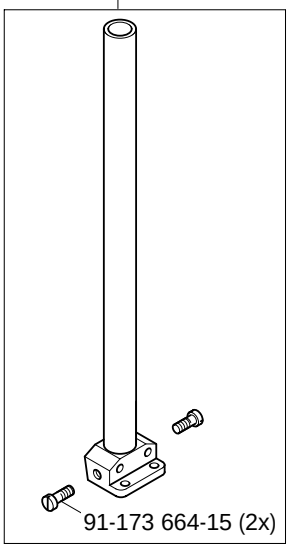

-6/01
-6/01-500/56
-63/14
-63/14-900/56
-63/15-900/56

91-040 429-04/041 10 = 3,2 mm
91-040 429-04/006 10 = 4,8 mm
91-040 429-04/005 10 = 6,0 mm
91-040 429-04/007 10 = 6,4 mm
91-040 429-04/008 10 = 8,0 mm
91-040 429-04/010 10 = 10,0 mm
91-040 429-04/012 10 = 12,0 mm

-6/01
-6/01-500/56
-63/14
-63/14-900/56
-63/15-900/56

91-049 267-93/002 10 = 3,2 mm*
91-049 267-93/004 10 = 4,8 mm*
91-049 267-93/005 10 = 6,0 mm*
91-049 267-93/006 10 = 6,4 mm*
91-049 267-93/008 10 = 8,0 mm*
91-049 267-93/010 10 =10,0 mm*
91-049 267-93/011 10 =12,0 mm*
91-049 267-93/040 10 = 8,0 mm**
91-049 267-93/043 10 =12,0 mm**

* = CN
** = BN

-6/01
-6/01-500/56

91-149 152-93/003 10 = 8,0 mm
91-149 152-93/001 10 = 10,0 mm
91-149 152-93/004 10 = 12,0 mm

11-130 185-15

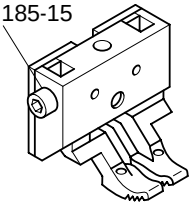

-63/14
-63/14-900/56
-63/15-900/56

91-158 056-04/003 10 = 3,2 mm

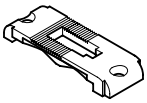

-6/01-900/56

91-158 056-04/005 10 = 4,8 mm
91-158 056-04/007 10 = 6,0 mm
91-158 056-04/009 10 = 6,4 mm
91-158 056-04/013 10 = 8,0 mm
91-158 056-04/015 10 = 10,0 mm
91-158 056-04/017 10 = 12,0 mm

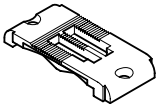

-6/01-900/56
-63/14-900/56
-63/15-900/56

91-158 551-04/002 10 = 3,2 mm

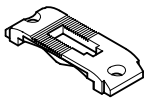

-6/01
-63/14

91-158 551-04/007 10 = 6,0 mm*
91-158 551-04/008 10 = 6,4 mm*
91-158 551-04/010 10 = 8,0 mm**
91-158 551-04/011 10 = 8,0 mm*
91-158 551-04/015 10 =10,0 mm*
91-158 551-04/018 10 =12,0 mm**

* = CN
** = BN

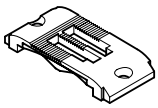

-6/01
-63/14

91-040 447-04/023 10 = 8,0 mm**
91-040 447-04/031 10 =12,0 mm**
91-040 447-04/050 10 = 6,0 mm*
91-040 447-04/051 10 = 6,4 mm*
91-040 447-04/054 10 = 8,0 mm*
91-040 447-04/057 10 =10,0 mm*

* = CN
** = BN

-6/01
-63/14

91-047 814-04/009 10 = 3,2 mm

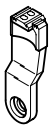

-6/01

91-059 175-04/003 10 = 3,2 mm

-6/01-900/56

91-059 175-04/005 10 = 4,8 mm
91-059 175-04/007 10 = 6,0 mm
91-059 175-04/009 10 = 6,4 mm
91-059 175-04/013 10 = 8,0 mm
91-059 175-04/015 10 = 10,0 mm
91-059 175-04/017 10 = 12,0 mm

-6/01-900/56
-63/14-900/56
-63/15-900/56

91-042 211-21

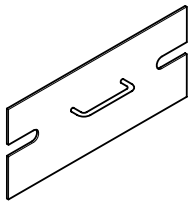

-63/14
-63/14-900/56
-63/15-900/56

siehe Kapitel 2 Erläuterung der Schlüsselzeichen
see chapter 2 Explanation of key markings
voir le chap. 2 Explication des symboles
véase el Cap. 2 Explicaciones de los signos clave

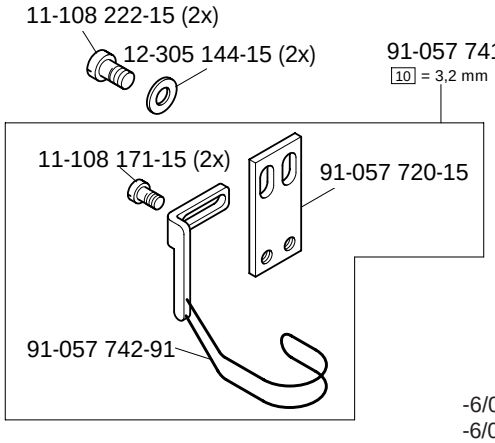

-6/01
-6/01-500/56

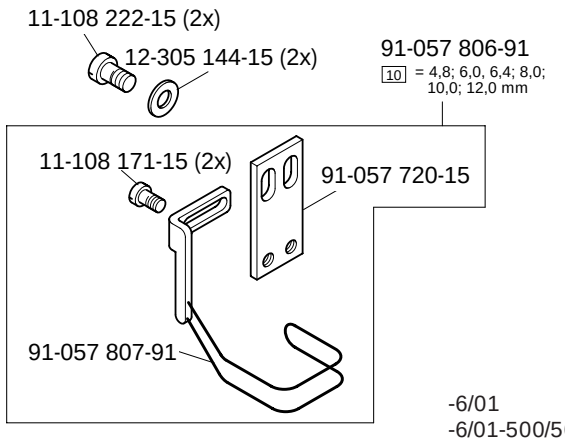

-6/01
-6/01-500/56

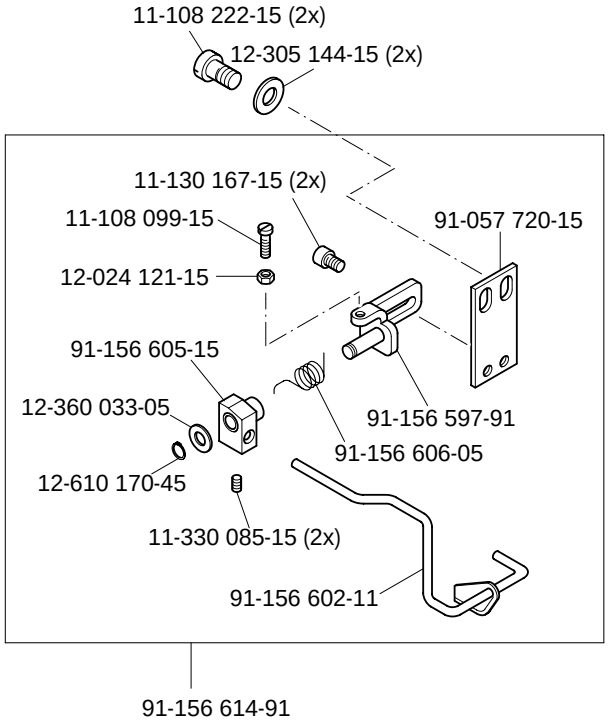

-63/14
-63/14-900/56

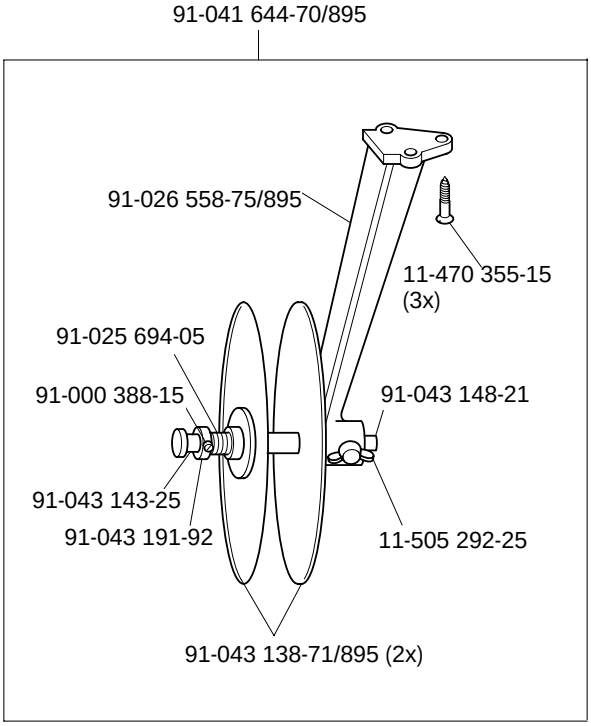

-63/14
-63/14-900/56
-63/15-900/56

-63/14
-63/14-900/56

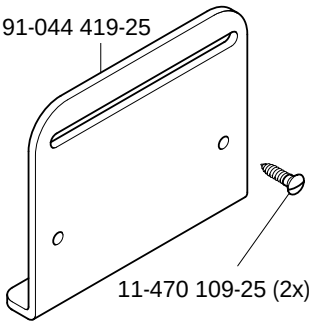

-63/14
-63/14-900/56
-63/15-900/56

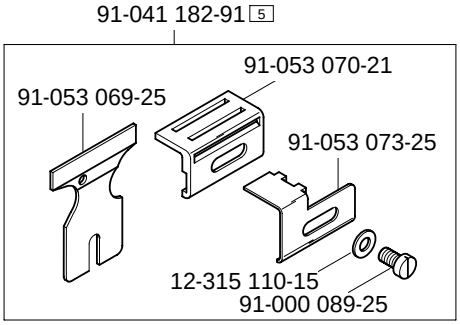

-63/14
-63/14-900/56
-63/15-900/56

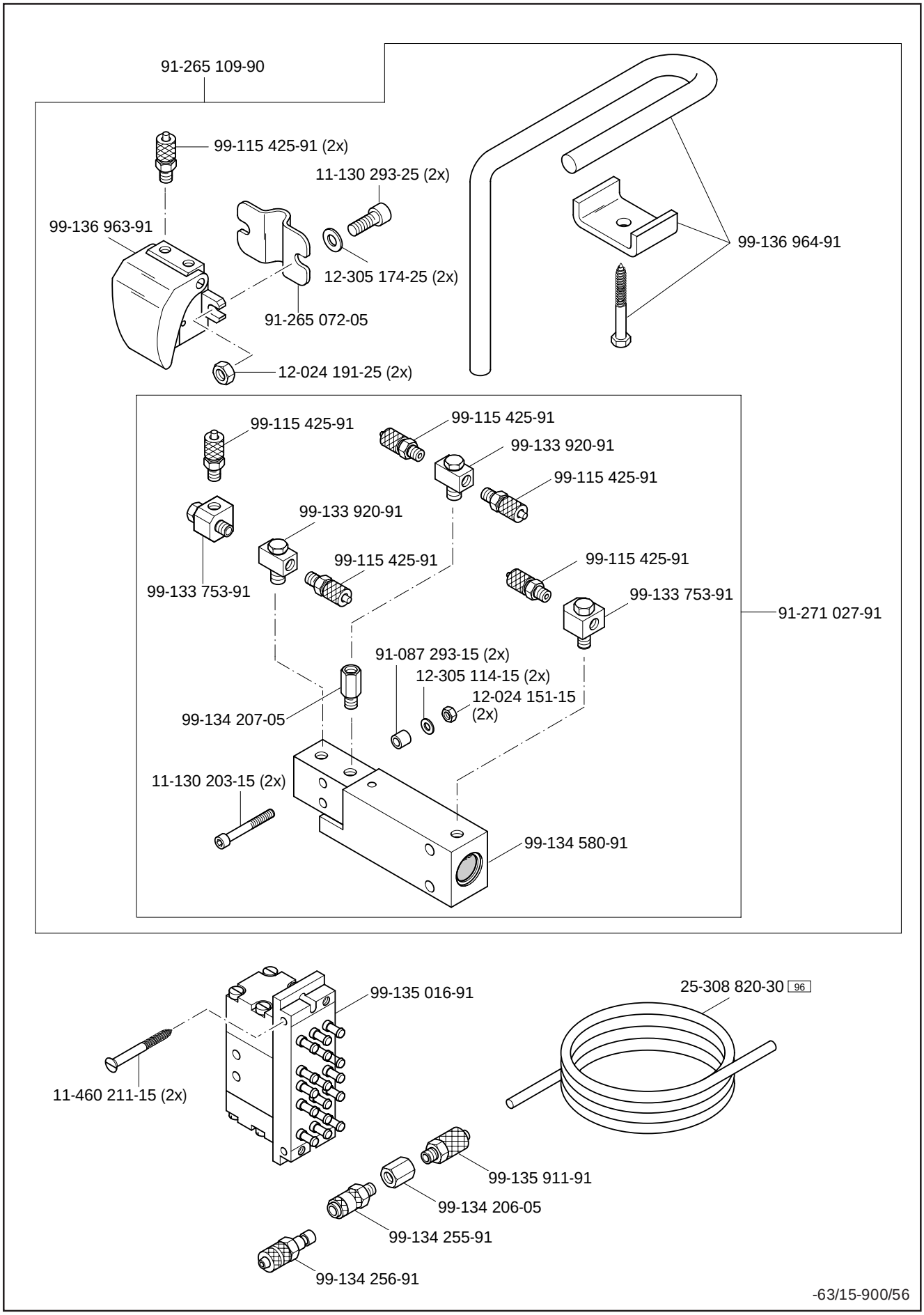

siehe Kapitel 2 Erläuterung der Schlüsselzeichen
see chapter 2 Explanation of key markings
voir le chap. 2 Explication des symboles
véase el Cap. 2 Explicaciones de los signos clave

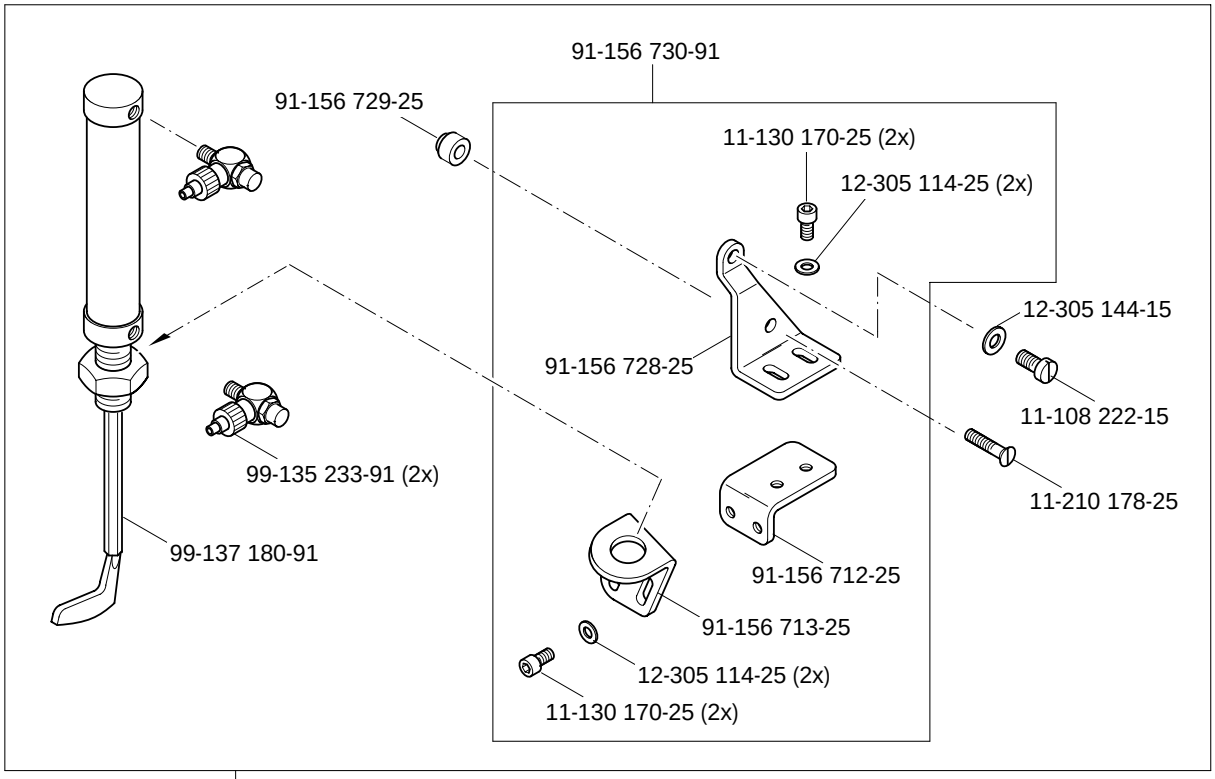
91-156 730-91
91-156 729-25
11-130 170-25 (2x)
12-305 114-25 (2x)
12-305 144-15
91-156 728-25
11-108 222-15
99-135 233-91 (2x)
11-210 178-25
99-137 180-91
91-156 712-25
91-156 713-25
12-305 114-25 (2x)
11-130 170-25 (2x)
91-156 725-90

-63/15-900/56

PFAFF

G.M. PFAFF
Aktiengesellschaft

Postfach 3020
D-67653 Kaiserslautern

Königstr. 154
D-67655 Kaiserslautern

Telefon: (0631) 200-0
Telefax: (0631) 172 02
Telex: 45753 PFAFF D

Gedruckt in der BRD
Printed in Germany
Imprimé en R.F.A.
Impreso en la R.F.A.