PEGASUS

INDUSTRIAL
SEWING MACHINE

PARTS LIST

MODEL
DC-MS230

DC-MS205
DC-MS220
DC-MS250
DC-MS205D
DC-MS220D
DC-MS230D
DC-MS250D

HIGH SPEED
2 NEEDLES
5 THREADS
SAFETY-STITCH
MACHINES

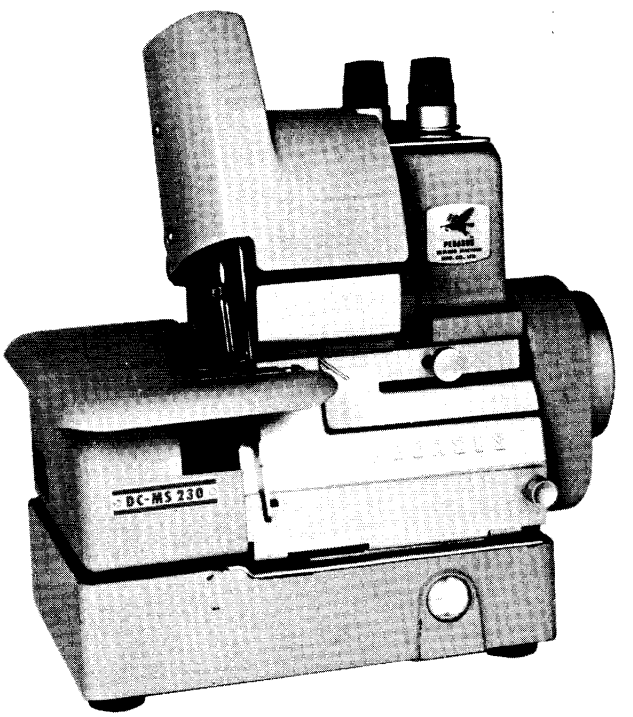

MODEL DC-MS230

MIMA SEWING MACHINE CO., LTD.
PEGASUS SEWING MACHINE MFG. CO., LTD.

OSAKA — JAPAN — TOKYO

IN ORDERING PARTS

This list has been arranged to simplify ordering repair parts for DC-MS series machines on the basis of model DC-MS230.

Various sections of the mechanisms are shown on each page. On the page opposite the illustration will be found a listing of the parts with their reference numbers, parts numbers, name and the number of pieces required.

A parts whose number is marked with an asterisk, e.g. *202075A, Page 3, is not recommended for the individual replacement, so complete assembly or sub-assembly should be ordered.

Organization parts for all models, whose numbers are marked with two asterisks, e.g. **200711, Ref. No.31, Page 5, are again illustrated and listed on the pages 26-29 so that the parts numbers of relating other organization parts for repair or conversion may be obtained.

If the parts are used exclusively for certain models only, such machine models are specified in the column "Name" listed on Page 3 to 23. And the exclusive parts for model DC-MS205D, 220D, 230D and 250D only are shown on Pages 24 to 25.

At the back of this list will be found a numerical index of all the parts shown in this list. This will facilitate locating the illustration and descriptions when only the parts number is known.

In ordering parts from this list, USE ONLY the PARTS NUMBER in the second column. Reference number should never be used in ordering parts.

This Parts List applies to the machines manufactured in August, 1971.

部品表御利用に際して

本パーツ・リストは，DC-MS230型ミシンを基に，DC-MSシリーズ・ミシンの修理用部品を容易にご利用戴けるよう編集されています。

機構別に各頁に収録され，部品図解頁の反対頁には参照番号，部品番号，名称，使用数量の順で記載されています。

部品番号の左に＊印の付された部品は，複数の部品が組合された部品の一部品で個々に販売はしていません。ご入用の際はこれらの部品が組合された部品をご注文下さい。(例：3頁，＊202075A，クランクシャフト・＊200605，クランクシャフト油受リングが組合されて，参照番号7，202074，クランクシャフト(組)・となっています。)

＊＊印の付された部品はゲージ・パーツです。ゲージ・パーツは26頁～27頁に図解を，28頁～29頁に機種別，用途別(使用糸別)に該当ゲージ・パーツの一覧表を記載していますので，この一覧表を参照して下さい。(例：5頁，参照番号31，部品番号＊＊200711針棒)

本パーツ・リストの3頁～23頁にわたって，名称欄に使用機種名を指定しています部品は，指定された機種のみに使用される部品であります。したがって使用機種名を指定していない部品は，全機種に共用できます。DC-MS205D, 220D, 230D, 250D形ミシンの専用部品は24頁～25頁に記載していますので参照して下さい。

本パーツ・リストの32頁～33頁には部品番号索引表を付し，部品番号のみでその図解，名称などが容易に引き出せます。

本パーツ・リストに基き部品ご注文の際，参照番号は絶対に使用されず，部品番号のみを明示して下さい。

本パーツ・リストは1971年8月現在製造中のミシンをもとに作成されています。

CONTENTS　目　次

		PAGE 頁
ARM-BED & CRANKSHAFT MECHANISM	アーム・ベッド，主軸機構	2 ～ 3
NEEDLE DRIVE MECHANISM	針棒機構	4 ～ 5
RIGHT & LEFT LOOPER DRIVE MECHANISM	大・小ルーパー機構	6 ～ 7
(1) DOUBLE CHAINSTITCH LOOPER DRIVE MECHANISM	二重環ルーパー機構(1)	8 ～ 9
(2) DOUBLE CHAINSTITCH LOOPER DRIVE MECHANISM	二重環ルーパー機構(2)	10 ～ 11
FEED MECHANISM	送り機構	12 ～ 13
PRESSER FOOT & LIFT MECHANISM	押エ機構	14 ～ 15
UPPER & LOWER KNIFE MECHANISM	上・下メス機構	14 ～ 15
(1) PUMP LUBRICATING MECHANISM	給油機構(1)	16 ～ 17
(2) PUMP LUBRICATING MECHANISM	給油機構(2)	18 ～ 19
(1) MACHINE FRAME AND MISCELLANEOUS COVERS	カバー・外装機構(1)	20 ～ 21
(2) MACHINE FRAME AND MISCELLANEOUS COVERS	カバー・外装機構(2)	22 ～ 23
PARTS FOR MODEL DC-MS205D, 220D, 230D & 250D ONLY	DC-MS205D, 220D, 230D, 250D専用部品	24 ～ 25
LIST OF ORGANIZATION PARTS	ゲージ・パーツ表	26 ～ 29
ACCESSORIES	付属品	30 ～ 31
NUMERICAL INDEX OF PARTS	部品番号索引	32 ～ 33

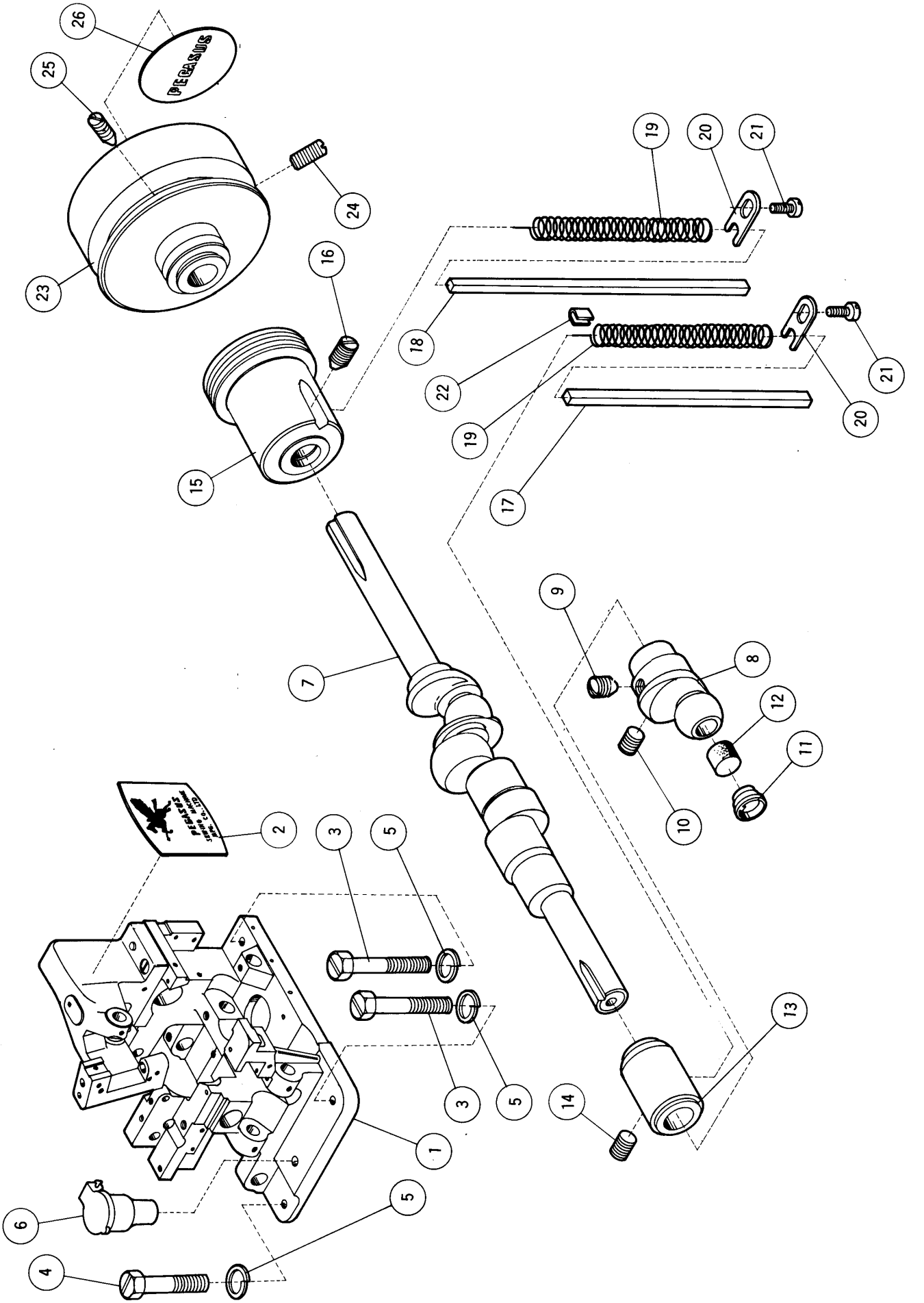
PEGASUS
1
2
3
4
5
6
7
8
9
10
11
12
13
14
15
16
17
18
19
20
21
22
23
24
25
26

ARM-BED & CRANKSHAFT MECHANISM
アーム・ベッド，主軸機構

Ref. No. 参照番号	Parts No. 部品番号	Name	名 称	Qt. 数量
1	202070	Machine arm-bed, complete with 202001, 202071, 1936x2 & 13795x2. (DC-MS205M, 220, 230 & 250 only)	アーム・ベッド(組)202001, 202071, 1936×2, 137950×2トノ組 (DC-MS205, 220, 230, 250用)	1
	*202001	Machine arm	アーム	1
	*202071	Machine bed	ベッド	1
	1936	Machine arm-bed screw	アーム・ベッド締付ネジ	2
	137950	〃 〃 hinge pin	〃 〃 テーパーピン	2
2	202046	Brand plate	銘板	1
3	5132	Machine bed bolt (long)	ベッド取付ボルト(長)	2
4	5133	〃 〃 〃 (short)	〃 〃 (短)	1
5	202051	〃 〃 〃 washer	〃 〃 座金	3
6	200211	Oil filler cup	オイルカップ	1
7	202074	Crankshaft, complete with 202075A & 200605. (DC-MS205, 220, 230 & 250 only)	クランクシャフト(組)202075A, 200605ノ組 (DC-MS205, 220, 230, 250用)	1
	*202075A	Crankshaft	クランクシャフト	1
	*200605	〃 oil ring	〃 油受リング	1
8	200703	〃 crank	エキセンクランク	1
9	5058	〃 〃 position screw	〃 止メジ(先有)	1
10	2913-1	〃 〃 screw	〃 〃 (先無)	1
11	200607	〃 〃 oil plug	〃 油栓	1
12	200389	〃 〃 〃 wick	〃 給油フェルト	1
13	200707	〃 bushing (DC-MS205, 220, 230 & 250 only)	小ブッシュ (DC-MS205,220,230,250用)	1
14	2022-3	〃 〃 screw	〃 止ネジ	1
15	202006	〃 flanged bushing	大ブッシュ	1
16	2368	〃 〃 〃 screw	〃 止ネジ	1
17	200633	〃 bushing oil wick	小ブッシュ給油フェルト	1
18	202024	〃 flanged bushing oil wick	大ブッシュ給油フェルト	1
19	202025	〃 bushing and flanged bushing oil wick spring	大、小ブッシュ給油フェルト押エバネ	2
20	202026	〃 〃 〃 flanged bushing oil wick spring clamp	〃 〃 〃 〃 〃 止板	2
21	4009-1	〃 〃 〃 flanged bushing oil wick spring clamp screw	〃 〃 〃 〃 〃 〃 止ネジ	2
22	200664	〃 〃 oil wick clamp	小ブッシュ給油フェルト調節金	1
23	202007	Pulley	プーリー	1
24	5051	〃 screw	〃 止ネジ(先無)	1
25	5052	〃 position screw	〃 〃 (先有)	1
26	202019	〃 name plate	〃 銘板	1

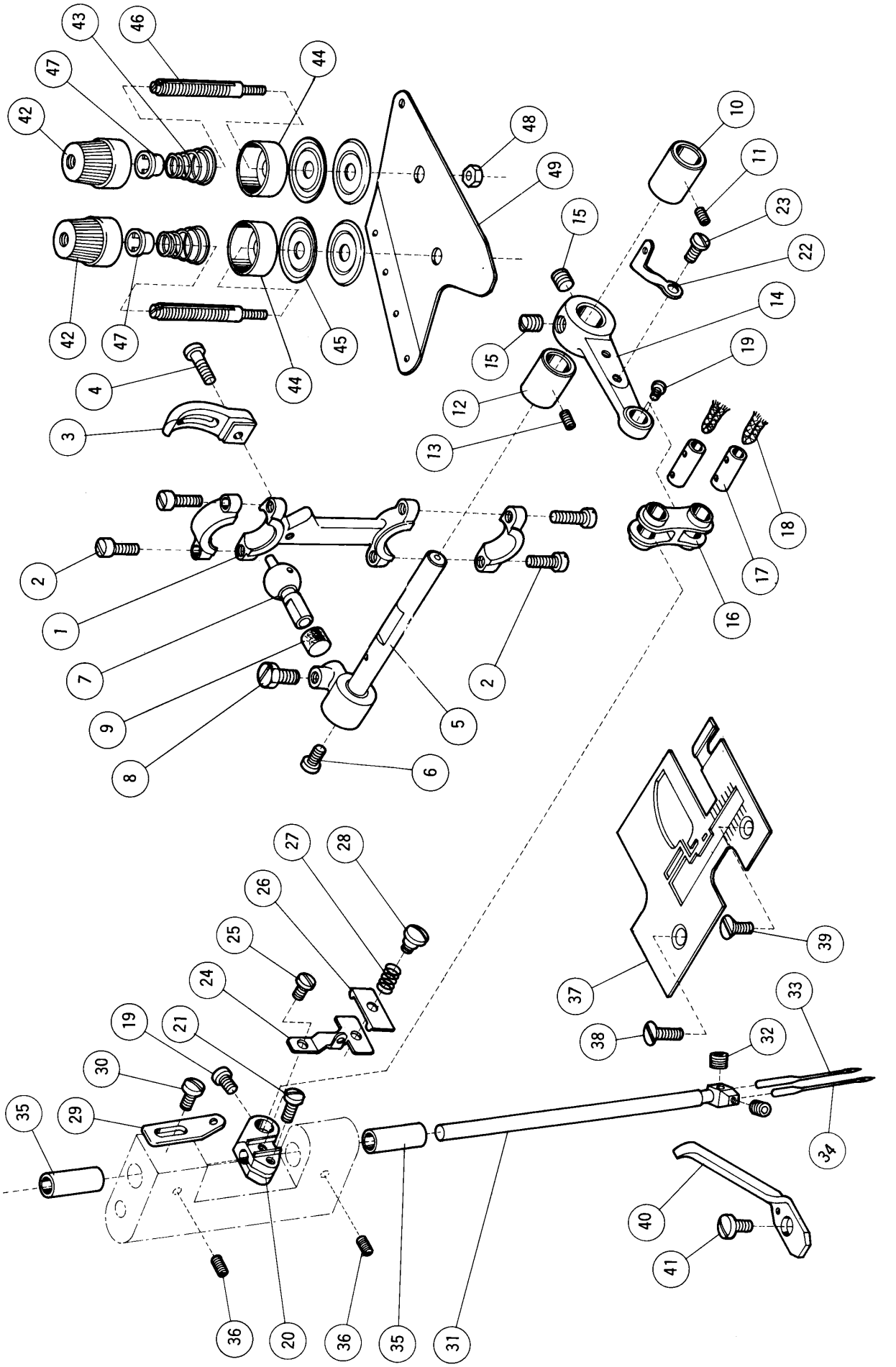
43
46
47
44
42
48
10
11
49
23
15
22
42
47
14
44
45
15
19
4
12
3
13
18
17
2
16
1
7
2
9
5
8
6
27
28
26
25
39
24
37
19
21
33
38
32
30
29
35
34
40
41
36
20
36
35
31

NEEDLE DRIVE MECHANISM
針　棒　機　構

Ref. No. 参照番号	Parts No. 部品番号	Name	名　称	Qt. 数量
	200034	Needle bar connection, complete with 200033 & 2213x4	大ロッド(組)200033, 2213-1×4トノ組	1
1	200033	〃 〃 connection	〃	1
2	2213-1	〃 〃 〃 cap screw	〃 蓋止ネジ	4
3	137130	〃 〃 〃 guide	〃 振リ止メ	1
4	5010	〃 〃 〃 〃 screw	〃 〃 止ネジ	1
5	200534	〃 〃 drive crankshaft	針棒クランク軸	1
6	1234	〃 〃 〃 〃 plug screw	〃 蓋ネジ	1
7	200265	〃 〃 〃 〃 ball stud	針棒後クランク球	1
8	2022-4	〃 〃 〃 〃 〃 〃 screw	〃 止ネジ	1
9	200389	〃 〃 〃 〃 〃 〃 oil wick	〃 給油フェルト	1
10	200037	〃 〃 〃 〃 bushing (front)	針棒クランク軸ブッシュ前	1
11	1457	〃 〃 〃 〃 〃 〃 screw	〃 〃 〃止ネジ	1
12	202010	〃 〃 〃 〃 〃 (rear)	〃 〃 後	1
13	1457	〃 〃 〃 〃 〃 〃 screw	〃 〃 〃止ネジ	1
14	200652	〃 〃 〃 crank	針棒前クランク	1
15	2022	〃 〃 〃 〃 screw	〃 止ネジ	2
16	200653	〃 〃 connecting link	針棒リンク	1
17	200654	〃 〃 〃 〃 pin	〃 ピン	2
18	202177	〃 〃 〃 〃 〃 oil wick	〃 〃 給油紐	2
19	1222	〃 〃 〃 〃 〃 screw	〃 〃 止ネジ	2
20	200655	〃 〃 〃 bracket	針棒抱キ	1
21	1170-3	〃 〃 〃 〃 screw	〃 止ネジ	1
22	200531	〃 thread take-up	上糸振リ糸道	1
23	1196	〃 〃 〃 screw	〃 止ネジ	1
24	200709	〃 〃 retainer bracket	小調子台	1
25	1186	〃 〃 〃 〃 screw	〃 止ネジ	1
26	192070	〃 〃 〃 guide	小調子皿	1
27	70-1	〃 〃 〃 spring	小調子バネ	1
28	9070-2	〃 〃 〃 〃 screw	〃 止ネジ	1
29	137101	〃 〃 eyelet	上糸道	1
30	1216	〃 〃 〃 screw	〃 止ネジ	1
31	**200711	〃 bar, complete with 141122, 200713 & 5292x2 (DC-MS230 & 230D only)	針棒(組)141122, 200713, 5292×2ノ組 (DC-MS230, 230D用)	1
	*141122	〃 bar	針棒	1
	*200713	〃 clamp	針株	1
32	5292	〃 〃 screw	針止ネジ	2
33	DC×1	Needle for overlock stitch or right needle	針	1
34	DM×13	〃 for double chain stitch or left needle	〃	1
35	137123	〃 bar bushing	針棒ブッシュ	2
36	1457	〃 〃 〃 screw	〃 止ネジ	2
37	**200715A	〃 plate	針板(DC-MS230用, (カタン糸用))	1
38	1732	〃 〃 screw (long)	〃 止ネジ(長)	1
39	5061	〃 〃 〃 (short)	〃 〃 (短)	1
40	200716	〃 guard	針受	1
41	1202	〃 〃 screw	〃 止ネジ	1
42	201035A	〃 thread tension nut	針糸調子ナット	2
43	201037	〃 〃 〃 spring	〃 バネ	2
44	201039	〃 〃 〃 〃 cup	〃 〃 受皿	2
45	101111	〃 〃 〃 disc	〃 皿	4
46	1817-2A	〃 〃 〃 post	〃 棒	2
47	202278	〃 〃 〃 spring bushing	〃 〃ナット止パイプ	2
48	3044	〃 〃 〃 post nut	〃 〃ナット	1
49	141105	〃 〃 〃 guide	上糸調子台	1

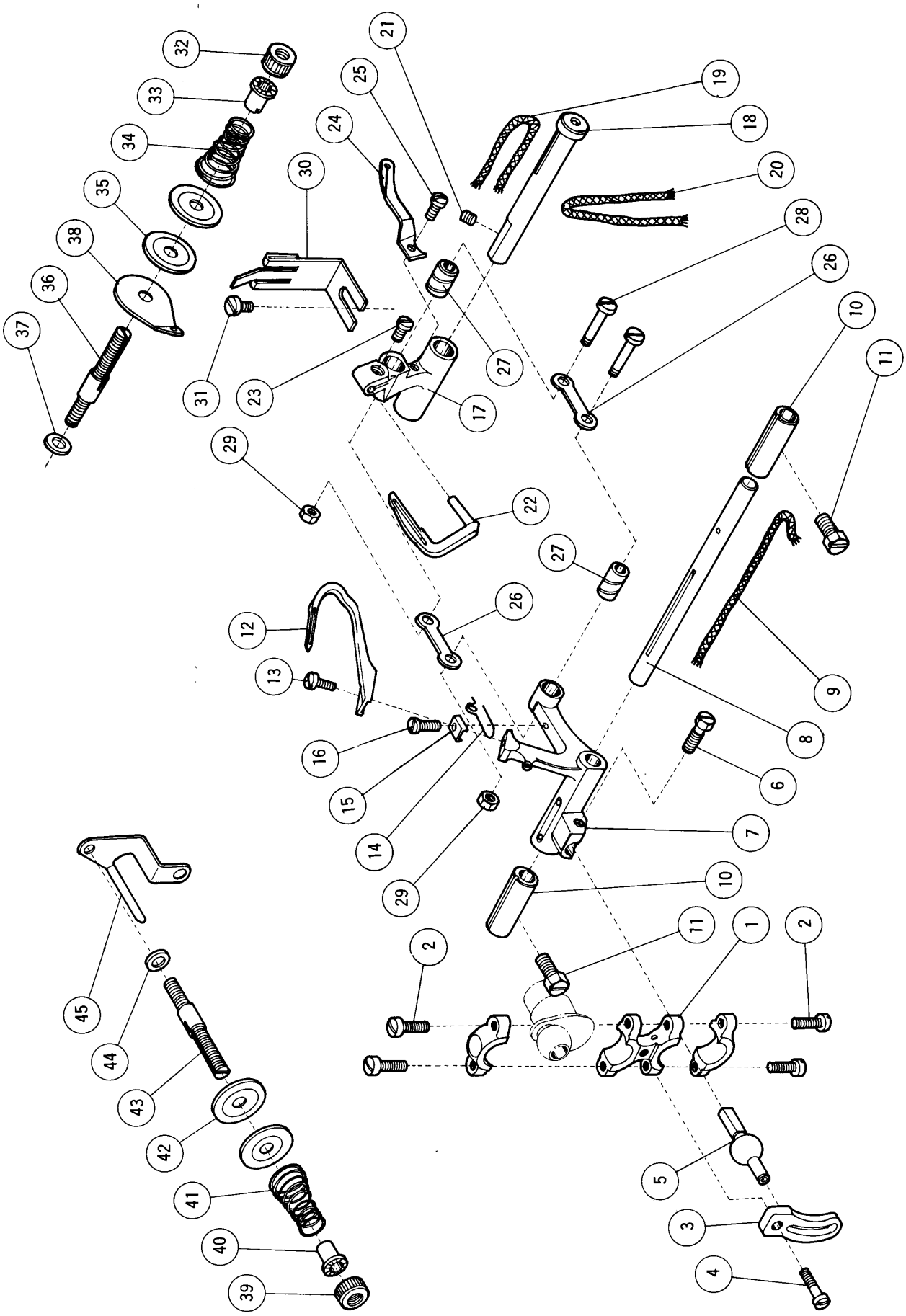
32
33
34
35
38
36
37
21
25
24
30
31
23
17
27
19
18
20
28
26
10
11
29
22
27
26
12
13
16
15
14
29
9
8
6
7
10
11
1
2
2
5
3
4
45
44
43
42
41
40
39

RIGHT & LEFT LOOPER DRIVE MECHANISM
大・小 ル ー パ ー 機 構

Ref. No. 参照番号	Parts No. 部品番号	Name	名 称	Qt. 数量
1	200618	Right looper drive connection	小ロッド	1
2	2213-1	〃 〃 〃 〃 cap screw	〃 蓋止ネジ	4
3	137130	〃 〃 〃 〃 guide	〃 振り止メ	1
4	5010	〃 〃 〃 〃 〃 screw	〃 〃 止ネジ	1
5	137121	〃 〃 〃 〃 ball stud	〃 球	1
6	2022-4	〃 〃 〃 〃 〃 〃 screw	〃 〃止ネジ	1
7	202135	〃 〃 lever	大ルーパー台	1
8	200620	〃 〃 〃 shaft	〃 ピン	1
9	202176	〃 〃 〃 〃 oil wick	〃 〃 給油紐	1
10	137409	〃 〃 〃 〃 bushing	割ブッシュ	2
11	2022-4	〃 〃 〃 〃 〃 screw	〃 止ネジ	2
12	**137301	〃 looper	大ルーパー	1
13	1196	〃 〃 screw	〃 止ネジ	1
14	137307A	Left looper thread eyelet	大ルーパー台糸道	1
15	200947	〃 〃 〃 〃 clamp	〃 板金	1
16	2922	〃 〃 〃 〃 screw	〃 止ネジ	1
17	200624	〃 〃 lever	小ルーパー台	1
18	200625	〃 〃 〃 shaft	〃 ピン	1
19	202176	〃 〃 〃 〃 oil wick	〃 〃 給油紐	1
20	202179	〃 〃 〃 〃 〃 wick	〃 〃 給油紐	1
21	2022-3	〃 〃 〃 〃 screw	〃 〃 止ネジ	1
22	**137302	〃 looper	小ルーパー	1
23	5053	〃 〃 screw	〃 止ネジ	1
24	200717	Right looper thread take-up	大ルーパー糸道	1
25	1196	〃 〃 〃 〃 screw	〃 止ネジ	1
26	200621A	Looper connecting link	ルーパーリンク	2
27	200622A	〃 〃 〃 bushing	〃 ブッシュ	2
28	200623A	〃 〃 〃 〃 screw	〃 締付ネジ	2
29	3044	〃 〃 〃 〃 〃 nut	〃 〃 ナット	2
30	137104	Right looper thread staple	三又糸道	1
31	1216	〃 〃 〃 〃 screw	〃 止ネジ	1
32	3056	〃 〃 〃 tension nut	前糸調子ナット	1
33	101113	〃 〃 〃 〃 spring bushing	〃 〃 止パイプ	1
34	137115	〃 〃 〃 〃 spring	〃 バネ	1
35	101111	〃 〃 〃 〃 disc	〃 皿	2
36	1817-2A	〃 〃 〃 〃 post	〃 棒	1
37	137142	〃 〃 〃 〃 〃 washer	〃 〃座金	1
38	137106	〃 〃 〃 〃 guide	〃 台	1
39	3056	Left looper thread tension nut	裏糸調子ナット	1
40	101113	〃 〃 〃 〃 spring bushing	〃 〃 止パイプ	1
41	137114	〃 〃 〃 〃 spring	〃 バネ	1
42	101111	〃 〃 〃 〃 disc	〃 皿	2
43	1817-2A	〃 〃 〃 〃 post	〃 棒	1
44	137142	〃 〃 〃 〃 〃 washer	〃 〃座金	1
45	200718	〃 〃 〃 〃 guide	〃 台	1

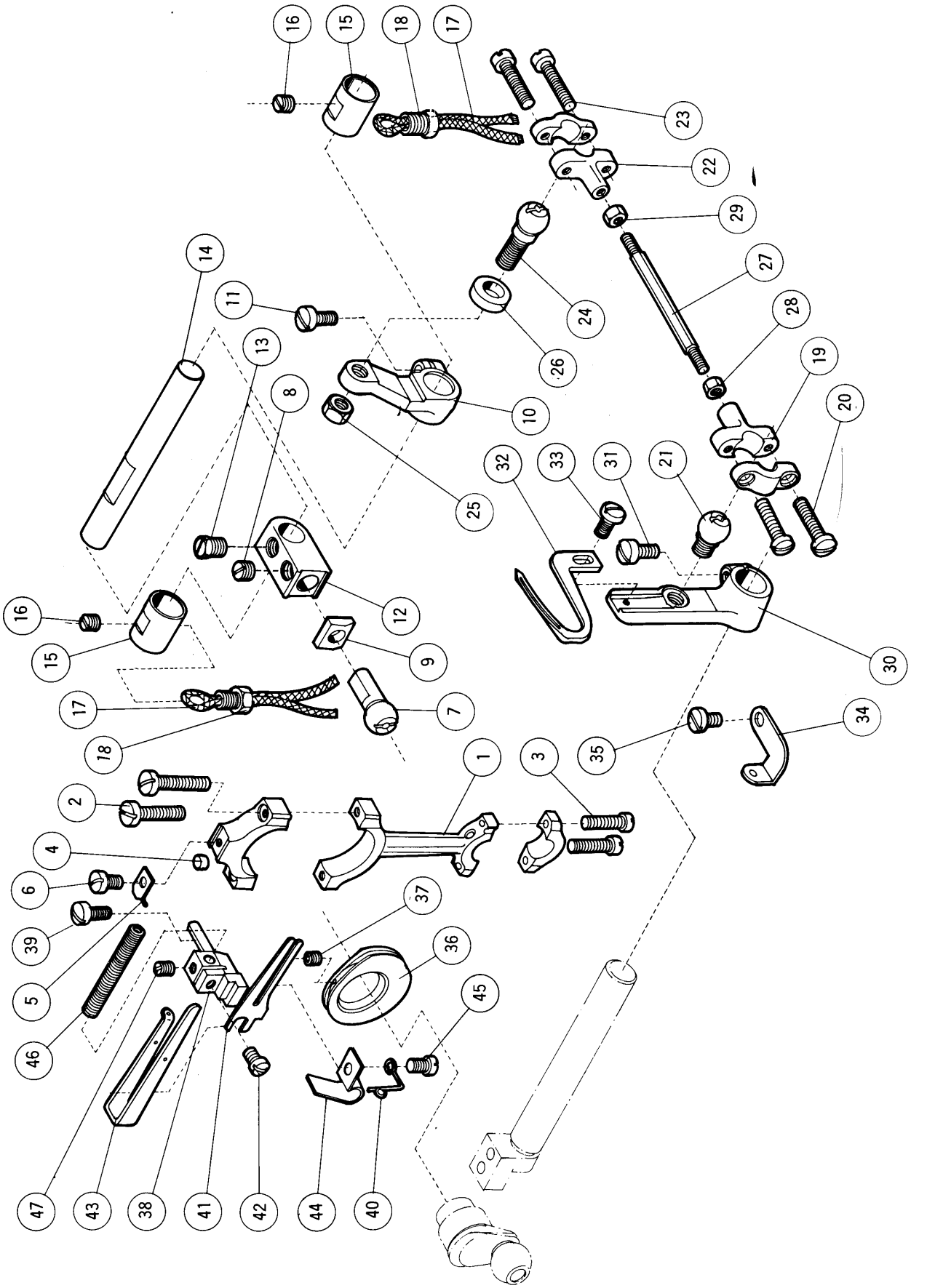
16
15
18
17
23
22
29
27
28
19
20
14
11
13
8
10
25
26
24
32
33
31
21
12
9
7
30
34
35
1
3
2
4
6
39
5
46
37
36
45
47
43
38
41
42
44
40

(1) DOUBLE CHAINSTITCH LOOPER DRIVE MECHANISM
二 重 環 ル ー パ ー 機 構 (1)

Ref. No. 参照番号	Parts No. 部品番号	Name	名 称	Qt. 数量
	202076	Looper drive connection, complete with 202077A, 2213-1x2 & 1170x2	二重環ルーパー振り大ロッド(組)202077 A, 2213−1×2, 1170×2 ノ組	1
1	202077A	〃 〃 connection	〃 〃	1
2	2213-1	〃 〃 〃 cap screw (large)	〃 〃 蓋止ネジ(大)	2
3	1170	〃 〃 〃 〃 〃 (small)	〃 〃 〃 (小)	2
4	202081	〃 〃 〃 oil wick	〃 〃 給油フェルト	1
5	202083A	〃 〃 〃 〃 〃 spring	〃 〃 給油紐押エバネ	1
6	1216	〃 〃 〃 〃 〃 〃 screw	〃 〃 〃 〃 止ネジ	1
7	200756	〃 〃 〃 ball stud	〃 〃 球(小)	1
8	2022	〃 〃 〃 〃 〃 screw	〃 〃 〃 〃 止ネジ	1
9	200757	〃 〃 〃 guide	〃 〃 振り止メファイバー	1
10	200758	〃 〃 crank (front)	二重環ルーパー振りクランク(前)	1
11	1156	〃 〃 〃 〃 screw	〃 〃 〃 止ネジ	1
12	200759	〃 〃 〃 (rear)	〃 〃 (後)	1
13	2022-4	〃 〃 〃 〃 screw	〃 〃 〃 止ネジ	1
14	200760	〃 〃 〃 shaft	二重環ルーパー振りクランク軸	1
15	200761	〃 〃 〃 〃 bushing	〃 〃 ブッシュ	2
16	2022	〃 〃 〃 〃 〃 screw	〃 〃 〃 止ネジ	2
17	202176	〃 〃 〃 〃 〃 oil wick	〃 〃 〃 給油紐	2
18	200742	〃 〃 〃 〃 〃 〃 〃 screw	〃 〃 〃 〃 止ネジ	2
19	202138	〃 connecting rod end (left), complete with 1174x2	二重環ルーパー振り小ロッド(左)1174×2 トノ組	1
20	1174	〃 〃 〃 〃 〃 cap screw	〃 〃 〃蓋止ネジ	2
21	200401	〃 〃 〃 〃 〃 ball stud	〃 〃 球(左)	1
22	200396	〃 〃 〃 〃 (right), complete with 1174x2	〃 〃 (右)1174×2 トノ組	1
23	1174	〃 〃 〃 〃 〃 cap screw	〃 〃 〃 蓋止ネジ	2
24	200400	〃 〃 〃 〃 〃 ball stud	〃 〃 球(右)	1
25	3018	〃 〃 〃 〃 〃 〃 〃 nut	〃 〃 〃 〃 止ナット	1
26	200398	〃 〃 〃 guide	〃 〃 振り止メ	1
27	200767	〃 〃 rod	二重環ルーパー連結棒	1
28	3091	〃 〃 〃 nut (left)	〃 〃 ナット(左)	1
29	3092	〃 〃 〃 〃 (right)	〃 〃 〃 (右)	1
30	200782	〃 lever	二重環ルーパー台	1
31	6 ~~5064~~	〃 〃 clamp screw	〃 止ネジ	1
32	＊＊200785	Looper	二重環ルーパー	1
33	1202	〃 screw	〃 止ネジ	1
34	202136	〃 thread eyelet	〃 糸道	1
35	1202	〃 〃 〃 screw	〃 〃 止ネジ	1
36	200799B	〃 〃 take-up	下糸調節器	1
37	5292	〃 〃 〃 screw	〃 止ネジ	1
38	200787A	〃 〃 cast-off bracket	下糸調節台	1
39	5064	〃 〃 〃 〃 screw	〃 止ネジ	1
40	202137	〃 〃 guide	〃 糸道	1
41	200798B	〃 〃 cast-off	下糸サバキ	1
42	1234	〃 〃 〃 screw	〃 止ネジ	1
43	200795A	〃 〃 staple	二又糸道	1
44	200793	〃 〃 〃 lock spring	〃 押エバネ	1
45	1202	〃 〃 〃 〃 〃 screw	〃 〃 止ネジ	1
46	200719	〃 〃 guide tube	糸道パイプ	1
47	1457-1	〃 〃 〃 〃 screw	〃 止ネジ	1

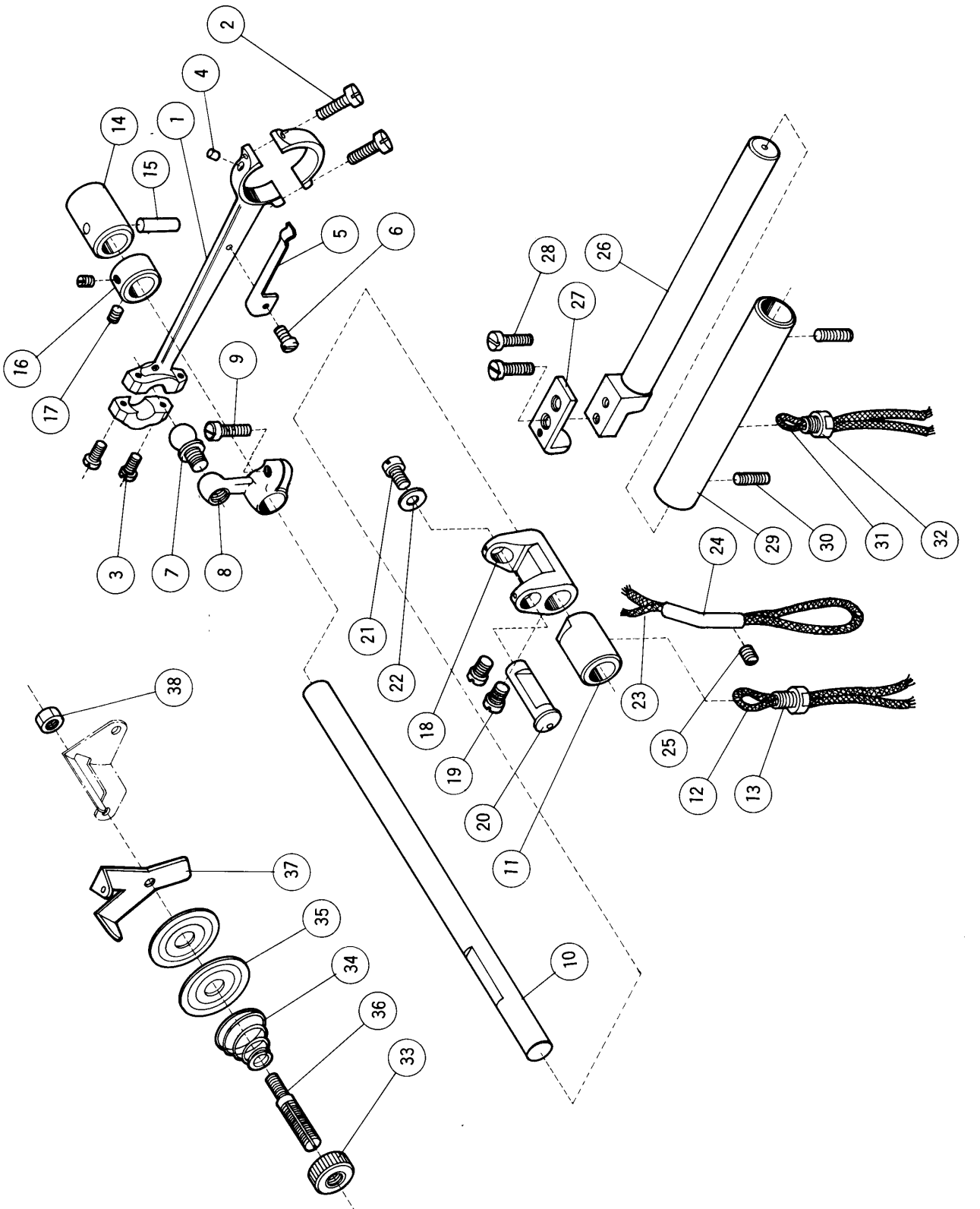
1
2
3
4
5
6
7
8
9
10
11
12
13
14
15
16
17
18
19
20
21
22
23
24
25
26
27
28
29
30
31
32
33
34
35
36
37
38

(2) DOUBLE CHAINSTITCH LOOPER DRIVE MECHANISM
二 重 環 ル ー パ ー 機 構 (2)

Ref. No. 参照番号	Parts No. 部品番号	Name	名 称	Qt. 数量
1	200768	Looper avoiding connection, complete with 5002x2 & 2918x2.	二重環ルーパー前後ロッド(組)5002×2, 2918×2 トノ組	1
2	5002	〃 〃 〃 cap screw (large)	〃 〃 蓋止ネジ(大)	2
3	2918	〃 〃 〃 〃 〃 (small)	〃 〃 〃 (小)	2
4	202047	〃 〃 〃 oil wick	〃 〃 給油フェルト	1
5	200737	〃 〃 〃 〃 〃 spring	〃 〃 給油紐押エバネ	1
6	1186	〃 〃 〃 〃 〃 〃 screw	〃 〃 〃 〃 止メジ	1
7	200770	〃 〃 〃 ball stud	〃 〃 球	1
8	200771	〃 〃 crank	二重環ルーパー前後振リクランク	1
9	5002	〃 〃 〃 clamp screw	〃 〃 止ネジ	1
10	200772	〃 〃 shaft	二重環ルーパー前後振リシャフト	1
11	200773	〃 〃 〃 bushing (left)	〃 〃 ブッシュ(左)	1
12	202176	〃 〃 〃 〃 〃 oil wick	〃 〃 〃 〃給油紐	1
13	200742	〃 〃 〃 〃 〃 〃 〃 screw	〃 〃 〃 〃止ネジ	1
14	200773	〃 〃 〃 〃 (right)	〃 〃 〃 (右)	1
15	200741	〃 〃 〃 〃 〃 oil wick	〃 〃 〃 給油フェルト	1
16	200775	〃 〃 〃 collar	〃 〃 カラー	1
17	1457-1	〃 〃 〃 〃 screw	〃 〃 〃 止ネジ	2
18	200776	〃 〃 link	二重環ルーパー前後振リリンク	1
19	2237	〃 〃 〃 screw	〃 〃 止ネジ	2
20	200777	〃 〃 〃 pin	〃 〃 ピン	1
21	1196	〃 〃 〃 〃 plug screw	〃 〃 〃 蓋ネジ	1
22	202757	〃 〃 〃 〃 thrust washer	〃 〃 〃 スラストワッシャー	1
23	202176	〃 〃 〃 oil wick	〃 〃 給油紐	1
24	200632	〃 〃 〃 〃 tube	〃 〃 給油管	1
25	1457	〃 〃 〃 〃 〃 screw	〃 〃 〃 止ネジ	1
26	200779	〃 lever shaft	二重環ルーパー台シャフト	1
27	200780	〃 〃 〃 guide	〃 〃 L形	1
28	1175-3	〃 〃 〃 〃 screw	〃 〃 〃 止ネジ	2
29	200781	〃 〃 〃 bushing	〃 〃 ブッシュ	1
30	1435	〃 〃 〃 〃 screw	〃 〃 〃 止ネジ	2
31	202176	〃 〃 〃 〃 oil wick	〃 〃 〃 給油紐	1
32	200742	〃 〃 〃 〃 〃 〃 screw	〃 〃 〃 〃 止ネジ	1
33	3056	〃 thread tension nut	下糸調子ナット	1
34	167077	〃 〃 〃 spring	〃 バネ	1
35	101111	〃 〃 〃 disc	〃 皿	2
36	167072	〃 〃 〃 post	〃 棒	1
37	200204	〃 〃 〃 guide	〃 台	1
38	3044	〃 〃 〃 post nut	〃 棒取付ナット	1

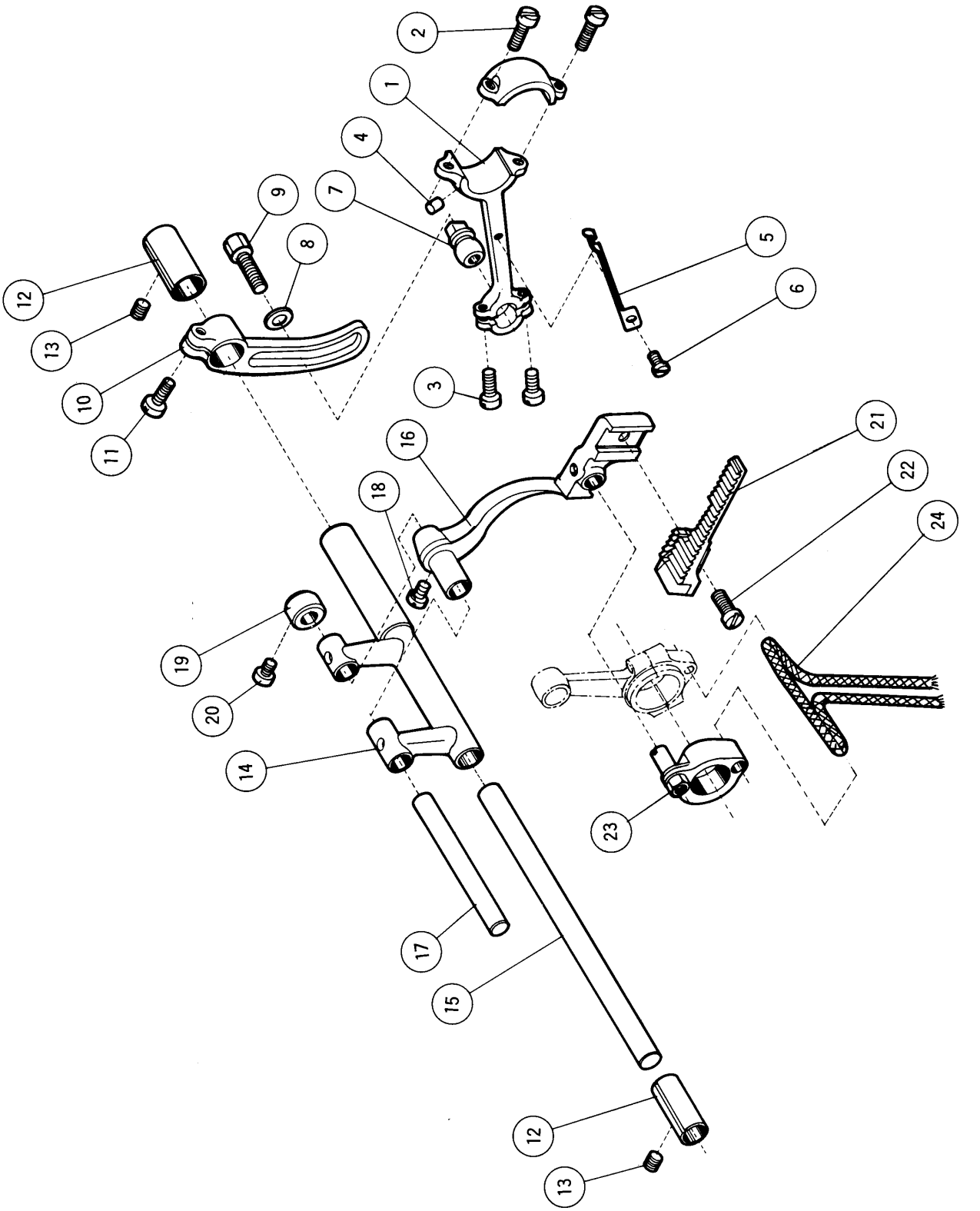
1
2
3
4
5
6
7
8
9
10
11
12
13
14
15
16
17
18
19
20
21
22
23
24
12
13

FEED MECHANISM
送 り 機 構

Ref. No. 参照番号	Parts No. 部品番号	Name	名 称	Qt. 数量
1	200503	Feed drive connection, complete with 5002x2 & 5003x2	送り前後ロッド(組) 5002×2, 5003×2 トノ組	1
2	5002	〃 〃 〃 cap screw (large)	〃 蓋止ネジ(大)	2
3	5003	〃 〃 〃 〃 〃 (small)	〃 〃 (小)	2
4	202047	〃 〃 〃 oil wick	〃 給油フェルト	1
5	200737	〃 〃 〃 〃 〃 spring	〃 給油紐押エバネ	1
6	1186	〃 〃 〃 〃 〃 〃 screw	〃 〃 〃 止ネジ	1
7	137419	〃 〃 〃 ball stud	〃 球	1
8	137142	〃 〃 〃 〃 〃 washer	〃 〃座金	1
9	5001	〃 〃 〃 〃 〃 screw	〃 〃止ネジ	1
10	200322	〃 regulating segment	送り調節器	1
11	1156	〃 〃 〃 clamp sprew	〃 抱締ネジ	1
12	137409	〃 rocker pin bushing (One piece only requires for DC-MS205D, 220D, 230D & 250D)	割ブッシュ (DC-MS205D, 220D, 230D, 250Dハ所要数1ケ)	2
13	2022-3	〃 〃 〃 〃 screw	〃 止ネジ	2
14	140402	〃 rocker	送りロックシャフト	1
15	137417	〃 〃 pin	送り台シャフト	1
16	202088	〃 bar	送り取付台	1
17	137442	〃 〃 hinge pin	〃 ピン	1
18	2237	〃 〃 〃 〃 screw	〃 〃 止ネジ	1
19	137442-1	〃 〃 〃 〃 collar	〃 〃 カラー	1
20	5053	〃 〃 〃 〃 〃 screw	〃 〃 〃 止ネジ	1
21	**200723A	〃 dog	送り歯	1
22	1175-2	〃 〃 screw	〃 止ネジ	1
23	200627	〃 lift connection, complete with 200628 & 200629	送り上下ダルマ(組) 200628, 200629トノ組	1
	*200628	〃 〃 〃 screw	〃 芯ネジ	1
	*200629	〃 〃 〃 nut	〃 〃 ナット	1
24	202176	〃 〃 〃 oil wick (also used for upper knif drive connection)	〃 給油紐 (上メスロッド共用)	1

DC-MS205, 220, 230, 250用

★ The parts, whose reference numbers are 14 to 24, are used only for model DC-MS205, 220, 230 & 250.

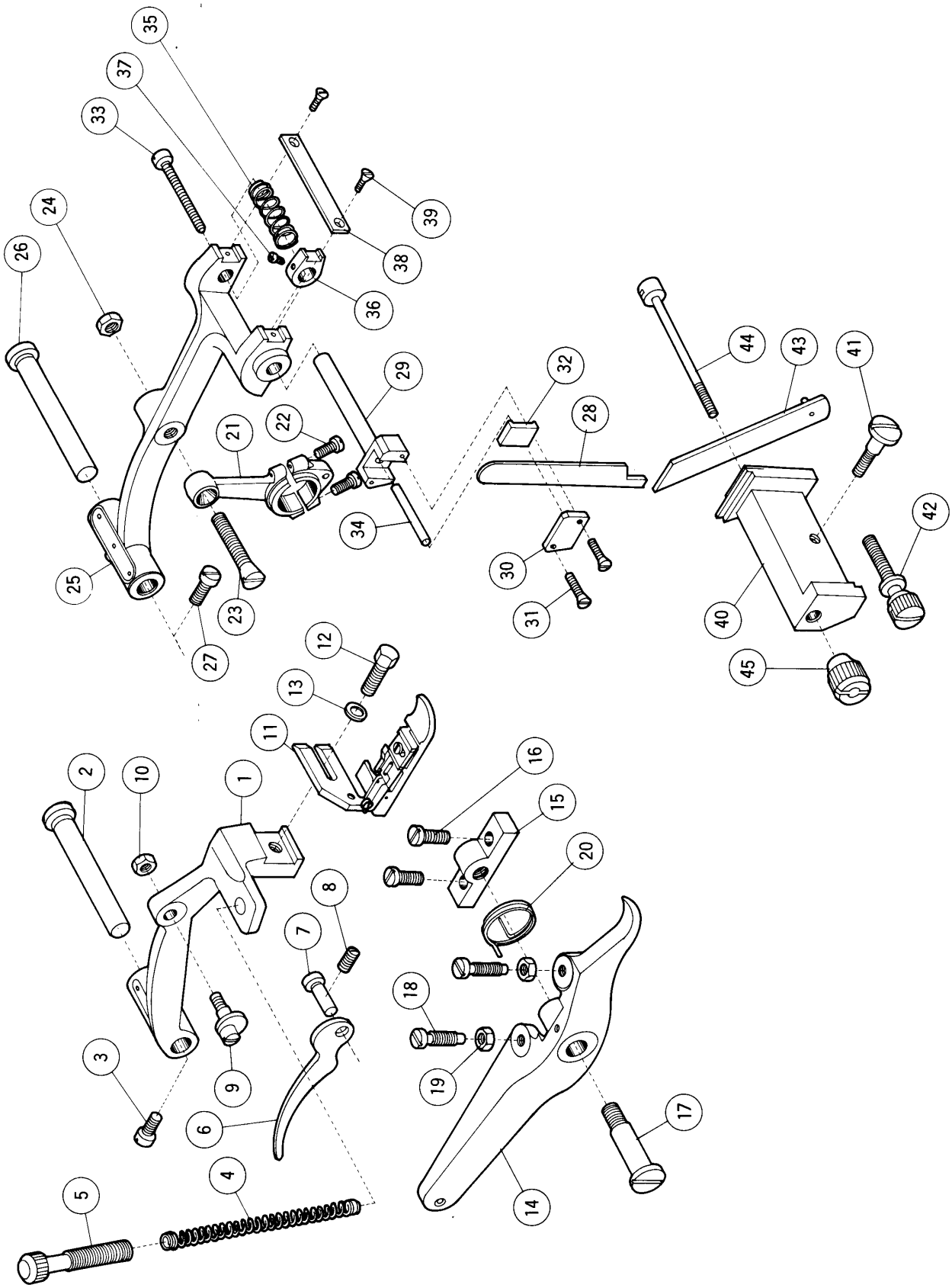
35
37
33
24
26
39
38
36
44
43
41
29
32
28
22
21
42
34
30
25
23
31
40
27
12
45
13
11
16
2
10
1
15
20
8
7
18
3
9
19
6
17
4
14
5

PRESSER FOOT & LIFT MECHANISM
押　工　機　構

Ref. No. 参照番号	Parts No. 部品番号	Name	名　称	Qt. 数量
1	137140	Presser arm (DC-MS205, 220, 230 & 250 only)	押工台（DC-MS205, 220, 230, 250用）	1
2	137552	〃 〃 pivot stud	〃 ピン	1
3	2213	〃 〃 〃 〃 screw	〃 〃 止ネジ	1
4	137141	〃 spring	〃 バネ	1
5	2371	〃 〃 regulating thumb screw	〃 〃 調節ネジ	1
6	137143	Hand lift lever	押工手揚ゲ	1
7	5056	〃 〃 〃 pin	〃 ピン	1
8	1458	〃 〃 〃 〃 screw	〃 〃 止ネジ	1
9	2370	〃 〃 〃 eccentric screw	〃 エキセンネジ	1
10	3044	〃 〃 〃 〃 〃 nut	〃 〃 ナット	1
11	**200731	Presser foot, complete	押工(組)	1
12	2308	〃 〃 screw	〃 止ネジ	1
13	137142	〃 〃 〃 washer	〃 〃 座金	1
14	137146	Foot lift lever	押工足揚ゲ	1
15	137145A	〃 〃 〃 bracket	〃 台	1
16	2213	〃 〃 〃 〃 screw	〃 〃止ネジ	2
17	2285	〃 〃 〃 pivot stud	〃 取付ネジ	1
18	2133	〃 〃 〃 adjust screw	〃 調節ネジ	2
19	3044	〃 〃 〃 〃 〃 nut	〃 〃 ナット	2
20	137147	〃 〃 〃 spring	〃 バネ	1

UPPER & LOWER KNIFE MECHANISM
上・下　メ　ス　機　構

21	200631	Upper knife drive connection, complete with 1174x2	上メスロッド(組) 1174×2トノ組	1
22	1174	〃 〃 〃 〃 cap screw	〃 蓋止ネジ	2
23	2366-2	〃 〃 〃 〃 stud	〃 テーパーネジ	1
24	3018	〃 〃 〃 〃 〃 nut	〃 〃 ナット	1
25	200725A	〃 〃 lever	上メス台	1
26	137552	〃 〃 〃 pin	〃 ピン	1
27	2133-1	〃 〃 〃 〃 screw	〃 〃 止ネジ	1
28	**138559	〃 knife	上メス	1
29	138555A	〃 〃 carrier	上メス抱キ	1
30	138555-1	〃 〃 〃 cap	〃 蓋	1
31	5224	〃 〃 〃 〃 screw	〃 〃止ネジ	2
32	138556	〃 〃 clamp	上メス押シ	1
33	1132	〃 〃 〃 screw	〃 ネジ	1
34	137560	〃 〃 〃 pin	〃 ピン	1
35	137558	〃 〃 〃 spring	〃 バネ	1
36	137554	〃 〃 guide	上メス案内	1
37	1222	〃 〃 〃 screw	〃 止ネジ	1
38	137553	〃 〃 〃 bar	〃 板	1
39	5259	〃 〃 〃 〃 screw	〃 〃止ネジ	2
40	200726	Lower knife carrier	下メス台	1
41	5065	〃 〃 〃 screw	〃 止ネジ	1
42	5070	〃 〃 〃 adjust screw	〃 調節ネジ	1
43	**137562	〃 knife	下メス	1
44	137563	〃 〃 clamp	〃 止ピン	1
45	5069	〃 〃 〃 nut	〃 〃 ナット	1

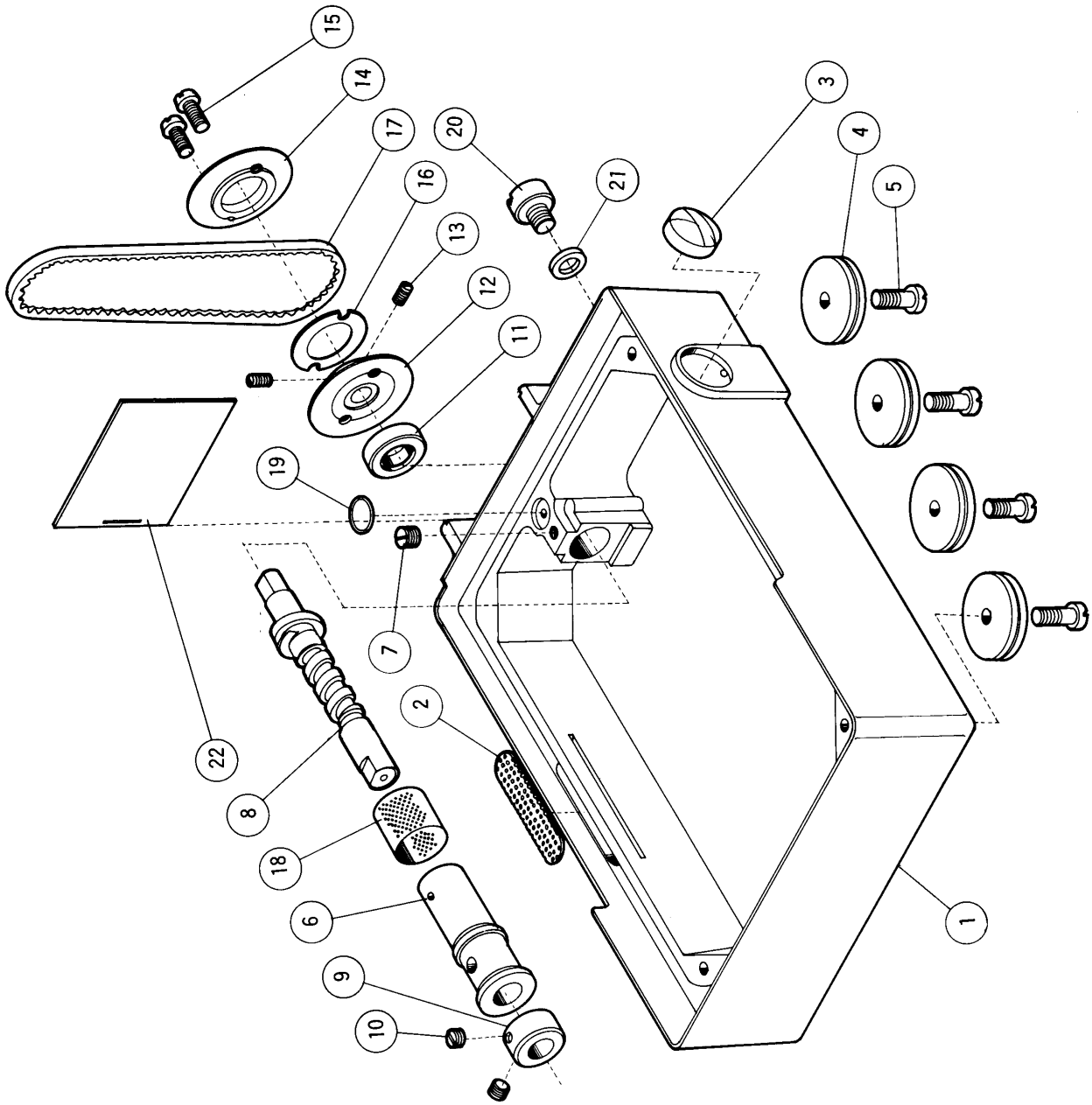
15
14
17
16
13
12
11
19
22
8
18
6
9
10
20
21
7
2
3
4
5
1

(1) PUMP LUBRICATING MECHANISM
給　油　機　構　(1)

Ref. No. 参照番号	Parts No. 部品番号	Name	名　称	Qt. 数量
1	202012	Oil pan, complete with 200119 & 200120	オイルパン(組)200119, 200120トノ組	1
2	200119	〃 〃 filter	〃 油漉金網	1
3	＊200120	〃 sight gauge	オイルゲージ	1
4	202013	Cushion rubber, complete with 202058	クッションゴム(組)202058トノ組	4
	＊202058	〃 〃 washer	〃 座金	4
5	5134	〃 〃 screw	〃 止ネジ	4
6	202015	Sleeve	スリーブ	1
7	5060	〃 screw	〃 止ネジ	1
8	202016	Spiral shaft	螺旋軸	1
9	201139	〃 〃 thrust collar	〃 スラストカラー	1
10	1457	〃 〃 〃 〃 screw	〃 〃 止ネジ	2
11	202017	〃 〃 oil seal	オイルシール	1
12	202048	Oil pump pulley (right)	ポンププーリー(A)	1
13	1459	〃 〃 〃 〃 screw	〃 〃 〃止ネジ	2
14	202049A	〃 〃 〃 (left)	〃 〃 (B)	1
15	5293	〃 〃 〃 〃 screw	〃 〃 〃止ネジ	2
16	202066	〃 〃 〃 washer	〃 〃 調節ワッシャー	1
17	202021	〃 〃 〃 belt	ポンプベルト	1
18	202022A	〃 filter	フィルター	1
19	202023	〃 pump outlet "O" ring	吐出口Oリング	1
20	5138B	〃 drain plug screw	排油穴蓋ネジ	1
21	202287A	〃 〃 〃 〃 washer	〃 座金	1
22	202044A	〃 pan slide plate	オイルパン差板	1

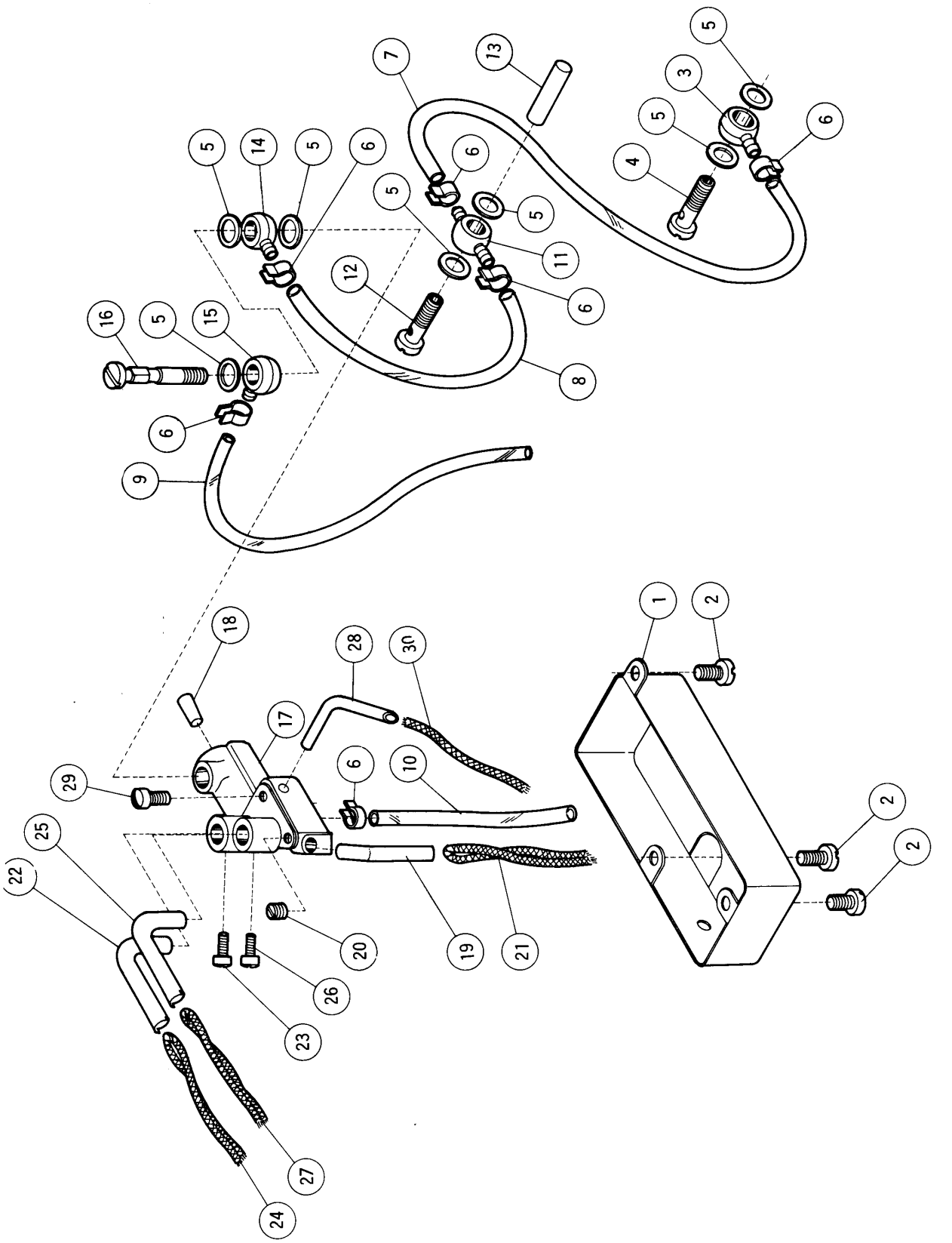
1
2
2
2
3
4
5
5
5
5
5
5
6
6
6
6
6
7
8
9
10
11
12
13
14
15
16
17
18
19
20
21
22
23
24
25
26
27
28
29
30

(2) PUMP LUBRICATING MECHANISM
給　油　機　構　(2)

Ref. No. 参照番号	Parts No. 部品番号	Name	名　称	Qt. 数量
1	202027	Machine frame bottom cover	底カバー	1
2	4009-1	〃 〃 〃 〃 screw	〃　止ネジ	3
3	200136	Oil vinyl tube joint	ベッド吐出管継手(雌)	1
4	200137	〃 〃 〃 〃 stud	〃　(雄)	1
5	200138	〃 〃 〃 washer	給油管継手パッキン	7
6	202199	〃 〃 〃 clamp	ビニールパイプ抱キバネ	6
7	202028	〃 〃 tube	上軸給油ビニールパイプ	1
8	200134A	〃 〃 tube	油配分器用ビニールパイプ	1
9	200699	〃 〃 tube	排油用ビニールパイプ	1
10	200698	〃 〃 tube	油配分器排油用ビニールパイプ	1
11	202032	〃 〃 〃 joint	上軸給油管継手(雌)	1
12	200137	〃 〃 〃 〃 stud	〃　(雄)	1
13	202033	Needle bar drive crankshaft oil wick	上軸給油フェルト	1
14	200136	Oil vinyl tube joint	油配分器用ビニールパイプ継手(雌)	1
15	200136	〃 〃 〃 joint	排油用ビニールパイプ継手(雌)	1
16	202034	〃 distributor joint stud	油配分器継手(雄)	1
17	202035A	〃 distributor	油配分器	1
18	202903	〃 〃 plug	〃　油栓	1
19	200632	〃 tube	トリプルエキセン給油管	1
20	5113	〃 〃 screw	〃　〃　止ネジ	1
21	202176	Oil wick	〃　給油紐	1
22	202040	〃 tube	送リロックシャフト給油管	DC-MS 205, 220, 230, 250用 1
23	5064	〃 〃 screw } DC-MS205, 220, 230 & 250 only	〃　〃　止ネジ	1
24	202176	〃 wick	〃　給油紐	1
25	202040	〃 tube	上メス台給油管	1
26	5060	〃 〃 screw	〃　〃　止ネジ	1
27	202176	〃 wick	〃　給油紐	1
28	202079	〃 tube	二重環ルーパー振リ大ロッド給油管	1
29	2924	〃 〃 screw	〃　〃　〃　止ネジ	1
30	202175	〃 wick	〃　〃　給油紐	1

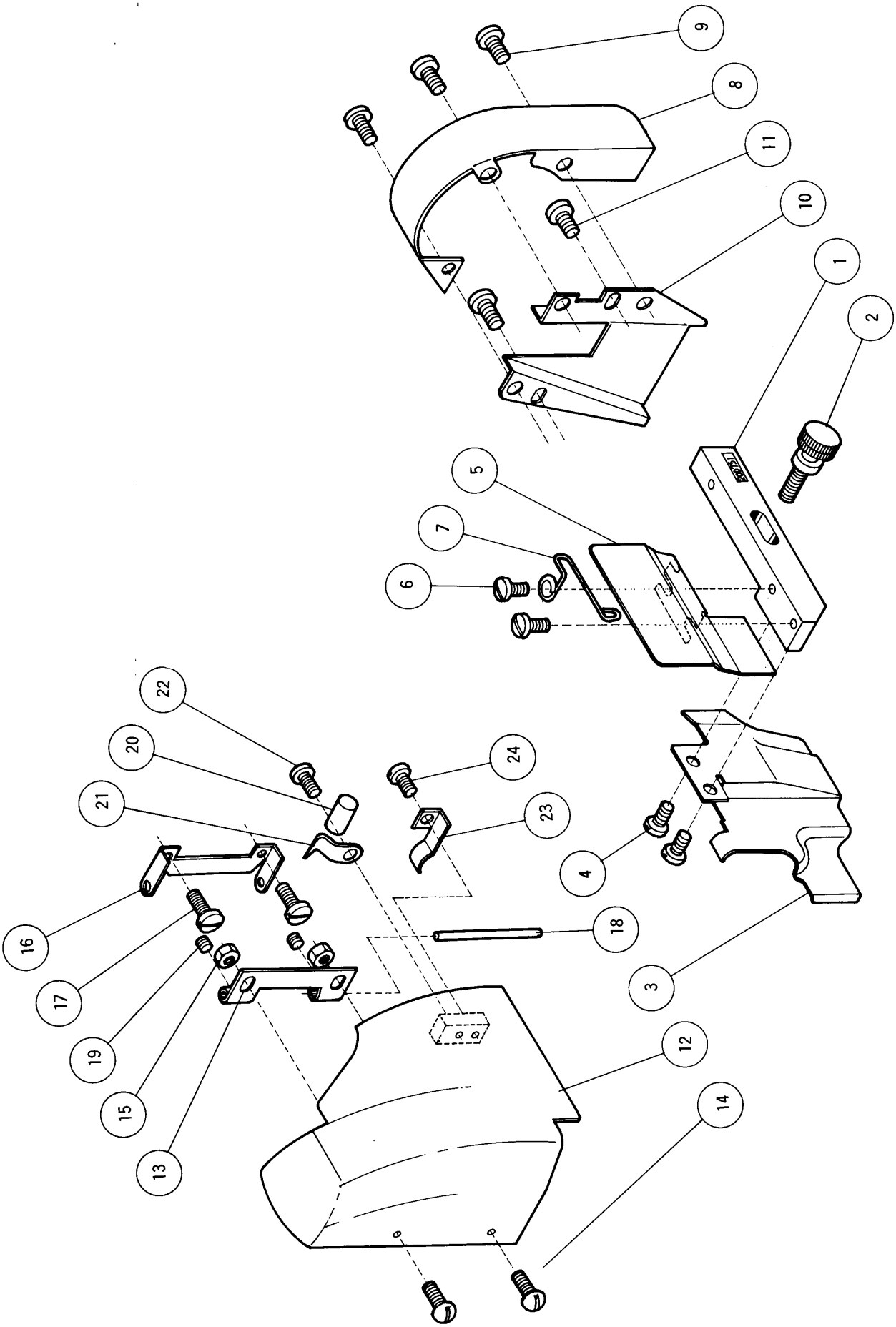
9
8
11
10
1
2
5
7
6
22
20
21
24
23
4
16
17
19
15
13
18
3
12
14

(1) MACHINE FRAME AND MISCELLANEOUS COVERS
カ バ ー・外 装 機 構 (1)

Ref. No. 参照番号	Parts No. 部品番号	Name	名 称	Qt. 数量
1	200751	Front cover extension holder	角台	1
2	1281	〃 〃 〃 〃 screw	〃 止ネジ	1
3	200752	Frame front oil shield	〃 カバー	1
4	1216	〃 〃 〃 〃 screw	〃 〃 止ネジ	2
5	202087A	Front cover extension	切屑除ケ	1
6	1202	〃 〃 〃 screw	〃 止ネジ	2
7	200187A	〃 〃 lock spring	前カバー止バネ	1
8	202008	Pulley cover	プーリーカバー	1
9	4009-1	〃 〃 screw	〃 止ネジ	3
10	202050	Oil pump belt cover	ベルトカバー	1
11	1196	〃 〃 〃 〃 screw	〃 止ネジ	2
12	200670A	Needle bar cover	上カバー	1
13	200168	〃 〃 〃 hinge (interior)	〃 ヒンジ(A)	1
14	1326	〃 〃 〃 〃 〃 screw	〃 〃 〃止ネジ	2
15	3091	〃 〃 〃 〃 〃 〃 nut	〃 〃 〃 〃 ナット	2
16	200671	〃 〃 〃 〃 (exterior)	〃 〃 (B)	1
17	2905	〃 〃 〃 〃 〃 screw	〃 〃 〃止ネジ	2
18	200672	〃 〃 〃 〃 pin	〃 〃 ピン	1
19	5023	〃 〃 〃 〃 〃 screw	〃 〃 〃 止ネジ	2
20	200697	〃 〃 〃 rubber catch	〃 当ゴム	1
21	200174	〃 〃 〃 〃 〃 washer	〃 〃 座金	1
22	5136	〃 〃 〃 〃 〃 〃 screw	〃 〃 〃 止ネジ	1
23	200673	〃 〃 〃 lock spring	〃 止バネ	1
24	5136	〃 〃 〃 〃 〃 screw	〃 〃 止ネジ	1

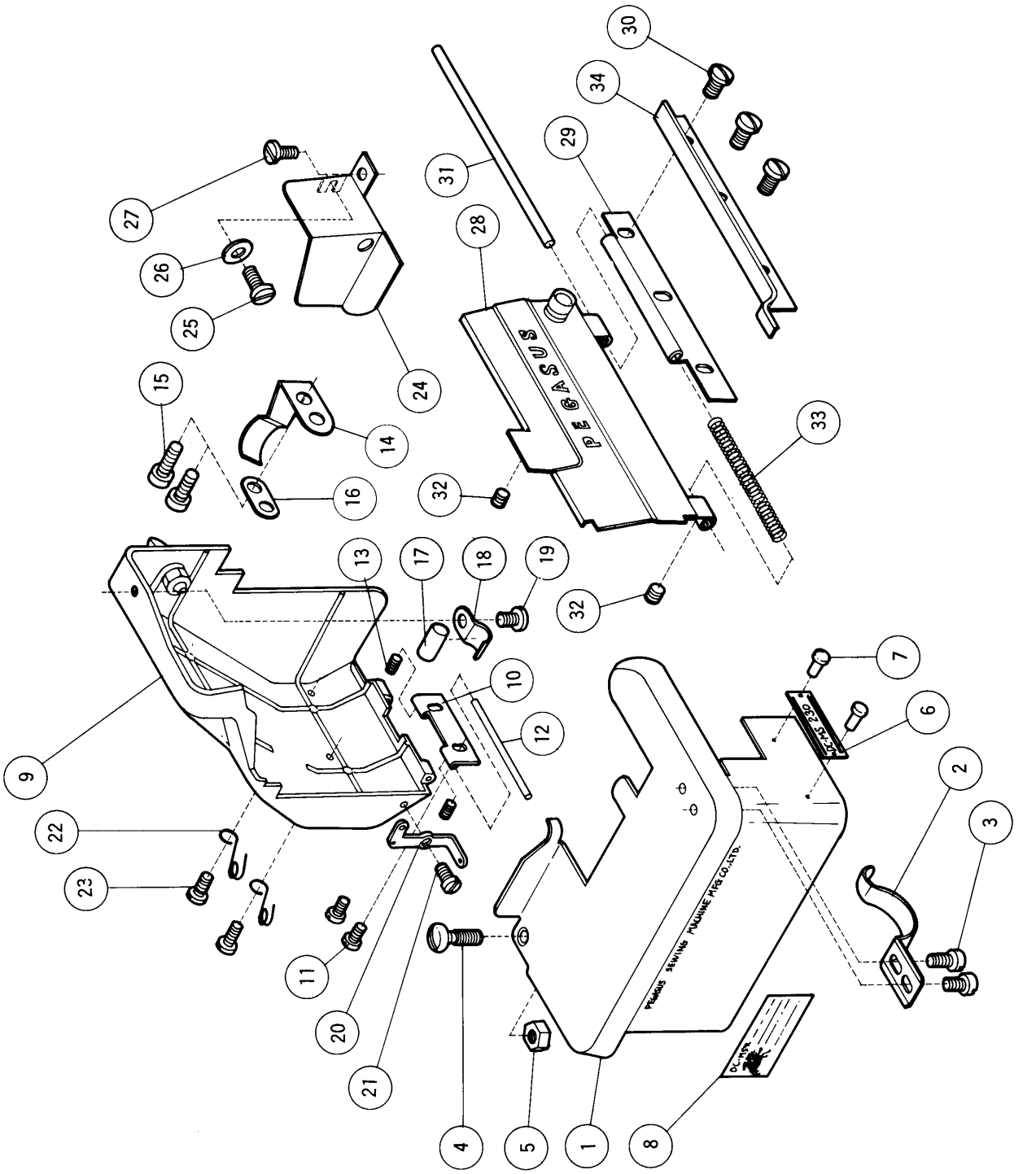
PEGASUS
PEGASUS SEWING MACHINE MFG CO.,LTD.
MADE IN JAPAN
1
2
3
4
5
6
7
8
9
10
11
12
13
14
15
16
17
18
19
20
21
22
23
24
25
26
27
28
29
30
31
32
32
33
34

(2) MACHINE FRAME AND MISCELLANEOUS COVERS
カバー・外装機構 (2)

Ref. No. 参照番号	Parts No. 部品番号	Name		名称		Qt. 数量
1	200743	Cloth plate, complete with 200744 & 200745	DC-MS 205, 220, 230 & 250 only	大カバー(組)200744, 200745ノ組	DC-MS 205, 220, 230, 250用	1
	*200744	〃 plate		〃 (上)		1
	*200745	〃 〃 extension		〃 (下)		1
2	137008	〃 〃 lock spring		〃 裏バネ		1
3	1234	〃 〃 〃 〃 screw		〃 〃 止ネジ		2
4	2419	〃 〃 screw		〃 止ネジ	DC-MS205, 220, 230, 250用	1
5	3144	〃 〃 〃 nut		〃 〃 ナット		1
6	202073	Model plate (DC-MS230 only)		形式板 (DC-MS230用)		1
7	137011	〃 〃 pin		〃 止ピン (白)		2
8	202082 B	Patent plate		特許マーク		1
9	200640 A	Frame cover (rear), complete with 200170 & 3044		後カバー(組)200170, 3044トノ組		1
	*200170	〃 〃 〃 knob		〃 ツマミ		1
	3044	〃 〃 〃 〃 nut		〃 〃 ナット		1
10	200168	〃 〃 〃 hinge		〃 ヒンジ		1
11	1216	〃 〃 〃 〃 screw		〃 〃 止ネジ		2
12	200169	〃 〃 〃 〃 pin		〃 〃 ピン		1
13	5025	〃 〃 〃 〃 〃 screw		〃 〃 〃 止ネジ		2
14	200172	〃 〃 〃 lock spring		〃 止バネ		1
15	1175-2	〃 〃 〃 〃 〃 screw		〃 〃 止ネジ		2
16	200162	〃 〃 〃 〃 〃 〃 washer		〃 〃 〃 座金		1
17	200697	〃 〃 〃 rubber catch		〃 当ゴム		1
18	200174	〃 〃 〃 〃 〃 washer		〃 〃 座金		1
19	2905	〃 〃 〃 〃 〃 〃 screw		〃 〃 〃 止ネジ		1
20	200783 A	Thread guide		〃 糸道(A)		1
21	5012	〃 〃 screw		〃 〃 〃止ネジ		1
22	193174	〃 eyelet		〃 〃 (B)		2
23	1326	〃 〃 screw		〃 〃 〃止ネジ		2
24	200641	Needle bar connection cover		大ロッドカバー		1
25	4009	〃 〃 〃 〃 screw (rear)		〃 止ネジ(後)		1
26	137142	〃 〃 〃 〃 〃 〃 washer		〃 〃 〃 座金		1
27	1175-2	〃 〃 〃 〃 〃 (front)		〃 〃 (前)		1
28	200746	Front cover, complete with 200747, 200748x2 & 200186		前カバー(組)200747, 200748×2, 200186ノ組		1
	*200747	〃 cover		〃 本体		1
	*200748	〃 〃 hinge(interior)		〃 ヒンジ(上)		2
	*200186	〃 〃 knob		〃 ツマミ		1
29	200184	〃 〃 hinge (exterior)		〃 ヒンジ(下)		1
30	1216	〃 〃 〃 〃 screw		〃 〃 〃 止ネジ		3
31	200749	〃 〃 〃 pin		〃 〃 ピン		1
32	5025	〃 〃 〃 〃 screw		〃 〃 〃 止ネジ		2
33	200750	〃 〃 〃 〃 spring		〃 〃 〃 バネ		1
34	200260	Arm-bed & oil pan interstice cover		オイルパン隙間カバー		1

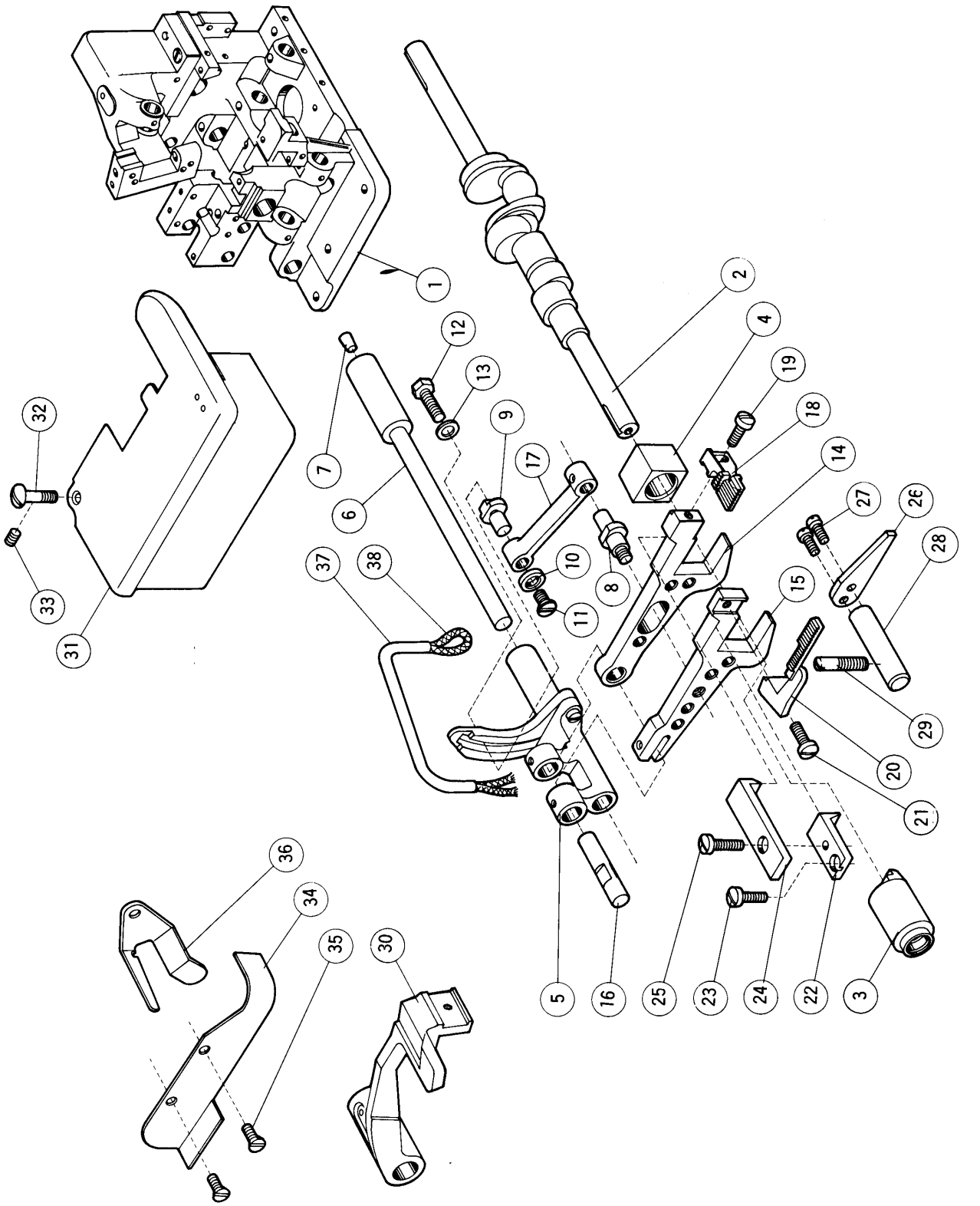
1
2
3
4
5
6
7
8
9
10
11
12
13
14
15
16
17
18
19
20
21
22
23
24
25
26
27
28
29
30
31
32
33
34
35
36
37
38

PARTS FOR MODEL DC-MS205D, 220D, 230D & 250D ONLY
DC-MS205D, 220D, 230D, 250D 専用部品

Ref. No. 参照番号	Parts No. 部品番号	Name	名 称	Qt. 数量
1	202131	Arm-bed, complete with 202001, 202104, 137950x2 & 1936x2	アーム・ベッド(組)202001, 202104, 137950×2, 1936×2 ノ組	1
	*202104	Machine bed	ベッド	1
2	202105	Crankshaft	クランクシャフト	1
3	202106	〃 bushing	小ブッシュ	1
4	200502	Feed lift block	送リ上下角玉	1
5	202183	〃 rocker, complete with 202182, 1170-3x2 & 200308	送リロックシャフト(組)202182, 1170-3×2, 200308ノ組	1
	*202182	Differential feed regulator	差動送リ調節器	1
	1170-3	〃 〃 〃 screw	〃 止ネジ	2
	*200308	Feed rocker	送リロックシャフト	1
6	200089	〃 〃 pivot shaft	〃 ピン	1
7	202903	〃 〃 〃 〃 oil plug	〃 〃 油栓	1
8	200316	Differential feed drive adjust connection screw stud	差動調節桿ピン	1
9	200097	〃 〃 〃 〃 stud	差動調節器	1
10	200099	〃 〃 〃 〃 〃 thrust washer	〃 スラストワッシャー	1
11	3001	〃 〃 〃 〃 〃 〃 〃 screw	〃 〃 止ネジ	1
12	2308	〃 〃 〃 〃 〃 screw	〃 止ネジ	1
13	200098	〃 〃 〃 〃 〃 〃 washer	〃 〃 座金	1
14	200311	Feed bar	主送リ台	1
15	200312	Differential feed bar	差動送リ台	1
16	200315A	Feed bar pin	送リ台ピン	1
17	200314	Differential feed drive adjust connection	差動調節桿	1
18	202109A	Main feed dog	主送リ歯	1
19	1175-2	〃 〃 〃 screw	〃 止ネジ	1
20	202110A	Differential feed dog	差動送リ歯	1
21	1175-2	〃 〃 〃 screw	〃 止ネジ	1
22	202112	Feed bar guide (middle)	送リ台案内金(中)	1
23	5136	〃 〃 〃 〃 screw	〃 〃止ネジ	1
24	202111	〃 〃 〃 (upper)	〃 (上)	1
25	1174	〃 〃 〃 〃 screw	〃 〃止ネジ	1
	200085	〃 〃 〃 (lower), complete with 200083, 200084 & 1170-3x2	〃 (下)(組)200083, 200084, 1170-3×2ノ組	1
26	200083	〃 〃 〃 (lower)	〃 〃	1
27	1170-3	〃 〃 〃 〃 screw	〃 〃止ネジ	2
28	200084	〃 〃 〃 〃 bracket	〃 土台	1
29	1419	〃 〃 〃 〃 〃 screw	〃 〃 止ネジ	1
30	200109	Presser arm	押エ台	1
31	202132	Cloth plate, complete with 202114 & 200745	大カバー(組)202114, 200745ノ組	1
	*202114	〃 plate	〃 (上)	1
32	5170	〃 〃 screw	〃 止ネジ	1
33	1457-1	〃 〃 set screw	〃 セットネジ	1
34	202115	〃 〃 fabric guard	衣除ケ	1
35	2921	〃 〃 〃 〃 screw	〃 止ネジ	2
36	202134	Left looper thread tension guide	裏糸調子台	1
37	202113	Oil tube	送リ台給油パイプ	1
38	202176	〃 wick	〃 給油紐	1

DC-MS 230

1

DC-MS 230D

2

DC-MS 250

3

DC-MS 205

4

DC MS 220

5

DC-MS 205D

6

DC-MS 220D

7

DC-MS 250D

8

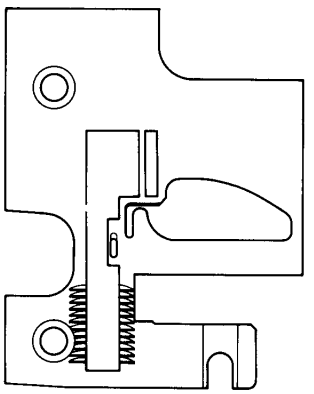

9

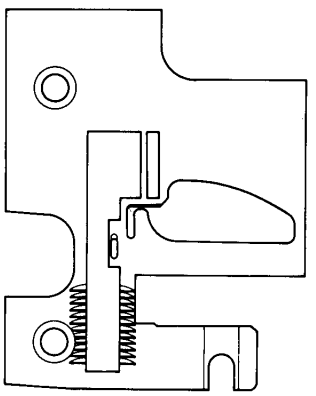

10

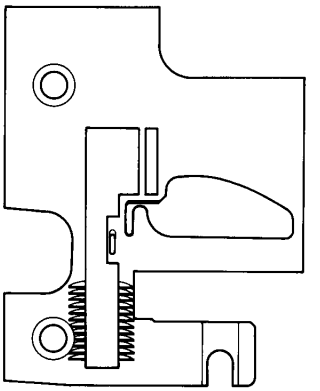

11

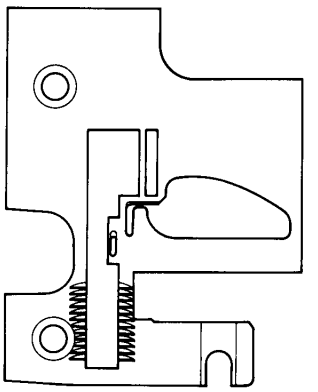

12

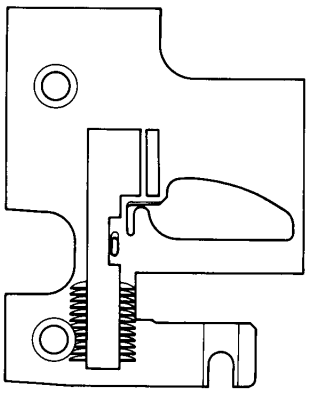

13

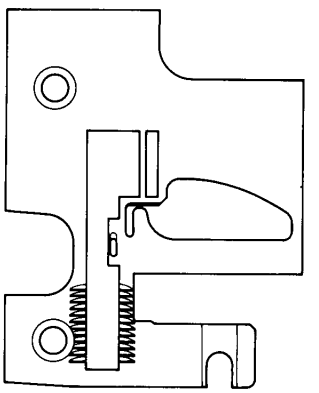

14

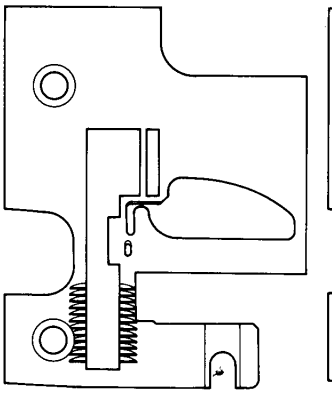

15

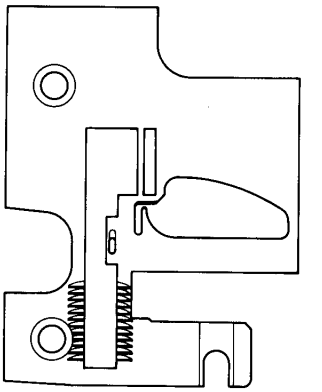

16

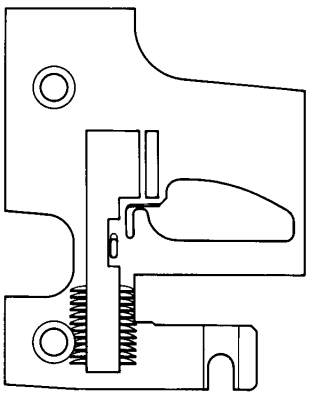

17

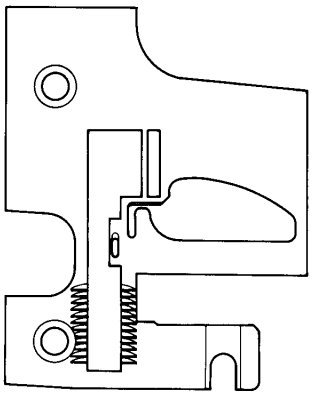

18

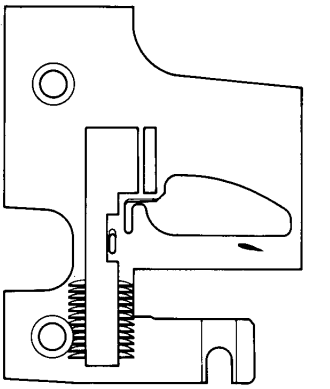

19

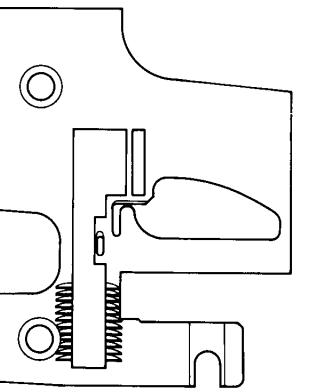

20

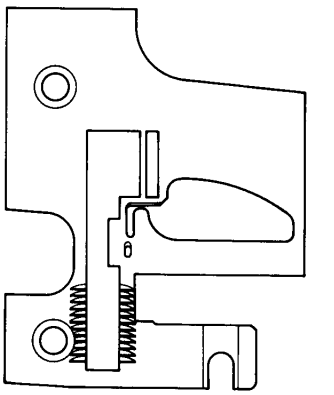

21

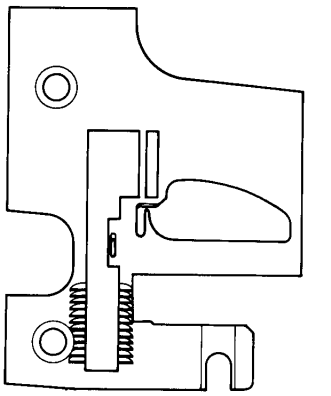

22

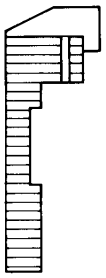
23

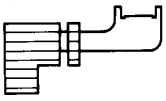
24

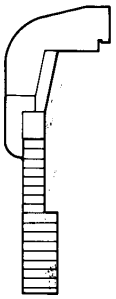
25

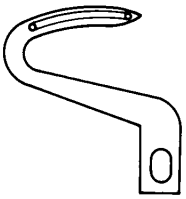
34

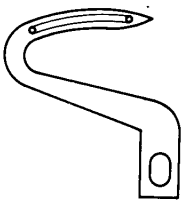
35

26

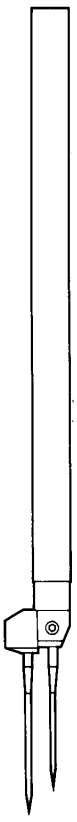
27

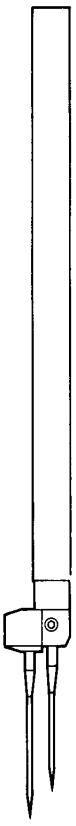
28

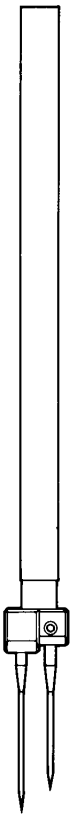
29

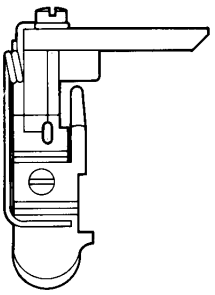
36

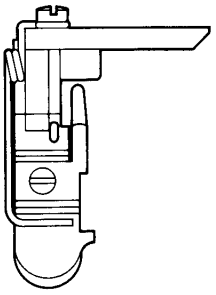
37

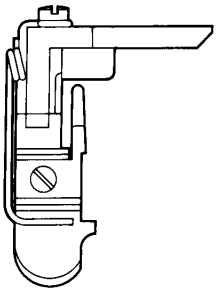
38

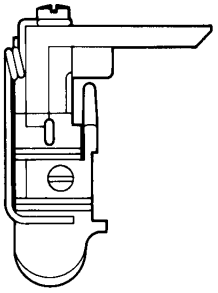
39

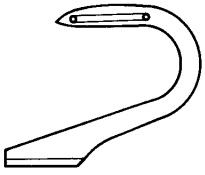
30

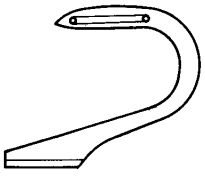
31

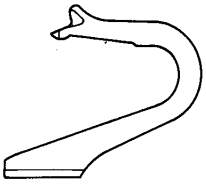
32

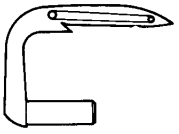
33

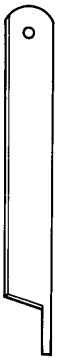
40

41

LIST OF ORGANIZATION PARTS
ゲージ・パーツ表

ゲージ・パーツ表ご利用に際して

1．このゲージ・パーツ表には，機種，ゲージ（針巾×縫巾），オーバーロック側に使用される糸の種類，本数別に各ゲージ・パーツを記載しています。
太字で表示している機種はDC-MSシリーズの標準機種であります。（注）縫巾とはオーバーロック縫巾です。

2．このゲージ・パーツ表に記載されている押エ（組）は，押エ本体ピン200796，押エ200734，押エ爪200735A，押エ爪止ネジ1231，押エ補助バネ200729A，押エ補助バネ止ネジ1229，（使用数各1）の全機種共通パーツと，
DC-MS230，230D用(200731) には押エ本体200733が組合されています。
DC-MS220，220D用(200730)　〃　200732　〃
DC-MS205，205D用(202120)　〃　202121　〃
DC-MS250，250D用(202086)　〃　202101　〃

3．針棒（組）は針棒141122，針止ネジ5292（使用数2）の全機種共通パーツと，
DC-MS230，230D用(700711) には針株700713が組合されています。
DC-MS220，220D用(200710)　〃　200712　〃
DC-MS205，205D用(202119)　〃　202118　〃
DC-MS250，250D用(202100)　〃　202084　〃

Model 形式	Gauge(Needle gauge ×Seam width) ゲージ(mm)(針巾×縫巾)	Threads used for overlock stitch. オーバーロック側使用糸	Page 頁	Ref. No. 参照番号	Model plate 形式板	Page 頁	Ref. No. 参照番号	Needle plate 針板	Page 頁	Ref. No. 参照番号	Feed dog (Plain feed) 送り歯(1枚送り)	Page 頁	Ref. No. 参照番号	Main feed dog 主送り歯	Page 頁	Ref. No. 参照番号	Differential feed dog 差動送り歯
DC-MS230	**3mm×3mm**	**カタン糸又ハウーリー糸** **Cotton or Woolly yarn**	**26**	**1**	**202073**	**26**	**9**	**200715A**	**27**	**23**	**200723A**						
〃	〃	綿糸 Soft(Spool)	〃	〃	〃	〃	10	200949	〃	〃	〃						
〃	〃	カタン糸又ハウーリー糸（2本糸） Cotton or Woolly yarn (2-thread machine)	〃	〃	〃	〃	11	200953	〃	〃	〃						
DC-MS220	**2mm×3mm**	**カタン糸又ハウーリー糸** **Cotton or Woolly yarn**	**26**	**2**	**202072**	**26**	**12**	**200714A**	**27**	**23**	**200723A**						
〃	〃	綿糸 Soft(Spool)	〃	〃	〃	〃	13	200948	〃	〃	〃						
〃	〃	カタン糸又ハウーリー糸（2本糸） Cotton or Woolly yarn (2-thread machine)	〃	〃	〃	〃	14	200952	〃	〃	〃						
DC-MS205	**0.5mm×3mm**	**綿糸** **Soft (Spool)**	**26**	**3**	**202090**	**26**	**15**	**202123**	**27**	**23**	**200723A**						
DC-MS250	**5mm×3mm**	**綿糸** **Soft (Spool)**	**26**	**4**	**202091**	**26**	**16**	**202085**	**27**	**23**	**200723A**						
DC-MS230D	**3mm×3mm**	**カタン糸又ハウーリー糸** **Cotton or Woolly yarn**	**26**	**5**	**202129**	**26**	**17**	**202108**				**27**	**24**	**202109A**	**27**	**25**	**202110A**
〃	〃	綿糸（2本糸） Soft(Spool) (2-thread machine)	〃	〃	〃	〃	18	200951				〃	〃	〃	〃	〃	〃
DC-MS220D	**2mm×3mm**	**カタン糸又ハウーリー糸** **Cotton or Woolly yarn**	**26**	**6**	**202128**	**26**	**19**	**202107**				**27**	**24**	**202109A**	**27**	**25**	**202110A**
〃	〃	綿糸（2本糸） Soft(Spool) (2-thread machine)	〃	〃	〃	〃	20	200950				〃	〃	〃	〃	〃	〃
DC-MS205D	**0.5mm×3mm**	**綿糸** **Soft (Spool)**	**26**	**7**	**202127**	**26**	**21**	**202116**				**27**	**24**	**202109A**	**27**	**25**	**202110A**
DC-MS250D	**5mm×3mm**	**綿糸** **Soft (Spool)**	**26**	**8**	**202130**	**26**	**22**	**202122**				**27**	**24**	**202109A**	**27**	**25**	**202110A**

IN ORDERING ORGANIZATION PARTS

This List contains the Organization Parts for each machine model and gauge (needle gauge x overlock seam width), and enables you to know necessary parts for repairs or converting your machine to another model or gauge. And the models in BLOCK type are the standard machines of DC-MS series.

All presser foots (complete) shown on this List consist of a PRESSER FOOT BODY with each needle gauge (List I) and the common parts to all models of DC-MS series (List II).

— List I. —

PRESSER FOOT BODY PRESSER FOOT (COMPLETE)

Parts No.200733 . . for Parts No.200731 of model DC-MS230 & 230D.
No.200732 . . for No.200730 of model DC-MS220 & 220D.

PRESSER FOOT BODY PRESSER FOOT (COMPLETE)

Parts No.202121 . . for No.202120 of model DC-MS205 & 205D.
No.202101 . . for No.202086 of model DC-MS250 & 250D.

— List II —

THE COMMON PARTS TO ALL MODELS

Parts No.200796 (Presser foot body pin)
No.200734 (Presser foot body bracket)
No.200735A (Presser foot chaining-off finger)

Parts No.1231 (Presser foot chaining-off finger screw)
No.200729A (Presser foot spring)
No.1229 (Presser foot spring screw)

All needle bars (complete) in this List consist of NEEDLE BAR (No.141122), 2 pieces NEEDLE CLAMP SCREWS (No.5292) and the following NEEDLE CLAMP with each needle gauge.

NEEDLE CLAMP

Parts No.200713 . . for No.200711 of model DC-MS230 & 230D.
No.200712 . . for No.200710 of model DC-MS220 & 220D.

Parts No.202118 . . for No.202119 of model DC-MS205 & 205D.
No.202084 . . for No.202100 of model DC-MS250 & 250D.

Page	Ref. No.	Needle bar (complete)	Page	Ref. No.	Right looper	Page	Ref. No.	Left looper	Page	Ref. No.	Double chain-stitch looper	Page	Ref. No.	Presser foot (complete)	Page	Ref. No.	Upper knife	Page	Ref. No.	Lower knife
頁	参照番号	針棒(組)	頁	参照番号	大ルーパー	頁	参照番号	小ルーパー	頁	参照番号	二重環ルーパー	頁	参照番号	押エ(組)	頁	参照番号	上メス	頁	参照番号	下メス
27	26	200711	27	30	137301	27	33	137302	27	34	200785	27	36	200731	27	40	138559	27	41	137562
〃	〃	〃	〃	〃	〃	〃	〃	〃	〃	〃	〃	〃	〃	〃	〃	〃	〃	〃	〃	〃
〃	〃	〃	27	32	139301	〃	〃	〃	〃	〃	〃	〃	〃	〃	〃	〃	〃	〃	〃	〃
27	27	200710	27	30	137301	27	33	137302	27	34	200785	27	37	200730	27	40	138559	27	41	137562
〃	〃	〃	〃	〃	〃	〃	〃	〃	〃	〃	〃	〃	〃	〃	〃	〃	〃	〃	〃	〃
〃	〃	〃	27	32	139301	〃	〃	〃	〃	〃	〃	〃	〃	〃	〃	〃	〃	〃	〃	〃
27	28	202119	27	30	137301	27	33	137302	27	35	202133	27	38	202120	27	40	138559	27	41	137562
27	29	202100	27	31	200340	27	33	137302	27	34	200785	27	39	202086	27	40	138559	27	41	137562
27	26	200711	27	30	137301	27	33	137302	27	34	200785	27	36	200731	27	40	138559	27	41	137562
〃	〃	〃	27	32	139301	〃	〃	〃	〃	〃	〃	〃	〃	〃	〃	〃	〃	〃	〃	〃
27	27	200710	27	30	137301	27	33	137302	27	34	200785	27	37	200730	27	40	138559	27	41	137562
〃	〃	〃	27	32	139301	〃	〃	〃	〃	〃	〃	〃	〃	〃	〃	〃	〃	〃	〃	〃
27	28	202119	27	30	137301	27	33	137302	27	35	202133	27	38	202120	27	40	138559	27	41	137562
27	29	202100	27	31	200340	27	33	137302	27	34	200785	27	39	202086	27	40	138559	27	41	137562

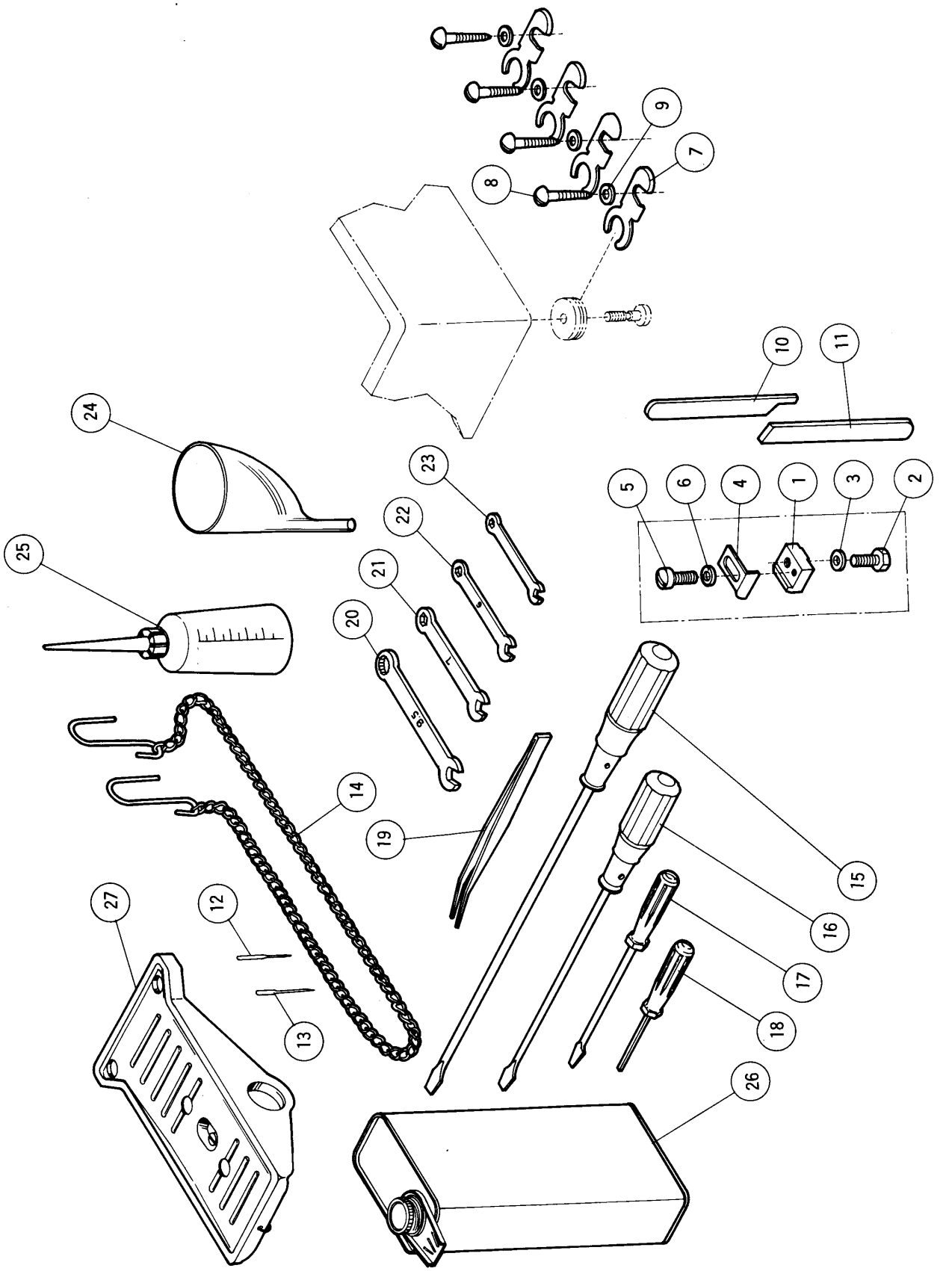
1
2
3
4
5
6
7
8
9
10
11
12
13
14
15
16
17
18
19
20
21
22
23
24
25
26
27

ACCESSORIES
付 属 品

Ref. No. 参照番号	Parts No. 部品番号	Name	名 称	Qt. 数量
	200472	Cloth guide, complete with 138905, 2193, 137142, 200668, 1202 & 137906	定規台(組)138905, 2193, 137142, 200668, 1202, 137906ノ組	1
1	138905	〃 guide bracket	〃	1
2	2193	〃 〃 screw	〃 止ネジ	1
3	134142	〃 〃 〃 washer	〃 〃 座金	1
4	200668	〃 guide	定規	1
5	1202	〃 〃 screw	〃 止ネジ	1
6	137906	〃 〃 〃 washer	〃 〃 座金	1
7	202014A	Oil pan set hook	オイルパン足金	4
8	5019	〃 〃 〃 〃 wood screw	〃 据付用木ネジ	4
9	137142	〃 〃 〃 〃 〃 〃 washer	〃 〃 座金	4
10	138559	Upper knife (for exports only)	上メス(貿易用)	1
11	137562	Lower knife (〃 〃 〃)	下メス(〃)	1
12	DC× 1	Needle	針	10
13	DM×13	Needle	〃	10
14	126	Treadle chain	鎖	1
15	127	Screw driver (large)	ドライバー(大)	1
16	128	〃 〃 (medium)	〃 (中)	1
17	129	〃 〃 (small)	〃 (小)	1
18	179	Allen wrench	ソケットスクリュー用ドライバー	1
19	131	Tweezers	ピンセット	1
20	130A-9.5	Wrench (9.5mm)	スパナ 9.5mm	1
21	130A-7	〃 (7.0mm)	〃 7 mm	1
22	130A-6	〃 (6.0mm)	〃 6 mm	1
23	130A-4	〃 (4.0mm)	〃 4 mm	1
24	135A	Oil funnel	ジョウゴ	1
25	132	Oiler	油差シ	1
26	133	Oil container (500cc)	油缶(500cc入)	1
27	121	Treadle, complete	靴(組)	1

NUMERICAL INDEX OF PARTS
部 品 番 号 索 引

Parts No. 部品番号	Page 頁	Ref. No. 参照番号
70-1	5	27
121	31	27
126	31	14
127	31	15
128	31	16
129	31	17
130A-9.5	31	20
130A-7	31	21
130A-6	31	22
130A-4	31	23
131	31	19
132	31	25
133	31	26
135A	31	24
179	31	18
1132	15	33
1156	9	11
1156	13	11
1170	9	3
1170-3	5	21
1170-3	25	
1170-3	25	27
1174	9	20
1174	9	23
1174	15	22
1174	25	25
1175-2	13	22
1175-2	21	15
1175-2	21	27
1175-2	25	19
1175-2	25	21
1175-3	11	28
1186	5	25
1186	11	6
1186	13	6
1196	5	23
1196	7	13
1196	7	25
1196	11	21
1196	23	11
1202	5	41
1202	9	33
1202	9	35
1202	9	45
1202	23	6
1202	31	5
1216	5	30
1216	7	31
1216	9	6
1216	21	11
1216	21	30
1216	23	4
1222	5	19
1222	15	37
1229	28	
1229	29	
1231	28	
1231	29	
1234	5	6
1234	9	42
1234	21	3
1281	23	2
1326	21	23
1326	23	14
1419	25	27
1435	11	30
1457	5	11
1457	5	13
1457	5	36
1457	11	25
1457	17	10
1457-1	9	47
1457-1	11	17
1457-1	25	31
1458	15	8
1459	17	13
1732	5	38
1817-2A	5	46
1817-2A	7	36
1817-2A	7	43
1936	3	
2022	5	15
2022	9	8
2022	9	16
2022-3	3	14
2022-3	7	21
2022-3	13	13
2022-4	5	8
2022-4	7	6
2022-4	7	11
2022-4	9	13
2133	15	18
2133-1	15	27
2193	31	2
2213	15	3
2213	15	16
2213-1	5	2
2213-1	7	2
2213-1	9	2
2237	11	19
2237	13	18
2285	15	17
2308	15	12
2308	25	12
2366-2	15	23
2368	3	16
2370	15	9
2371	15	5
2419	21	4
2905	21	19
2905	23	17
2913-1	3	10
2918	11	3
2921	25	33
2922	7	16
2924	19	29
3001	25	11
3018	9	25
3018	15	24
3044	5	48
3044	7	29
3044	11	38
3044	15	10
3044	15	19
3044	21	
3056	7	32
3056	7	39
3056	11	33
3091	9	28
3091	23	15
3092	9	29
3144	21	5
4009-1	3	21
4009-1	19	2
4009-1	21	25
4009-1	23	9
5001	13	9
5002	11	2
5002	11	9
5002	13	2
5003	13	3
5010	5	4
5010	7	4
5012	21	21
5019	31	8
5023	23	19
5025	21	13
5025	21	32
5051	3	24
5052	3	25
5053	7	23
5053	13	20
5056	15	7
5058	3	9
5060	17	7
5061	5	39
5064	9	31
5064	9	39
5064	19	23
5064	19	26
5065	15	41
5069	15	45
5070	15	42
5113	19	20
5132	3	3
5133	3	4
5134	17	5
5136	23	22
5136	23	24
5136	25	23
5138B	17	20
5170	25	30
5224	15	31
5229	28	
5229	29	
5259	15	39
5292	5	32
5292	9	37
5293	17	15
9070-2	5	28
101111	5	45
101111	7	35
101111	7	42
101111	11	35
101113	7	33
101113	7	40
134142	31	3
137008	21	2
137011	21	7
137101	5	29
137104	7	30
137106	7	38
137114	7	41
137115	7	34
137121	7	5
137123	5	35
137130	5	3
137130	7	3
137140	15	1
137141	15	4
137142	7	37
137142	7	44
137142	13	8
137142	15	13
137142	21	26
137142	27	9
137143	15	6
137145A	15	15
137146	15	14
137147	15	20
137301	7	12
137301	29	30
137302	7	22
137302	29	33
137307A	7	14
137409	7	10
137409	13	12
137417	13	15
137419	13	7
137442	13	17
137442-1	13	19
137552	15	2
137552	15	26
137553	15	38
137554	15	36
137558	15	35
137560	15	34
137562	15	43
137562	29	41
137562	31	11
137563	15	44
137906	31	6
137950	3	
138555A	15	29
138555-1	15	30
138556	15	32
138559	15	28
138559	29	40
138559	31	10
138905	31	1
139301	29	32
140402	13	14
141105A	5	49
141122	5	
141122	28	
141122	29	
167072	11	36
167077	11	34
192070	5	26
193174	21	22
200033	5	1
200034	5	
200037	5	10
200083	25	26
200084	25	28
200085	25	
200089	25	6
200097	25	9
200098	25	13
200099	25	10
200109	25	28
200119	17	2
200120	17	3
200134A	19	8
200136	19	3
200136	19	14
200136	19	15
200137	19	4
200137	19	12
200138	19	5
200162	21	16
200168	21	10
200168	23	13
200169	21	12
200170	21	
200172	21	14
200174	21	18
200174	23	21
200184	21	29
200186	21	
200187A	23	7
200204	11	37
200211	3	6
200260	21	34
200265	5	7
200308	25	
200311	25	14
200312	25	15
200314	25	17
200315A	25	16
200316	25	8
200322	13	10
200340	29	31
200389	3	12
200389	5	9
200396	9	22
200398	9	26
200400	9	24
200401	9	21
200472	31	

Parts No. 部品番号	Page 頁	Ref. No. 参照番号
200502	25	4
200503	13	1
200531	5	22
200534	5	5
200605	3	
200607	3	11
200618	7	1
200620	7	8
200621A	7	26
200622A	7	27
200623A	7	28
200624	7	17
200625	7	18
200627	13	23
200628	13	
200629	13	
200631	15	21
200632	11	24
200632	19	19
200633	3	17
200640A	21	9
200641	21	24
200652	5	14
200653	5	16
200654	5	17
200655	5	20
200664	3	22
200668	31	4
200670A	23	12
200671	23	16
200672	23	18
200673	23	23
200697	21	17
200697	23	20
200698	19	10
200699	19	9
200703	3	8
200707	3	13
200709	5	24
200710	28	
200710	29	
200710	29	27
200711	5	31
200711	28	
200711	29	
200711	29	26
200712	28	
200712	29	
200713	5	
200713	28	
200713	29	
200714A	28	12
200715A	5	37
200715A	28	9
200716	5	40
200717	7	24
200718	7	45
200719	9	46
200723A	13	21
200723A	28	23

Parts No. 部品番号	Page 頁	Ref. No. 参照番号
200725A	15	25
200726	15	40
200729A	28	
200729A	29	
200730	28	
200730	29	
200730	29	37
200731	15	11
200731	28	
200731	29	
200731	29	36
200732	28	
200732	29	
200733	28	
200733	29	
200734	28	
200734	29	
200735	28	
200735	29	
200737	11	5
200737	13	5
200741	11	15
200742	9	18
200742	11	13
200742	11	32
200743	21	1
200744	21	
200745	21	
200746	21	28
200747	21	
200748	21	
200749	21	31
200750	21	33
200751	23	1
200752	23	3
200756	9	7
200757	9	9
200758	9	10
200759	9	12
200760	9	14
200761	9	15
200767	9	27
200768	11	1
200770	11	7
200771	11	8
200772	11	10
200773	11	11
200773	11	14
200775	11	16
200776	11	18
200777	11	20
200779	11	26
200780	11	27
200781	11	29
200782	9	30
200783A	21	20
200785	9	32
200785	29	34
200787A	9	38
200793	9	44

Parts No. 部品番号	Page 頁	Ref. No. 参照番号
200795A	9	43
200796	28	
200796	29	
200798B	9	41
200799B	9	36
200947	7	15
200948	28	13
200949	28	10
200950	28	20
200951	28	18
200952	28	14
200953	28	11
201035A	5	42
201037	5	43
201039	5	44
201139	17	9
202001	3	
202006	3	15
202007	3	23
202008	23	8
202010	5	12
202012	17	1
202013	17	4
202014A	31	7
202015	17	6
202016	17	8
202017	17	11
202019	3	26
202021	17	17
202022A	17	18
202023	17	19
202024	3	18
202025	3	19
202026	3	20
202027	19	1
202028	19	7
202032	19	11
202033	19	13
202034	19	16
202035A	19	17
202040	19	25
202044A	17	22
202046	3	2
202047	11	4
202047	13	4
202048	17	12
202049A	17	14
202050	23	10
202051	3	5
202058	17	
202066	17	16
202070	3	1
202071	3	
202072	28	2
202073	21	6
202073	28	1
202074	3	7
202075A	3	
202076	9	
202077A	9	1

Parts No. 部品番号	Page 頁	Ref. No. 参照番号
202079	19	28
202081	9	4
202082B	21	8
202083A	9	5
202084	28	
202084	29	
202085	28	16
202086	28	
202086	29	
202086	29	39
202087A	17	21
202087A	23	5
202088	13	16
202090	28	3
202091	28	4
202100	28	
202100	29	
202100	29	29
202101	28	
202101	29	
202104	25	
202105	25	2
202106	25	3
202107	28	19
202108	28	17
202109A	25	18
202109A	28	24
202110A	25	20
202111	25	24
202112	25	22
202113	25	35
202114	25	
202115	25	32
202116	28	21
202118	28	
202118	29	
202119	28	
202119	29	
202119	29	28
202120	28	
202120	29	
202120	29	38
202121	28	
202121	29	
202122	28	22
202123	28	15
202127	28	7
202128	28	6
202129	28	5
202130	28	8
202131	25	1
202132	25	29
202133	29	35
202134	25	34
202135	7	7
202136	9	34
202137	9	40
202138	9	19
202175	19	30
202176	7	9

Parts No. 部品番号	Page 頁	Ref. No. 参照番号
202176	7	19
202176	9	17
202176	11	12
202176	11	23
202176	11	31
202176	13	24
202176	19	21
202176	19	24
202176	19	27
202176	25	36
202177	5	18
202179	7	20
202182	25	
202183	25	5
202199	19	6
202278	5	47
202757	11	22
202903	19	18
202903	25	7
DC×1	5	33
DC×1	31	12
DM×13	5	34
DM×13	31	13

Printed in Japan
(09713T122)