PFAFF® Industrial

1181
1183

TEILELISTE
PARTS LIST
LISTE DE PIÈCES
零件表

3511-2/01
3701-4/11

Diese Teileliste hat für Maschinen ab nachfolgender Seriennummer Gültigkeit:

This parts list applies to machines from the following serial numbers onwards:

Cette liste de pièces est valable pour les machines au numéros de série à partir de:

本零件表对从下列系列号起的机器有效:

PFAFF 1180; 3701 # 6 063 202 →
PFAFF 3511 # 2 736 439 →

296-12-19 009
DE / EN / ES / 中文 06.09

Alle Informationen und Abbildungen waren zum Zeitpunkt der Druckgebung auf dem neusten Stand.

Technische Änderungen vorbehalten!

Der Nachdruck, die Vervielfältigung sowie die Übersetzung - auch auszugweise - aus PFAFF-Teilelisten ist nur mit unserer vorherigen Zustimmung und mit der Quellenangabe gestattet.

At the time of printing, all information and illustrations contained in thisa document were up to date.

Subject to alteration!

The reprinting, copying or translation of PFAFF Parts lists whether in whole or in part, is only pemitted with our previous permission and with written reference to the source.

Todas las informaciones e ilustraciones de este manual estaban al día en el momento de entregarse para su impresión.

¡ Salvo modificaciones técnicas!

La reimpresión, reproducción y traducción - aunque sólo sea parcial - de las listas de piezas PFAFF sólo está permitida con nuestro permiso previo e indicando la fuente.

所有信息和图片在付印时都是最新的。

保留技术更改的权力!

全部或部分翻印、复制以及翻译PFAFF- 零件表
必须事先经由我们同意并且注明来源。

PFAFF Industrie Maschinen AG

Postfach 3020

D-67653 Kaiserslautern

Königstr. 154

D-67655 Kaiserslautern

Inhaltsverzeichnis
Contents
Contenido
目录

Seite
Page
Página
页

0 Wichtiger Hinweis 7
Important note
Observación importante
重要提示

1 Vorwort 8
Foreword
Notas preliminares
前言

2 Erläuterungen der Schlüsselzeichen 9
Explanation of key markings
Explicaciones de los signos clave
标记说明

3 Basismaschine
Basic machine
Máquina básicas
基础机器

3.01 Gehäuseteile 11
Housing sections
Piezas del cárter
机身零件

3.02 Kopfteile 12
Needle head parts
Piezas de la cabeza
机头零件

3.03 Armteile 16
Arm parts
Piezas del brazo
机臂零件

3.04 Grundplattenteile 24
Bedplate parts
Piezas del cárter
底板零件

4 Abweichende Teile der PFAFF 1181-G;1183-G 31
Different parts for PFAFF 1181-G;1183-G
Piezas de la PFAFF 1181-G;1183-G que son diferentes
PFAFF 1181-G;1183-G 中有差别的零件

5 SRP 34
SRP
SRP
SRP

6 Abweichende Teile der PFAFF 3511-2/01 37
Different parts for PFAFF 3511-2/01
Piezas de la PFAFF 3511-2/01 que son diferentes
PFAFF 3511-2/01 中有差别的零件

7 Abweichende Teile der PFAFF 3701-4/11 46
Different parts for PFAFF 3701-4/11
Piezas de la PFAFF 3701-4/11 que son diferentes
PFAFF 3701-4/11 中有差别的零件

Seite
Page
Página
页

8 Kanten-Beschneideinrichtung (-731/01) 47
Edge trimmer (-731/01)
Recortador (-731/01)
切边器 (-731/01)

9 Fadenabschneid-Einrichtung (-900/24) 50
Thread trimmer (-900/24)
Cortahilos (-900/24)
切线器 (-900/24)

10 Fadenklemme (-909/14) 53
Thread trapper (-909/14)
Pinza sujetahilos (-909/14)
夹线器 (-909/14)

11 Presserfuß-Automatik (-910/06) 54
Automatic presser foot lifter (-910/06)
Grupo acondicionador del aire comprimido (-910/06)
压脚自动提升器 (-910/06)

12 Verriegelungs-Einrichtung (-911/37) 55
Backtacking mechanism (-911/37)
Rematador (-911/37)
锁紧装置 (-911/37)

13 Spulenfadenvorratswächter (-926/06) 57
Bobbin thread supply monitor (-926/06)
Detector del hilo de la canilla (-926/06)
底线余量监视器 (-926/06)

14 Walzentransport-Einrichtung (-948/26) 58
Puller feed (-948/26)
Puller (-948/26)
滚筒送料器 (-948/26)

15 Wartungseinheit 60
Air filter / lubricator
Grupo acondicionador del aire comprimido
保养单元

16 Elektrische Ausrüstung
Electrical equipment
Equipo eléctrico
电设备

16.01 Kabelbaum zum Oberteil 61
Cable tree to sewing head
Mazo de cables para el cabezal
上部机器电缆束

16.02 Tastschalter 63
Push-button
Interruptor pulsador
按钮开关

16.03 Oberteilerkennung und Einschaltsperre 64
Sewing head identification and start inhibitor
Detección de la parte superior y bloqueo de arranque
上部机器识别和起动闭锁

Seite
Page
Página
页

16.04 Einbaumotor 65
Built-in motor
Motor incorporado
内装式电机

16.05 Motor-Hauptschalter 66
Main switch
Interruptor principal
电机主开关

16.06 Knietaster mit Leitung 66
Knee switch with cable
Interruptor de rodillera con cable
带电缆膝键

16.07 Antrieb 67
Drive
Motor
驱动器

16.08 Steuerungspaket Quick-PicoDrive mit P40 PD 68
Control package Quick-PicoDrive with P40 PD
Paquete de control Quick-PicoDrive con P40 PD
控制组件 Quick-PicoDrive 带 P40 PD

16.09 Steuerungspaket Quick-EcoDrive mit P40 ED-A 70
Control package Quick-EcoDrive with P40 ED-A
Paquete de control Quick-EcoDrive con P40 ED-A
控制组件 Quick-EcoDrive 带 P40 ED-A

16.10 Steuerungspaket Quick-EcoDrive mit P50 ED 72
Control package Quick-EcoDrive with P50 ED
Paquete de control Quick-EcoDrive con P50 ED
控制组件 Quick-EcoDrive 带 P50 ED

16.11 Steuerungspaket Quick-EcoDrive mit P350 ED 74
Control package Quick-EcoDrive with P350 ED
Paquete de control Quick-EcoDrive con P350 ED
控制组件 Quick-EcoDrive 带 P350 ED

16.12 Steuerungspaket Quick-EcoDrive mit P310 ED-A 76
Control package Quick-EcoDrive with P310 ED-A
Paquete de control Quick-EcoDrive con P310 ED-A
控制组件 Quick-EcoDrive 带 P310 ED-A

17 Garnrollenständer 78
Reel stands
Portacarretes
线轴支架

18 Einstellehren 79
Adjustment gauges
Calibres de ajuste
设置量规

19 Teile zur Tischplatte 79
Parts for table top
Piezas pata el tablero
用于台板的零件

Seite
Page
Página
页

20 Keilriemen 80
V-belt
Correa trapezoidal
三角皮带

21 Knielüfterteile 80
Knee lifter parts
Piezas del alzaprensatelas por rodillera
膝松线器零件

22 Optionen
Options
Opciones
选项

22.01 Anbausatz für externen Motor 81
Mounting kit for external motor
Juego de piezas acoplables para motor externo
外部电机安装组件

22.02 Absaugeinrichtung (-920/06) 82
Vacuum waste disposal unit (-920/06)
Dispositivo de aspiración (-920/06)
吹风装置 (-920/06)

23 Schmiermittel-Übersicht 83
Overview of lubricants
Tabla de lubricantes
润滑剂一览

24 Index (Teilenummern / Seitenzahlen) 84
Index (part numbers / page numbers)
Index (números de pieza / números de página)
注脚(零件号/页号)

25 Unterklassen-Ausstattung
Subclass parts
Composición de las subclases
子机型-设备

25.01 Nähwerkzeuge (PFAFF 1181) 92
Gauge parts (PFAFF 1181)
Organos de costura (PFAFF 1181)
缝纫工具 (PFAFF 1181)

25.02 Nähwerkzeuge (PFAFF 1183) 95
Gauge parts (PFAFF 1183)
Organos de costura (PFAFF 1183)
缝纫工具 (PFAFF 1183)

23.03 Nähwerkzeuge (PFAFF 3511) 99
Gauge parts (PFAFF 3511)
Organos de costura (PFAFF 3511)
缝纫工具 (PFAFF 3511)

23.04 Nähwerkzeuge (PFAFF 3701) 100
Gauge parts (PFAFF 3701)
Organos de costura (PFAFF 3701)
缝纫工具 (PFAFF 3701)

Achtung!

Wir machen ausdrücklich darauf aufmerksam, daß Ersatz- und Zubehörteile, die nicht von uns geliefert werden, auch nicht von uns geprüft und freigegeben sind. Der Einbau und / oder die Verwendung solcher Produkte kann daher u. Umständen konstruktiv vorgegebene Eigenschaften Ihrer Maschine negativ verändern.
Für Schäden, die durch die Verwendung von Nicht-Originalteilen entstehen, übernehmen wir keine Haftung!

Caution!

We warn you expressively that spare parts and accessories that are not supplied by us are not tested and released by us.
Fitting or using these products may therefore have negative influences on features that depend on the machine design.
We are not liable for any damage caused by the use of non-Pfaff parts!

¡Atención!

Se hace observar que en el caso de piezas de recambio y accesorios que no hayan sido suministrados por nosotros, quiere decir que non han sido sometidas por nuestra parte a un control y que no se les ha dado el visto bueno.
Por esta razón, el montaje y/o empleo de tales productos puede repercutir negativamente en las características previstas en su máquina.
¡Para los daños que eventualmente pudiesen presentarse al utilizar piezas no originales, no asumimos ninguna garantía!

注意！

我们必须明确指出，所有不是由我们供货的备件和附件都未经我们检查，也没有被我们批准使用。装入和/或使用这些产品可能在一定的情况下会对机器的设计特性造成负面改变。对由于使用非原装件所造成的损失，我们不负任何责任！

- Die Seriennummer der Maschine, für die diese Teileliste Gültigkeit hat, ist auf der Titelseite aufgeführt.
- Alle Teile sind so abgebildet, wie sie in der Maschine funktionsmäßig zusammengehören.
- Gestrichelt dargestellte Teile zeigen angrenzende Teile aus anderen Funktionsgruppen.
- Im oberen Teil der Bildseiten befindet sich eine Gesamtansicht der Maschine .
- Der Einbauort der dargestellten Teile wird durch eine gerasterte Fläche gekennzeichnet.
- Einrahmungen auf den Bildseiten zeigen, aus welchen Einzelteilen sich die Gruppenteile zusammensetzen.
- Die auf den Bildseiten verwendeten Schlüsselzeichen (; 2 ; 3 usw.) sind im Kapitel "Erläuterungen der Schlüsselzeichen" aufgelistet.

- The serial number of the machine to which this parts list applies is indicated on the cover page.
- All parts are illustrated in function groups with the parts which they function together with in the machine.
- Parts illustrated with broken lines are parts from other function groups which border on the illustrated function group.
- The above section of the page of illustrations contains a total view of the machine. The place for the installation of the parts pictured here is marked by the grid.
- The framed-in sections on the illustration pages show the individual parts comprising a group.
- The key markings used on the illustrated pages (; 2 ; 3 etc.) are listed in the chapter "Explanation of key markings".

- El número de serie de la máquina para la cual tiene validez esta lista de piezas va indicado en la página de título.
- odas las piezas están ilustradas tal como aparecen en la máquina para su funcionamiento.
- Las piezas representadas con rayitas muestran piezas colindantes de otros grupos de funciones.
- En la parte superior de las páginas ilustradas se puede ver una vista en conjunto de la máquina.
- El lugar de montaje de la pieza representada va caracterizada mediante una superficie reticulada.
- Los recuadros en las páginas ilustradas indican las piezas individuales de que se componen los grupos.
- Los signos clave (; 2 ; 3 etc.) empleados en las páginas con ilustraciones van listados en el capítulo "Explicaciones de los signos clave".

- 适用于本零件表的机器系列号列在首页上。
- 所有的零件都按照其在机器中的功能情况合在一起表达。
- 用虚线表示的零件为相邻功能组中的零件。
- 图的上部为机器全景。
- 所示零件的安装部位用影格面表示。
- 页上的框表示这套组件都由哪些零件所组成。
- 图页上所使用的标记（ ; 2 ; 3 等）列表在“标记说明”中。

	Unterklassenabhängig, Teilenummer siehe Unterklassen-Ausstattung. Subclas-dependent, for part number see subclass parts listing. Dependientes de la subclase, para el número de pieza véase "Dotactión de subclases". 取决于子机型，零件号见子机型设备。
A	**Maschinen-Ausstattung für feine Materialien.** Model A for sewing thin and light-weight materials. Tipo A para materiales ligeros. 用于薄料的机器设备。
B	**Maschinen-Ausstattung für mittlere Materialien.** Model B for sewing thin and medium-weight materials. Tipo B para materiales semiligeros. 用于中厚料的机器设备。
C	**Maschinen-Ausstattung für mittelschwere Materialien.** Model C for sewing medium-heavy materials. Tipo C para materiales semipesados. 用于中偏厚料的机器设备。
N	**Stichlänge 6,0 mm.** Stitch lenght 6.0 mm. Largo de puntada 6,0 mm 针距6.0 mm。
3/1	**Gesichert mit Loctite.** Secured with loctite. Asegurado con Loctite. 用 Loctite 粘胶固定。
3/3	**Selbstklebende Folie** Self-adhesiue foil Hoja autoadhesiva 自粘式薄膜
3/4	**Selbstklebend** Self-adhesive Autoadhesivo 自粘的
6	**Nadeldicke und Spitzenform bei Bestellung angeben.** Needle size and style of point to be stated on order. Grosor de aguja y forma de la punta, indíquese en los pedidos. 在订货时给出针厚和针尖型式。
27/5	**Eingeklammerte Zahl = Länge in mm.** Number in brackets = length in mm. Cifra entre paréntesis = largura en mm. 被括起的数字=长度，单位mm 。
27/12	**Eingeklammerte Zahl = Durchmesser x breite in mm.** Number in brackets = diameter x width in mm. Cifra entre paréntesis = diámetro x anchura en mm. 被括起的数字=直径 x 宽度，单位 mm 。
28	**Sonderausführung** Special version Tipo especial 特殊款式

35/1 Bei Montage vernieten.
To be riveted after assembly.
Remáchese después del montaje.
装配时铆接

38/7 Kunststoffbeschichtet
Plastic-coated
Con revestimiento de plástico
塑料涂层的

38/8 Gezahnt
Toothed
Dentado
帽形齿的

38/9 Gerändelt
Knurled
Moleteado
滚花的

40/1 Füllen mit 28-011 201-44; Bestellnummer siehe Seite 83.
Top up with 28-011 201-44; for part number see page 83.
Rellene con 28-011 201-44; para el número de pedido véase la página 83.
注油用 28-011 201-44；订货号见 83页。

40/2 Tränken mit 28-011 201-44; Bestellnummer siehe Seite 83.
Grease with 28-011 201-44; for part number see page 83.
Engrase con grasa 28-011 201-44; para el número de pedido véase la página 83.
浸油用 28-011 201-44；订货号见 83 页。

40/3 Fetten mit 28-011 202-47; Bestellnummer siehe Seite 83.
Grease with 28-011 202-47; for part number see page 83.
Engrase con grasa 28-011 202-47; para el número de pedido véase la página 83.
上脂用 28-011 202-47；订货号见 83 页。

40/5 Ölen mit 28-011 201-44; Bestellnummer siehe Seite 83.
Oil with 28-011 201-44; for part number see page 83.
Lubrifique con grasa 28-011 201-44; para el número de pedido véase la página 83.
上油用 28-011 201-44；订货号见 83 页。

40/13 Fetten mit 28-011 202-05; Bestellnummer siehe Seite 83.
Grease with 28-011 202-05; for part number see page 83.
Graisser avec de la graisse 28-011 202-05; nº de commande, voir page83.
上脂用 28-011 202-05；订货号见 83 页。

90/1 Für Wechselstrom
For single-phase A.C.
Para corriente alterna monofásica
适用于交流电

90/110 Zum Bundnähen im Nahtschatten.
For sink-stitching.
Para pespuntear pretinas con "puntas invisibles".
用于在接缝处缝裤腰接缝

90/111 Zum Bunddurchsteppen.
For top-stitching waistbands.
Para bien sobrecoser pretinas.
用于裤腰绗缝

96 Länge angeben.
State length.
Indíquese la largura.
给出长度.

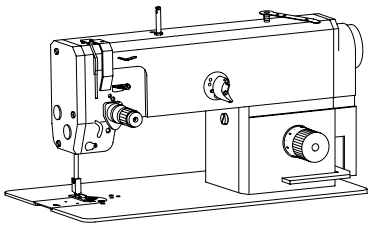

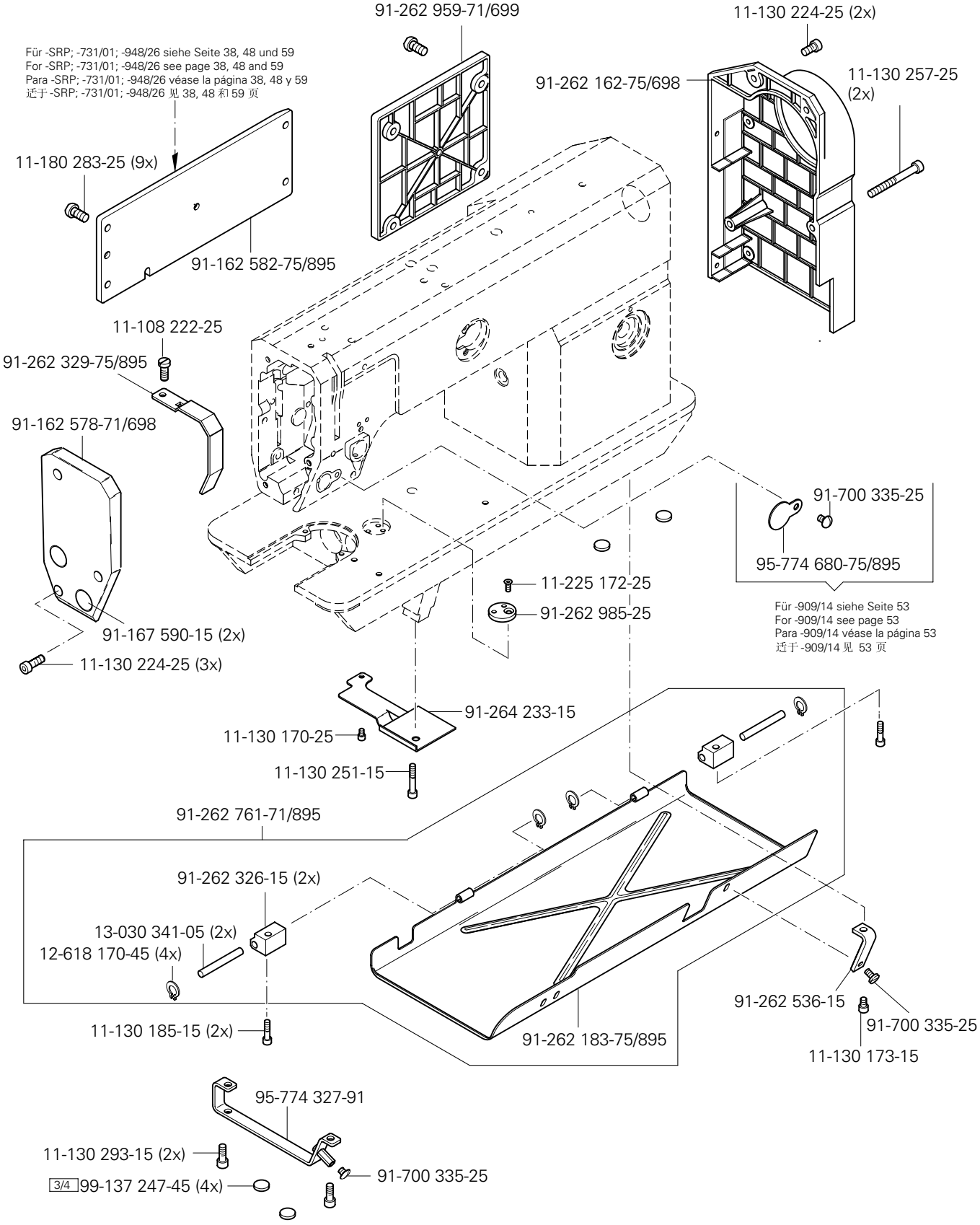
91-262 959-71/699
11-130 224-25 (2x)
Für -SRP; -731/01; -948/26 siehe Seite 38, 48 und 59
For -SRP; -731/01; -948/26 see page 38, 48 and 59
Para -SRP; -731/01; -948/26 véase la página 38, 48 y 59
适于 -SRP; -731/01; -948/26 见 38, 48 和 59 页
91-262 162-75/698
11-130 257-25 (2x)
11-180 283-25 (9x)
91-162 582-75/895
11-108 222-25
91-262 329-75/895
91-162 578-71/698
91-700 335-25
95-774 680-75/895
11-225 172-25
91-262 985-25
Für -909/14 siehe Seite 53
For -909/14 see page 53
Para -909/14 véase la página 53
适于 -909/14 见 53 页
91-167 590-15 (2x)
11-130 224-25 (3x)
91-264 233-15
11-130 170-25
11-130 251-15
91-262 761-71/895
91-262 326-15 (2x)
13-030 341-05 (2x)
12-618 170-45 (4x)
11-130 185-15 (2x)
91-262 183-75/895
91-262 536-15
91-700 335-25
11-130 173-15
95-774 327-91
11-130 293-15 (2x)
3/4 99-137 247-45 (4x)
91-700 335-25

Kopfteile
Needle head parts
Piezas de la cabeza
机头零件

PFAFF 1181;1181- D
PFAFF 1183;1183- D

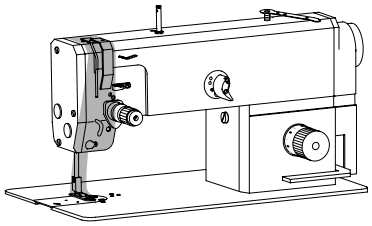

Für -948/26 siehe Seite 58
For -948/26 see page 58
Para -948/26 véase la página 58
适于 -948/26 见 58 页

11-341 904-15

91-069 079-72/895

11-225 232-15

11-341 277-15

91-161 334-25

11-173 168-25 (2x)

91-262 964-91 A B
91-262 941-91 C

11-330 220-15 (2x)

13-064 247-05

91-171 068-05

91-069 075-11

91-162 984-05

Für -909/14 siehe Seite 53
For -909/14 see page 53
Para -909/14 véase la página 53
适于 -909/14 见 53 页

91-069 105-25

91-162 596-25

11-132 172-15

91-171 050-05

91-069 322-01

Für -SRP; -900/24 siehe Seite 34 und 50
For -SRP; -900/24 see page 34 and 50
Para -SRP; -900/24 véase la página 34 y 50
适于 -SRP; -900/24 见 34 和 50 页

12-624 210-45

91-262 457-12

11-132 223-15

40/2 91-069 562-05

91-069 568-05

91-100 117-15

91-069 579-05

12-640 130-55 (2x)

91-069 434-91

Für -SRP siehe Seite 34
For -SRP see page 34
Para -SRP véase la página 34
适于 -SRP 见 34 页

91-162 694-05

Für -8/44; -948/26 siehe Seite 59 und 96
For -8/44; -948/26 see page 59 and 96
Para -8/44; -948/26 véase la página 59 y 96
适于 -8/44; -948/26 见 59 和 96 页

91-162 690-92

Für -8/44; -948/26 siehe Seite 59 und 96
For -8/44; -948/26 see page 59 and 96
Para -8/44; -948/26 véase la página 59 y 96
适于 -8/44; -948/26 见 59 和 96 页

11-108 174-25

siehe Kapitel 2 Erläuterung der Schlüsselzeichen
see chapter 2 Explanation of key markings
véase el Cap. 2 Explicaciones de los signos clave
见第2章标记说明

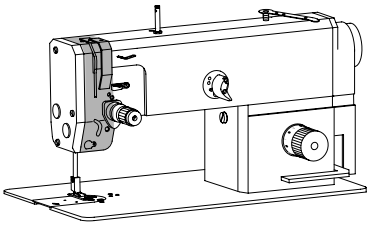

11-330 220-15

91-262 751-90 N
91-262 691-90

12-360 064-05 (2x)

91-262 354-05 (2x)

40/3

12-610 210-45

91-262 691-91
91-262 751-91 N

Für 1181-G; 1183-G siehe Seite 31
For 1181-G; 1183-G see page 31
Para 1181-G; 1183-G véase la página 31
适于 1181-G; 1183-G 见 31 页

91-262 692-05

siehe Seite 16
see page 16
véase la página 16
见 16 页

11-225 223-15

40/3

siehe Seite 14 und 15
see page 14 and 15
véase la página 14 y 15
见 14 和 15 页

Für 3511; -731/01 siehe Seite 37 und 47
For 3511; -731/01 see page 37 and 47
Para 3511; -731/01 véase la página 37 y 47
适于 3511; -731/01 见 37 和 47 页

91-262 821-91

11-330 085-15

91-262 304-45

Für 3511; -731/01 siehe Seite 37 und 47
For 3511; -731/01 see page 37 and 47
Para 3511; -731/01 véase la página 37 y 47
适于 3511; -731/01 见 37 和 47 页

System 134 6
Systéme 134 6
Sistema 134 6
系统 134 6

Kopfteile
Needle head parts
Piezas de la cabeza
机头零件

PFAFF 1181;1181- D

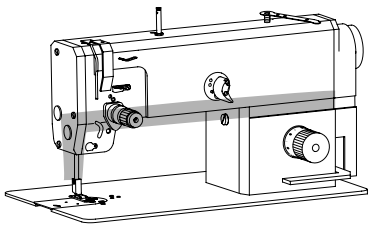

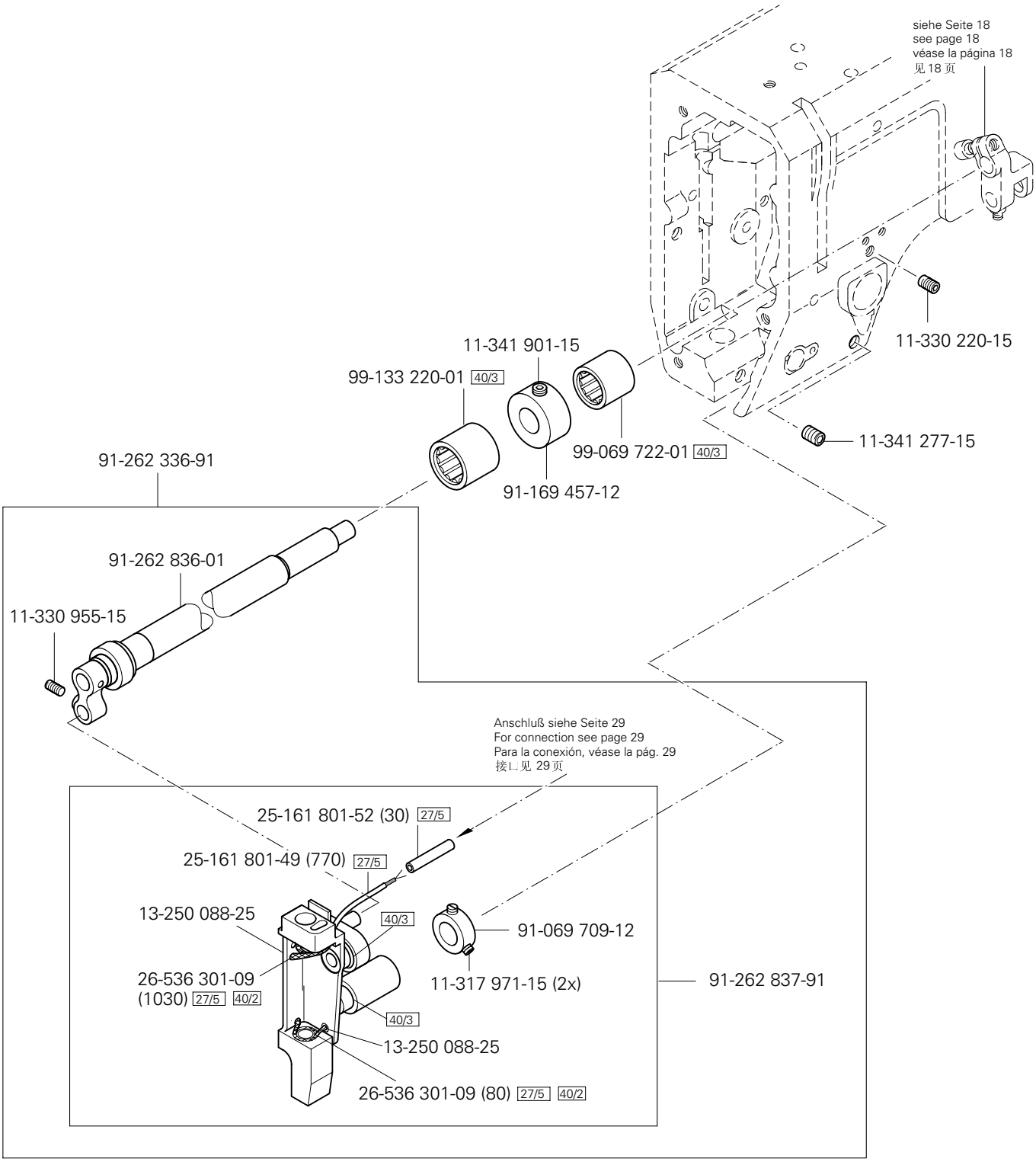

siehe Kapitel 2 Erläuterung der Schlüsselzeichen
see chapter 2 Explanation of key markings
véase el Cap. 2 Explicaciones de los signos clave
见第2章标记说明

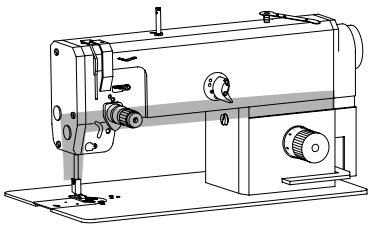

11-330 220-15

11-341 277-15

siehe Seite 13
see page 13
véase la página 13
见13页

Anschluß siehe Seite 29
For connection see page 29
Para la conexión, véase la pág. 29
接口见 29 页

91-262 819-05

25-161 801-52 (30) 27/5

25-161 801-49 (770) 27/5

13-250 097-25

26-536 301-09 (1030)
27/5 40/2

13-250 097-25

26-536 301-09 (80)
27/5 40/2

12-305 114-15

11-130 176-15

91-262 320-91

Armteile
Arm parts
Piezas del brazo
机臂零件

PFAFF 1181;1181- D
PFAFF 1183;1183- D

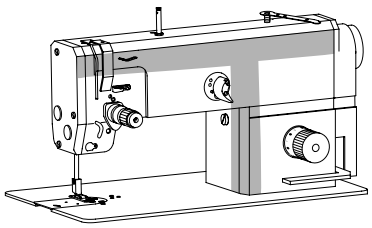

14-026 902-01
91-262 544-91
11-330 964-15 (2x)
91-262 689-91
91-118 570-92
11-330 277-15 (2x)
14-016 151-91
91-262 688-91
91-100 400-15 (2x)
11-210 265-15
13-052 085-55
91-168 480-15
11-335 280-15
14-018 624-91
siehe Seite 13
see page 13
véase la página 13
见 13 页
11-330 280-15
91-262 161-72/698
11-335 280-15
11-330 280-15
91-262 195-92
siehe Seite 27
see page 27
véase la página 27
见 27 页
91-262 196-05

siehe Kapitel 2 Erläuterung der Schlüsselzeichen
see chapter 2 Explanation of key markings
véase el Cap. 2 Explicaciones de los signos clave
见第2章标记说明

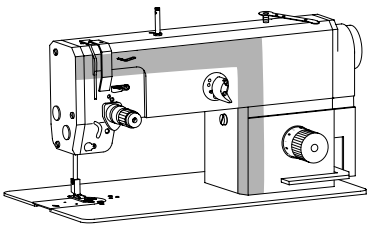

siehe Seite 54
see page 54
véase la página 54
见 54 页

91-100 331-15

11-170 281-15

91-265 198-15

40/3

91-262 179-15

91-264 340-11

12-610 190-45

91-264 341-91
Für 3511 siehe Seite 40
For 3511 see page 40
Para 3511 véase la página 40
适于3511 见40页

12-640 150-55

91-171 811-15

12-640 150-55

91-264 339-15

91-169 556-05

siehe Seite 12
see page 12
véase la página 12
见 12 页

siehe Seite 12
see page 12
véase la página 12
见 12 页

12-640 150-55

91-262 174-11

12-610 190-45

siehe Seite 30
see page 30
véase la página 30
见 30 页

Armteile
Arm parts
Piezas del brazo
机臂零件

PFAFF 1181;1181- D

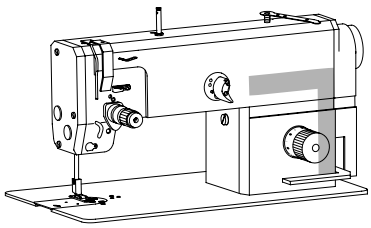

12-360 143-05 (2x)

91-171 441-01

siehe Seite 19
see page 19
véase la página 19
见 19 页

40/5

40/5

12-624 280-45

91-262 347-05

11-330 277-15 (2x)

91-262 838-91

91-262 345-12

11-130 287-15

13-052 085-55

91-262 554-92

11-330 166-15

11-330 952-15

40/3

91-169 556-05 (5x)

siehe Seite 16
see page 16
véase la página 16
见 16 页

40/3

12-610 190-45 (3x)

91-262 839-91

11-130 224-15

91-262 346-12

11-330 166-15

siehe Seite 14
see page 14
véase la página 14
见 14 页

91-262 344-91

siehe Kapitel 2 Erläuterung der Schlüsselzeichen
see chapter 2 Explanation of key markings
véase el Cap. 2 Explicaciones de los signos clave
见第2章标记说明

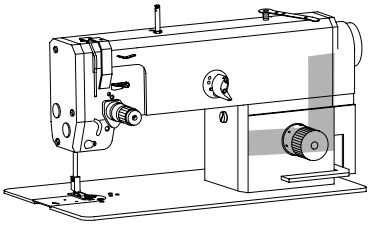

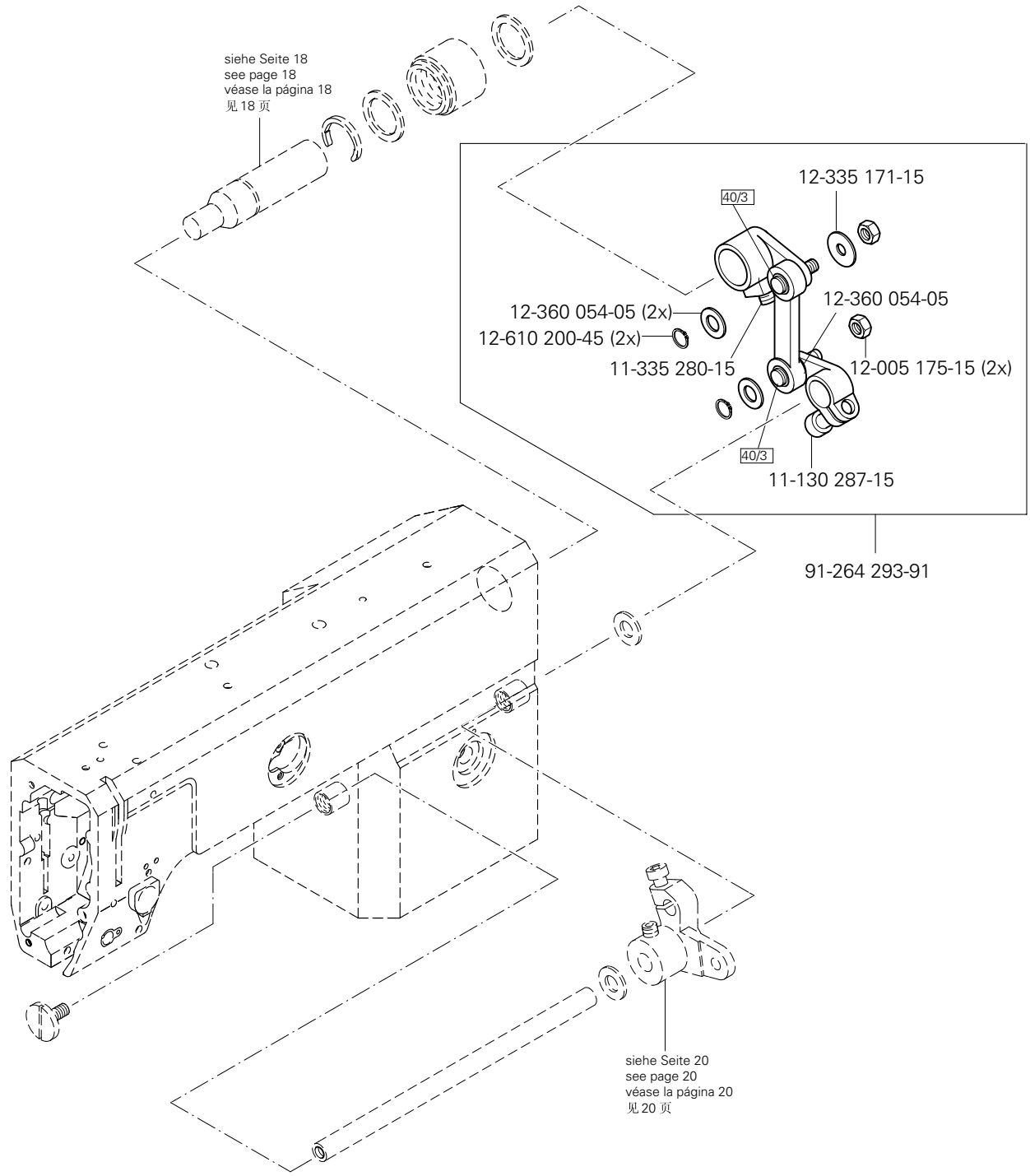
siehe Seite 18
see page 18
véase la página 18
见 18 页
12-335 171-15
40/3
12-360 054-05 (2x)
12-610 200-45 (2x)
12-360 054-05
11-335 280-15
12-005 175-15 (2x)
40/3
11-130 287-15
91-264 293-91
siehe Seite 20
see page 20
véase la página 20
见 20 页

Armteile
Arm parts
Piezas del brazo
机臂零件

PFAFF 1181;1181- D
PFAFF 1183;1183- D

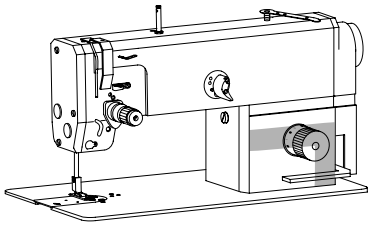

11-320 171-15
12-710 901-22
PFAFF 1183-D
PFAFF 1183
40/5
12-360 063-05
40/5
12-360 063-05
91-262 813-91
91-262 218-05
11-178 223-25
siehe Seite 22
see page 22
véase la página 22
见 22 页
siehe Seite 21
see page 21
véase la página 21
见 21 页
91-264 301-91
95-774 646-05
11-130 227-15
11-330 277-15 (2x)
12-640 170-55
91-264 355-91
Anschluß siehe Seite 28
For connection see page 28
Para la conexión véase la página 28
接 | | 见 28 页
40/3
12-640 150-55
91-264 304-05
11-130 287-15
12-005 175-15 (2x)
91-264 306-12
40/3
12-360 054-05 (2x)

siehe Kapitel 2 Erläuterung der Schlüsselzeichen
see chapter 2 Explanation of key markings
véase el Cap. 2 Explicaciones de los signos clave
见第2章标记说明

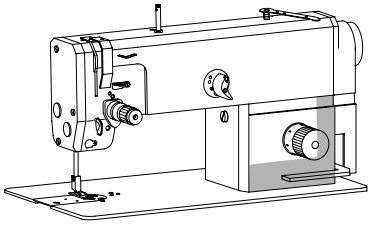

Armteile
Arm parts
Piezas del brazo
机臂零件

PFAFF 1181;1181- D
PFAFF 1183;1183- D

3.03

40/5

13-068 391-05

99-135 161-85

11-335 280-15

11-330 277-15

12-360 083-05

Für -911/37 siehe Seite 55 und 56
For -911/37 see page 55 and 56
Para -911/37 véase la página 55 y 56
适于-911/37 见 55 和56 页

12-360 083-05

91-262 232-11

91-262 231-72/893

91-262 274-05

12-650 012-55

siehe Seite 20
see page 20
véase la página 20
见20 页

Armteile
Arm parts
Piezas del brazo
机臂零件

PFAFF 1181;1181- D
PFAFF 1183;1183- D

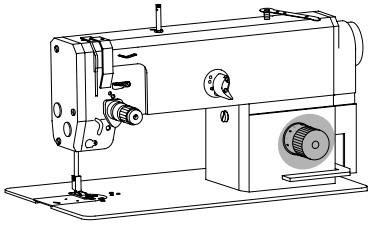

11-130 224-15
12-360 063-05
91-262 552-12
40/5
91-262 197-05
11-330 952-15
91-262 355-12
11-341 217-15 (2x)
95-774 612-92
12-640 200-55
91-262 578-71/698
91-262 201-05
13-033 208-05
91-262 202-15
91-262 203-05
91-262 200-91
91-105 482-05
91-262 577-75/698
PRESS and TURN
12-341 090-25
91-100 270-25

siehe Seite 20
see page 20
véase la página 20
见 20 页

siehe Kapitel 2 Erläuterung der Schlüsselzeichen
see chapter 2 Explanation of key markings
véase el Cap. 2 Explicaciones de los signos clave
见第2章标记说明

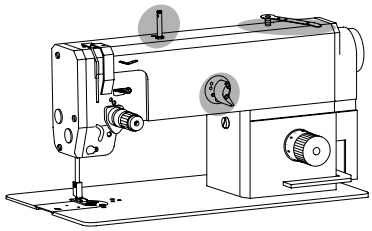

91-166 452-21
91-056 578-91
91-056 193-25
91-174 879-05
91-069 585-25
91-056 192-25
12-024 191-25
12-024 191-25
11-330 175-15
95-774 466-91
11-330 952-15
40/13
99-137 151-45
91-266 397-01
91-264 358-05
91-009 035-25
91-264 357-05
14-602 901-01 (2x)
91-118 683-05
91-171 049-05
12-640 130-55
12-618 190-45
95-774 465-25
91-100 281-25
91-171 042-05
95-774 467-05
95-774 464-05
91-700 996-15
11-210 168-15
91-174 783-05
11-250 084-15

Für -900/24 siehe Seite 50
For -900/24 see page 50
Para -900/24 véase la página 50
适于 -900/24 见 50 页

Grundplattenteile
Bedplate parts
Piezas del cárter
底板零件

PFAFF 1181;1181- D
PFAFF 1183;1183- D

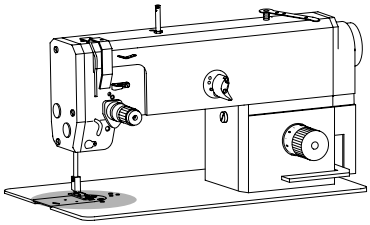

91-264 154-25 (2x)

91-262 686-91 (PFAFF 1181-D; 1181)

91-262 687-25

91-004 181-05

91-000 621-15 (2x)

91-262 804-91 (PFAFF 1183-D; 1183)

91-262 805-25

91-262 806-05

91-000 621-15 (2x)

91-701 179-15 (2x)

91-262 825-91 A B
91-264 258-91 C

91-069 554-12

11-130 176-15

11-330 962-15

Anschluß siehe Seite 27
For connection see page 27
Para la conexión, véase la pág. 27
接上 见 27页

40/3

11-330 952-15 (2x)

91-262 300-91

91-118 711-05

40/3 91-265 189-05

91-118 711-05

91-169 556-05

Anschluß siehe Seite 28
For connection see page 28
Para la conexión, véase la pág. 28
接上 见 28页

91-262 824-96 A B
91-264 254-16 C

91-262 301-12

12-610 190-45

11-330 952-15

11-130 284-15

91-118 711-05

91-118 711-05

91-262 277-05 40/3

siehe Kapitel 2 Erläuterung der Schlüsselzeichen
see chapter 2 Explanation of key markings
véase el Cap. 2 Explicaciones de los signos clave
见第2章标记说明

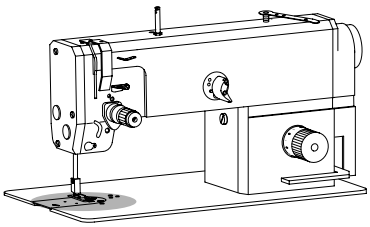

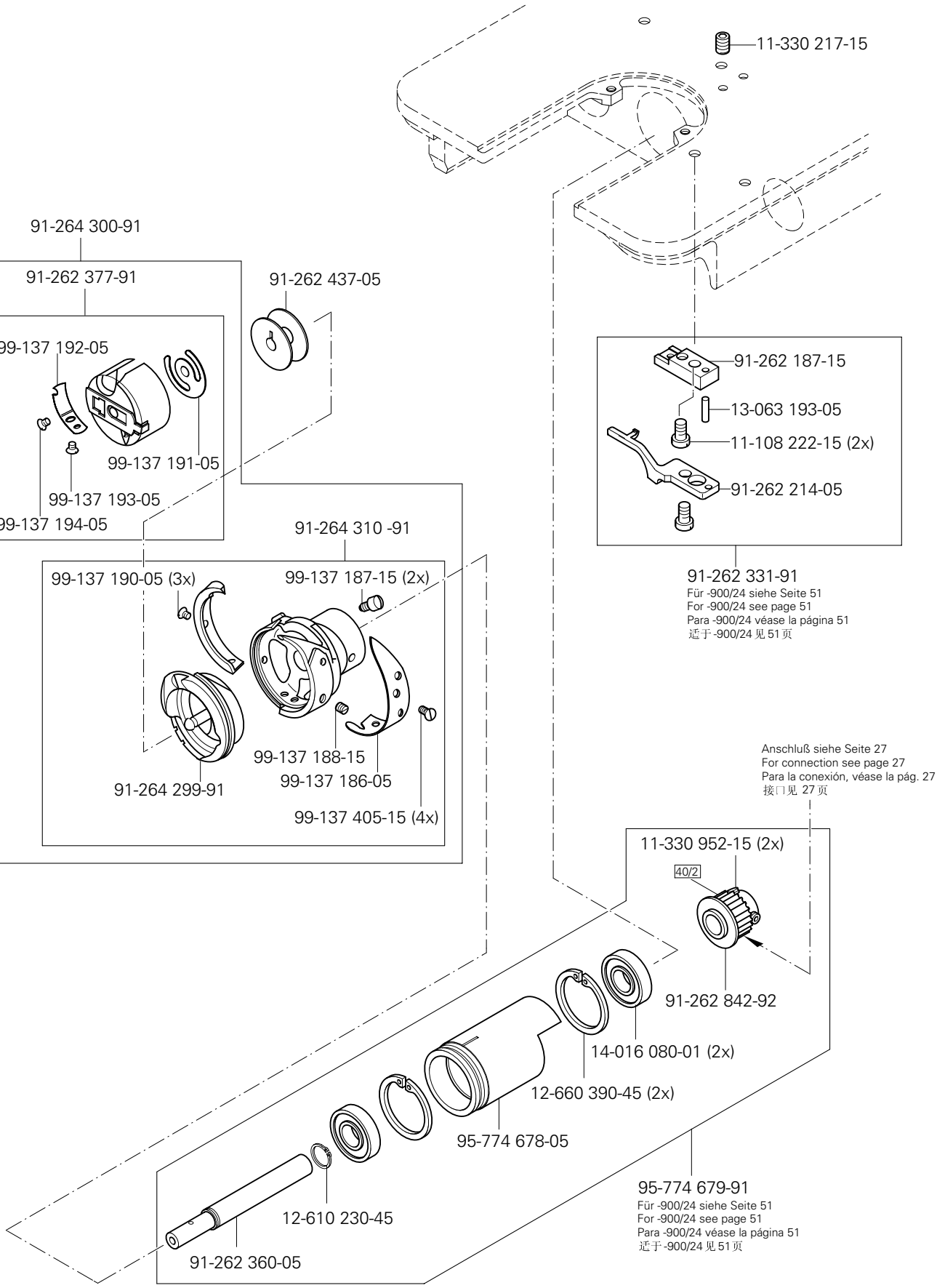
11-330 217-15
91-264 300-91
91-262 377-91
91-262 437-05
99-137 192-05
99-137 191-05
99-137 193-05
99-137 194-05
91-262 187-15
13-063 193-05
11-108 222-15 (2x)
91-262 214-05
91-262 331-91
Für -900/24 siehe Seite 51
For -900/24 see page 51
Para -900/24 véase la página 51
适于-900/24 见 51 页
91-264 310 -91
99-137 190-05 (3x)
99-137 187-15 (2x)
99-137 188-15
99-137 186-05
91-264 299-91
99-137 405-15 (4x)
Anschluß siehe Seite 27
For connection see page 27
Para la conexión, véase la pág. 27
接口见 27 页
11-330 952-15 (2x)
40/2
91-262 842-92
14-016 080-01 (2x)
12-660 390-45 (2x)
95-774 678-05
95-774 679-91
Für -900/24 siehe Seite 51
For -900/24 see page 51
Para -900/24 véase la página 51
适于-900/24 见 51 页
12-610 230-45
91-262 360-05

Grundplattenteile
Bedplate parts
Piezas del cárter
底板零件

PFAFF 1181
PFAFF 1183

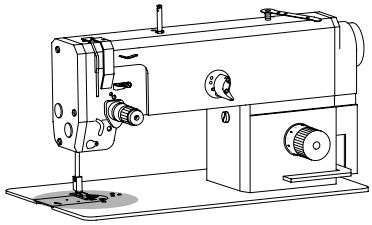

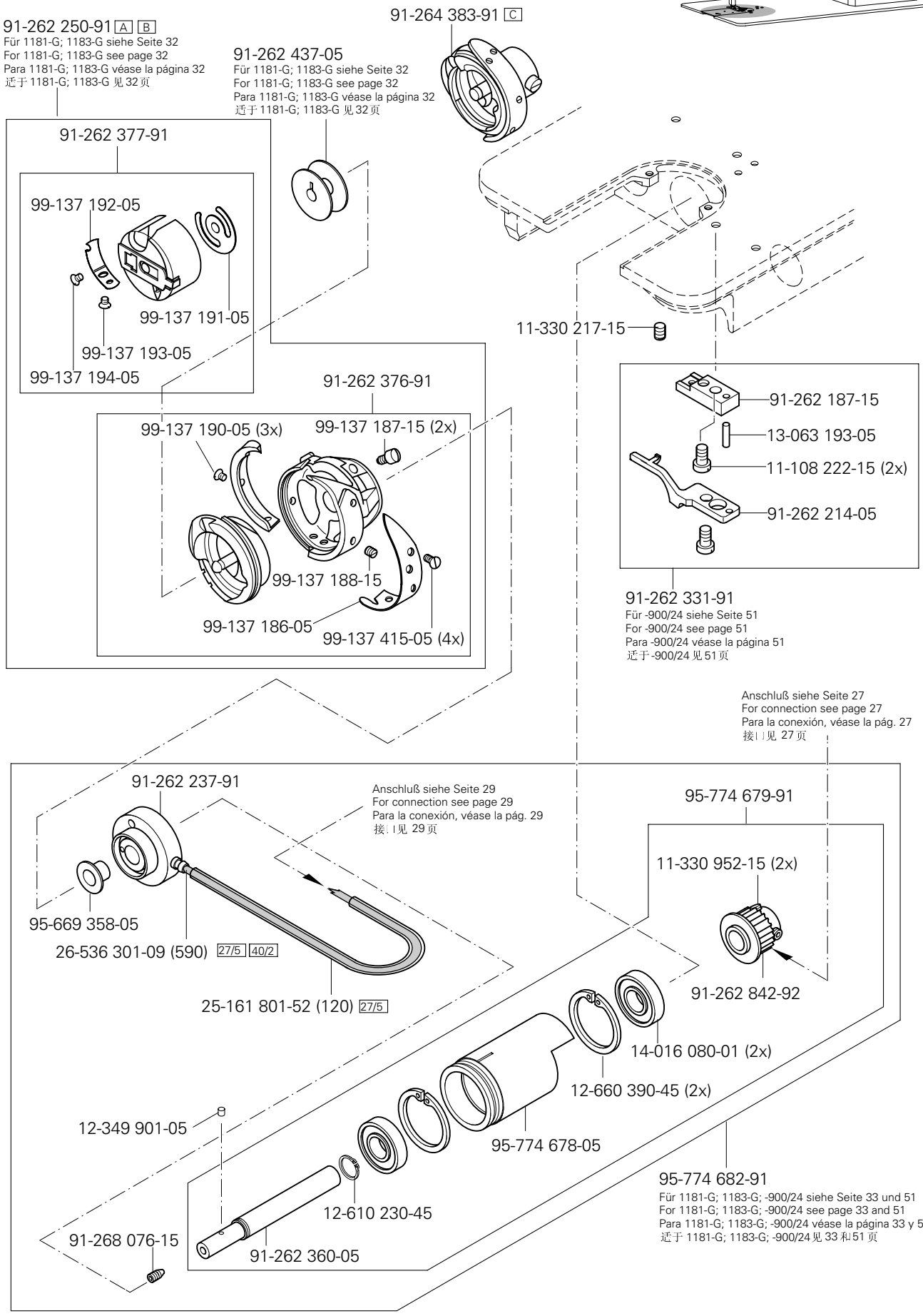

siehe Kapitel 2 Erläuterung der Schlüsselzeichen
see chapter 2 Explanation of key markings
véase el Cap. 2 Explicaciones de los signos clave
见第2章标记说明

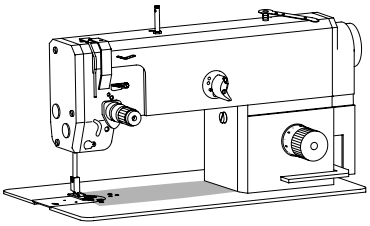

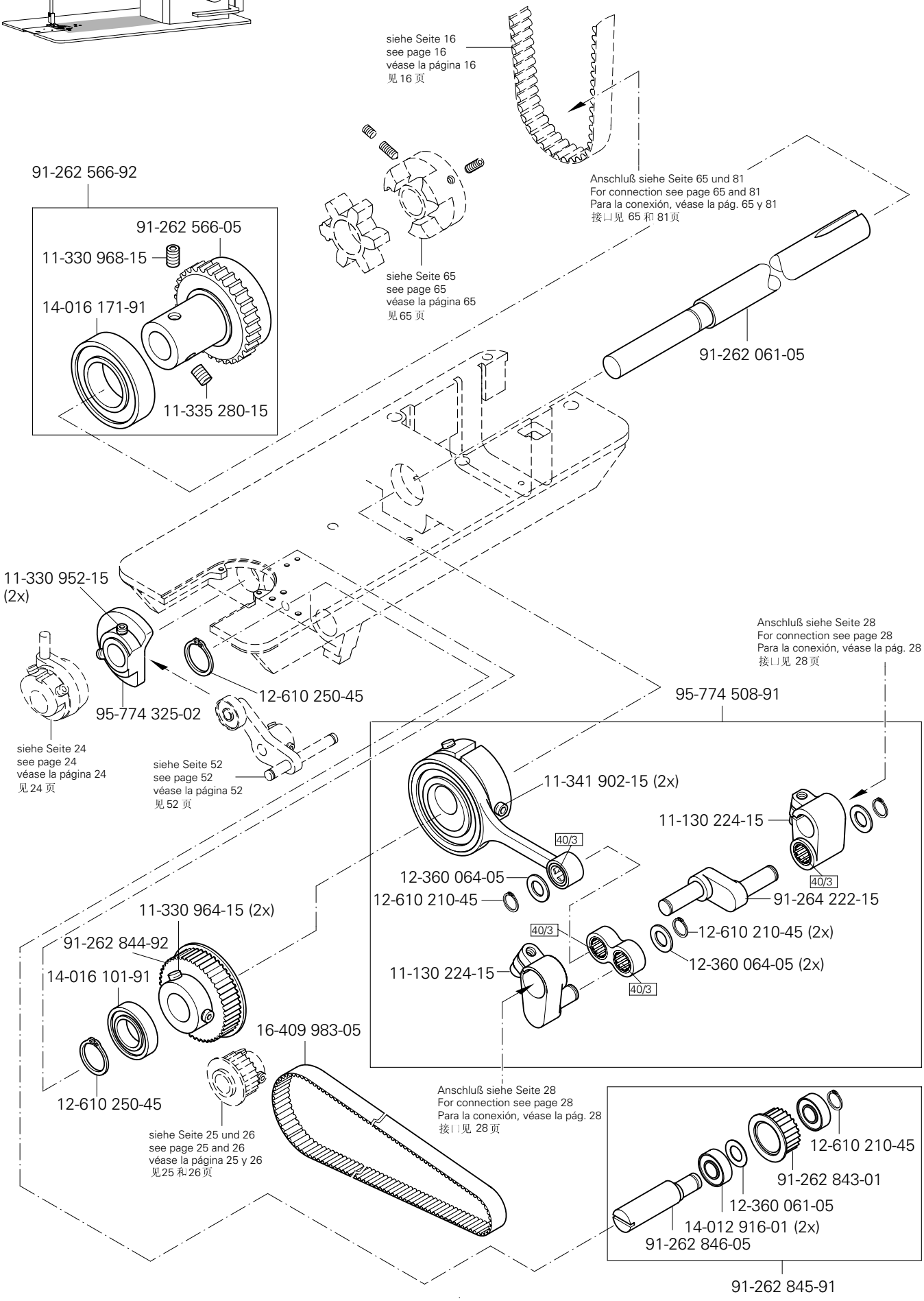
siehe Seite 16
see page 16
véase la página 16
见16页
Anschluß siehe Seite 65 und 81
For connection see page 65 and 81
Para la conexión, véase la pág. 65 y 81
接口见 65 和 81页
91-262 566-92
91-262 566-05
11-330 968-15
14-016 171-91
11-335 280-15
siehe Seite 65
see page 65
véase la página 65
见65 页
91-262 061-05
11-330 952-15
(2x)
12-610 250-45
95-774 325-02
siehe Seite 24
see page 24
véase la página 24
见24 页
siehe Seite 52
see page 52
véase la página 52
见52 页
Anschluß siehe Seite 28
For connection see page 28
Para la conexión, véase la pág. 28
接口见 28页
95-774 508-91
11-341 902-15 (2x)
11-130 224-15
40/3
12-360 064-05
12-610 210-45
91-264 222-15
12-610 210-45 (2x)
12-360 064-05 (2x)
11-130 224-15
11-330 964-15 (2x)
91-262 844-92
14-016 101-91
16-409 983-05
12-610 250-45
siehe Seite 25 und 26
see page 25 and 26
véase la página 25 y 26
见25 和26页
Anschluß siehe Seite 28
For connection see page 28
Para la conexión, véase la pág. 28
接口见 28页
12-610 210-45
91-262 843-01
12-360 061-05
14-012 916-01 (2x)
91-262 846-05
91-262 845-91

Grundplattenteile
Bedplate parts
Piezas del cárter
底板零件

PFAFF 1181;1181- D
PFAFF 1183;1183- D

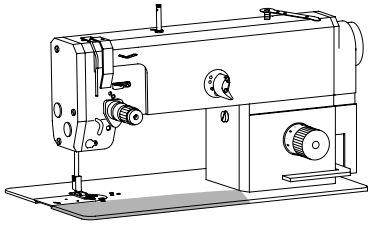

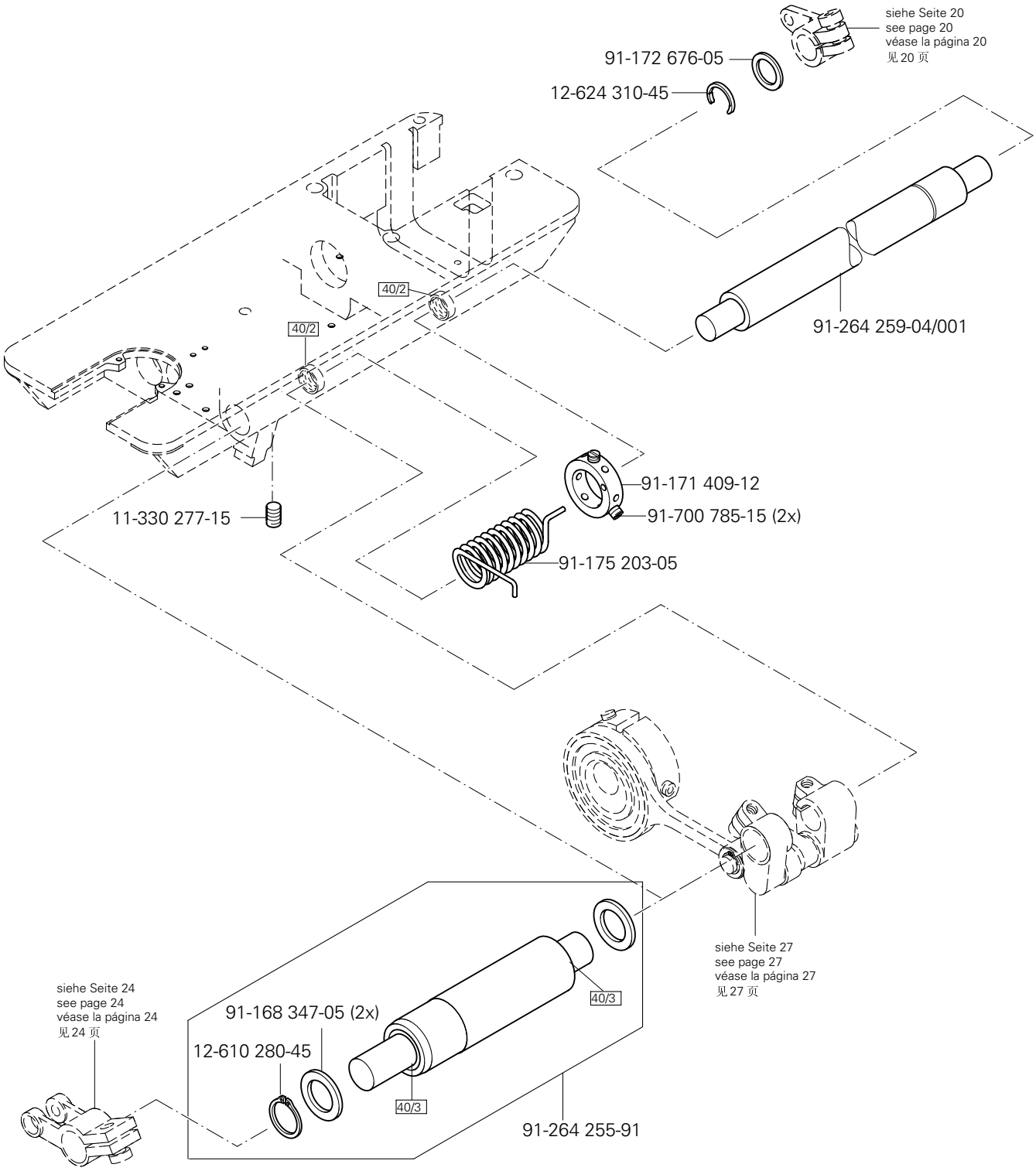

siehe Kapitel 2 Erläuterung der Schlüsselzeichen
see chapter 2 Explanation of key markings
véase el Cap. 2 Explicaciones de los signos clave
见第2章标记说明

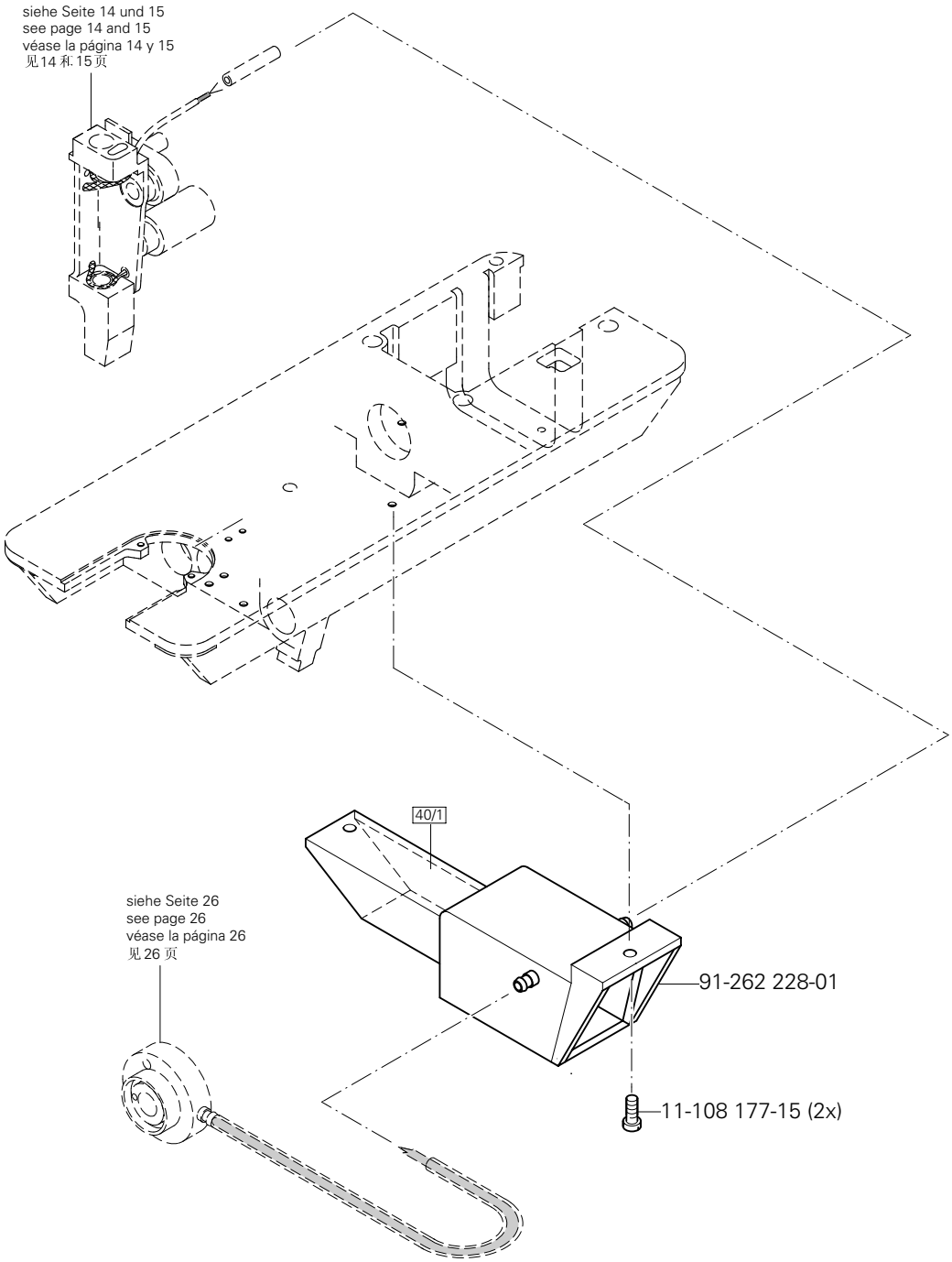
siehe Seite 14 und 15
see page 14 and 15
véase la página 14 y 15
见14 和 15 页
40/1
siehe Seite 26
see page 26
véase la página 26
见 26 页
91-262 228-01
11-108 177-15 (2x)

Grundplattenteile
Bedplate parts
Piezas del cárter
底板零件

PFAFF 1181;1181- D
PFAFF 1183;1183- D

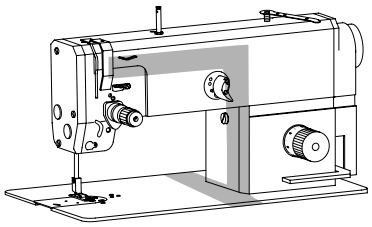

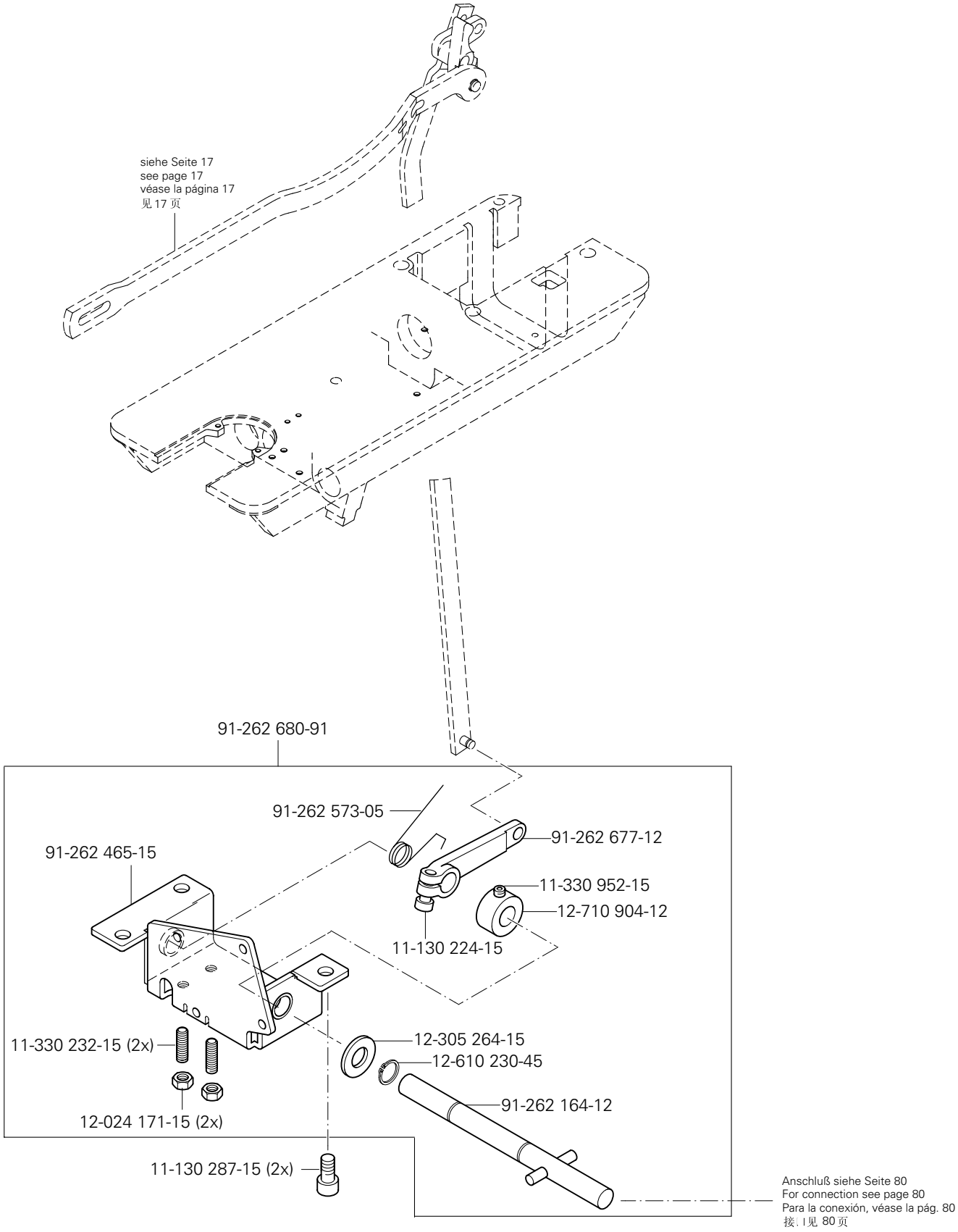

siehe Kapitel 2 Erläuterung der Schlüsselzeichen
see chapter 2 Explanation of key markings
véase el Cap. 2 Explicaciones de los signos clave
见第2章标记说明

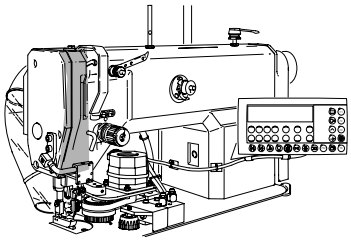

11-330 220-15

95-774 662-90

12-360 064-05 (2x)

95-774 652-91

91-262 354-05 (2x)

40/3

12-610 210-45

91-262 692-05

siehe Seite 16
see page 16
véase la página 16
见 16 页

11-225 223-15

40/3

siehe Seite 14 und 15
see page 14 and 15
véase la página 14 y 15
见14 和15页

Abweichende Teile der PFAFF 1181-G;1183-G
Different parts for PFAFF 1181-G;1183-G
Piezas de la PFAFF 1181-G;1183-G que son diferentes
PFAFF 1181-G;1183-G 中有差别的零件

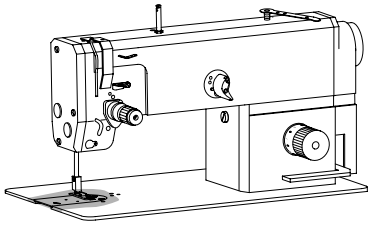

91-265 262-91

91-265 270-91

11-174 912-15 (2x)

(3x) 91-265 227-05

91-174 507-05

91-140 945-05

91-174 703-91

91-174 955-91

91-174 956-45

91-175 785-05

91-175 690-05

91-019 929-05

91-000 250-15

91-000 390-05

91-265 227-05 (3x)

91-002 134-05

91-174 480-05

siehe Seite 33
see page 33
véase la página 33
见 33 页

11-330 217-15

(die sonstigen Teile wie in Register 3.01 bis 3.04)
(for all other parts see Sections 3.01 to 3.04)
(las demás piezas como en los registros 3.01 al 3.04)
(其它零件与3.01至3.04 章中的相同)

siehe Kapitel 2 Erläuterung der Schlüsselzeichen
see chapter 2 Explanation of key markings
véase el Cap. 2 Explicaciones de los signos clave
见第2章标记说明

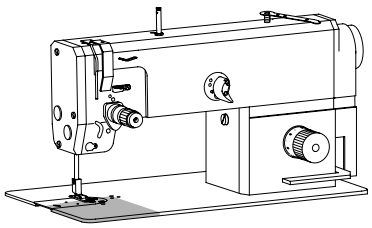

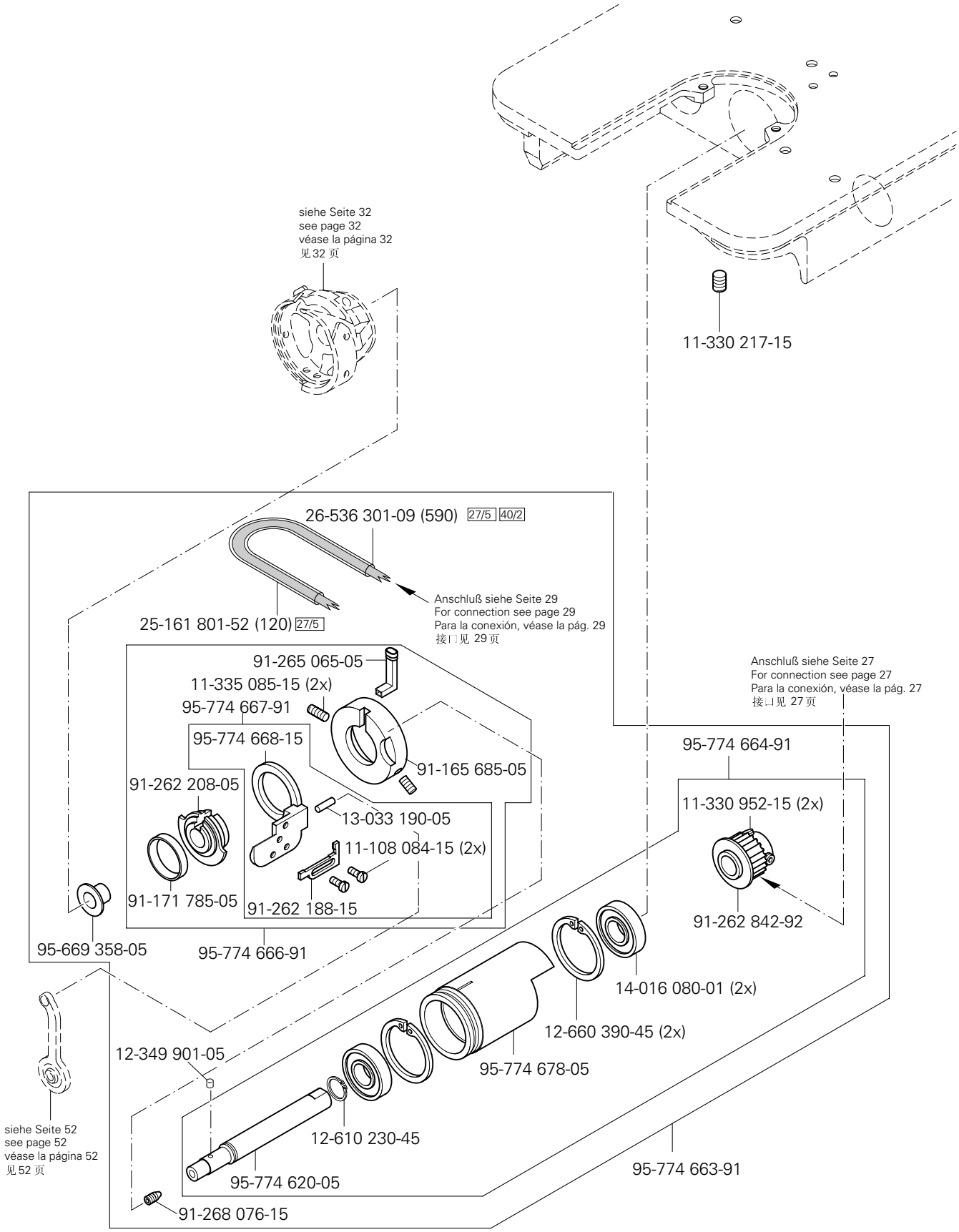
siehe Seite 32
see page 32
véase la página 32
见32 页
11-330 217-15
26-536 301-09 (590) 27/5 40/2
Anschluß siehe Seite 29
For connection see page 29
Para la conexión, véase la pág. 29
接口见 29页
25-161 801-52 (120) 27/5
91-265 065-05
11-335 085-15 (2x)
95-774 667-91
95-774 668-15
91-165 685-05
91-262 208-05
13-033 190-05
11-108 084-15 (2x)
91-171 785-05
91-262 188-15
95-669 358-05
95-774 666-91
Anschluß siehe Seite 27
For connection see page 27
Para la conexión, véase la pág. 27
接口见 27页
95-774 664-91
11-330 952-15 (2x)
91-262 842-92
14-016 080-01 (2x)
12-660 390-45 (2x)
95-774 678-05
12-349 901-05
12-610 230-45
95-774 620-05
91-268 076-15
95-774 663-91
siehe Seite 52
see page 52
véase la página 52
见 52 页

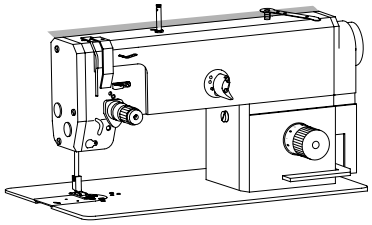

11-130 305-25 (2x)

71-370 001-31

11-130 167-15

91-262 929-15

12-640 130-55 (2x)

12-024 191-15

91-262 930-05

91-262 899-75/896

91-262 931-05 (2x)

99-137 341-01

12-360 043-05 (3x)

12-610 190-45

40/3

11-225 220-15 (3x)

91-264 187-91

91-264 186-91

12-640 130-55

91-262 931-05

91-262 926-11

99-137 341-01

11-330 955-15

91-118 711-05

91-262 770-05

91-264 769-92

11-132 223-15

11-130 203-15

(die sonstigen Teile wie in Register 3.01 bis 3.04)
(for all other parts see Sections 3.01 to 3.04)
(las demás piezas como en los registros 3.01 al 3.04)
(其它零件与3. 01至3. 04章中的相同)

siehe Kapitel 2 Erläuterung der Schlüsselzeichen
see chapter 2 Explanation of key markings
véase el Cap. 2 Explicaciones de los signos clave
见第2章标记说明

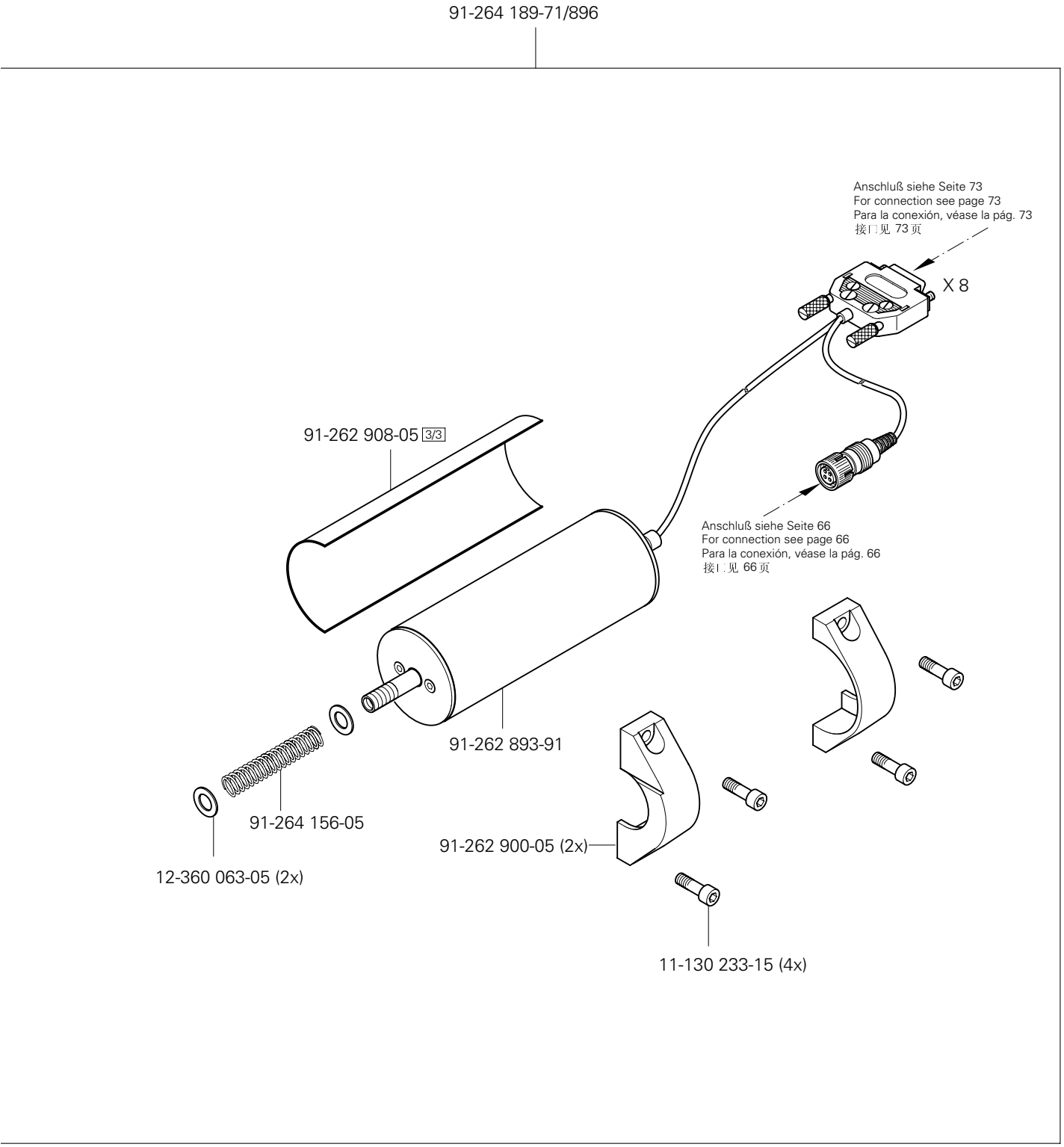
91-264 189-71/896
Anschluß siehe Seite 73
For connection see page 73
Para la conexión, véase la pág. 73
接口见 73 页
X 8
91-262 908-05 3/3
Anschluß siehe Seite 66
For connection see page 66
Para la conexión, véase la pág. 66
接口见 66 页
91-262 893-91
91-264 156-05
12-360 063-05 (2x)
91-262 900-05 (2x)
11-130 233-15 (4x)

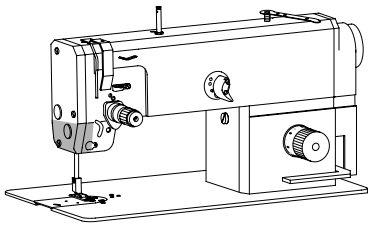

11-130 224-15

11-225 232-15

12-624 200-45

91-262 882-15

91-262 962-91

91-262 958-15

11-130 086-15 (2x)

71-170 002-20

12-005 154-15 (3x)

Y 8

Anschluß siehe Seite 61
For connection see page 61
Para la conexión, véase la pág. 61
接. I见 61页

91-262 940-91

91-262 792-05

91-100 117-15

91-069 579-05

12-640 130-55 (2x)

91-262 905-91

91-262 790-15

91-262 791-05

(die sonstigen Teile wie in Register 3.01 bis 3.04)
(for all other parts see Sections 3.01 to 3.04)
(las demás piezas como en los registros 3.01 al 3.04)
(其它零件与3. 01至3. 04章中的相同)

siehe Kapitel 2 Erläuterung der Schlüsselzeichen
see chapter 2 Explanation of key markings
véase el Cap. 2 Explicaciones de los signos clave
见第2章标记说明

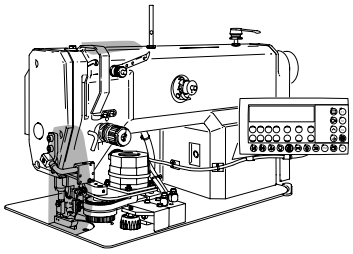

11-330 277-15 (2x)

91-264 141-91

siehe Seite 38
see page 38
véase la página 38
见 38 页

siehe Seite 11
see page 11
véase la página 11
见 11 页

siehe Seite 16
see page 16
véase la página 16
见 16 页

91-264 182-91

12-024 171-25 (2x)

91-264 183-25

11-130 227-25 (2x)

11-330 962-15

11-330 962-15

91-264 185-25

11-106 104-55

91-264 184-25

Anschluß siehe Seite 77
For connection see page 77
Para la conexión, véase la pág. 77
接口见 77 页

X6

12-024 121-25

12-305 084-25

71-850 001-48

siehe Seite 15
see page 15
véase la página 15
见 15 页

91-262 565-92

11-330 958-15

System 134 kk 6
Systéme 134 kk 6
Sistema 134 kk 6
系统 134 kk 6

6

Abweichende Teile der PFAFF 3511-2/01
Different parts for PFAFF 3511-2/01
Piezas de la PFAFF 3511-2/01 que son diferentes
PFAFF 3511-2/01 中有差别的零件

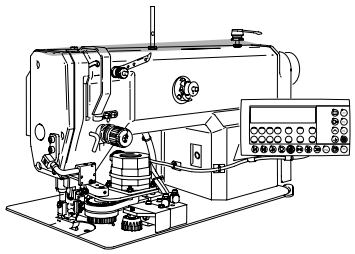

95-778 521-71/895
11-130 233-15 (3x)
11-180 283-25 (4x)
91-264 133-75/895
95-778 335-01
11-330 220-15 (3x)
11-335 169-15
12-710 210-12
12-640 200-55
11-330 952-15
siehe Seite 37
see page 37
véase la página 37
见37 页
11-130 176-15 (2x)
91-069 577-91
40/3
40/3
12-024 191-15
91-264 213-12
11-330 955-15 (2x)
91-069 632-05
91-069 484-05
91-069 483-05
91-069 630-91
11-130 224-15
91-264 146-05
11-174 176-15 (2x)
91-264 214-05
12-005 195-15
91-069 632-05
91-118 711-05
91-264 212-91
91-069 599-15
91-069 600-15
11-130 173-15 (2x)
91-069 601-15
91-069 598-11
91-264 140-15
11-108 135-15 (3x)

(die sonstigen Teile wie in Register 3.01 bis 3.04)
(for all other parts see Sections 3.01 to 3.04)
(las demás piezas como en los registros 3.01 al 3.04)
(其它零件与3.01至3.04 章中的相同)

siehe Kapitel 2 Erläuterung der Schlüsselzeichen
see chapter 2 Explanation of key markings
véase el Cap. 2 Explicaciones de los signos clave
见第2章标记说明

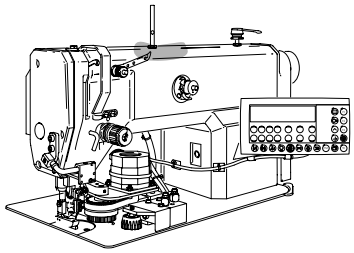

95-778 514-70/895

Anschluß siehe Seite 44
For connection see page 44
Para la conexión, véase la pág. 44
接口见 44 页

11-130 233-15 (2x)
12-305 144-15 (2x)
11-130 239-15 (2x)
B2
99-135 298-91 (2x)
A2
99-137 392-91
11-330 232-15
16-041 045-21
95-778 338-75/895
12-024 171-25
11-130 239-15
11-130 227-15
12-610 200-45
91-069 489-12
91-069 486-05
91-069 789-15
91-107 265-05
11-174 176-15 (2x)
11-108 096-15
91-264 134-91

siehe Seite 38
see page 38
véase la página 38
见 38 页

40/2
91-069 371-92
11-130 173-15 (2x)

6

Abweichende Teile der PFAFF 3511-2/01
Different parts for PFAFF 3511-2/01
Piezas de la PFAFF 3511-2/01 que son diferentes
PFAFF 3511-2/01 中有差别的零件

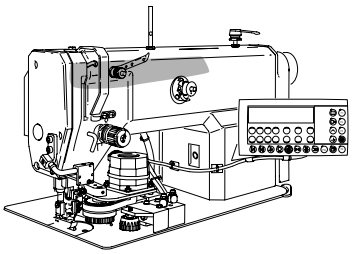

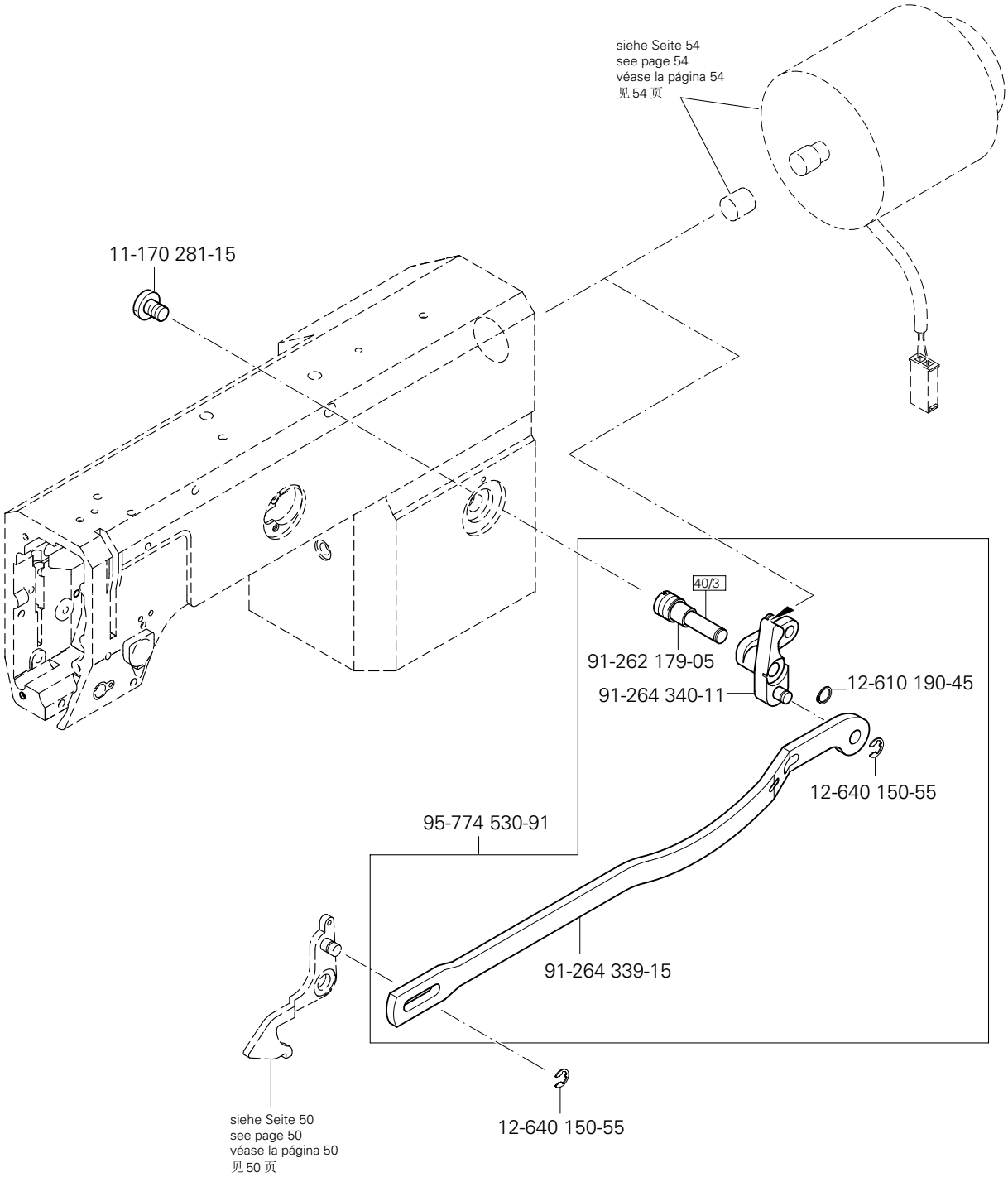

(die sonstigen Teile wie in Register 3.01 bis 3.04)
(for all other parts see Sections 3.01 to 3.04)
(las demás piezas como en los registros 3.01 al 3.04)
(其它零件与3.01至3.04 章中的相同)

siehe Kapitel 2 Erläuterung der Schlüsselzeichen
see chapter 2 Explanation of key markings
véase el Cap. 2 Explicaciones de los signos clave
见第2章标记说明

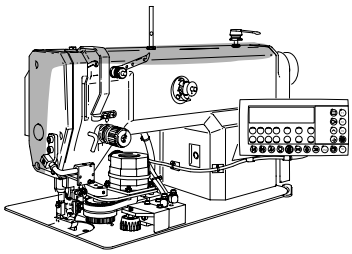

Abweichende Teile der PFAFF 3511-2/01
Different parts for PFAFF 3511-2/01
Piezas de la PFAFF 3511-2/01 que son diferentes
PFAFF 3511-2/01 中有差别的零件

Anschluß siehe Seite 45
For connection see page 45
Para la conexión, véase la pág. 45
接口见 45页

91-264 215-05

95-774 683-05

11-130 359-25 (2x)

17-018 101-91

11-130 293-25 (2x)

12-305 174-25 (2x)

95-774 674-75/895

12-005 215-25

Anschluß siehe Seite 44
For connection see page 44
Para la conexión, véase la pág. 44
接口见 44页

A8

25-308 820-40 96

95-774 675-91

siehe Seite 11
see page 11
véase la página 11
见11 页

siehe Kapitel 2 Erläuterung der Schlüsselzeichen
see chapter 2 Explanation of key markings
véase el Cap. 2 Explicaciones de los signos clave
见第2章标记说明

(die sonstigen Teile wie in Register 3.01 bis 3.04)
(for all other parts see Sections 3.01 to 3.04)
(las demás piezas como en los registros 3.01 al 3.04)
(其它零件与3.01至3.04 章中的相同)

6

Abweichende Teile der PFAFF 3511-2/01
Different parts for PFAFF 3511-2/01
Piezas de la PFAFF 3511-2/01 que son diferentes
PFAFF 3511-2/01 中有差别的零件

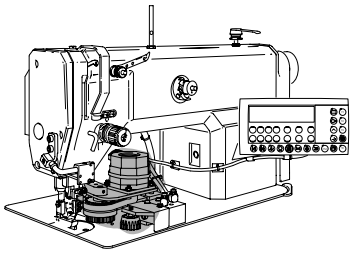

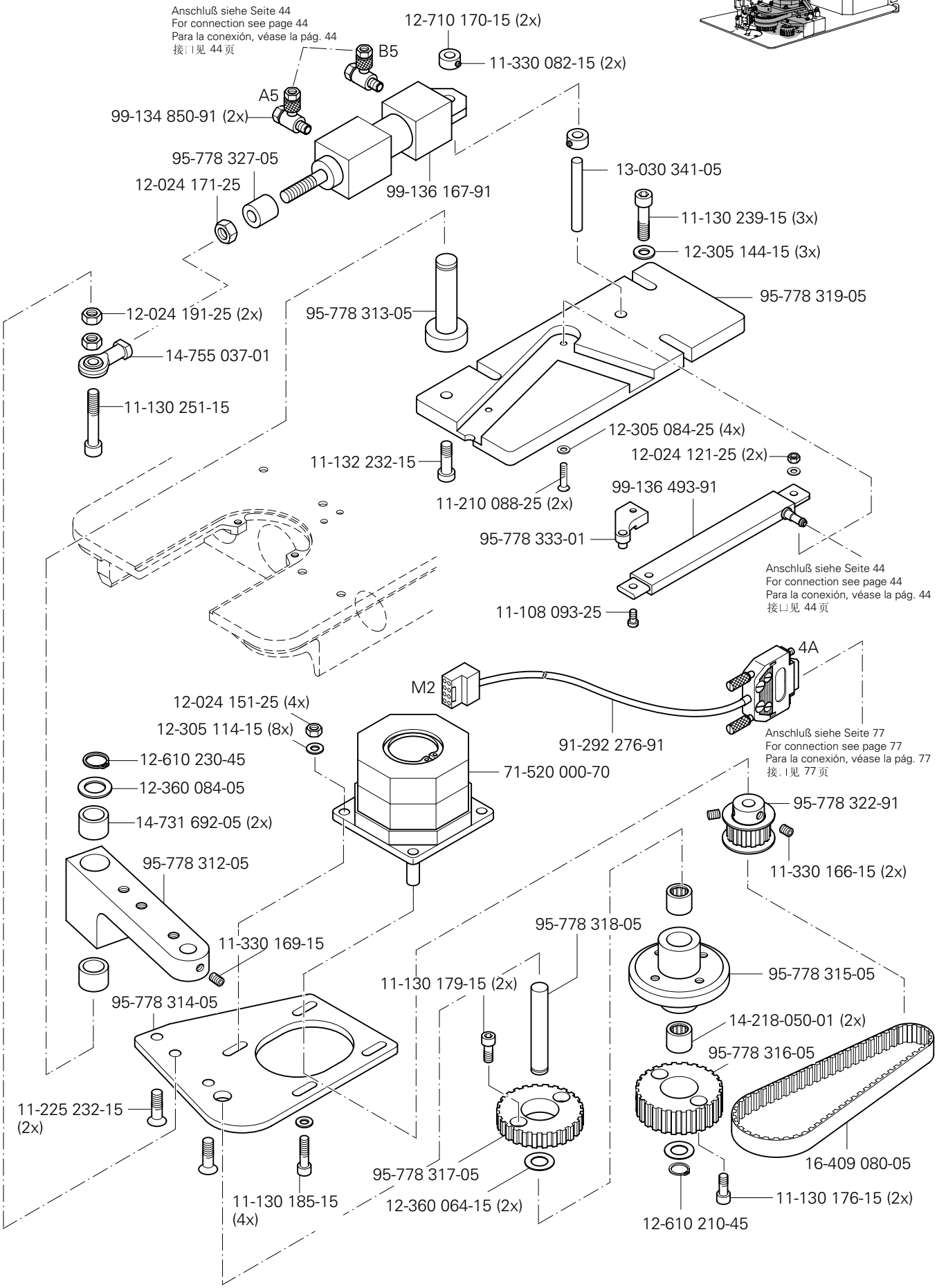

(die sonstigen Teile wie in Register 3.01 bis 3.04)
(for all other parts see Sections 3.01 to 3.04)
(las demás piezas como en los registros 3.01 al 3.04)
（其它零件与3.01至3.04 章中的相同）

siehe Kapitel 2 Erläuterung der Schlüsselzeichen
see chapter 2 Explanation of key markings
véase el Cap. 2 Explicaciones de los signos clave
见第2章标记说明

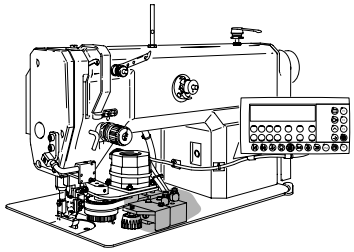

95-778 328-90

11-130 203-15 (2x)
12-305 114-15 (2x)
95-778 321-05
12-024 151-25
Anschluß siehe Seite 44
For connection see page 44
Para la conexión, véase la pág. 44
接口见 44 页
B 9
A 9
99-135 298-91 (2x)
99-137 321-91
95-778 330-05
12-305 114-15
11-130 203-15
12-024 191-15
11-130 233-15 (2x)
14-012 903-01 (2x)
12-305 144-15 (2x)
95-778 329-05
95-778 331-05
11-108 306-15

91-264 154-25 (2x)
Anschluß siehe Seite 44
For connection see page 44
Para la conexión, véase la pág. 44
接口见 44 页

6

Abweichende Teile der PFAFF 3511-2/01
Different parts for PFAFF 3511-2/01
Piezas de la PFAFF 3511-2/01 que son diferentes
PFAFF 3511-2/01 中有差别的零件

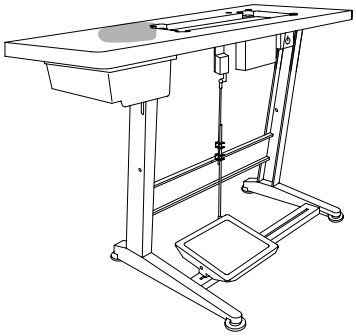

Anschluß siehe Seite 62
For connection see page 62
Para la conexión, véase la pág. 62
接口见 62 页

99-137 427-05 (4x)
12-305 114-15 (2x)
11-130 209-15 (2x)
99-137 428-91 (2x)
99-137 476-91
96 25-308 820-40
96 25-308 820-40 (2x)
96 25-308 820-40
18-372 008-91 (2x)
siehe Seite 39
see page 39
véase la página 39
见 39 页
Zur Wartungseinheit
For conditioning unit
Para las requiere grupo acondicionador del aire
用于保养单元
96 25-308 820-40
99-136 205-91
siehe Seite 42
see page 42
véase la página 42
见 42 页
25-308 820-40 (2x)
96
18-372 001-91 (2x)
99-115 505-91
15-032 001-45 (2x)
96 25-308 820-25
99-135 835-05
96 25-308 820-40 (3x)
96 25-308 820-40
siehe Seite 42
see page 42
véase la página 42
见 42 页
siehe Seite 41
see page 41
véase la página 41
见 41 页
siehe Seite 43
see page 43
véase la página 43
见 43 页
siehe Seite 43
see page 43
véase la página 43
见 43 页
91-232 539-75/895
11-462 403-55 (2x)
96 25-308 820-40
12-024 151-25 (2x)

A2 B2 B5 B9 A3 A5 B5 A9 A10 A2 B2 A8 A8 A5 A10 B9 A9 A3

(die sonstigen Teile wie in Register 3.01 bis 3.04)
(for all other parts see Sections 3.01 to 3.04)
(las demás piezas como en los registros 3.01 al 3.04)
(其它零件与3.01至3.04 章中的相同)

siehe Kapitel 2 Erläuterung der Schlüsselzeichen
see chapter 2 Explanation of key markings
véase el Cap. 2 Explicaciones de los signos clave
见第2章标记说明

Abweichende Teile der PFAFF 3511-2/01
Different parts for PFAFF 3511-2/01
Piezas de la PFAFF 3511-2/01 que son diferentes
PFAFF 3511-2/01 中有差别的零件

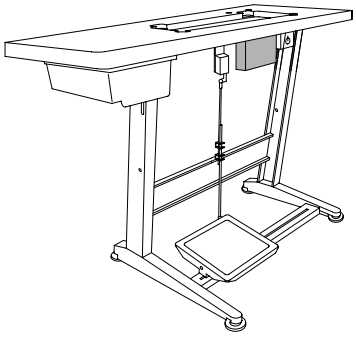

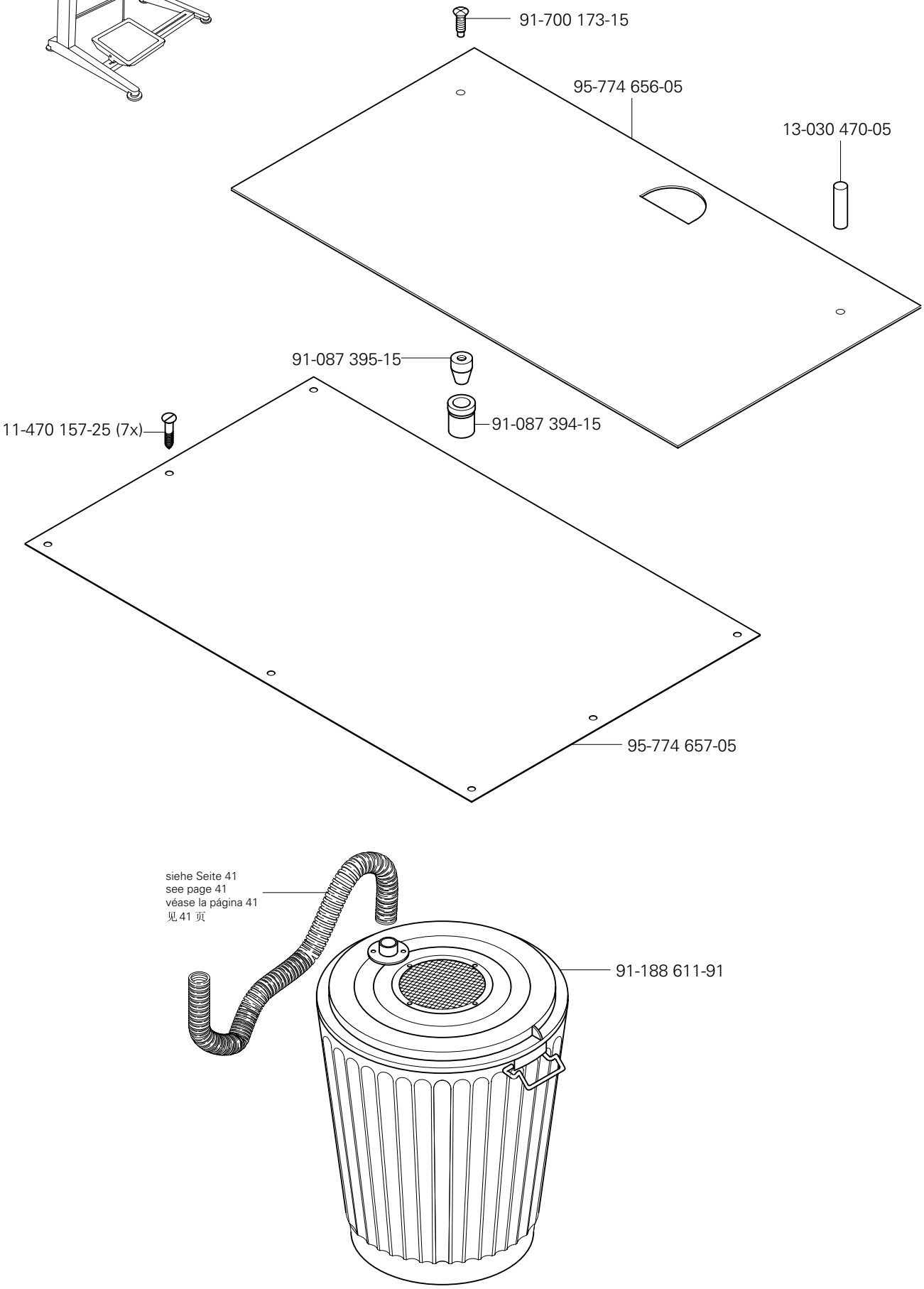

Abweichende Teile der PFAFF 3701-4/11
Different parts for PFAFF 3701-4/11
Piezas de la PFAFF 3701-4/11 que son diferentes
PFAFF 3701-4/11 中有差别的零件

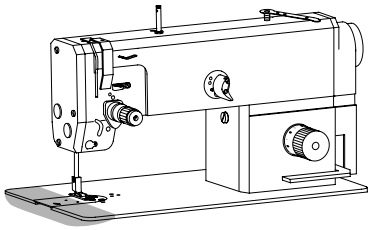

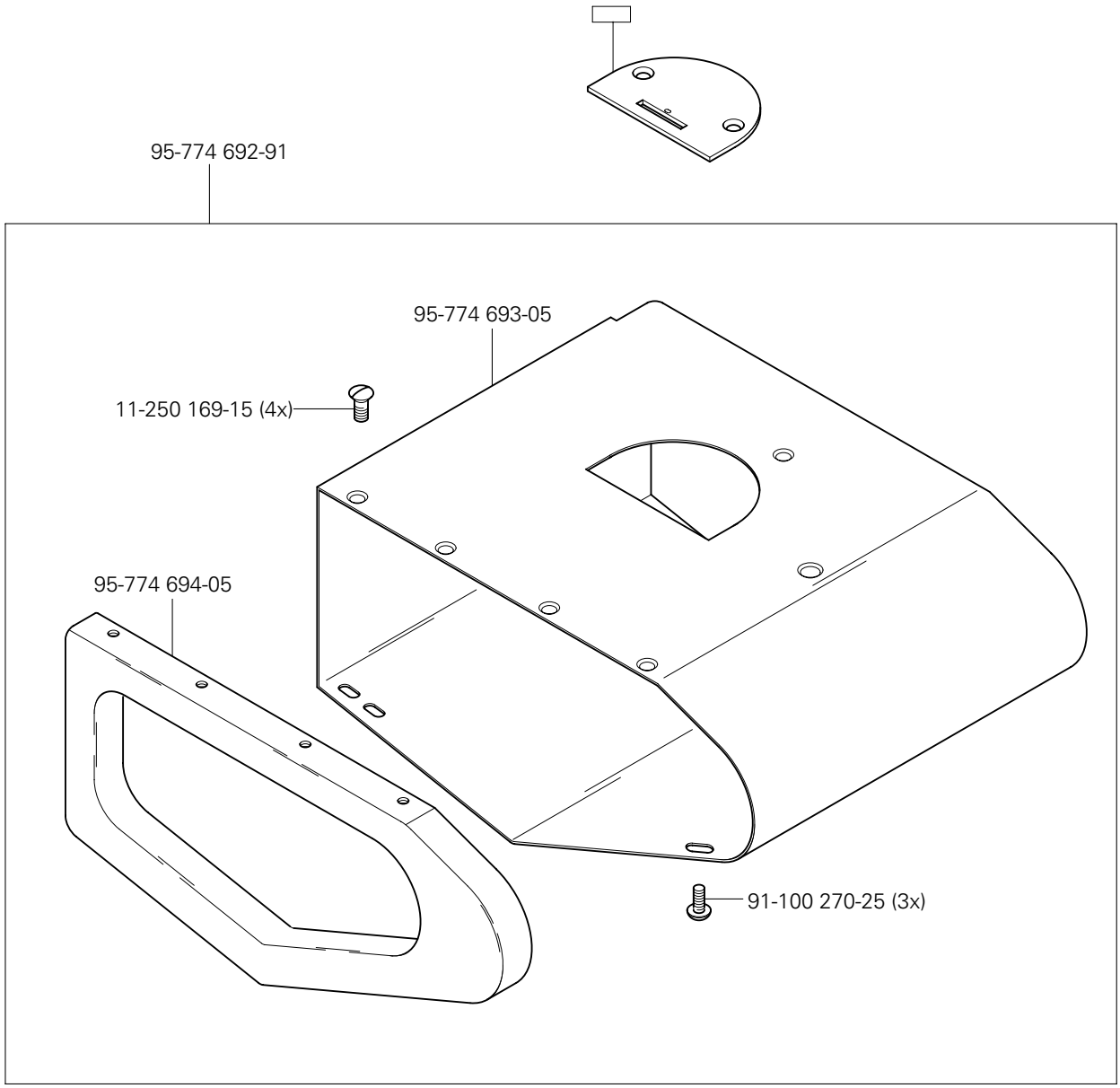

(die sonstigen Teile wie in Register 3.01 bis 3.04)
(for all other parts see Sections 3.01 to 3.04)
(las demás piezas como en los registros 3.01 al 3.04)
(其它零件与3. 01至3. 04章中的相同)

siehe Kapitel 2 Erläuterung der Schlüsselzeichen
see chapter 2 Explanation of key markings
véase el Cap. 2 Explicaciones de los signos clave
见第2章标记说明

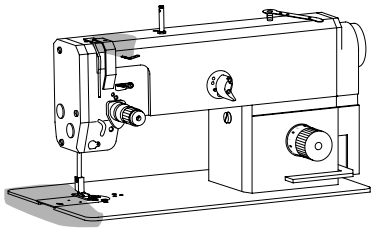

11-330 277-15 (2x)

91-264 141-91

siehe Seite 48
see page 48
véase la página 48
见 48 页

siehe Seite 16
see page 16
véase la página 16
见 16 页

siehe Seite 14 und 15
see page 14 and 15
véase la página 14 y 15
见14 和15 页

91-700 335-25

91-262 565-92

11-330 958-15

91-264 132-75/895

System 134 kk 6
Systéme 134 kk 6
Sistema 134 kk 6
系统 134 kk 6

Kanten-Beschneideinrichtung (-731/01)
Edge trimmer (-731/01)
Recortador (-731/01)
切边器 (-731/01)

PFAFF 1181
PFAFF 1183

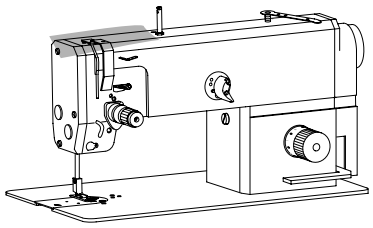

91-264 144-71/895
11-130 233-15 (3x)
11-180 283-25 (4x)
11-330 952-15
91-069 490-11
91-264 133-75/895
12-640 090-55
91-001 824-05
91-069 496-05
91-069 493-11
12-640 170-55 (2x)
11-330 220-15 (3x)
91-264 136-05
91-169 475-15
12-024 191-15
12-640 200-55
siehe Seite 47
see page 47
véase la página 47
见 47 页
11-130 176-15 (2x)
91-069 577-91
40/3
40/3
12-024 191-15
91-264 213-12
11-330 955-15 (2x)
91-069 632-05
91-069 484-05
91-069 483-05
91-069 630-91
11-130 224-15
91-264 146-05
11-174 176-15 (2x)
91-264 214-05
12-005 195-15
91-069 632-05
91-118 711-05
91-264 212-91
91-069 599-15
91-069 600-15
11-130 173-15 (2x)
91-069 601-15
91-069 598-11
91-264 140-15
11-108 135-15 (3x)

(die sonstigen Teile wie in Register 3.01 bis 3.04)
(for all other parts see Sections 3.01 to 3.04)
(las demás piezas como en los registros 3.01 al 3.04)
(其它零件与3.01至3.04 章中的相同)

siehe Kapitel 2 Erläuterung der Schlüsselzeichen
see chapter 2 Explanation of key markings
véase el Cap. 2 Explicaciones de los signos clave
见第2章标记说明

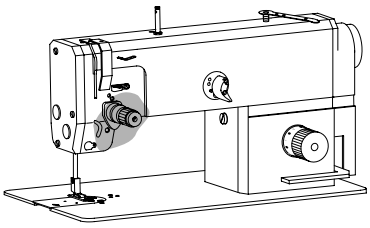

91-264 147-71/895

91-701 346-15

91-069 501-15

91-125 009-05

91-069 498-11

91-701 391-15

11-178 172-15

11-330 217-15 (2x)

91-169 474-05

91-264 139-72/895

11-130 227-15

12-610 200-45

91-069 489-12

91-069 486-05

91-069 789-15

91-107 265-05

11-174 176-15 (2x)

11-108 096-15

91-264 134-91

siehe Seite 48
see page 48
véase la página 48
见 48 页

40/2

91-069 371-92

11-130 173-15 (2x)

Fadenabschneid-Einrichtung (-900/24) PFAFF 1181;1181- D;1181-G
Thread trimmer (-900/24) PFAFF 1183;1183- D;1183-G
Cortahilos (-900/24) PFAFF 3511
切线器 (-900/24) PFAFF 3701

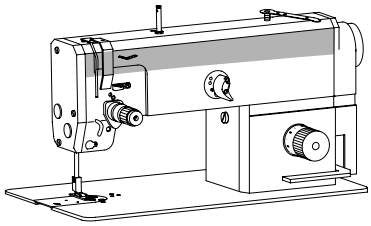

11-130 224-15
11-330 175-15
11-225 232-15
91-262 678-91
Für -SRP siehe Seite 36
For -SRP see page 36
Para -SRP véase la página 36
适于-SRP 见36页
91-262 958-15
12-005 154-15 (3x)
11-130 086-15 (2x)
71-170 002-20
91-056 197-91
91-056 198-21
91-056 193-25
91-056 760-05
91-056 192-25
Anschluß siehe Seite 61 und 62
For connection see page 61 and 62
Para la conexión, véase la pág. 61 y 62
接l .见 61 和 62 页
91-174 851-05
12-624 200-45
91-175 557-11
91-262 569-91
Für -SRP siehe Seite 36
For -SRP see page 36
Para -SRP véase la página 36
适于-SRP 见36页

(die sonstigen Teile wie in Register 3.01 bis 3.04)
(for all other parts see Sections 3.01 to 3.04)
(las demás piezas como en los registros 3.01 al 3.04)
(其它零件与3. 01至3. 04章中的相同)

siehe Kapitel 2 Erläuterung der Schlüsselzeichen
see chapter 2 Explanation of key markings
véase el Cap. 2 Explicaciones de los signos clave
见第2章标记说明

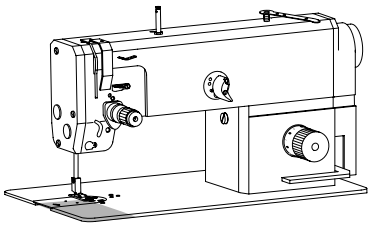

11-330 217-15

siehe Seite 25, 26 und 32
see page 25, 26 and 32
véase la página 25, 26 y 32
见25, 26 和32 页

91-262 225-91

11-108 087-15
91-262 235-15
91-264 338-15
91-262 187-15
13-063 193-05
91-262 214-05
11-108 222-15 (2x)

26-536 301-09 (590) 27/5 40/2

Anschluß siehe Seite 29
For connection see page 29
Para la conexión, véase la pág. 29
接口见 29 页

25-161 801-49 (120) 27/5

91-265 065-05
11-335 085-15 (2x)
91-262 189-91
91-262 185-05
91-165 685-05
91-262 208-05
13-033 190-05
11-108 084-15 (2x)
91-171 785-05
91-262 188-15
91-262 209-91

Anschluß siehe Seite 27
For connection see page 27
Para la conexión, véase la pág. 27
接口见 27 页

95-774 679-91
11-330 952-15 (2x)
91-262 842-92

95-669 358-05

14-016 080-01 (2x)
12-660 390-45 (2x)
95-774 678-05

12-349 901-05

91-264 240-05

siehe Seite 52
see page 52
véase la página 52
见 52 页

12-610 230-45
91-262 360-05
91-268 076-15

95-774 681-91
Für 1181-G; 1183-G siehe Seite 33
For 1181-G; 1183-G see page 33
Para 1181-G; 1183-G véase la página 33
适于 1181-G; 1183-G 见 33 页

11-108 084-15 (2x)

Fadenabschneid-Einrichtung (-900/24) PFAFF 1181;1181- D;1181-G
Thread trimmer (-900/24) PFAFF 1183;1183- D;1183-G
Cortahilos (-900/24) PFAFF 3511
切线器 (-900/24) PFAFF 3701

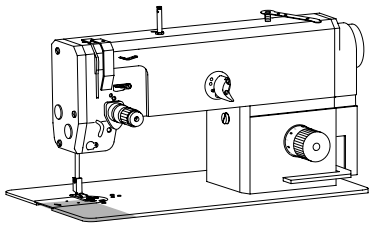

95-774 310-91

11-130 176-15 (2x)
12-710 190-02
12-305 114-15 (2x)
95-774 311-01
12-360 043-05
Anschluß siehe Seite 61 und 62
For connection see page 61 and 62
Para la conexión, véase la pág. 61 y 62
接口见 61 和 62 页
91-020 324-05
Y 2
Anschluß siehe Seite 27
For connection see page 27
Para la conexión, véase la pág. 27
接口见 27 页
14-012 525-01
12-360 033-05
11-330 962-15 (2x)
71-170 002-24
95-774 314-01
95-774 313-91
95-774 317-05
12-640 150-55
Anschluß siehe Seite 51
For connection see page 51
Para la conexión, véase la pág. 51
接口见 51 页
95-774 318-01
11-130 173-15
95-774 324-11
12-499 190-45
11-130 287-15

(die sonstigen Teile wie in Register 3.01 bis 3.04)
(for all other parts see Sections 3.01 to 3.04)
(las demás piezas como en los registros 3.01 al 3.04)
(其它零件与3. 01至3. 04章中的相同)

siehe Kapitel 2 Erläuterung der Schlüsselzeichen
see chapter 2 Explanation of key markings
véase el Cap. 2 Explicaciones de los signos clave
见第2章标记说明

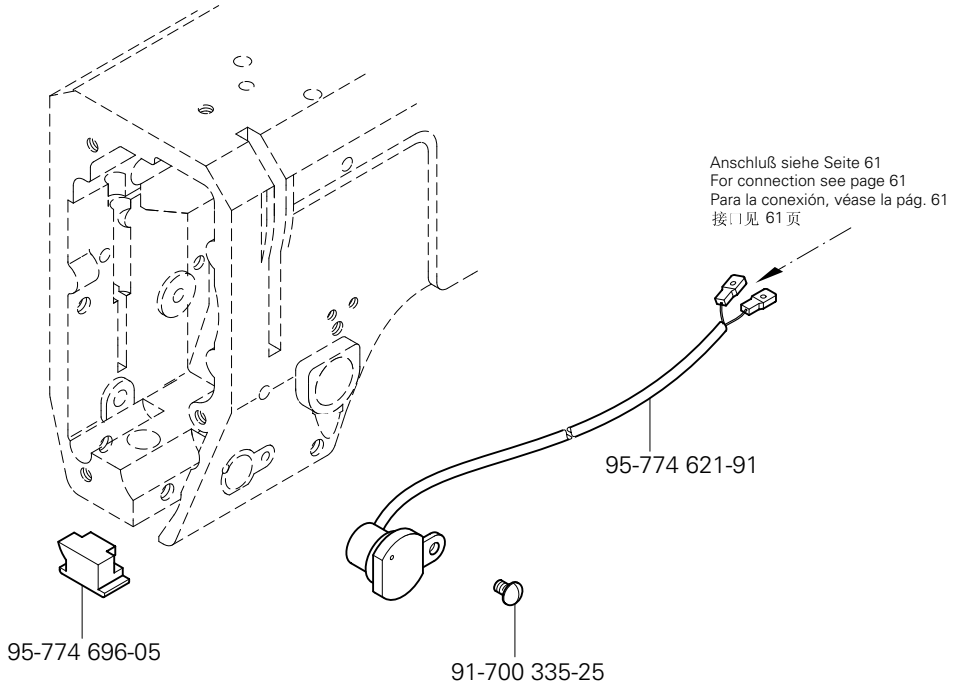
Anschluß siehe Seite 61
For connection see page 61
Para la conexión, véase la pág. 61
接口见 61页
95-774 621-91
95-774 696-05
91-700 335-25

Presserfuß-Automatik (-910/06) PFAFF 1181-900/24;1181- D-900/24;1181-G-900/24
Automatic presser foot lifter (-910/06) PFAFF 1183-900/24;1183- D-900/24;1183-G-900/24
Alzaprensatelas (-910/06) PFAFF 1181-731/01-900/24;1183-731/01-900/24
压脚自动提升器 (-910/06) PFAFF 3511

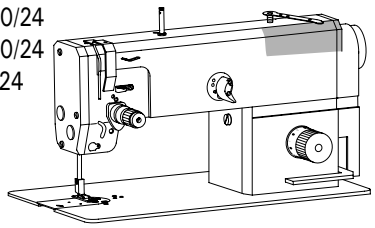

91-262 446-15

11-330 277-15

11-039 378-15

12-005 215-15

71-170 002-14

91-262 447-05

Y 4

siehe Seite 17 und 40
see page 17 and 40
véase la página 17 y 40
见17和40页

Anschluß siehe Seite 61 und 62
For connection see page 61 and 62
Para la conexión, véase la pág. 61 y 62
接..l见 61 和 62 页

(die sonstigen Teile wie in Register 3.01 bis 3.04)
(for all other parts see Sections 3.01 to 3.04)
(las demás piezas como en los registros 3.01 al 3.04)
(其它零件与3. 01至3. 04章中的相同)

siehe Kapitel 2 Erläuterung der Schlüsselzeichen
see chapter 2 Explanation of key markings
véase el Cap. 2 Explicaciones de los signos clave
见第2章标记说明

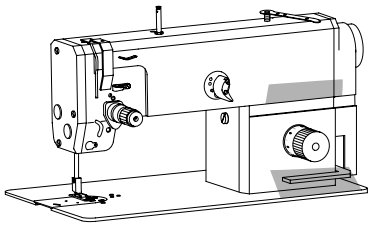

40/2

siehe Seite 28
see page 28
véase la página 28
见 28 页

91-262 372-92

siehe Seite 21
see page 21
véase la página 21
见 21 页

siehe Seite 63
see page 63
véase la página 63
见 63 页

91-262 273-05

11-130 293-15

12-618 210-45

12-005 215-15

siehe Seite 17
see page 17
véase la página 17
见 17 页

91-262 579-15

91-262 679-91

91-262 573-05

11-130 176-15 (4x)

91-262 677-12

91-262 465-15

11-330 952-15

12-710 904-12

71-170-002-21

11-130 224-15

Y 5

11-330 232-15 (2x)

12-305 264-15

12-610 230-45

12-024 171-15 (2x)

91-262 164-12

11-130 287-15 (3x)

Anschluß siehe Seite 61
For connection see page 61
Para la conexión, véase la pág. 61
接口见 61 页

Anschluß siehe Seite 80
For connection see page 80
Para la conexión, véase la pág. 80
接口见 80 页

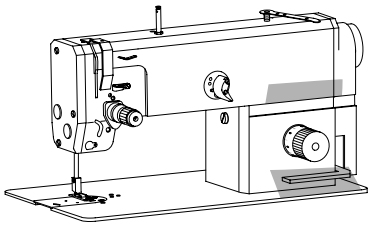

40/2

siehe Seite 63
see page 63
véase la página 63
见 63 页

91-262 273-05

siehe Seite 21
see page 21
véase la página 21
见 21 页

siehe Seite 28
see page 28
véase la página 28
见 28 页

91-262 372-92

11-130 293-15

12-618 210-45

91-262 880-91

12-005 215-15

91-262 579-15

11-130 176-15 (4x)

91-262 465-15

71-170-002-21

11-130 287-15 (3x)

Y 5

Anschluß siehe Seite 61
For connection see page 61
Para la conexión, véase la pág. 61
接口见 61 页

(die sonstigen Teile wie in Register 3.01 bis 3.04)
(for all other parts see Sections 3.01 to 3.04)
(las demás piezas como en los registros 3.01 al 3.04)
(其它零件与3.01至3.04 章中的相同)

siehe Kapitel 2 Erläuterung der Schlüsselzeichen
see chapter 2 Explanation of key markings
véase el Cap. 2 Explicaciones de los signos clave
见第2章标记说明

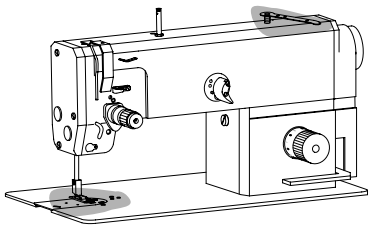

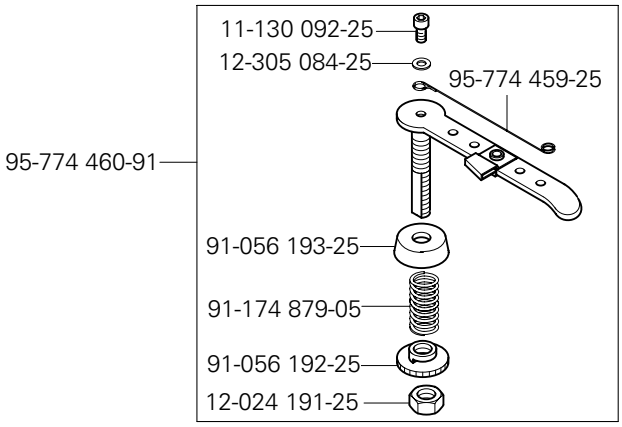

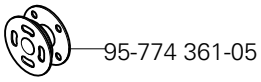

95-774 525-91 (PFAFF 1181)

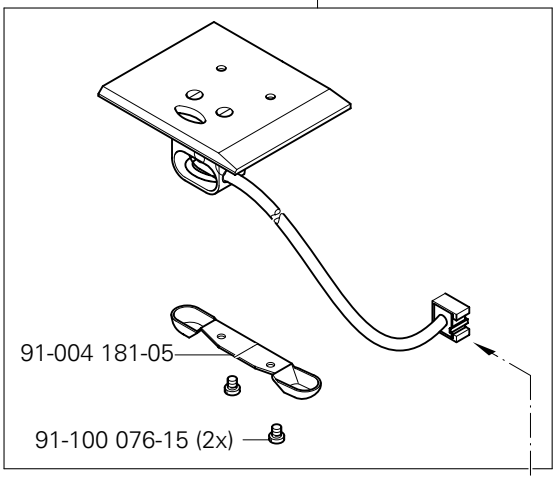

Anschluß siehe Seite 71, 73 und 75
For connection see page 71, 73 and 75
Para la conexión, véase la pág. 71, 73 y 75
接口见 71, 73 和 75 页

95-774 524-91 (PFAFF 1183)

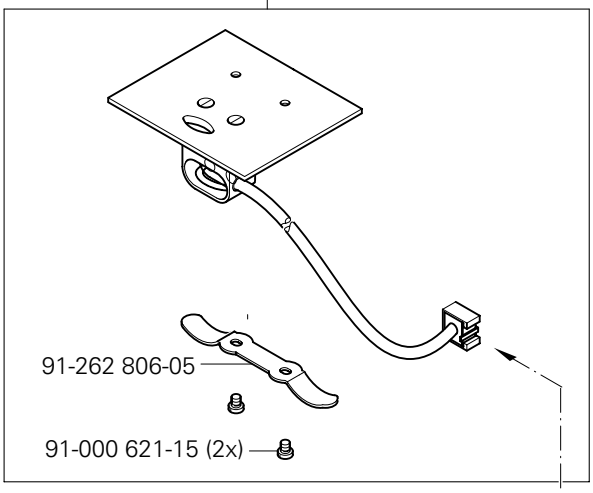

Anschluß siehe Seite 71, 73 und 75
For connection see page 71, 73 and 75
Para la conexión, véase la pág. 71, 73 y 75
接口见 71, 73 和 75 页

Walzentransport-Einrichtung (-948/26)
Puller feed (-948/26)
Puller (-948/26)
滚筒送料器 (-948/26)

PFAFF 1181-900/24
PFAFF 1183-900/24
PFAFF 3701

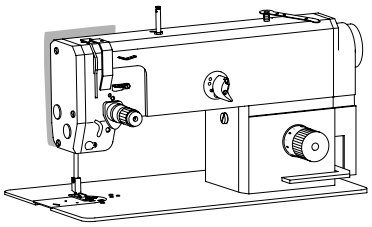

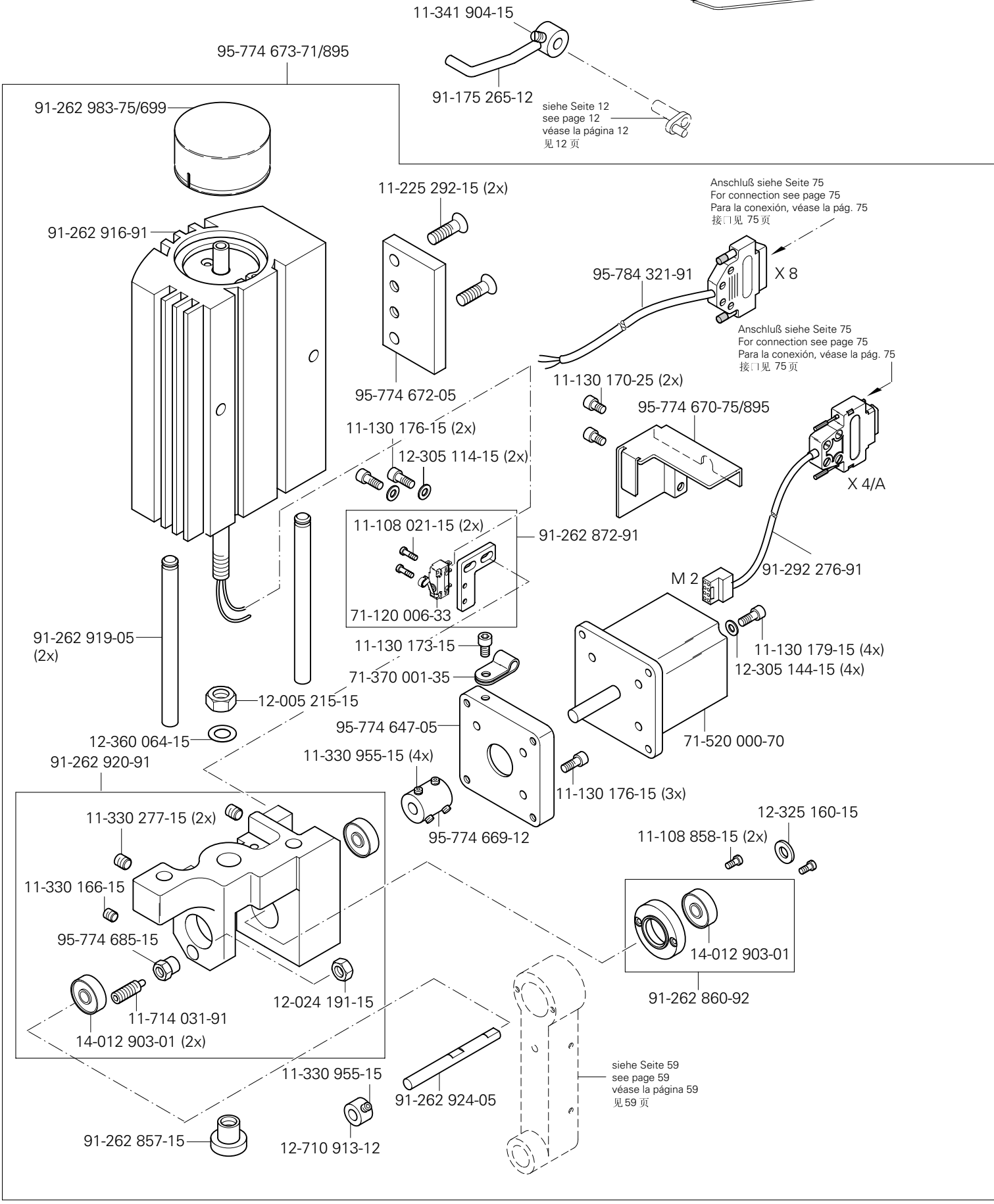

(die sonstigen Teile wie in Register 3.01 bis 3.04)
(for all other parts see Sections 3.01 to 3.04)
(las demás piezas como en los registros 3.01 al 3.04)
(其它零件与3. 01至3. 04章中的相同)

siehe Kapitel 2 Erläuterung der Schlüsselzeichen
see chapter 2 Explanation of key markings
véase el Cap. 2 Explicaciones de los signos clave
见第2章标记说明

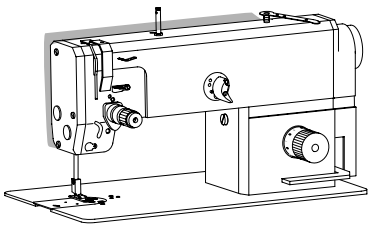

11-130 329-25
11-130 299-25 (2x)
12-305 174-25 (2x)
11-130 326-25
91-174 002-05
91-264 200-75/895
91-264 201-71/895
91-174 284-01
11-225 226-15 (3x)
11-108 084-25 (4x)
11-330 955-15
12-325 160-15
95-774 686-91
14-012 903-01
91-262 865-92 (2x)
91-262 863-15
91-262 871-05
99-134 544-55
16-409 981-05
12-360 043-05
12-499 170-45
12-305 144-15
11-130 227-15
91-264 250-05
14-218 906-01 (2x)
91-264 167-05
11-225 178-25

siehe Seite 58
see page 58
véase la página 58
见 58 页

91-264 236-01 (30 x 10)	27/12	38/7	28
91-264 170-01 (30 x 15)	27/12	38/7	28
91-264 173-01 (30 x 20)	27/12	38/7	28
91-264 166-01 (30 x 30)	27/12	38/7	28
95-774 630-05 (30 x 10)	27/12	38/9	

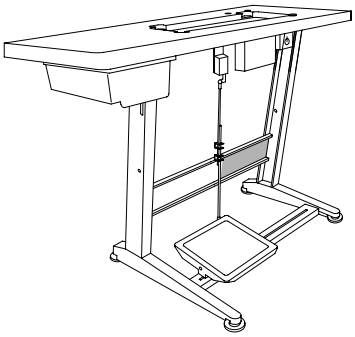

91-187 426-70/893

12-335 191-15 (2x)

91-187 386-15

11-130 305-15 (2x)

99-136 546-91

15-032 002-45

18-372 003-91

siehe Seite 44
see page 44
véase la página 44
见 44 页

(die sonstigen Teile wie in Register 3.01 bis 3.04)
(for all other parts see Sections 3.01 to 3.04)
(las demás piezas como en los registros 3.01 al 3.04)
(其它零件与3. 01至3. 04章中的相同)

siehe Kapitel 2 Erläuterung der Schlüsselzeichen
see chapter 2 Explanation of key markings
véase el Cap. 2 Explicaciones de los signos clave
见第2章标记说明

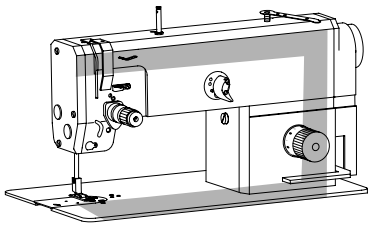

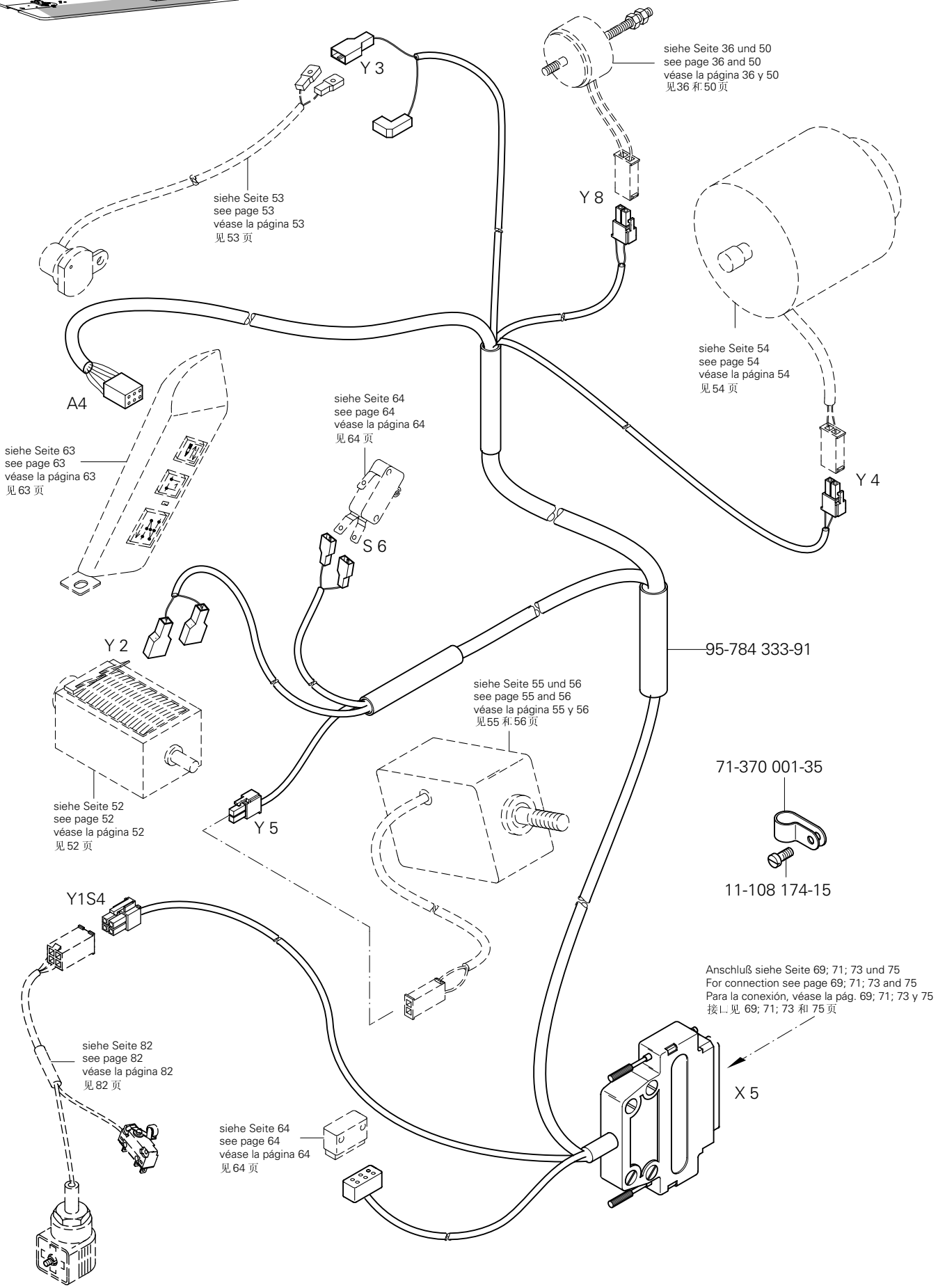
Y 3
siehe Seite 36 und 50
see page 36 and 50
véase la página 36 y 50
见36 和 50 页
Y 8
siehe Seite 53
see page 53
véase la página 53
见 53 页
siehe Seite 54
see page 54
véase la página 54
见 54 页
A4
siehe Seite 63
see page 63
véase la página 63
见 63 页
siehe Seite 64
see page 64
véase la página 64
见 64 页
S 6
Y 4
Y 2
95-784 333-91
siehe Seite 55 und 56
see page 55 and 56
véase la página 55 y 56
见55 和 56 页
71-370 001-35
11-108 174-15
siehe Seite 52
see page 52
véase la página 52
见 52 页
Y 5
Y1S4
Anschluß siehe Seite 69; 71; 73 und 75
For connection see page 69; 71; 73 and 75
Para la conexión, véase la pág. 69; 71; 73 y 75
接口见 69; 71; 73 和 75 页
siehe Seite 82
see page 82
véase la página 82
见 82 页
X 5
siehe Seite 64
see page 64
véase la página 64
见 64 页

Kabelbaum zum Oberteil
Cable tree to sewing head
Mazo de cables para el cabezal
上部机器电缆束

PFAFF 3511-2/01

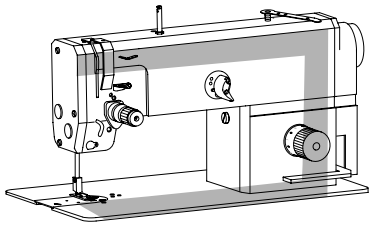

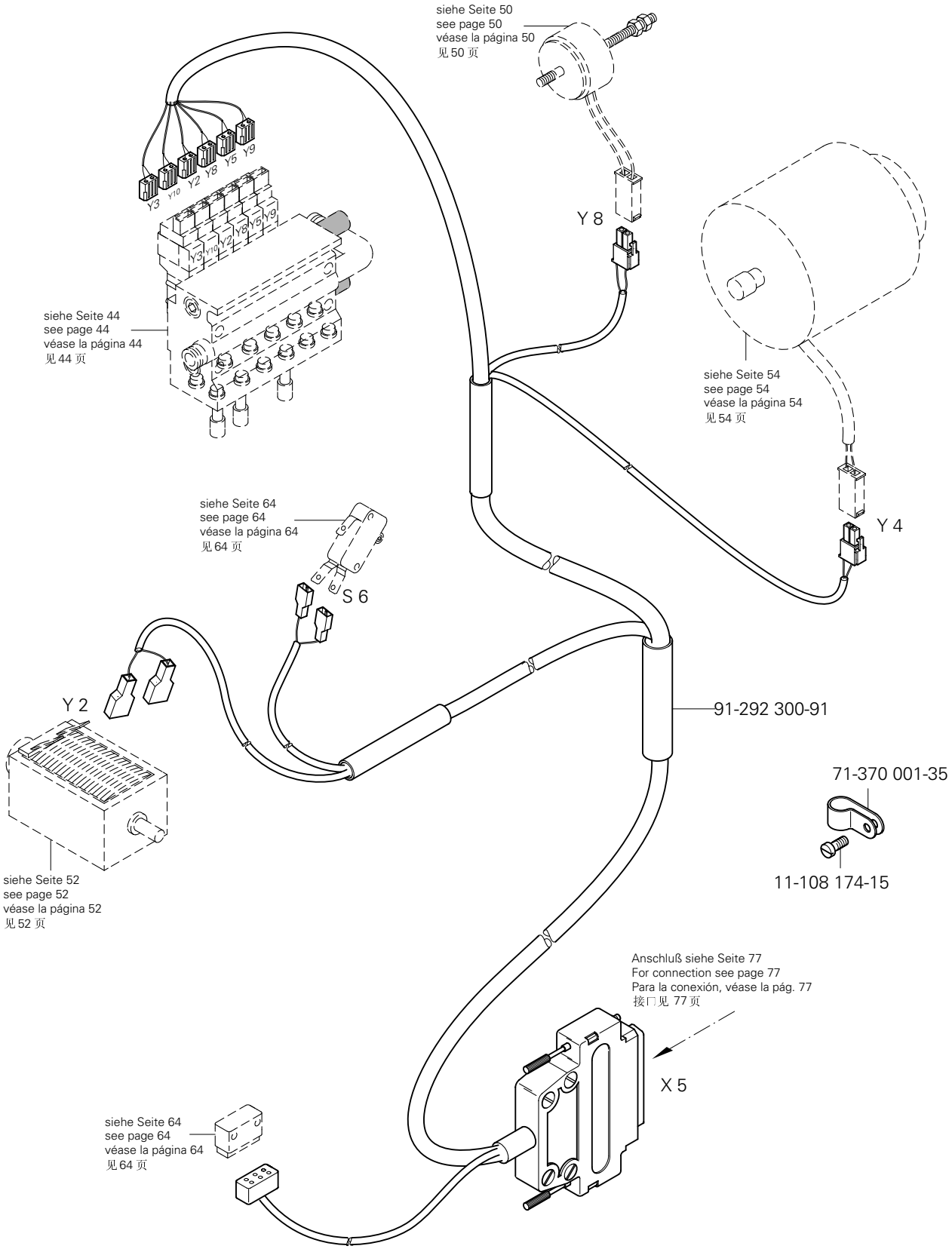

siehe Kapitel 2 Erläuterung der Schlüsselzeichen
see chapter 2 Explanation of key markings
véase el Cap. 2 Explicaciones de los signos clave
见第2章标记说明

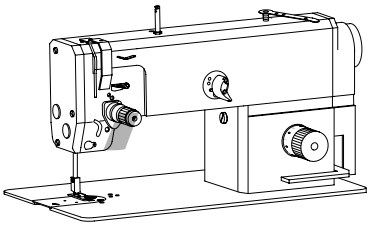

Tastschalter
Push-button
Interruptor pulsador
按钮开关

PFAFF 1181-911/37;1181- D-911/37
PFAFF 1183-911/37;1183- D-911/37
PFAFF 3701

16.02

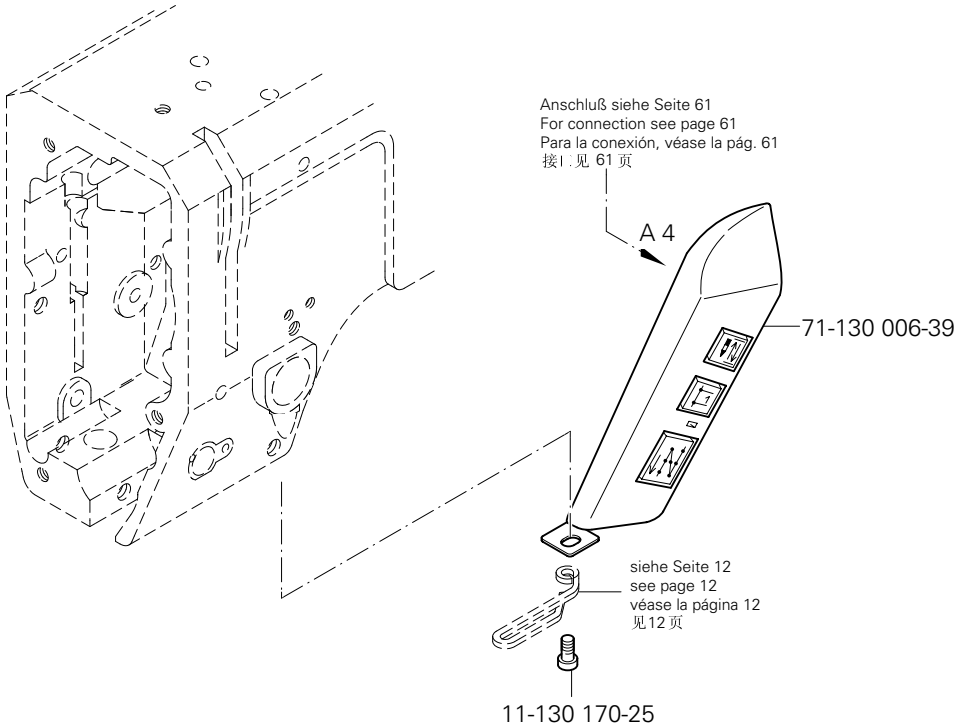

Oberteilerkennung und Einschaltsperre
Sewing head identification and start inhibitor
Detecci´On de la parte superior y bloqueo de arranque
上部机器识别和起动闭锁

PFAFF 1181-900/24
PFAFF 1183-900/24
PFAFF 3511-2/01
PFAFF 3701-4/11

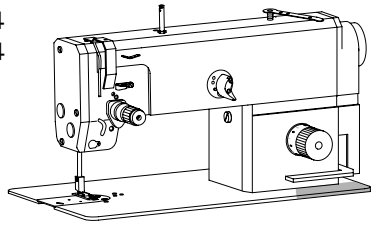

91-264 192-91
11-108 111-15
12-640 130-55
12-360 023-05
11-106 104-55
91-264 197-05
71-120 006-31
91-264 193-11
S 6
91-264 196-05
Anschluß siehe Seite 61 und 62
For connection see page 61 and 62
Para la conexión, véase la pág. 61 y 62
接口见 61 和 62 页
71-770 000-63
12-315 080-15 (2x)
11-108 111-15 (2x)
Anschluß siehe Seite 61 und 62
For connection see page 61 and 62
Para la conexión, véase la pág. 61 y 62
接口见 61 和 62 页
71-370 001-32
12-315 080-15
12-024 121-25
12-305 114-15 (2x)
11-130 173-15 (2x)

siehe Kapitel 2 Erläuterung der Schlüsselzeichen
see chapter 2 Explanation of key markings
véase el Cap. 2 Explicaciones de los signos clave
见第2章标记说明

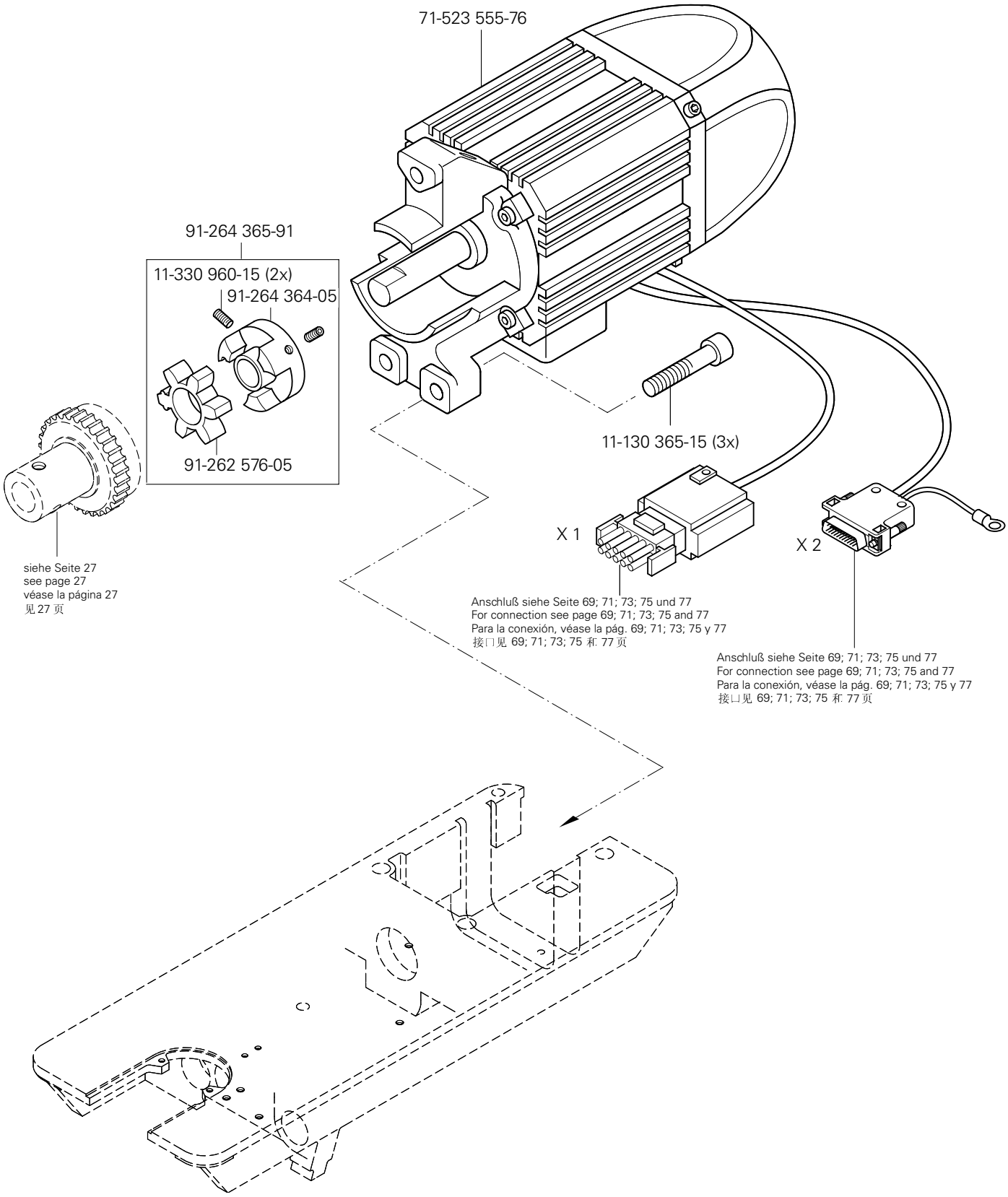
71-523 555-76
91-264 365-91
11-330 960-15 (2x)
91-264 364-05
91-262 576-05
11-130 365-15 (3x)
X 1
X 2
siehe Seite 27
see page 27
véase la página 27
见 27 页
Anschluß siehe Seite 69; 71; 73; 75 und 77
For connection see page 69; 71; 73; 75 and 77
Para la conexión, véase la pág. 69; 71; 73; 75 y 77
接口见 69; 71; 73; 75 和 77 页
Anschluß siehe Seite 69; 71; 73; 75 und 77
For connection see page 69; 71; 73; 75 and 77
Para la conexión, véase la pág. 69; 71; 73; 75 y 77
接口见 69; 71; 73; 75 和 77 页

16.05 Motor-Hauptschalter / Main switch / Interruptor principal / 电机主开关

PFAFF 1181
PFAFF 1183
PFAFF 3511
PFAFF 3701

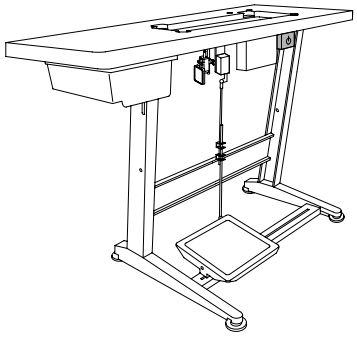

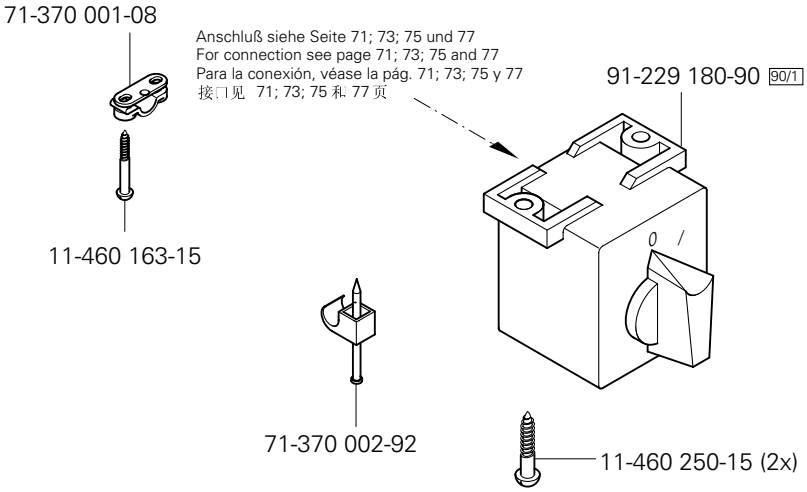

16.06 Knietaster mit Leitung / Knee switch with cable / Interruptor de rodillera con cable / 带电缆膝键

PFAFF1181 SRP-900/24
PFAFF1183 SRP-900/24

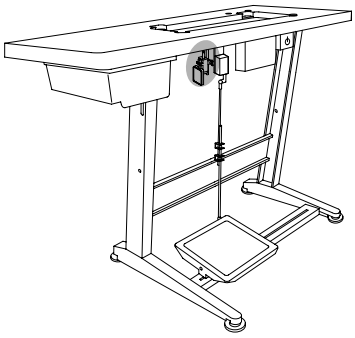

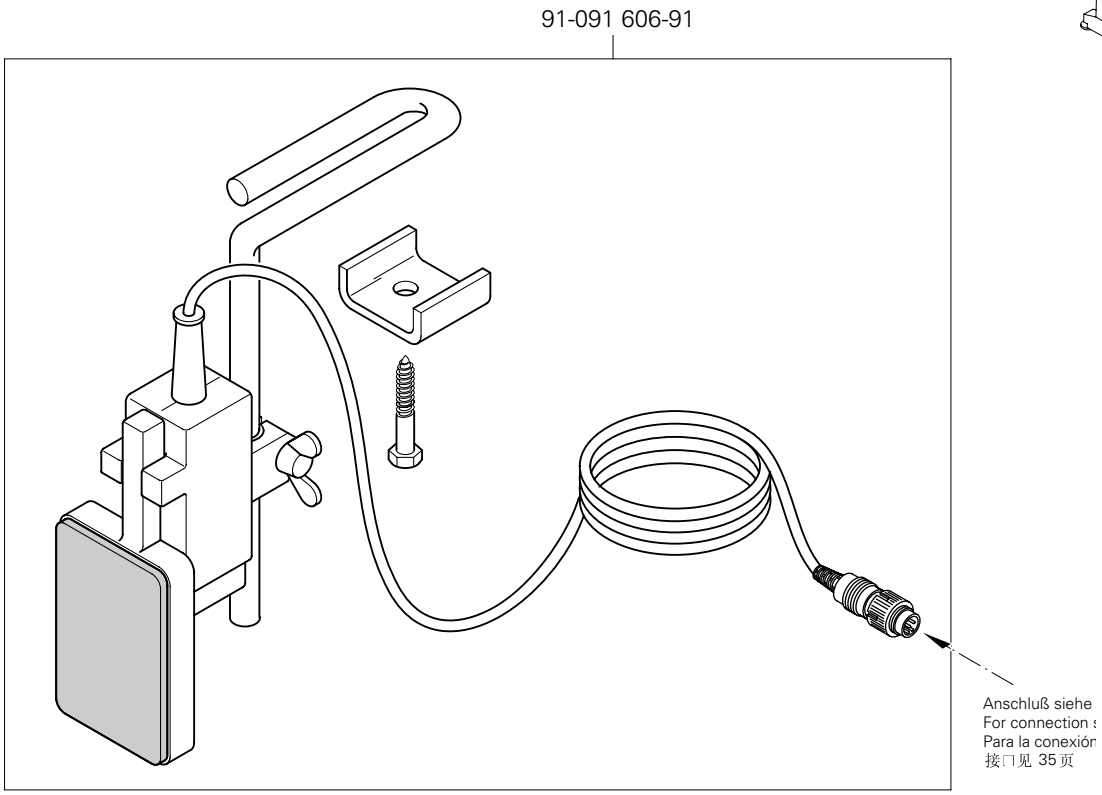

siehe Kapitel 2 Erläuterung der Schlüsselzeichen
see chapter 2 Explanation of key markings
véase el Cap. 2 Explicaciones de los signos clave
见第2章标记说明

Klasse Class Clase 机型	Steuerungspaket Control package Paquete de control 控制组件	Abbildung siehe Seite: Stitching margin Margen de costura 图见页号
1181; 1183 Quick-PicoTop 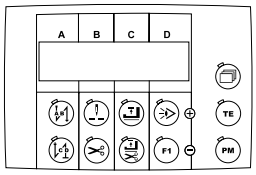	Quick-PicoDrive mit P40PD **Best.-Nr.** Part number N° de pedido 订货号 74-086 502-91	68; 69
1181; 1183 Quick-BDF S2 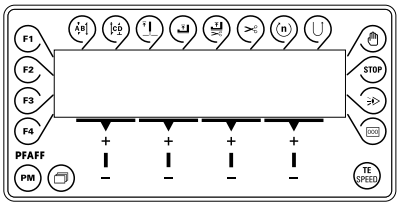	Quick-EcoDrive mit P40ED-A **Best.-Nr.** Part number N° de pedido 订货号 71-590 007-84	70; 71
1181-SRP; 1183-SRP Quick-BDF S2 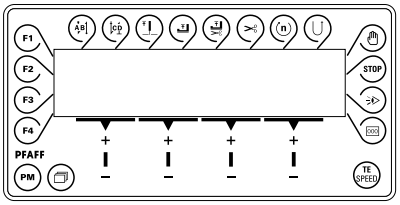	Quick-EcoDrive mit P50ED **Best.-Nr.** Part number N° de pedido 订货号 71-590 007-89	72; 73
1181-948/26; 1183-948/26; 3701 Quick-BDF S2 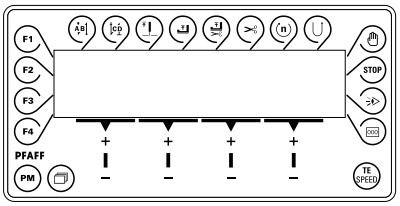	Quick-EcoDrive mit P350ED **Best.-Nr.** Part number N° de pedido 订货号 71-590 008-35	74; 75
3511 Quick-BDF S3 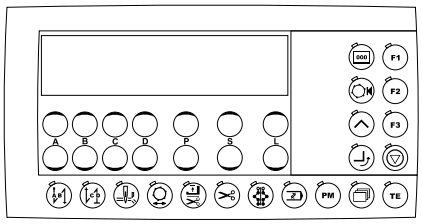	Quick-EcoDrive mit P310ED-A **Best.-Nr.** Part number N° de pedido 订货号 71-590 008-33	76; 77

Steuerungspaket Quick-PicoDrive mit P40 PD
Control package Quick-PicoDrive with P40 PD
Paquete de control Quick-PicoDrive con P40 PD
控制组件 Quick-PicoDrive 带 P40 PD

PFAFF 1181
PFAFF 1183

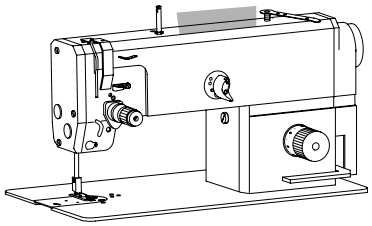

X 4

Anschluß siehe Seite 69
For connection see page 69
Para la conexión, véase la pág. 69
接口见 69 页

74-064 295-91

11-180 283-25 (2x)

12-305 174-25 (2x)

91-264 382-70

74-086 502-91

siehe Kapitel 2 Erläuterung der Schlüsselzeichen
see chapter 2 Explanation of key markings
véase el Cap. 2 Explicaciones de los signos clave
见第2章标记说明

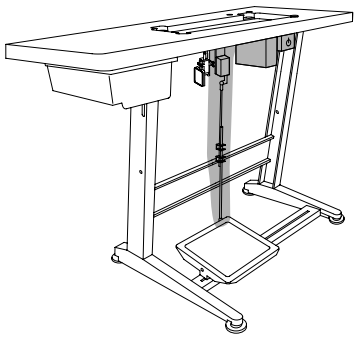

11-130 224-25
12-510 141-15
12-305 144-25
12-510 140-45
91-290 113-91
11-130 287-25
Zum Motor
For motor
Para el motor
用于电机
91-290 113-91
Zum Gestell
For stand
Para el bancada
用于机架
12-305 174-25 (2x)
91-290 337-91
91-262 385-75/893
12-499 150-45 (4x)
11-190 176-25 (4x)
11-462 307-55 (2x)
99-137 196-05 (4x)
11-330 205-15 (4x)
71-590 007-21
X 3
71-590 008-66
71-520 006-01
X 1 Anschluß siehe Seite 65
For connection see page 65
Para la conexión, véase la pág. 65
接口见 65 页
X 5 Anschluß siehe Seite 61
For connection see page 61
Para la conexión, véase la pág. 61
接口见 61 页
X 4 Anschluß siehe Seite 68
For connection see page 68
Para la conexión, véase la pág. 68
接口见 68 页
X 3
X 2 Anschluß siehe Seite 65
For connection see page 65
Para la conexión, véase la pág. 65
接口见 65 页
11-462 403-55
(4x)
Zur Tretplatte
For the pedal
Para el pedal
用于踏板

Steuerungspaket Quick-EcoDrive mit P40 ED-A
Control package Quick-EcoDrive with P40 ED-A
Paquete de control Quick-EcoDrive con P40 ED-A
控制组件 Quick-EcoDrive 带 P40 ED-A

PFAFF 1181
PFAFF 1183

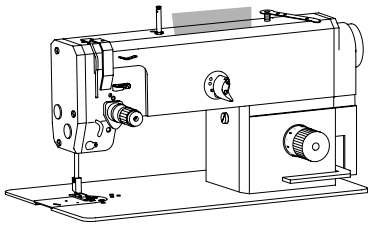

71-590 007-77

71-590 007-72

X 4

Anschluß siehe Seite 71
For connection see page 71
Para la conexión, véase la pág. 71
接口见 71 页

71-590 007-71

11-180 283-25 (2x)

12-305 174-25 (2x)

91-264 382-70

71-590 007-84

siehe Kapitel 2 Erläuterung der Schlüsselzeichen
see chapter 2 Explanation of key markings
véase el Cap. 2 Explicaciones de los signos clave
见第2章标记说明

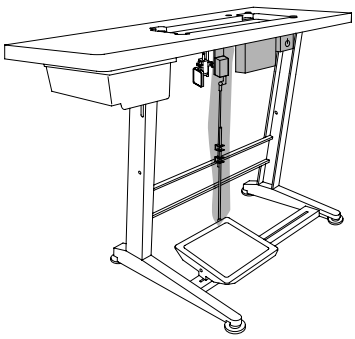

11-130 224-25
12-510 141-15
12-305 144-25
12-510 140-45
91-290 113-91
91-262 385-75/893
12-499 150-45 (4x)
11-190 176-25 (4x)
11-462 307-55 (2x)
11-130 287-25
Zum Motor
For motor
Para el motor
用于电机
91-290 113-91
Zum Gestell
For stand
Para el bancada
用于机架
12-305 174-25 (2x)
99-137 196-05 (4x)
11-330 205-15 (4x)
71-590 007-21
91-290 337-91
X 3
siehe Seite 65
see page 65
véase la página 65
见 65 页
X 1
71-520 006-01
siehe Seite 65
see page 65
véase la página 65
见 65 页
X 2
X 3
siehe Seite 70
see page 70
véase la página 70
见 70 页
X 4
siehe Seite 57
see page 57
véase la página 57
见 57 页
X7
99-136 854-55 (4x)
siehe Seite 61
see page 61
véase la página 61
见 61 页
X 5
Zur Tretplatte
For the pedal
Para el pedal
用于踏板
71-590 007-82

Steuerungspaket Quick-EcoDrive mit P50 ED
Control package Quick-EcoDrive with P50 ED
Paquete de control Quick-EcoDrive con P50 ED
控制组件 Quick-EcoDrive 带 P50 ED

PFAFF 1181-SRP
PFAFF 1183-SRP

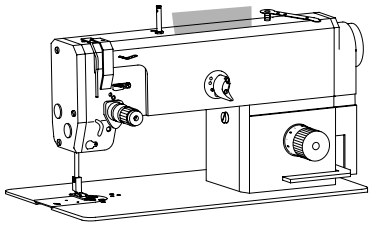

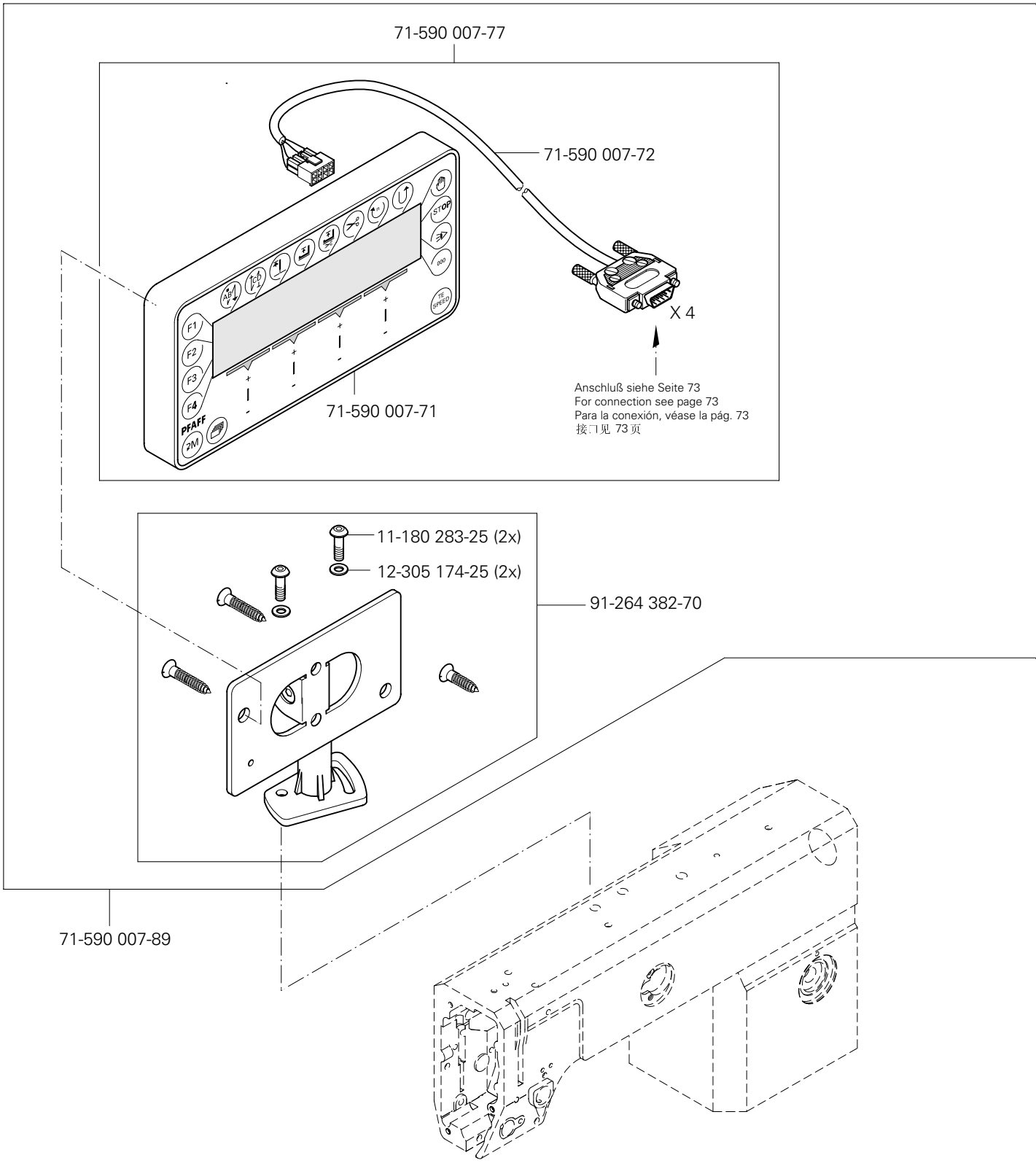

siehe Kapitel 2 Erläuterung der Schlüsselzeichen
see chapter 2 Explanation of key markings
véase el Cap. 2 Explicaciones de los signos clave
见第2章标记说明

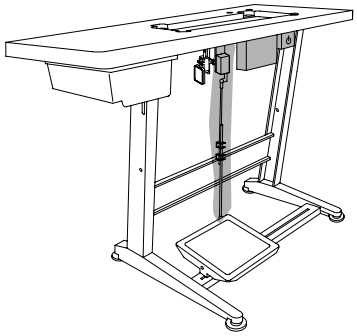

11-130 224-25
12-510 141-15
12-305 144-25
12-510 140-45
91-290 113-91
91-262 385-75/893
12-499 150-45 (4x)
11-190 176-25 (4x)
11-462 307-55 (2x)
11-130 287-25
Zum Motor
For motor
Para el motor
用于电机
91-290 113-91
Zum Gestell
For stand
Para el bancada
用于机架
12-305 174-25 (2x)
99-137 196-05 (4x)
11-330 205-15 (4x)
71-590 007-21
91-290 337-91
X 3
siehe Seite 65
see page 65
véase la página 65
见 65 页
X 1
siehe Seite 35
see page 35
véase la página 35
见 35 页
X 8
71-520 006-01
siehe Seite 65
see page 65
véase la página 65
见 65 页
X 2
X 3
siehe Seite 72
see page 72
véase la página 72
见 72 页
X 4
siehe Seite 57
see page 57
véase la página 57
见 57 页
X 7
99-136 854-55 (4x)
siehe Seite 61
see page 61
véase la página 61
见 61 页
X 5
Zur Tretplatte
For the pedal
Para el pedal
用于踏板
71-590 007-83

Steuerungspaket Quick-EcoDrive mit P350 ED
Control package Quick-EcoDrive with P350 ED
Paquete de control Quick-EcoDrive con P350 ED
控制组件 Quick-EcoDrive 带 P350 ED

PFAFF 1181-948/26
PFAFF 1183-948/26
PFAFF 3701

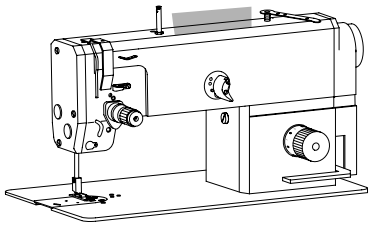

71-590 007-77

71-590 007-72

X 4

Anschluß siehe Seite 75
For connection see page 75
Para la conexión, véase la pág. 75
接口见 75页

71-590 007-71

11-180 283-25 (2x)

12-305 174-25 (2x)

91-264 382-70

71-590 008-35

siehe Kapitel 2 Erläuterung der Schlüsselzeichen
see chapter 2 Explanation of key markings
véase el Cap. 2 Explicaciones de los signos clave
见第2章标记说明

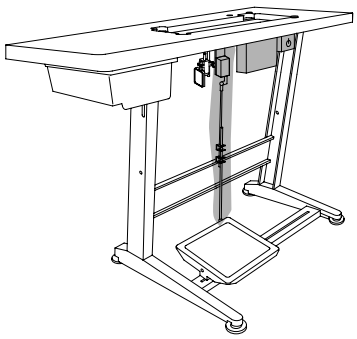

11-130 224-25
12-510 141-15
12-305 144-25
12-510 140-45
91-290 113-91
91-262 385-75/893
12-499 150-45 (4x)
11-190 176-25 (4x)
11-462 307-55 (2x)
11-130 287-25
Zum Motor
For motor
Para el motor
用于电机
91-290 113-91
Zum Gestell
For stand
Para el bancada
用于机架
12-305 174-25 (2x)
99-137 196-05 (4x)
11-330 205-15 (4x)
71-590 007-21
91-290 337-91
X 3
siehe Seite 65
see page 65
véase la página 65
见 65 页
X 1
siehe Seite 58
see page 58
véase la página 58
见 58 页
X 8
71-520 006-01
siehe Seite 65
see page 65
véase la página 65
见 65 页
X 2
X 3
siehe Seite 74
see page 74
véase la página 74
见 74 页
X 4
siehe Seite 57
see page 57
véase la página 57
见 57 页
X 7
99-136 854-55 (4x)
siehe Seite 58
see page 58
véase la página 58
见 58 页
X 4/A
Zur Tretplatte
For the pedal
Para el pedal
用于踏板
71-590 008-34
siehe Seite 61
see page 61
véase la página 61
见 61 页
X 5

Steuerungspaket Quick-EcoDrive mit P310 ED-A
Control package Quick-EcoDrive with P310 ED-A
Paquete de control Quick-EcoDrive con P310 ED-A
控制组件 Quick-EcoDrive 带 P310 ED-A

PFAFF 3511

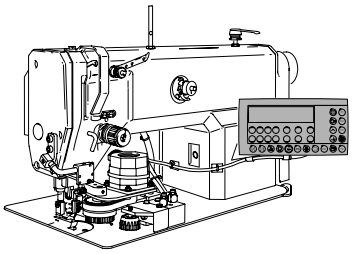

95-774 500-75/895

11-130 227-25 (2x)

11-130 179-25 (4x)

71-590 008-33

71-590 008-42

71-590 007-72

X 4

Anschluß siehe Seite 77
For connection see page 77
Para la conexión, véase la pág. 77
接口见 77 页

siehe Kapitel 2 Erläuterung der Schlüsselzeichen
see chapter 2 Explanation of key markings
véase el Cap. 2 Explicaciones de los signos clave
见第2章标记说明

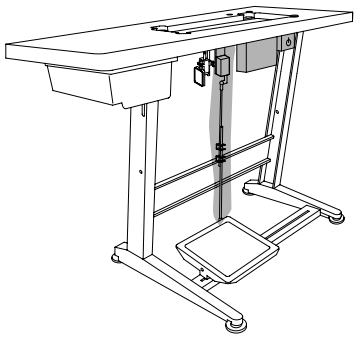

11-130 224-25
12-510 141-15
12-305 144-25
12-510 140-45
91-290 113-91
11-130 287-25
Zum Motor
For motor
Para el motor
用于电机
91-290 113-91
Zum Gestell
For stand
Para el bancada
用于机架
12-305 174-25 (2x)
91-290 337-91
91-262 385-75/893
12-499 150-45 (4x)
11-190 176-25 (4x)
11-462 307-55 (2x)
99-137 196-05 (4x)
11-330 205-15 (4x)
71-590 007-21
X 3
71-520 006-01
Zur Tretplatte
For the pedal
Para el pedal
用于踏板
99-136 854-55 (4x)
71-590 008-32
siehe Seite 65
see page 65
véase la página 65
见 65 页
X 1
siehe Seite 65
see page 65
véase la página 65
见 65 页
X 2
X 3
siehe Seite 76
see page 76
véase la página 76
见 76 页
X 4
siehe Seite 37
see page 37
véase la página 37
见 37 页
X 6
siehe Seite 42
see page 42
véase la página 42
见 42 页
X 4/A
siehe Seite 62
see page 62
véase la página 62
见 62 页
X 5

Garnrollenständer
Reel stands
Portacarretes
线轴支架

PFAFF 1181;1181- D
PFAFF 1183;1183- D
PFAFF 3511-2/01
PFAFF 3701-4/11

91-229 070-70/895

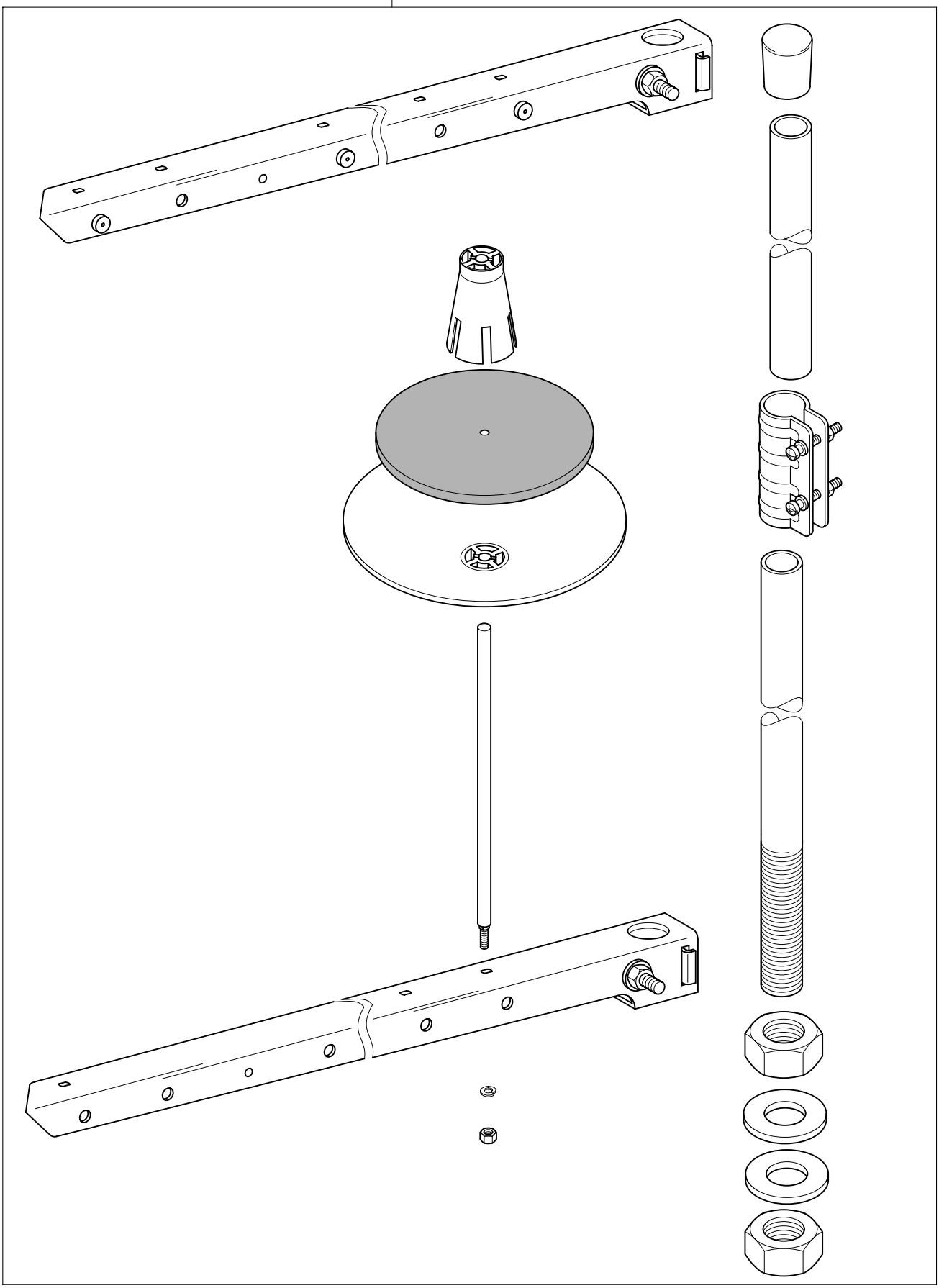

siehe Kapitel 2 Erläuterung der Schlüsselzeichen
see chapter 2 Explanation of key markings
véase el Cap. 2 Explicaciones de los signos clave
见第2章标记说明

18

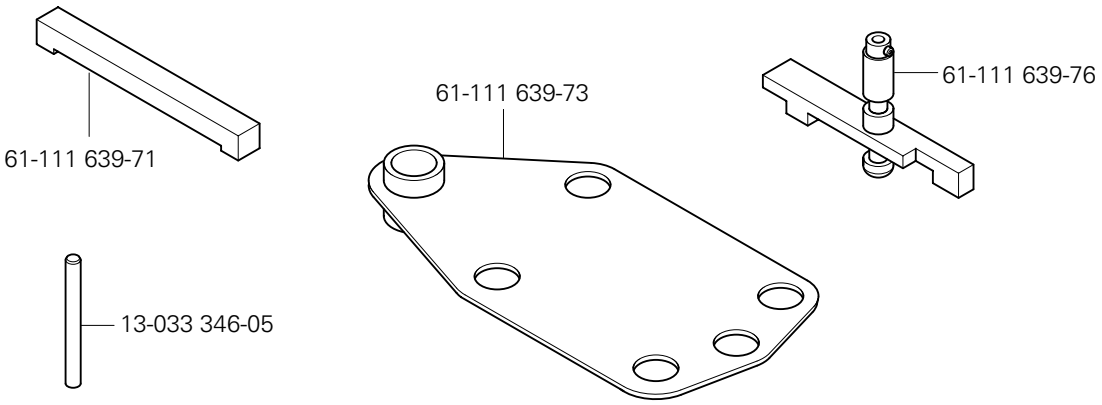

Teile zur Tischplatte PFAFF 1181;1181- D
Parts for table top PFAFF 1183;1183- D
Piezas pata el tablero PFAFF 3511-2/01
用于台板的零件 PFAFF 3701-4/11

19

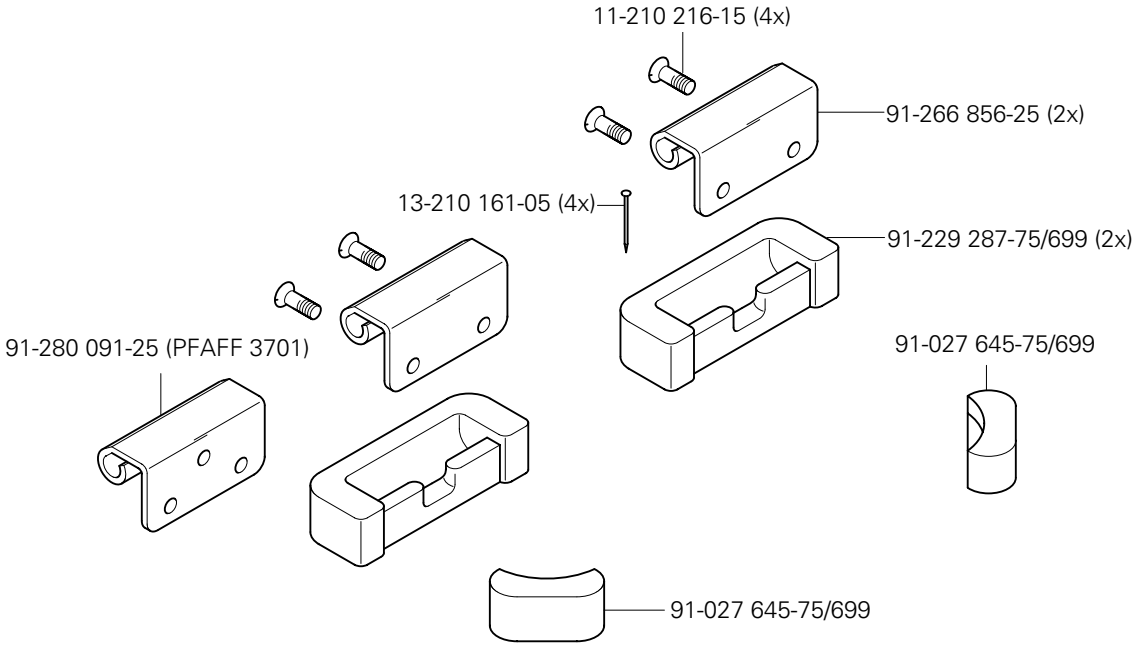

20

Keilriemen
V-belt
Correa trapezoidal
三角皮带

PFAFF 1181;1181- D
PFAFF 1183;1183- D

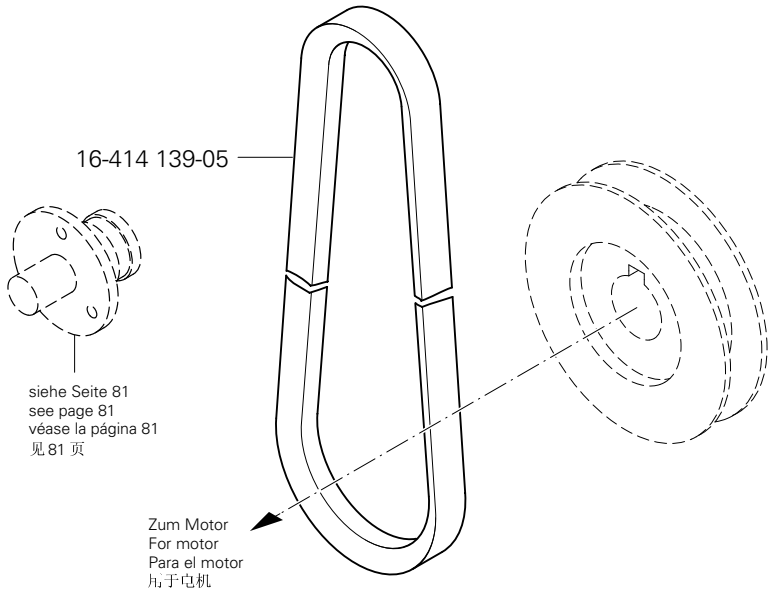

21

Knielüfterteile
Knee lifter parts
Piezas del alzaprensatelas por rodillera
膝松线器零件

PFAFF 1181;1181- D
PFAFF 1183;1183- D
PFAFF 3701-4/11

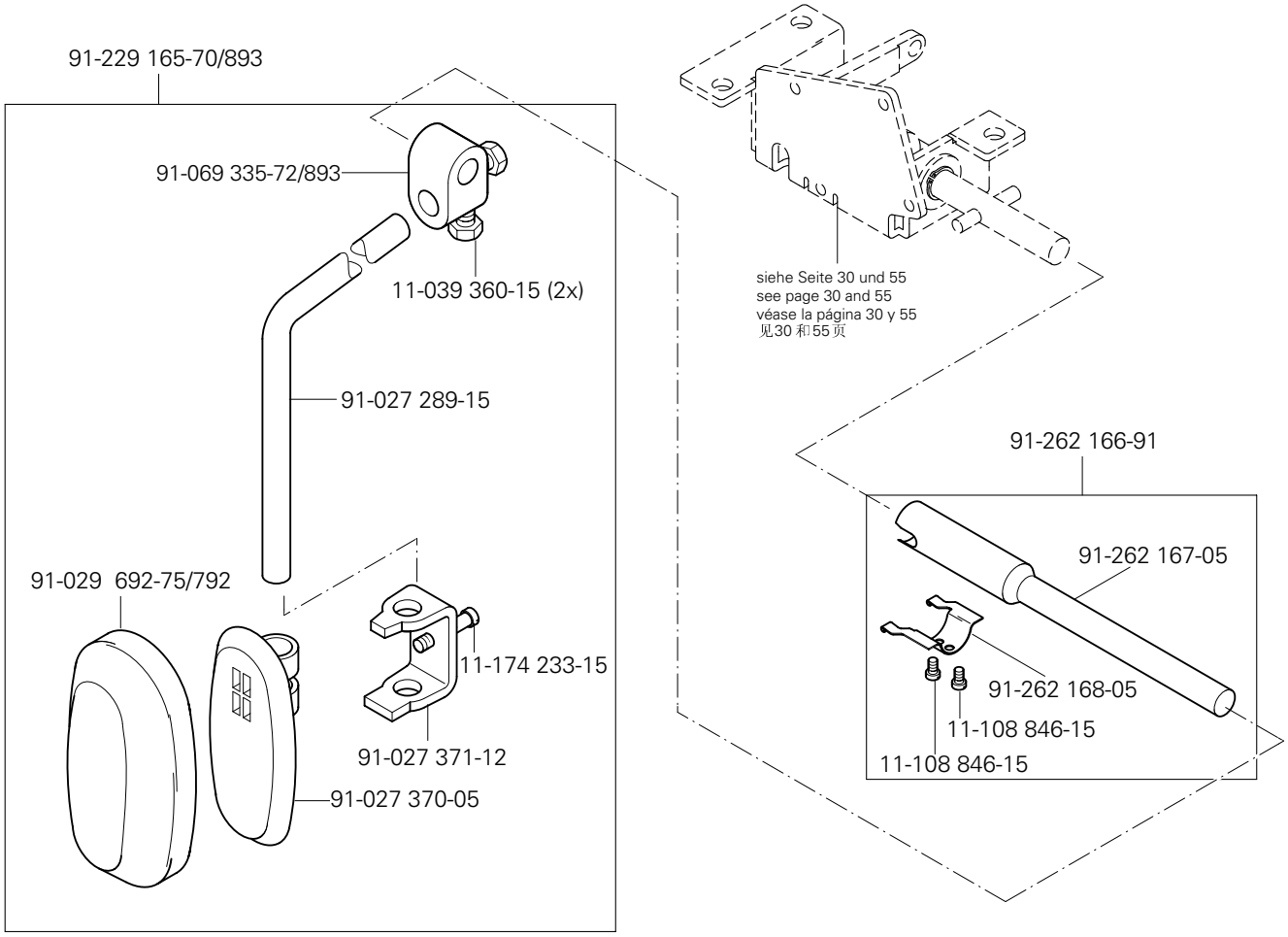

siehe Kapitel 2 Erläuterung der Schlüsselzeichen
see chapter 2 Explanation of key markings
véase el Cap. 2 Explicaciones de los signos clave
见第2章标记说明

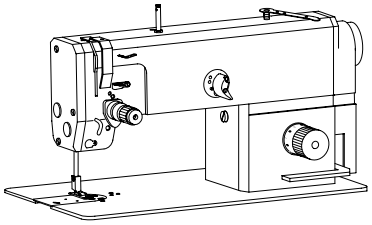

Anbausatz für externen Motor
Mounting kit for external motor
Juego de piezas acoplables para motor externo
外部电机安装组件

PFAFF 1181;1183
PFAFF 1181- D ;1183- D

22.01

11-108 171-15 (2x)
12-305 114-15 (2x)
91-262 357-75/698
12-305 114-15 (2x)
11-108 171-15 (2x)
siehe Seite 11
see page 11
véase la página 11
见 11 页
91-262 409-15
12-024 210-15
11-130 176-15 (3x)
91-262 408-05
siehe Seite 27
see page 27
véase la página 27
见 27 页

Absaugeinrichtung (-920/06)
Vacuum waste disposal unit (-920/06)
Dispositivo de aspiración (-920/06)
吹风装置 (-920/06)

PFAFF 1181-731/01;1181- D-731/01
PFAFF 1183-731/01;1183- D-731/01

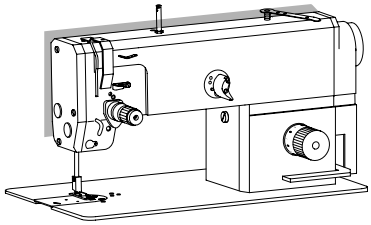

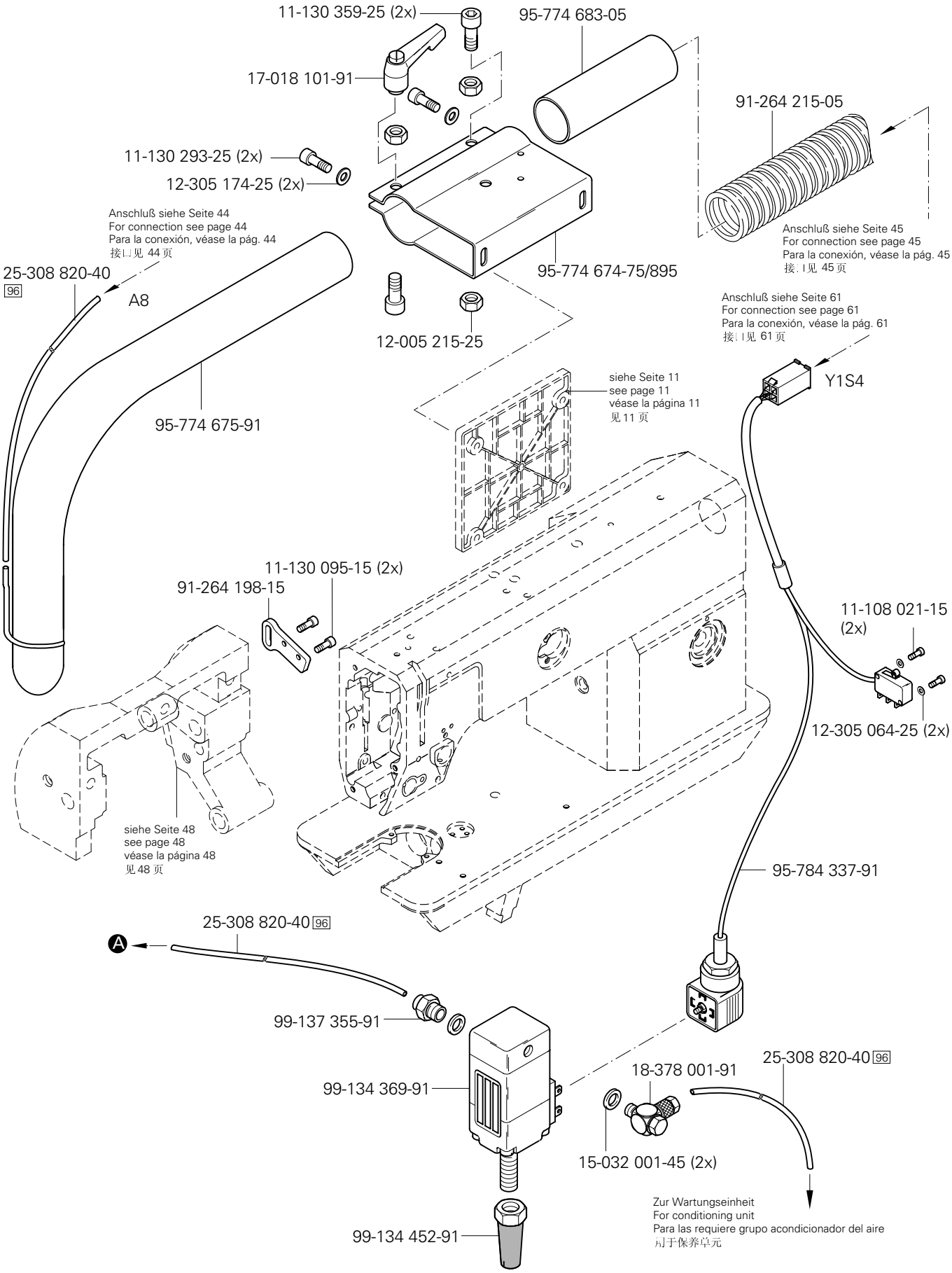

siehe Kapitel 2 Erläuterung der Schlüsselzeichen
see chapter 2 Explanation of key markings
voir le chap. 2 Explication des symboles
véase el Cap. 2 Explicaciones de los signos clave

Öl Oil Aceite 油	Mittelpunkts-Viskosität bei: Mean viscosity at: Viscosidad media a: 中点粘度:		Dichte bei: Density of: Densidad a: 密度，在：		Bestellnummer für Behälter mit: Part number for can with: Número de pedido para recipientes con: 订货号用于油箱，带：		
	°C	mm²/s	°C	g/cm³ (g/ml)	1 Liter 1 Litro 1 升		
28-011 201-44	40	22,0	15	0,865	91-129 917-91		

Fett Grease Grasa 脂	Penetration Penetration Penetración 贯入度	Tropfpunkt Drip-point Punto de goteo 滴点	Bestellnummer für Behälter mit: Part number for can with: Número de pedido para recipientes con: 订货号用于油箱，带：		
	mm/10	°C	0,25 kg	0,5 kg	1 kg
28-011 202-05					28-011 202-05
28-011 202-47	220-250	185			28-011 202-47

Reinigungsmittel Cleansing agent Limpiadores 清洁剂	Bestellnummer für Behälter mit: Part number for can with: Número de pedido para recipientes con: 订货号用于油箱，带： 240 ml
Isoprophyl-Alkohol / 异丙醇	95-665 735-91

Index (Teilenummern / Seitenzahlen) PFAFF 1181
Index (part numbers / page numbers) PFAFF 1183
Index (números de pieza / números de página) PFAFF 3511
注脚(零件号/页号) PFAFF 3701

No. 零件号	Seite Page Página 页号
11-039 360-15	80
11-039 378-15	54
11-106 104-55	37, 64
11-108 021-15	58, 82
11-108 084-15	33, 51
11-108 084-25	59
11-108 087-15	51
11-108 093-25	42
11-108 096-15	39, 49
11-108 111-15	64
11-108 135-15	38, 48
11-108 171-15	81
11-108 174-15	61, 62
11-108 174-25	12
11-108 177-15	29
11-108 222-15	25, 26, 51
11-108 222-25	11
11-108 306-15	43
11-108 846-15	80
11-108 858-15	58
11-130 086-15	36, 50
11-130 092-25	57
11-130 095-15	82
11-130 167-15	34
11-130 170-25	11, 58, 63
11-130 173-15	11, 38, 39, 48, 49, 52, 58, 64
11-130 176-15	15, 24, 38, 42, 48, 52, 55, 56, 58, 81
11-130 179-15	42, 58
11-130 179-25	76
11-130 185-15	11, 42
11-130 203-15	34, 43
11-130 209-15	44
11-130 224-15	18, 22, 27, 30, 36, 38, 48, 50, 55
11-130 224-25	11, 69, 71, 73, 75, 77
11-130 227-15	20, 39, 49, 59
11-130 227-25	37, 76
11-130 233-15	35, 38, 39, 43, 48
11-130 239-15	39, 42
11-130 251-15	11, 42
11-130 257-25	11
11-130 284-15	24
11-130 287-15	18, 19, 20, 30, 52, 55, 56
11-130 287-25	69, 71, 73, 75, 77
11-130 293-15	11, 55, 56
11-130 293-25	41, 82
11-130 299-25	59
11-130 305-15	60
11-130 305-25	34
11-130 326-25	59
11-130 329-25	59
11-130 359-25	41, 82
11-130 365-15	65
11-132 172-15	12
11-132 223-15	12, 34
11-132 232-15	42
11-170 281-15	17, 40
11-173 168-25	12
11-174 176-15	38, 39, 48, 49
11-174 233-15	80
11-174 912-15	32
11-178 172-15	49
11-178 223-25	20
11-180 283-25	11, 38, 48, 68, 70, 72, 74
11-190 176-25	69, 71, 73, 75, 77
11-210 088-25	42
11-210 168-15	23
11-210 216-15	79
11-210 265-15	16
11-225 172-25	11
11-225 178-25	59
11-225 220-15	34
11-225 223-15	13, 31
11-225 226-15	59
11-225 232-15	12, 36, 42, 50
11-225 292-15	58
11-250 084-15	23
11-250 169-15	46
11-317 971-15	14
11-320 171-15	20
11-330 082-15	42
11-330 085-15	13
11-330 166-15	18, 42, 58
11-330 169-15	42
11-330 175-15	23, 50
11-330 205-15	69, 71, 73, 75, 77
11-330 217-15	25, 26, 32, 33, 49, 51
11-330 220-15	12, 13, 14, 15, 31, 38, 48
11-330 232-15	30, 39, 55
11-330 277-15	16, 18, 20, 21, 28, 37, 47, 54, 58
11-330 280-15	16
11-330 952-15	18, 22, 23, 24, 25, 26, 27, 30, 33, 38, 48, 51, 55
11-330 955-15	14, 34, 38, 48, 58, 59
11-330 958-15	37, 47
11-330 960-15	65
11-330 962-15	24, 37, 52
11-330 964-15	16, 27
11-330 968-15	27
11-335 085-15	33, 51
11-335 169-15	38
11-335 280-15	16, 19, 21, 27
11-341 217-15	22
11-341 277-15	12, 14, 15
11-341 901-15	14
11-341 902-15	27
11-341 904-15	12, 58
11-460 163-15	66
11-460 250-15	66
11-462 307-55	69, 71, 73, 75, 77
11-462 403-55	44, 69
11-470 157-25	45
11-714 031-91	58
12-005 154-15	36, 50
12-005 175-15	19, 20
12-005 195-15	38, 48
12-005 215-15	54, 55, 56, 58
12-005 215-25	41, 82
12-024 121-25	37, 42, 64
12-024 151-25	42, 43, 44
12-024 171-15	30, 55
12-024 171-25	37, 39, 42
12-024 191-15	34, 38, 43, 48, 58
12-024 191-25	23, 42, 57
12-024 210-15	81
12-305 064-25	82
12-305 084-25	37, 42, 57
12-305 114-15	15, 42, 43, 44, 52, 58, 64, 81

No. 零件号	Seite Page Página 页号
12-305 144-15	39, 42, 43, 58, 59
12-305 144-25	69, 71, 73, 75, 77
12-305 174-25	41, 59, 68, 69, 70, 71, 72, 73, 74, 75, 77, 82
12-305 264-15	30, 55
12-315 080-15	64
12-325 160-15	58, 59
12-335 171-15	19
12-335 191-15	60
12-341 090-25	22
12-349 901-05	26, 33, 51
12-360 023-05	64
12-360 033-05	52
12-360 043-05	34, 52, 59
12-360 054-05	19, 20
12-360 061-05	27
12-360 063-05	20, 22, 35
12-360 064-05	13, 27, 31
12-360 064-15	42, 58
12-360 083-05	21
12-360 084-05	42
12-360 143-05	18
12-499 150-45	69, 71, 73, 75, 77
12-499 170-45	59
12-499 190-45	52
12-510 140-45	69, 71, 73, 75, 77
12-510 141-15	69, 71, 73, 75, 77
12-610 190-45	17, 18, 24, 34, 40
12-610 200-45	19, 39, 49
12-610 210-45	13, 27, 31, 42
12-610 230-45	25, 26, 30, 33, 42, 51, 55
12-610 250-45	27
12-610 280-45	28
12-618 170-45	11
12-618 190-45	23
12-618 210-45	55, 56
12-624 200-45	36, 50
12-624 210-45	12
12-624 280-45	18
12-624 310-45	28
12-640 090-55	48
12-640 130-55	12, 23, 34, 36, 64
12-640 150-55	17, 20, 40, 52
12-640 170-55	20, 48
12-640 200-55	22, 38, 48
12-650 012-55	21
12-660 390-45	25, 26, 33, 51
12-710 170-15	42
12-710 190-02	52
12-710 210-12	38
12-710 901-22	20
12-710 904-12	30, 55
12-710 913-12	58
13-030 341-05	11, 42
13-030 470-05	45
13-033 190-05	33, 51
13-033 208-05	22
13-033 346-05	79
13-052 085-55	16, 18
13-063 193-05	25, 26, 51
13-064 247-05	12
13-068 391-05	21
13-210 161-05	79
13-250 088-25	14
13-250 097-25	15
14-012 525-01	52
14-012 903-01	43, 58, 59
14-012 916-01	27
14-016 080-01	25, 26, 33, 51
14-016 101-91	27
14-016 151-91	16
14-016 171-91	27
14-018 624-91	16
14-026 902-01	16
14-218 050-01	42
14-218 906-01	59
14-602 901-01	23
14-731 692-05	42
14-755 037-01	42
15-032 001-45	44, 82
15-032 002-45	60
16-041 045-21	39
16-409 080-05	42
16-409 981-05	59
16-409 983-05	27
16-414 139-05	80
17-018 101-91	41, 82
18-372 001-91	44
18-372 003-91	60
18-372 008-91	44
18-378 001-91	82
25-161 801-49	14, 15, 51
25-161 801-52	14, 15, 26, 33
25-308 820-25	44
25-308 820-40	41, 44, 82
26-536 301-09	14, 15, 26, 33, 51
28-011 201-44	83
28-011 202-05	83
28-011 202-47	83
61-111 639-71	79
61-111 639-73	79
61-111 639-76	79
71-120 006-31	64
71-120 006-33	58
71-130 006-39	63
71-170 002-14	54
71-170 002-20	36, 50
71-170 002-21	55, 56
71-170 002-24	52
71-370 001-08	66
71-370 001-31	34
71-370 001-32	64
71-370 001-35	58, 61, 62
71-370 002-92	66
71-520 000-70	42, 58
71-520 006-01	69, 71, 73, 75, 77
71-523 555-76	65
71-590 007-21	69, 71, 73, 75, 77
71-590 007-71	70, 72, 74
71-590 007-72	70, 72, 74, 76
71-590 007-77	70, 72, 74
71-590 007-82	71
71-590 007-83	73
71-590 007-84	67, 70
71-590 007-89	67, 72
71-590 008-32	77
71-590 008-33	67, 76
71-590 008-34	75
71-590 008-35	67, 74
71-590 008-42	76

Index (Teilenummern / Seitenzahlen) PFAFF 1181
Index (part numbers / page numbers) PFAFF 1183
Index (números de pieza / números de página) PFAFF 3511
注脚(零件号/页号) PFAFF 3701

No. 零件号	Seite Page Página 页号	No. 零件号	Seite Page Página 页号	No. 零件号	Seite Page Página 页号	No. 零件号	Seite Page Página 页号
71-590 008-66	69	91-069 484-05	38, 48	91-118 570-92	16	91-174 480-05	32
71-770 000-63	64	91-069 486-05	39, 49	91-118 683-05	23	91-174 507-05	32
71-850 001-48	37	91-069 489-12	39, 49	91-118 711-05	24, 34, 38, 48	91-174 703-91	32
74-064 295-91	68	91-069 490-11	48	91-125 009-05	49	91-174 783-05	23
74-086 502-91	67, 68	91-069 493-11	48	91-129 917-91	83	91-174 851-05	50
91-000 250-15	32	91-069 496-05	48	91-140 945-05	32	91-174 879-05	23, 57
91-000 390-05	32	91-069 498-11	49	91-161 334-25	12	91-174 955-91	32
91-000 621-15	24, 57	91-069 501-15	49	91-162 578-71/698	11	91-174 956-45	32
91-001 824-05	48	91-069 554-12	24	91-162 582-75/895	11	91-175 203-05	28
91-002 134-05	32	91-069 562-05	12	91-162 596-25	12	91-175 265-12	58
91-004 181-05	24, 57	91-069 568-05	12	91-162 690-92	12	91-175 557-11	50
91-009 035-25	23	91-069 577-91	38, 48	91-162 694-05	12	91-175 690-05	32
91-019 929-05	32	91-069 579-05	12, 36	91-162 984-05	12	91-175 785-05	32
91-020 324-05	52	91-069 585-25	23	91-165 685-05	33, 51	91-187 386-15	60
91-027 289-15	80	91-069 598-11	38, 48	91-166 452-21	23	91-187 426-70/893	60
91-027 370-05	80	91-069 599-15	38, 48	91-167 590-15	11	91-188 611-91	45
91-027 371-12	80	91-069 600-15	38, 48	91-168 347-05	28	91-229 070-70/895	78
91-027 645-75/699	79	91-069 601-15	38, 48	91-168 480-15	16	91-229 165-70/893	80
91-029 692-75/792	80	91-069 630-91	38, 48	91-169 457-12	14	91-229 180-90	66
91-056 192-25	23, 50, 57	91-069 632-05	38, 48	91-169 474-05	49	91-229 287-75/699	79
91-056 193-25	23, 50, 57	91-069 709-12	14	91-169 475-15	48	91-232 539-75/895	44
91-056 197-91	50	91-069 789-15	39, 49	91-169 556-05	17, 18, 24	91-262 061-05	27
91-056 198-21	50	91-087 394-15	45	91-171 042-05	23	91-262 161-72/698	16
91-056 578-91	23	91-087 395-15	45	91-171 049-05	23	91-262 162-75/698	11
91-056 760-05	50	91-091 606-91	66	91-171 050-05	12	91-262 164-12	30, 55
91-069 075-11	12	91-100 076-15	57	91-171 068-05	12	91-262 166-91	80
91-069 079-72/895	12	91-100 117-15	12, 36	91-171 409-12	28	91-262 167-05	80
91-069 105-25	12	91-100 270-25	22, 46	91-171 441-01	18	91-262 168-05	80
91-069 322-01	12	91-100 281-25	23	91-171 785-05	33, 51	91-262 174-11	17
91-069 335-72/893	80	91-100 331-15	17	91-171 811-15	17	91-262 179-05	40
91-069 371-92	39, 49	91-100 400-15	16	91-172 676-05	28	91-262 179-15	17
91-069 434-91	12	91-105 482-05	22	91-174 002-05	59	91-262 183-75/895	11
91-069 483-05	38, 48	91-107 265-05	39, 49	91-174 284-01	59	91-262 185-05	51

No. 零件号	Seite Page Página 页号	No. 零件号	Seite Page Página 页号	No. 零件号	Seite Page Página 页号	No. 零件号	Seite Page Página 页号
91-262 187-15	25, 26, 51	91-262 345-12	18	91-262 679-91	55	91-262 857-15	58
91-262 188-15	33, 51	91-262 346-12	18	91-262 680-91	30	91-262 860-92	58
91-262 189-91	51	91-262 347-05	18	91-262 686-91	24	91-262 863-15	59
91-262 195-92	16	91-262 354-05	13, 31	91-262 687-25	24	91-262 865-92	59
91-262 196-05	16	91-262 355-12	22	91-262 688-91	16	91-262 871-05	59
91-262 197-05	22	91-262 357-75/698	81	91-262 689-91	16	91-262 872-91	58
91-262 200-91	22	91-262 360-05	25, 26, 51	91-262 691-90	13	91-262 880-91	56
91-262 201-05	22	91-262 372-92	55, 56	91-262 691-91	13	91-262 882-15	36
91-262 202-15	22	91-262 376-91	26	91-262 692-05	13, 31	91-262 893-91	35
91-262 203-05	22	91-262 377-91	25, 26	91-262 751-90	13	91-262 899-75/896	34
91-262 208-05	33, 51	91-262 385-75/893	69, 71, 73, 75, 77	91-262 751-91	13	91-262 900-05	35
91-262 209-91	51	91-262 408-05	81	91-262 761-71/895	11	91-262 905-91	36
91-262 214-05	25, 26, 51	91-262 409-15	81	91-262 770-05	34	91-262 908-05	35
91-262 218-05	20	91-262 437-05	25, 26	91-262 790-15	36	91-262 916-91	58
91-262 225-91	51	91-262 446-15	54	91-262 791-05	36	91-262 919-05	58
91-262 228-01	29	91-262 447-05	54	91-262 792-05	36	91-262 920-91	58
91-262 231-72/893	21	91-262 457-12	12	91-262 804-91	24	91-262 924-05	58
91-262 232-11	21	91-262 465-15	30, 55, 56	91-262 805-25	24	91-262 926-11	34
91-262 235-15	51	91-262 536-15	11	91-262 806-05	24, 57	91-262 929-15	34
91-262 237-91	26	91-262 544-91	16	91-262 813-91	20	91-262 930-05	34
91-262 250-91	26	91-262 552-12	22	91-262 819-05	15	91-262 931-05	34
91-262 273-05	55, 56	91-262 554-92	18	91-262 821-91	13	91-262 940-91	36
91-262 274-05	21	91-262 565-92	37, 47	91-262 824-96	24	91-262 941-91	12
91-262 277-05	24	91-262 566-05	27	91-262 825-91	24	91-262 958-15	36, 50
91-262 300-91	24	91-262 566-92	27	91-262 836-01	14	91-262 959-71/699	11
91-262 301-12	24	91-262 569-91	50	91-262 837-91	14	91-262 962-91	36
91-262 304-45	13	91-262 573-05	30, 55	91-262 838-91	18	91-262 964-91	12
91-262 320-91	15	91-262 576-05	65	91-262 839-91	18	91-262 983-75/699	58
91-262 326-15	11	91-262 577-75/698	22	91-262 842-92	25, 26, 33, 51	91-262 985-25	11
91-262 329-75/895	11	91-262 578-71/698	22	91-262 843-01	27	91-264 132-75/895	47
91-262 331-91	25, 26	91-262 579-15	55, 56	91-262 844-92	27	91-264 133-75/895	38, 48
91-262 336-91	14	91-262 677-12	30, 55	91-262 845-91	27	91-264 134-91	39, 49
91-262 344-91	18	91-262 678-91	50	91-262 846-05	27	91-264 136-05	48

Index (Teilenummern / Seitenzahlen) PFAFF 1181
Index (part numbers / page numbers) PFAFF 1183
Index (números de pieza / números de página) PFAFF 3511
注脚(零件号/页号) PFAFF 3701

No. 零件号	Seite Page Página 页号
91-264 139-72/895	49
91-264 140-15	38, 48
91-264 141-91	37, 47
91-264 144-71/895	48
91-264 146-05	38, 48
91-264 147-71/895	49
91-264 154-25	24, 43
91-264 156-05	35
91-264 166-01	59
91-264 167-05	59
91-264 170-01	59
91-264 173-01	59
91-264 182-91	37
91-264 183-25	37
91-264 184-25	37
91-264 185-25	37
91-264 186-91	34
91-264 187-91	34
91-264 189-71/896	35
91-264 192-91	64
91-264 193-11	64
91-264 196-05	64
91-264 197-05	64
91-264 198-15	82
91-264 200-75/895	59
91-264 201-71/895	59
91-264 212-91	38, 48
91-264 213-12	38, 48
91-264 214-05	38, 48
91-264 215-05	41, 82
91-264 222-15	27
91-264 233-15	11
91-264 236-01	59

No. 零件号	Seite Page Página 页号
91-264 240-05	51
91-264 250-05	59
91-264 254-16	24
91-264 255-91	28
91-264 258-91	24
91-264 259-04/001	28
91-264 293-91	19
91-264 299-91	25
91-264 300-91	25
91-264 301-91	20
91-264 304-05	20
91-264 306-12	20
91-264 310-91	25
91-264 338-15	51
91-264 339-15	17, 40
91-264 340-11	17, 40
91-264 341-91	17
91-264 355-91	20
91-264 357-05	23
91-264 358-05	23
91-264 364-05	65
91-264 365-91	65
91-264 382-70	68, 70, 72, 74
91-264 383-91	26
91-264 769-92	34
91-265 065-05	33, 51
91-265 189-05	24
91-265 198-15	17
91-265 227-05	32
91-265 262-91	32
91-265 270-91	32
91-266 397-01	23
91-266 856-25	79

No. 零件号	Seite Page Página 页号
91-268 076-15	26, 33, 51
91-280 091-25	79
91-290 113-91	69, 71, 73, 75, 77
91-290 337-91	69, 71, 73, 75, 77
91-292 276-91	42, 58
91-292 300-91	62
91-700 173-15	45
91-700 335-25	11, 47, 53
91-700 785-15	28
91-700 996-15	23
91-701 179-15	24
91-701 346-15	49
91-701 391-15	49
95-665 735-91	83
95-669 358-05	26, 33, 51
95-774 310-91	52
95-774 311-01	52
95-774 313-91	52
95-774 314-01	52
95-774 317-05	52
95-774 318-01	52
95-774 324-11	52
95-774 325-02	27
95-774 327-91	11
95-774 361-05	57
95-774 459-25	57
95-774 460-91	57
95-774 464-05	23
95-774 465-25	23
95-774 466-91	23
95-774 467-05	23
95-774 500-75/895	76
95-774 508-91	27

No. 零件号	Seite Page Página 页号
95-774 524-91	57
95-774 525-91	57
95-774 530-91	40
95-774 612-92	22
95-774 620-05	33
95-774 621-91	53
95-774 630-05	59
95-774 646-05	20
95-774 647-05	58
95-774 652-91	31
95-774 656-05	45
95-774 657-05	45
95-774 662-90	31
95-774 663-91	33
95-774 664-91	33
95-774 666-91	33
95-774 667-91	33
95-774 668-15	33
95-774 669-12	58
95-774 670-75/895	58
95-774 672-05	58
95-774 673-71/895	58
95-774 674-75/895	41, 82
95-774 675-91	41, 82
95-774 678-05	25, 26, 33, 51
95-774 679-91	25, 26, 51
95-774 680-75/895	11
95-774 681-91	51
95-774 682-91	26
95-774 683-05	41, 82
95-774 685-15	58
95-774 686-91	59
95-774 692-91	46

No. 零件号	Seite Page Página 页号	No. 零件号	Seite Page Página 页号	No. 零件号	Seite Page Página 页号	No. 零件号	Seite Page Página 页号
95-774 693-05	46	99-135 161-85	21				
95-774 694-05	46	99-135 298-91	39, 43				
95-774 696-05	53	99-135 835-05	44				
95-778 312-05	42	99-136 167-91	42				
95-778 313-05	42	99-136 205-91	44				
95-778 314-05	42	99-136 493-91	42				
95-778 315-05	42	99-136 546-91	60				
95-778 316-05	42	99-136 854-55	71, 73, 75, 77				
95-778 317-05	42	99-137 151-45	23				
95-778 318-05	42	99-137 186-05	25, 26				
95-778 319-05	42	99-137 187-15	25, 26				
95-778 321-05	43	99-137 188-15	25, 26				
95-778 322-91	42	99-137 190-05	25, 26				
95-778 327-05	42	99-137 191-05	25, 26				
95-778 328-90	43	99-137 192-05	25, 26				
95-778 329-05	43	99-137 193-05	25, 26				
95-778 330-05	43	99-137 194-05	25, 26				
95-778 331-05	43	99-137 196-05	69, 71, 73, 75, 77				
95-778 333-01	42	99-137 247-45	11				
95-778 335-01	38	99-137 321-91	43				
95-778 338-75/895	39	99-137 341-01	34				
95-778 514-70/895	39	99-137 355-91	82				
95-778 521-71/895	38	99-137 392-91	39				
95-784 321-91	58	99-137 405-15	25				
95-784 333-91	61	99-137 415-05	26				
95-784 337-91	82	99-137 427-05	44				
99-069 722-01	14	99-137 428-91	44				
99-115 505-91	44	99-137 476-91	44				
99-133 220-01	14						
99-134 369-91	82						
99-134 452-91	82						
99-134 544-55	59						
99-134 850-91	42						

PFAFF® Industrial

1181
1183

UNTERKLASSEN-AUSSTATTUNG
SUBCLASS PARTS
COMPOSICIÓN DE LAS SUBCLASES
子机型–设备

3511
3701

25.01

Nährwerkzeuge▲
Gauge parts
Organos de costura
缝纫工具

PFAFF 1181
PFAFF 1181-D
PFAFF 1181-SRP
PFAFF 1181-D-SRP

-8/11

Für allgemeine Näharbeiten.
Standardform des Teilesatzes.
(Zum Nähen mittlerer Materialien.)

For ordinary sewing operations.
Standard part set.
(for sewing medium-weight materials.)

Para trabajos de costura en general.
Juego de piezas estándard.
(para coser materiales semiligeros.)

适用于一般性缝纫工作。
套件的标准型式。
（用于中偏厚料的缝纫）

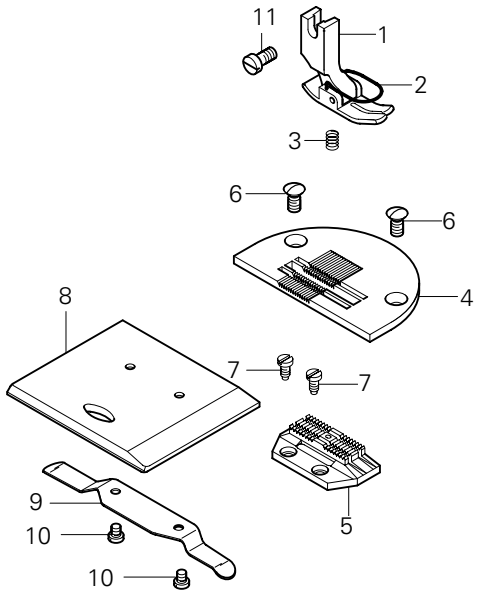

Pos.-Nr. Item No. Nº de pos. 序号	Ausführung Model Tipo 款式	Stichlänge Stitch lenght Largo de puntada 针距	Teile-Nr. Part No. Nº de pieza 零件号
1 - 10	B◆	4,5	91-202 308-91
1 - 3	B◆	4,5	91-154 804-21
2			91-154 744-05 3/1
3			91-154 518-05
4	B◆	4,5	91-150 671-25
5	B◆	4,5	91-059 816-05
6			91-264 154-25
7			91-701 179-15
8 - 10			91-262 686-91
8			91-262 687-25
9			91-004 181-05
10			91-000 621-15
11			11-108 174-15

25.01

Nährwerkzeuge▲
Gauge parts
Organos de costura
缝纫工具

PFAFF 1181
PFAFF 1181-G

-8/13

Für allgemeine Näharbeiten.
Standardform des Teilesatzes.
(Zum Nähen mittelschwerer Materialien.)

For ordinary sewing operations.
Standard part set.
(for sewing medium-heavy materials.)

Para trabajos de costura en general.
Juego de piezas estándard.
(para coser materiales semipesados.)

适用于一般性缝纫工作。
套件的标准型式。
（用于中偏厚料的缝纫）

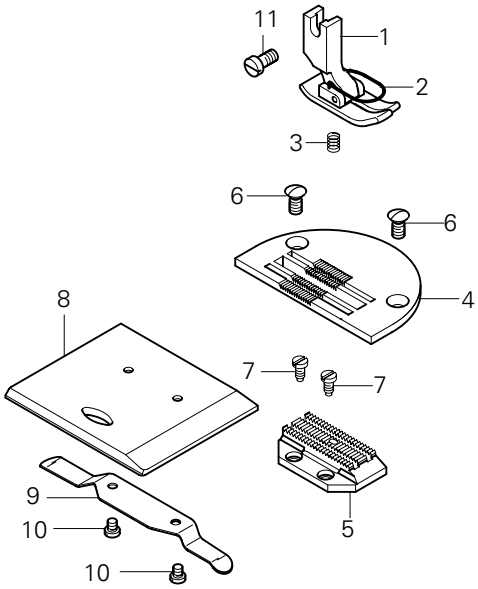

Pos.-Nr. Item No. Nº de pos. 序号	Ausführung Model Tipo 款式	Stichlänge Stitch lenght Largo de puntada 针距	Teile-Nr. Part No. Nº de pieza 零件号
1 - 10	C◆	6,0	91-202 310-93/001
1 - 3	C◆	6,0	91-154 838-23/001
2			91-154 744-05 3/1
3			91-154 518-05
4	C◆	6,0	91-150 672-25
5	C◆	6,0	91-059 961-05
6			91-264 154-25
7			91-701 179-15
8 - 10			91-262 686-91
8			91-262 687-25
9			91-004 181-05
10			91-000 621-15
11			11-108 174-15

▲ Weitere Unterklassen und Ausführungen auf Anfrage
Further Subclasses and versions on enquiry
Otras subclases y tipos, sobre demanda
更多的子机型和款式请询问

☐ / ◆ siehe Kapitel 2 Erläuterung der Schlüsselzeichen
see chapter 2 Explanation of key markings
véase el Cap. 2 Explicaciones de los signos clave
见第2章标记说明

PFAFF 1181-948/26
PFAFF 1181- D-948/26

-8/92

Für allgemeine Näharbeiten mittels Brücken-Teilesatz.. (Zum Nähen mittlerer Materialien.)

For ordinary sewing operations with bridge-type part set. (for sewing medium-weight materials.)

Para trabajos de costura en general juego de piezas en puente. (para coser materiales semiligeros.)

适用于借助桥形杆组件的一般性缝纫工作。（用于中厚料的缝纫）

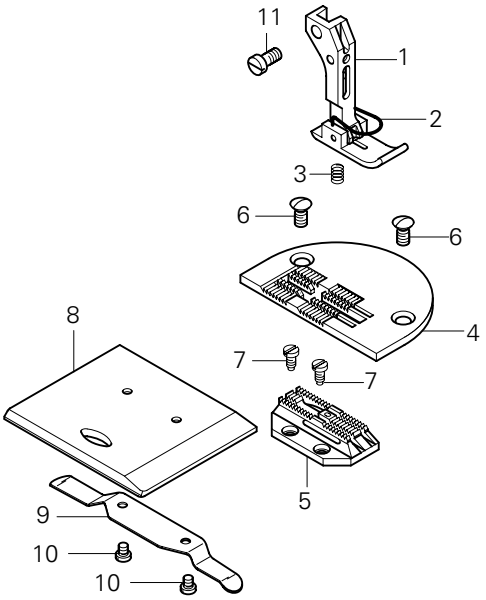

Pos.-Nr. Item No. Nº de pos. 序号	Ausführung Model Tipo 款式	Stichlänge Stitch lenght Largo de puntada 针距	Teile-Nr. Part No. Nº de pieza 零件号
1 - 10	B◆	4,5	91-202 453-93/001
1 - 3	B◆	4,5	91-154 832-21
2			91-054 894-05 3/1
3			91-154 518-05
4	B◆	4,5	91-150 673-25
5	B◆	4,5	91-059 505-05
6			91-264 154-25
7			91-701 179-15
8 - 10			91-262 686-91
8			91-262 687-25
9			91-004 181-05
10			91-000 621-15
11			11-108 174-15

PFAFF 1181
PFAFF 1181-SRP

-34/11

Zum Nähen besonders feiner Stoffe.

For stitching delicate fabrics.

Para géneros muy finos mediante.

适用于缝纫特薄材料。

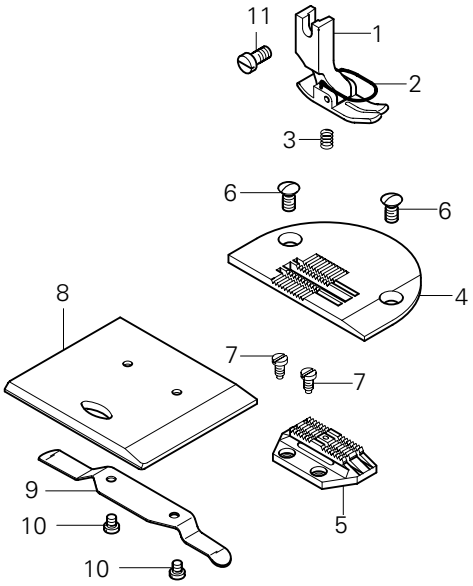

Pos.-Nr. Item No. Nº de pos 序号	Ausführung Model Tipo 款式	Stichlänge Stitch lenght Largo de puntada 针距	Teile-Nr. Part No. Nº de pieza 零件号
1 - 10	A◆	3,0	91-202 450-91
1 - 3	A◆	3,0	91-154 804-21
2			91-154 744-05 3/1
3			91-154 518-05
4	A◆	3,0	91-150 819-25
5	A◆	3,0	91-059 496-05
6			91-264 154-25
7			91-701 179-15
8 - 10			91-262 686-91
8			91-262 687-25
9			91-004 181-05
10			91-000 621-15
11			11-108 174-15

-34/92

Zum Nähen besonders feiner Stoffe mittels Brücken-Teilesatz.

For stitching delicate fabrics with bridge-type part set.

Para géneros muy finos mediante juego de piezas en puente.

适用于借助桥形杆组件缝纫特薄材料。

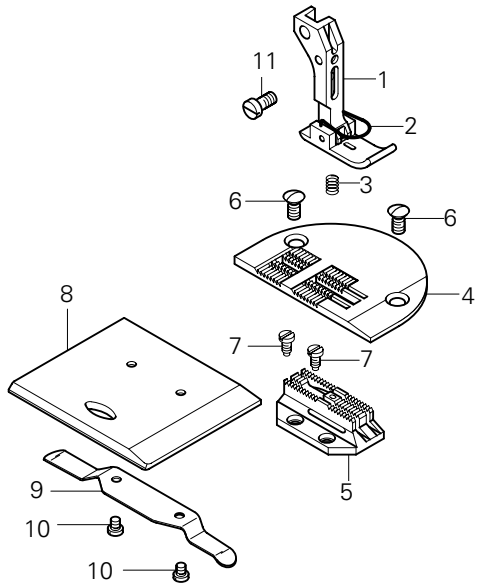

Pos.-Nr. Item No. Nº de pos. 序号	Ausführung Model Tipo 款式	Stichlänge Stitch lenght Largo de puntada 针距	Teile-Nr. Part No. Nº de pieza 零件号
1 - 10	A◆	3,0	91-202 454-93/001
1 - 3	A◆	3,0	91-154 830-21
2			91-054 894-05 3/1
3			91-154 518-05
4	A◆	3,0	91-150 764-25
5	A◆	3,0	91-059 504-05
6			91-264 154-25
7			91-701 179-15
8 - 10			91-262 686-91
8			91-262 687-25
9			91-004 181-05
10			91-000 621-15
11			11-108 174-15

-731/01-8/11

Arbeitsgang
Operation
Opération
工序

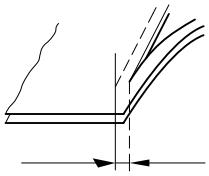

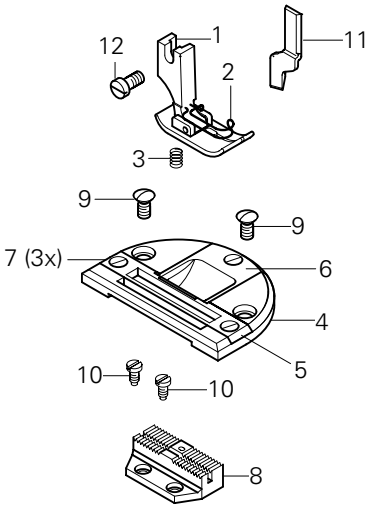

Pos.-Nr. Item No. Nº de pos. 序号	Ausführung Model Tipo 款式	Stichlänge Stitch lenght Largo de puntada 针距	Schneidabstand Timming margin Margen de corte 切边距离	Teile-Nr. Part No. Nº de pieza 零件号
1 - 11	B◆	4,5	4,0	91-202 363-93/003
	B◆	4,5	4,5	91-202 363-93/004
	B◆	4,5	5,0	91-202 363-93/001
	B◆	4,5	6,0	91-202 363-93/005
	B◆	4,5	7,0	91-202 363-93/006
1 - 3	B◆	4,5	4,0	91-154 792-03/005
	B◆	4,5	4,5	91-154 792-03/006
	B◆	4,5	5,0	91-154 792-03/001
	B◆	4,5	6,0	91-154 792-03/007
	B◆	4,5	7,0	91-154 792-03/008
2				91-154 797-05 3/1
3				91-154 518-05
4 - 7	B◆	4,5	4,0	91-150 676-93/002
	B◆	4,5	4,5	91-150 676-93/003
	B◆	4,5	5,0	91-150 676-93/001
	B◆	4,5	6,0	91-150 676-93/004
	B◆	4,5	7,0	91-150 676-93/005
4				91-150 677-05
5	B◆	4,5	4,0	91-048 716-03/001
	B◆	4,5	4,5	91-048 716-03/002
	B◆	4,5	5,0	91-048 716-03/003
	B◆	4,5	6,0	91-048 716-03/005
	B◆	4,5	7,0	91-048 716-03/007
6	B◆	4,5	4,0	91-048 703-04/004
	B◆	4,5	4,5	91-048 703-04/005
	B◆	4,5	5,0	91-048 703-04/006
	B◆	4,5	6,0	91-048 703-04/008
	B◆	4,5	7,0	91-048 703-04/010
7				91-000 730-25
8	B◆	4,5	4,0	91-059 833-04/002
	B◆	4,5	4,5	91-059 833-04/004
	B◆	4,5	5,0	91-059 833-04/006
	B◆	4,5	6,0	91-059 833-04/008
	B◆	4,5	7,0	91-059 833-04/010
9				91-264 154-25
10				91-701 179-15
11				91-169 395-04/002
12				11-108 174-15

▲ Weitere Unterklassen und Ausführungen auf Anfrage
Further Subclasses and versions on enquiry
Otras subclases y tipos, sobre demanda
更多的子机型和款式请询问

☐ / ◆ siehe Kapitel 2 Erläuterung der Schlüsselzeichen
see chapter 2 Explanation of key markings
véase el Cap. 2 Explicaciones de los signos clave
见第2章标记说明

-8/31

Für allgemeine Näharbeiten. Standardform des Teilesatzes. (Zum Nähen mittlerer Materialien.)

For ordinary sewing operations. Standard part set. (for sewing medium-weight materials.)

Para trabajos de costura en general. Juego de piezas estándard. (para coser materiales semiligeros.)

适用于一般性缝纫工作。套件的标准型式。（用于中厚料的缝纫）

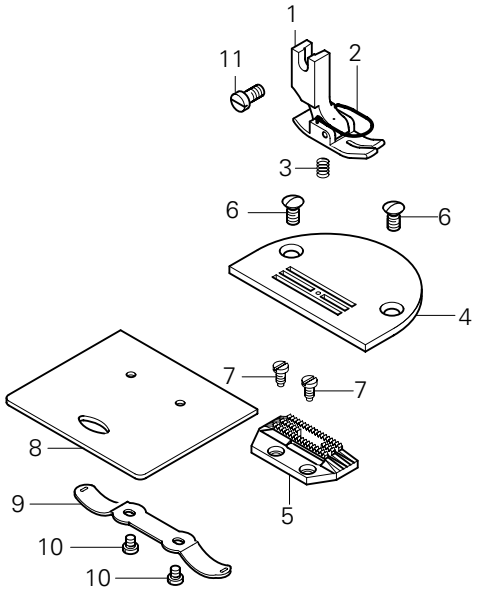

Pos.-Nr. Item No. Nº de pos. 序号	Ausführung Model Tipo 款式	Stichlänge Stitch lenght Largo de puntada 针距	Teile-Nr. Part No. Nº de pieza 零件号
1 - 10	B◆	4,5	91-202 356-93/001
1 - 3	B◆	4,5	91-154 807-21
2			91-154 744-05 3/1
3			91-154 518-05
4	B◆	4,5	91-150 694-24/001
5	B◆	4,5	91-059 968-05
6			91-264 154-25
7			91-701 179-15
8 - 10			91-262 804-91
8			91-262 805-25
9			91-262 806-05
10			91-000 621-15
11			11-108 174-15

-8/33

Für allgemeine Näharbeiten. Standardform des Teilesatzes. (Zum Nähen mittelschwerer Materialien.)

For ordinary sewing operations. Standard part set. (for sewing medium-heavy materials.)

Para trabajos de costura en general. Juego de piezas estándard. (para coser materiales semipesados.)

适用于一般性缝纫工作。套件的标准型式。（用于中偏厚料的缝纫）

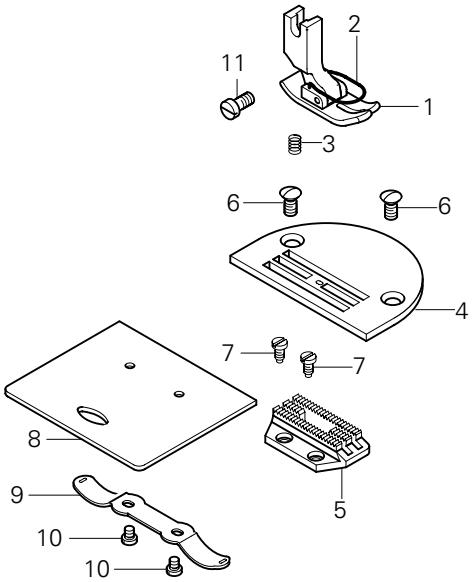

Pos.-Nr. Item No. Nº de pos. 序号	Ausführung Model Tipo 款式	Stichlänge Stitch lenght Largo de puntada 针距	Teile-Nr. Part No. Nº de pieza 零件号
1 - 10	C◆	6,0	91-202 357-93/001
1 - 3	C◆	6,0	91-154 845-23/001
2			91-154 744-05 3/1
3			91-154 518-05
4	C◆	6,0	91-150 693-25
5	C◆	6,0	91-059 967-05
6			91-264 154-25
7			91-701 179-15
8 - 10			91-262 804-91
8			91-262 805-25
9			91-262 806-05
10			91-000 621-15
11			11-108 174-15

Nähwerkzeuge▲
Gauge parts
Organos de costura
缝纫工具

PFAFF 1183
PFAFF 1183- D

-8/44

Für Stepparbeiten an Schuhschäften und sonstigen Lederwaren mittels Rollfuß

For sewing loperations on shoe uppers and other leather articles; machine equipped with roller presser.

Para trabajos de aparado en cortes de calzado y demás artículos de cuero mediante pie rodante.

适用于滚轮压脚
在鞋帮和其它皮料上的
珩缝针绣工作。

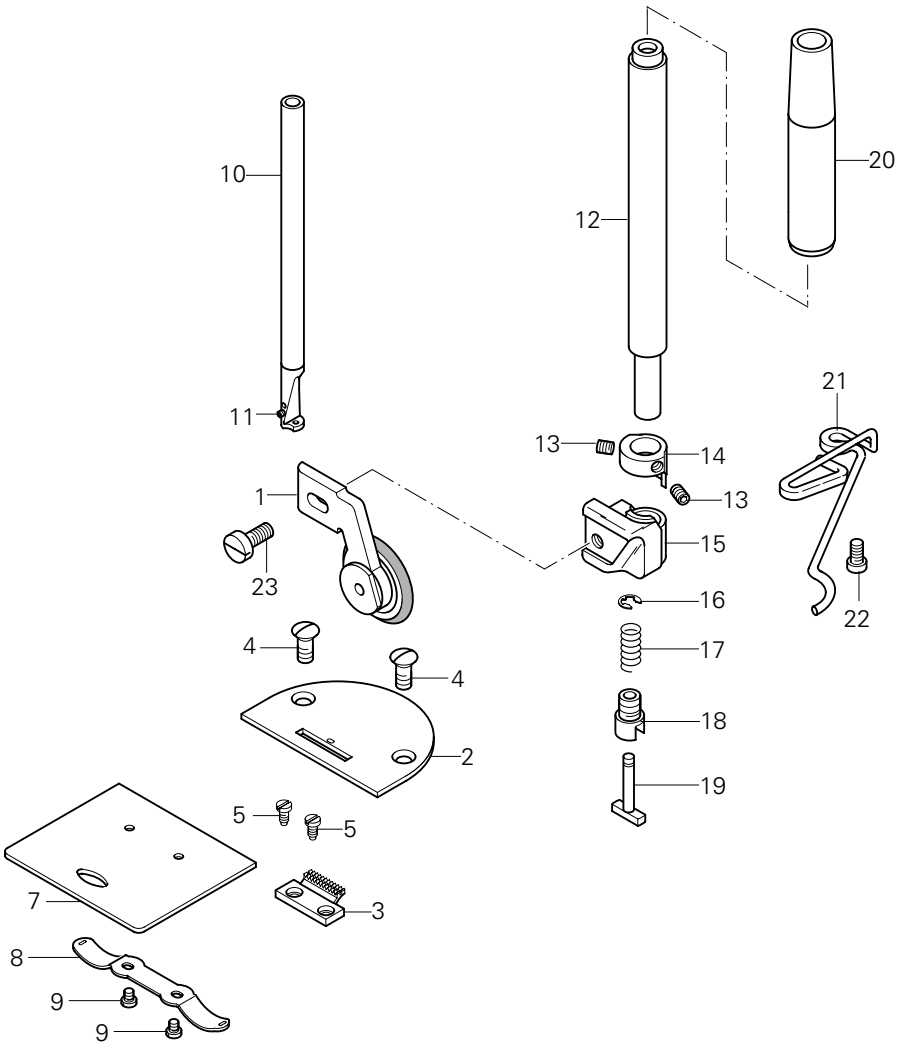

Pos.-Nr. Item No. Nº de pos. 序号	Ausführung Model Tipo 款式	Stichlänge Stitch lenght Largo de puntada 针距	Teile-Nr. Part No. Nº de pieza 零件号
1 - 9	B◆	4,5	91-202 358-93/002
1	B◆	4,5	91-051 155-93/001
2	B◆	4,5	91-150 695-24/002
3	B◆	4,5	91-059 969-04/002
4			91-264 154-25
5			91-701 179-15
6 - 9			91-262 804-91
7			91-262 805-25
8			91-262 806-05
9			91-000 621-15
10 - 11			91-262 565-92
11			11-330 958-15

Pos.-Nr. Item No. Nº de pos. 序号	Ausführung Model Tipo 款式	Stichlänge Stitch lenght Largo de puntada 针距	Teile-Nr. Part No. Nº de pieza 零件号
12 - 20			91-171 075-91
12			91-171 076-01
13			91-700 388-15
14			91-169 322-15
15			91-169 323-15
16			12-640 070-55
17			91-025 376-05
18			91-700 409-15
19			91-025 374-05
20			91-171 557-05
21			91-262 520-25
22			11-132 172-15
23			91-700 717-15

▲ Weitere Unterklassen und Ausführungen auf Anfrage
Further Subclasses and versions on enquiry
Otras subclases y tipos, sobre demanda
更多的子机型和款式请询问

☐/◆ siehe Kapitel 2 Erläuterung der Schlüsselzeichen
see chapter 2 Explanation of key markings
véase el Cap. 2 Explicaciones de los signos clave
见第2章标记说明

-8/93

Für allgemeine Näharbeiten. Standardform des Teilesatzes. (Zum Nähen mittlerer Materialien.)

For ordinary sewing operations. Standard part set. (for sewing medium-weight materials.)

Para trabajos de costura en general. Juego de piezas estándard. (para coser materiales semiligeros.)

适用于借助桥形杆组件的一般性缝纫工作。（用于中厚料的缝纫）

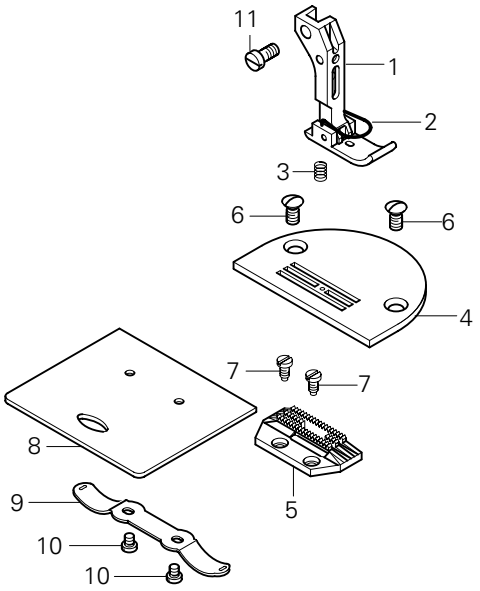

Pos.-Nr. Item No. Nº de pos. 序号	Ausführung Model Tipo 款式	Stichlänge Stitch lenght Largo de puntada 针距	Teile-Nr. Part No. Nº de pieza 零件号
1 - 10	B◆	4,5	91-202 391-93/001
1 - 3	B◆	4,5	91-154 834-23/002
2			91-054 894-05 3/1
3			91-154 518-05
4	B◆	4,5	91-150 694-24/001
5	B◆	4,5	91-059 968-05
6			91-264 154-25
7			91-701 179-15
8 - 10			91-262 804-91
8			91-262 805-25
9			91-262 806-05
10			91-000 621-15
11			11-108 174-15

-34/31

Zum Nähen besonders feiner Stoffe.

For stitching delicate fabrics.

Para géneros muy finos mediante.

适用于缝纫特薄材料。

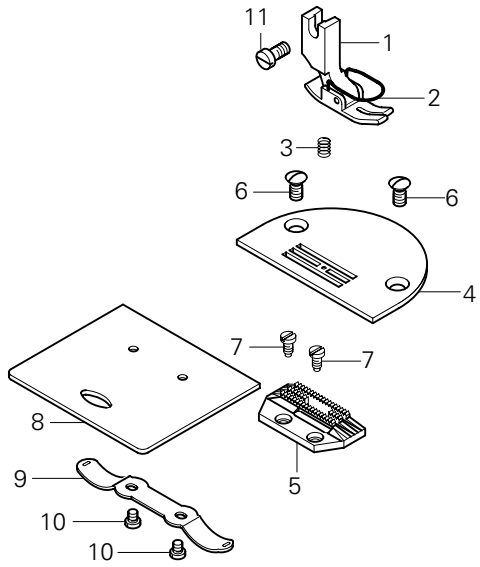

Pos.-Nr. Item No. Nº de pos. 序号	Ausführung Model Tipo 款式	Stichlänge Stitch lenght Largo de puntada 针距	Teile-Nr. Part No. Nº de pieza 零件号
1 - 10	A◆	3,0	91-202 448-93/001
1 - 3	A◆	3,0	91-154 843-23/001
2			91-154 744-05 3/1
3			91-154 518-05
4	A◆	3,0	91-150 820-25
5	A◆	3,0	91-059 497-05
6			91-264 154-25
7			91-701 179-15
8 - 10			91-262 804-91
8			91-262 805-25
9			91-262 806-05
10			91-000 621-15
11			11-108 174-15

/◆ siehe Kapitel 2 Erläuterung der Schlüsselzeichen
see chapter 2 Explanation of key markings
véase el Cap. 2 Explicaciones de los signos clave
见第2章标记说明

▲ Weitere Unterklassen und Ausführungen auf Anfrage
Further Subclasses and versions on enquiry
Otras subclases y tipos, sobre demanda
更多的子机型和款式请询问

PFAFF 1183-948/26

-34/93

Zum Nähen besonders feiner Stoffe.

For stitching delicate fabrics.

Para géneros muy finos mediante.

适用于缝纫特薄材料。.

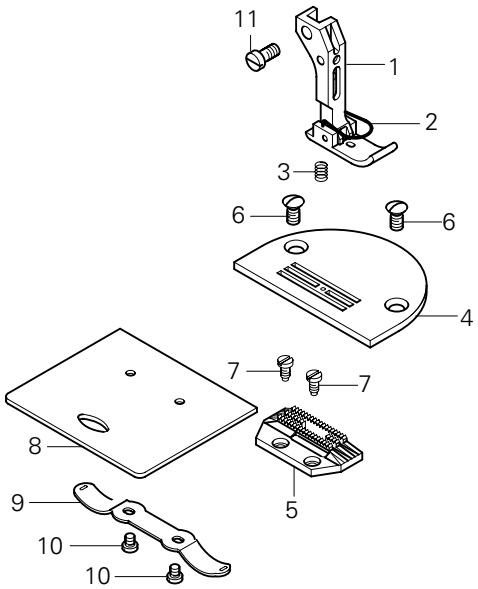

Pos.-Nr. Item No. Nº de pos. 序号	Ausführung Model Tipo 款式	Stichlänge Stitch lenght Largo de puntada 针距	Teile-Nr. Part No. Nº de pieza 零件号
1 - 10	A◆	3,0	91-202 449-93/001
1 - 3	A◆	3,0	91-154 834-23/001
2			91-054 894-05 3/1
3			91-154 518-05
4	A◆	3,0	91-150 820-25
5	A◆	3,0	91-059 497-05
6			91-264 154-25
7			91-701 179-15
8 - 10			91-262 804-91
8			91-262 805-25
9			91-262 806-05
10			91-000 621-15
11			11-108 174-15

PFAFF 1183
PFAFF 1183- D

-731/01-8/31

Arbeitsgang
Operation
Opéracion
工序

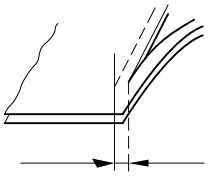

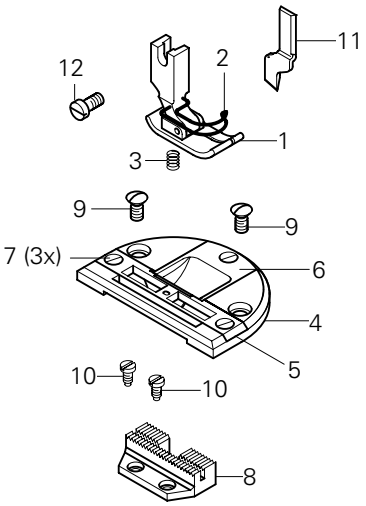

Pos.-Nr. Item No. Nº de pos. 序号	Ausführung Model Tipo 款式	Stichlänge Stitch lenght Largo de puntada 针距	Schneidabstand Timming margin Margen de corte 切边距离	Teile-Nr. Part No. Nº de pieza 零件号
1 - 11	B◆	4,5	5,0	91-202 364-93/001
	B◆	4,5	7,0	91-202 364-93/002
1 - 3	B◆	4,5	4,0	91-154 794-03/005
	B◆	4,5	4,5	91-154 794-03/006
	B◆	4,5	5,0	91-154 794-03/001
	B◆	4,5	6,0	91-154 794-03/007
	B◆	4,5	7,0	91-154 794-03/008
2				91-154 797-05 3/1
3				91-154 518-05
4 - 7	B◆	4,5	5,0	91-150 680-93/001
	B◆	4,5	7,0	91-150 680-93/002
4				91-150 677-05
5	B◆	4,5	4,0	91-048 705-03/012
	B◆	4,5	4,5	91-048 705-03/013
	B◆	4,5	5,0	91-048 705-03/014
	B◆	4,5	6,0	91-048 705-03/016
	B◆	4,5	7,0	91-048 705-03/025
6	B◆	4,5	4,0	91-048 703-04/004
	B◆	4,5	4,5	91-048 703-04/005
	B◆	4,5	5,0	91-048 703-04/006
	B◆	4,5	6,0	91-048 703-04/008
	B◆	4,5	7,0	91-048 703-04/010
7				91-000 730-25
8	B◆	4,5	4,0	91-047 464-04/009
	B◆	4,5	4,5	91-047 464-04/010
	B◆	4,5	5,0	91-047 464-04/011
	B◆	4,5	6,0	91-047 464-04/012
	B◆	4,5	7,0	91-047 464-04/013
9				91-264 154-25
10				91-701 179-15
11				91-169 395-04/002
12				11-108 174-15

▲ Weitere Unterklassen und Ausführungen auf Anfrage
Further Subclasses and versions on enquiry
Otras subclases y tipos, sobre demanda
更多的子机型和款式请询问

☐ / ◆ siehe Kapitel 2 Erläuterung der Schlüsselzeichen
see chapter 2 Explanation of key markings
véase el Cap. 2 Explicaciones de los signos clave
见第2章标记说明

-2/01

Arbeitsgang
Operation
Opéracion
工序

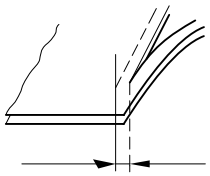

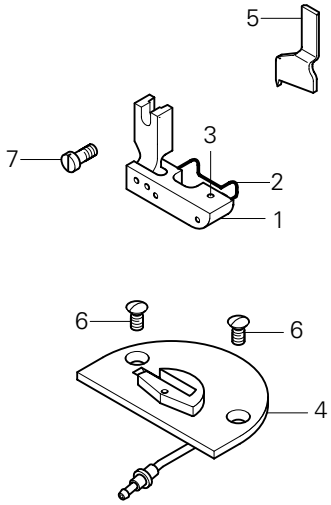

Pos.-Nr. Item No. Nº de pos. 序号	Ausführung Model Tipo 款式	Stichlänge Stitch lenght Largo de puntada 针距	Schneidabstand Timming margin Margen de corte 切边距离	Teile-Nr. Part No. Nº de pieza 零件号
1 - 5	B◆ B◆	3,5 4,5	5,0 5,0	91-202 770-93/001 [28] 91-202 770-93/002
1 - 3	B◆	4,5	5,0	91-154 921-91
2				91-154 924-05
3				11-317 086-15
4	B◆ B◆	3,5 4,5	5,0 5,0	91-150 890-03/001 [28] 91-150 890-03/002
5				91-165 629-05
6				91-264 154-25
7				11-108 174-15

-4/11

Ist ein gestalteter Arbeitsplatz zum Bundnähen im Nahtschatten bzw. zum Bunddurchsteppen.

Is an engineered workplace for sink-stitching or top-stitching waistbands.

Es una estación de trabajo diseñada para pespuntear pretinas con "puntas invisibles", o bien sobrecoser pretinas.

用于在接缝处缝裤腰接缝及裤腰绗缝的缝纫工位

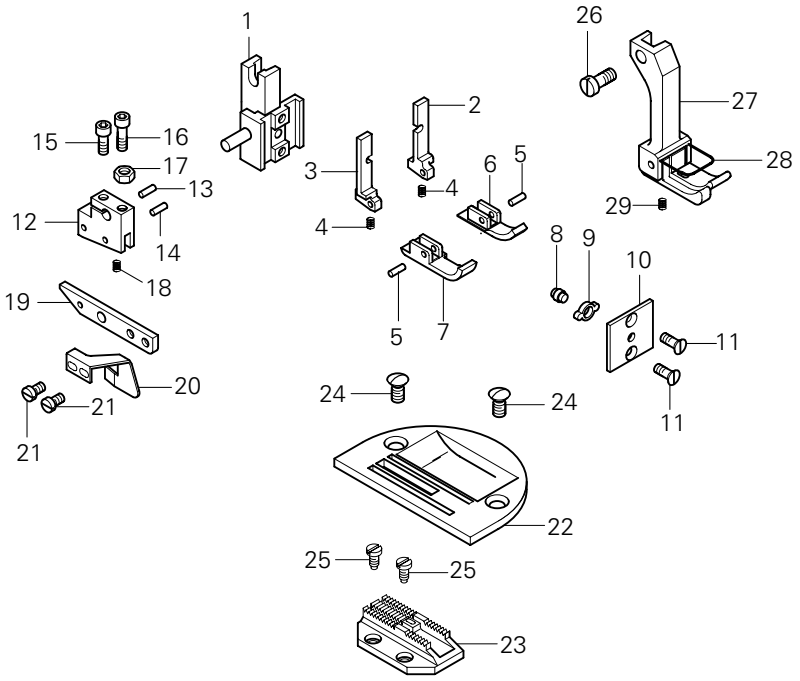

Pos.-Nr. Item No. Nº de pos. 序号	Teile-Nr. Part No. Nº de pieza 零件号
1 - 23	91-202 762-91
1 - 21	91-154 910-91 90/110
1	91-154 911-01
2	91-154 913-05
3	91-154 912-05
4	91-010 099-05
5	21-302 302-08 35/1 96
6	91-154 916-05
7	91-154 915-05
8	91-057 441-05
9	91-057 442-05
10	91-154 914-05
11	11-210 041-15
12 - 21	91-154 917-91
12	91-154 918-05
13	13 052 088-05

Pos.-Nr. Item No. Nº de pos. 序号	Teile-Nr. Part No. Nº de pieza 零件号
14	13-052 088-55
15	11-130 095-15
16	11-130 097-15
17	12-005 125-15
18	91-010 099-05
19	91-154 919-05
20	91-154 920-05
21	11-172 085-25
22	91-150 835-25
23	91-059 415-05
24	91-264 154-25
25	91-701 179-15
26	11-108 174-15
27 - 29	91-154 931-93/003 90/111
28	91-154 864-04/001 3/1
29	91-154 852-05

▲ Weitere Unterklassen und Ausführungen auf Anfrage
Further Subclasses and versions on enquiry
Otras subclases y tipos, sobre demanda
更多的子机型和款式请询问

☐ / ◆ siehe Kapitel 2 Erläuterung der Schlüsselzeichen
see chapter 2 Explanation of key markings
véase el Cap. 2 Explicaciones de los signos clave
见第2章标记说明

PFAFF® Industrial

Europäische Union
Wachstum durch Innovation — EFRE

Made by PFAFF in Germany

PFAFF Industriesysteme
und Maschinen AG

Hans-Geiger-Str. 12 - IG Nord
D-67661 Kaiserslautern

Telefon: +49 - 631 200-0
Telefax: +49 - 631 17202
E-mail: info@pfaff-industrial.com

Hotlines:

Technischer Service / Technical service: +49 - 175 2243-101

Nähtechnik-Fachberatung / Application consultance: +49 - 175 2243-102

Ersatzteile-Hotline / Spare-parts hotline: +49 - 175 2243-103

Gedruckt in der BRD / Printed in Germany / Imprimé en la R.F.A. / Impreso en la R.F.A