PFAFF

3306

Teileliste

Parts list

Liste de pièces

Lista de piezas

296-12-14 247
dtsch./engl./franz./span. 07.91

Die Inhaltsübersicht auf Seite 3 gibt einen Überblick über die Aufgliederung der Liste.
Die Teile sind so abgebildet, wie sie in der Maschine funktionsmäßig zusammengehören.
Die gestrichelten Abbildungen zeigen, wo die daneben abgebildeten Teile hingehören.
Die Einrahmungen auf den Bildseiten zeigen, aus welchen Einzelteilen sich die Gruppenteile zusammensetzen.
Nähwerkzeuge und Apparate sind der Unterklassen-Ausstattung zu entnehmen.
Die auf den Bildseiten verwendeten Schlüsselzeichen (; 2; 3 usw.) sind in Register „0" zusammengefaßt und erläutert.
Konstruktionsänderungen vorbehalten.

For the various sections of this catalogue, please refer to the "Contents" on page 3.
The parts are illustrated as they belong together in the machine.
The dashed illustrations show where the adjacent parts belong.
The framed-in sections on the illustration pages show the individual parts comprising a group.
For gauge parts and attachments please refer to the subclass listing.
The keys used on the illustration pages (; 2; 3 etc.) are listed and explained in section "0".
Subject to alterations in design.

La table des matières, page 3, donne un aperçu de la subdivision de la liste.
Les pièces figurent sur l'illustration comme elles vont ensemble.
Les figures en tirets montrent le lieu de montage des pièces figurant à côté.
Les parties encadrées sur les pages à illustrations représentent les pièces individuelles formant groupe.
Pour les organes de couture et les appareils, veuillez vous référer à la fiche équipement de sous-classes.
Les symboles (; 2; 3 etc.) utilisés sur les pages illustrées sont regroupés et expliqués au registre „0".
Sous réserve de modifications.

En la página 3, bajo el título "contenido", puede verse un resumen de la división de la "lista de piezas".
Las piezas están ilustradas conforme se hallan montadas en la máquina.
Las figuras a base de líneas entrecortadas muestran dónde y cómo van montadas las piezas ilustradas al lado.
Los recuadros en las páginas ilustradas indican las piezas individuales de que se componen los grupos.
Para los órganos de costura y aparatos, véase la „Composición de las subclases".
Los símbolos clave (; 2; 3, etc.) utilizados en las páginas ilustradas se hallan recopilados y explicados en el registro „0".
Salvo modificaciones técnicas.

Register Section Registre Registro			Seite Page Página
	Schmiermittel-Tabelle Table of lubricants Tableau des lubrifiants Tabla de lubricantes		**5**
0	Erläuterungen Explanations Légende Explicaciones		**6**
1	Kopfteile Needle head parts Pièces de tête Piezas de la cabeza		**12**
2	Armteile Arm parts Pièces de bras Piezas del brazo		**14**
3	Unterarm- und Sockelteile Cylinder-bed and base parts Pièces du bras inférieur et du socle Piezas del brazo al aire y del pedestal		**22**
4	Unterklasse Subclass Sous-classe Subclase	-7/20	**34**
5	Unterklasse Subclass Sous-classe Subclase	-9/03; -9/04	**48**
6	Unterklasse Subclass Sous-classe Subclase	-17/01-759/01	**53**
7	Unterklasse Subclass Sous-classe Subclase	-17/20-759/04-966/11	**59**
8	Unterklasse Subclass Sous-classe Subclase	-20/1; -23/01-967/07; -106/..; -107/..; -108/..; -111/..	**75**
9	Unterklasse Subclass Sous-classe Subclase	-22/01	**85**
10	Unterklasse Subclass Sous-classe Subclase	-31/01; -33/01; -34/01	**86**
11	Unterklasse Subclass Sous-classe Subclase	-36/02; -36/05	**91**
12	Unterklasse Subclass Sous-classe Subclase	-39/02-759/06-966/11 -39/04-759/08-966/11	**97**
13	Unterklasse Subclass Sous-classe Subclase	-101/01	**117**

Register Section Registre Registro			Seite Page Página
14	Wartungseinheit Air filter / lubricator Conditionneur d'air comprimé Grupo acondicionador del aire comprimido	-925/02	**120**
15	Elektropneumatische Steuerungs-Einrichtung Electro-pneumatic controls Dispositif de commande électropneumatique Mandos electroneumáticos	-966/08; -966/09; -966/10; -966/11; -966/13; -966/21	**121**
16	Elektromagnetische Steuerungs-Einrichtung Electro-magnetic controls Dispositif de commande électromagnétique Mandos electromagnéticos	-967/01; -967/07; -967/08; -967/09; -967/10	**140**
17	Zubehörteile Accessory parts Accessoires Accesorios		**148**
18	Motorwippe, Keilriemenscheiben, Zugkette, Riemenschutz zum Motor Motor bracket, v-belt pulley, chain, belt guard for motor Bascule moteur, poulies trapézoïdales, chaîne, garde-courroie p. moteur Balancín del motor, poleas trapezoidales, cadena de tracción, guardacorreas para el motor		**152**
19	Vorschaltgerät für 420 V Transformer for 420 V Transformateur pour 420 V Transformador para 420 V		**154**
20	Motoranschlußsatz Motor connection kit Jeu de pièces à raccorder le moteur Juego de piezas de conexión del motor	(Ausrüstung mit Motorschutzschalter) (equipment with motor overload trip) (avec contacteur-disjoncteur) (con interruptor de seguridad)	**155**
21	Unterklassenausstattung Subclass organizations Equipement des sous-classes Dotación de las subclases	(Abbildungen sind symbolisch zu betrachten) (Figures are to be regarded as symbolic) (Les illustrations ne sont que symboliques) (Las ilustraciones deben tomarse simbólicamente)	**156**
22	Nummernverzeichnis Numerical index Tableau des numéros Indice numérico		**172**
Anhang Appendix Annexe Anexo	Unterklassen-Ausstattung Subclass parts Composition des sous-classes Composición de las subclases	-15/12; -15/13; -15/14	**187**

Schmiermittel
Lubricants
Lubrifiants
Lubricantes **Pfaff 3306**

Öl Oil Huile Aceite	Mittelpunkts-Viskosität bei: Mean viscosity at: Viscosité moyenne à: Viscosidad media a:		Dichte bei: Density at: Densité à: Densidad a:		Bestellnummer für Behälter mit: Part number for can with: Numéro de commande pour récipients avec: Número de pedido para recipientes con:			
	°C	mm²/s	°C	g/cm³ (g/ml)	Liter Litre Litros			
280-1-120 144	40	22,0	15	0,865	80 (ml)	91-027 630-91		
					0,25		91-129 916-91	
					1		91-129 917-91	
					5			91-129 919-91
					10			91-129 920-91
					80 (ml)			
					0,25			
					1			
					5			
					10			

Fett Grease Graisse Grasa	Penetration Penetration Pénétration Penetración	Tropfpunkt Drip-point Point de suintement Punto de goteo	Bestellnummer für Behälter mit: Part number for can with: Numéro de commande pour récipients avec: Número de pedido para recipientes con:			
	mm/10	°C	kg			
280-1-120 205			0,5			
			1			280-1-120 205
280-1-120 207	265 – 295	185	0,5			
			1		280-1-120 207	
280-1-120 243	375 – 405	150	0,5	280-1-120 243		
			1			
280-1-120 247	220 – 250	185	0,5			
			1		280-1-120 247	
			0,5			
			1			

[ ] Unterklassenabhängig, Teilenummer siehe Unterklassen-Ausstattung, Register 21.
Subclass-dependent, for part number see subclass parts listing, section 21.
Fonction de la sous-classe; pour le numéro de la pièce, voir "Equipement de sous-classes", registre 21.
Dependientes de la subclase, para el Nº de pieza véase "Dotación de subclases", registro 21.

[0] Unterklassenzugehörigkeit siehe Unterklassen-Ausstattung, Register 21.
For subclass see subclass parts listing, section 21.
Appartenance de sous-classe, voir "Equipement de sous-classes", registre 21.
Para saber a qué subclase pertenece véase "Dotación de subclases", registro 21.

[2/10] Markierung (Ziffer 1 = 9,84 mm Außendurchmesser; 2 = 9,86; 3 = 9,88) bei Bestellung angeben.
Marking (number 1 = 9.84 mm outside dia.; 2 = 9.86; 3 = 9.88) to be stated on order.
Marques (chiffre 1 = 9,84 mm de diamètre extérieur; 2 = 9,86; 3 = 9,88) à préciser à la commande.
Marca (número 1 = 9,84 mm de diámetro exterior; 2 = 9,86; 3 = 9,88), debe indicarse en los pedidos.

[2/11] Markierung (1 Punkt = 12,70 mm Außendurchmesser; 2 = 12,72; 3 = 12,74; 4 = 12,76) bei Bestellung angeben.
Marking (1 dot = 12.70 mm outside dia.; 2 = 12.72; 3 = 12.74; 4 = 12.76) to be stated on order.
Marques (1 pointeau = 12,70 mm de diamètre extérieur; 2 = 12,72; 3 = 12,74; 4 = 12,76) à préciser à la commande.
Contraseña (1 punto = 12,70 mm de diámetro exterior; 2 = 12,72; 3 = 12,74; 4 = 12,76), debe indicarse en los pedidos.

[3] Geklebt
Part cemented
Pièce collée
Pieza pegada

[3/1] Gesichert mit Loctite.
Secured with Loctite.
Bloqué par Loctite.
Asegurado con Loctite.

[4] Ausführungsart bei Bestellung angeben.
Model to be stated on order.
Préciser le modèle à la commande.
Indíquese el tipo en los pedidos.

[5] Nähmuster bzw. Material einsenden.
Submit sewing sample or material.
Joindre échantillons de couture ou matières.
Envíense muestras de costura.

[5/1] Bei Bestellung Knöpfe einsenden.
Orders must be accompanied by buttons.
Joindre des boutons à la commande.
Envíense botones con los pedidos.

[5/2] Bei Bestellung Schirmspitzen einsenden.
Orders must be accompanied by umbrella tips.
Joindre des aiguillettes de parapluie à la commande.
Envíense puntas de paraguas con los pedidos.

[6] Nadeldicke und Spitzenform bei Bestellung angeben.
Needle size and style of point to be stated on order.
Préciser la grosseur de l'aiguille et la forme de la pointe à la commande.
Grosor de aguja y forma de la punta, indíquese en los pedidos.

22 Zubehör
Accessories
Accessoires
Accesorios

27/1 Eingeklammerte Zahl = Außendurchmesser in mm.
Number in parentheses = outside dia. in mm.
Chiffre entre parenthèses = diamètre extérieur en mm.
Cifra entre paréntesis = diámetro exterior en mm.

27/4 Eingeklammerte Zahl = Anzahl der Glieder.
Number in parentheses = number of chain links.
Chiffre entre parenthèses = nombre de maillons.
Cifra entre paréntesis = número de eslabones.

27/5 Eingeklammerte Zahl = Länge in mm.
Number in parentheses = length in mm.
Chiffre entre parenthèses = longueur en mm.
Cifra entre paréntesis = largura en mm.

28 Sonderausführung
Special version
Version spéciale
Tipo especial

30 Frühere Ausführung, im Ersatzfall wieder bestellen.
Earlier version, to be re-ordered for replacement purposes.
Ancienne version, à commander à nouveau pour échange.
Tipo anterior, en caso de sustitución pídase de nuevo.

30/0 Frühere Ausführung, nicht mehr im Programm.
Earlier version, no longer produced.
Ancienne version, retirée du programme.
Tipo anterior, fuera de programa.

30/2 Frühere Ausführung, ersetzt durch Nr. 12-624 250-45.
Earlier version, replaced by No. 12-624 250-45.
Ancienne version, remplacée par n° 12-624 250-45.
Tipo anterior, se sustituye por el Nº 12-624 250-45.

30/3 Frühere Ausführung, ersetzt durch Nr. 91-120 063-05; 91-120 064-15.
Earlier version, replaced by Nos. 91-120 063-05; 91-120 064-15.
Ancienne version, remplacée par n°s 91-120 063-05; 91-120 064-15.
Tipo anterior, se sustituye por el Nºs 91-120 063-05; 91-120 064-15.

30/4 Frühere Ausführung, ersetzt durch Nr. 91-132 594-15 und 91-132 595-05.
Earlier version, replaced by Nos. 91-132 594-15 and 91-132 595-05.
Ancienne version, remplacée par n°s 91-132 594-15 et 91-132 595-05.
Tipo anterior, se sustituye por el Nºs 91-132 594-15 y 91-132 595-05.

30/5 Frühere Ausführung, ersetzt durch Nr. 91-110 250-11 und 91-132 595-05.
Earlier version, replaced by Nos. 91-110 250-11 and 91-132 595-05.
Ancienne version, remplacée par n°s 91-110 250-11 et 91-132 595-05.
Tipo anterior, se sustituye por el Nºs 91-110 250-11 y 91-132 595-05.

30/6 Frühere Ausführung, ersetzt durch Nr. 91-180 066-91 oder 91-180 409-91 (siehe Seite 51).
Earlier version, replaced by Nos. 91-180 066-91 or 91-180 409-91 (see page 51).
Ancienne version, remplacée par n°s 91-180 066-91 ou 91-180 409-91 (voir page 51).
Tipo anterior, se sustituye por el Nºs 91-180 066-91 ó 91-180 409-91 (véase la página 51).

30/7 Frühere Ausführung, ersetzt durch Nr. 91-180 298-93.
Earlier version, replaced by No. 91-180 298-93.
Ancienne version, remplacée par n° 91-180 298-93.
Tipo anterior, se sustituye por el Nº 91-180 298-93.

30/8 Frühere Ausführung, ersetzt durch Nr. 91-110 123-15 und 91-132 595-05.
Earlier version, replaced by Nos. 91-110 123-15 and 91-132 595-05.
Ancienne version, remplacée par nos 91-110 123-15 et 91-132 595-05.
Tipo anterior, se sustituye por el Nos 91-110 123-15 y 91-132 595-05.

31 Einzeln nicht austauschbar, im Ersatzfall vollständiges Aggregat (eingerahmte Teile) bestellen, oder zur Reparatur einsenden.
Cannot be exchanged singly; if defective, order complete assembly (boxed-in parts) or return same for repair.
Pièces seules non interchangeables, si nécessaire, commander élément complet (encadré) ou le renvoyer pour réparation.
No es recambiable individualmente, en caso de sustitución pídase el agregado completo (pieza enmarcada), o envíese para su reparación.

32/1 Beim Einbau dieses Teiles ist Nacharbeit erforderlich.
When fitting this part re-work is required
Retouches nécessaires au montage.
Al montar esta pieza hay que retocarla antes.

35/1 Bei Montage vernieten.
To be riveted after assembly.
River après montage.
Remáchese después del montaje.

35/5 Bohrung für Kegelstift, bei Montage einarbeiten.
Borehole for taper pin to be bored during assembly.
A percer et à goúpiller au montage.
El agujero para el perno esférico debe realizarse antes del montaje.

40/1 Füllen mit 280-1-120 144, Bestellnummer siehe Seite 5.
Top up with 280-1-120 144; for stock number see page 5.
Remplir de 280-1-120 144; n° de commande, voir page 5.
Rellene con 280-1-120 144; para el Nº de pedido véase la página 5.

40/2 Tränken mit 280-1-120 144, Bestellnummer siehe Seite 5.
Soak with 280-1-120 144; for stock number see page 5.
Imbiber d'huile 280-1-120 144; n° de commande, voir page 5.
Empape con aceite 280-1-120 144; para el Nº de pedido véase la página 5.

40/3 Fetten mit 280-1-120 247, Bestellnummer siehe Seite 5.
Grease with 280-1-120 247; for stock number see page 5.
Graisser avec de la 280-1-120 247; n° de commande, voir page 5.
Engrase con 280-1-120 247; para el Nº de pedido véase la página 5.

40/4 Fetten mit 280-1-120 243, Bestellnummer siehe Seite 5.
Grease with 280-1-120 243; for stock number see page 5.
Graisser avec de la 280-1-120 243; n° de commande, voir page 5.
Engrase con 280-1-120 243; para el Nº de pedido véase la página 5.

40/5 Ölen mit 280-1-120 144, Bestellnummer siehe Seite 5.
Oil with 280-1-120 144; for stock number see page 5.
Huiler par 280-1-120 144; n° de commande, voir page 5.
Lubrifique con 280-1-120 144; para el Nº de pedido véase la página 5.

40/13 Fetten mit 280-1-120 205, Bestellnummer siehe Seite 5.
Grease with 280-1-120 205; for stock number see page 5.
Graisser avec de la 280-1-120 205; n° de commande, voir page 5.
Engrase con 280-1-120 205; para el Nº de pedido véase la página 5.

40/16 Fetten mit 280-1-120 207, Bestellnummer siehe Seite 5.
Grease with 280-1-120 207; for stock number see page 5.
Graisser avec de la 280-1-120 207; n° de commande, voir page 5.
Engrase con 280-1-120 207; para el Nº de pedido véase la página 5.

60 Wahlweise
Optional
Au choix
Opcional

66/1 Für Knöpfe von 23 – 90 Linien (14,6 – 57,1 mm) und bis 6 mm Dicke.
For buttons from 23 to 90 ligne (14.6 – 57.1 mm) and up to 6 mm thick.
Pour les boutons de 23 à 90 lignes (14,6 – 57,1 mm) et jusqu'à une grosseur de 6 mm.
Para botones de 23 a 90 lineas (14,6 a 57,1 mm) y de hasta 6 mm de espesor.

66/2 Für Knöpfe von 10 – 90 Linien (6,3 – 57,1 mm) und bis 2 mm Dicke.
For buttons from 10 to 90 ligne (6.3 – 57.1 mm) and up to 2 mm thick.
Pour les boutons de 10 à 90 lignes (6,3 – 57,1 mm) et jusqu'à une grosseur de 2 mm.
Para botones de 10 a 90 lineas (6,3 a 57,1 mm) y de hasta 2 mm de espesor.

66/3 Für Knöpfe von 30 – 84 Linien (19,0 – 53,3 mm) und bis 12 mm Dicke.
For buttons from 30 to 84 ligne (19.0 – 53.3 mm) and up to 12 mm thick.
Pour les boutons de 30 à 84 lignes (19,0 – 53,3 mm) et jusqu'à une grosseur de 12 mm.
Para botones de 30 a 84 lineas (19,0 a 53,3 mm) y de hasta 12 mm de espesor.

66/21 Zum Annähen von Knöpfen mit Stiel.
For sewing on buttons with shank.
Pose de boutons à tige.
Para coser botones con talle.

66/22 Zum Annähen von Gegenknöpfen.
For sewing on stay buttons.
Pose de boutons avec contre-bouton.
Para coser botones con contraboton.

66/23 Knopfanschlaghöhe = 6 mm.
Button stop height = 6 mm.
Hauteur de butée de bouton = 6 mm.
Altura del tope del botón = 6 mm.

66/24 Knopfanschlaghöhe = 12 mm.
Button stop height = 12 mm.
Hauteur de butée de bouton = 12 mm.
Altura del tope del botón = 12 mm.

66/25 x Stielschlingenhöhe in mm = x 4; 6 oder 8, bei Bestellung angeben.
x button stem height in mm = x 4; 6 or 8 mm, please state on order.
x 4, 6 ou 8 = hauteur en mm de la tige de bouton, à préciser à la commande, SVP.
x altura del talle del botón en mm = x 4; 6 ó 8, indíquese en los pedidos.

66/26 Zum Aufweiten von Lederschlaufen (Ösen).
For widening leather loops (eyes).
Pour ouvrir les rubans en cuir (œillets).
Para abrir cintas de cuero (ojetes).

66/27 Knopfgröße bei Bestellung angeben.
Please state button size on order.
Préciser grandeur des boutons à la commande, SVP.
Altura del botón, indíquese en los pedidos.

67/1 Zum Annähen von Schirmbezügen an runde und U-förmige Schirmstangen bis 4,5 mm Dicke bzw. Breite.
For sewing umbrella covers to round and U-shaped umbrella ribs with a maximum dia. or width of 4.5 mm.
Pose de garnitures de parapluies sur tiges rondes et tiges en U jusqu'à 4,5 mm de largeur ou d'épaisseur.
Para coser la tela de paraguas en varillaje redondo o en "U" de hasta 4,5 mm de espesor o de anchura.

67/2 Zum Annähen von Schirmbezügen an runde und U-förmige Schirmstangen von 4,5 bis 7,5 mm Dicke bzw. Breite.
For sewing umbrella covers to round and U-shaped umbrella ribs from 4.5 to 7.5 mm dia. or width.
Pose de garnitures de parapluies sur tiges rondes et tiges en U de 4,5 à 7,5 mm de largeur ou d'épaisseur.
Para coser la tela de paraguas en varillaje redondo o en "U" de 4,5 a 7,5 mm de espesor o de anchura.

67/3 Zum Annähen von Schirmbezügen an runde und U-förmige Schirmstangen von 7,5 bis 10,0 mm Dicke bzw. Breite.
For sewing umbrella covers to round and U-shaped umbrella ribs from 7.5 to 10.0 mm dia. or width.
Pose de garnitures de parapluies sur tiges rondes et tiges en U de 7,5 à 10,0 mm de largeur ou d'épaisseur.
Para coser la tela de paraguas en varillaje redondo o en "U" de 7,5 a 10,0 mm de espesor o de anchura.

67/4 Zum Annähen von Schirmbezügen an runde und U-förmige Schirmstangen bis 3,0 mm Dicke bzw. Breite.
For sewing umbrella covers to round and U-shaped umbrella ribs with a maximum dia or width of 3.0 mm.
Pose de garnitures de parapluies sur tiges rondes et tiges en U jusqu'à 3,0 mm de largeur ou d'épaisseur.
Para coser la tela de paraguas en varillaje redondo o en "U" de hasta 3,0 mm de espesor o de anchura.

67/5 Zum Annähen von Schirmbezügen an runde und U-förmige Schirmstangen bis 3,5 mm Dicke bzw. Breite.
For sewing umbrella covers to round and U-shaped umbrella ribs with a maximum dia or width of 3.5 mm.
Pose de garnitures de parapluies sur tiges rondes et tiges en U jusqu'à 3,5 mm de largeur ou d'épaisseur.
Para coser la tela de paraguas en varillaje redondo o en "U" de hasta 3,5 mm de espesor o de anchura.

67/6 Zum Annähen von Schirmbezügen an runde und U-förmige Schirmstangen bis 5,0 mm Dicke bzw. Breite.
For sewing umbrella covers to round and U-shaped umbrella ribs with a maximum dia or width of 5.0 mm.
Pose de garnitures de parapluies sur tiges rondes et tiges en U jusqu'à 5,0 mm de largeur ou d'épaisseur.
Para coser la tela de paraguas en varillaje redondo o en "U" de hasta 5,0 mm de espesor o de anchura.

80/4 Für Schlauch mit 4 mm Innendurchmesser.
For tube with 4 mm inside diameter.
Pour flexible d'un diamètre intérieur de 4 mm.
Para tubo flexible de 4 mm diámetro interior.

80/6 Für Schlauch mit 6 mm Innendurchmesser.
For tube with 6 mm inside diameter.
Pour flexible d'un diamètre intérieur de 6 mm.
Para tubo flexible de 6 mm diámetro interior.

80/11 Zapfendurchmesser bei Bestellung angeben.
Stud diameter to be stated on order.
Indiquer le diamètre du tenon à la commande, SVP.
Indíquese el diámetro en los pedidos.

90/4 Verwendung nur bei 420 V.
To be used on 420-volt, three-phase A.C. only.
Uniquement pour du 420 V, triphasé.
Para usar solamente con c.a. trifásica de 420 V.

90/19 Wartungseinheit -925/02 erforderlich.
Conditioning unit -925/02 required.
Conditionneur d'air comprimé -925/02 requis.
Requiere el grupo aconditionador del aire comprimido -925/02.

90/36 Angaben siehe Unterklassen-Ausstattung Register 21.
See subclass equipment, section 21.
Indications, voir "Equipement des sous-classes", registre 21.
Para las indicaciones, véase "Dotación de las subclases", registro 21.

90/37 Im vollständigen Teil enthalten.
Included in complete part.
Compris dans la pièce complète.
Incluido en la pieza completa.

95/1 x-Wert = Außendurchmesser in mm, bei Bestellung angeben.
x-value (O. D. in mm) to be stated on order.
Valeur "x" = diamètre extérieur en mm, à préciser à la commande.
Valor x = diámetro exterior en mm, indíquese en los pedidos.

95/3 X-Wert = Dicke in mm, bei Bestellung angeben.
X-value = thickness in mm, to be stated on order.
Valuer "x" = Grosseur en mm, à préciser à la commande.
Valor x = grosor en mm, indíquese en los pedidos.

95/8 X-Werte bei Bestellung angeben.
Please state x-valeurs on order.
Indiquer les valeurs "x" à la commande.
Indíquese en los pedidos los valores "x".

96 Länge angeben.
State length.
Préciser longueur.
Indíquese la largura.

96/4 Schlauch mit 4 mm Innendurchmesser, bei Bestellung Länge angeben.
Tube with 4 mm inside dia.; length to be stated on order.
Flexible d'un diamètre intérieur de 4 mm; préciser la longueur.
Tubo flexible de 4 mm de diámetro interior; indíquese la largura en los pedidos.

96/6 Schlauch mit 6 mm Innendurchmesser, bei Bestellung Länge angeben.
Tube with 6 mm inside dia.; length to be stated on order.
Flexible d'un diamètre intérieur de 6 mm; préciser la longueur.
Tubo flexible de 6 mm de diámetro interior; indíquese la largura en los pedidos.

Kopfteile
Needle head parts
Pièces de tête
Piezas de la cabeza Pfaff 3306

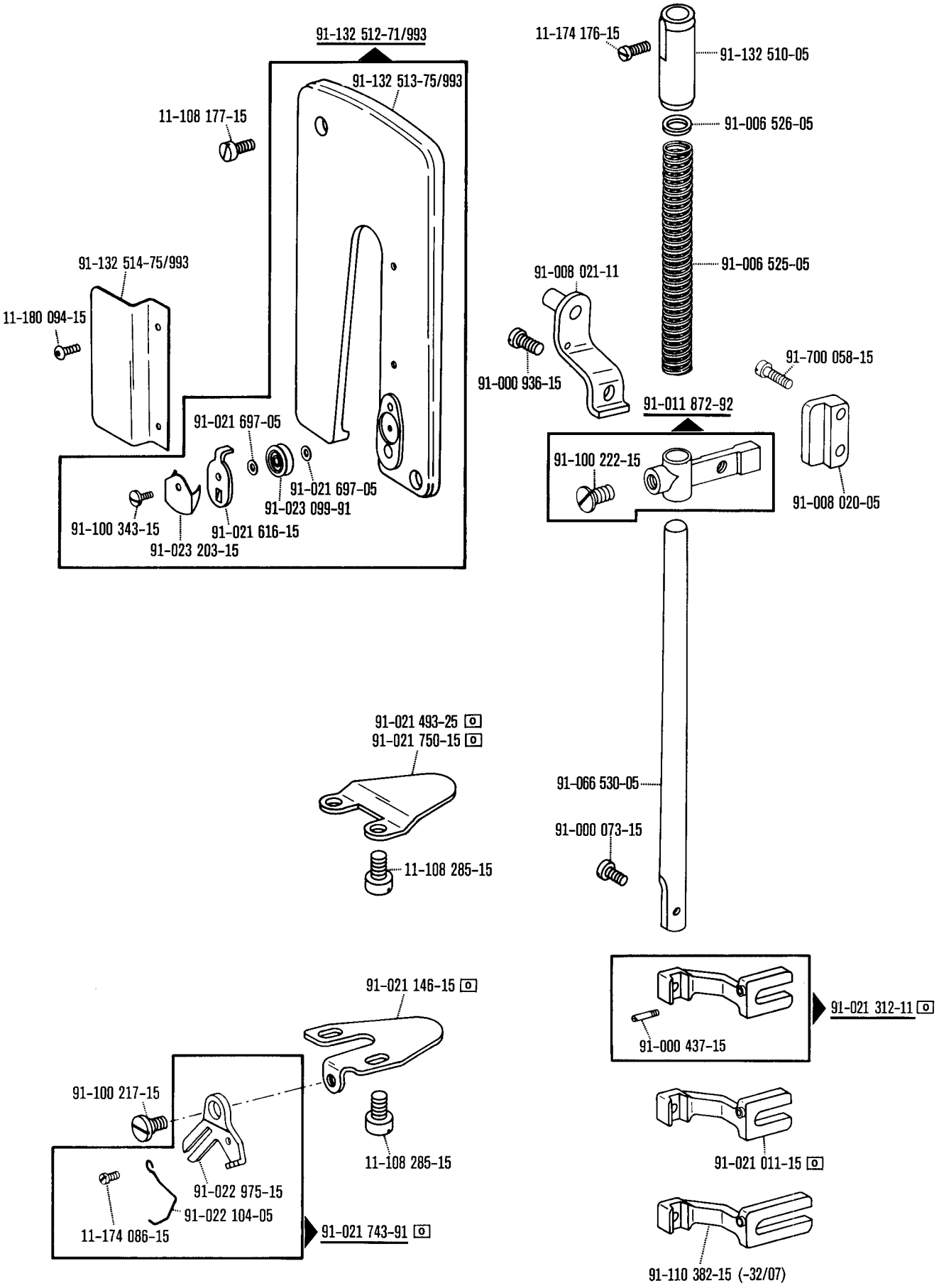

o siehe Erläuterungen Register 0
see explanations in section 0
voir légende registre 0
ver explicaciones del registro 0

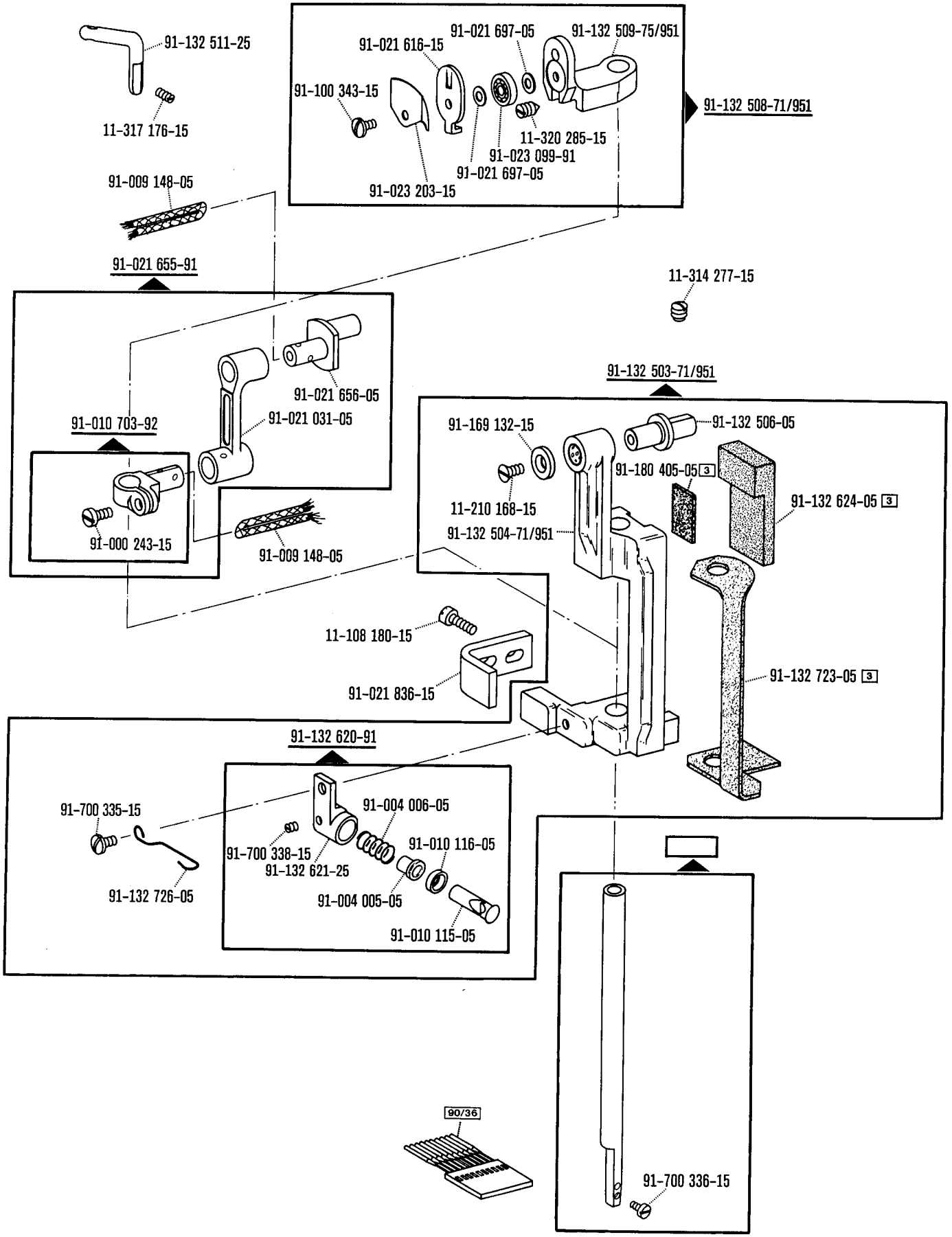

☐ siehe Erläuterungen Register 0
see explanations in section 0
voir légende registre 0
ver explicaciones del registro 0

2

Armteile
Arm parts
Pièces de bras
Piezas del brazo **Pfaff 3306**

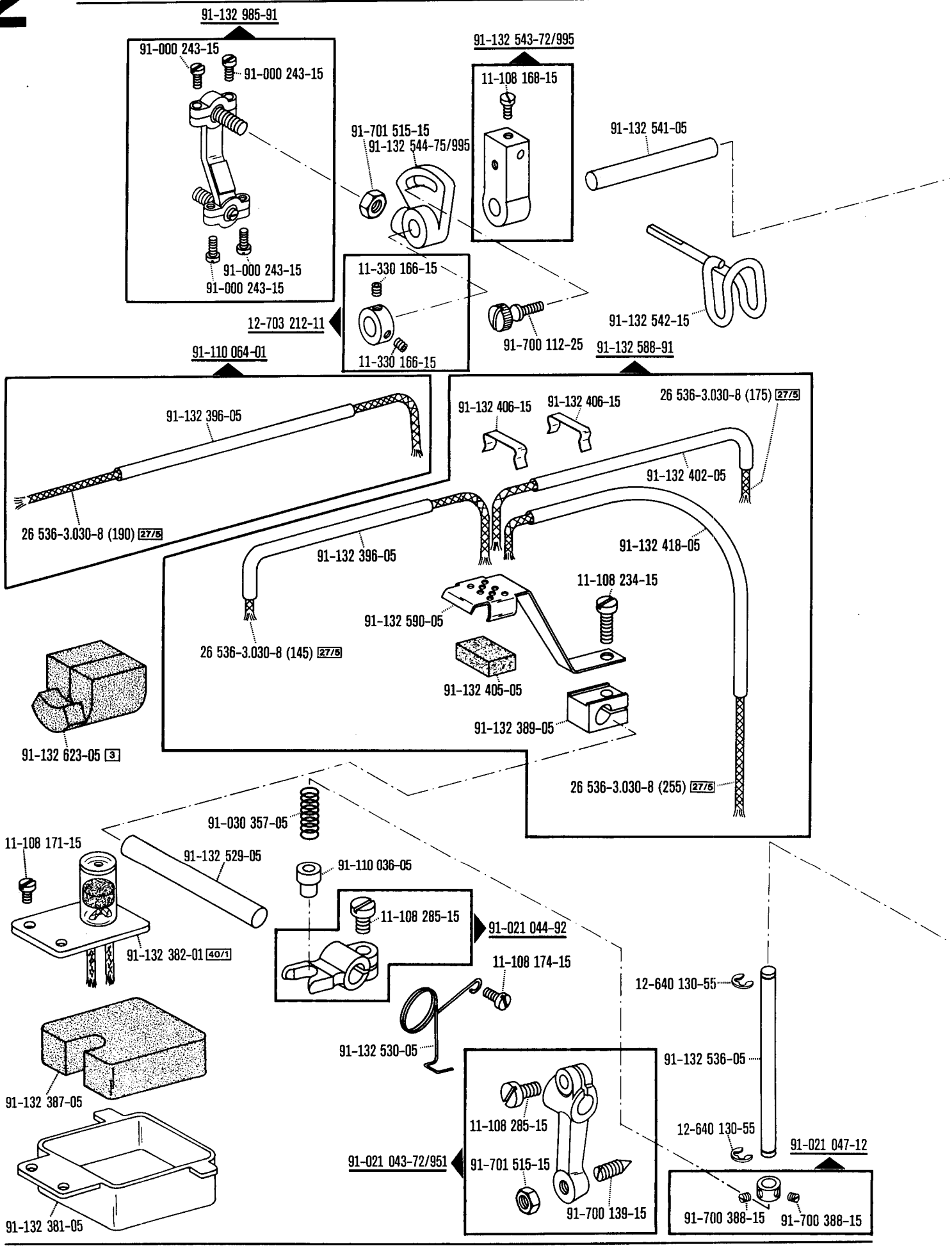

☐ siehe Erläuterungen Register 0
see explanations in section 0
voir légende registre 0
ver explicaciones del registro 0

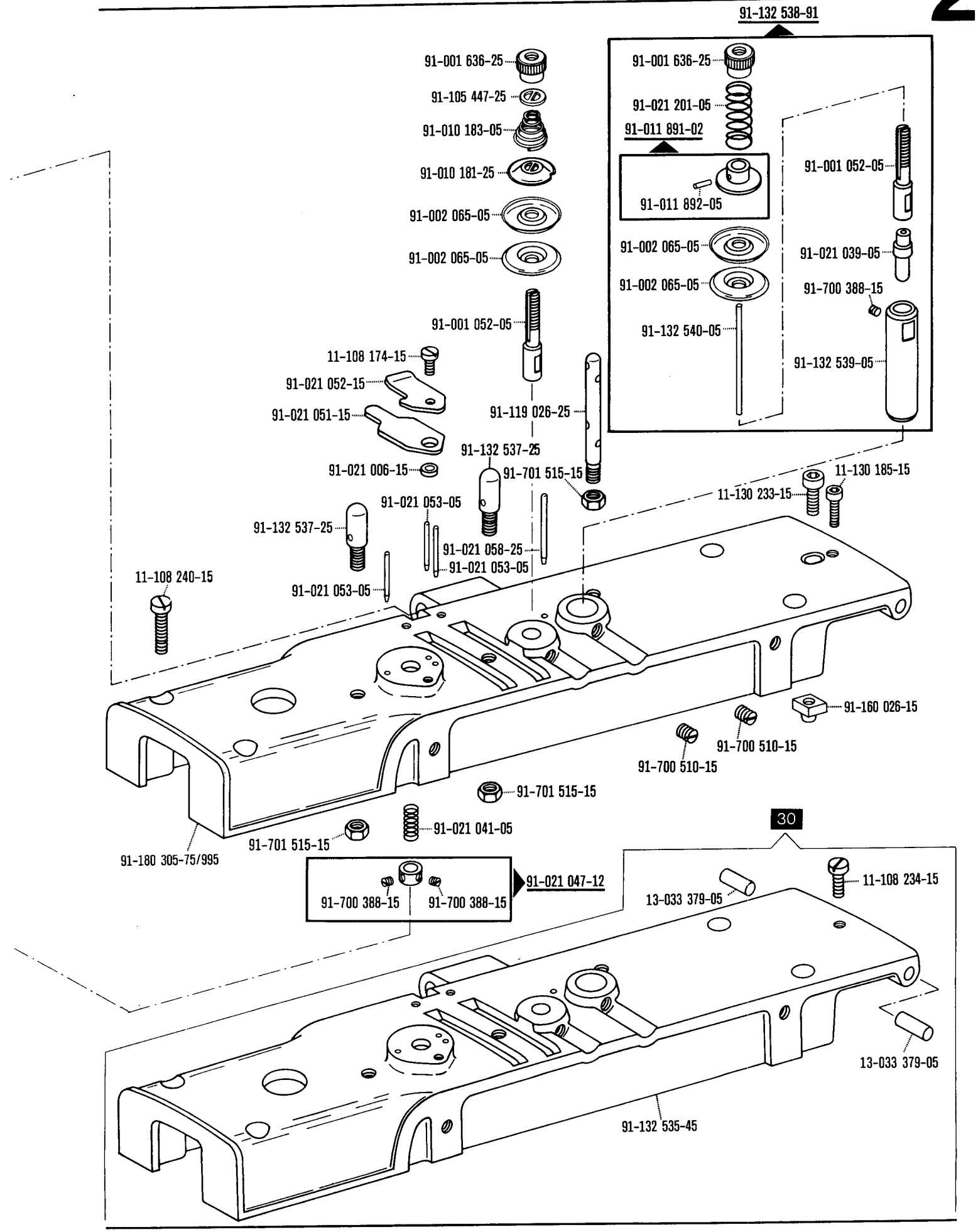

☐ siehe Erläuterungen Register 0
see explanations in section 0
voir légende registre 0
ver explicaciones del registro 0

Armteile
Arm parts
Pièces de bras
Piezas del brazo Pfaff 3306

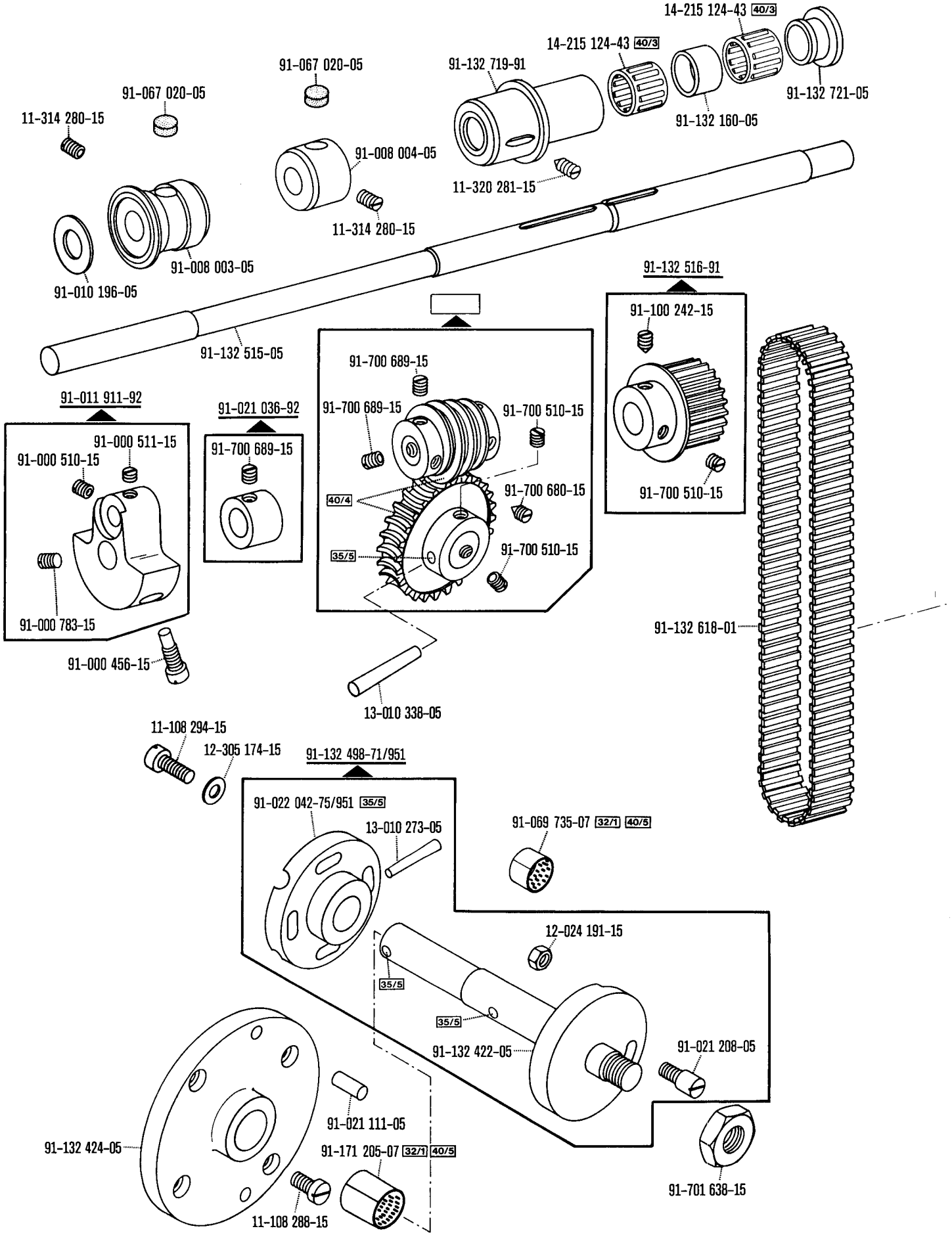

☐ siehe Erläuterungen Register 0
see explanations in section 0
voir légende registre 0
ver explicaciones del registro 0

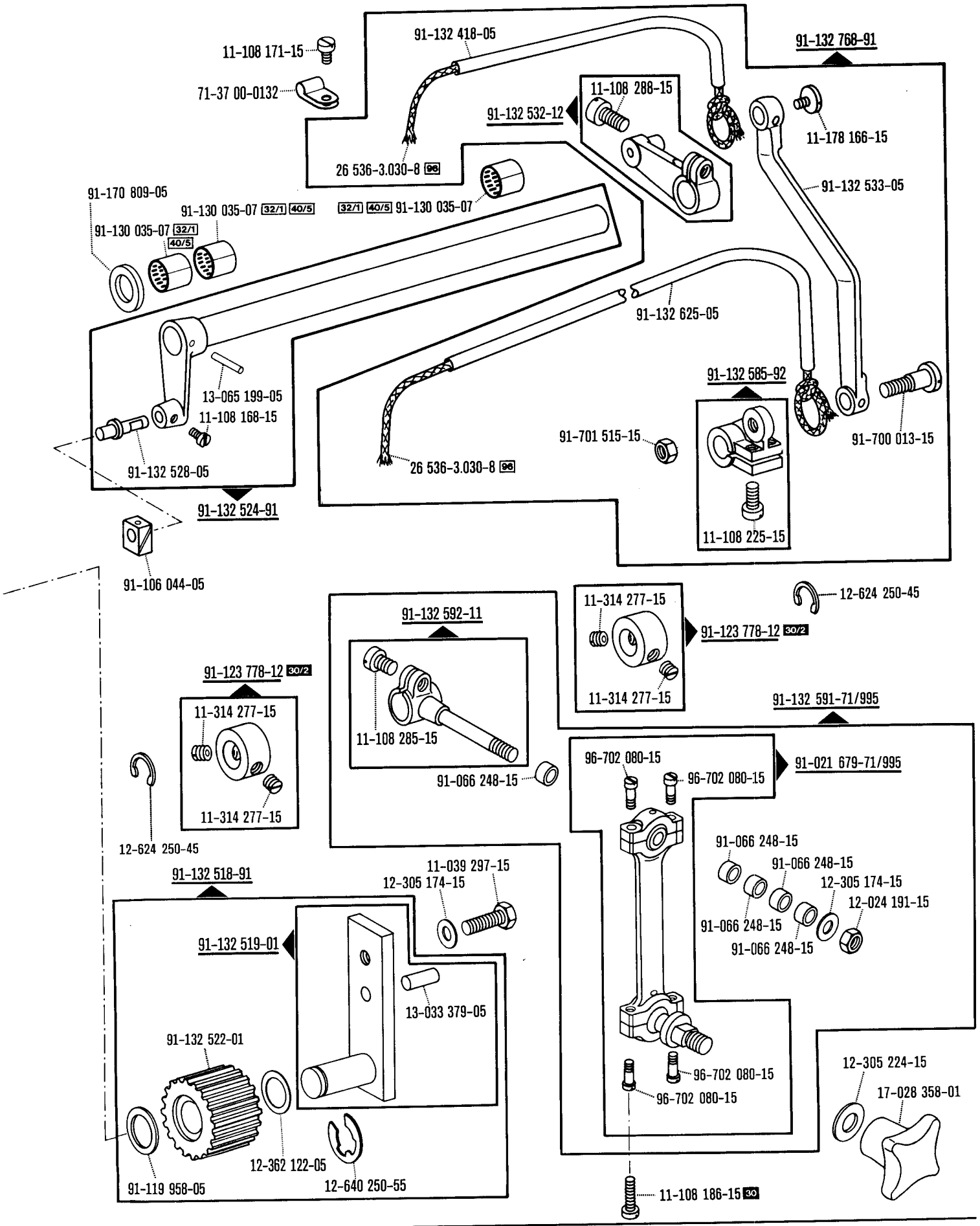

☐ siehe Erläuterungen Register 0
see explanations in section 0
voir légende registre 0
ver explicaciones del registro 0

Armteile
Arm parts
Pièces de bras
Piezas del brazo Pfaff 3306

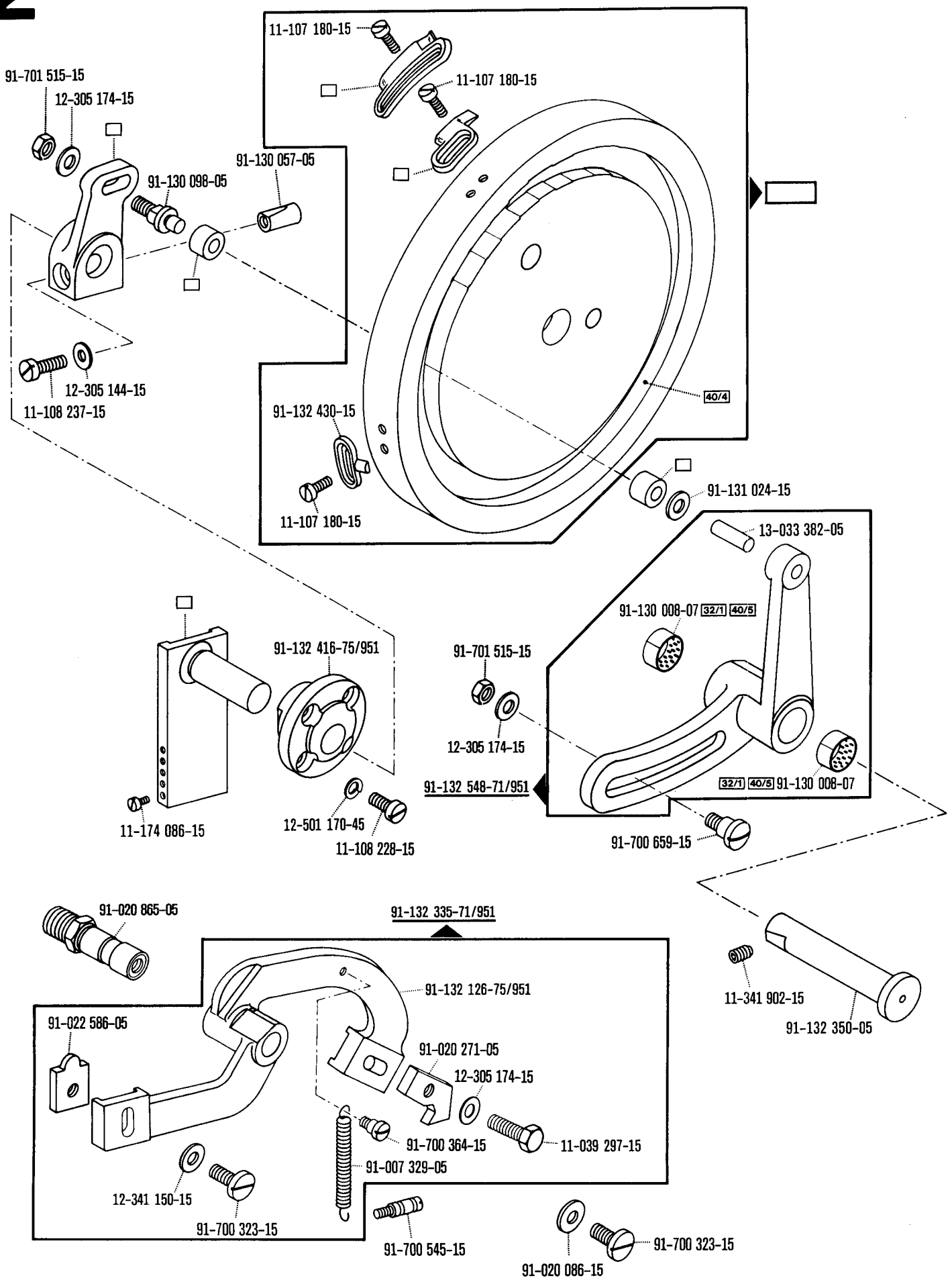

☐ siehe Erläuterungen Register 0
see explanations in section 0
voir légende registre 0
ver explicaciones del registro 0

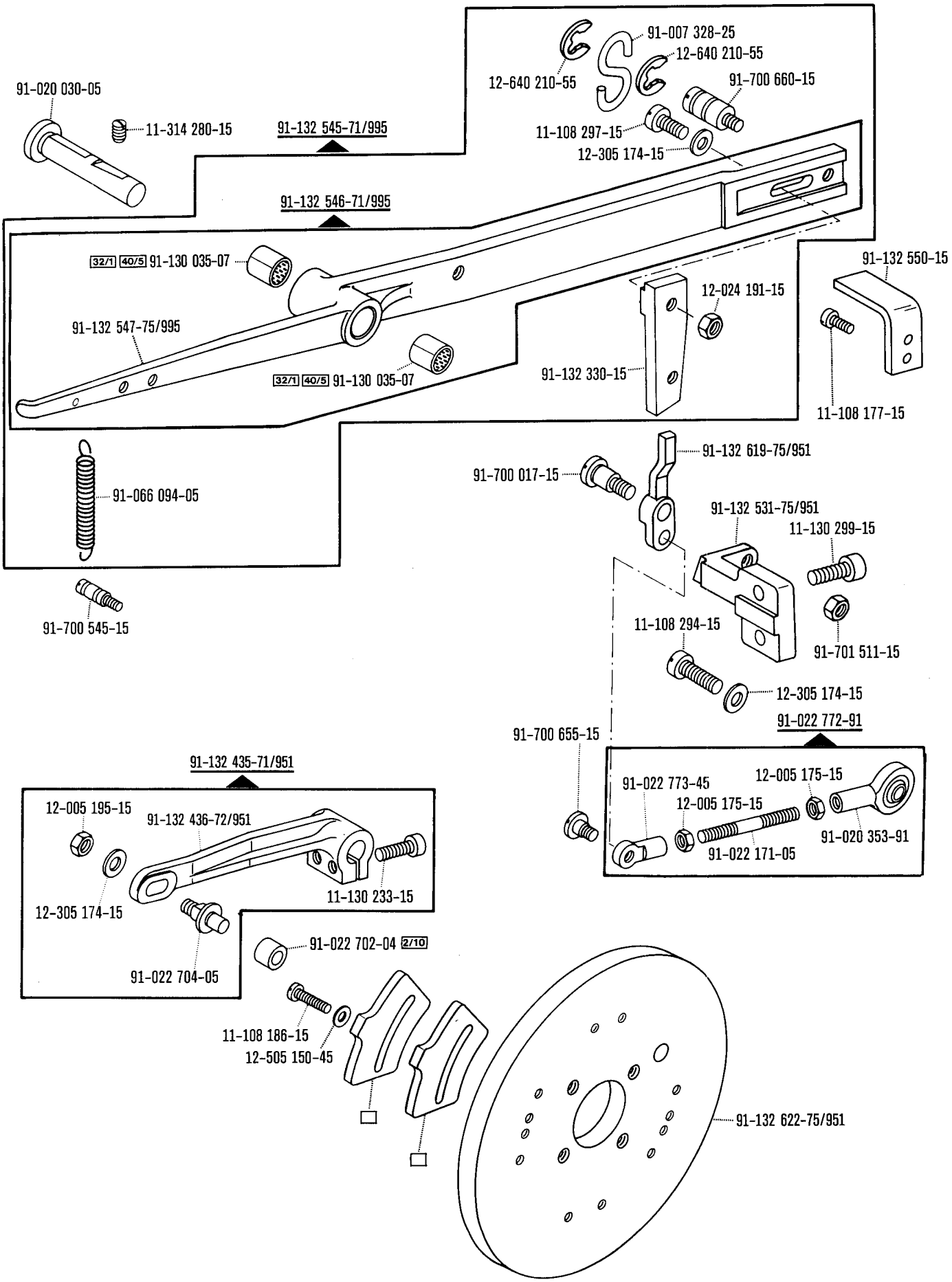
91-007 328-25
12-640 210-55
12-640 210-55
91-700 660-15
91-020 030-05
11-314 280-15
91-132 545-71/995
11-108 297-15
12-305 174-15
91-132 546-71/995
32/1 40/5 91-130 035-07
91-132 550-15
12-024 191-15
91-132 547-75/995
32/1 40/5 91-130 035-07
91-132 330-15
11-108 177-15
91-132 619-75/951
91-700 017-15
91-066 094-05
91-132 531-75/951
11-130 299-15
91-700 545-15
11-108 294-15
91-701 511-15
12-305 174-15
91-022 772-91
91-700 655-15
91-132 435-71/951
91-022 773-45
12-005 175-15
12-005 195-15
91-132 436-72/951
12-005 175-15
91-020 353-91
91-022 171-05
11-130 233-15
12-305 174-15
91-022 702-04 2/10
91-022 704-05
11-108 186-15
12-505 150-45
91-132 622-75/951

2

Armteile
Arm parts
Pièces de bras
Piezas del brazo **Pfaff 3306**

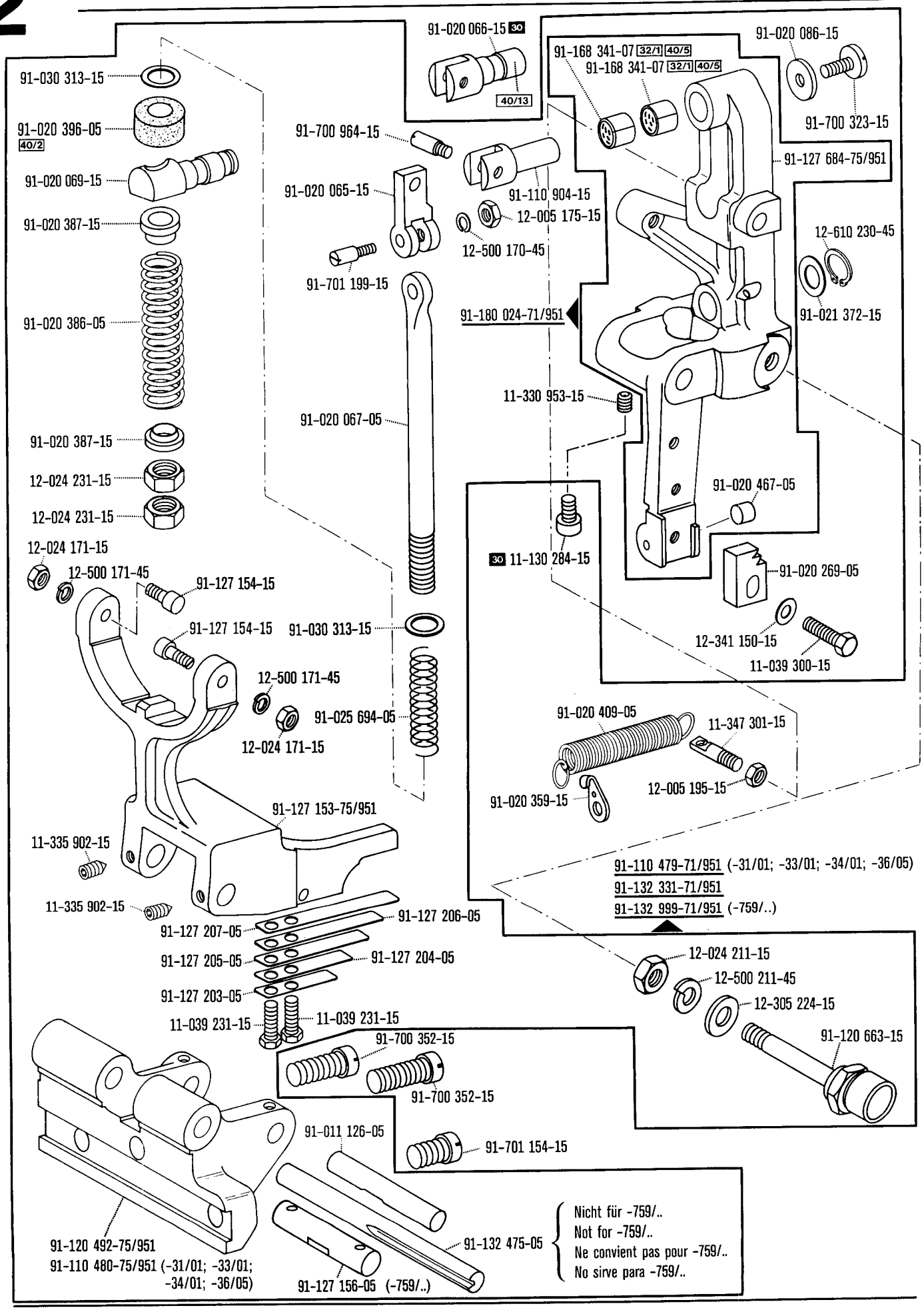

☐ siehe Erläuterungen Register 0
see explanations in section 0
voir légende registre 0
ver explicaciones del registro 0

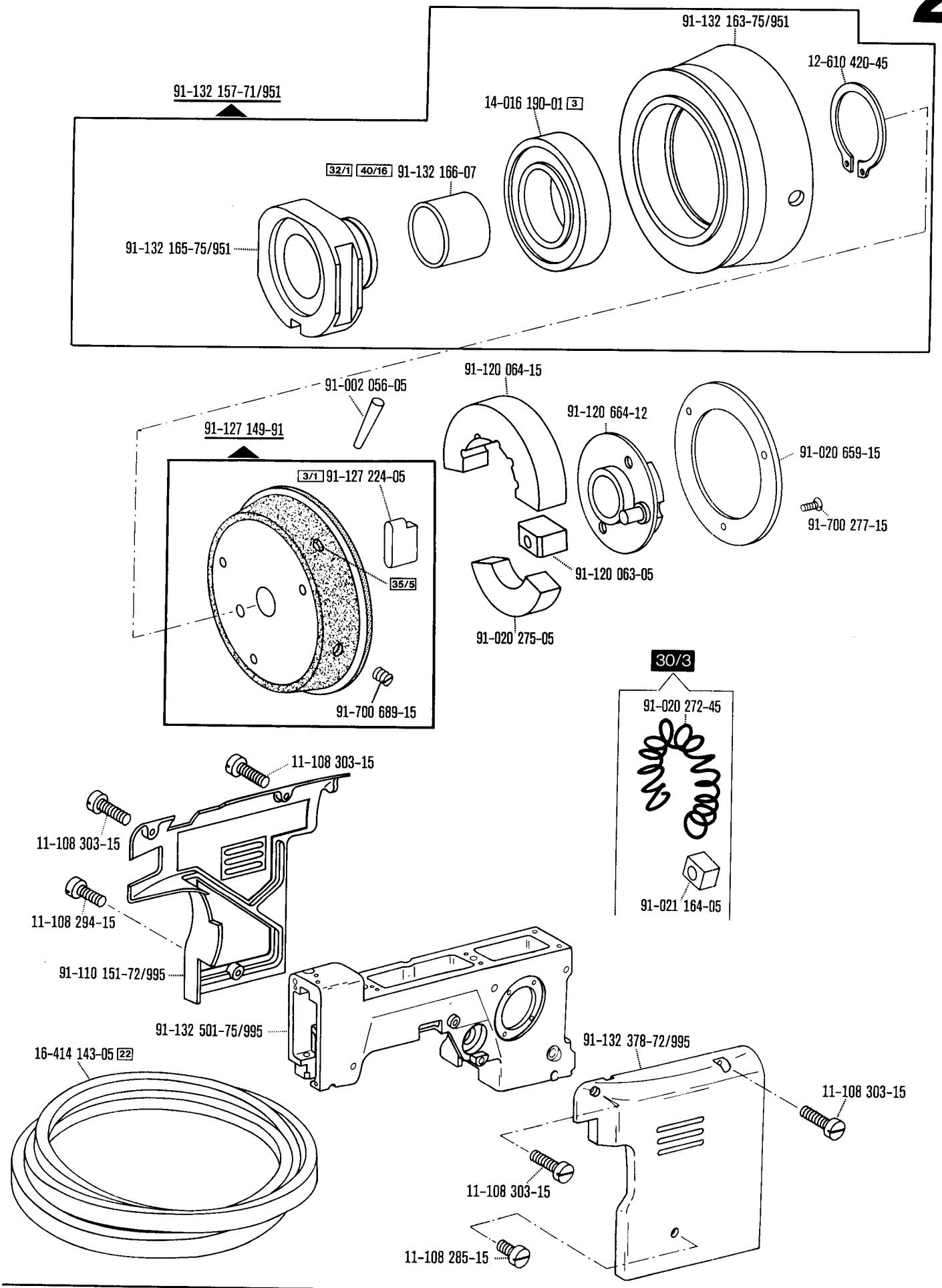

☐ siehe Erläuterungen Register 0
see explanations in section 0
voir légende registre 0
ver explicaciones del registro 0

3

Unterarm- und Sockelteile
Cylinder-bed and base parts
Pièces du bras inférieur et du socle
Piezas del brazo al aire y del pedestal Pfaff 3306

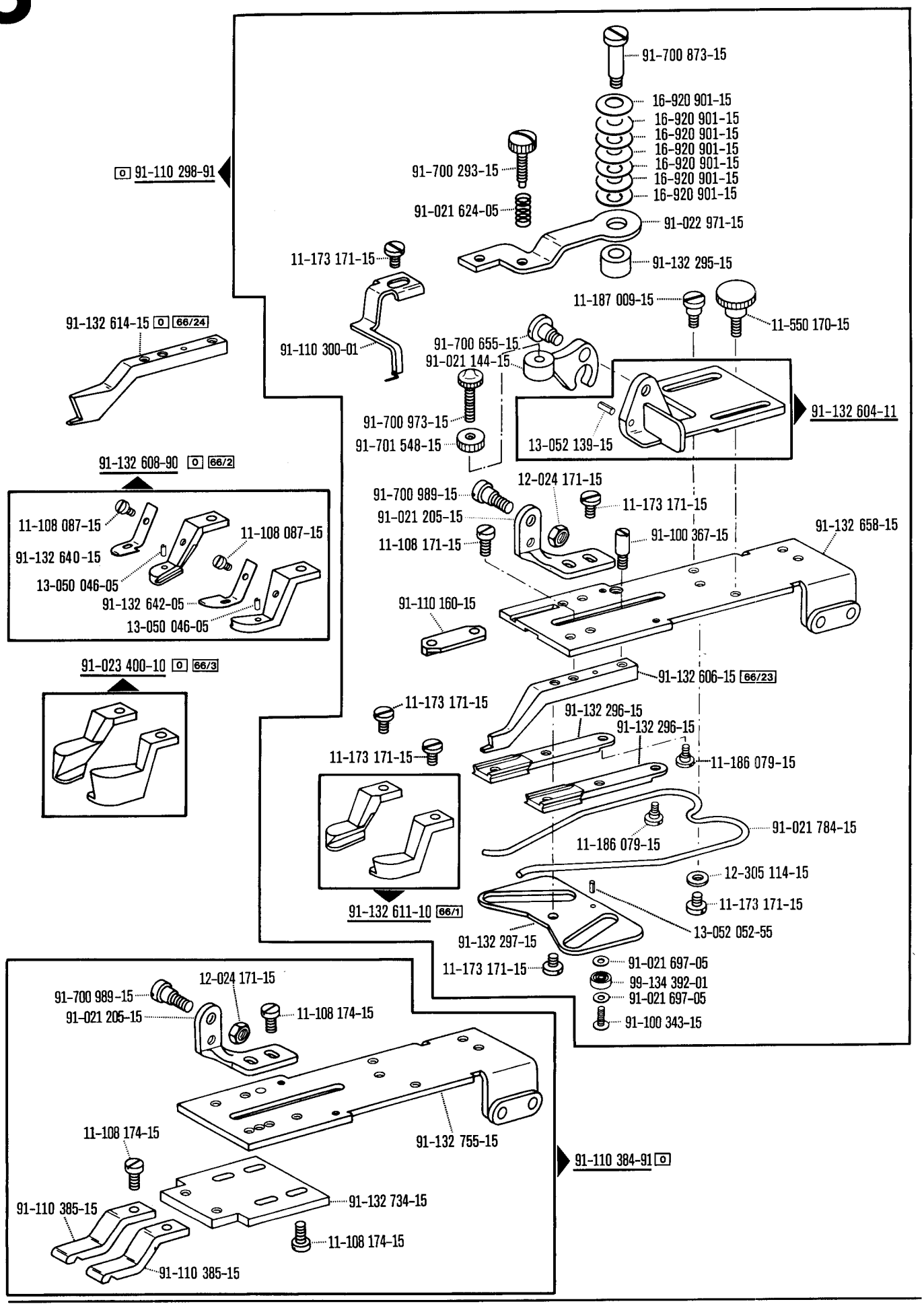

☐ siehe Erläuterungen Register 0
see explanations in section 0
voir légende registre 0
ver explicaciones del registro 0

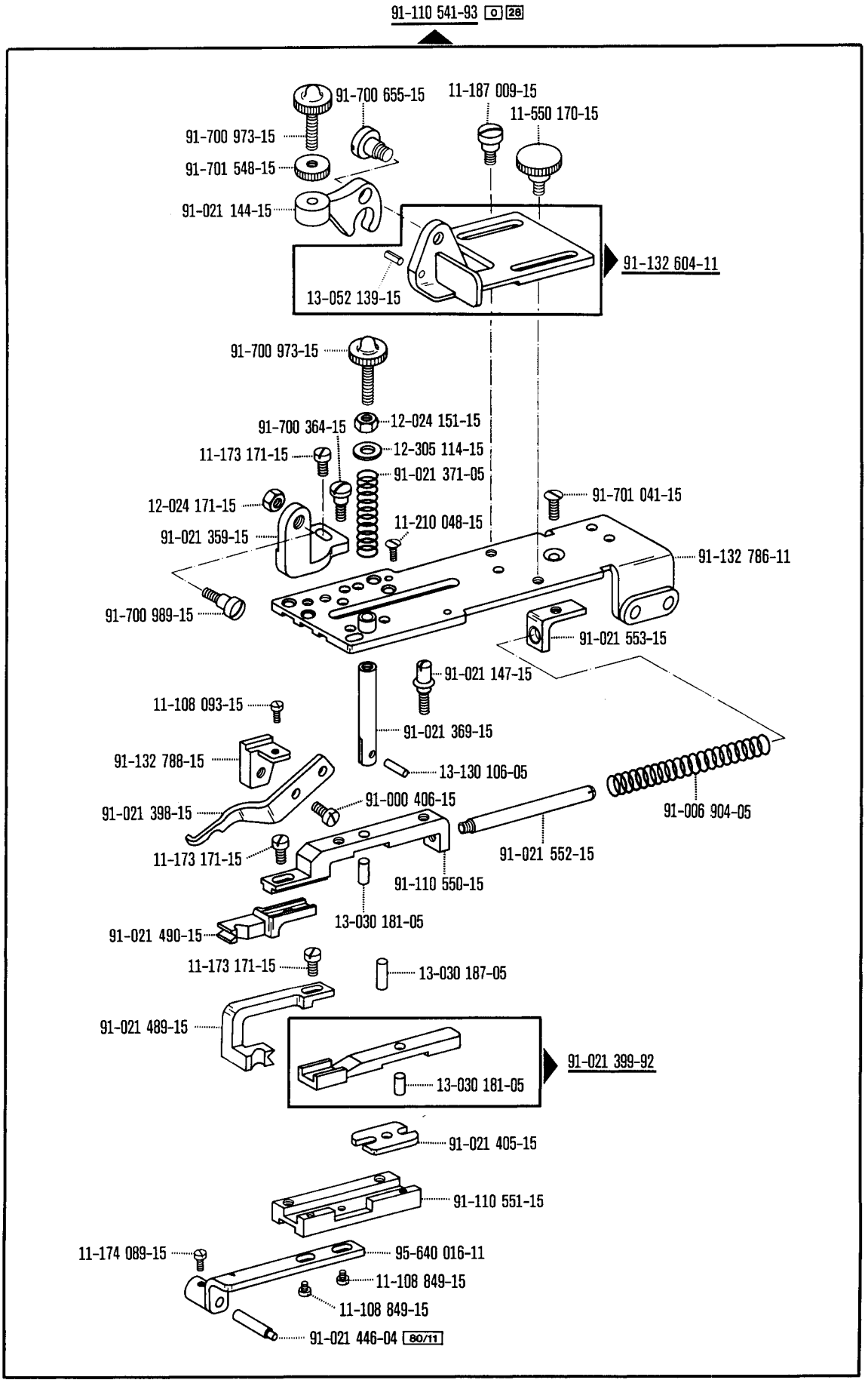
91-110 541-93 [0] [28]
91-700 655-15
11-187 009-15
11-550 170-15
91-700 973-15
91-701 548-15
91-021 144-15
91-132 604-11
13-052 139-15
91-700 973-15
91-700 364-15
12-024 151-15
11-173 171-15
12-305 114-15
91-021 371-05
12-024 171-15
91-701 041-15
11-210 048-15
91-021 359-15
91-132 786-11
91-700 989-15
91-021 553-15
91-021 147-15
11-108 093-15
91-021 369-15
91-132 788-15
13-130 106-05
91-000 406-15
91-021 398-15
91-006 904-05
11-173 171-15
91-021 552-15
91-110 550-15
13-030 181-05
91-021 490-15
11-173 171-15
13-030 187-05
91-021 489-15
91-021 399-92
13-030 181-05
91-021 405-15
91-110 551-15
11-174 089-15
95-640 016-11
11-108 849-15
11-108 849-15
91-021 446-04 [80/11]

Unterarm- und Sockelteile
Cylinder-bed and base parts
Pièces du bras inférieur et du socle
Piezas del brazo al aire y del pedestal Pfaff 3306

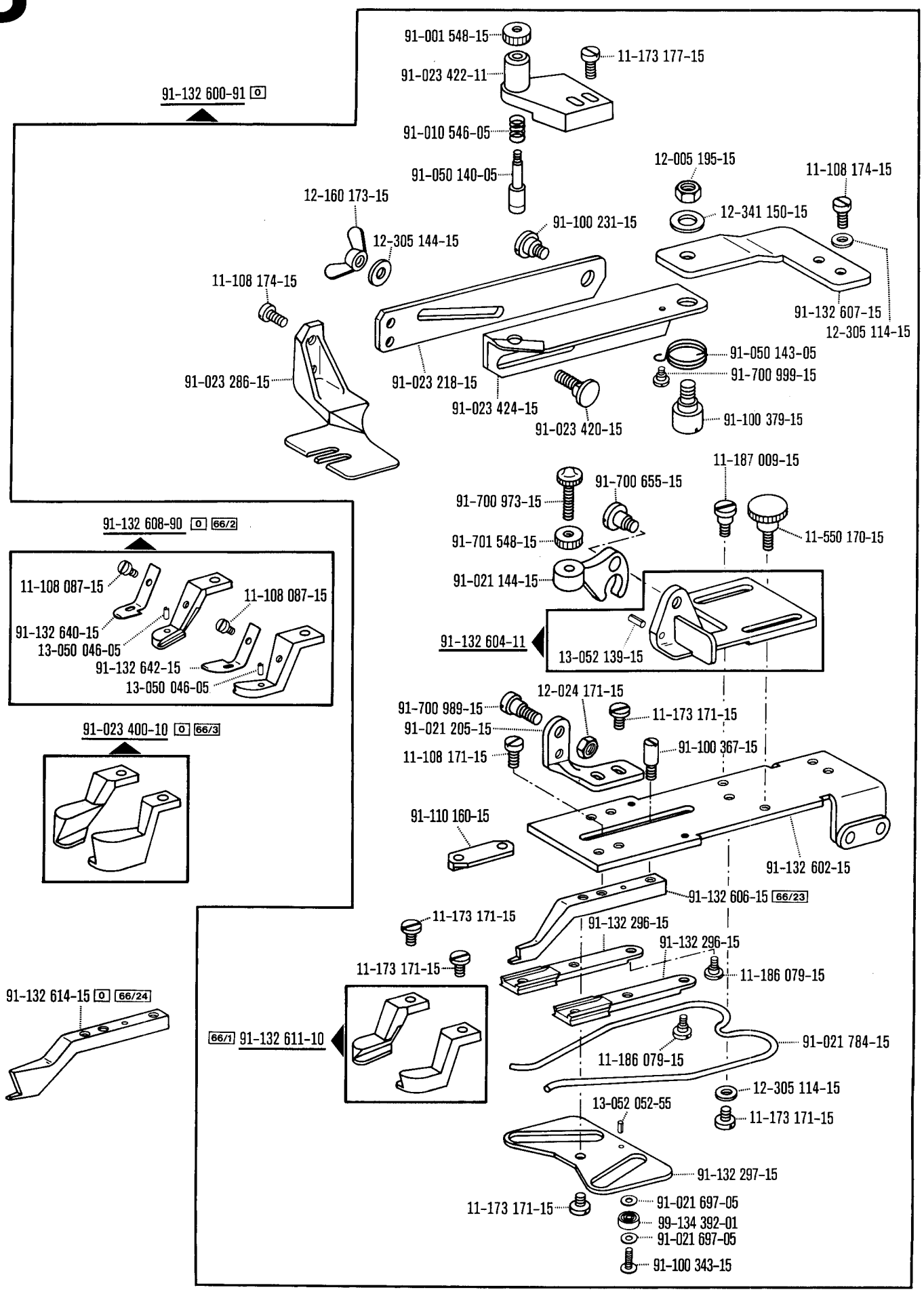

☐ siehe Erläuterungen Register 0
see explanations in section 0
voir légende registre 0
ver explicaciones del registro 0

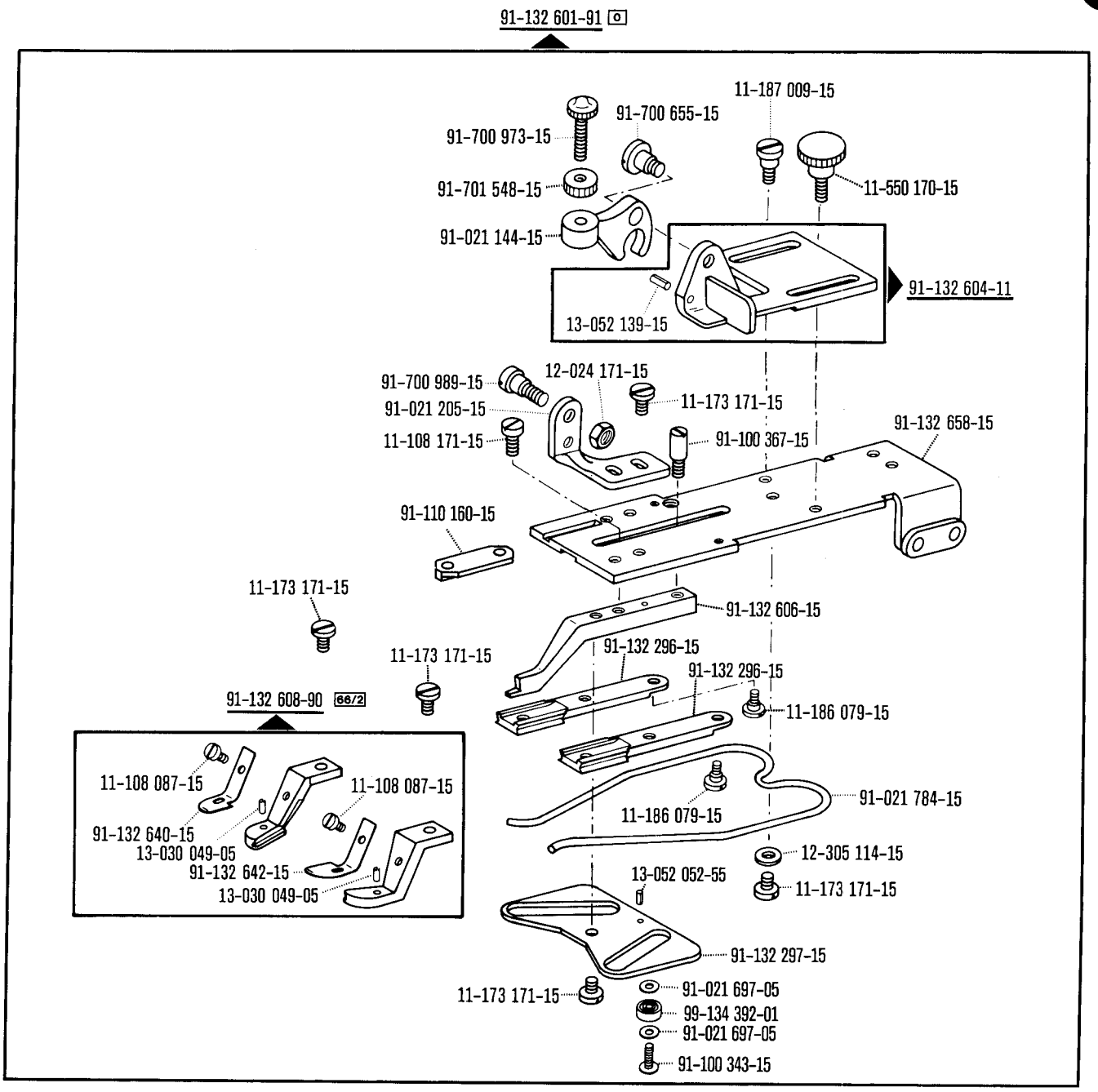

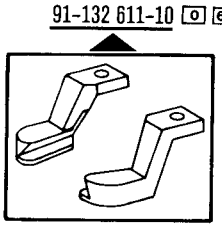

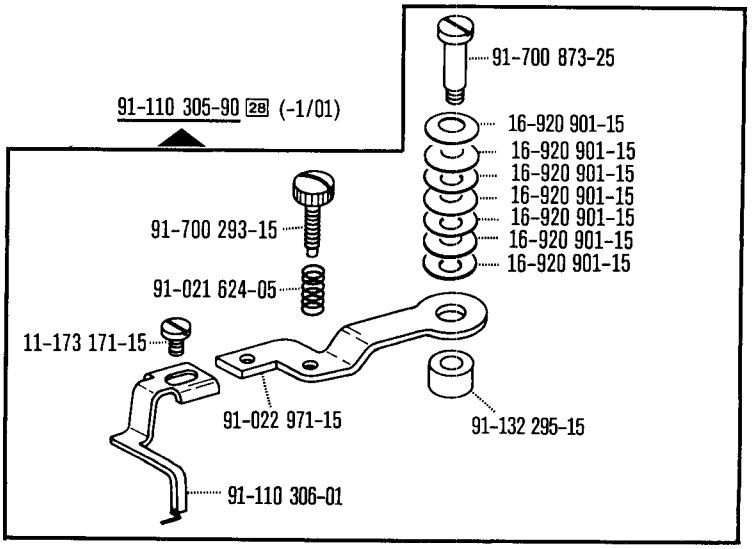

☐ siehe Erläuterungen Register 0
see explanations in section 0
voir légende registre 0
ver explicaciones del registro 0

Unterarm- und Sockelteile
Cylinder-bed and base parts
Pièces du bras inférieur et du socle
Piezas del brazo al aire y del pedestal Pfaff 3306

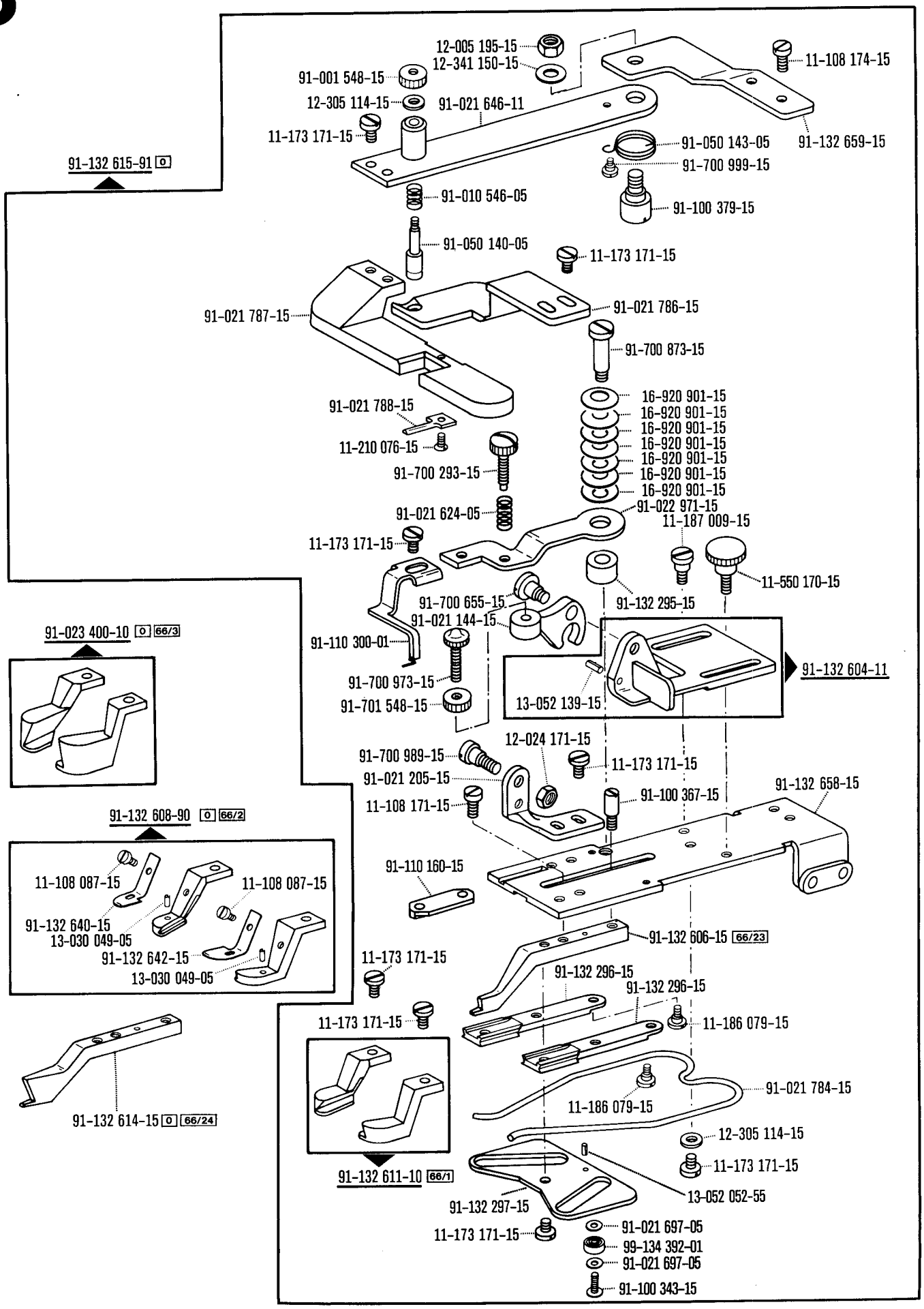

□ siehe Erläuterungen Register 0
see explanations in section 0
voir légende registre 0
ver explicaciones del registro 0

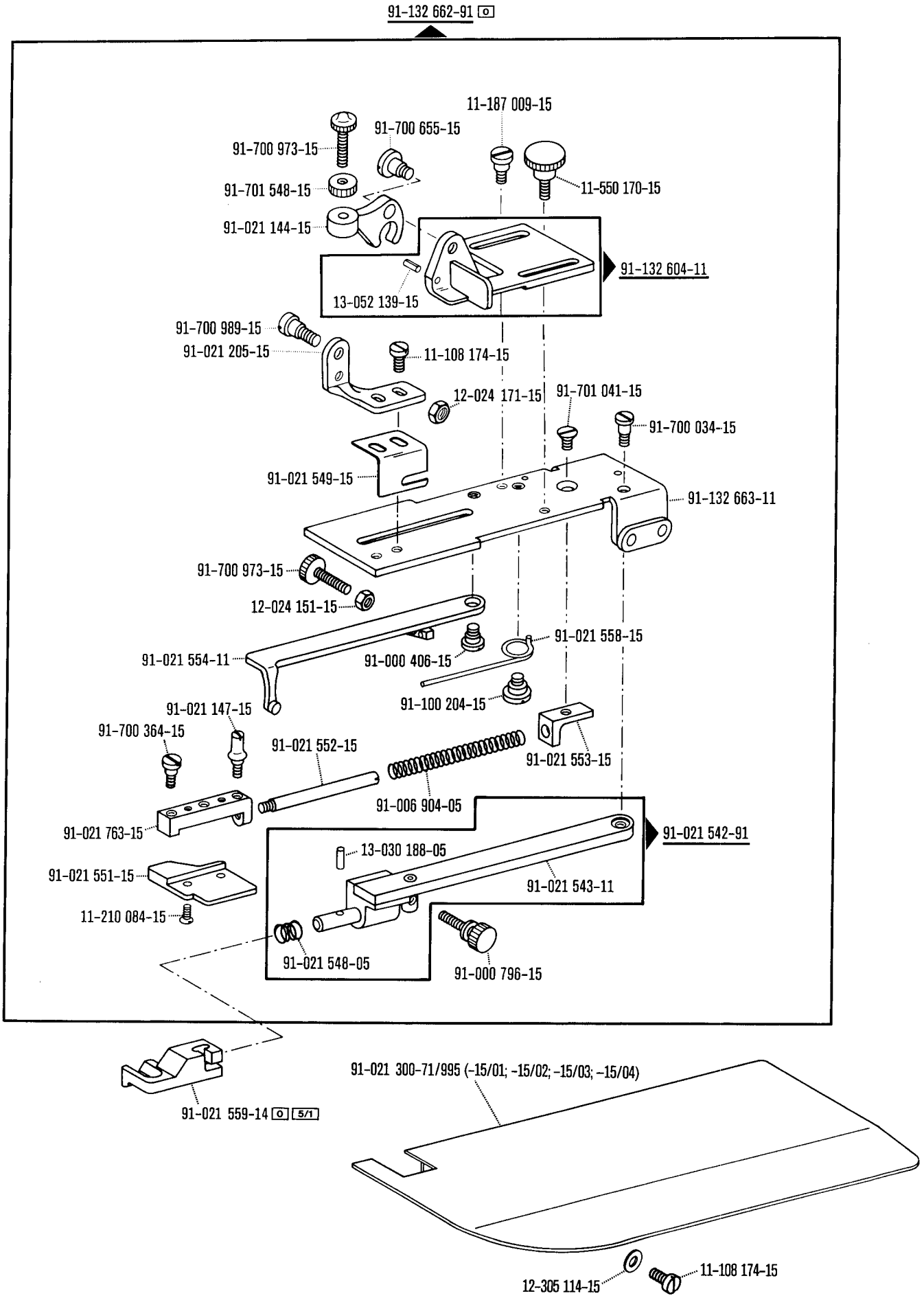

☐ siehe Erläuterungen Register 0
see explanations in section 0
voir légende registre 0
ver explicaciones del registro 0

3

Unterarm- und Sockelteile
Cylinder-bed and base parts
Pièces du bras inférieur et du socle
Piezas del brazo al aire y del pedestal Pfaff 3306

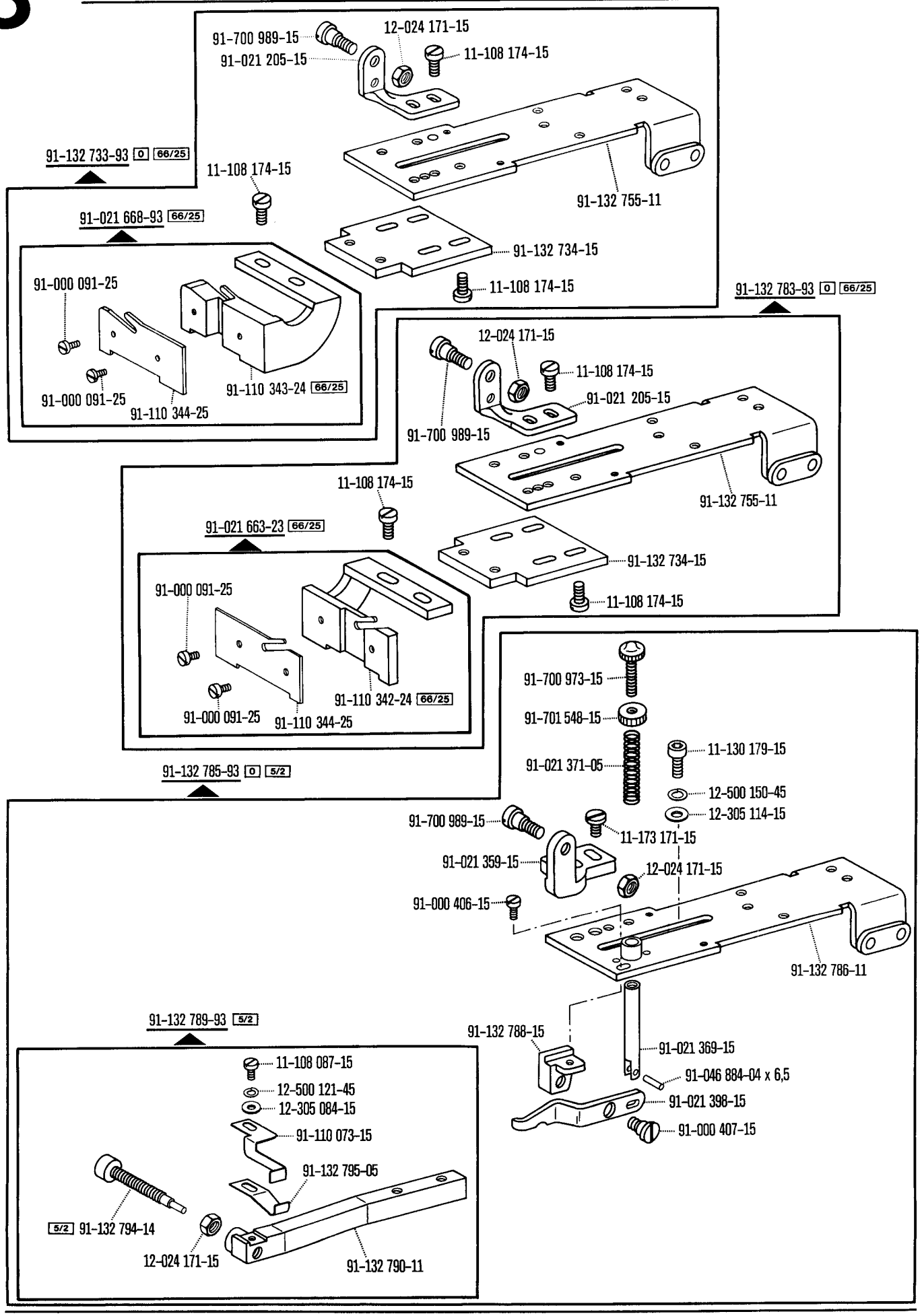

☐ siehe Erläuterungen Register 0
see explanations in section 0
voir légende registre 0
ver explicaciones del registro 0

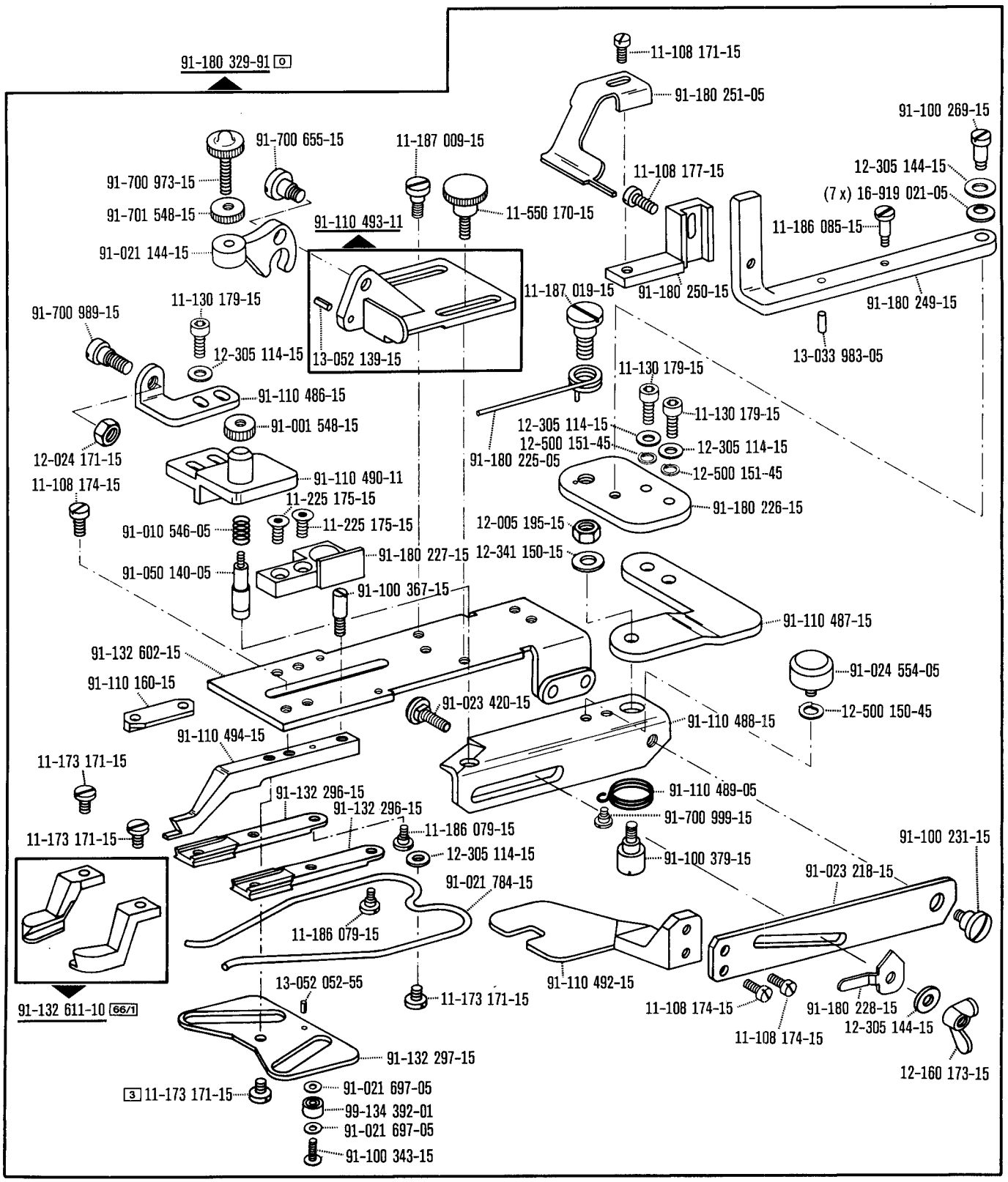
91-180 329-91 [0]
11-108 171-15
91-180 251-05
91-100 269-15
91-700 655-15
11-187 009-15
91-700 973-15
11-108 177-15
12-305 144-15
(7 x) 16-919 021-05
91-701 548-15
91-110 493-11
11-550 170-15
11-186 085-15
91-021 144-15
11-187 019-15
91-180 250-15
91-180 249-15
11-130 179-15
91-700 989-15
12-305 114-15
13-052 139-15
13-033 983-05
11-130 179-15
91-110 486-15
91-001 548-15
11-130 179-15
12-305 114-15
12-500 151-45
12-305 114-15
12-024 171-15
91-180 225-05
12-500 151-45
91-110 490-11
11-108 174-15
11-225 175-15
91-180 226-15
11-225 175-15
12-005 195-15
91-010 546-05
91-180 227-15
12-341 150-15
91-050 140-05
91-100 367-15
91-110 487-15
91-132 602-15
91-024 554-05
91-110 160-15
91-023 420-15
12-500 150-45
91-110 488-15
91-110 494-15
11-173 171-15
91-132 296-15
91-110 489-05
91-132 296-15
91-700 999-15
11-186 079-15
11-173 171-15
12-305 114-15
91-100 379-15
91-100 231-15
91-021 784-15
91-023 218-15
11-186 079-15
91-110 492-15
13-052 052-55
11-173 171-15
11-108 174-15
91-180 228-15
91-132 611-10 [66/1]
12-305 144-15
11-108 174-15
91-132 297-15
12-160 173-15
[3] 11-173 171-15
91-021 697-05
99-134 392-01
91-021 697-05
91-100 343-15

Unterarm- und Sockelteile
Cylinder-bed and base parts
Pièces du bras inférieur et du socle
Piezas del brazo al aire y del pedestal Pfaff 3306

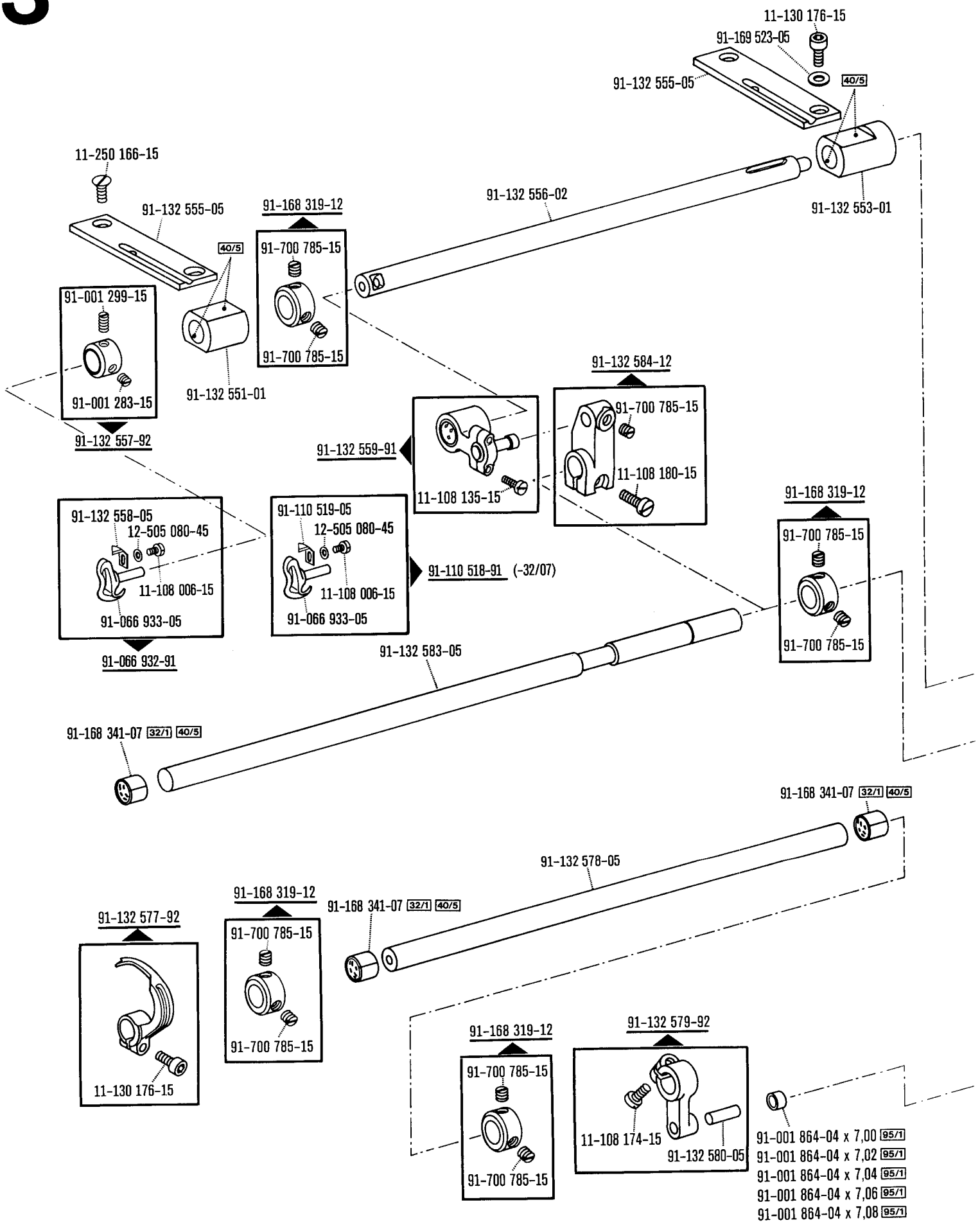

☐ siehe Erläuterungen Register 0
see explanations in section 0
voir légende registre 0
ver explicaciones del registro 0

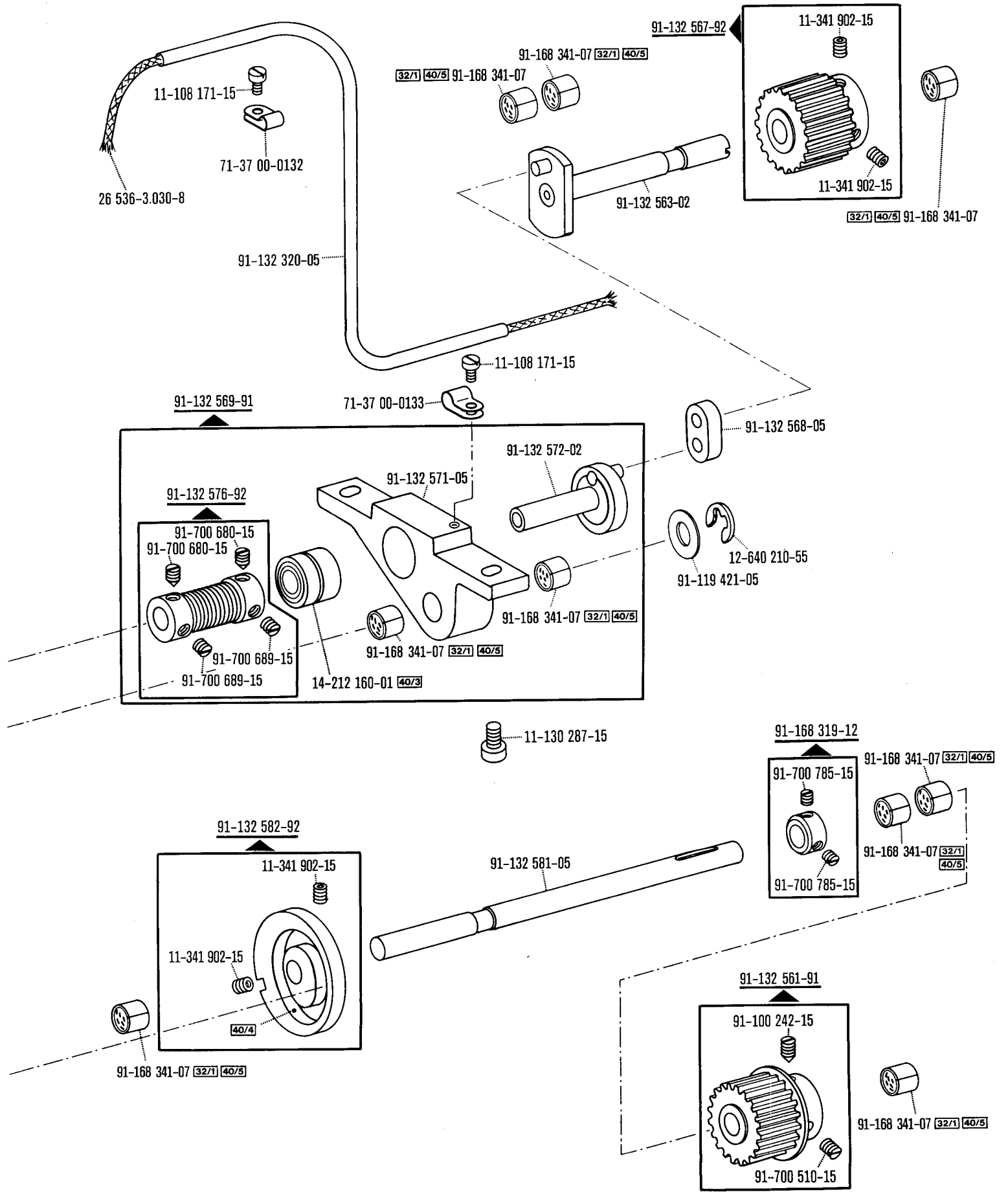
91-132 567-92
11-341 902-15
91-168 341-07 32/1 40/5
32/1 40/5 91-168 341-07
11-108 171-15
71-37 00-0132
26 536-3.030-8
91-132 563-02
11-341 902-15
32/1 40/5 91-168 341-07
91-132 320-05
11-108 171-15
91-132 569-91
71-37 00-0133
91-132 568-05
91-132 572-02
91-132 571-05
91-132 576-92
91-700 680-15
91-700 680-15
12-640 210-55
91-119 421-05
91-168 341-07 32/1 40/5
91-168 341-07 32/1 40/5
91-700 689-15
91-700 689-15
14-212 160-01 40/3
11-130 287-15
91-168 319-12
91-168 341-07 32/1 40/5
91-700 785-15
91-168 341-07 32/1 40/5
91-700 785-15
91-132 582-92
11-341 902-15
91-132 581-05
11-341 902-15
40/4
91-168 341-07 32/1 40/5
91-132 561-91
91-100 242-15
91-168 341-07 32/1 40/5
91-700 510-15

Unterarm- und Sockelteile
Cylinder-bed and base parts
Pièces du bras inférieur et du socle
Piezas del brazo al aire y del pedestal Pfaff 3306

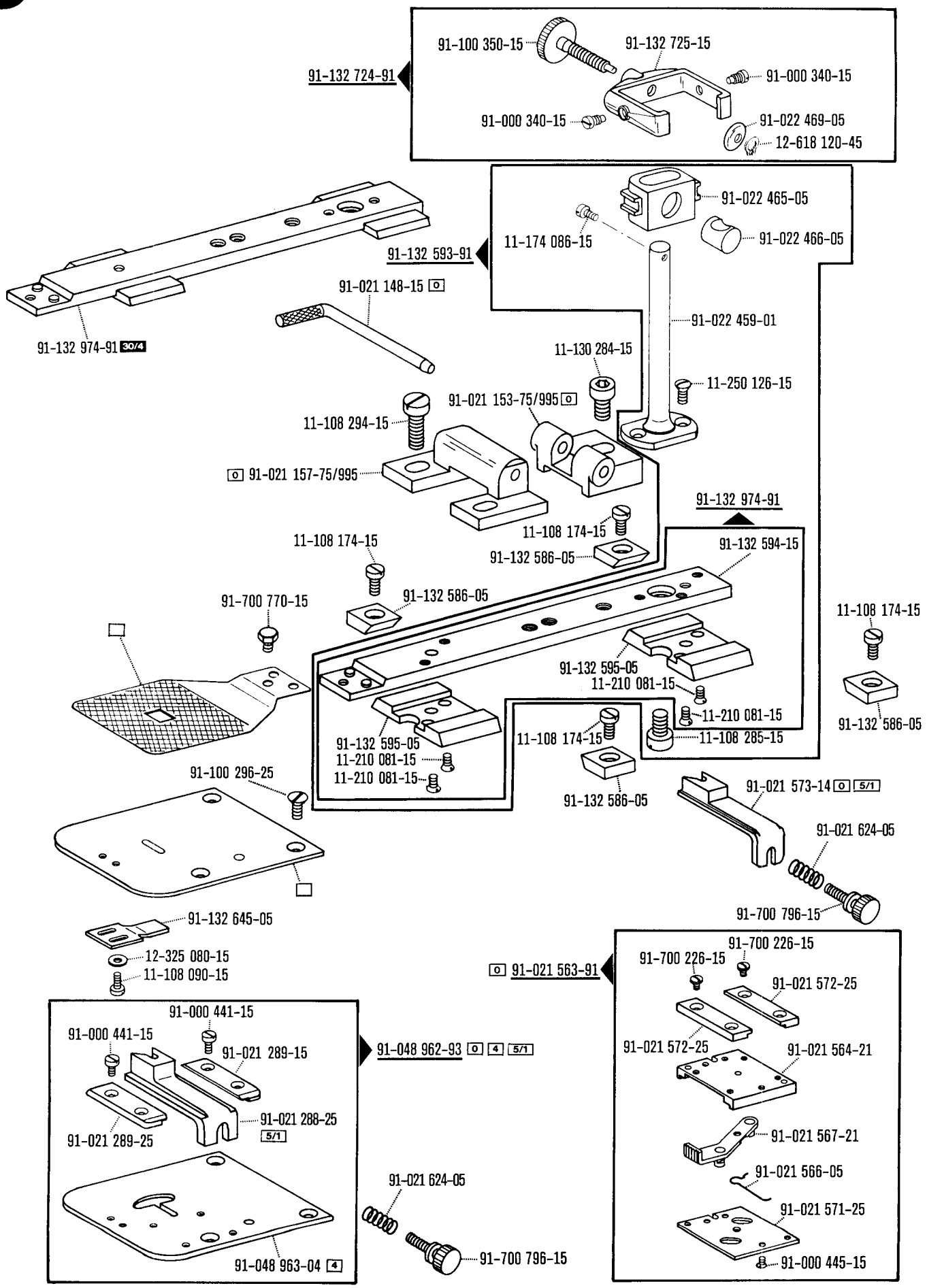

□ siehe Erläuterungen Register 0
see explanations in section 0
voir légende registre 0
ver explicaciones del registro 0

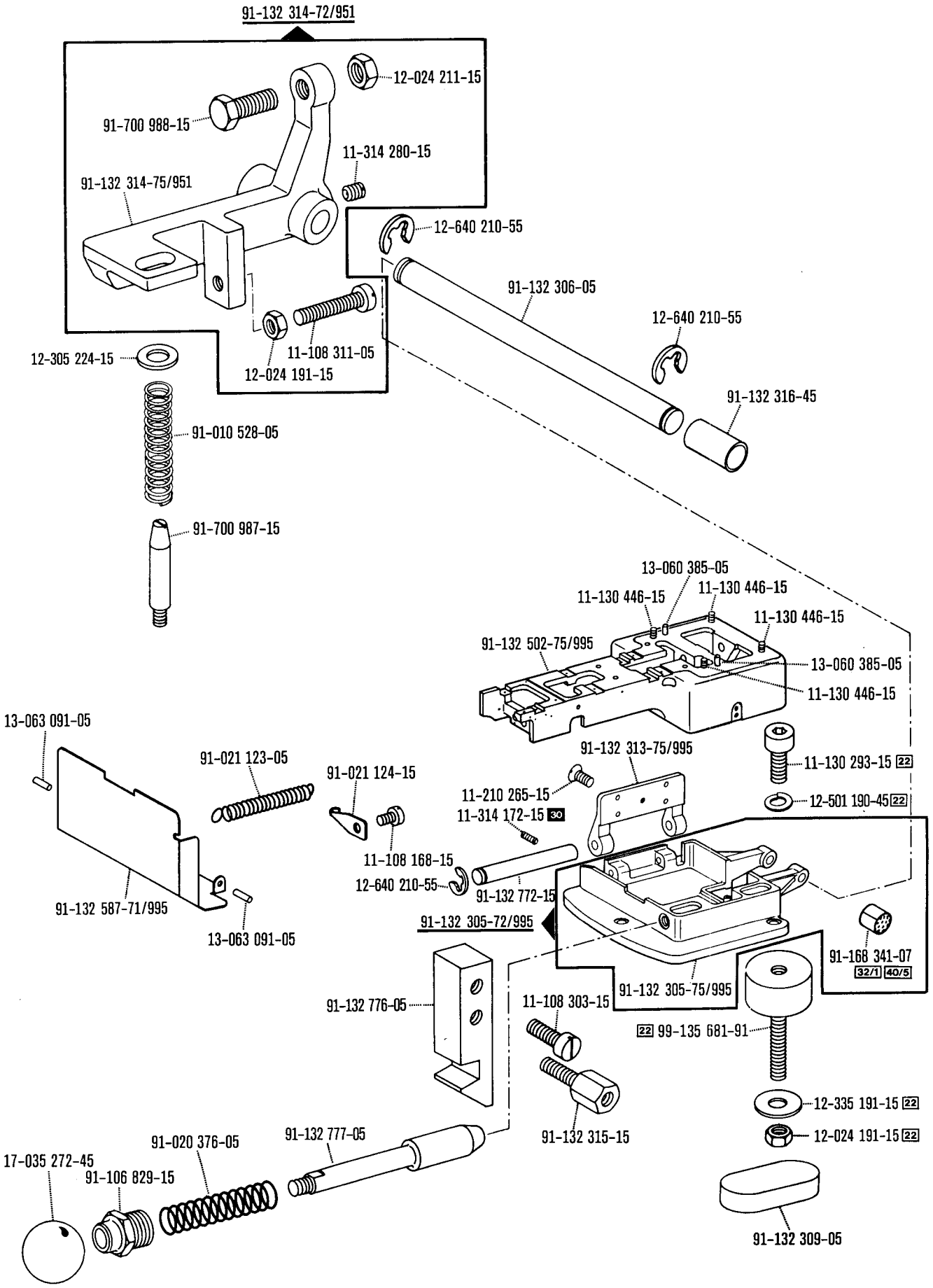
91-132 314-72/951
12-024 211-15
91-700 988-15
11-314 280-15
91-132 314-75/951
12-640 210-55
91-132 306-05
12-640 210-55
11-108 311-05
12-024 191-15
12-305 224-15
91-132 316-45
91-010 528-05
91-700 987-15
13-060 385-05
11-130 446-15
11-130 446-15
11-130 446-15
91-132 502-75/995
13-060 385-05
11-130 446-15
13-063 091-05
91-021 123-05
91-021 124-15
91-132 313-75/995
11-130 293-15 22
11-210 265-15
12-501 190-45 22
11-314 172-15 30
11-108 168-15
12-640 210-55
91-132 772-15
91-132 587-71/995
13-063 091-05
91-132 305-72/995
91-168 341-07
32/1 40/5
91-132 305-75/995
91-132 776-05
11-108 303-15
22 99-135 681-91
12-335 191-15 22
91-132 315-15
12-024 191-15 22
91-132 777-05
91-020 376-05
17-035 272-45
91-106 829-15
91-132 309-05

Unterklasse
Subclass
Sous-classe
Subclase **-7/20-966/11** 90/19 zur · pour for · para **Pfaff 3306**

(die sonstigen Teile wie in Register 1 bis 3)
(for all other parts see Sections 1 to 3)
(les autres pièces comme dans les registres 1 à 3)
(las demás piezas como en los registros 1 al 3)

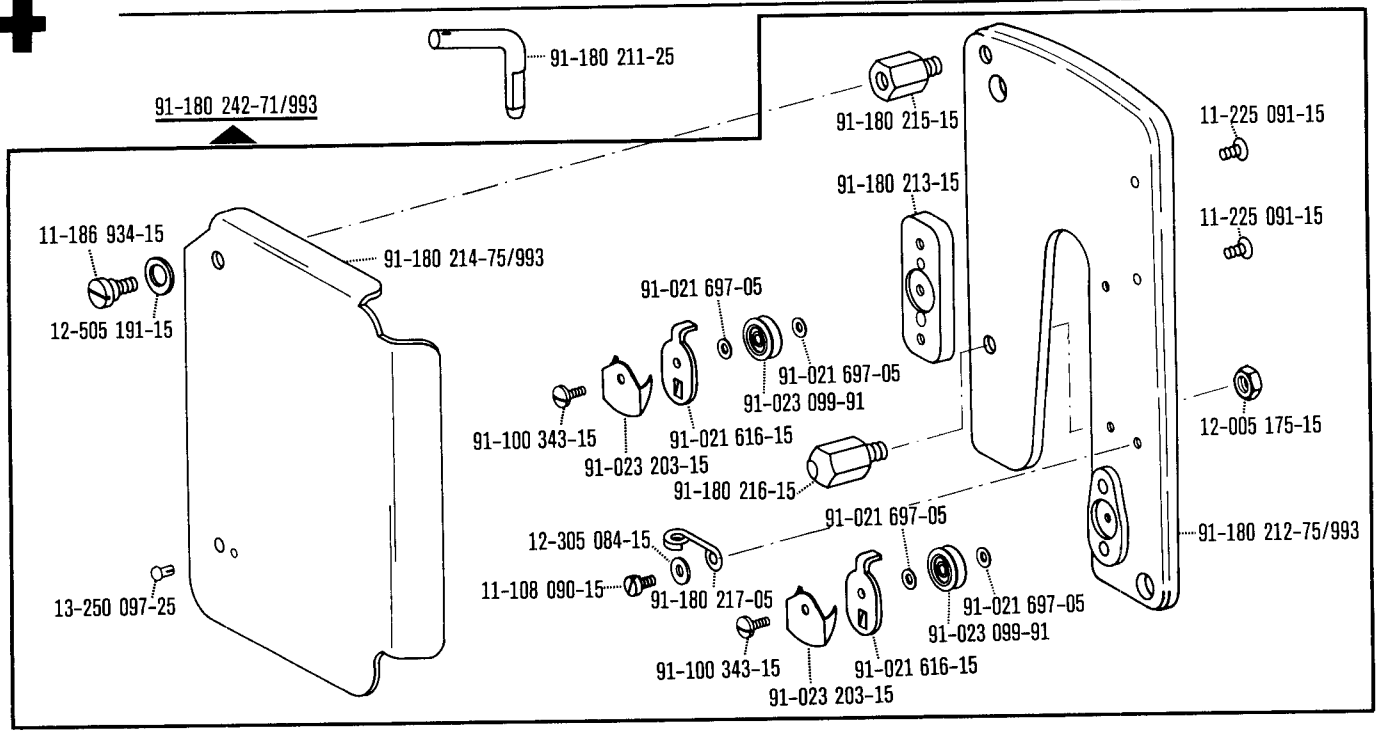

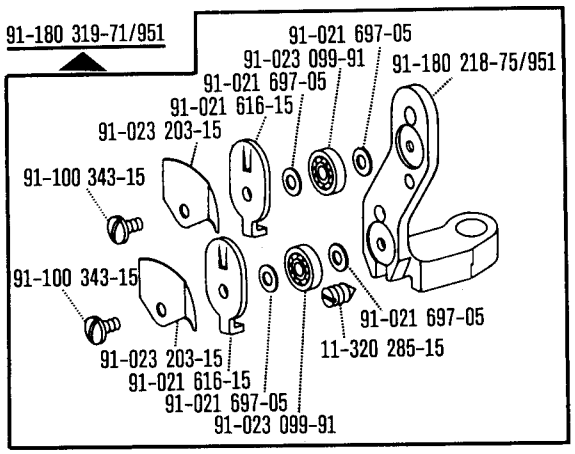

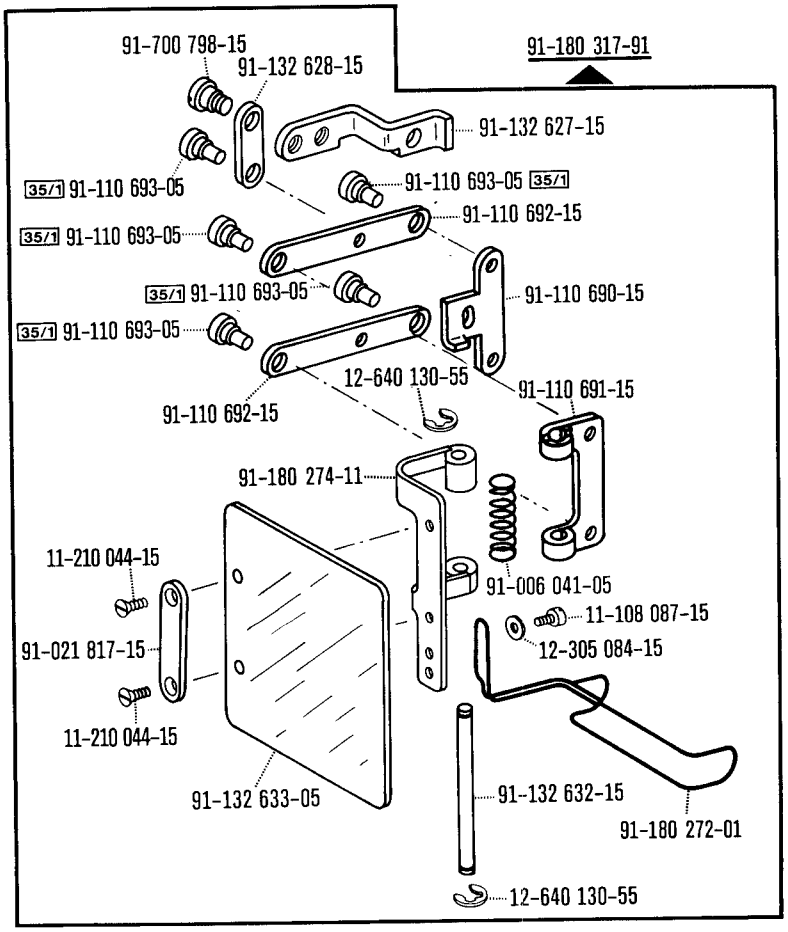

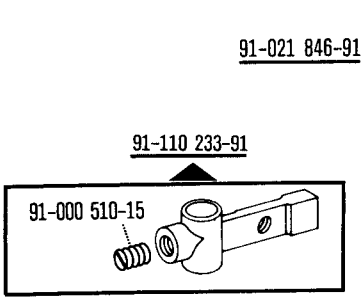

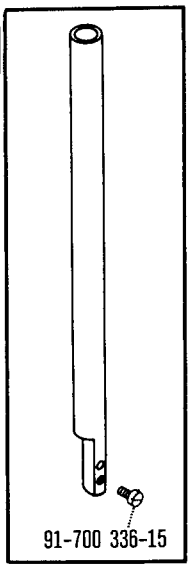

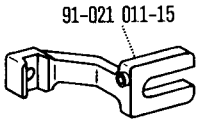

System 332 LG HK SP 6
Système 332 LG HK SP 6
Sistema 332 LG HK SP 6

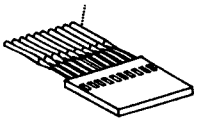

☐ siehe Erläuterungen Register 0
see explanations in section 0
voir légende registre 0
ver explicaciones del registro 0

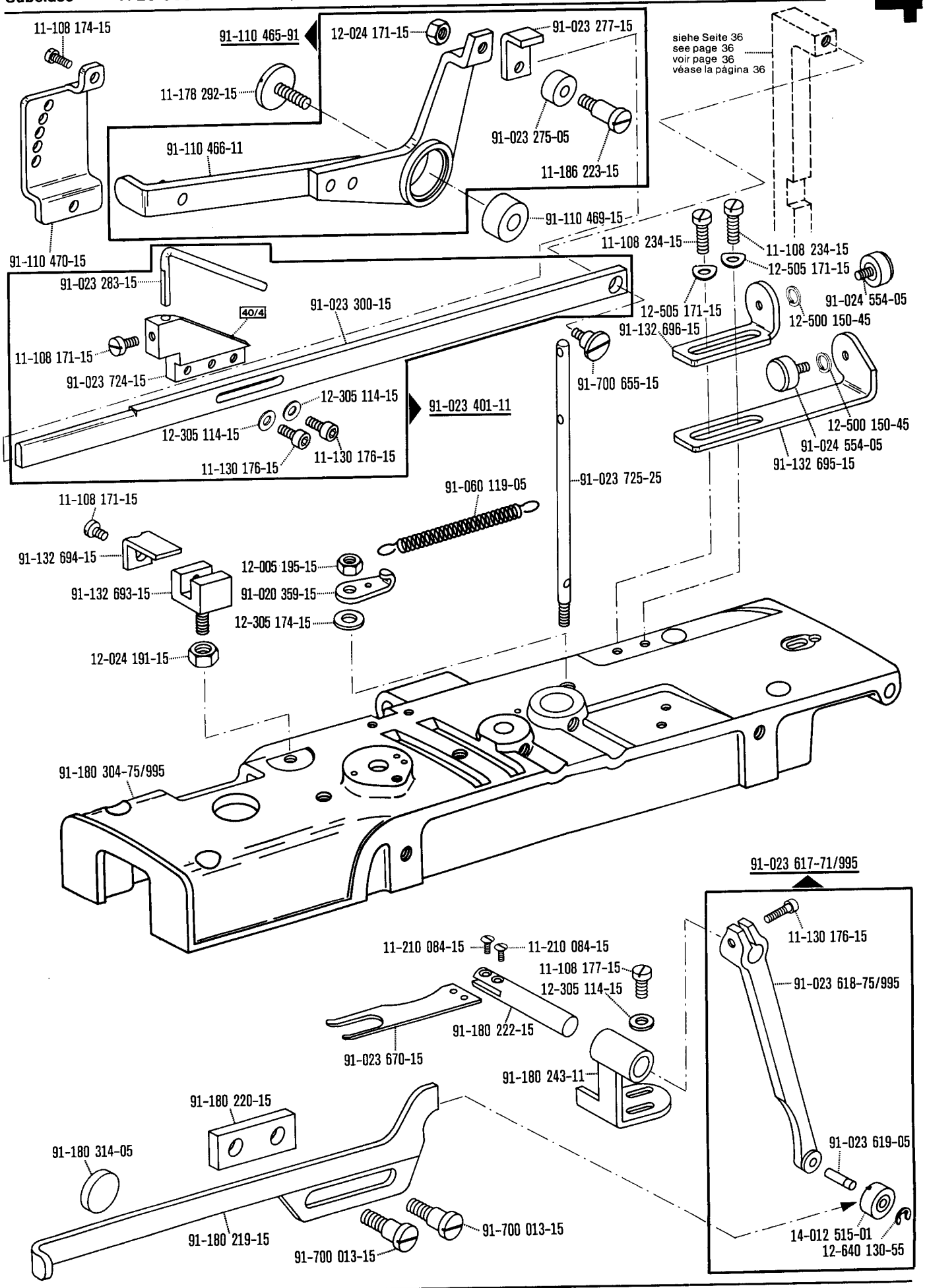

☐ siehe Erläuterungen Register 0
see explanations in section 0
voir légende registre 0
ver explicaciones del registro 0

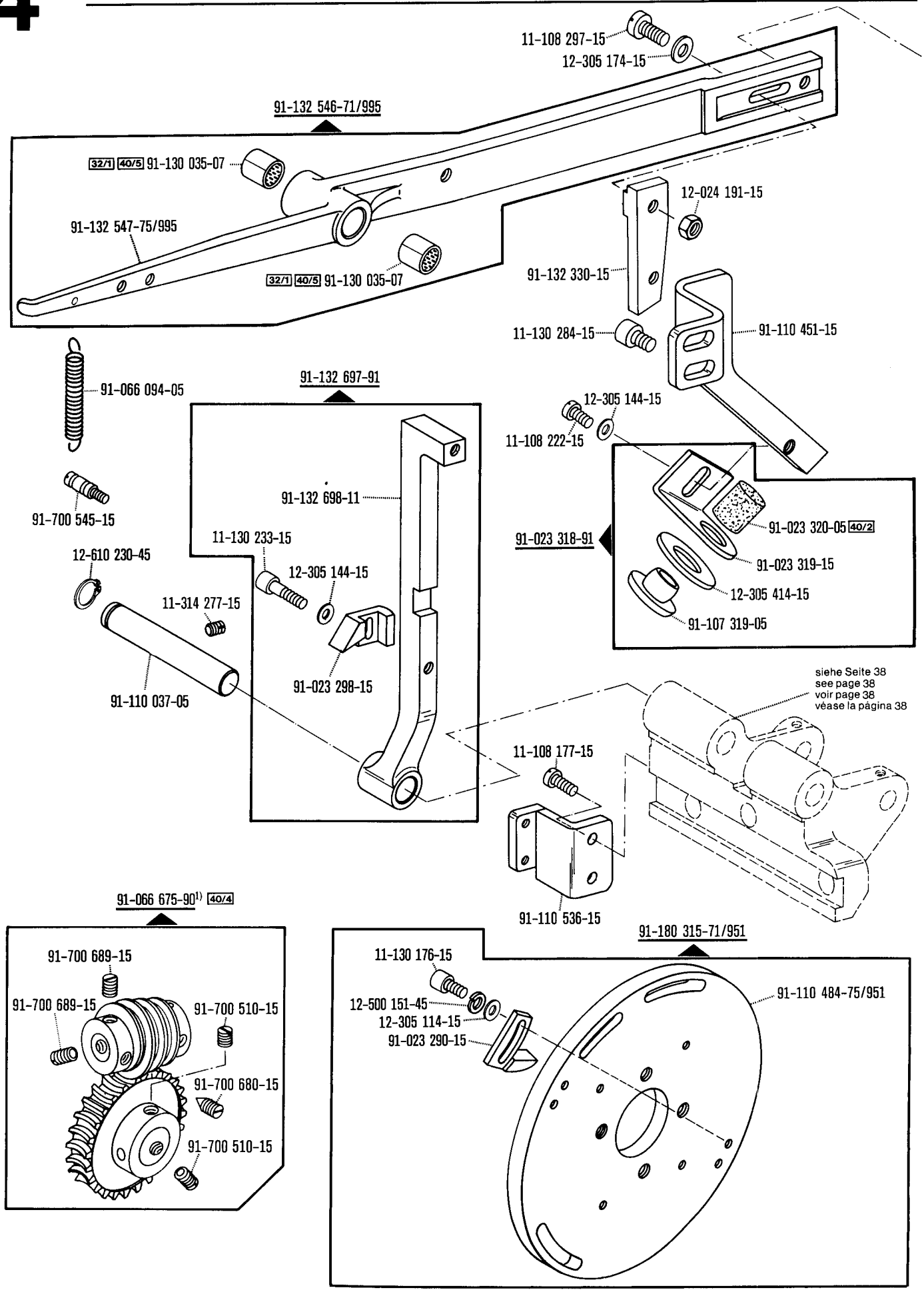

1) Nr. 91-132 498-71/951 mitbestellen
Also order No. 91-132 498-71/951
Commander également n° 91-132 498-71/951
Pídase también Nº 91-132 498-71/951

☐ siehe Erläuterungen Register 0
see explanations in section 0
voir légende registre 0
ver explicaciones del registro 0

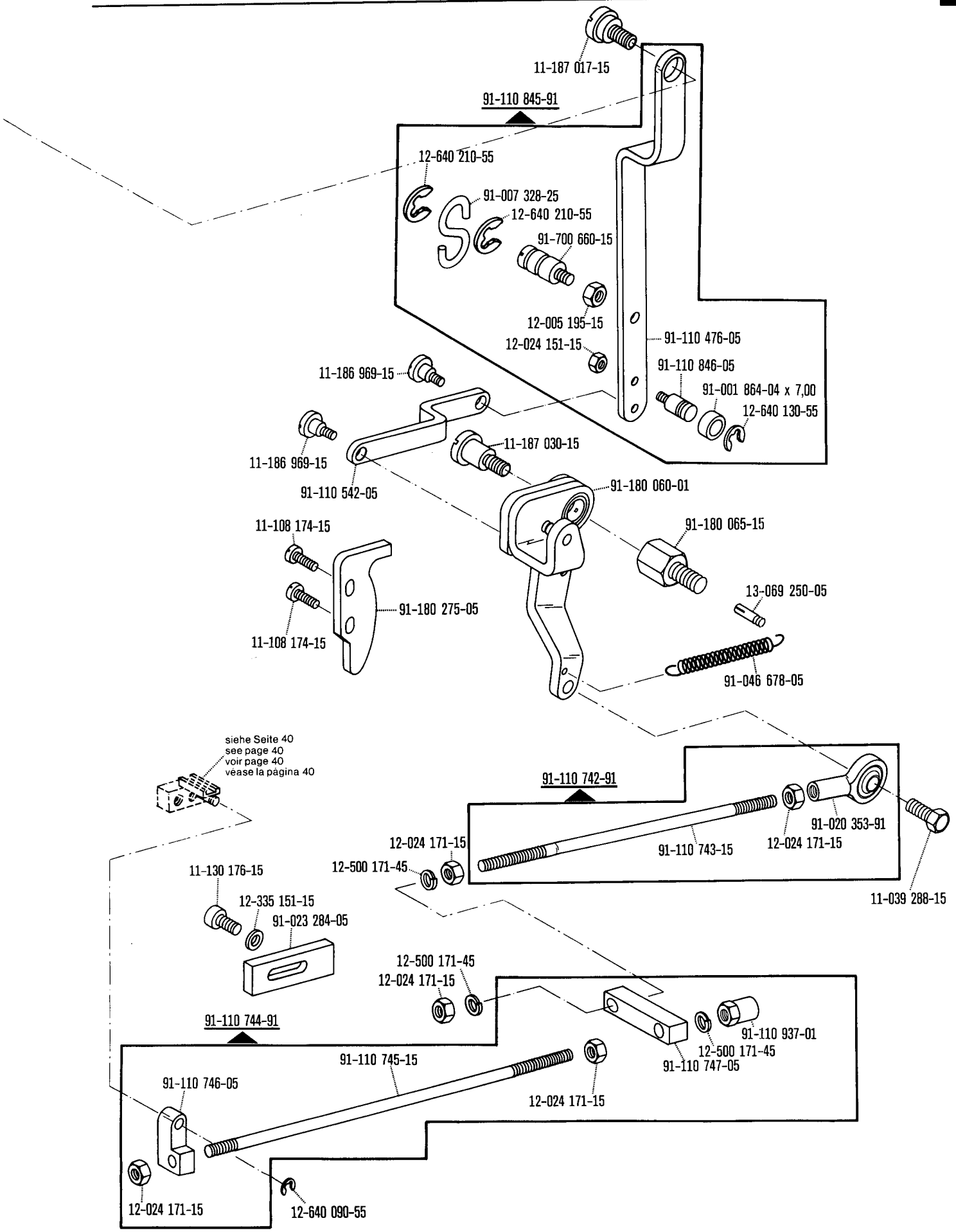
11-187 017-15
91-110 845-91
12-640 210-55
91-007 328-25
12-640 210-55
91-700 660-15
12-005 195-15
12-024 151-15
91-110 476-05
91-110 846-05
91-001 864-04 x 7,00
12-640 130-55
11-186 969-15
11-186 969-15
11-187 030-15
91-110 542-05
91-180 060-01
11-108 174-15
91-180 065-15
91-180 275-05
11-108 174-15
13-069 250-05
91-046 678-05
siehe Seite 40
see page 40
voir page 40
véase la página 40
91-110 742-91
91-020 353-91
12-024 171-15
91-110 743-15
12-024 171-15
12-500 171-45
11-130 176-15
11-039 288-15
12-335 151-15
91-023 284-05
12-500 171-45
12-024 171-15
91-110 744-91
91-110 937-01
12-500 171-45
91-110 747-05
91-110 745-15
91-110 746-05
12-024 171-15
12-024 171-15
12-640 090-55

Unterklasse
Subclass
Sous-classe
Subclase **-7/20-966/11** 90/19 zur · pour for · para **Pfaff 3306**

(die sonstigen Teile wie in Register 1 bis 3)
(for all other parts see Sections 1 to 3)
(les autres pièces comme dans les registres 1 à 3)
(las demás piezas como en los registros 1 al 3)

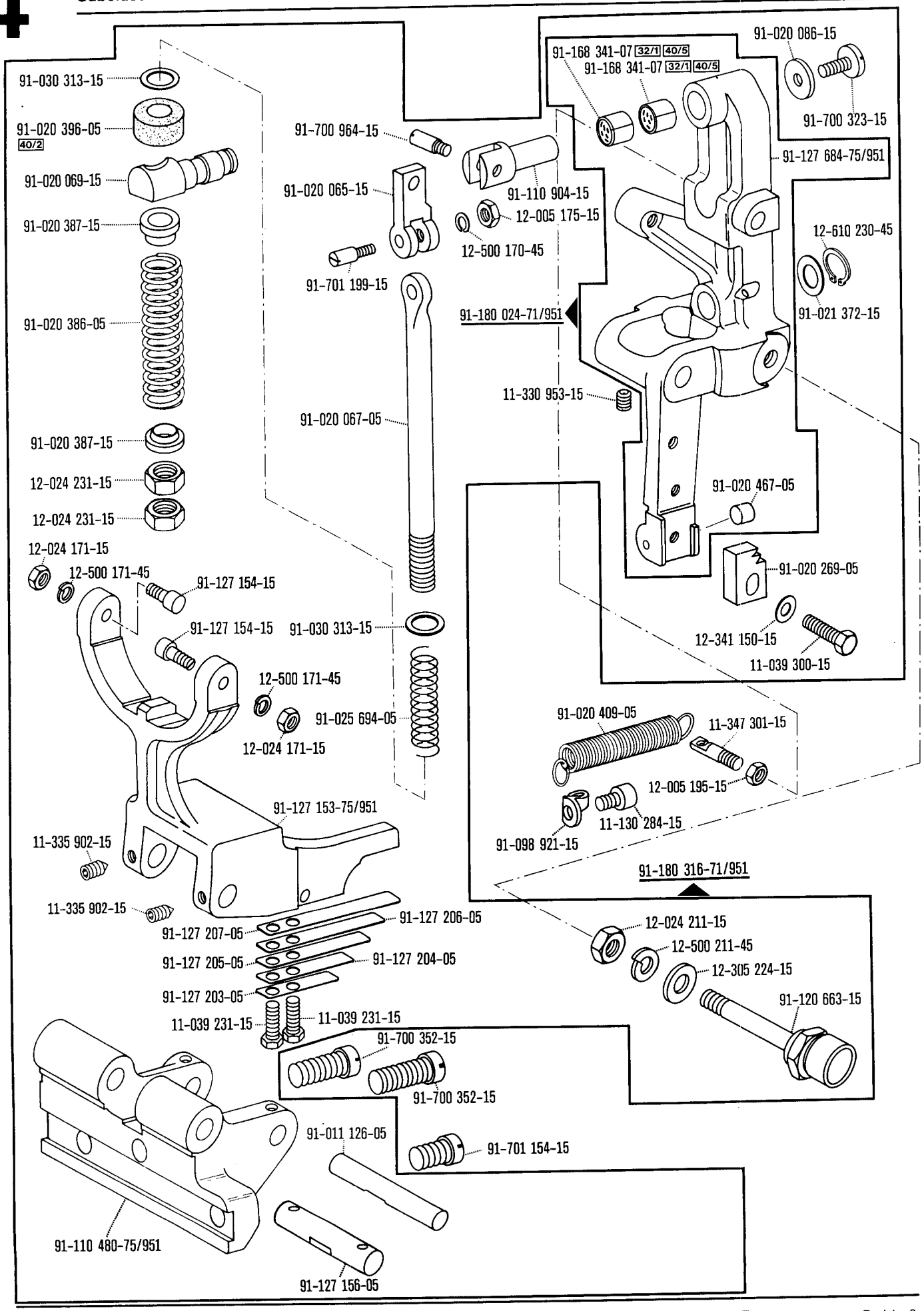

☐ siehe Erläuterungen Register 0
see explanations in section 0
voir légende registre 0
ver explicaciones del registro 0

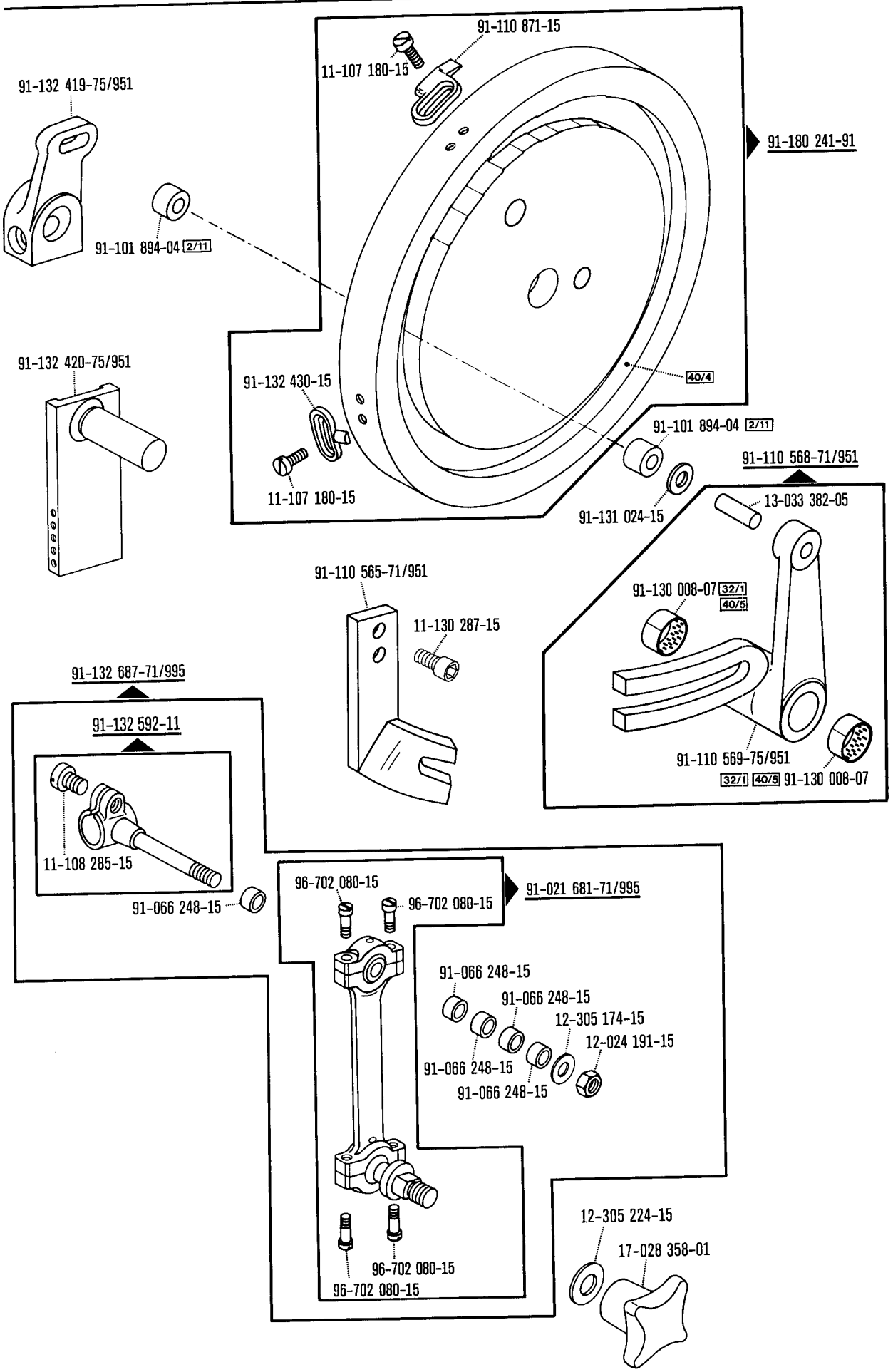

☐ siehe Erläuterungen Register 0
see explanations in section 0
voir légende registre 0
ver explicaciones del registro 0

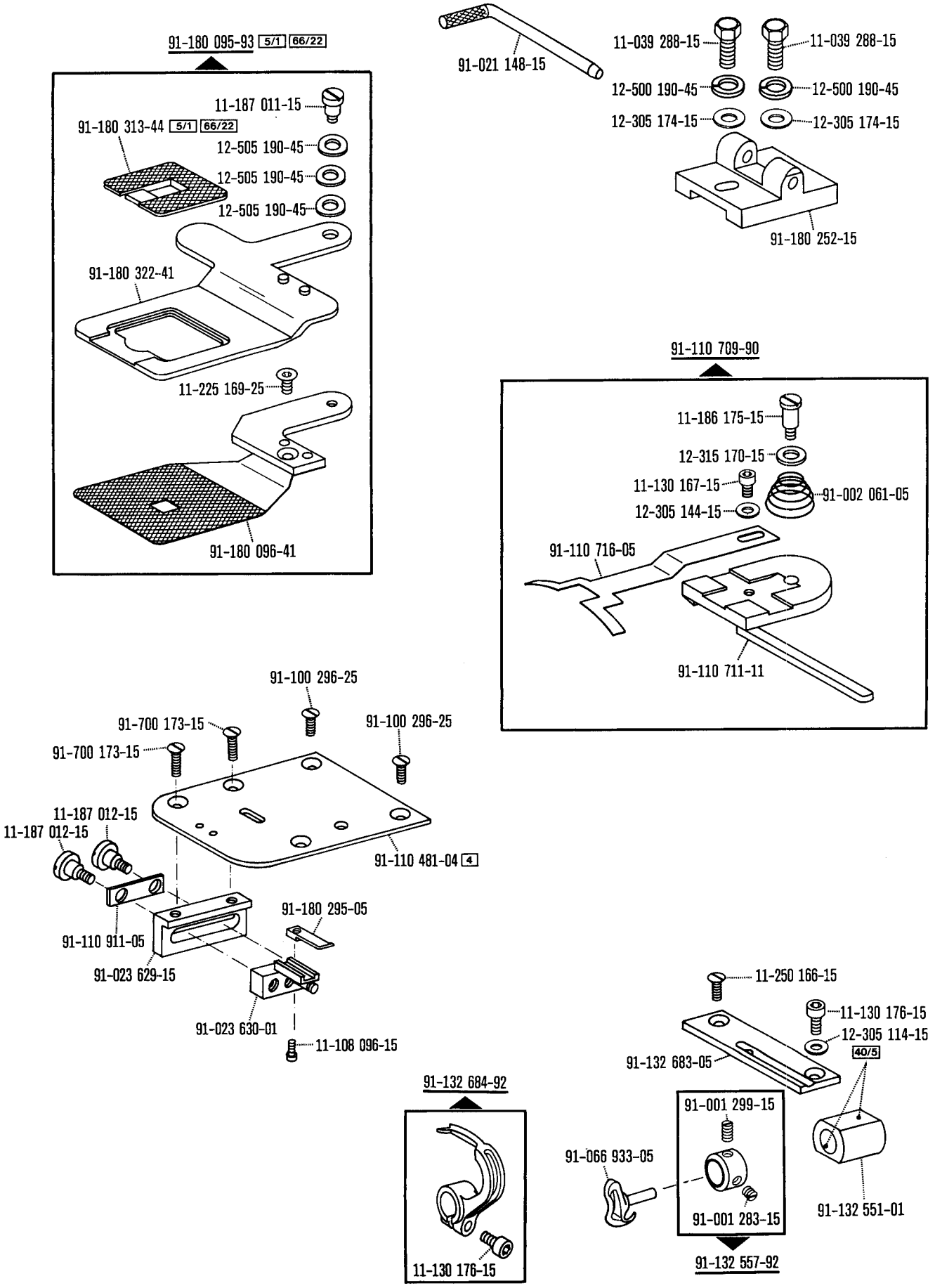

☐ siehe Erläuterungen Register 0
see explanations in section 0
voir légende registre 0
ver explicaciones del registro 0

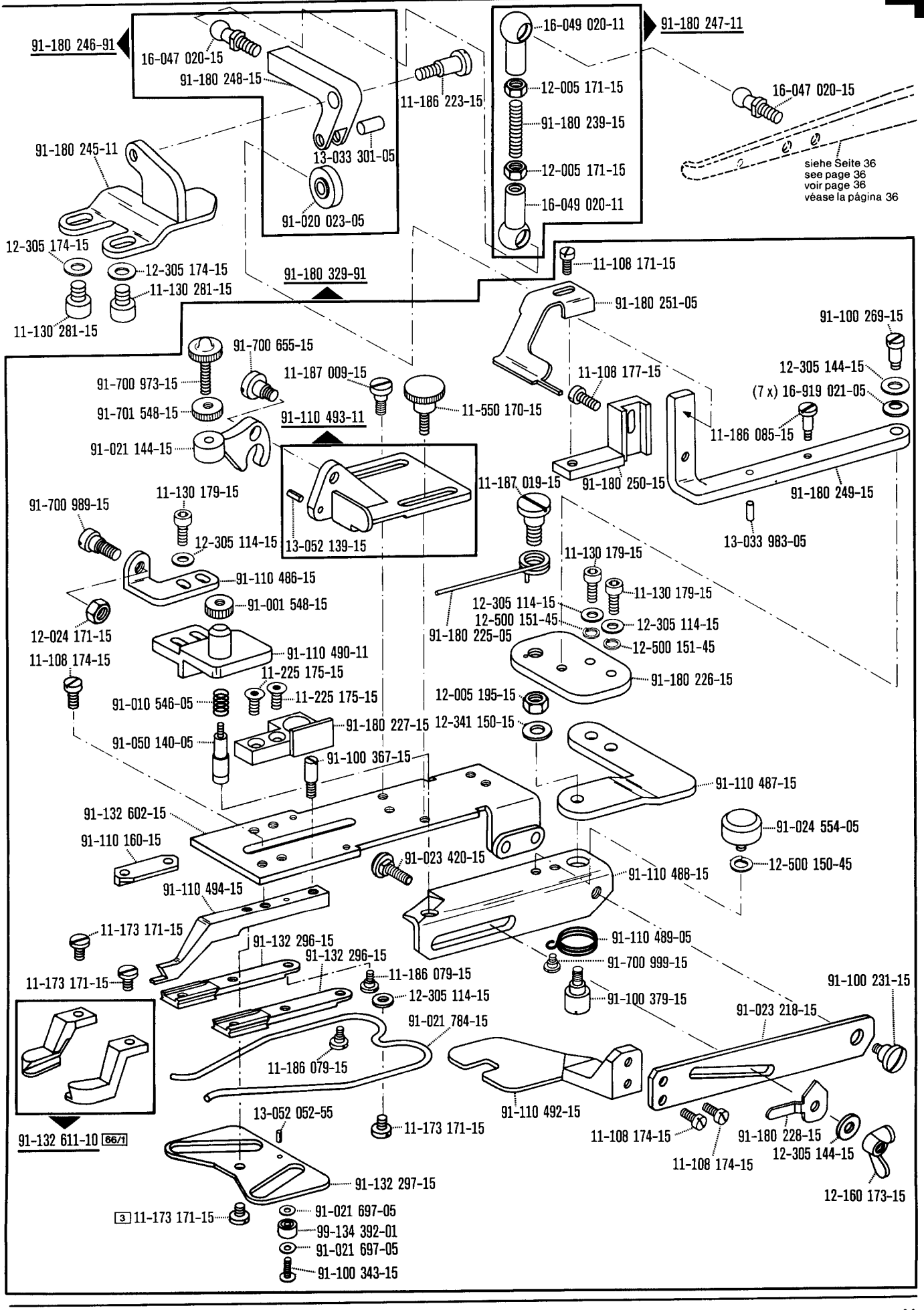
91-180 246-91
16-047 020-15
91-180 248-15
11-186 223-15
13-033 301-05
91-020 023-05
91-180 245-11
12-305 174-15
12-305 174-15
11-130 281-15
11-130 281-15
16-049 020-11
91-180 247-11
12-005 171-15
91-180 239-15
12-005 171-15
16-049 020-11
16-047 020-15
siehe Seite 36
see page 36
voir page 36
véase la página 36
91-180 329-91
11-108 171-15
91-180 251-05
91-100 269-15
91-700 655-15
91-700 973-15
11-187 009-15
11-108 177-15
12-305 144-15
(7 x) 16-919 021-05
91-701 548-15
91-110 493-11
11-550 170-15
11-186 085-15
91-021 144-15
11-187 019-15
91-180 250-15
91-180 249-15
11-130 179-15
91-700 989-15
13-052 139-15
13-033 983-05
12-305 114-15
11-130 179-15
91-110 486-15
91-001 548-15
11-130 179-15
12-305 114-15
12-500 151-45
12-305 114-15
12-024 171-15
91-180 225-05
12-500 151-45
91-110 490-11
11-108 174-15
11-225 175-15
91-180 226-15
11-225 175-15
12-005 195-15
91-010 546-05
91-180 227-15
12-341 150-15
91-050 140-05
91-100 367-15
91-110 487-15
91-132 602-15
91-024 554-05
91-110 160-15
91-023 420-15
12-500 150-45
91-110 488-15
91-110 494-15
11-173 171-15
91-132 296-15
91-110 489-05
91-132 296-15
91-700 999-15
11-173 171-15
11-186 079-15
91-100 231-15
12-305 114-15
91-100 379-15
91-023 218-15
91-021 784-15
11-186 079-15
91-110 492-15
13-052 052-55
11-173 171-15
91-132 611-10 66/1
11-108 174-15
91-180 228-15
12-305 144-15
11-108 174-15
91-132 297-15
12-160 173-15
3 11-173 171-15
91-021 697-05
99-134 392-01
91-021 697-05
91-100 343-15

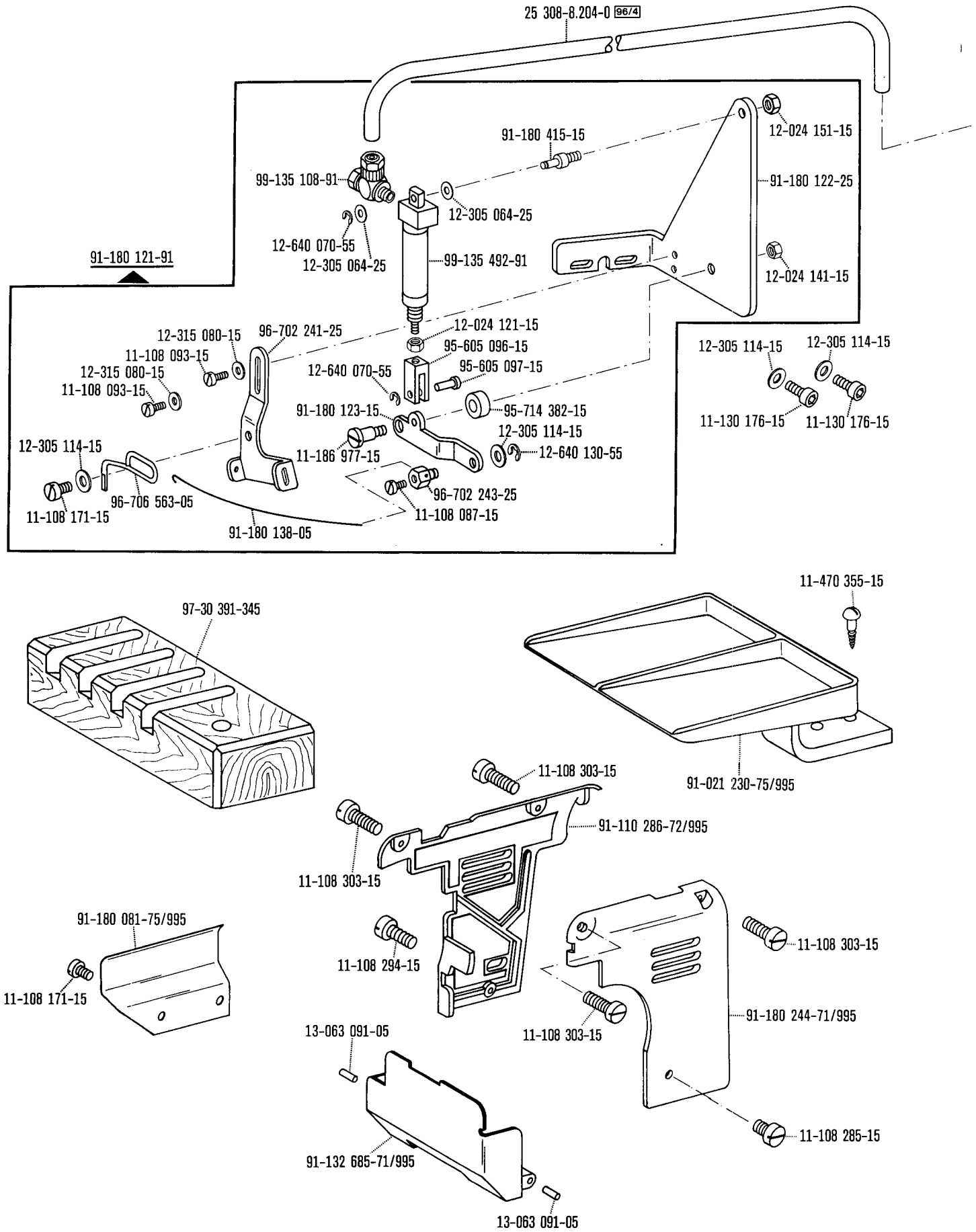

☐ siehe Erläuterungen Register 0
see explanations in section 0
voir légende registre 0
ver explicaciones del registro 0

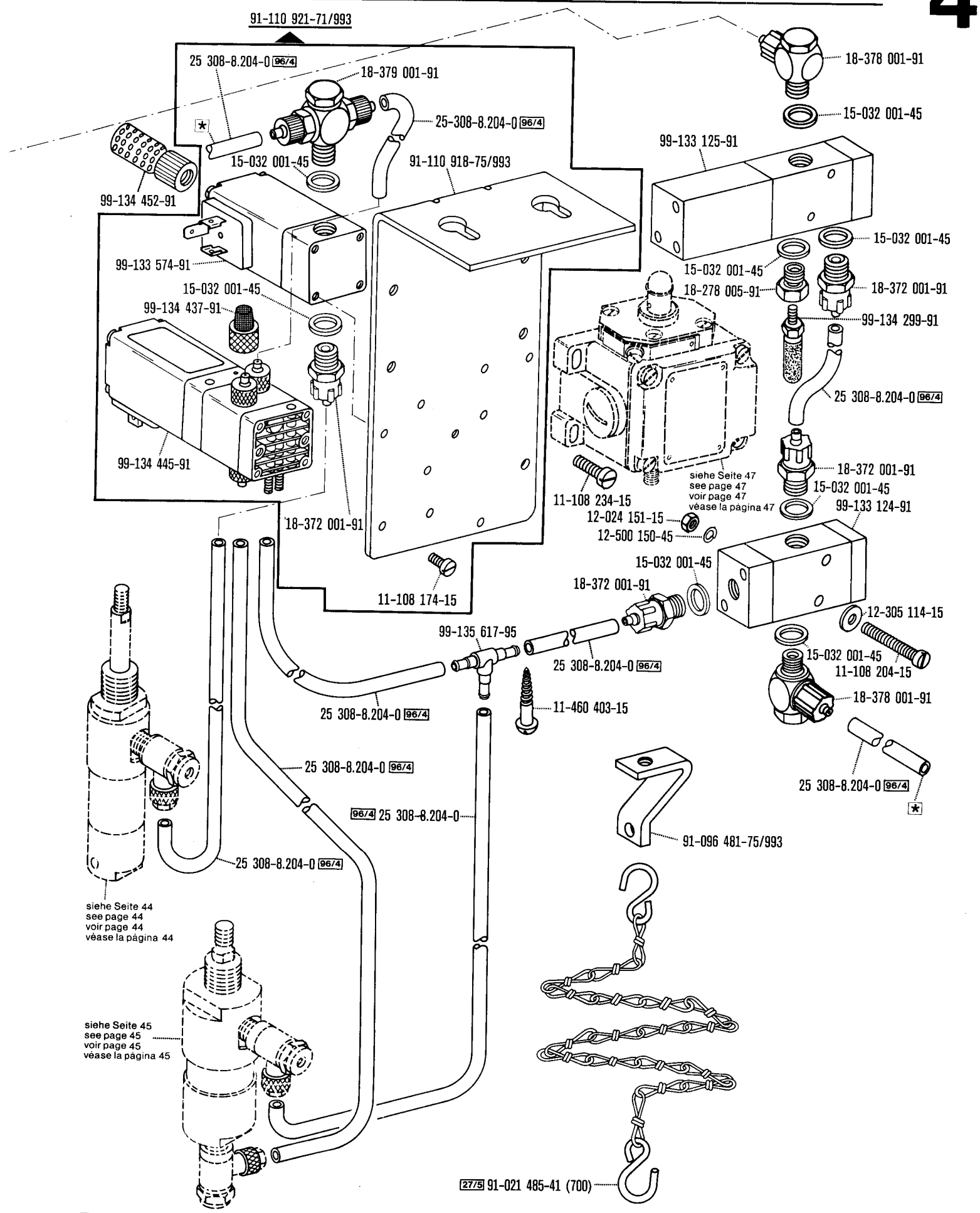

☐ siehe Erläuterungen Register 0
see explanations in section 0
voir légende registre 0
ver explicaciones del registro 0

★ Zur Wartungseinheit
For conditioning unit
Pour la conditionneur d'air comprimé
Para las require grupo acondicionador del aire

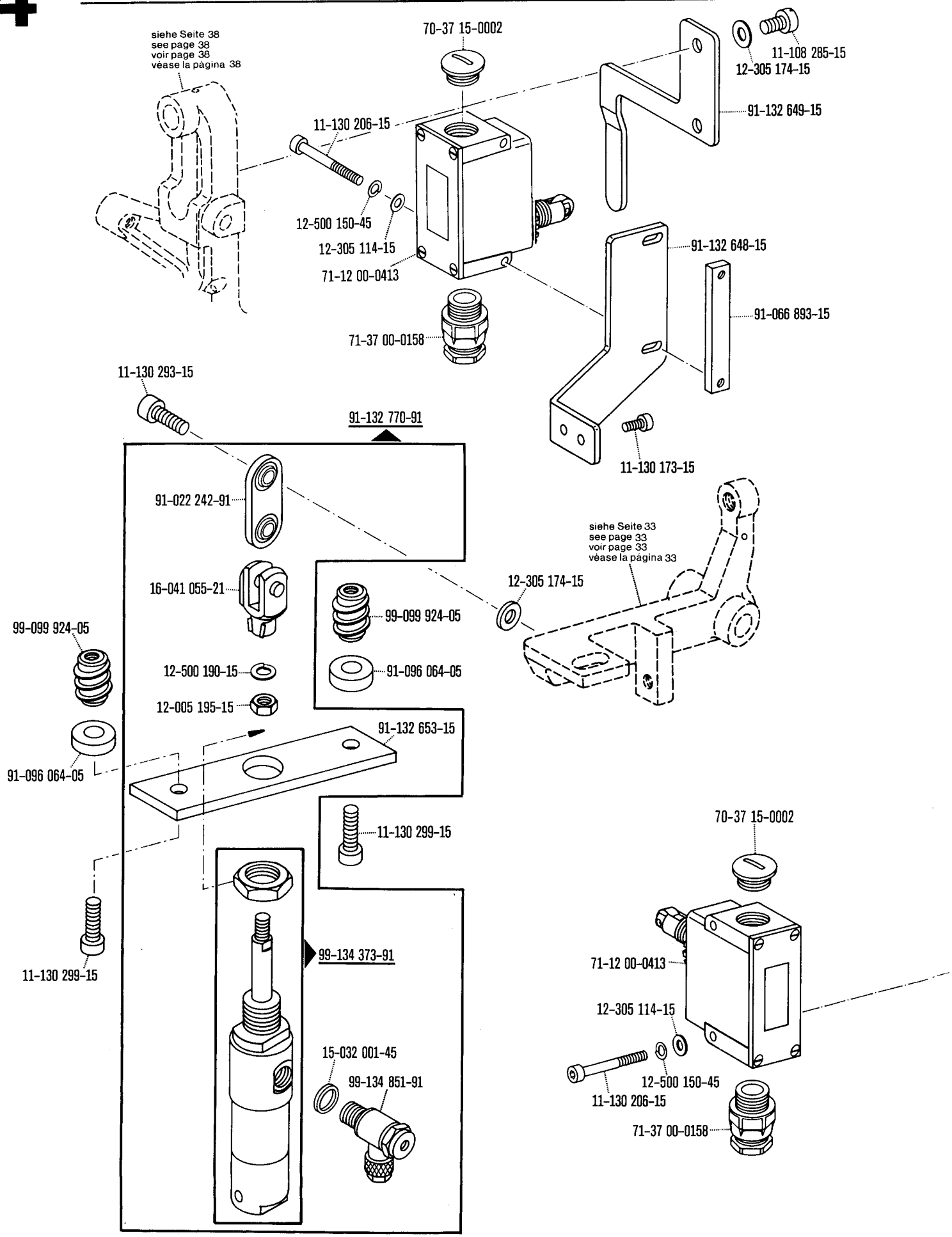

☐ siehe Erläuterungen Register 0
see explanations in section 0
voir légende registre 0
ver explicaciones del registro 0

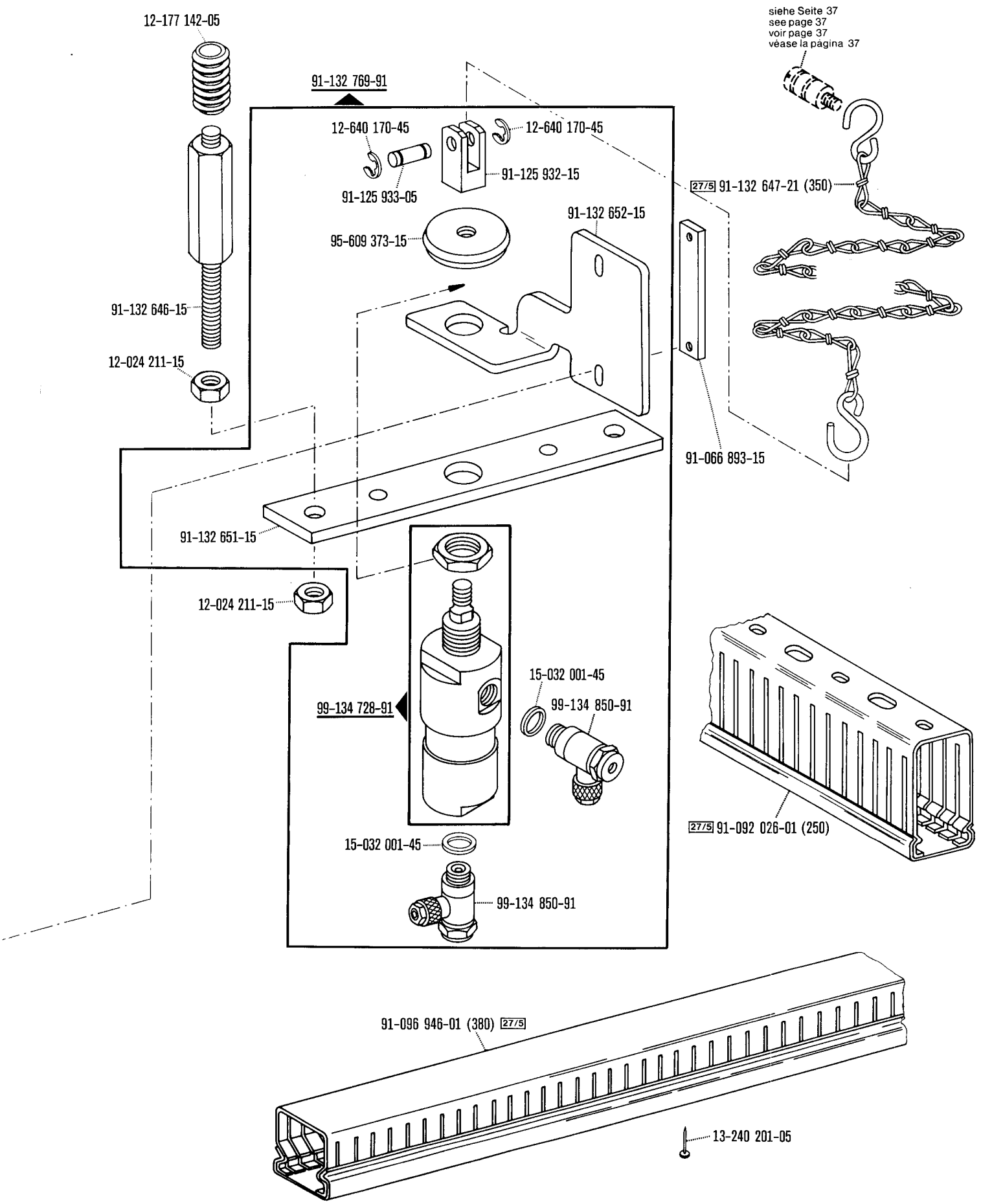
12-177 142-05
91-132 769-91
12-640 170-45
12-640 170-45
91-125 932-15
91-125 933-05
95-609 373-15
91-132 652-15
91-132 646-15
12-024 211-15
91-132 651-15
12-024 211-15
99-134 728-91
15-032 001-45
99-134 850-91
15-032 001-45
99-134 850-91
siehe Seite 37
see page 37
voir page 37
véase la página 37
27/5 91-132 647-21 (350)
91-066 893-15
27/5 91-092 026-01 (250)
91-096 946-01 (380) 27/5
13-240 201-05

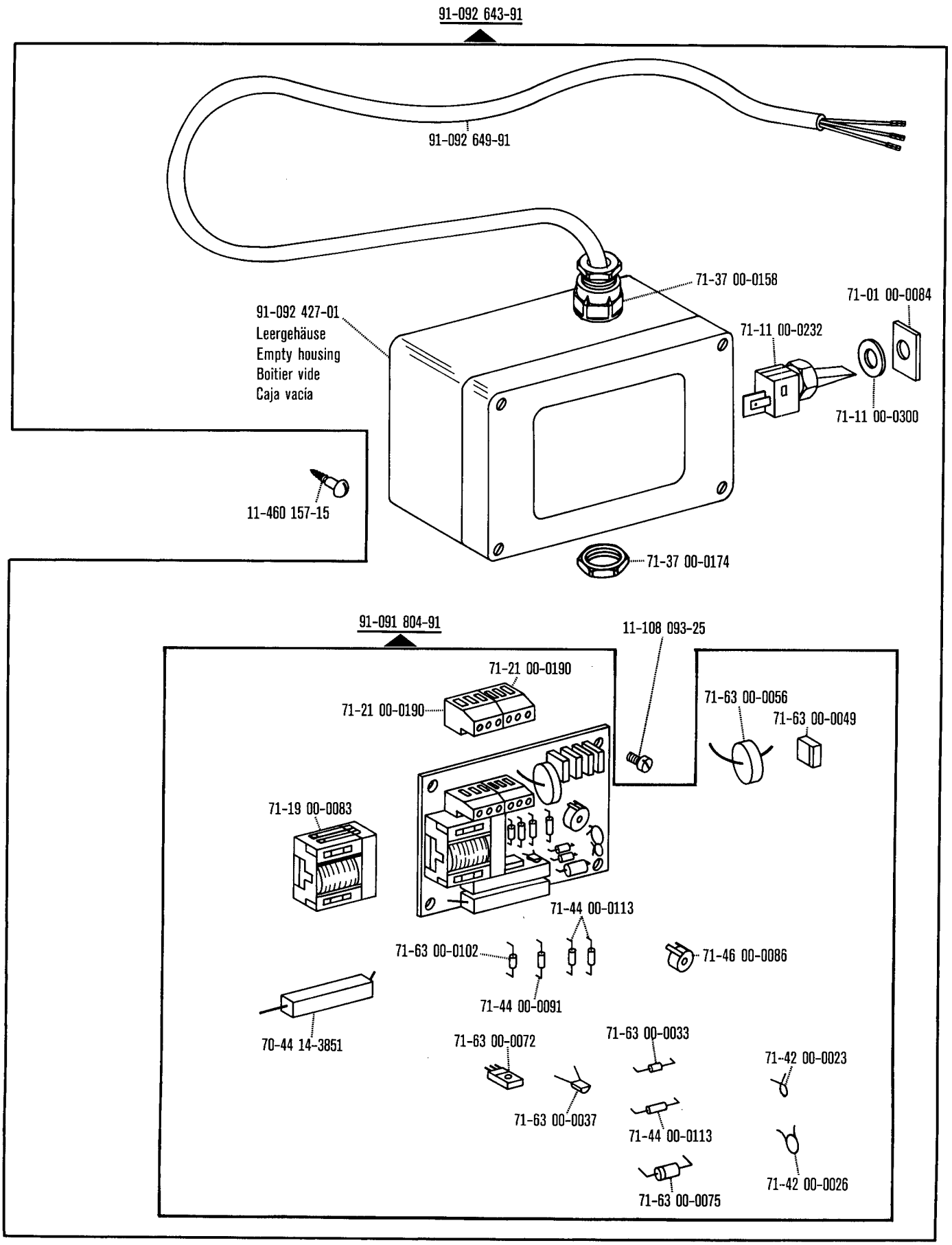

☐ siehe Erläuterungen Register 0
see explanations in section 0
voir légende registre 0
ver explicaciones del registro 0

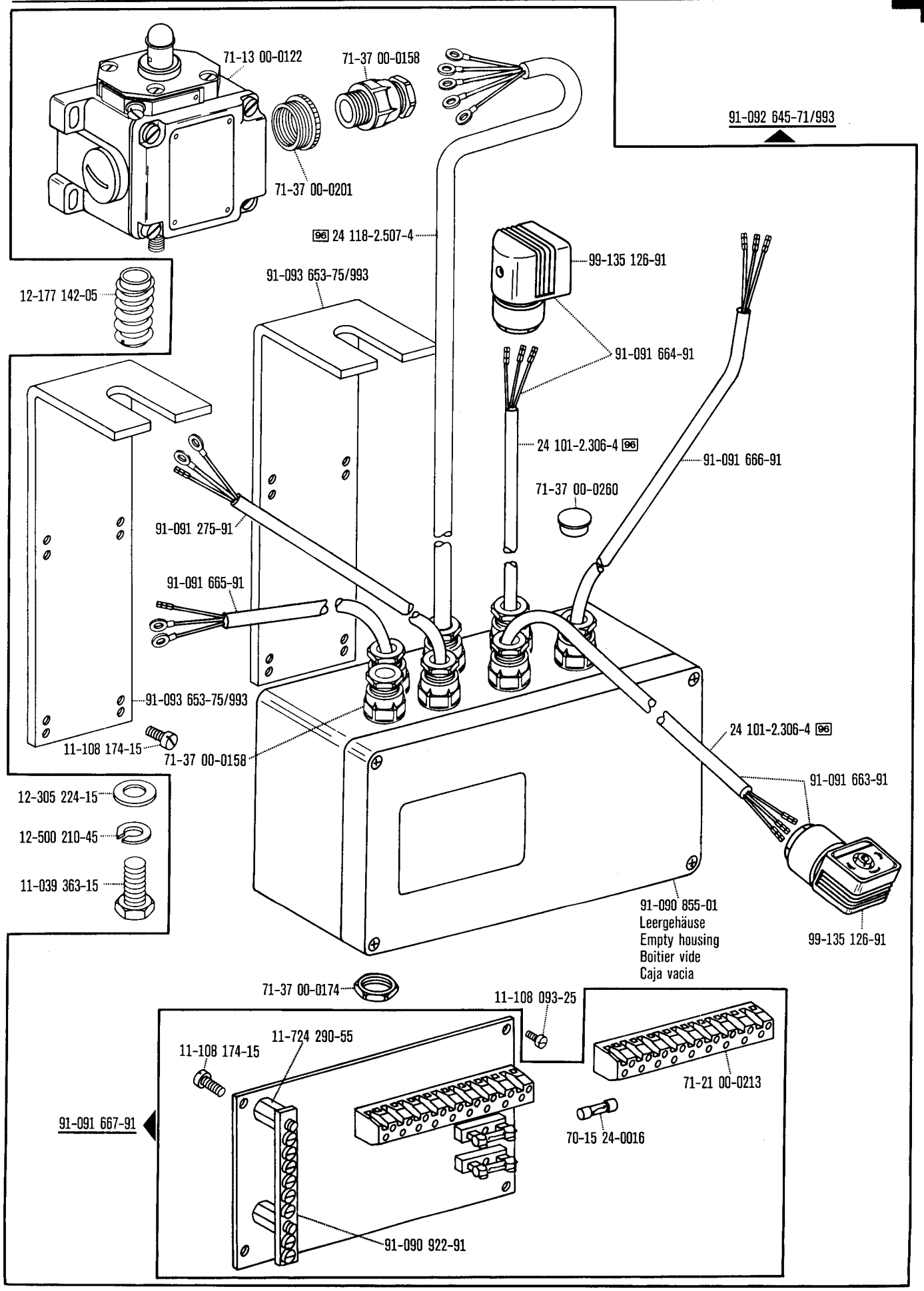
71-13 00-0122
71-37 00-0158
71-37 00-0201
91-092 645-71/993
96 24 118-2.507-4
99-135 126-91
12-177 142-05
91-093 653-75/993
91-091 664-91
24 101-2.306-4 96
91-091 666-91
71-37 00-0260
91-091 275-91
91-091 665-91
91-093 653-75/993
11-108 174-15
71-37 00-0158
24 101-2.306-4 96
91-091 663-91
12-305 224-15
12-500 210-45
11-039 363-15
91-090 855-01
Leergehäuse
Empty housing
Boitier vide
Caja vacia
99-135 126-91
71-37 00-0174
11-108 093-25
11-724 290-55
11-108 174-15
71-21 00-0213
91-091 667-91
70-15 24-0016
91-090 922-91

Unterklasse
Subclass
Sous-classe
Subclase **-9/03; -9/04** zur · pour for · para **Pfaff 3306**

(die sonstigen Teile wie in Register 1 bis 3)
(for all other parts see Sections 1 to 3)
(les autres pièces comme dans les registres 1 à 3)
(las demás piezas como en los registros 1 al 3)

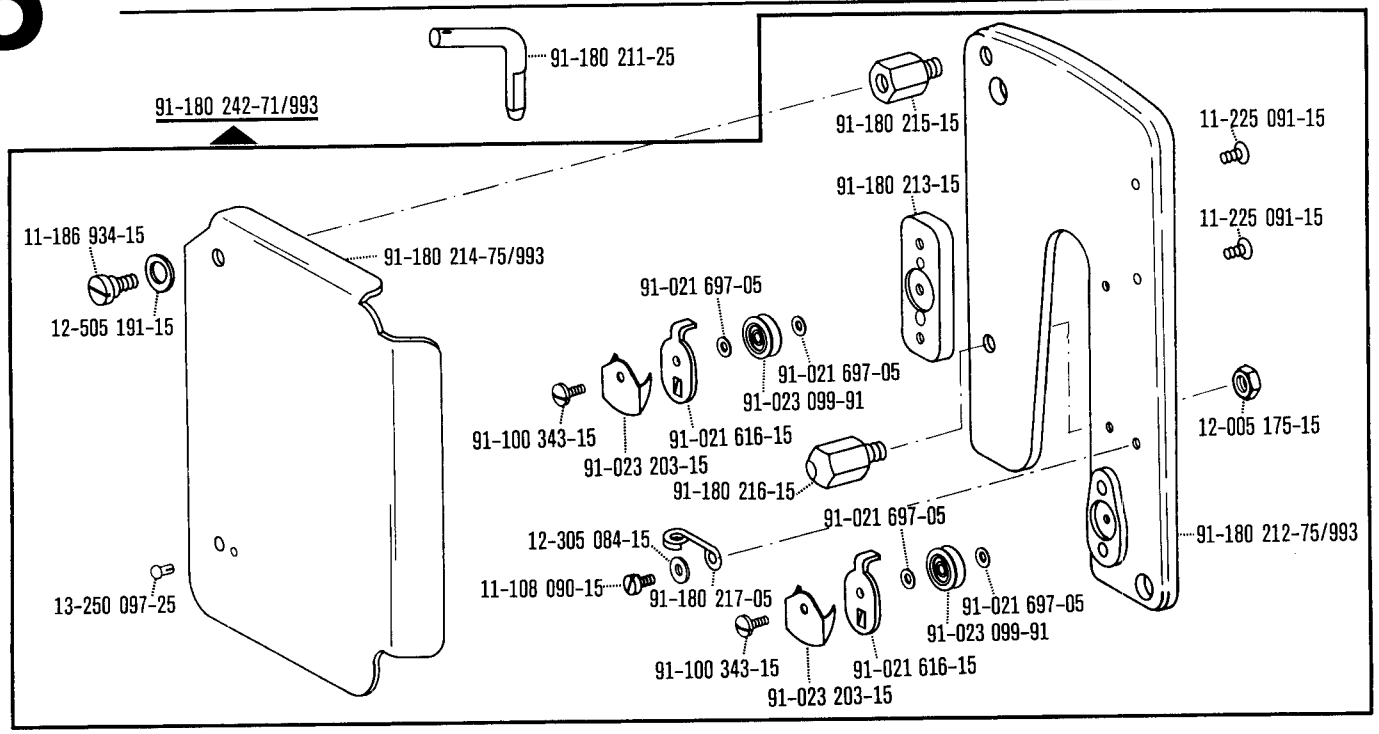

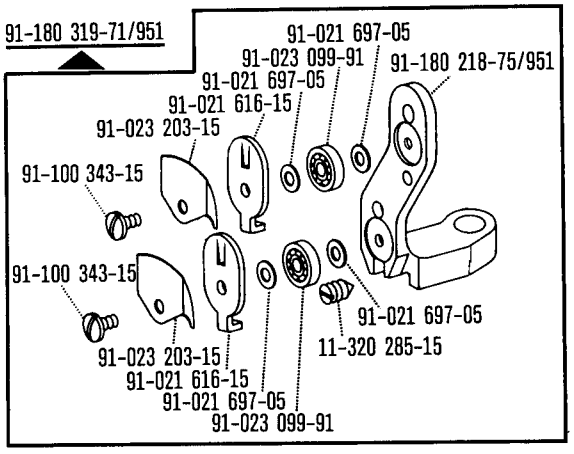

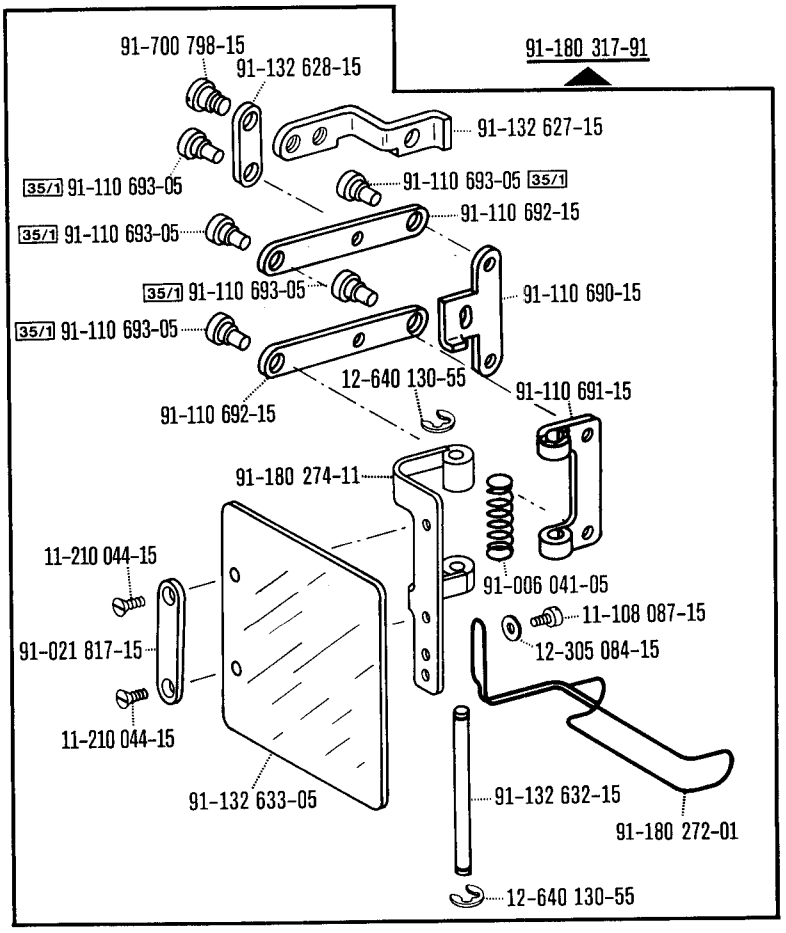

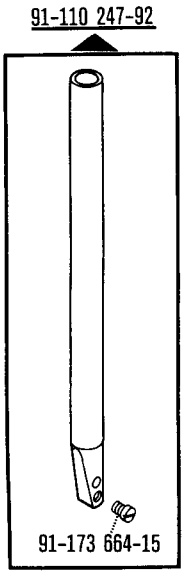

System 332 LG HK SP 6
Système 332 LG HK SP 6
Sistema 332 LG HK SP 6

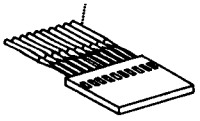

☐ siehe Erläuterungen Register 0
see explanations in section 0
voir légende registre 0
ver explicaciones del registro 0

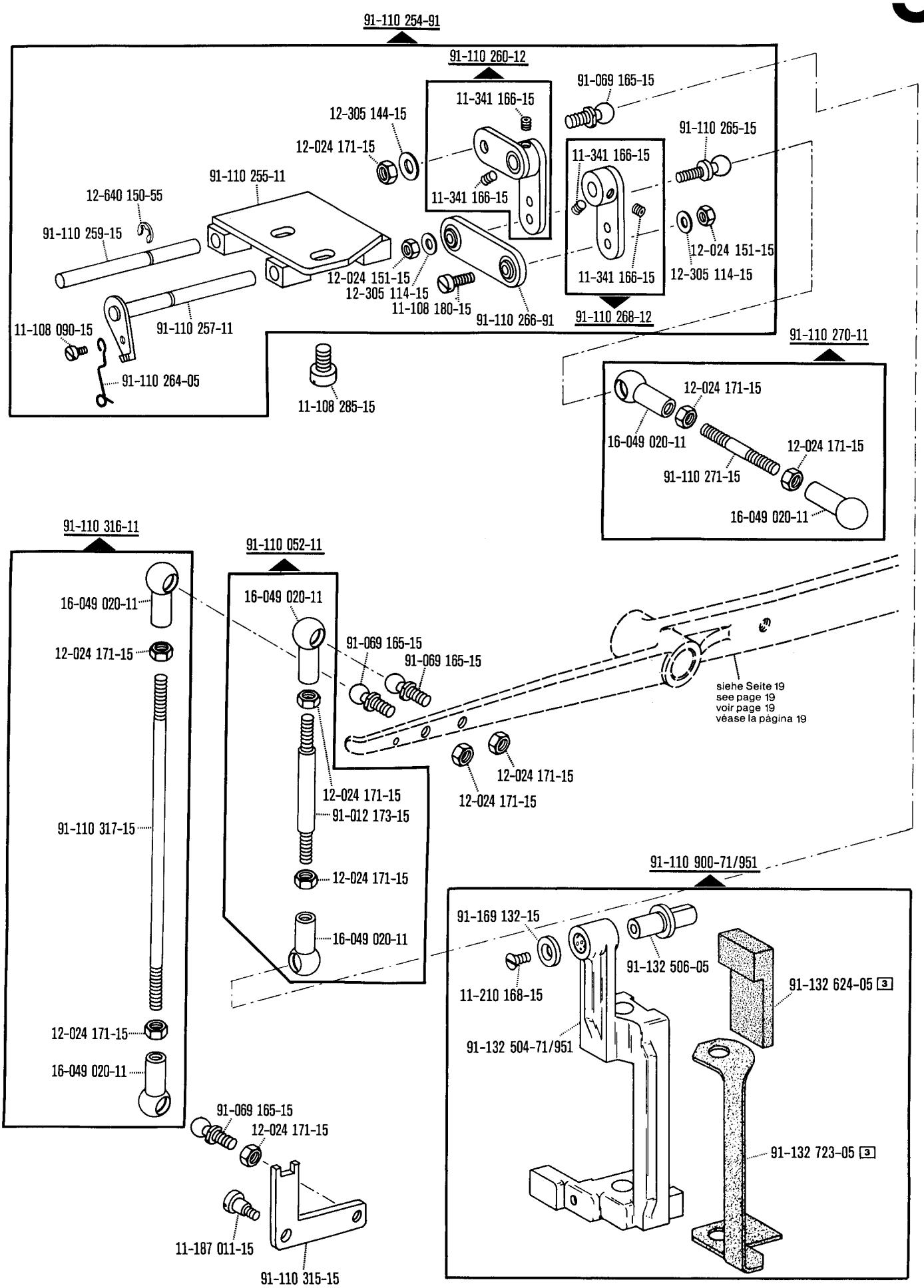

☐ siehe Erläuterungen Register 0
see explanations in section 0
voir légende registre 0
ver explicaciones del registro 0

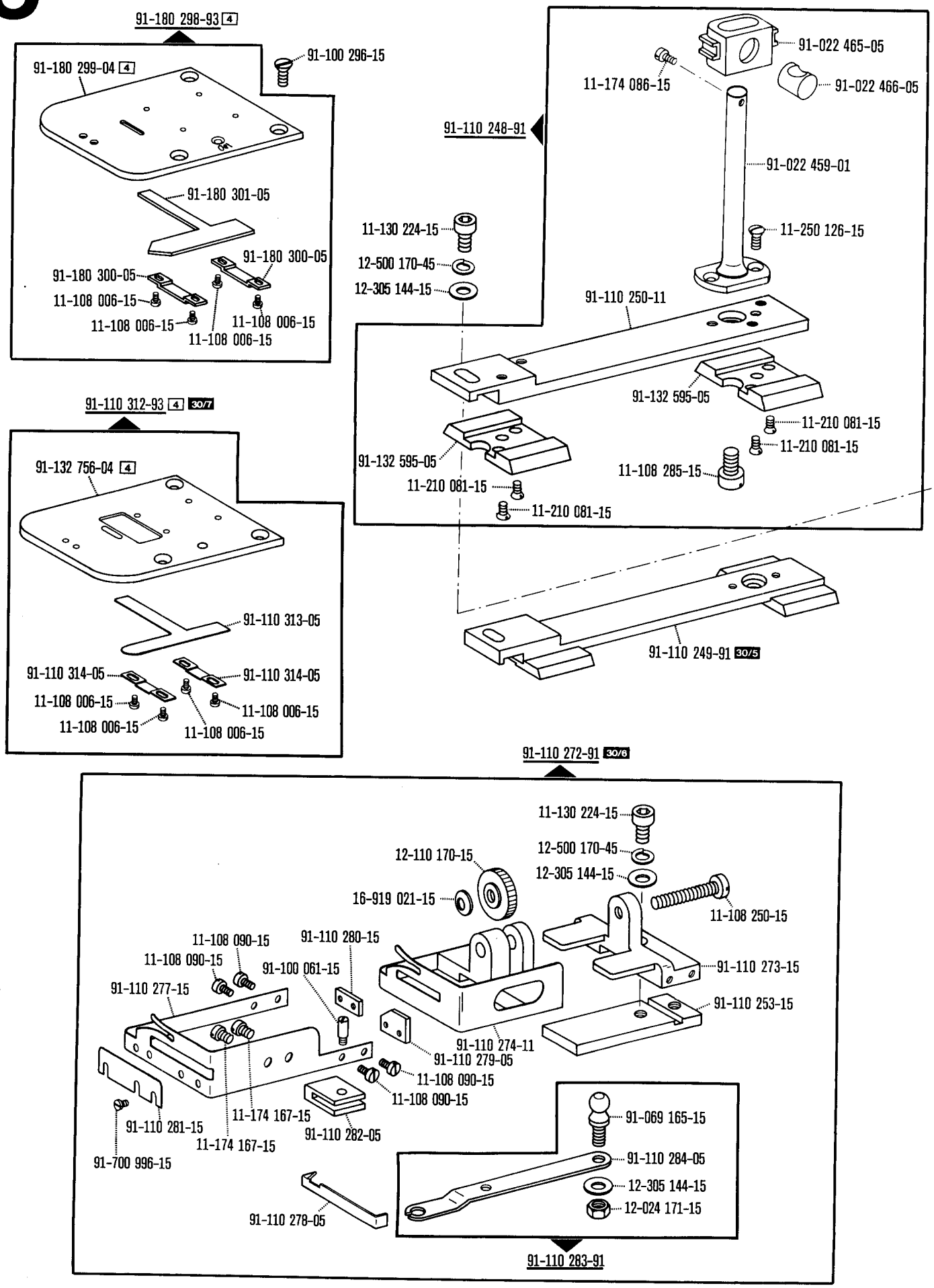

☐ siehe Erläuterungen Register 0
see explanations in section 0
voir légende registre 0
ver explicaciones del registro 0

91-180 066-91 (-9/03)

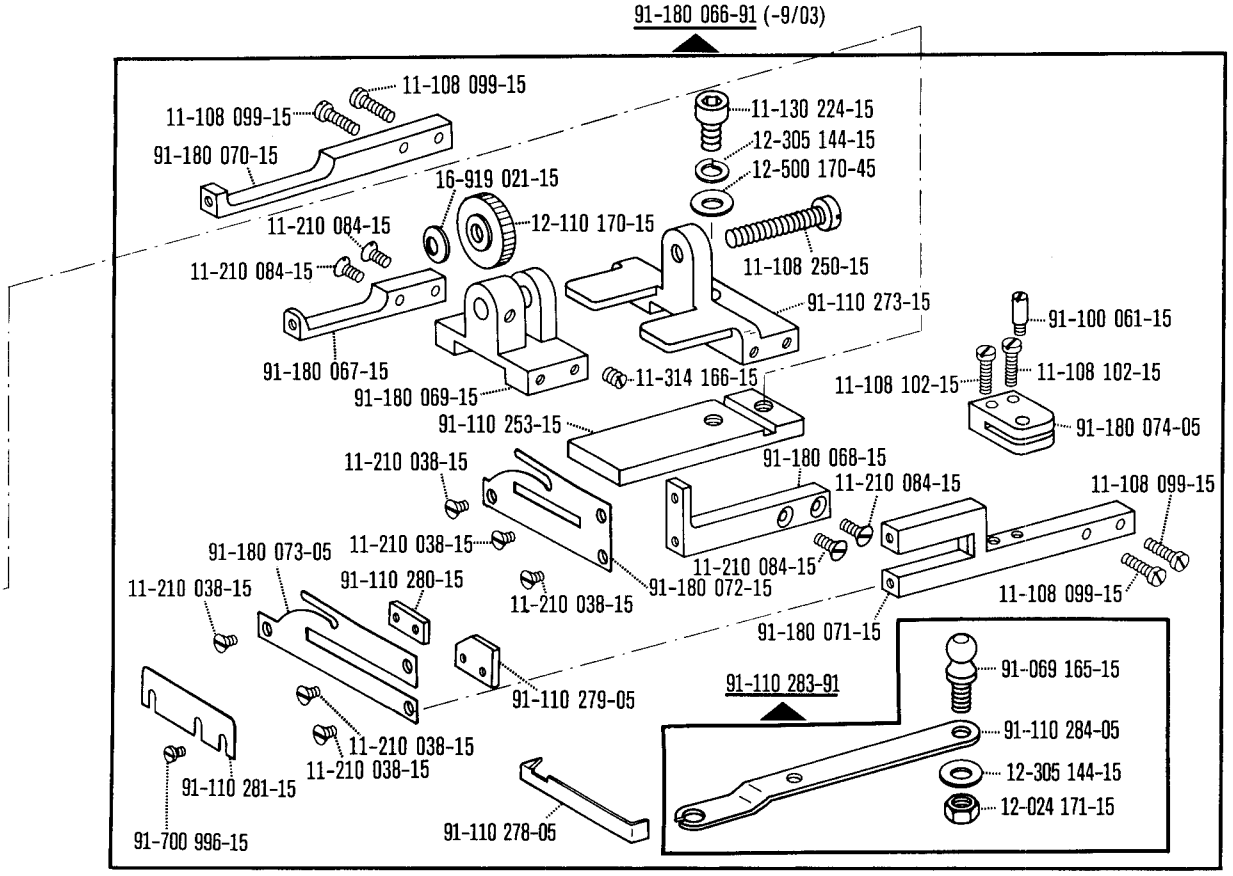

91-180 409-91 (-9/04)

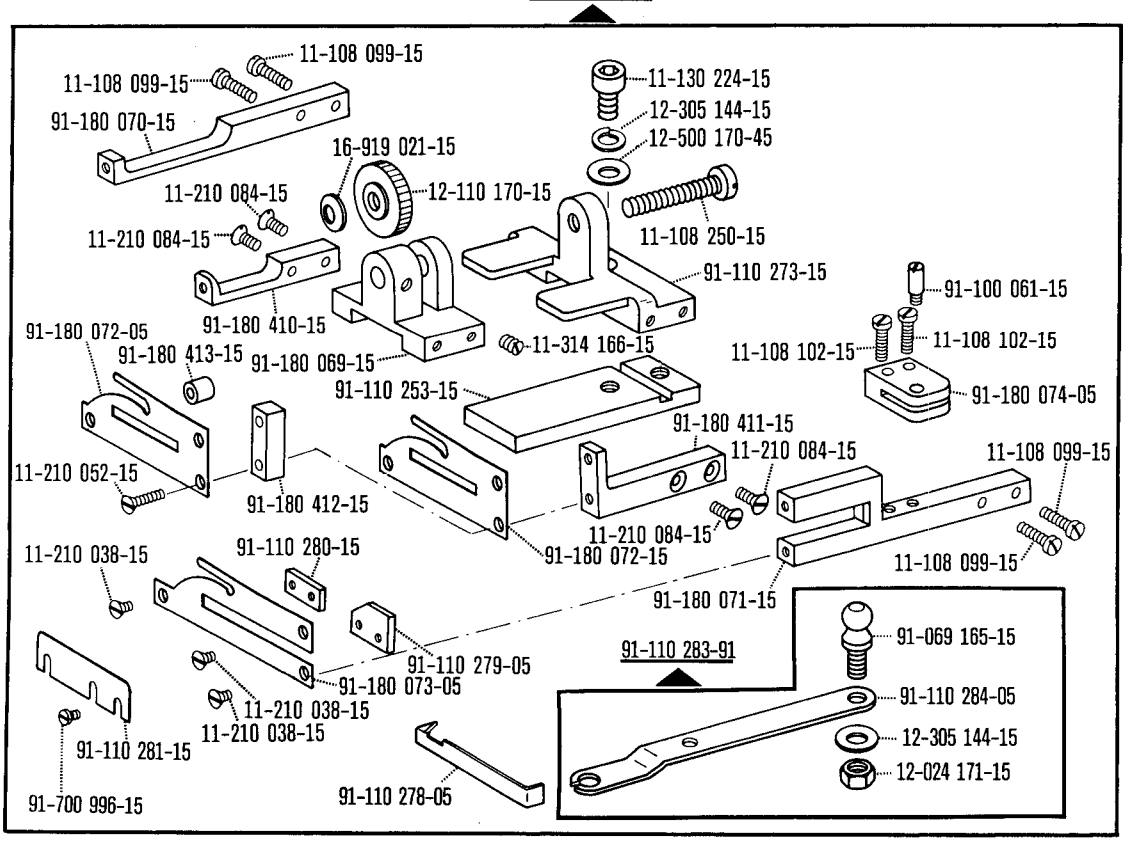

91-110 871-15
11-107 180-15
91-132 419-75/951
91-110 124-91 (-9/03)
91-110 292-91 (-9/04)
91-101 894-04 2/11
40/4
91-132 430-15
91-101 894-04 2/11
11-107 180-15
40/4
91-124 584-90 1) (-9/03)
91-024 732-90 1) (-9/04)
91-132 420-75/951
91-700 689-15
91-700 689-15
91-700 510-15
91-700 680-15
91-700 510-15
91-132 684-92
11-130 176-15
11-108 186-15
12-505 150-45
91-132 432-15
91-132 432-15
siehe Seite 19
see page 19
voir page 19
véase la página 19

1) Nr. 91-132 498-71/951 mitbestellen
Also order No. 91-132 498-71/951
Commander également n° 91-132 498-71/951
Pídase también № 91-132 498-71/951

☐ siehe Erläuterungen Register 0
see explanations in section 0
voir légende registre 0
ver explicaciones del registro 0

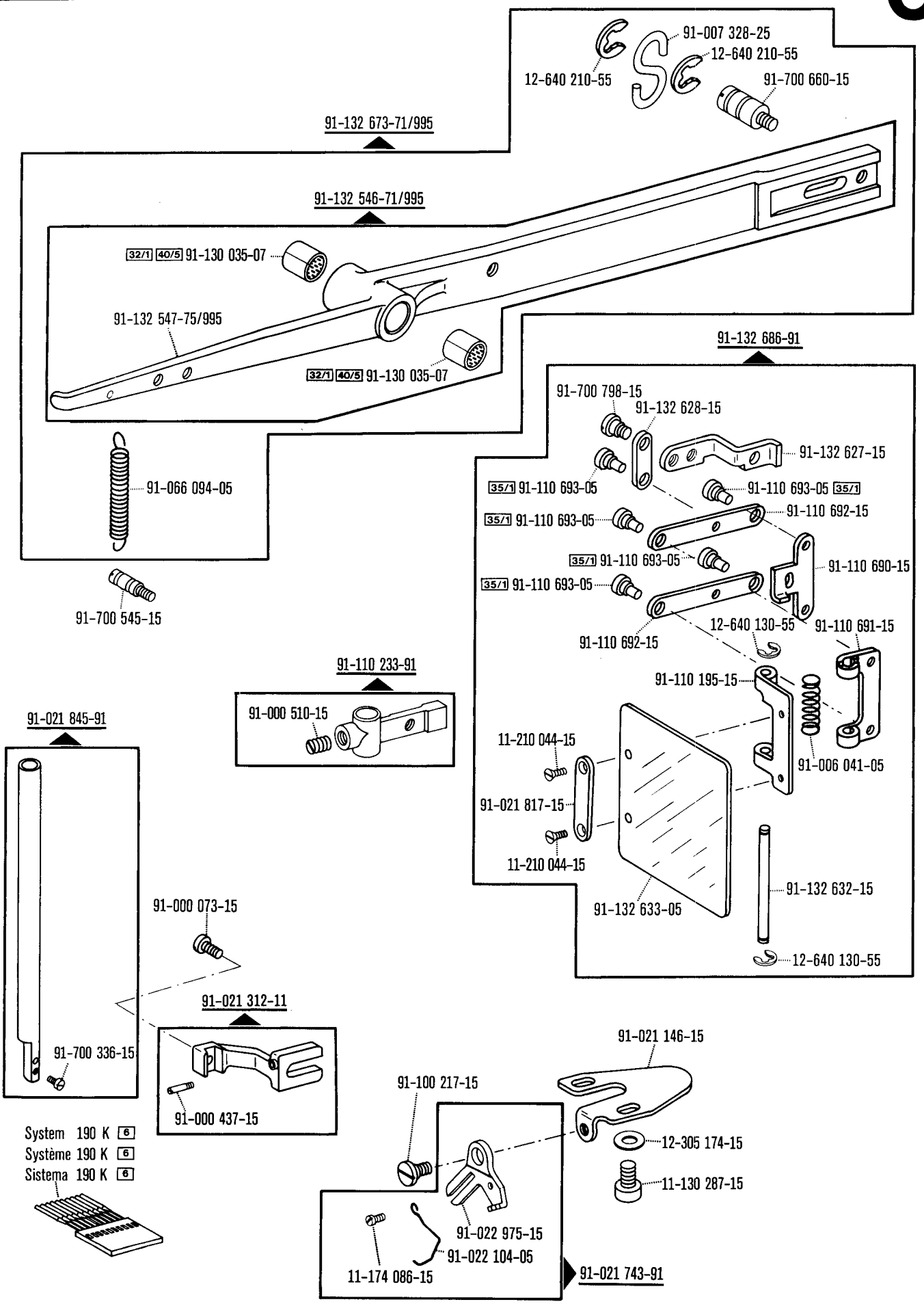
91-007 328-25
12-640 210-55
12-640 210-55
91-700 660-15
91-132 673-71/995
91-132 546-71/995
32/1 40/5 91-130 035-07
91-132 547-75/995
32/1 40/5 91-130 035-07
91-066 094-05
91-700 545-15
91-132 686-91
91-700 798-15
91-132 628-15
91-132 627-15
35/1 91-110 693-05
91-110 693-05 35/1
35/1 91-110 693-05
91-110 692-15
35/1 91-110 693-05
91-110 690-15
35/1 91-110 693-05
91-110 692-15
12-640 130-55
91-110 691-15
91-110 195-15
91-006 041-05
11-210 044-15
91-021 817-15
11-210 044-15
91-132 633-05
91-132 632-15
12-640 130-55
91-110 233-91
91-000 510-15
91-021 845-91
91-000 073-15
91-021 312-11
91-700 336-15
91-000 437-15
91-021 146-15
91-100 217-15
12-305 174-15
11-130 287-15
91-022 975-15
91-022 104-05
11-174 086-15
91-021 743-91
System 190 K 6
Système 190 K 6
Sistema 190 K 6

Unterklasse
Subclass
Sous-classe
Subclase **-17/01-759/01** zur · pour for · para **Pfaff 3306**

(die sonstigen Teile wie in Register 1 bis 3)
(for all other parts see Sections 1 to 3)
(les autres pièces comme dans les registres 1 à 3)
(las demás piezas como en los registros 1 al 3)

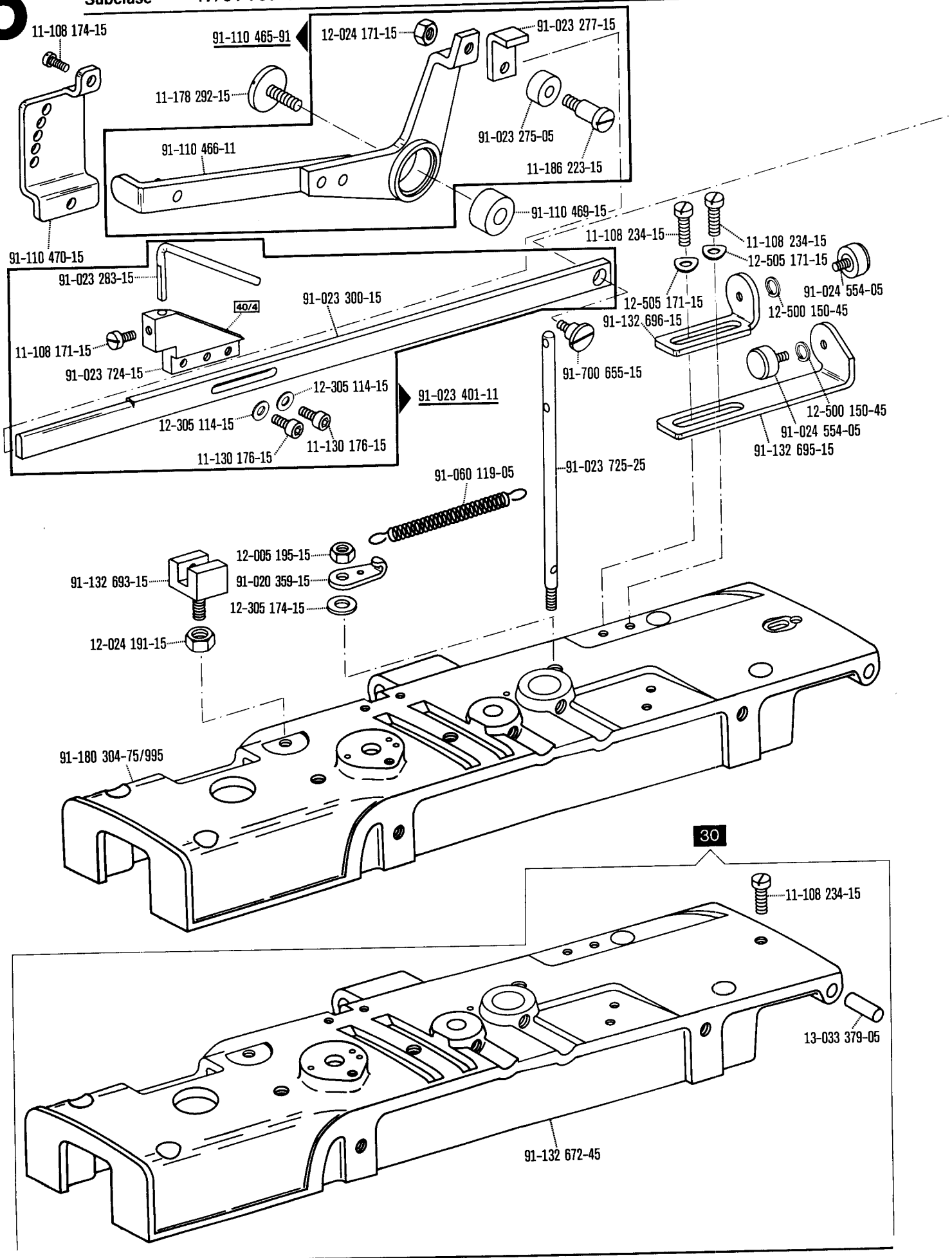

☐ siehe Erläuterungen Register 0
see explanations in section 0
voir légende registre 0
ver explicaciones del registro 0

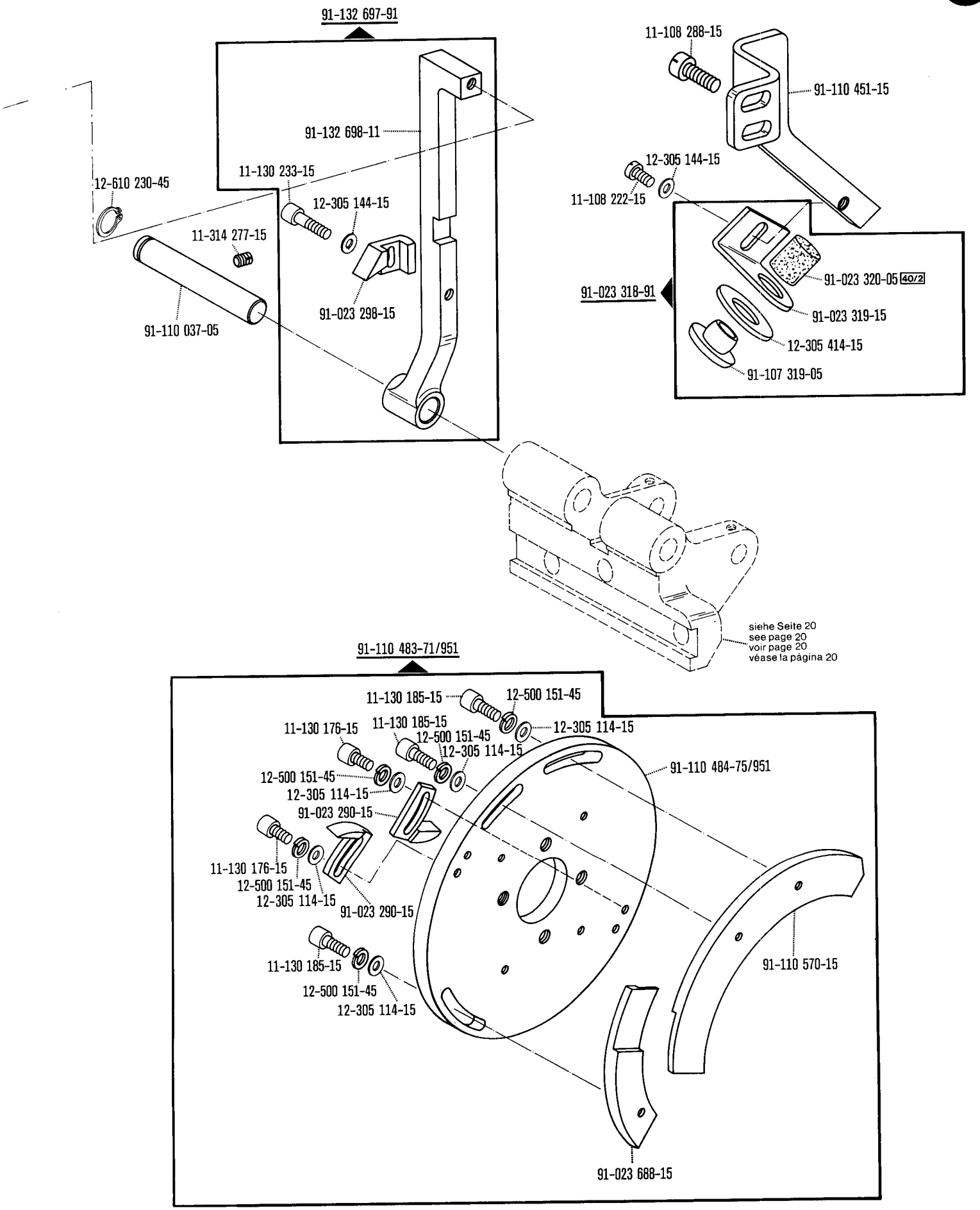

☐ siehe Erläuterungen Register 0
see explanations in section 0
voir légende registre 0
ver explicaciones del registro 0

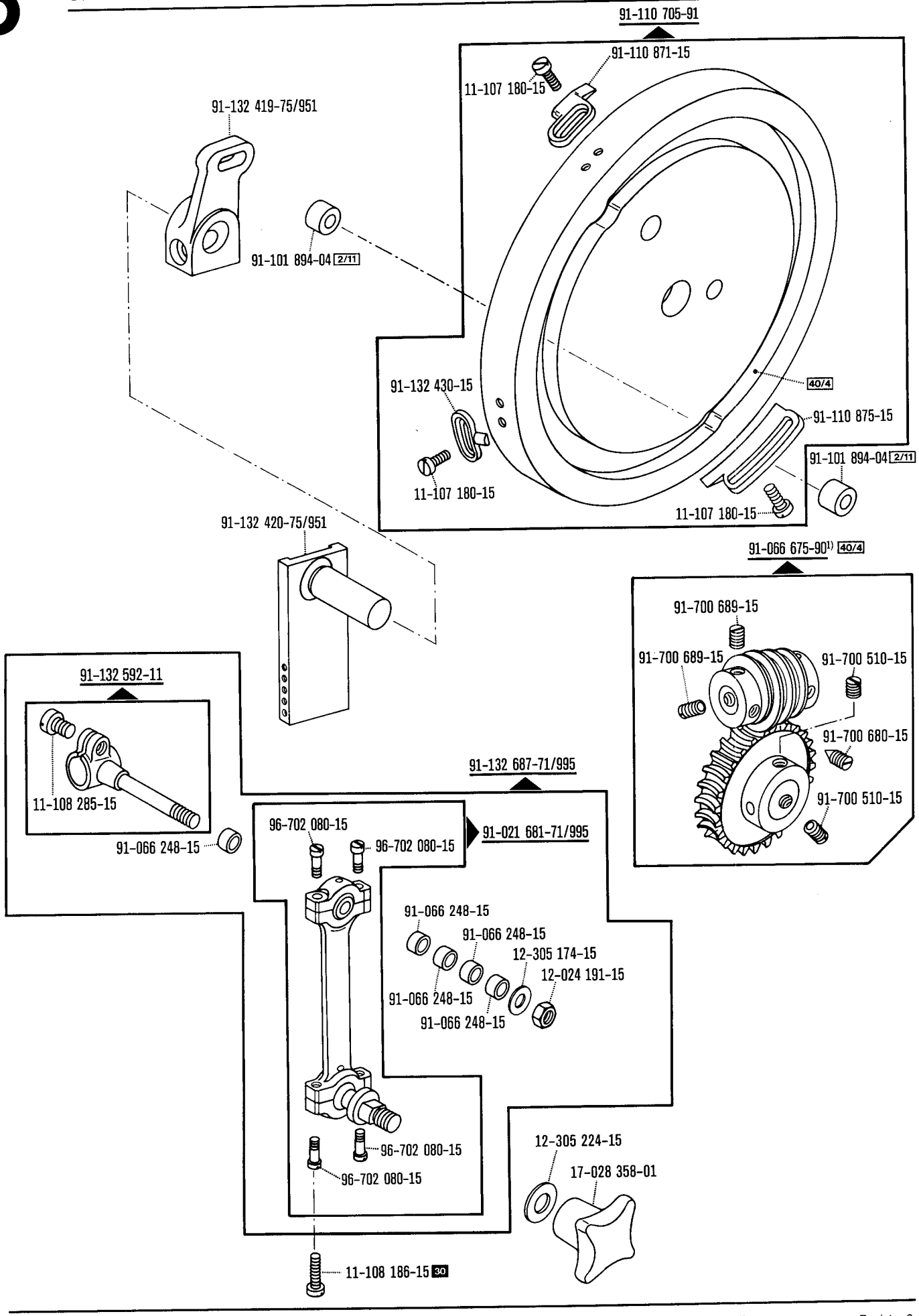

1) Nr. 91-132 498-71/951 mitbestellen
Also order No. 91-132 498-71/951
Commander également n° 91-132 498-71/951
Pidase también № 91-132 498-71/951

☐ siehe Erläuterungen Register 0
see explanations in section 0
voir légende registre 0
ver explicaciones del registro 0

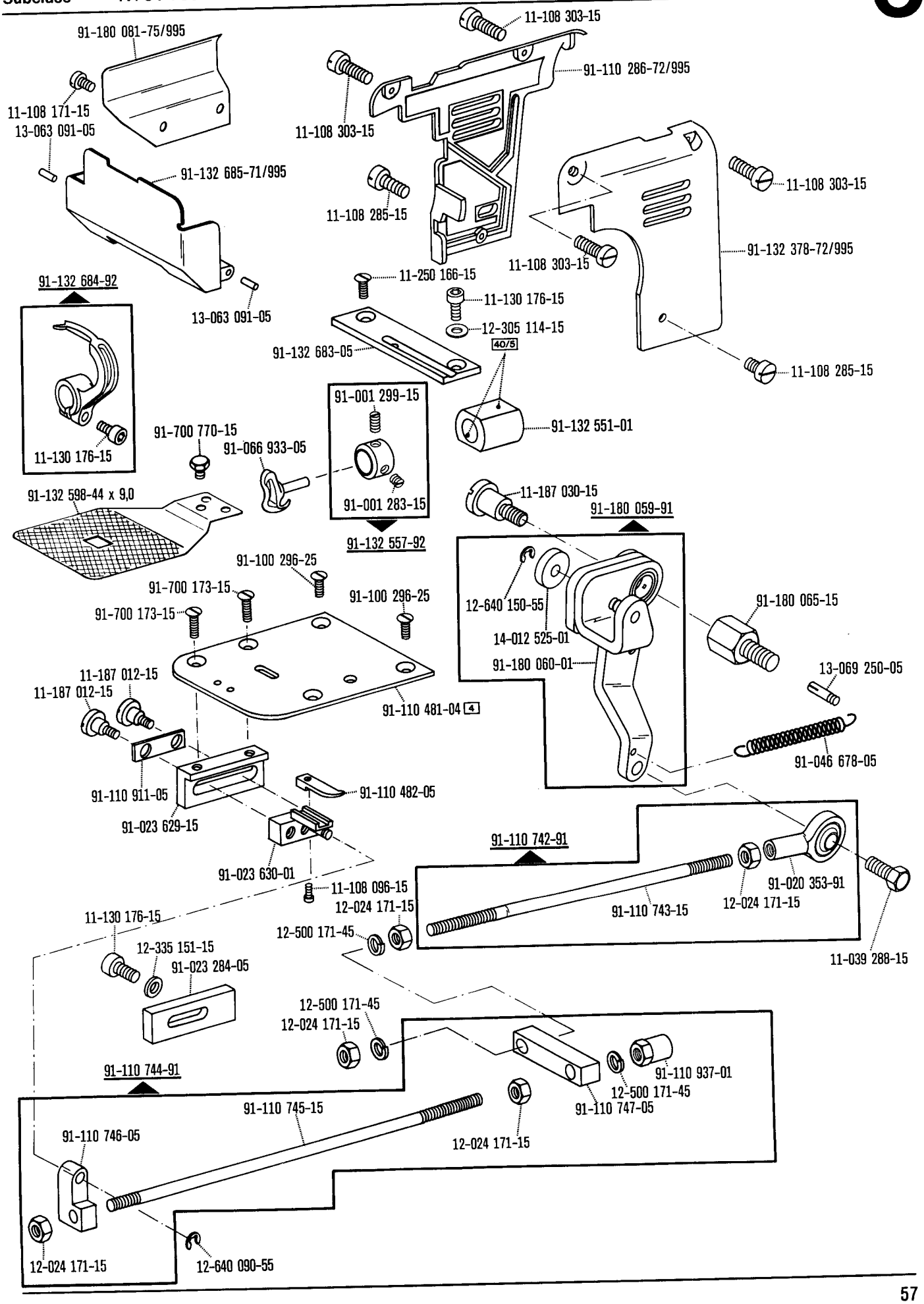

☐ siehe Erläuterungen Register 0
see explanations in section 0
voir légende registre 0
ver explicaciones del registro 0

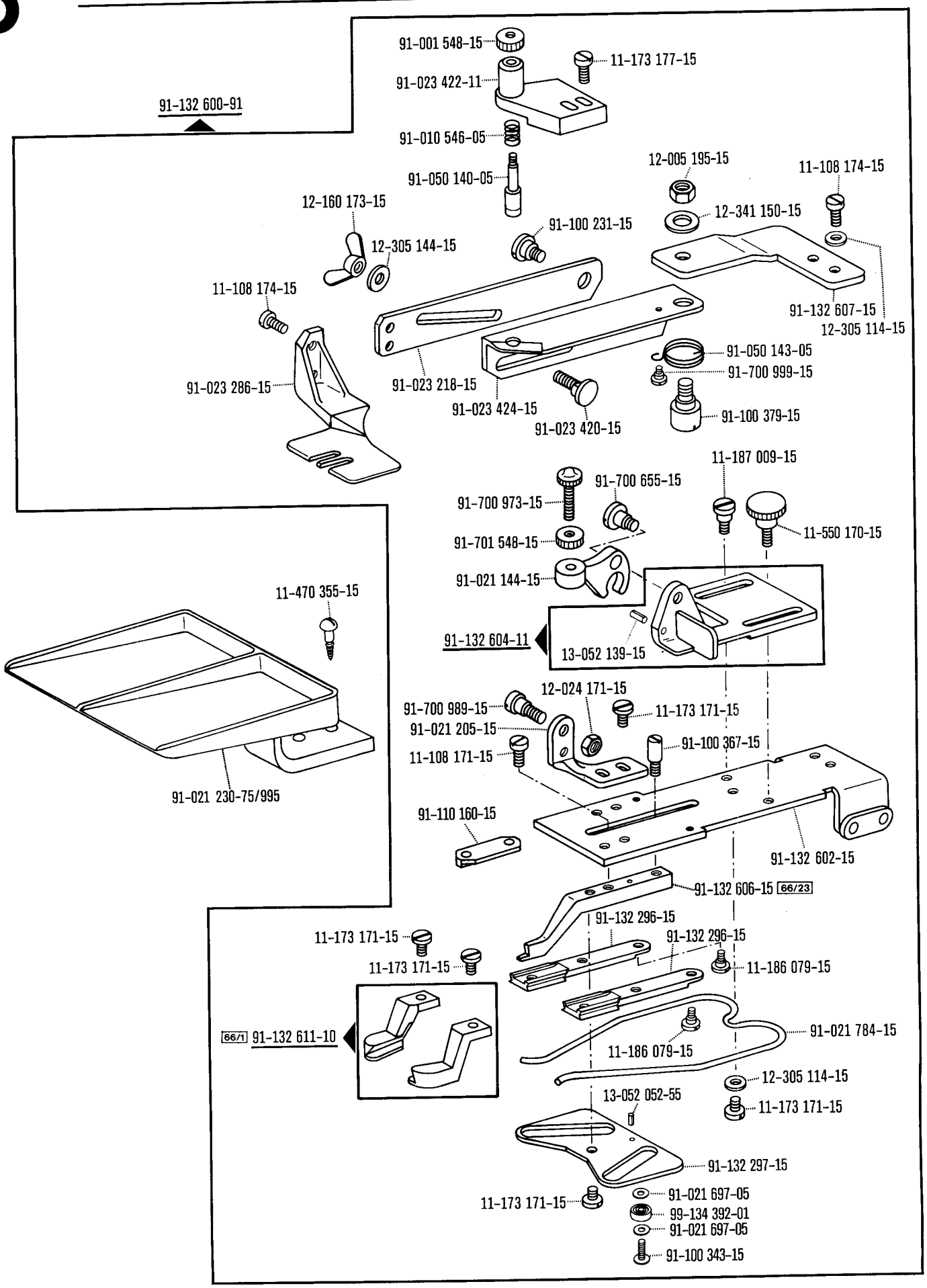

☐ siehe Erläuterungen Register 0
see explanations in section 0
voir légende registre 0
ver explicaciones del registro 0

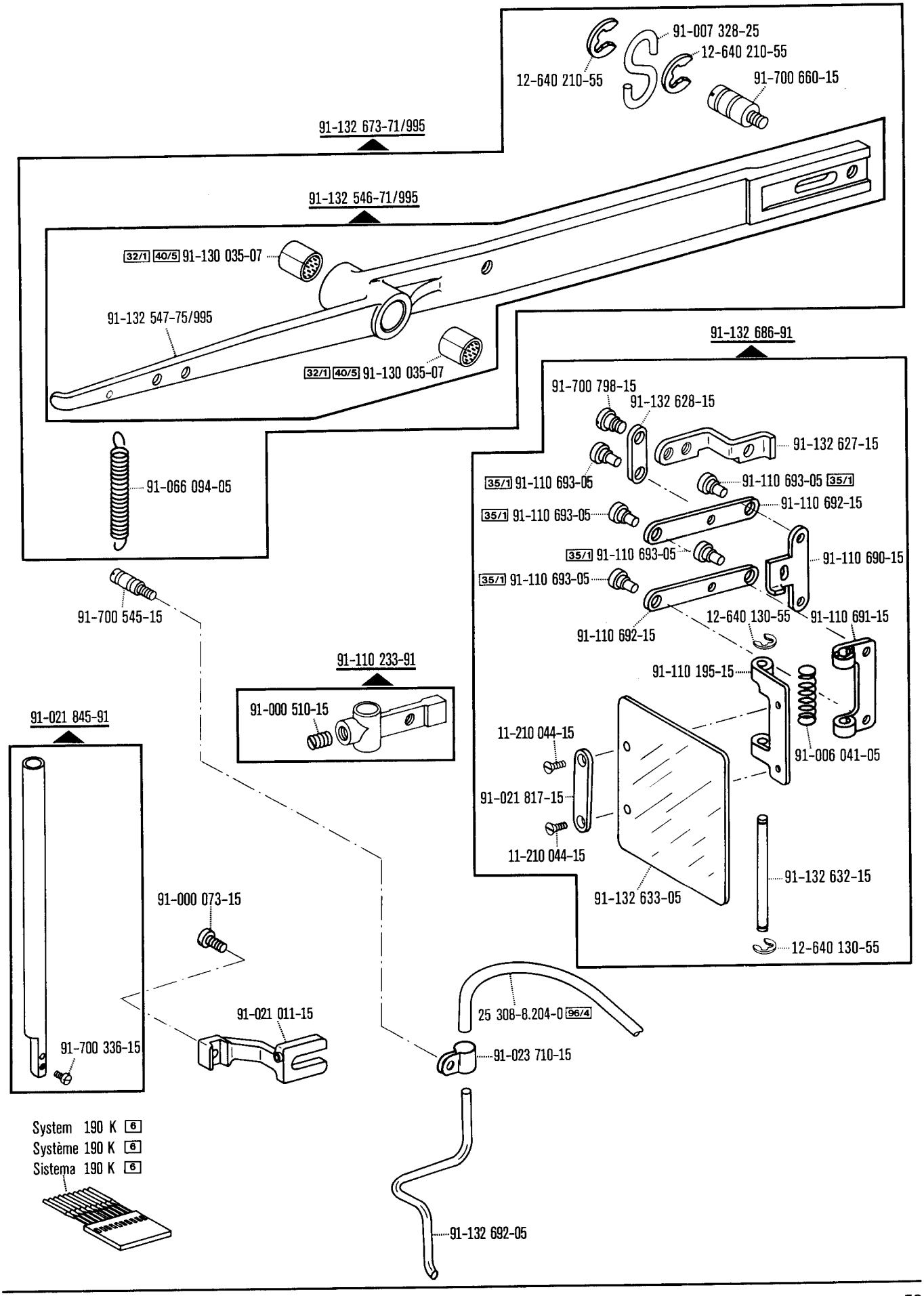

☐ siehe Erläuterungen Register 0
see explanations in section 0
voir légende registre 0
ver explicaciones del registro 0

Unterklasse
Subclass
Sous-classe
Subclase

-17/20-759/04-966/11 90/19 zur · pour for · para **Pfaff 3306**

(die sonstigen Teile wie in Register 1 bis 3)
(for all other parts see Sections 1 to 3)
(les autres pièces comme dans les registres 1 à 3)
(las demás piezas como en los registros 1 al 3)

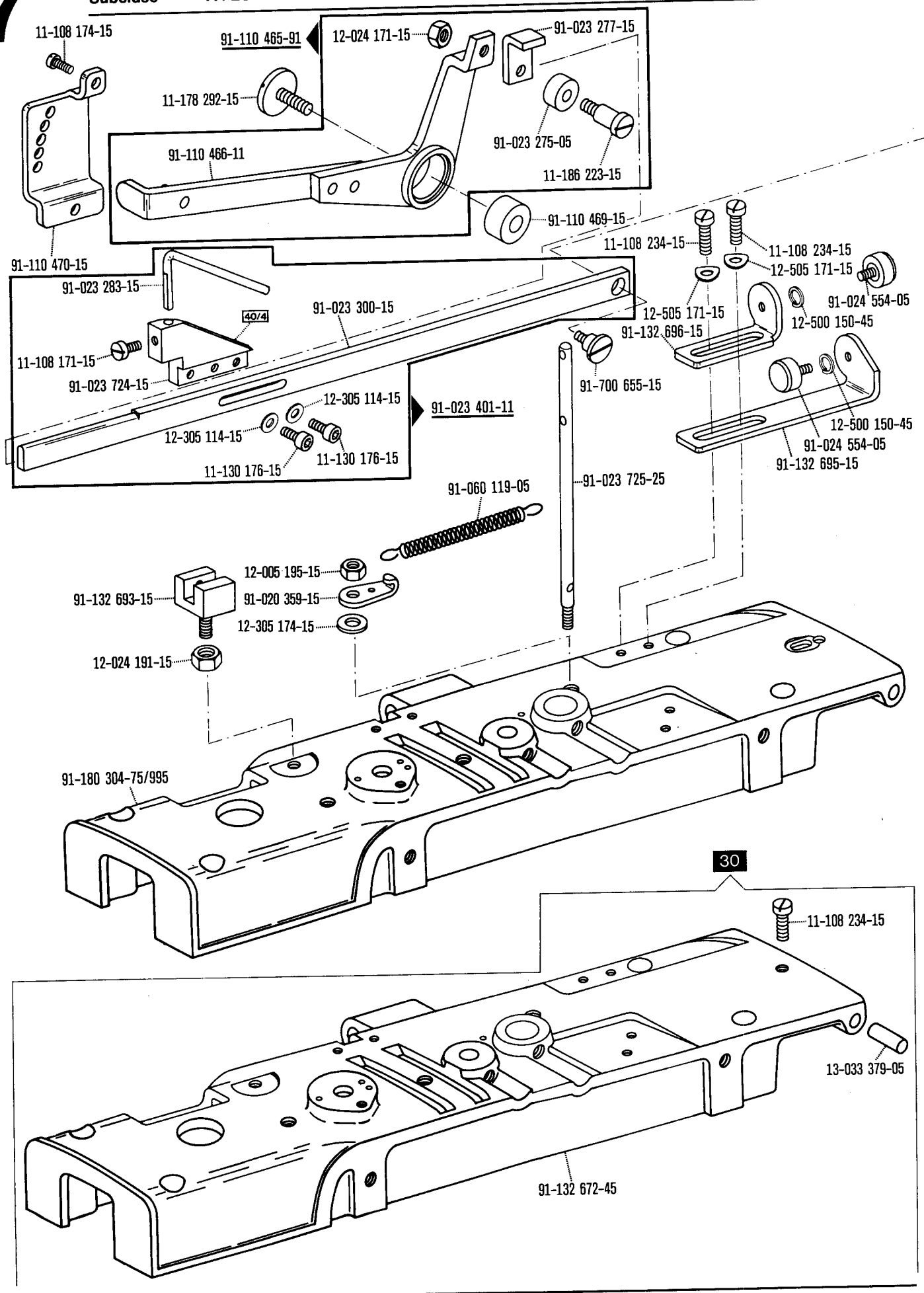

☐ siehe Erläuterungen Register 0
see explanations in section 0
voir légende registre 0
ver explicaciones del registro 0

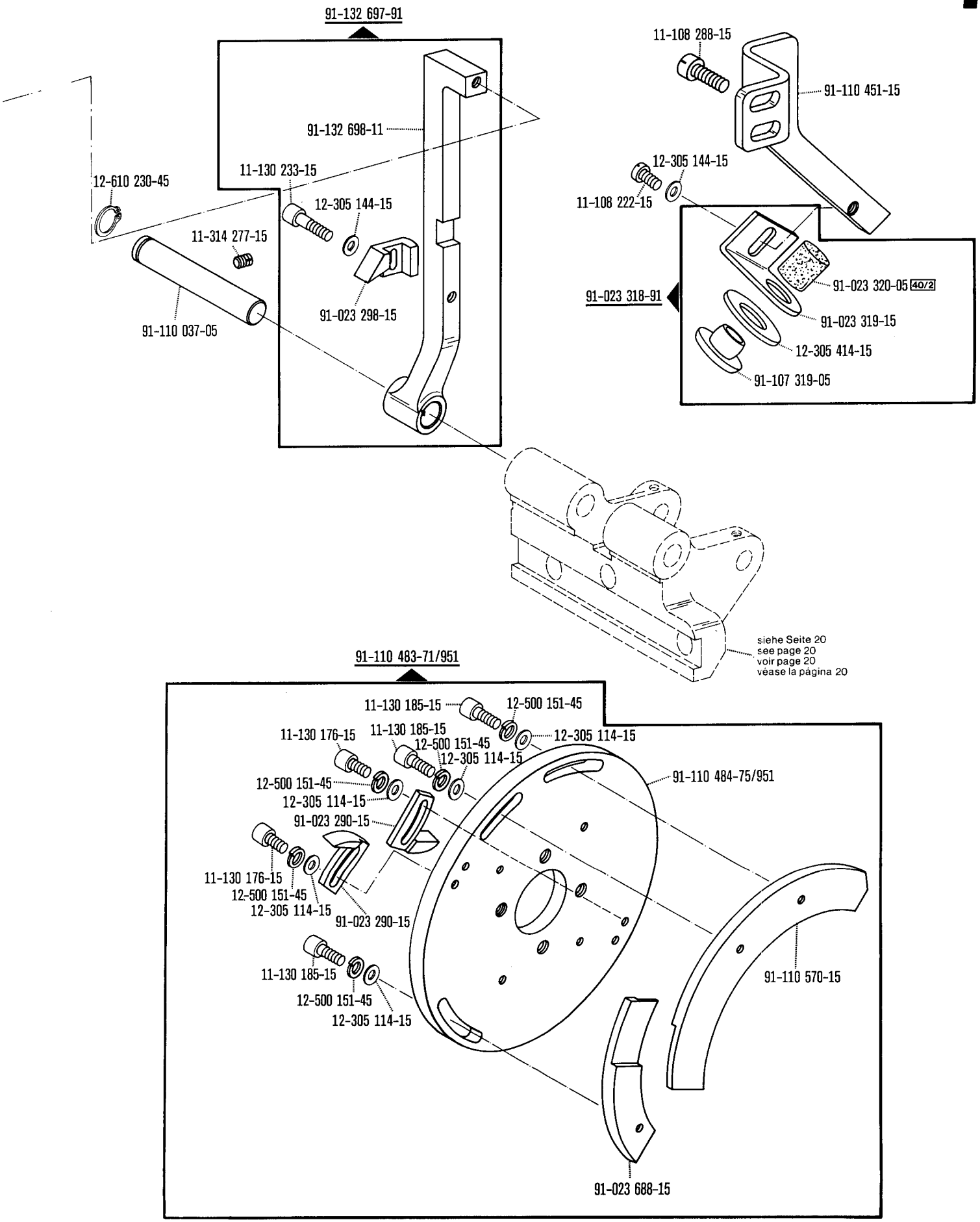
91-132 697-91
91-132 698-11
11-130 233-15
12-305 144-15
12-610 230-45
11-314 277-15
91-023 298-15
91-110 037-05
11-108 288-15
91-110 451-15
12-305 144-15
11-108 222-15
91-023 318-91
91-023 320-05 40/2
91-023 319-15
12-305 414-15
91-107 319-05
siehe Seite 20
see page 20
voir page 20
véase la página 20
91-110 483-71/951
11-130 185-15
12-500 151-45
11-130 176-15
11-130 185-15
12-500 151-45
12-305 114-15
12-305 114-15
12-500 151-45
12-305 114-15
91-023 290-15
91-110 484-75/951
11-130 176-15
12-500 151-45
12-305 114-15
91-023 290-15
11-130 185-15
12-500 151-45
12-305 114-15
91-110 570-15
91-023 688-15

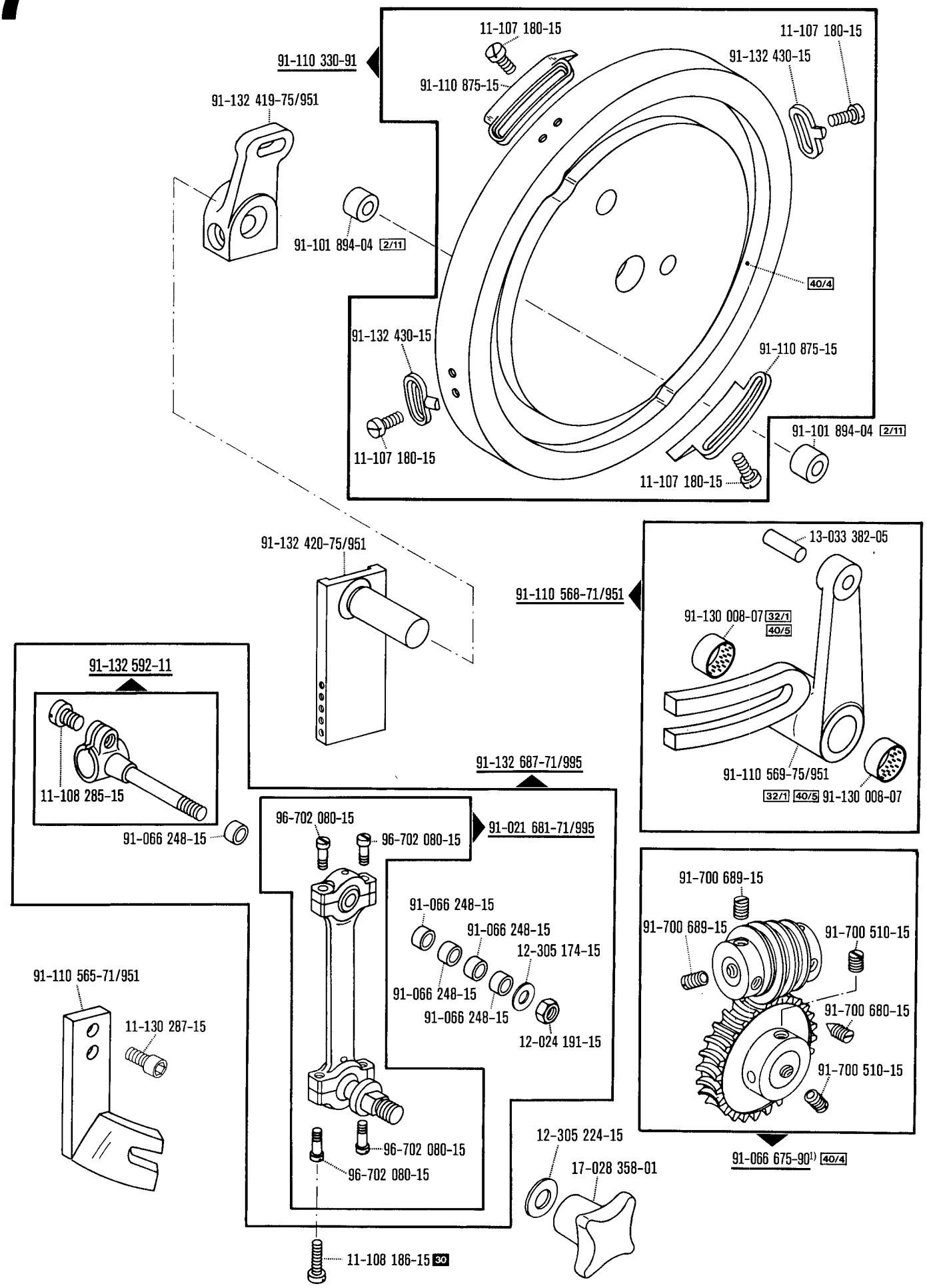

1) Nr. 91-132 498-71/951 mitbestellen
Also order No. 91-132 498-71/951
Commander également n° 91-132 498-71/951
Pidase también № 91-132 498-71/951

☐ siehe Erläuterungen Register 0
see explanations in section 0
voir légende registre 0
ver explicaciones del registro 0

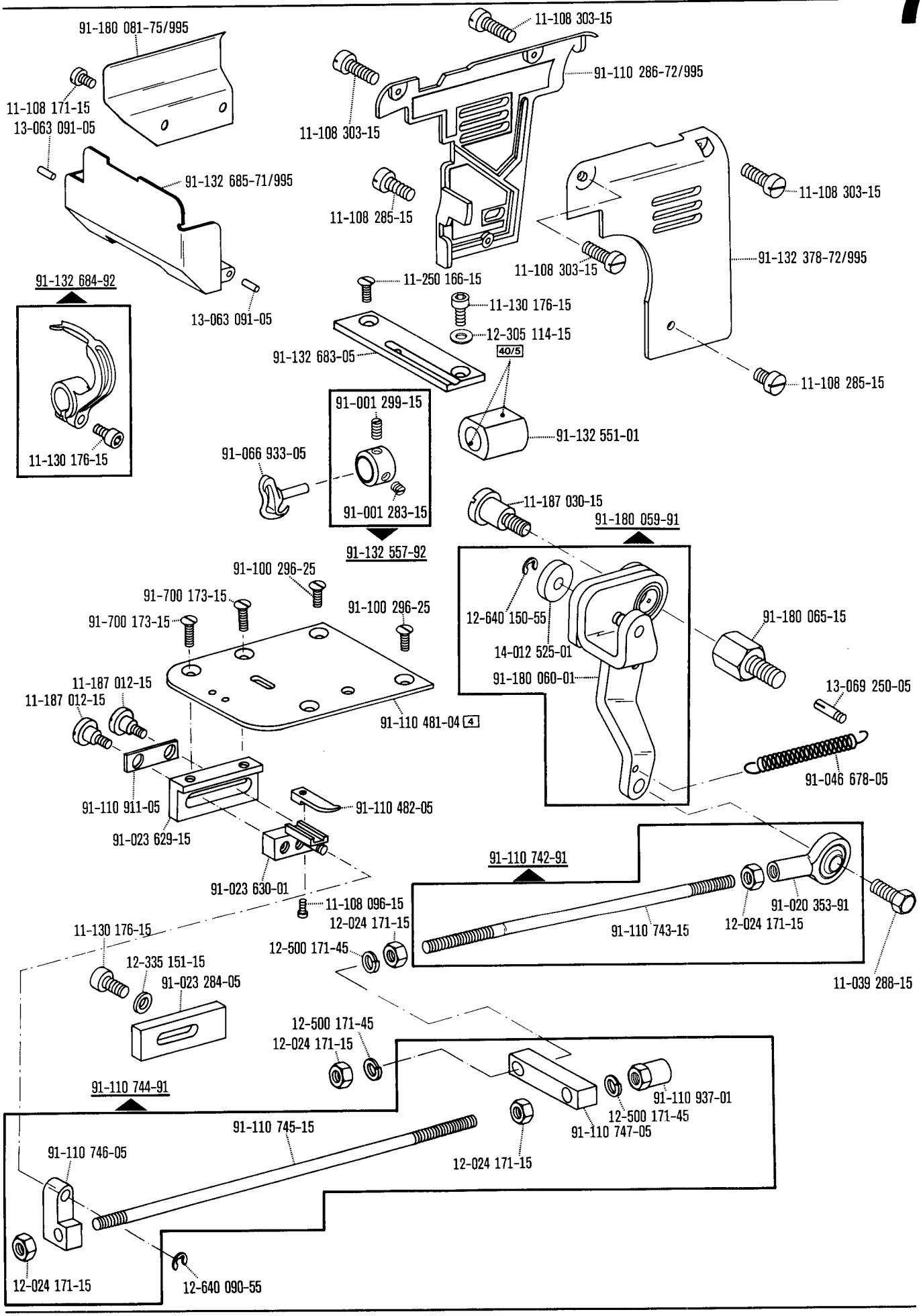
91-180 081-75/995
11-108 171-15
13-063 091-05
91-132 685-71/995
13-063 091-05
11-108 303-15
91-110 286-72/995
11-108 303-15
11-108 285-15
11-108 303-15
91-132 378-72/995
11-108 303-15
11-108 285-15
91-132 684-92
11-130 176-15
11-250 166-15
11-130 176-15
12-305 114-15
40/5
91-132 683-05
91-132 551-01
91-001 299-15
91-066 933-05
91-001 283-15
91-132 557-92
11-187 030-15
91-180 059-91
91-100 296-25
91-700 173-15
91-700 173-15
91-100 296-25
12-640 150-55
14-012 525-01
91-180 060-01
91-180 065-15
13-069 250-05
11-187 012-15
11-187 012-15
91-110 481-04 4
91-046 678-05
91-110 911-05
91-110 482-05
91-023 629-15
91-110 742-91
91-023 630-01
11-108 096-15
12-024 171-15
91-020 353-91
91-110 743-15
12-024 171-15
11-130 176-15
12-500 171-45
12-335 151-15
91-023 284-05
11-039 288-15
12-500 171-45
12-024 171-15
91-110 744-91
91-110 937-01
12-500 171-45
91-110 747-05
91-110 745-15
91-110 746-05
12-024 171-15
12-024 171-15
12-640 090-55

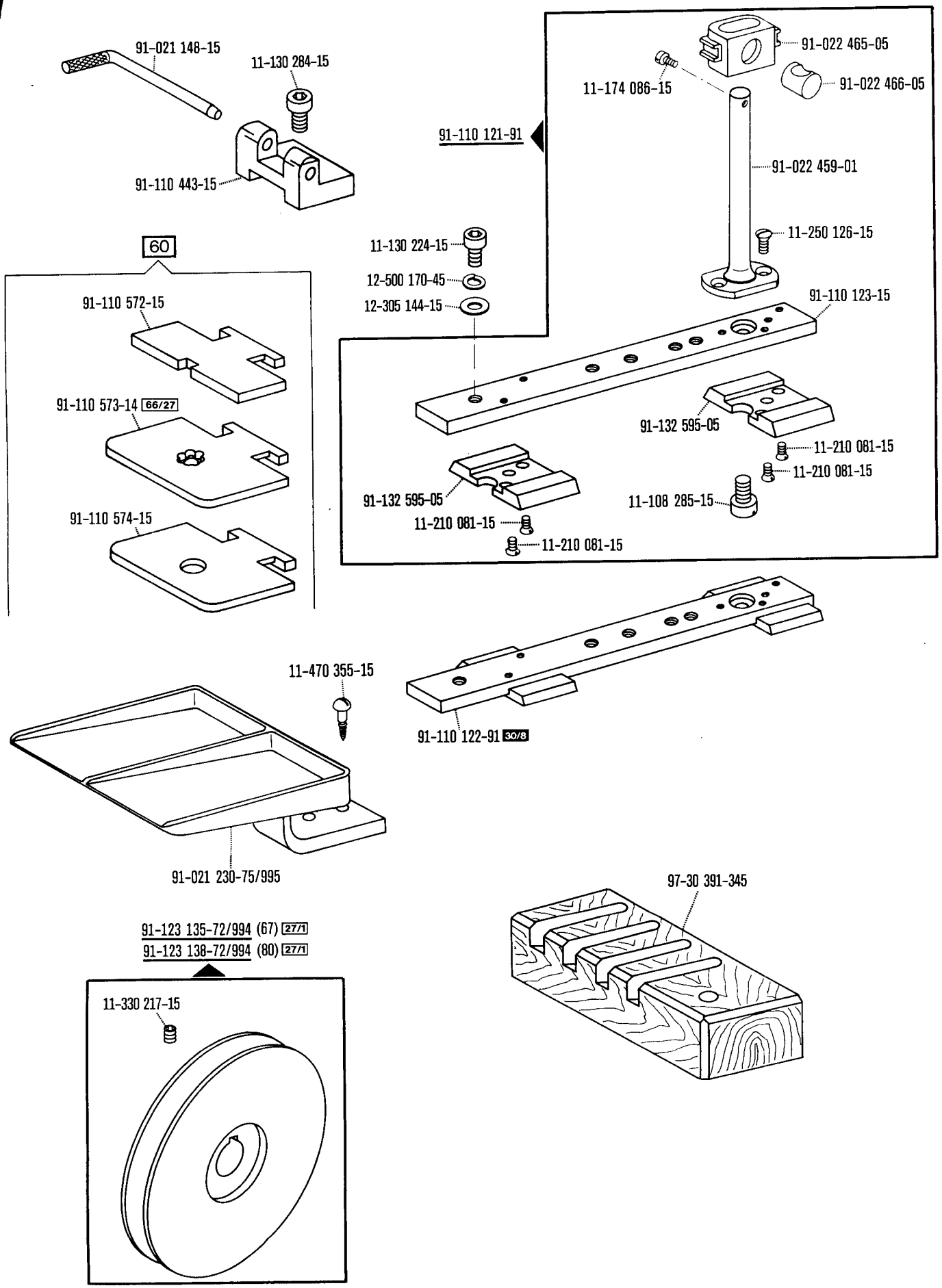

☐ siehe Erläuterungen Register 0
see explanations in section 0
voir légende registre 0
ver explicaciones del registro 0

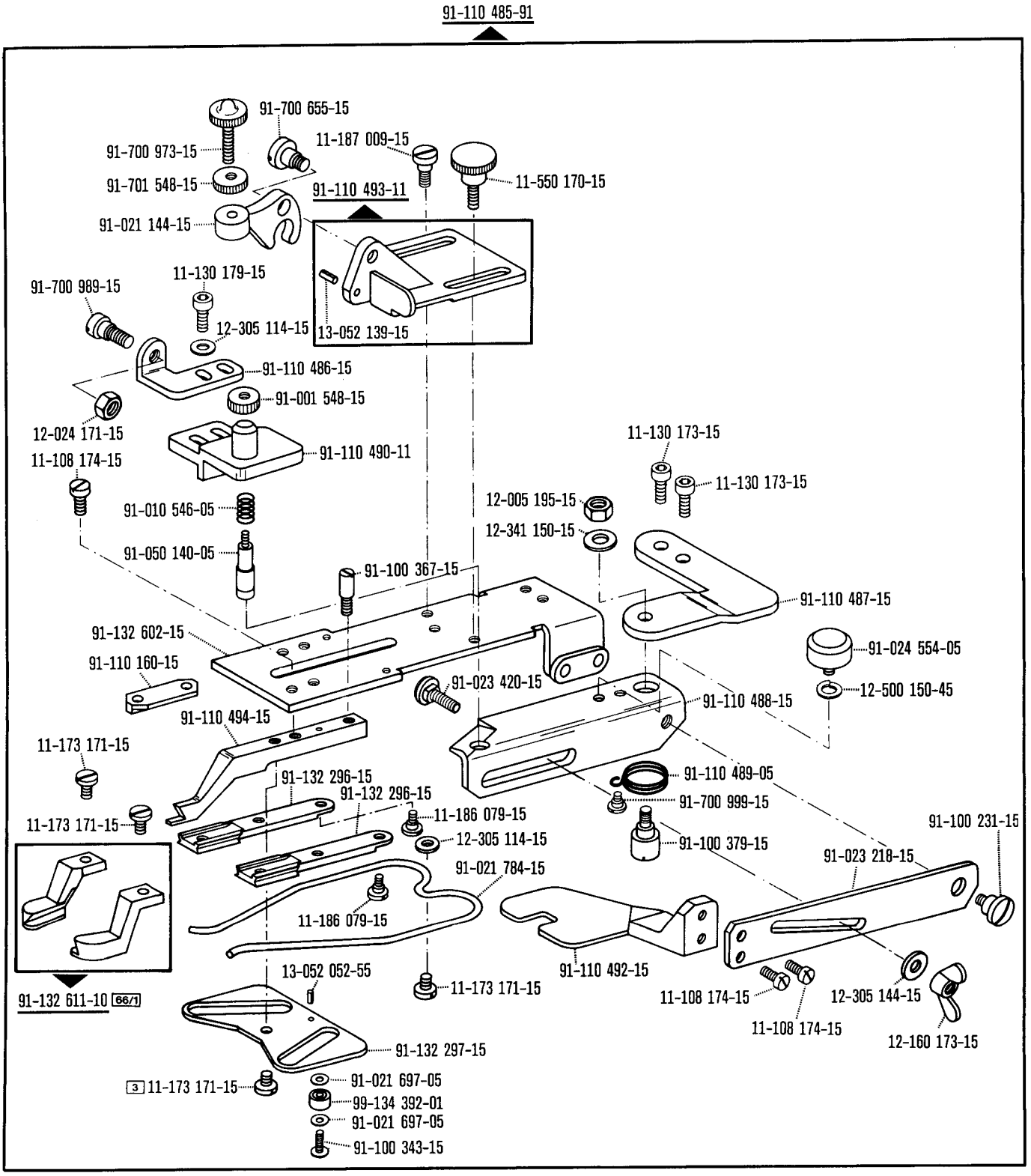
91-110 485-91
91-700 655-15
91-700 973-15
11-187 009-15
91-701 548-15
11-550 170-15
91-110 493-11
91-021 144-15
11-130 179-15
91-700 989-15
12-305 114-15
13-052 139-15
91-110 486-15
91-001 548-15
12-024 171-15
91-110 490-11
11-130 173-15
11-108 174-15
11-130 173-15
91-010 546-05
12-005 195-15
12-341 150-15
91-050 140-05
91-100 367-15
91-110 487-15
91-132 602-15
91-024 554-05
91-110 160-15
91-023 420-15
12-500 150-45
91-110 488-15
91-110 494-15
11-173 171-15
91-110 489-05
91-132 296-15
91-132 296-15
91-700 999-15
11-186 079-15
11-173 171-15
91-100 231-15
12-305 114-15
91-100 379-15
91-023 218-15
91-021 784-15
11-186 079-15
91-110 492-15
13-052 052-55
11-173 171-15
11-108 174-15
12-305 144-15
91-132 611-10 66/1
11-108 174-15
12-160 173-15
91-132 297-15
3 11-173 171-15
91-021 697-05
99-134 392-01
91-021 697-05
91-100 343-15

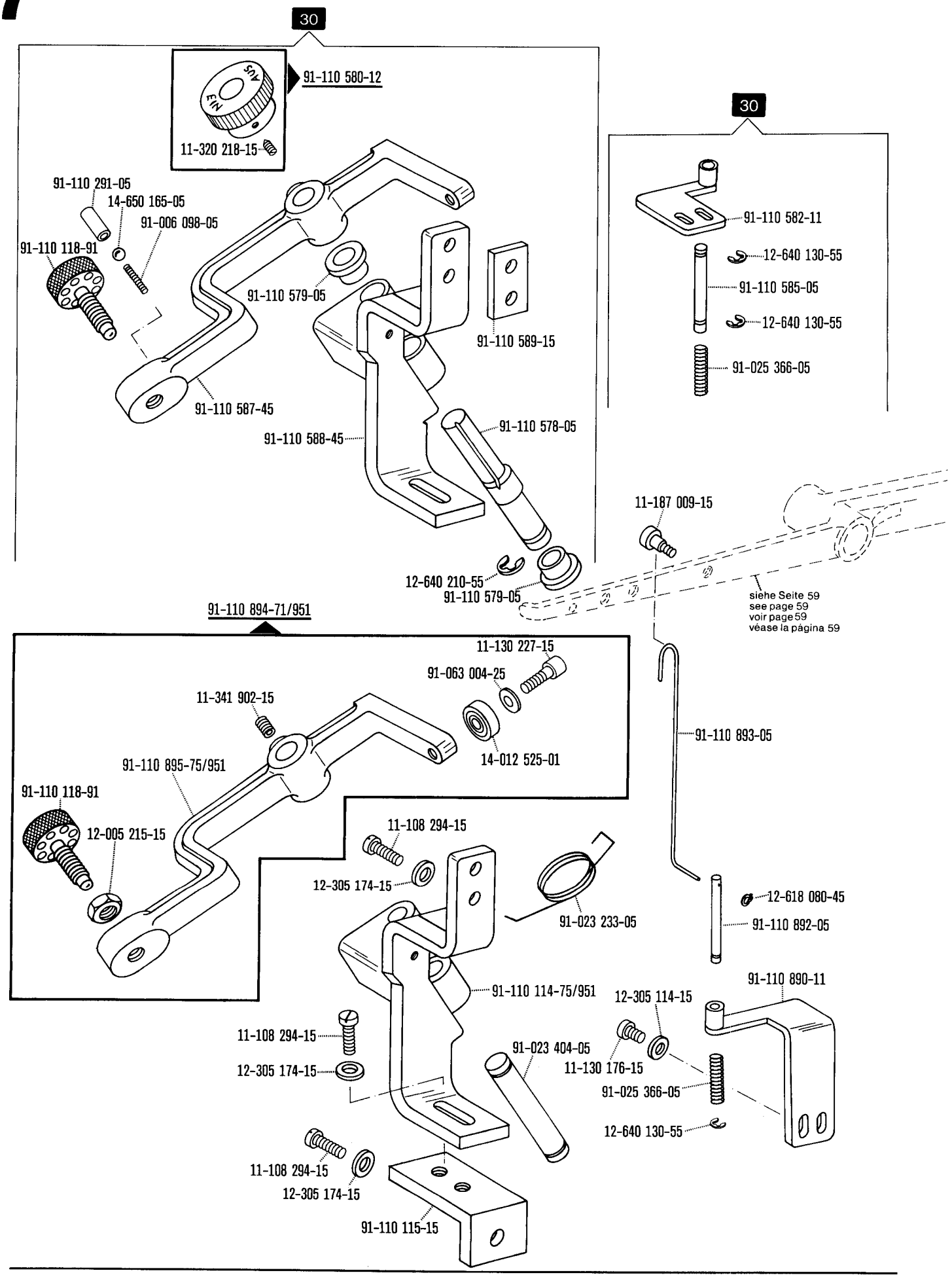

☐ siehe Erläuterungen Register 0
see explanations in section 0
voir légende registre 0
ver explicaciones del registro 0

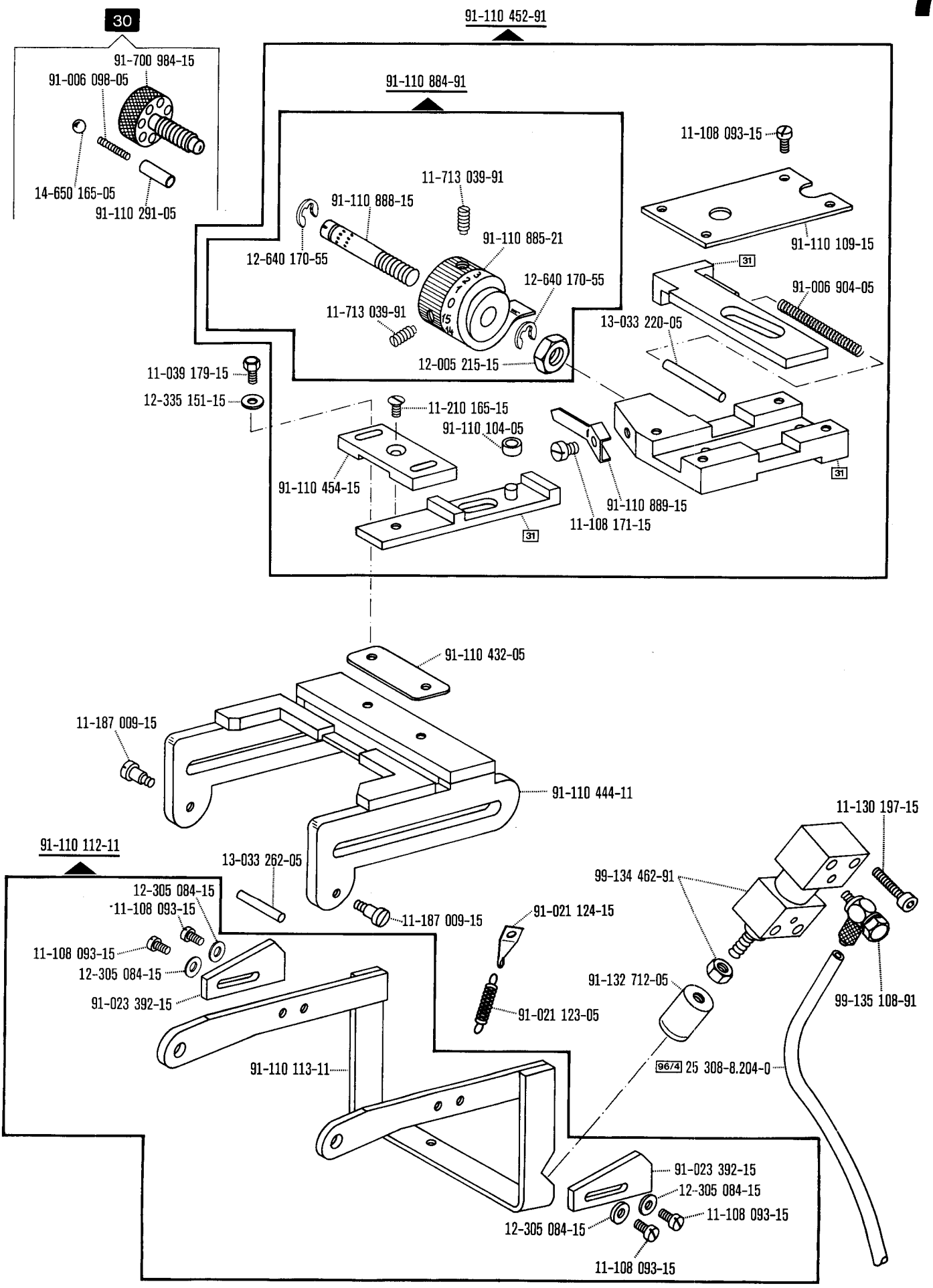
30
91-700 984-15
91-006 098-05
14-650 165-05
91-110 291-05
91-110 452-91
91-110 884-91
11-108 093-15
11-713 039-91
91-110 888-15
91-110 885-21
12-640 170-55
91-110 109-15
31
91-006 904-05
12-640 170-55
11-713 039-91
13-033 220-05
12-005 215-15
11-039 179-15
12-335 151-15
11-210 165-15
91-110 104-05
91-110 454-15
91-110 889-15
11-108 171-15
31
91-110 432-05
11-187 009-15
91-110 444-11
11-130 197-15
91-110 112-11
13-033 262-05
99-134 462-91
12-305 084-15
11-108 093-15
11-187 009-15
91-021 124-15
11-108 093-15
12-305 084-15
91-023 392-15
91-132 712-05
99-135 108-91
91-021 123-05
91-110 113-11
96/4 25 308-8.204-0
91-023 392-15
12-305 084-15
11-108 093-15
12-305 084-15
11-108 093-15

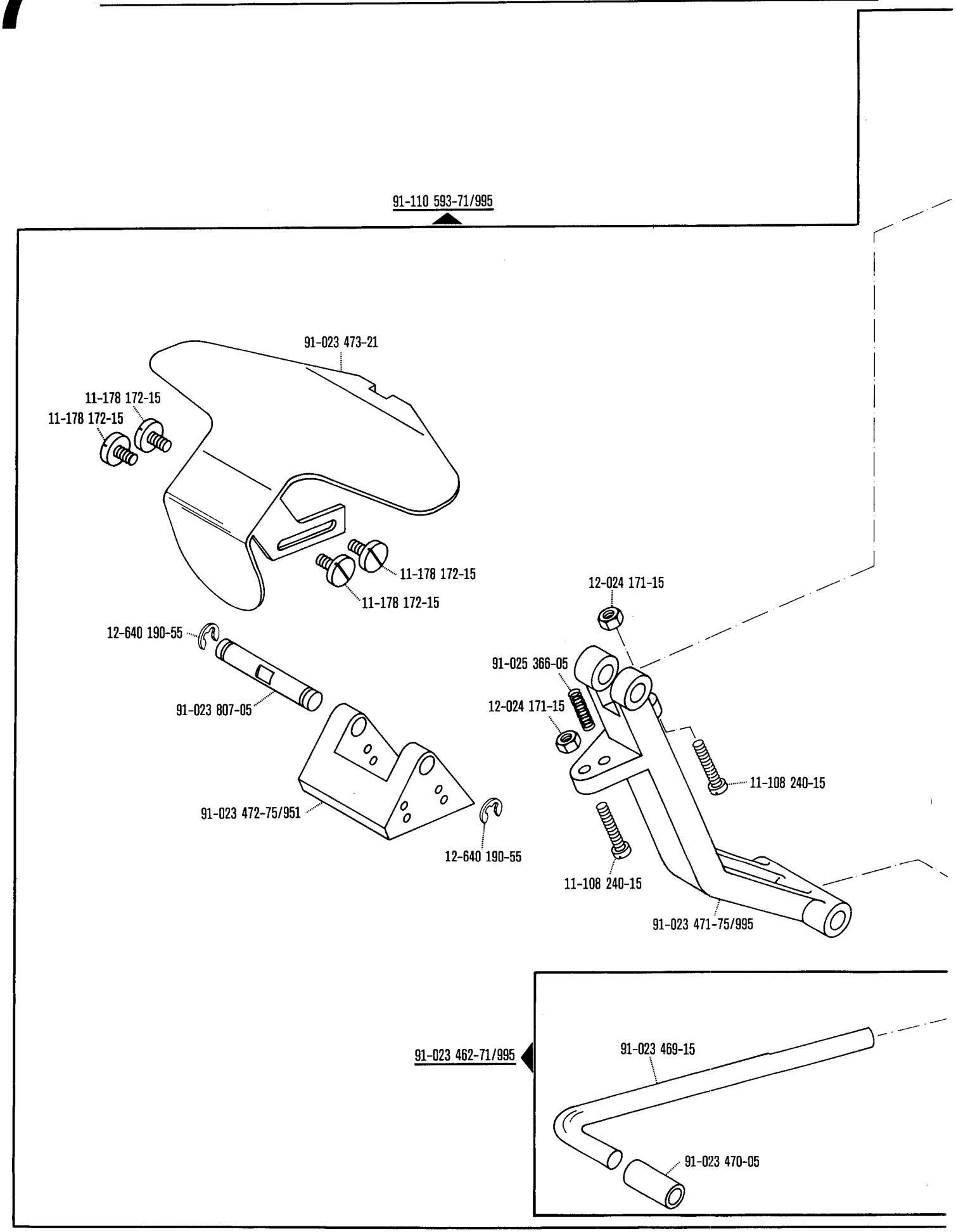

☐ siehe Erläuterungen Register 0
see explanations in section 0
voir légende registre 0
ver explicaciones del registro 0

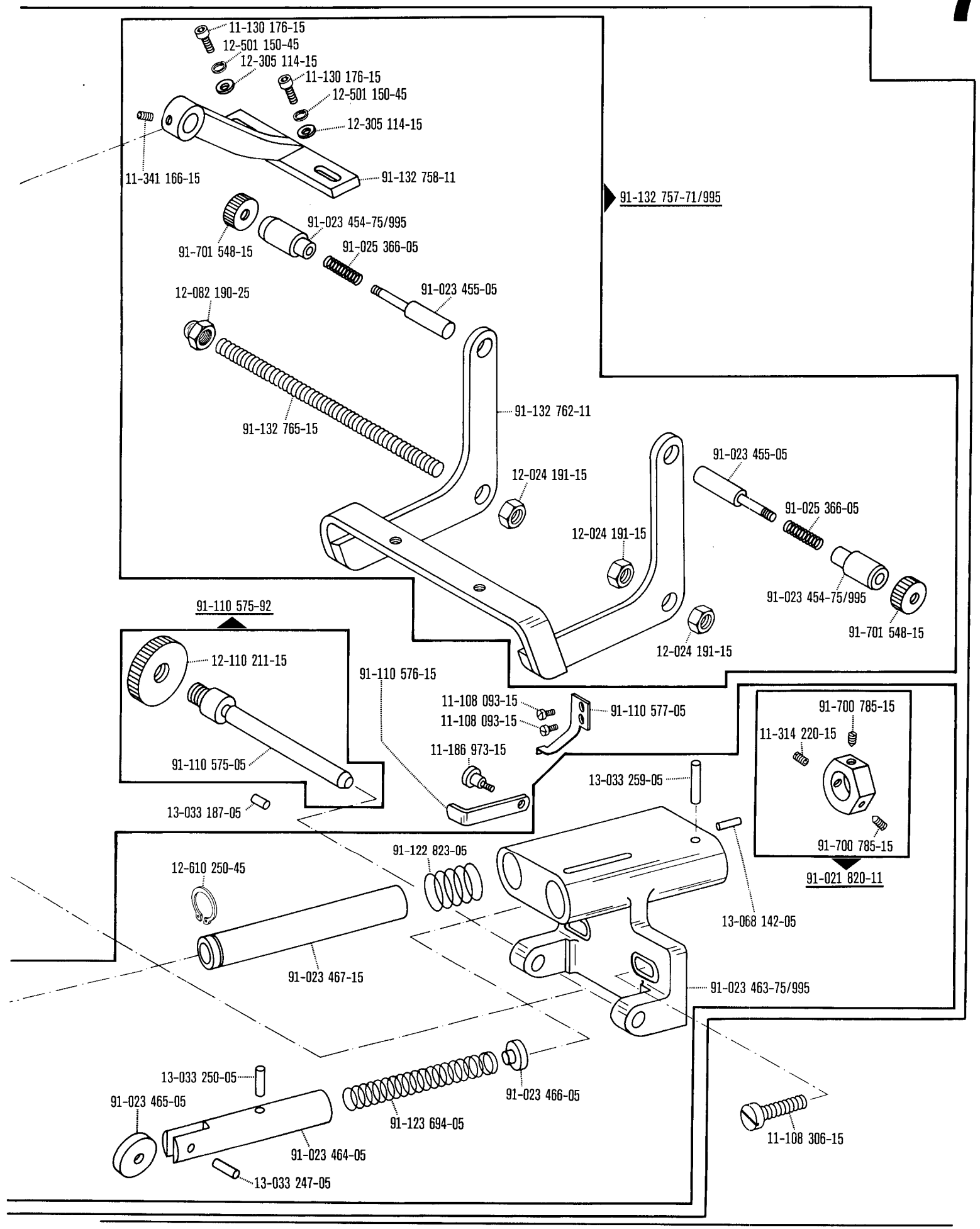
11-130 176-15
12-501 150-45
12-305 114-15
11-130 176-15
12-501 150-45
12-305 114-15
11-341 166-15
91-132 758-11
91-132 757-71/995
91-023 454-75/995
91-701 548-15
91-025 366-05
91-023 455-05
12-082 190-25
91-132 765-15
91-132 762-11
12-024 191-15
91-023 455-05
91-025 366-05
12-024 191-15
91-023 454-75/995
91-701 548-15
12-024 191-15
91-110 575-92
12-110 211-15
91-110 576-15
11-108 093-15
11-108 093-15
91-110 577-05
91-110 575-05
11-186 973-15
13-033 187-05
91-700 785-15
11-314 220-15
91-700 785-15
91-021 820-11
13-033 259-05
91-122 823-05
12-610 250-45
13-068 142-05
91-023 467-15
91-023 463-75/995
13-033 250-05
91-023 465-05
91-023 466-05
91-123 694-05
91-023 464-05
13-033 247-05
11-108 306-15

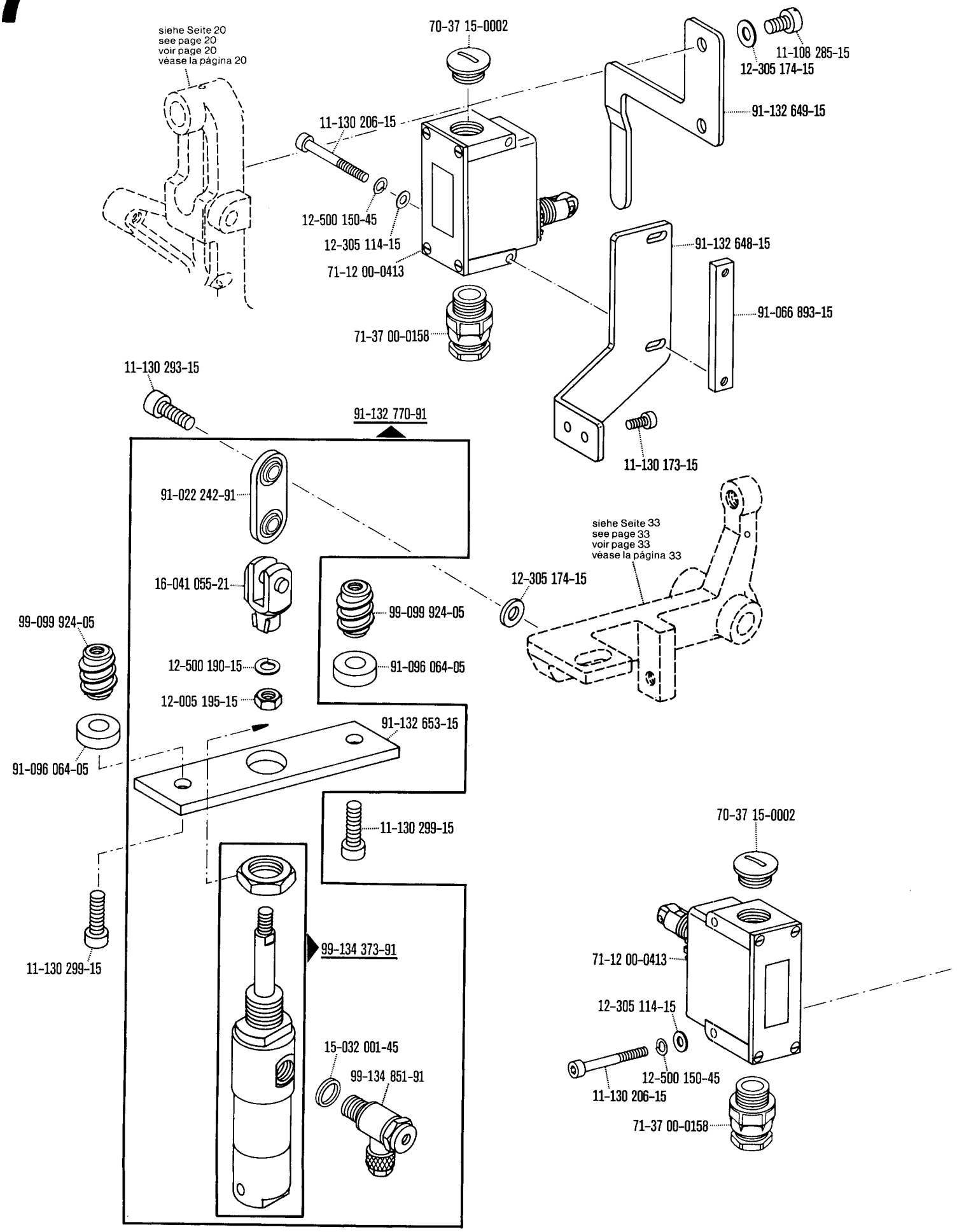

☐ siehe Erläuterungen Register 0
see explanations in section 0
voir légende registre 0
ver explicaciones del registro 0

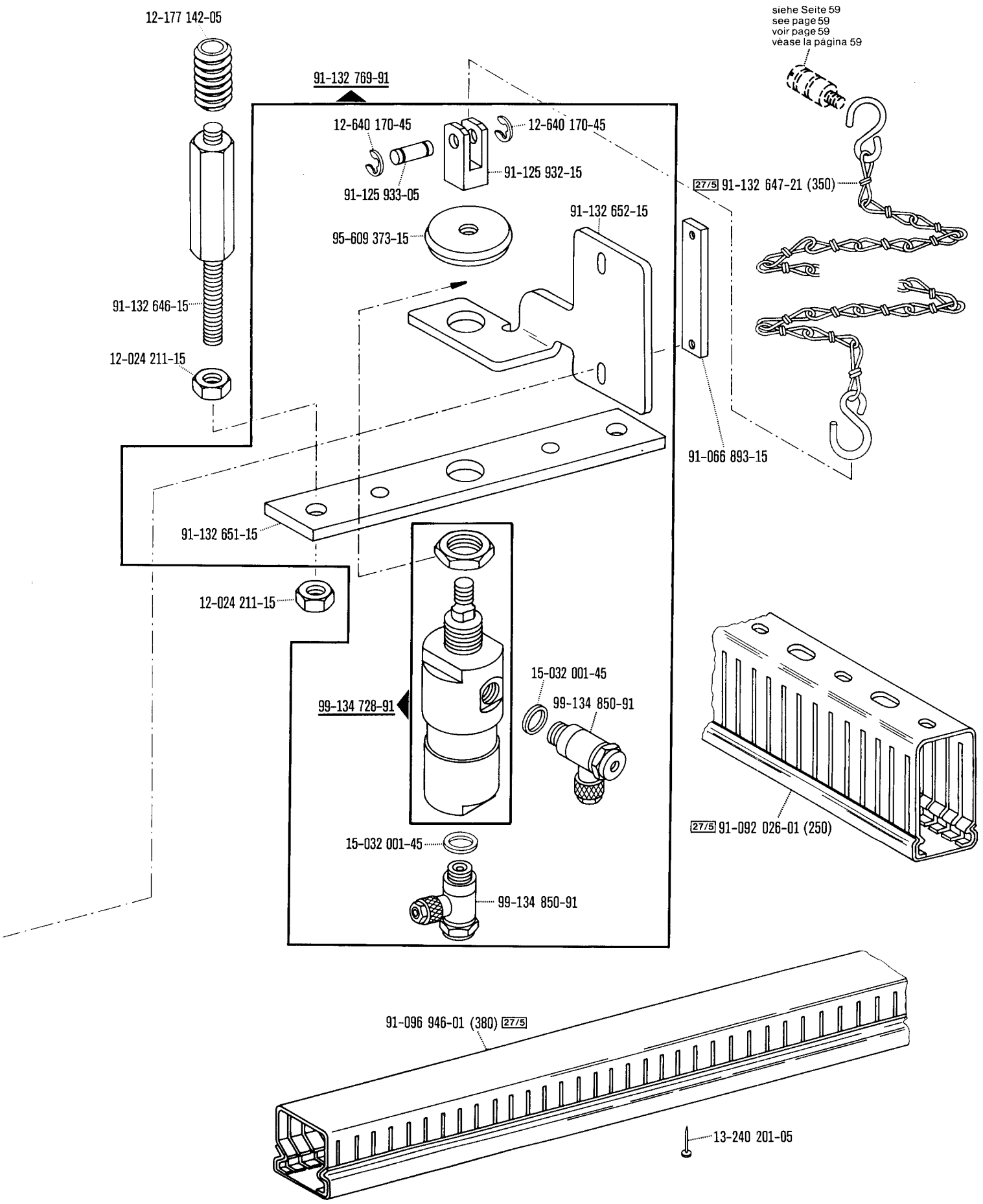

☐ siehe Erläuterungen Register 0
see explanations in section 0
voir légende registre 0
ver explicaciones del registro 0

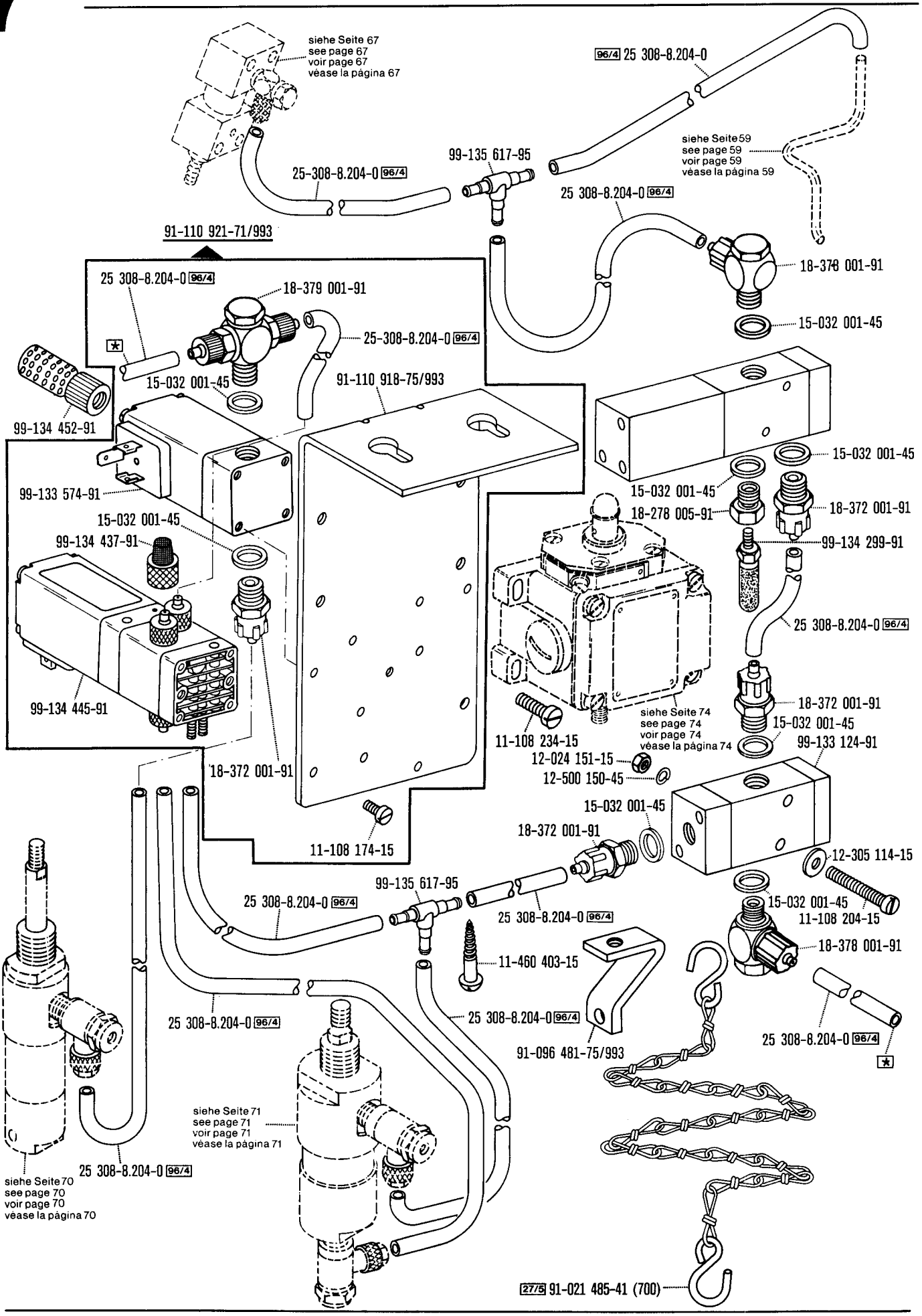

★ Zur Wartungseinheit
For conditioning unit
Pour la conditionneur d'air comprimé
Para las require grupo acondicionador del aire

□ siehe Erläuterungen Register 0
see explanations in section 0
voir légende registre 0
ver explicaciones del registro 0

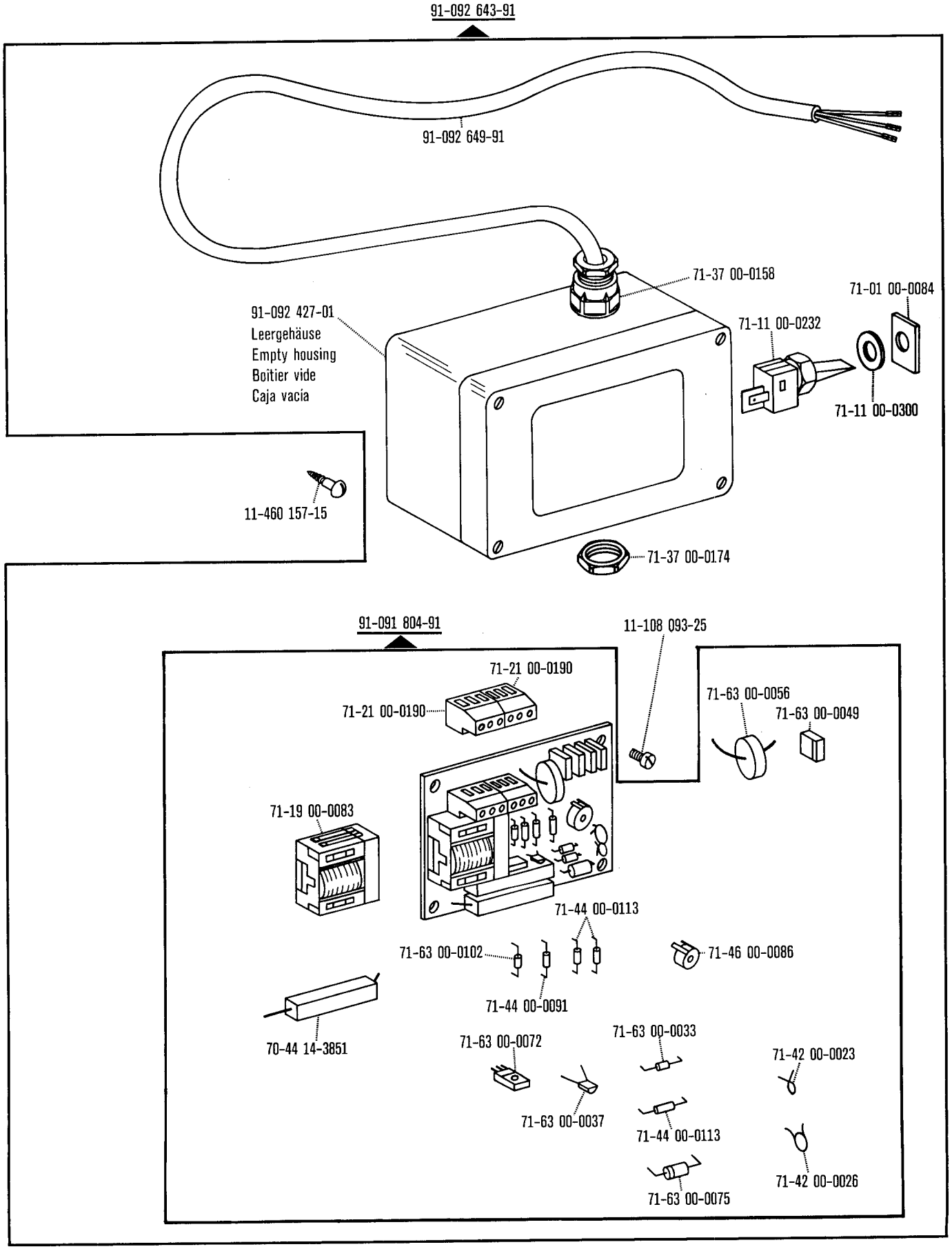
91-092 643-91
91-092 649-91
71-37 00-0158
71-01 00-0084
91-092 427-01
Leergehäuse
Empty housing
Boîtier vide
Caja vacía
71-11 00-0232
71-11 00-0300
11-460 157-15
71-37 00-0174
91-091 804-91
11-108 093-25
71-21 00-0190
71-21 00-0190
71-63 00-0056
71-63 00-0049
71-19 00-0083
71-44 00-0113
71-63 00-0102
71-46 00-0086
71-44 00-0091
70-44 14-3851
71-63 00-0072
71-63 00-0033
71-42 00-0023
71-63 00-0037
71-44 00-0113
71-42 00-0026
71-63 00-0075

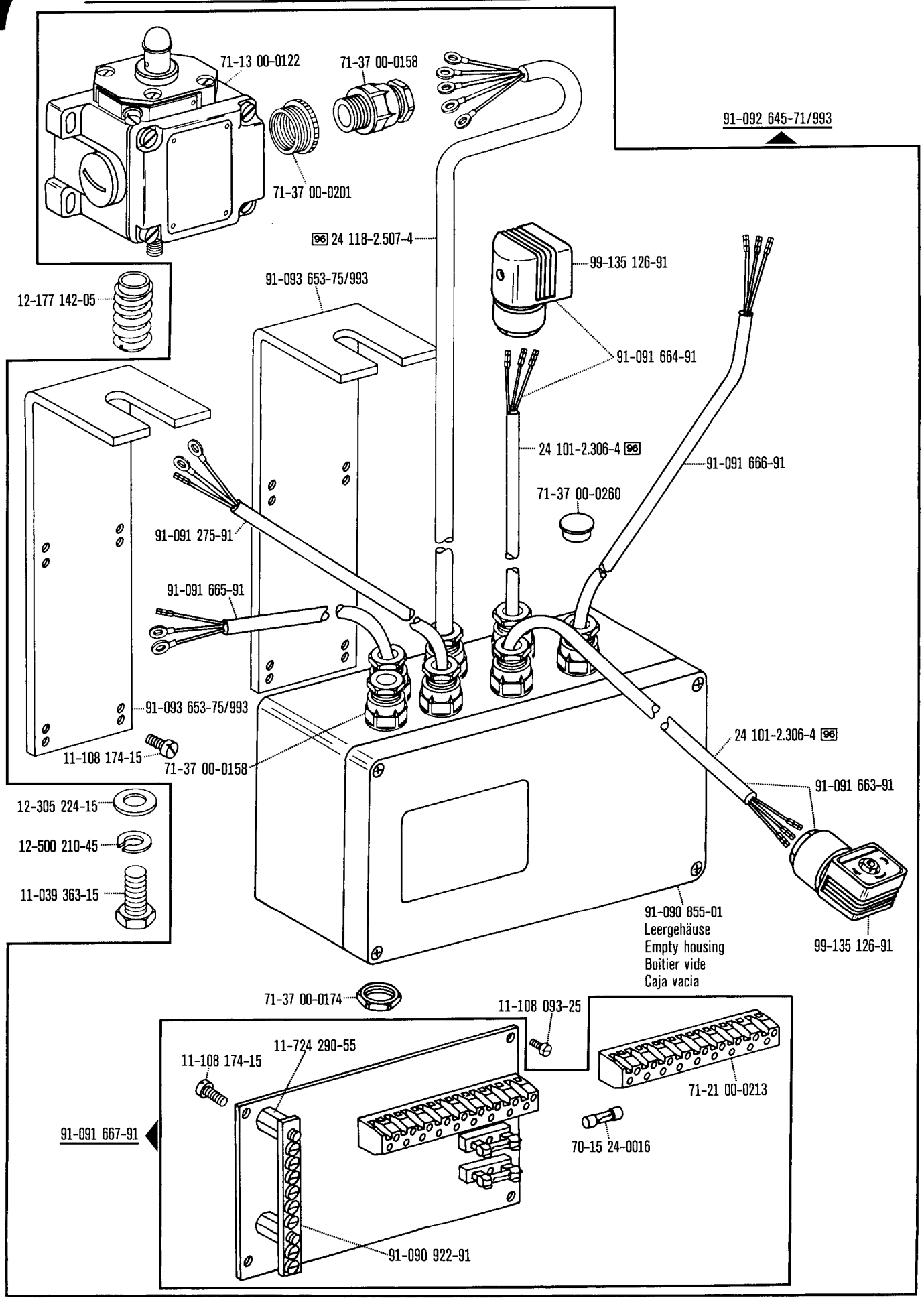

☐ siehe Erläuterungen Register 0
see explanations in section 0
voir légende registre 0
ver explicaciones del registro 0

-20/01; -23/01-967/07; -108/..; -111/01; -111/02

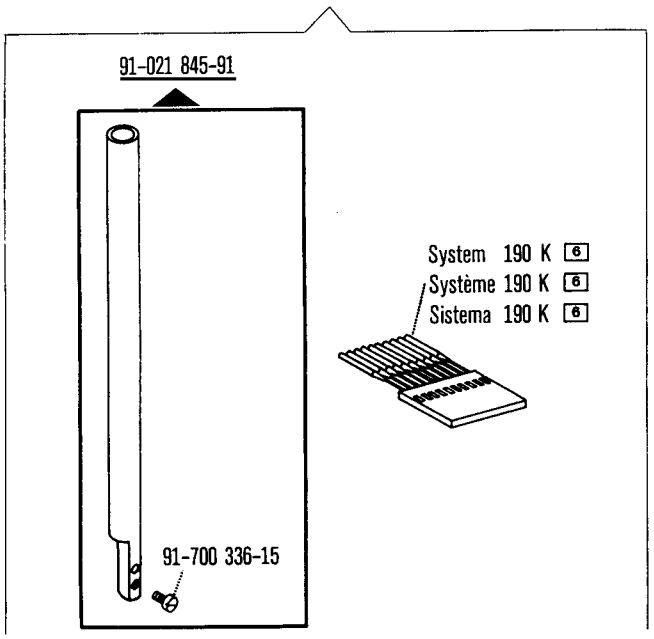

-106/..; -107/..; -111/04

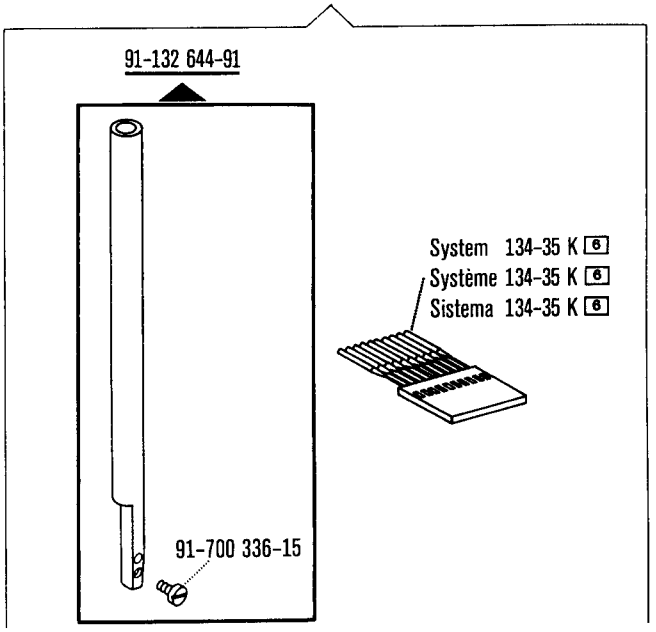

91-021 312-11 (-20/01; -23/01-967/07)

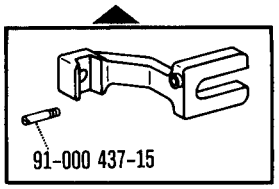

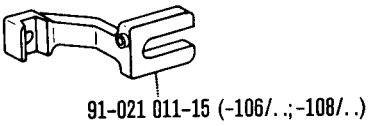

11-108 177-15

91-132 747-91 30 (-107/..)

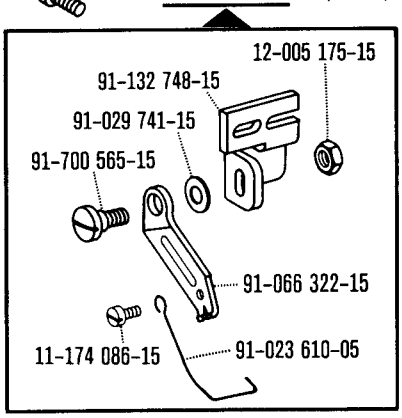

91-023 562-91 (-107/01)

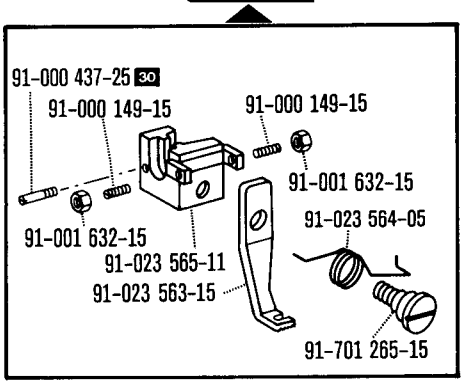

91-049 608-91 (-107/02)

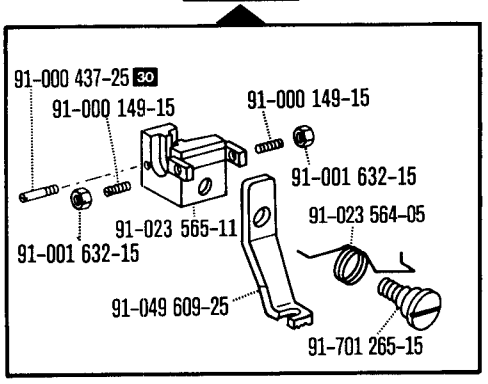

91-049 539-91 (-111/01; -111/02)

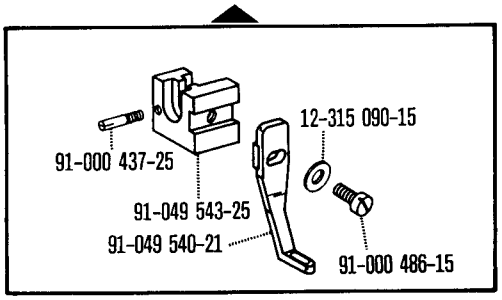

91-110 636-11 (-111/04)

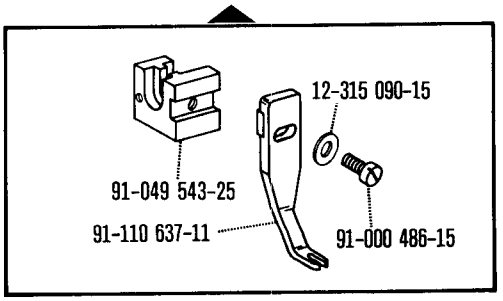

Unterklasse
Subclass -20/01; -23/01-967/07;
Sous-classe -106/..; -107/..;
Subclase -108/..; -111/..

zur · pour
for · para **Pfaff 3306**

(die sonstigen Teile wie in Register 1 bis 3)
(for all other parts see Sections 1 to 3)
(les autres pièces comme dans les registres 1 à 3)
(las demás piezas como en los registros 1 al 3)

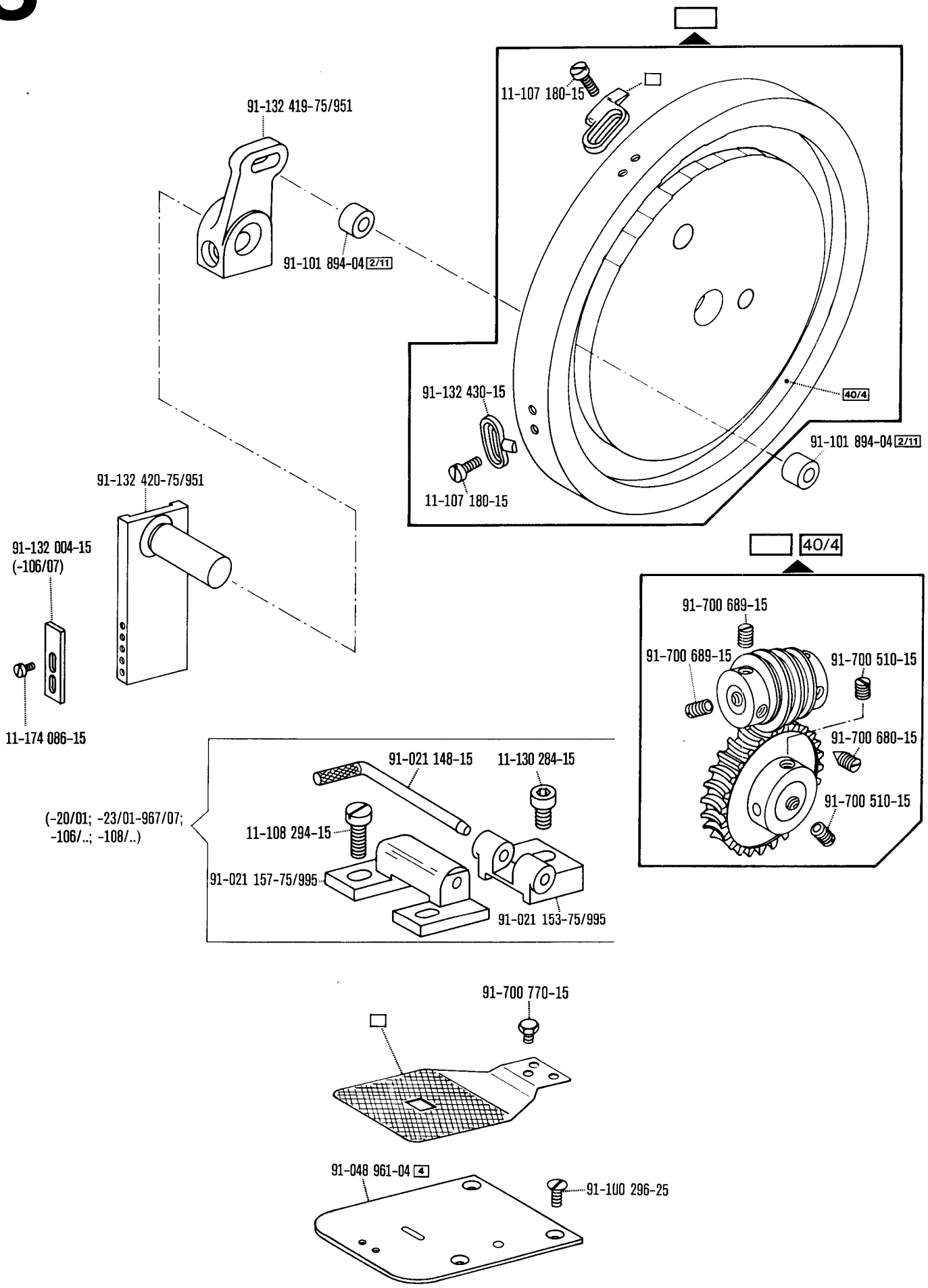

□ siehe Erläuterungen Register 0
see explanations in section 0
voir légende registre 0
ver explicaciones del registro 0

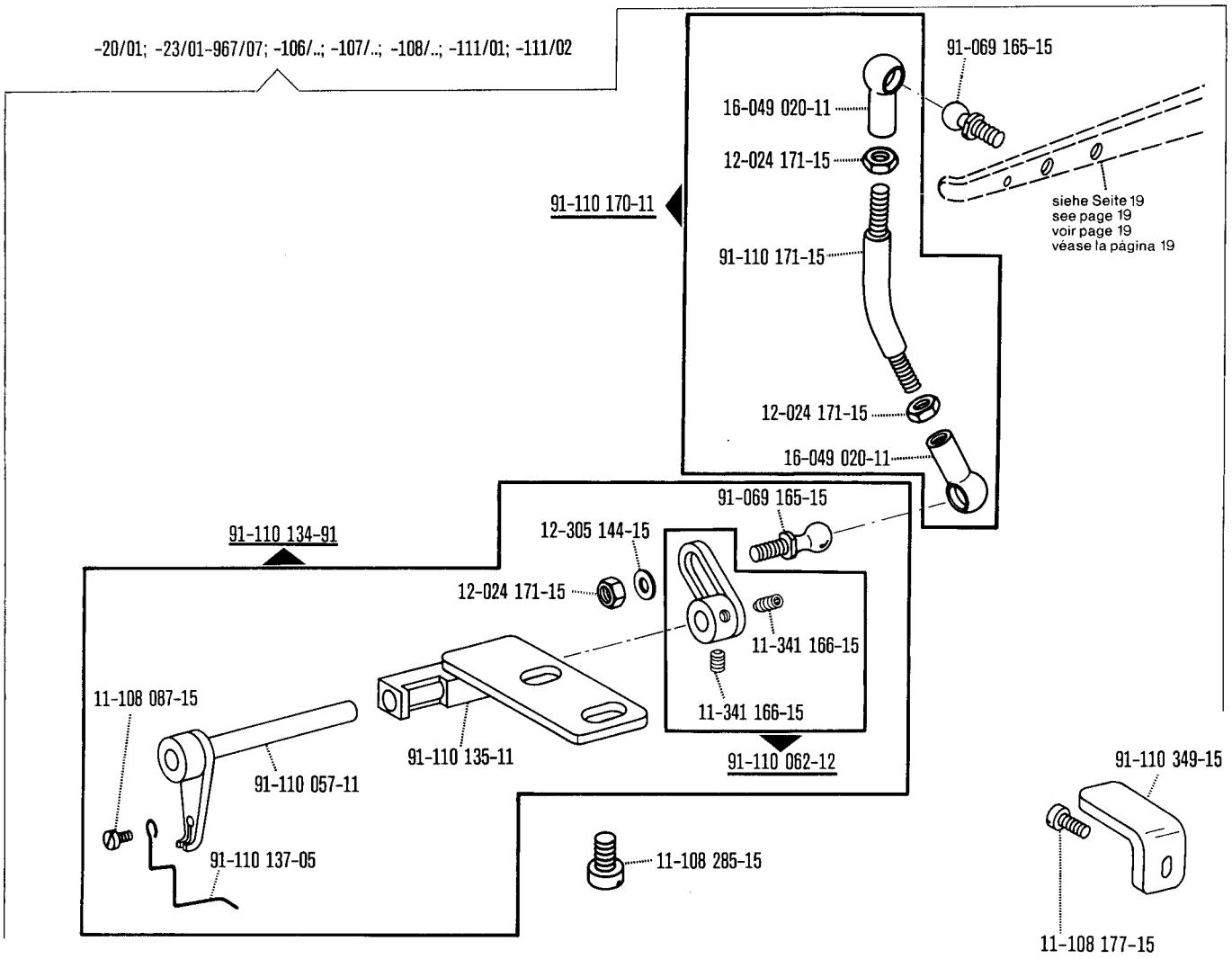
-20/01; -23/01-967/07; -106/..; -107/..; -108/..; -111/01; -111/02
91-069 165-15
16-049 020-11
12-024 171-15
91-110 170-11
siehe Seite 19
see page 19
voir page 19
véase la página 19
91-110 171-15
12-024 171-15
16-049 020-11
91-069 165-15
91-110 134-91
12-305 144-15
12-024 171-15
11-341 166-15
11-341 166-15
11-108 087-15
91-110 135-11
91-110 062-12
91-110 057-11
91-110 349-15
91-110 137-05
11-108 285-15
11-108 177-15

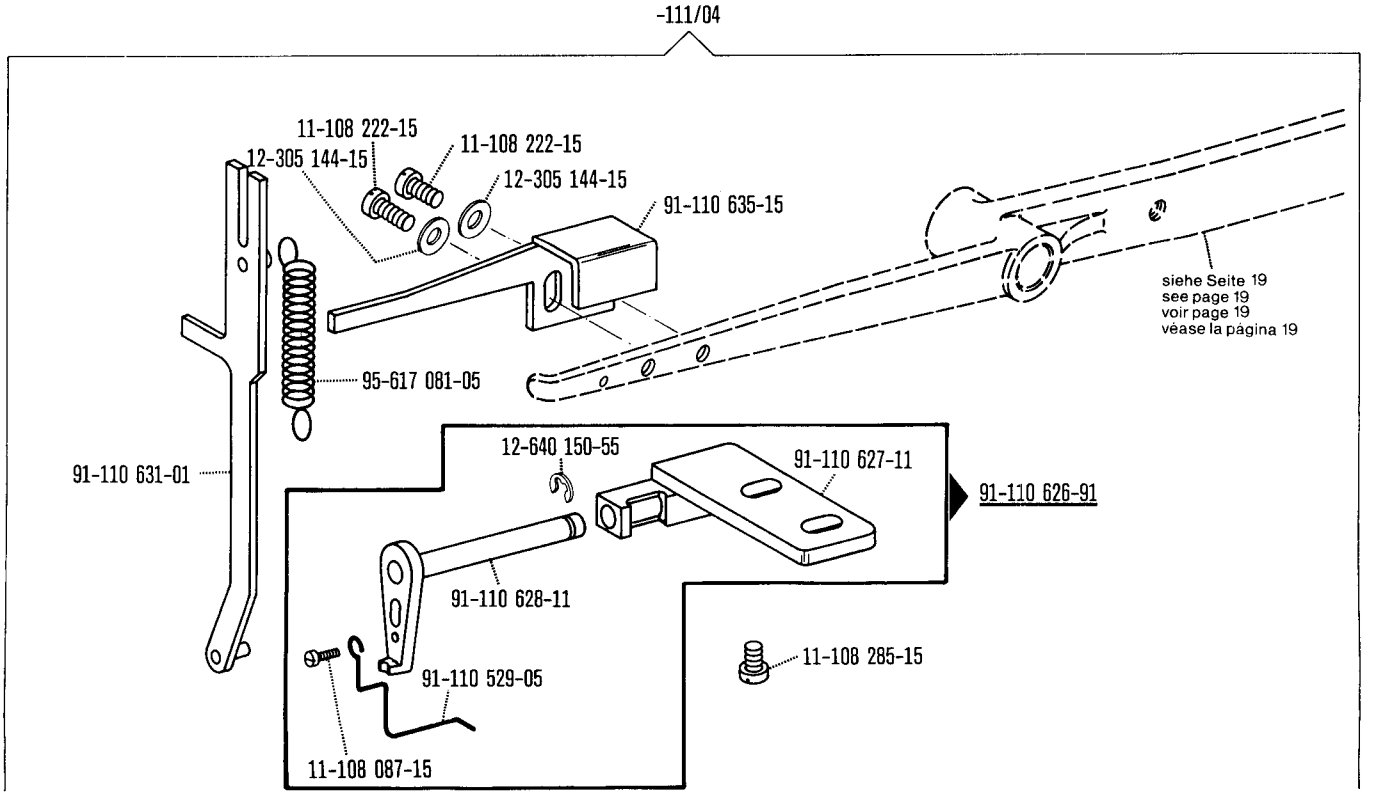
-111/04
11-108 222-15
12-305 144-15
11-108 222-15
12-305 144-15
91-110 635-15
siehe Seite 19
see page 19
voir page 19
véase la página 19
95-617 081-05
91-110 631-01
12-640 150-55
91-110 627-11
91-110 626-91
91-110 628-11
11-108 285-15
91-110 529-05
11-108 087-15

Unterklasse
Subclass
Sous-classe
Subclase

-20/01; -23/01-967/07;
-106/..; -107/..;
-108/..; -111/..

zur · pour
for · para **Pfaff 3306**

(die sonstigen Teile wie in Register 1 bis 3)
(for all other parts see Sections 1 to 3)
(les autres pièces comme dans les registres 1 à 3)
(las demás piezas como en los registros 1 al 3)

-20/01; -23/01-967/07; -106/..; -107/..; -111/..

91-132 985-91
91-000 243-15
91-000 243-15
91-000 243-15
91-000 243-15
91-701 515-15
11-186 226-25 ◻
siehe Seite 14
see page 14
voir page 14
véase la página 14
11-130 173-15
11-130 173-15
12-305 114-15
12-640 170-55
12-305 114-15
91-700 545-15
91-180 136-05
91-022 108-05
91-110 049-05
91-701 515-15
91-110 358-01
11-108 180-15
11-108 180-15
12-335 151-15
12-335 151-15
91-110 050-05
siehe Seite 15
see page 15
voir page 15
véase la página 15

11-108 186-15
12-505 150-45
91-132 432-15
91-132 432-15
11-130 179-15
12-501 150-45
12-305 114-15
91-110 051-75/951
91-110 049-05

◻ siehe Erläuterungen Register 0
see explanations in section 0
voir légende registre 0
ver explicaciones del registro 0

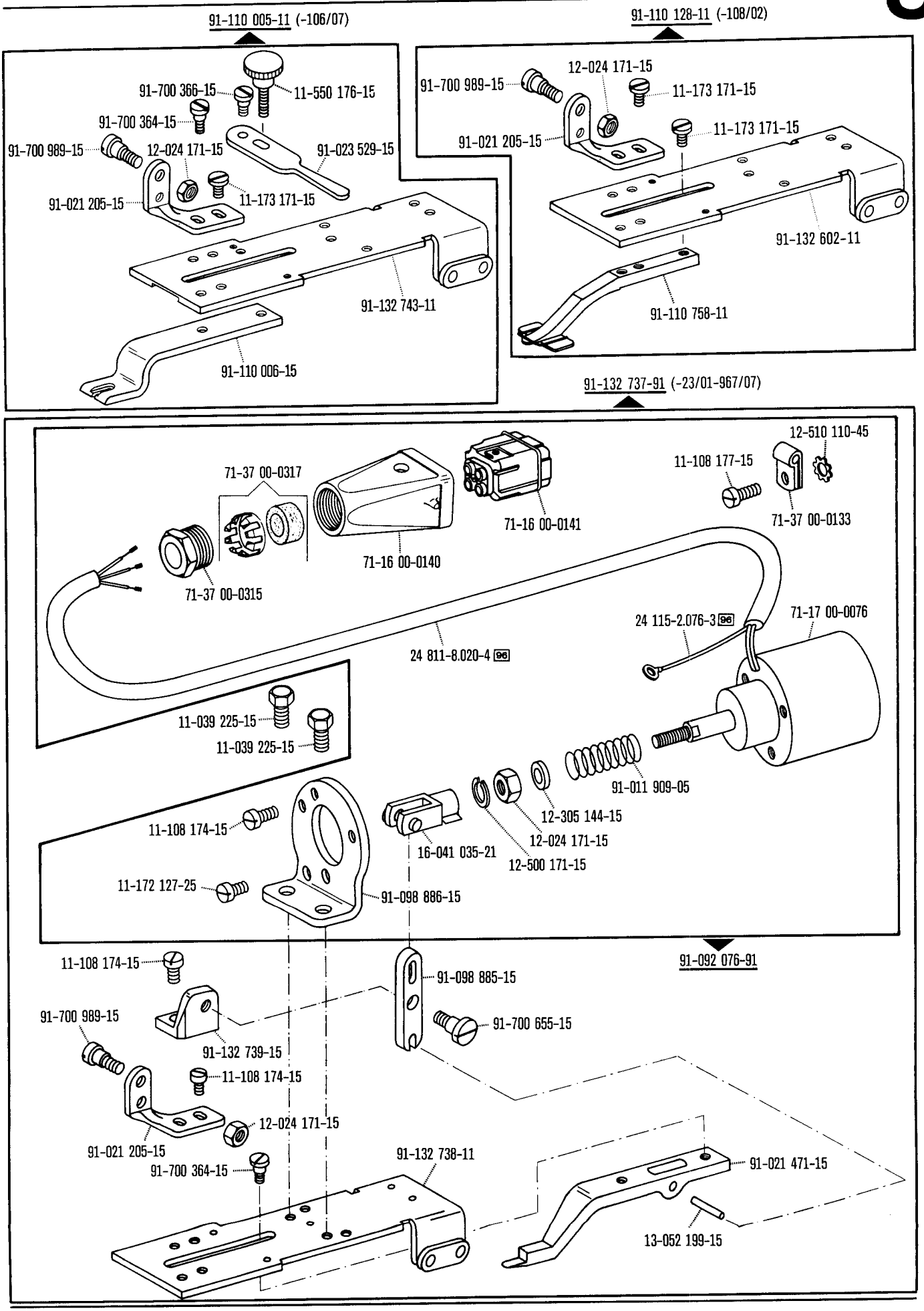
91-110 005-11 (-106/07)
91-700 366-15
11-550 176-15
91-700 364-15
91-700 989-15
12-024 171-15
91-023 529-15
91-021 205-15
11-173 171-15
91-132 743-11
91-110 006-15
91-110 128-11 (-108/02)
12-024 171-15
91-700 989-15
11-173 171-15
91-021 205-15
11-173 171-15
91-132 602-11
91-110 758-11
91-132 737-91 (-23/01-967/07)
12-510 110-45
11-108 177-15
71-37 00-0317
71-16 00-0141
71-37 00-0133
71-16 00-0140
71-37 00-0315
24 115-2.076-3 96
71-17 00-0076
24 811-8.020-4 96
11-039 225-15
11-039 225-15
91-011 909-05
12-305 144-15
11-108 174-15
12-024 171-15
16-041 035-21
12-500 171-15
11-172 127-25
91-098 886-15
91-092 076-91
11-108 174-15
91-098 885-15
91-700 989-15
91-700 655-15
91-132 739-15
11-108 174-15
12-024 171-15
91-021 205-15
91-700 364-15
91-132 738-11
91-021 471-15
13-052 199-15

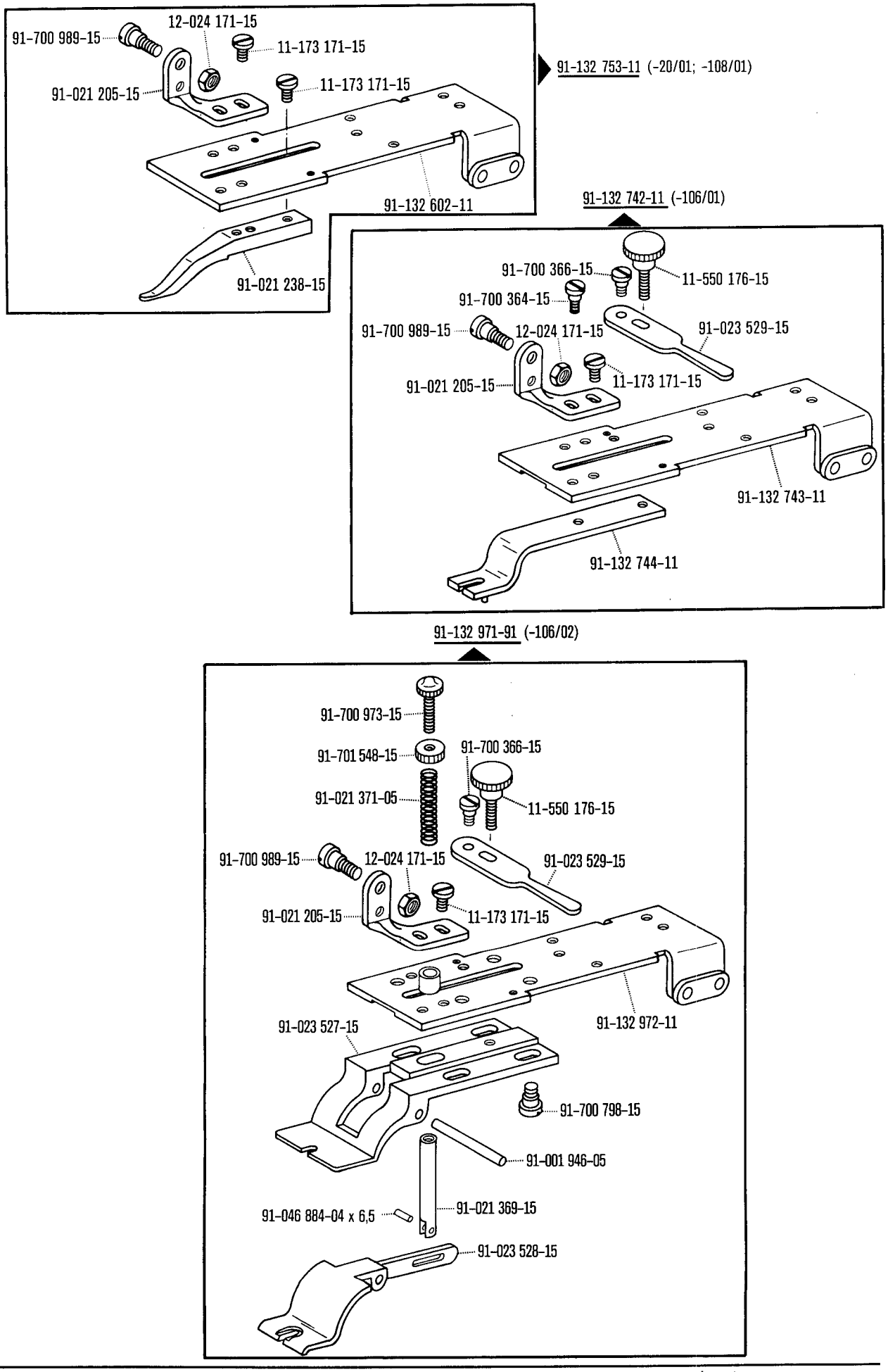

☐ siehe Erläuterungen Register 0
see explanations in section 0
voir légende registre 0
ver explicaciones del registro 0

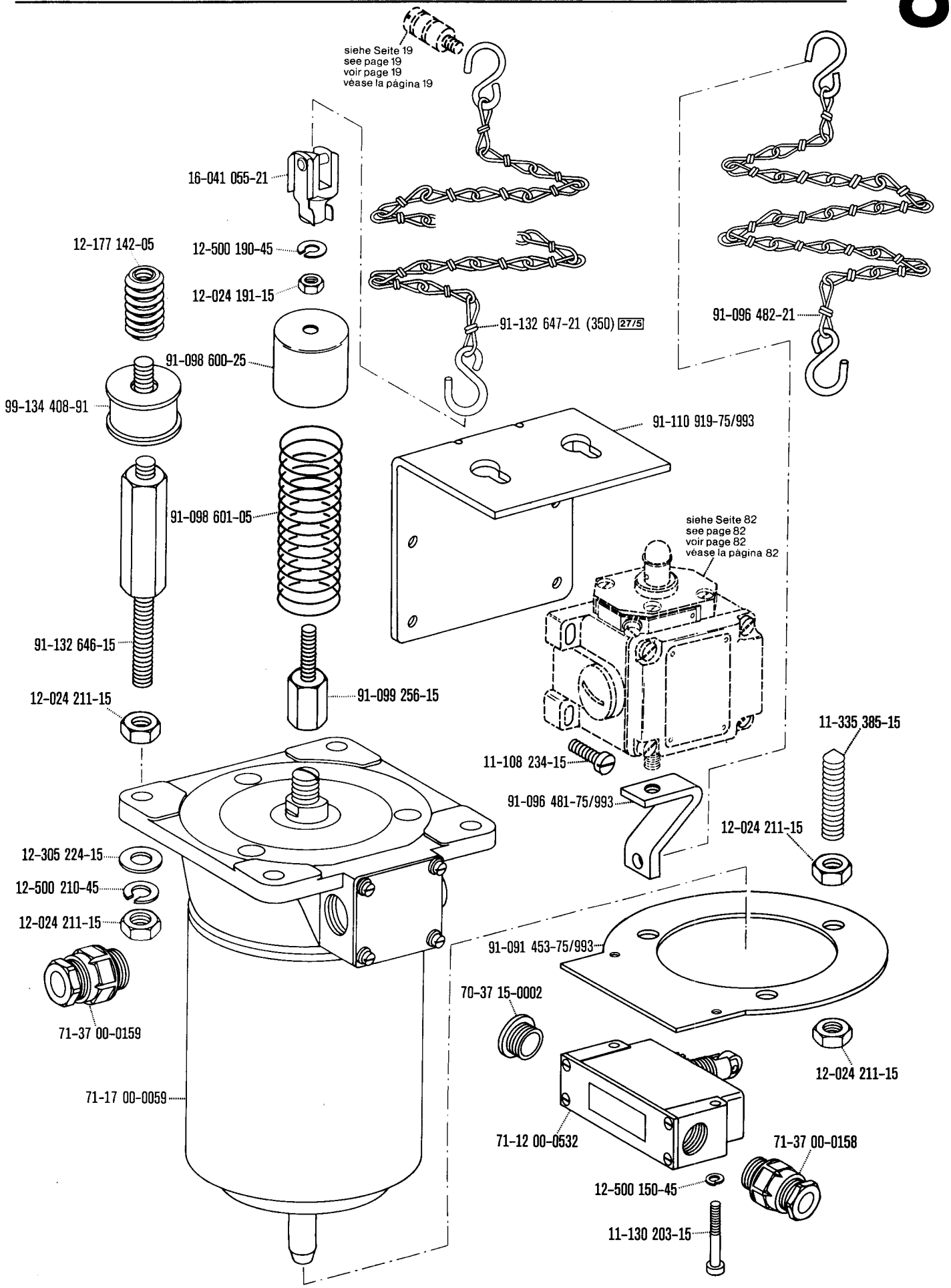
siehe Seite 19
see page 19
voir page 19
véase la página 19
16-041 055-21
12-177 142-05
12-500 190-45
12-024 191-15
91-132 647-21 (350) 27/5
91-096 482-21
91-098 600-25
99-134 408-91
91-110 919-75/993
91-098 601-05
siehe Seite 82
see page 82
voir page 82
véase la página 82
91-132 646-15
91-099 256-15
12-024 211-15
11-335 385-15
11-108 234-15
91-096 481-75/993
12-024 211-15
12-305 224-15
12-500 210-45
12-024 211-15
91-091 453-75/993
70-37 15-0002
71-37 00-0159
12-024 211-15
71-17 00-0059
71-12 00-0532
71-37 00-0158
12-500 150-45
11-130 203-15

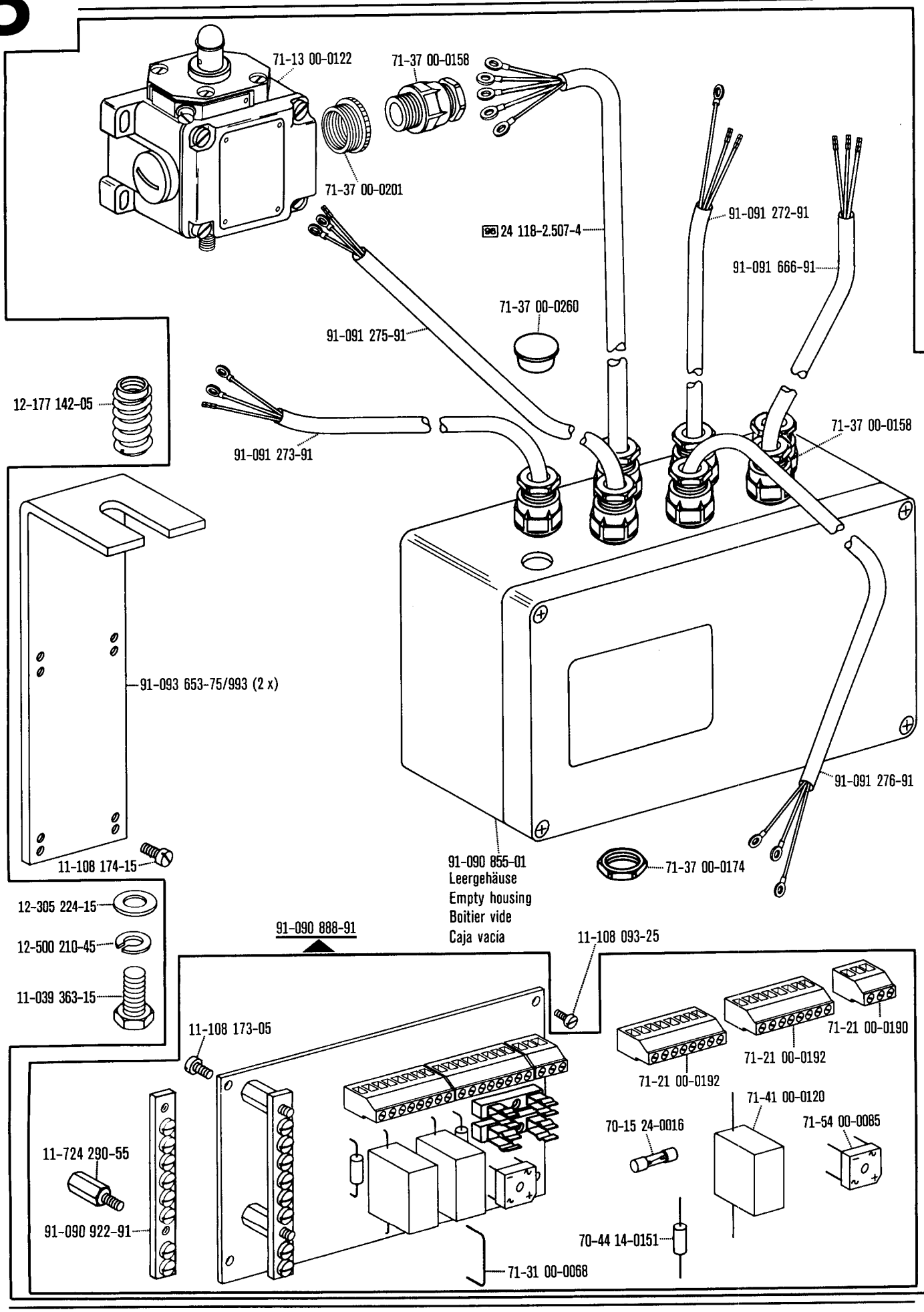

☐ siehe Erläuterungen Register 0
see explanations in section 0
voir légende registre 0
ver explicaciones del registro 0

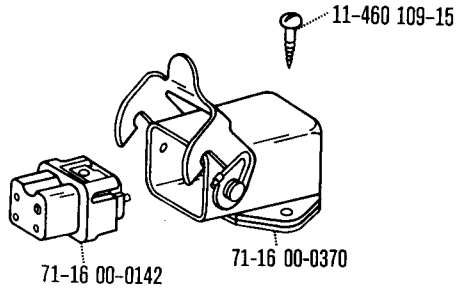

91-092 024-71/993

91-091 637-91

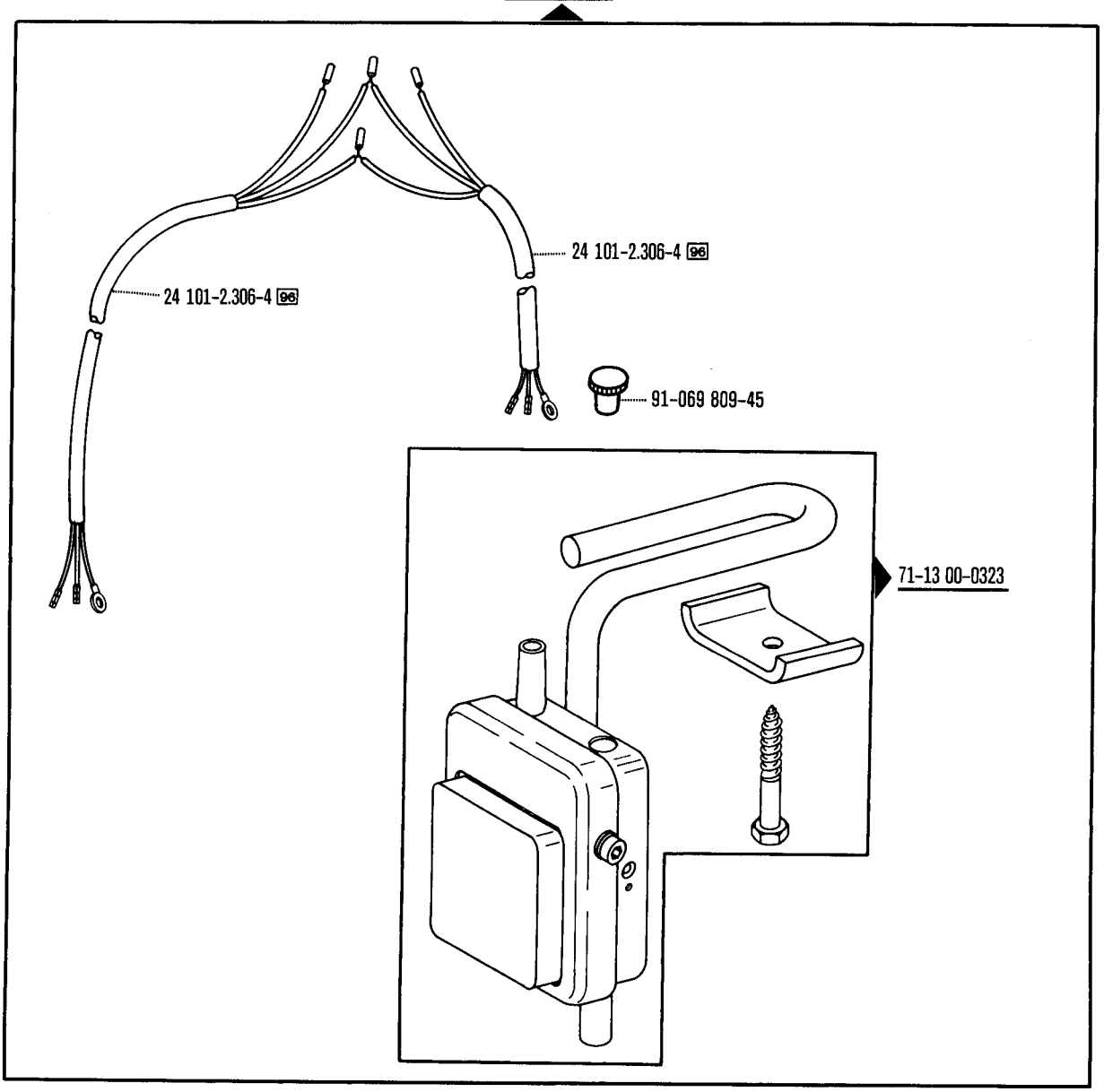

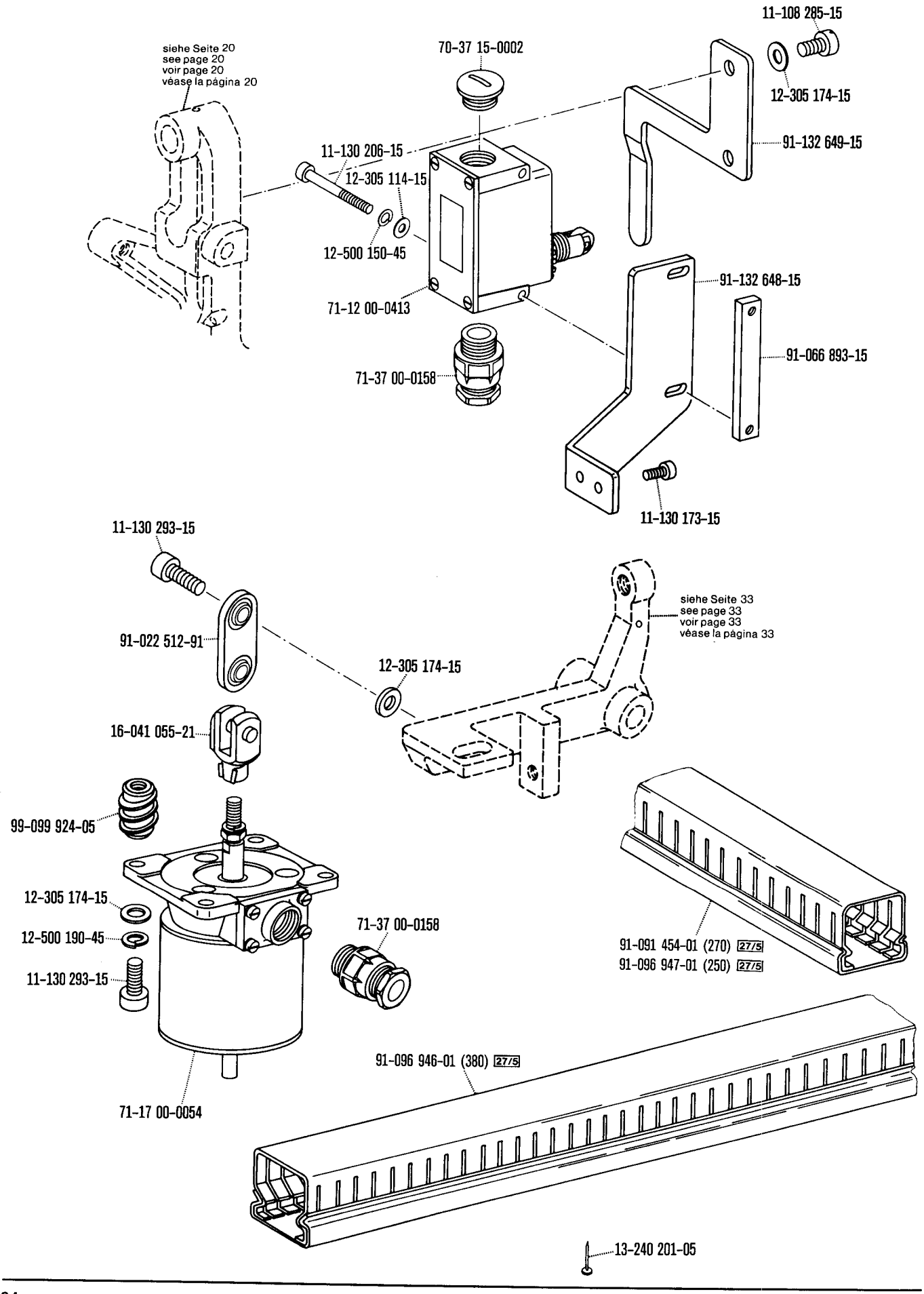

☐ siehe Erläuterungen Register 0
see explanations in section 0
voir légende registre 0
ver explicaciones del registro 0

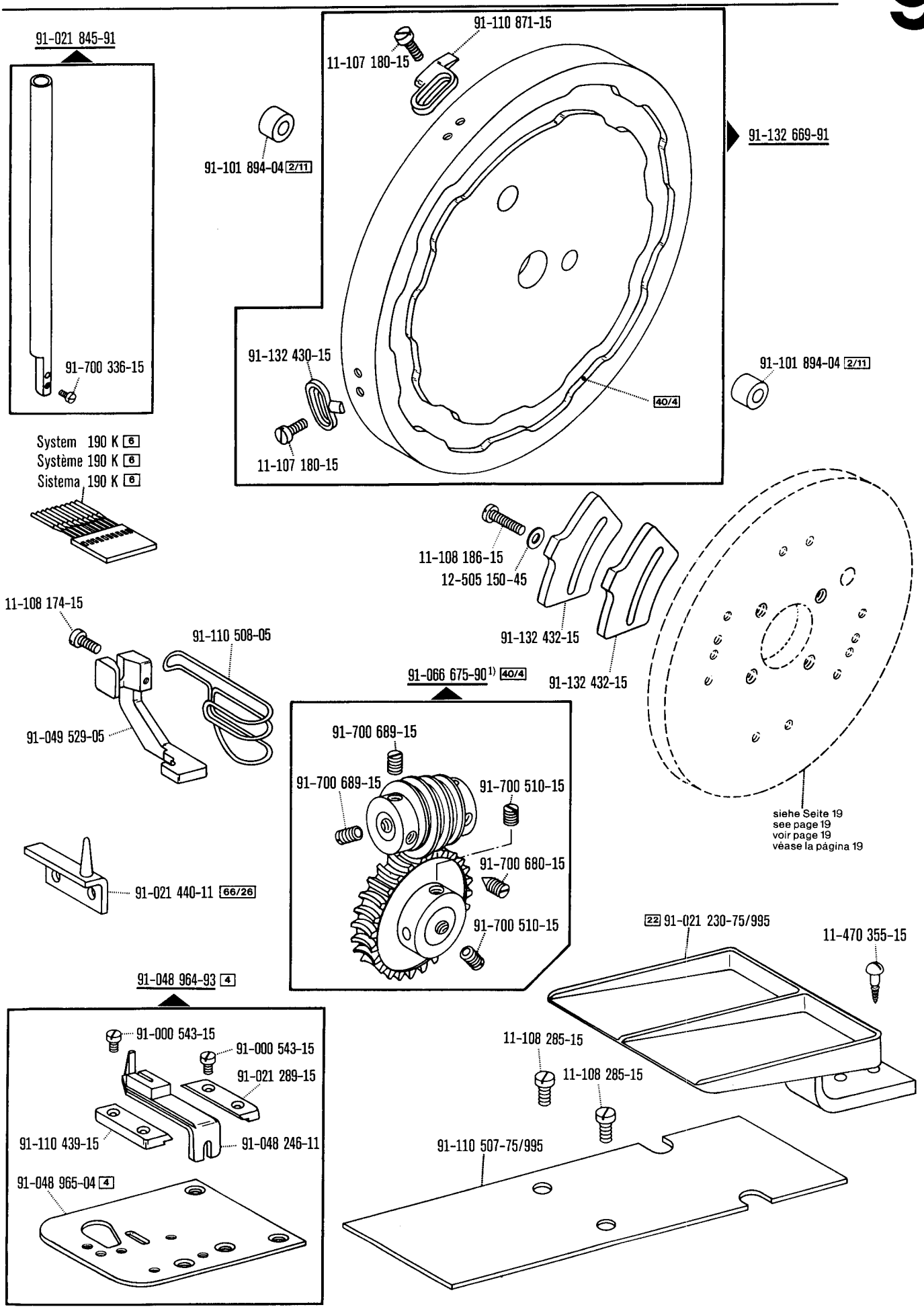
91-021 845-91
91-700 336-15
91-110 871-15
11-107 180-15
91-101 894-04 2/11
91-132 669-91
91-132 430-15
11-107 180-15
40/4
91-101 894-04 2/11
System 190 K 6
Système 190 K 6
Sistema 190 K 6
11-108 186-15
12-505 150-45
91-132 432-15
91-132 432-15
11-108 174-15
91-110 508-05
91-049 529-05
91-066 675-90 1) 40/4
91-700 689-15
91-700 689-15
91-700 510-15
91-700 680-15
91-700 510-15
siehe Seite 19
see page 19
voir page 19
véase la página 19
91-021 440-11 66/26
22 91-021 230-75/995
11-470 355-15
91-048 964-93 4
91-000 543-15
91-000 543-15
91-021 289-15
91-110 439-15
91-048 246-11
91-048 965-04 4
11-108 285-15
11-108 285-15
91-110 507-75/995

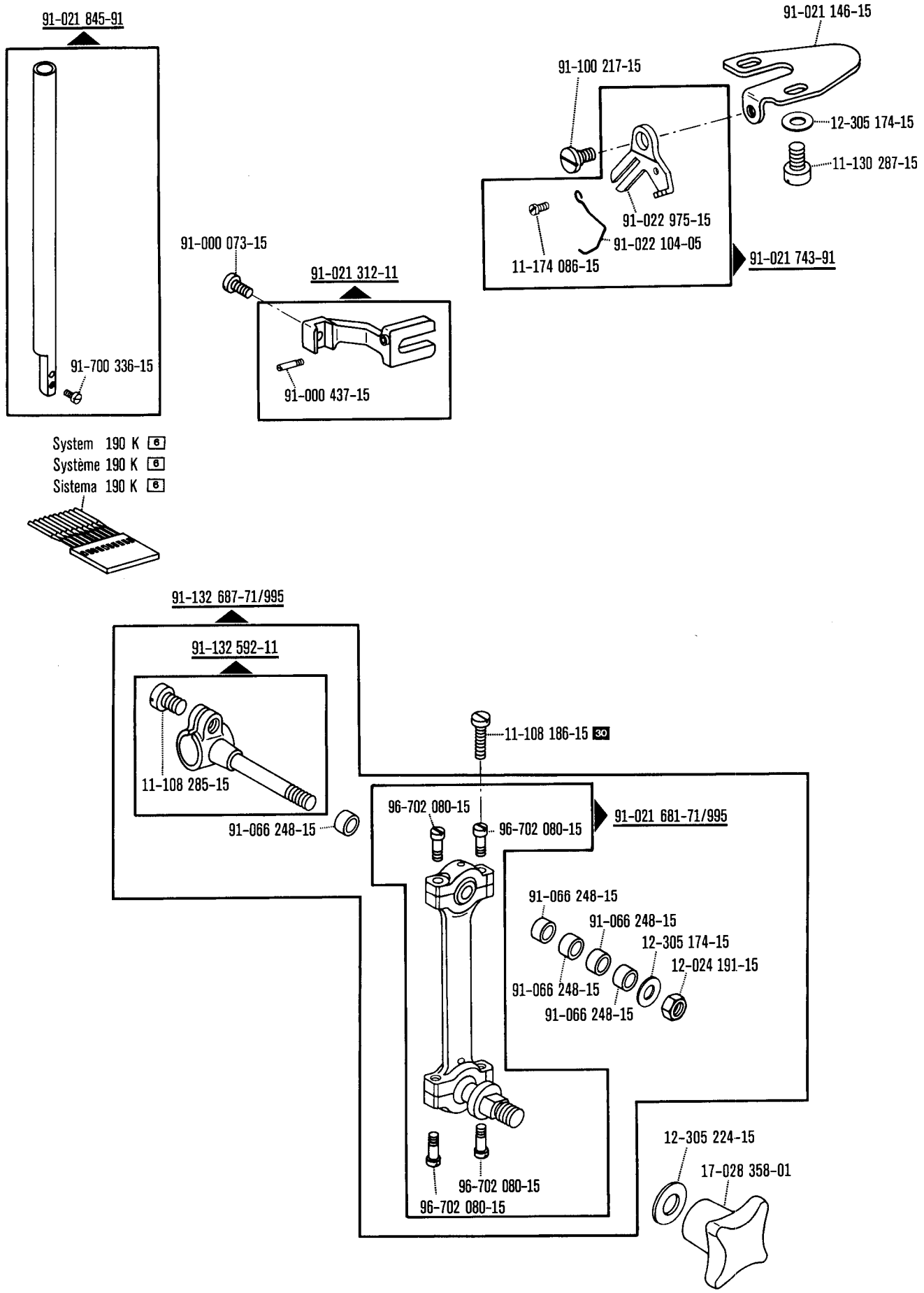

☐ siehe Erläuterungen Register 0
see explanations in section 0
voir légende registre 0
ver explicaciones del registro 0

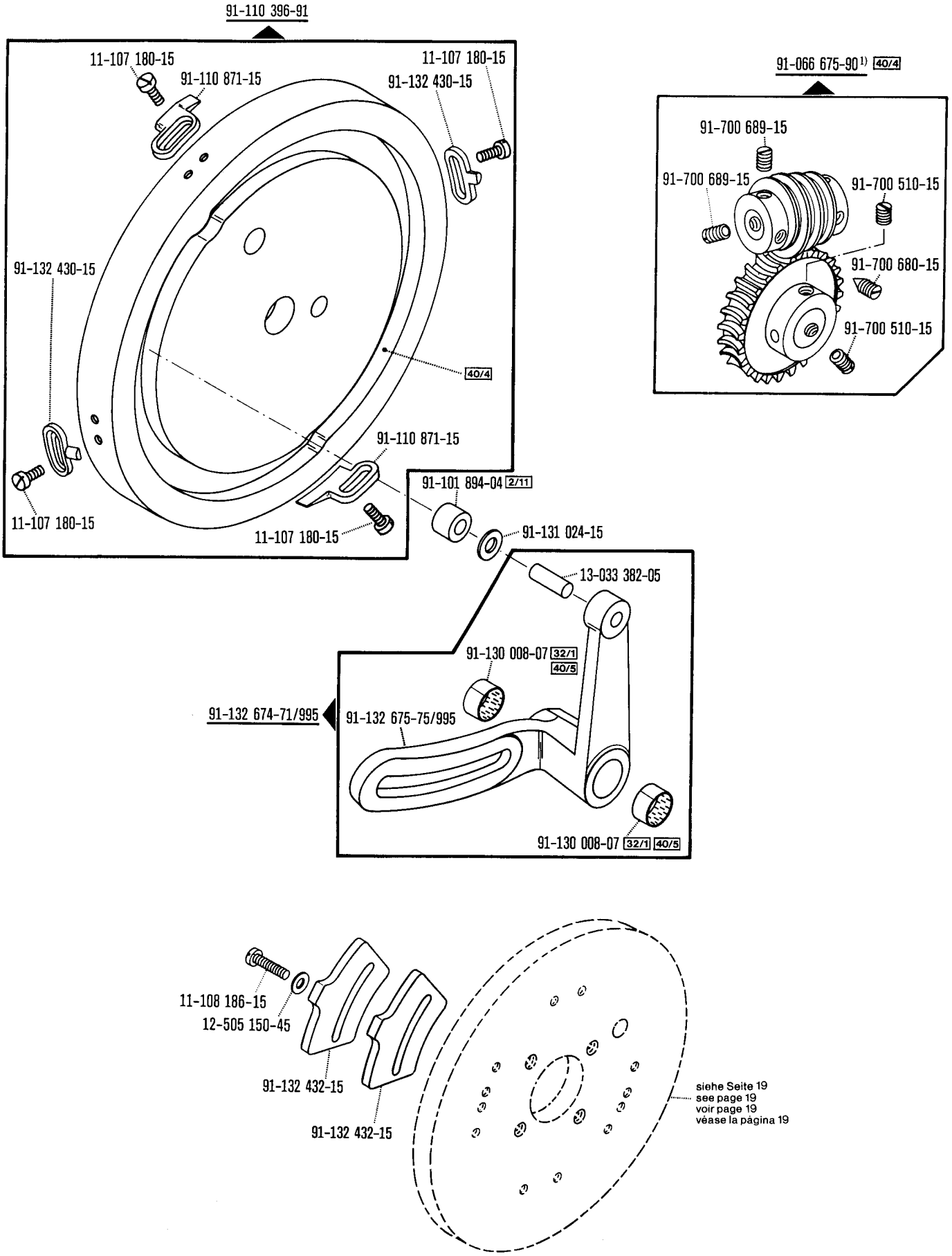

☐ siehe Erläuterungen Register 0
see explanations in section 0
voir légende registre 0
ver explicaciones del registro 0

1) Nr. 91-132 498-71/951 mitbestellen
Also order No. 91-132 498-71/951
Commander également n° 91-132 498-71/951
Pídase también № 91-132 498-71/951

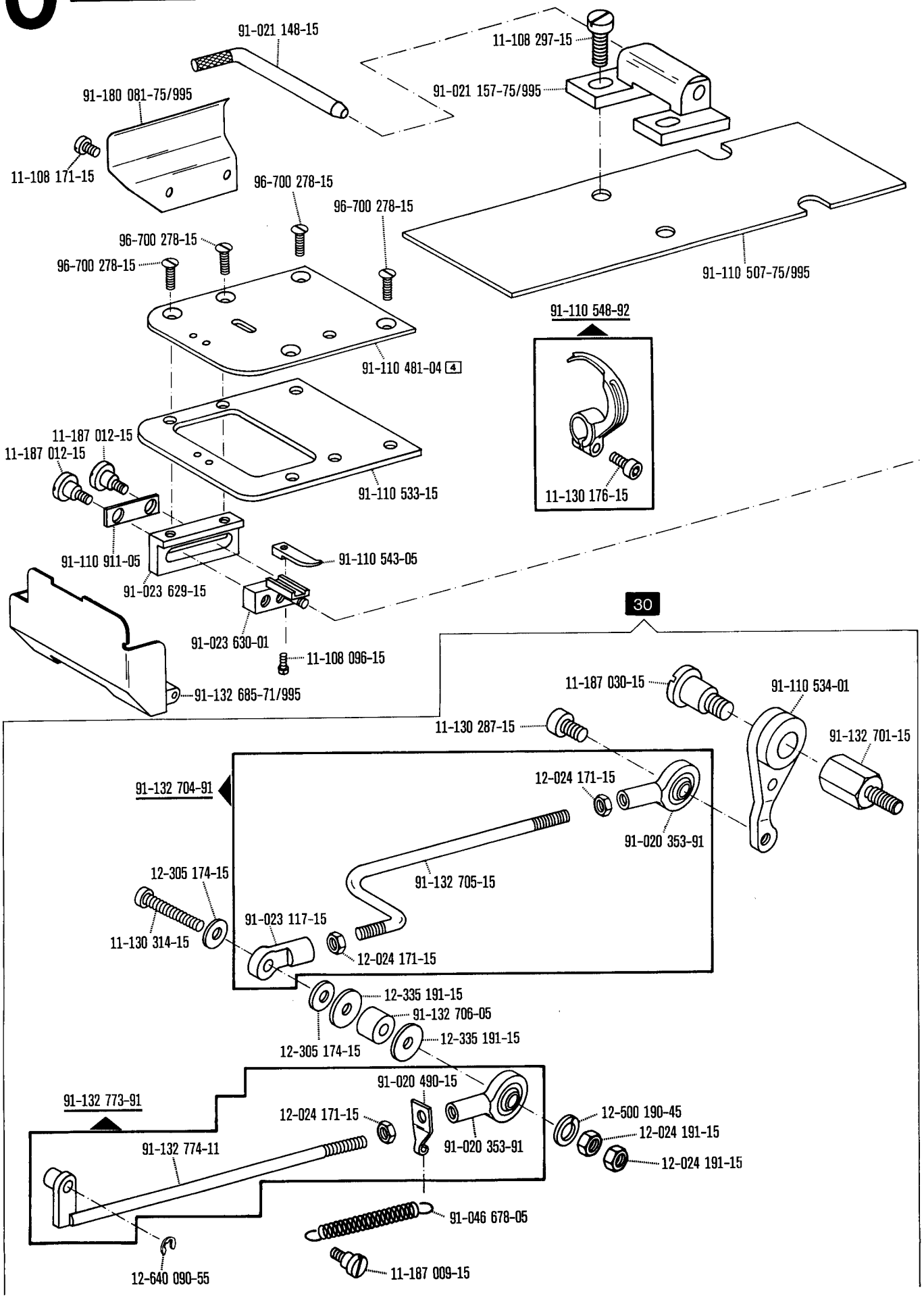

☐ siehe Erläuterungen Register 0
see explanations in section 0
voir légende registre 0
ver explicaciones del registro 0

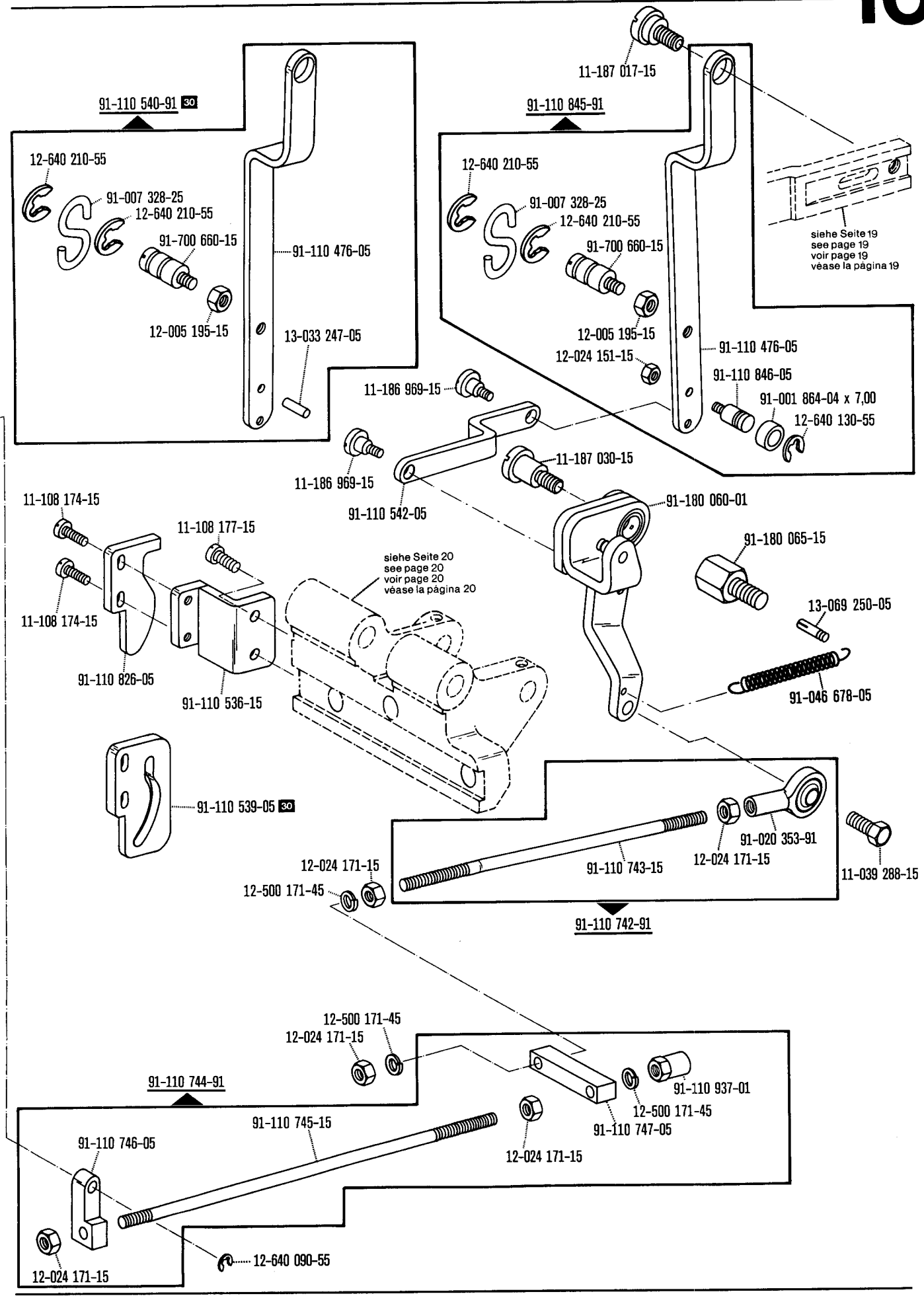

☐ siehe Erläuterungen Register 0
see explanations in section 0
voir légende registre 0
ver explicaciones del registro 0

(die sonstigen Teile wie in Register 1 bis 3)
(for all other parts see Sections 1 to 3)
(les autres pièces comme dans les registres 1 à 3)
(las demás piezas como en los registros 1 al 3)

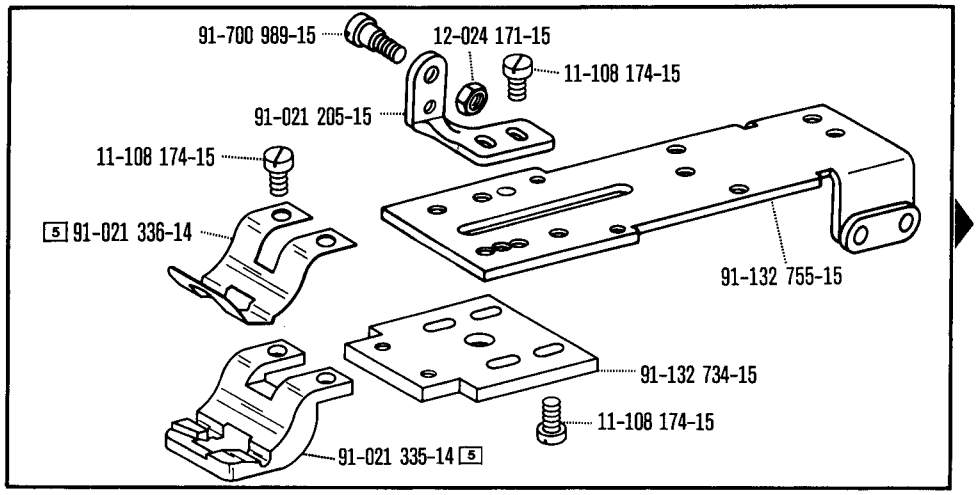

91-110 544-13 5 (-31/01)

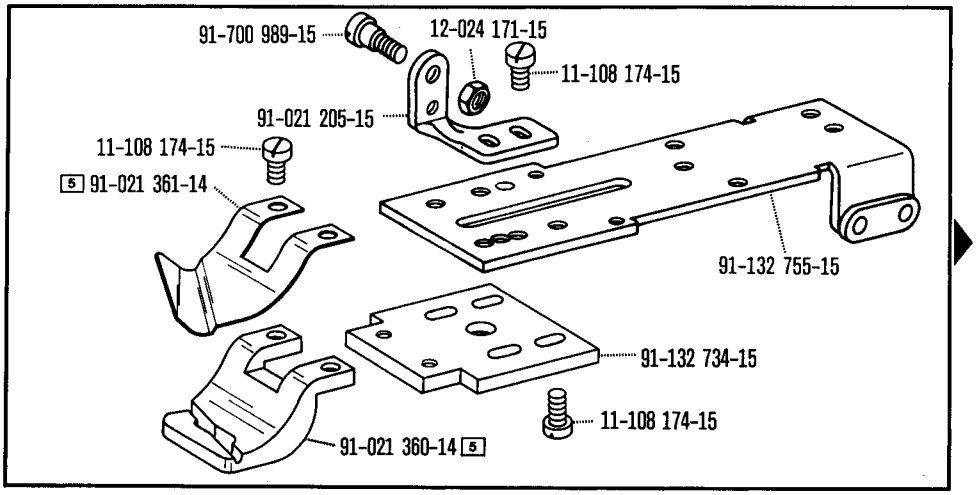

91-110 547-13 5 (-33/01)

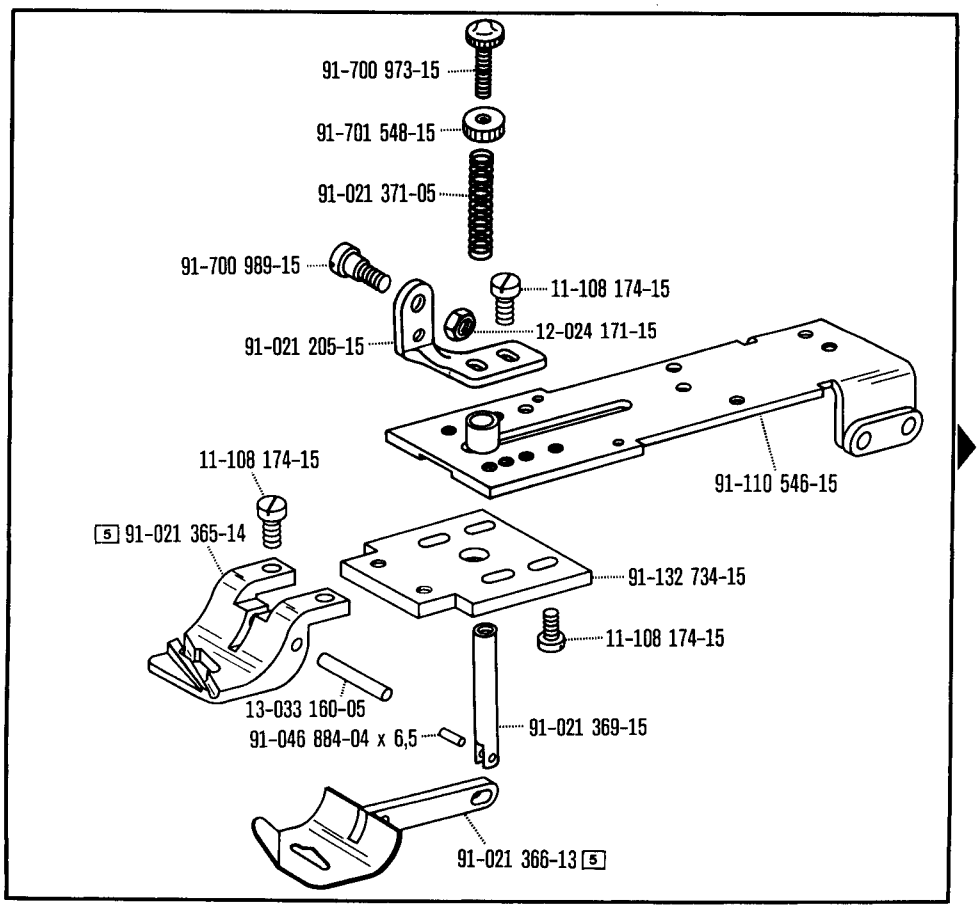

91-110 545-93 5 (-34/01)

☐ siehe Erläuterungen Register 0
see explanations in section 0
voir légende registre 0
ver explicaciones del registro 0

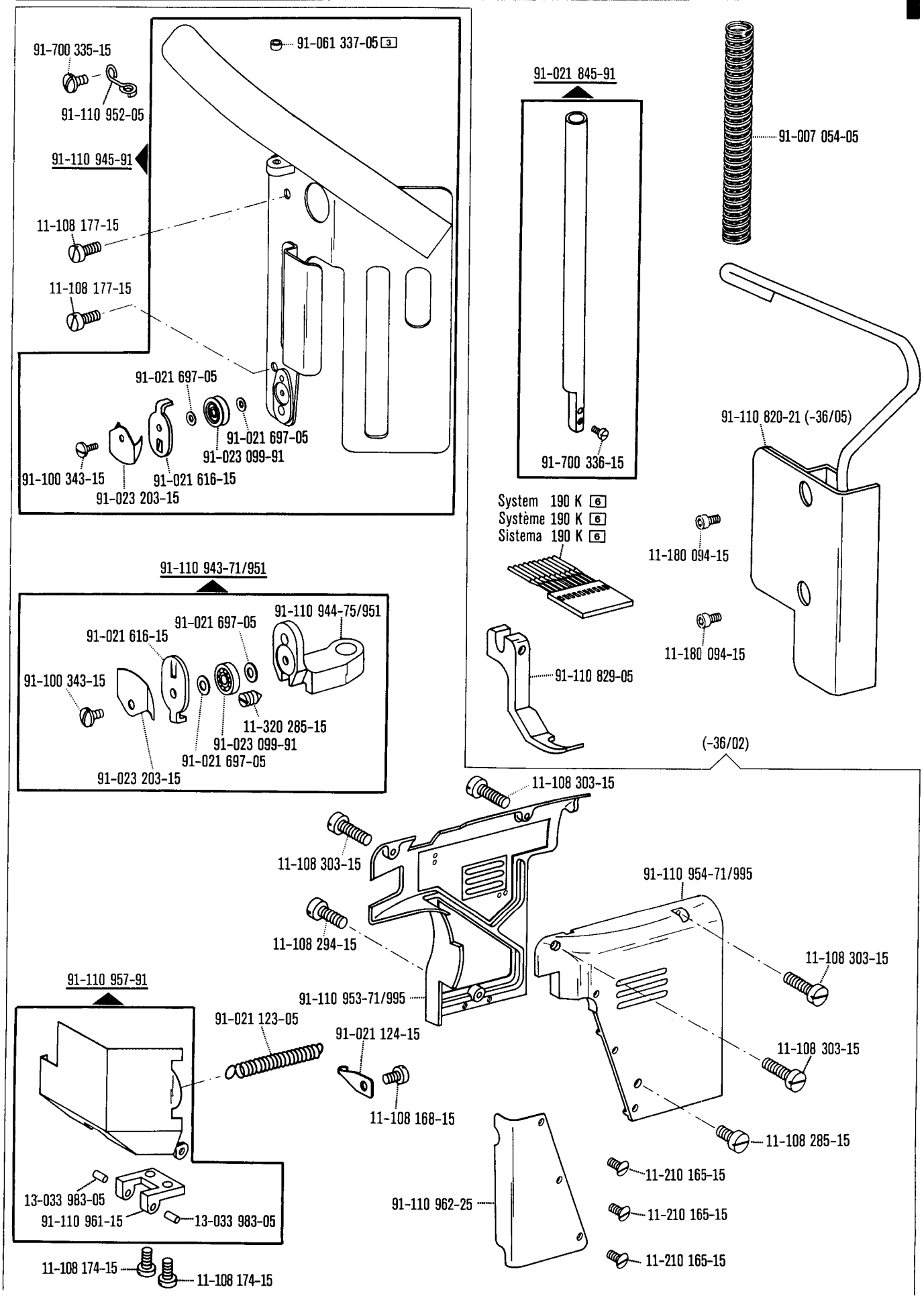
91-061 337-05 3
91-700 335-15
91-110 952-05
91-110 945-91
11-108 177-15
11-108 177-15
91-021 697-05
91-021 697-05
91-023 099-91
91-100 343-15
91-021 616-15
91-023 203-15
91-021 845-91
91-700 336-15
91-007 054-05
91-110 820-21 (-36/05)
System 190 K 6
Système 190 K 6
Sistema 190 K 6
11-180 094-15
11-180 094-15
91-110 829-05
91-110 943-71/951
91-110 944-75/951
91-021 616-15
91-021 697-05
91-100 343-15
11-320 285-15
91-023 099-91
91-021 697-05
91-023 203-15
(-36/02)
11-108 303-15
11-108 303-15
91-110 954-71/995
11-108 294-15
11-108 303-15
91-110 957-91
91-110 953-71/995
91-021 123-05
91-021 124-15
11-108 303-15
11-108 168-15
11-108 285-15
11-210 165-15
13-033 983-05
91-110 961-15
13-033 983-05
91-110 962-25
11-210 165-15
11-210 165-15
11-108 174-15
11-108 174-15

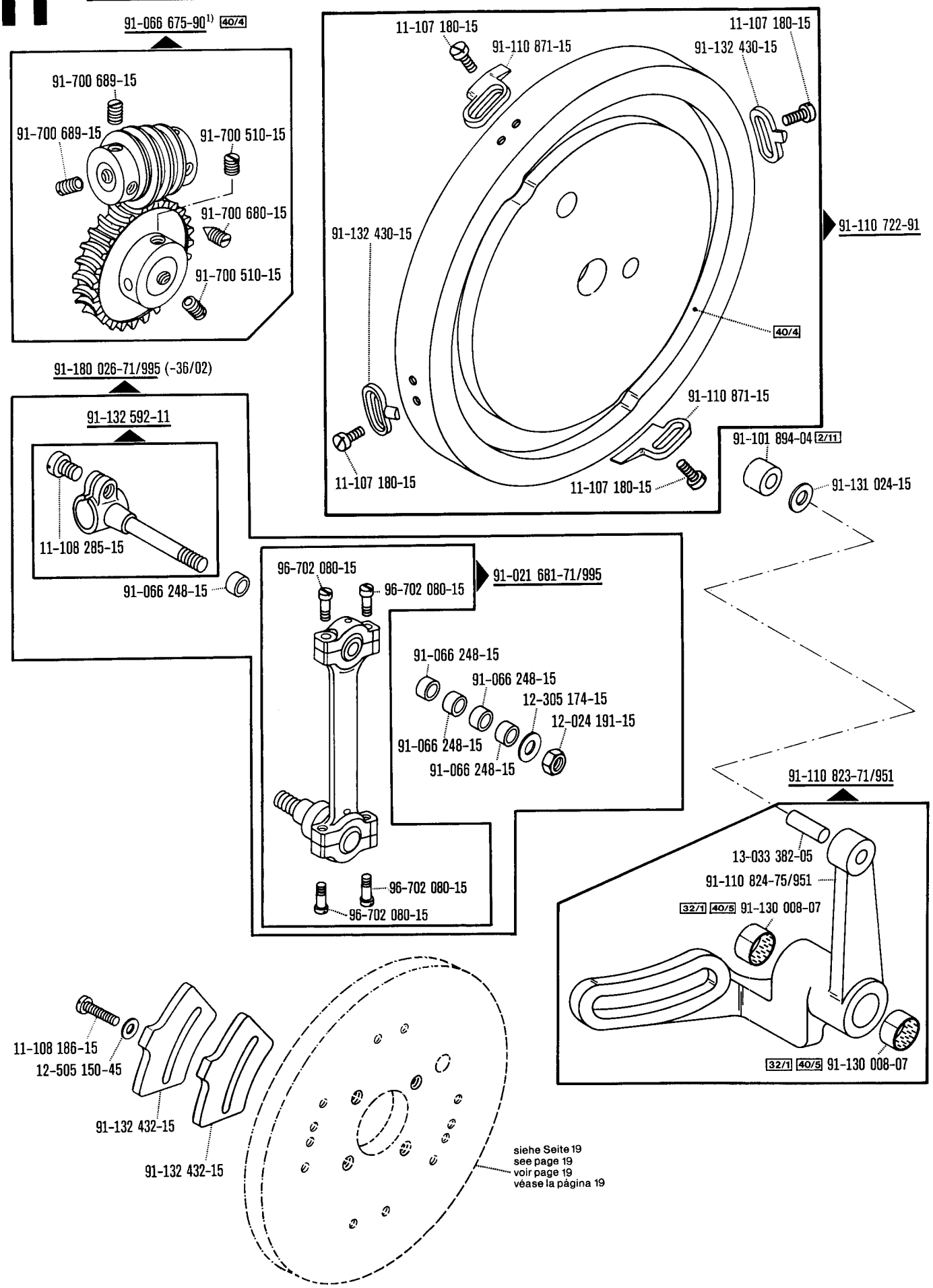

1) Nr. 91-132 498-71/951 mitbestellen
Also order No. 91-132 498-71/951
Commander également n° 91-132 498-71/951
Pidase también № 91-132 498-71/951

☐ siehe Erläuterungen Register 0
see explanations in section 0
voir légende registre 0
ver explicaciones del registro 0

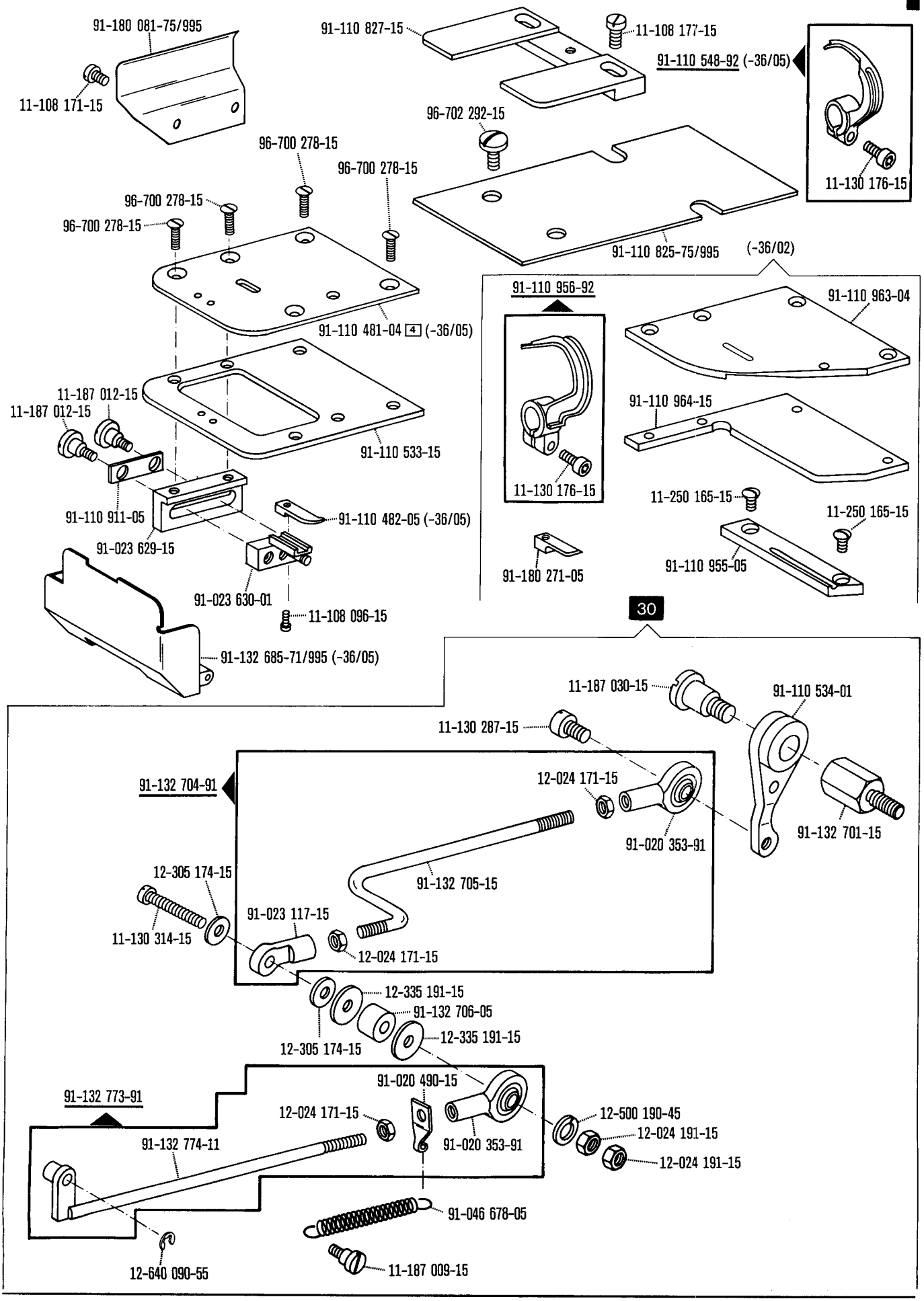
91-180 081-75/995
11-108 171-15
91-110 827-15
11-108 177-15
91-110 548-92 (-36/05)
11-130 176-15
96-702 292-15
96-700 278-15
96-700 278-15
96-700 278-15
96-700 278-15
91-110 825-75/995
(-36/02)
91-110 481-04 4 (-36/05)
91-110 956-92
91-110 963-04
11-130 176-15
91-110 964-15
11-187 012-15
11-187 012-15
91-110 533-15
11-250 165-15
11-250 165-15
91-110 911-05
91-110 482-05 (-36/05)
91-023 629-15
91-180 271-05
91-110 955-05
91-023 630-01
11-108 096-15
30
91-132 685-71/995 (-36/05)
11-187 030-15
91-110 534-01
11-130 287-15
91-132 704-91
12-024 171-15
91-020 353-91
91-132 701-15
12-305 174-15
91-132 705-15
91-023 117-15
11-130 314-15
12-024 171-15
12-335 191-15
91-132 706-05
12-335 191-15
12-305 174-15
91-020 490-15
91-132 773-91
12-024 171-15
12-500 190-45
12-024 191-15
91-132 774-11
91-020 353-91
12-024 191-15
91-046 678-05
12-640 090-55
11-187 009-15

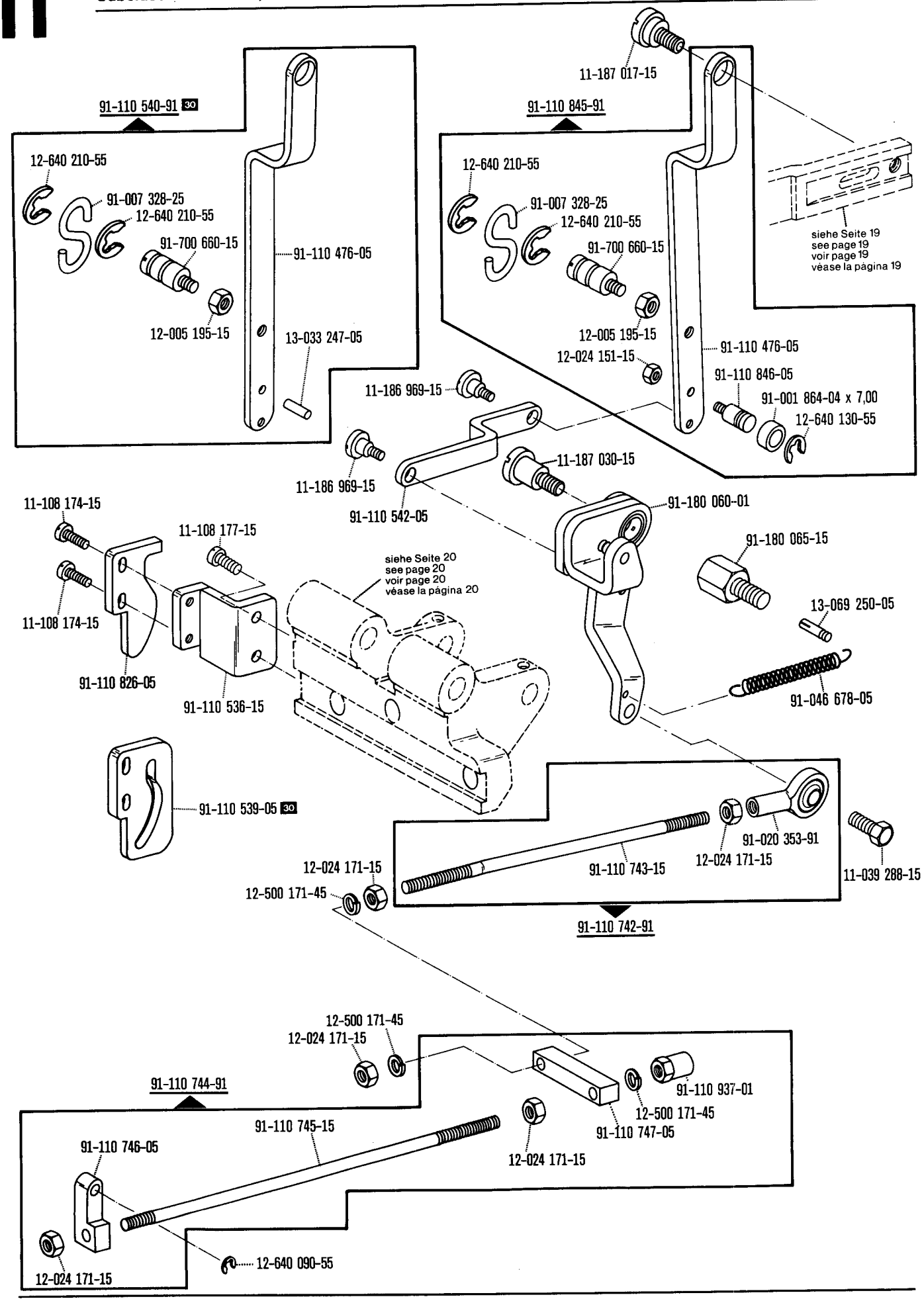

☐ siehe Erläuterungen Register 0
see explanations in section 0
voir légende registre 0
ver explicaciones del registro 0

91-110 830-91 60 67/4 (-36/02)

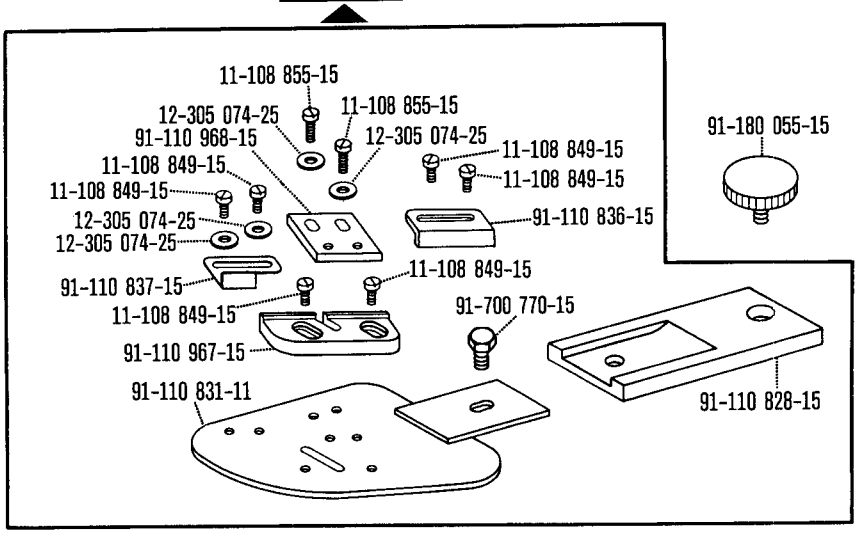

91-110 847-91 60 67/1

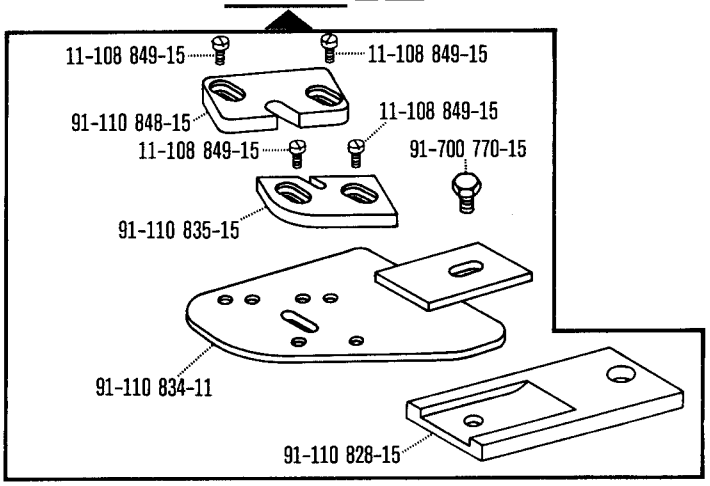

91-110 849-91 60 67/2

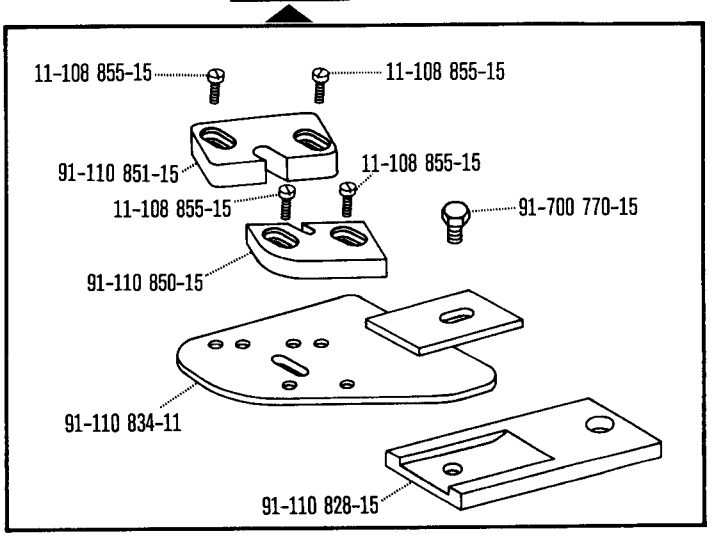

(die sonstigen Teile wie in Register 1 bis 3)
(for all other parts see Sections 1 to 3)
(les autres pièces comme dans les registres 1 à 3)
(las demás piezas como en los registros 1 al 3)

91-110 938-91 60 67/1 (-36/02)

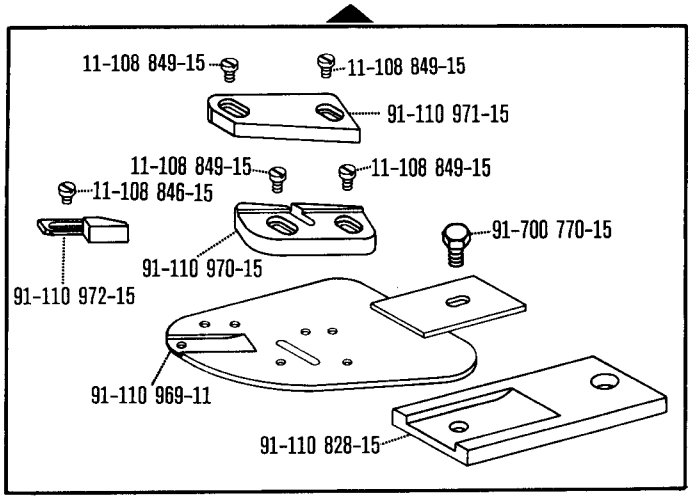

91-180 353-91 60 (-36/02)

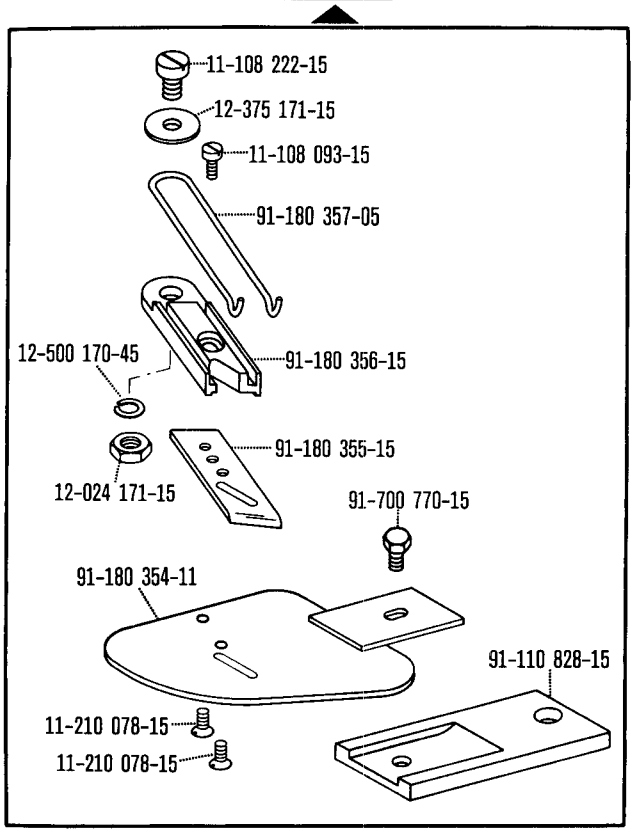

91-110 975-91 60 67/3

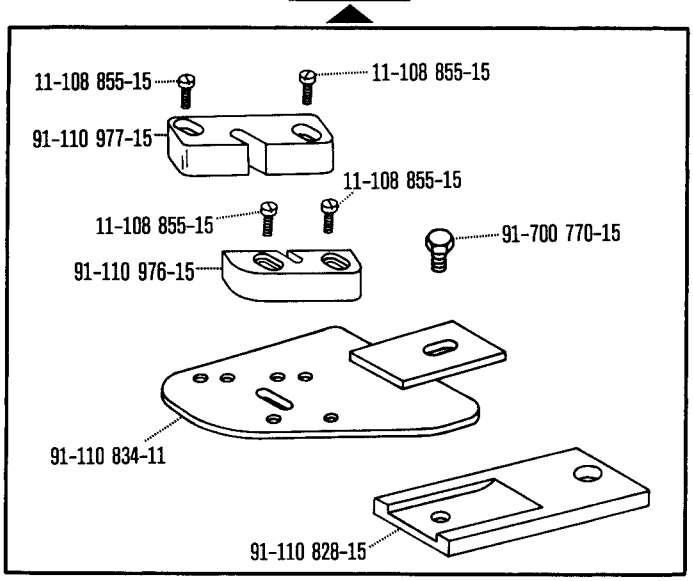

91-476 391-91 60 67/6 (-36/02)

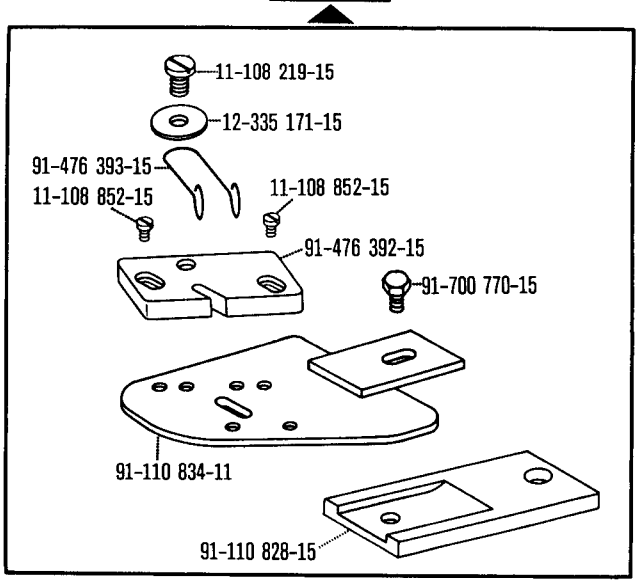

91-476 411-91 60 67/5 (-36/02)

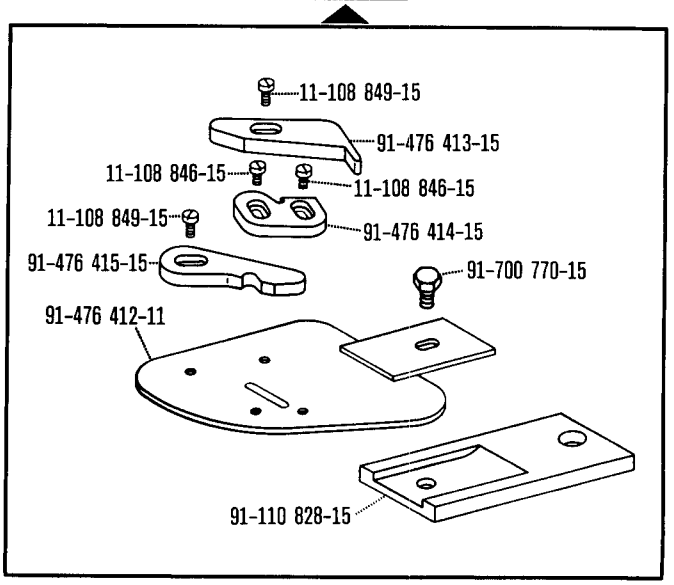

☐ siehe Erläuterungen Register 0
see explanations in section 0
voir légende registre 0
ver explicaciones del registro 0

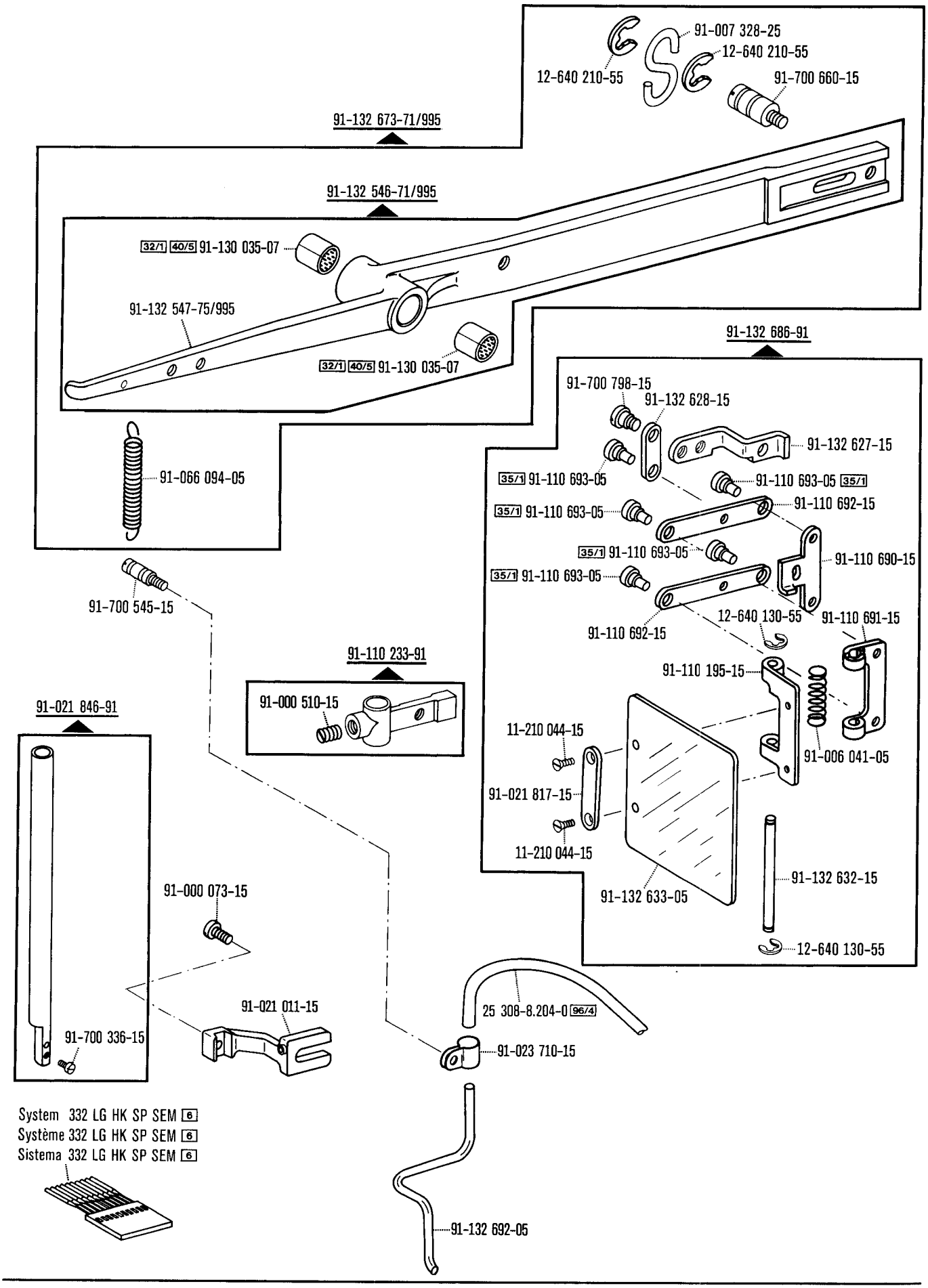
91-007 328-25
12-640 210-55
12-640 210-55
91-700 660-15
91-132 673-71/995
91-132 546-71/995
32/1 40/5 91-130 035-07
91-132 547-75/995
32/1 40/5 91-130 035-07
91-066 094-05
91-132 686-91
91-700 798-15
91-132 628-15
91-132 627-15
35/1 91-110 693-05
91-110 693-05 35/1
35/1 91-110 693-05
91-110 692-15
35/1 91-110 693-05
91-110 690-15
35/1 91-110 693-05
12-640 130-55
91-110 691-15
91-110 692-15
91-700 545-15
91-110 233-91
91-000 510-15
91-110 195-15
91-021 846-91
11-210 044-15
91-006 041-05
91-021 817-15
11-210 044-15
91-132 632-15
91-132 633-05
12-640 130-55
91-000 073-15
91-021 011-15
25 308-8.204-0 96/4
91-700 336-15
91-023 710-15
System 332 LG HK SP SEM 6
Système 332 LG HK SP SEM 6
Sistema 332 LG HK SP SEM 6
91-132 692-05

Unterklasse
Subclass
Sous-classe -39/02-759/06-966/11 90/19 zur · pour
Subclase -39/04-759/08-966/11 90/19 for · para **Pfaff 3306**

(die sonstigen Teile wie in Register 1 bis 3)
(for all other parts see Sections 1 to 3)
(les autres pièces comme dans les registres 1 à 3)
(las demás piezas como en los registros 1 al 3)

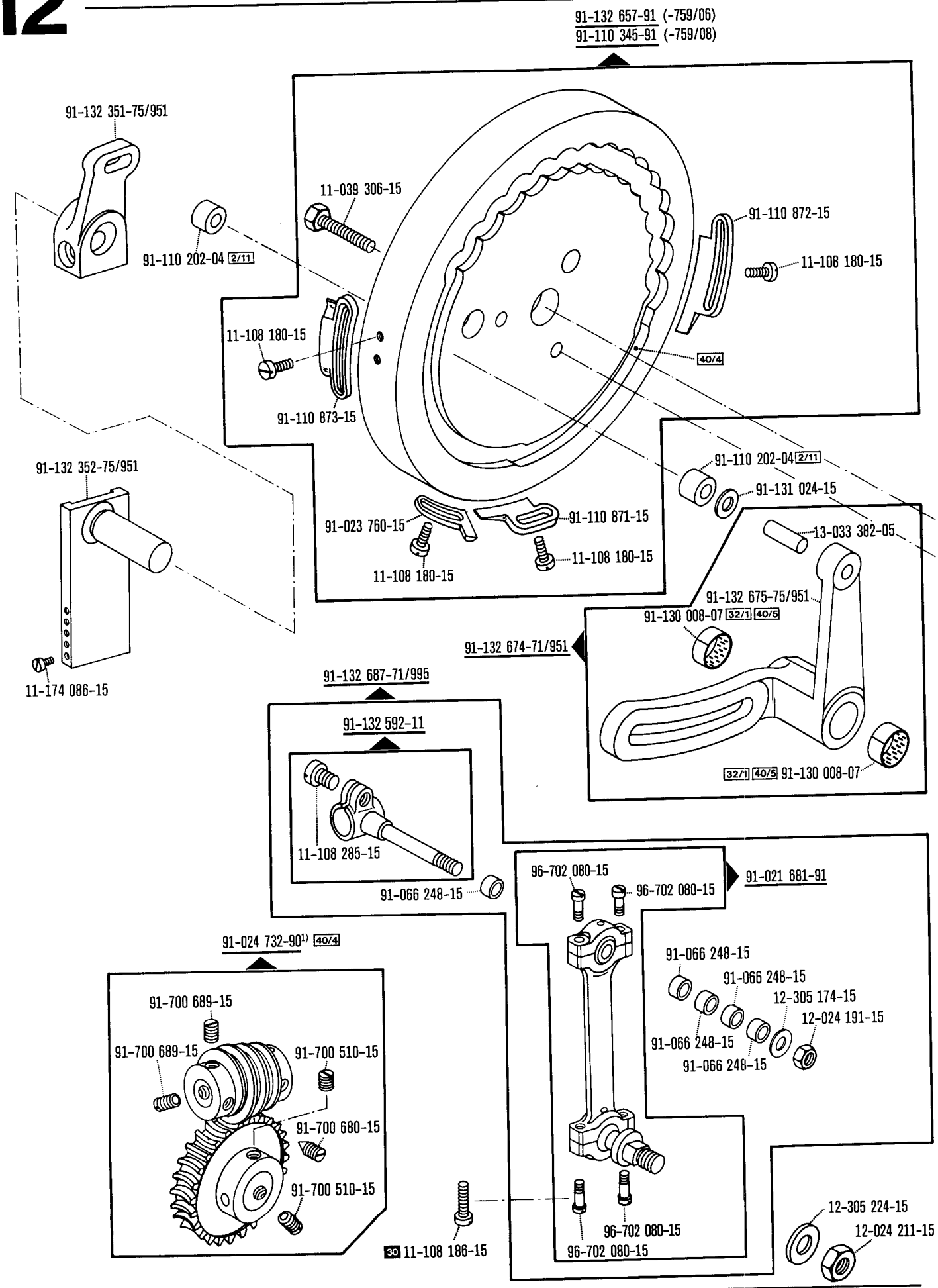

1) Nr. 91-132 498-71/951 mitbestellen
Also order No. 91-132 498-71/951
Commander également n° 91-132 498-71/951
Pídase también № 91-132 498-71/951

☐ siehe Erläuterungen Register 0
see explanations in section 0
voir légende registre 0
ver explicaciones del registro 0

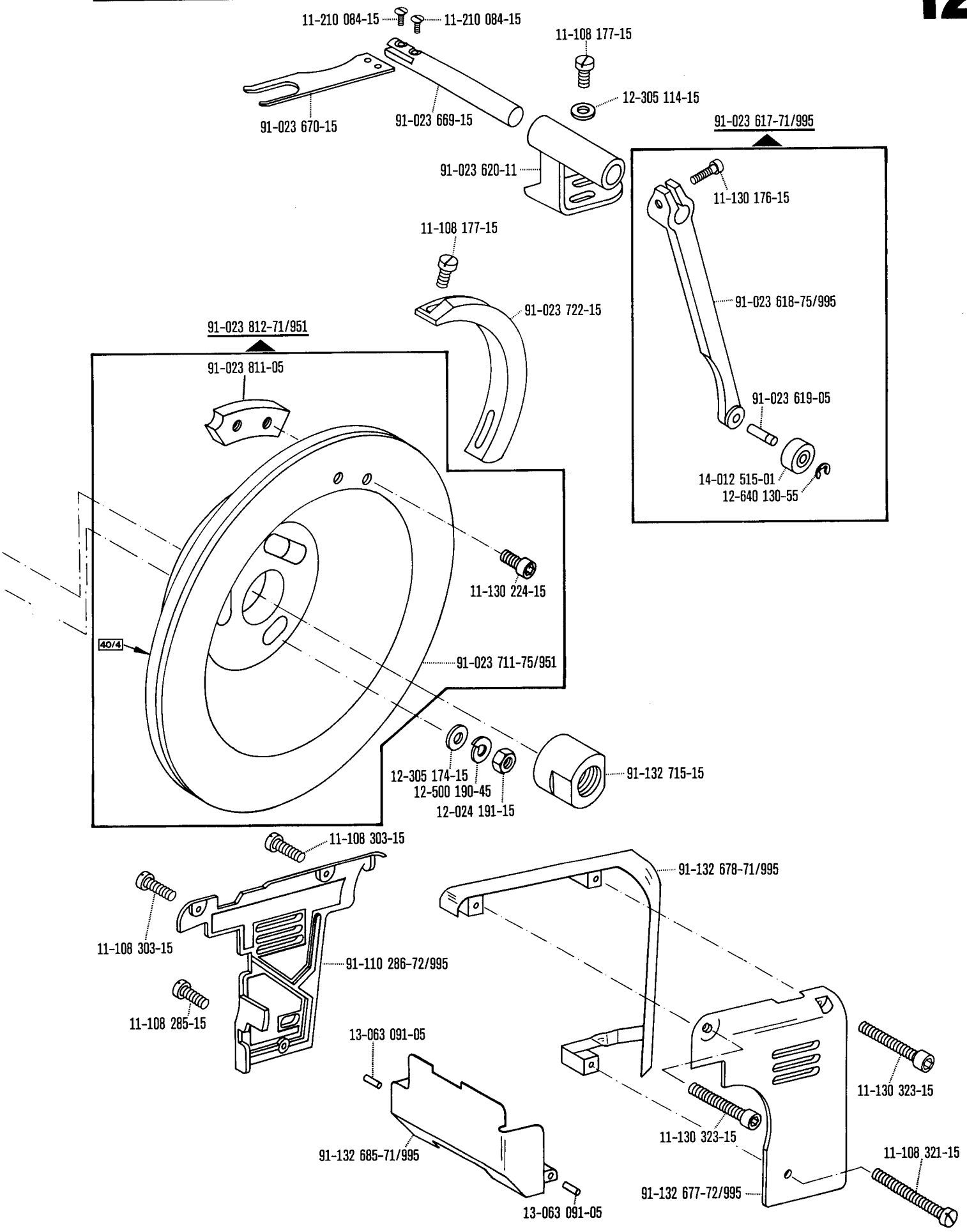
11-210 084-15
11-210 084-15
11-108 177-15
12-305 114-15
91-023 670-15
91-023 669-15
91-023 617-71/995
91-023 620-11
11-130 176-15
11-108 177-15
91-023 722-15
91-023 618-75/995
91-023 812-71/951
91-023 811-05
91-023 619-05
14-012 515-01
12-640 130-55
11-130 224-15
40/4
91-023 711-75/951
12-305 174-15
12-500 190-45
12-024 191-15
91-132 715-15
11-108 303-15
91-132 678-71/995
11-108 303-15
91-110 286-72/995
11-108 285-15
13-063 091-05
11-130 323-15
11-130 323-15
91-132 685-71/995
11-108 321-15
91-132 677-72/995
13-063 091-05

Unterklasse
Subclass
Sous-classe -39/02-759/06-966/11 90/19
Subclase -39/04-759/08-966/11 90/19

zur · pour
for · para **Pfaff 3306**

(die sonstigen Teile wie in Register 1 bis 3)
(for all other parts see Sections 1 to 3)
(les autres pièces comme dans les registres 1 à 3)
(las demás piezas como en los registros 1 al 3)

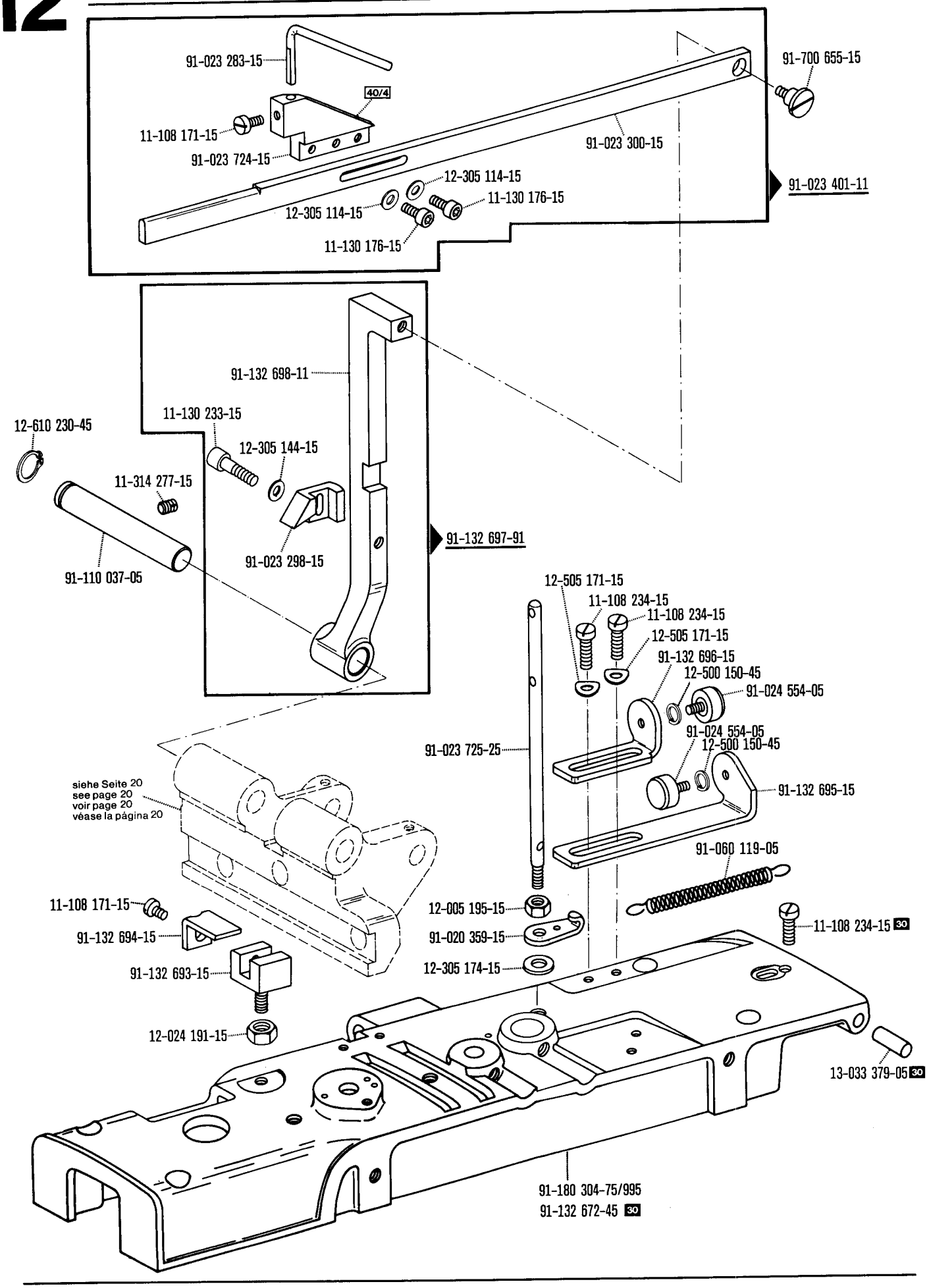

☐ siehe Erläuterungen Register 0
see explanations in section 0
voir légende registre 0
ver explicaciones del registro 0

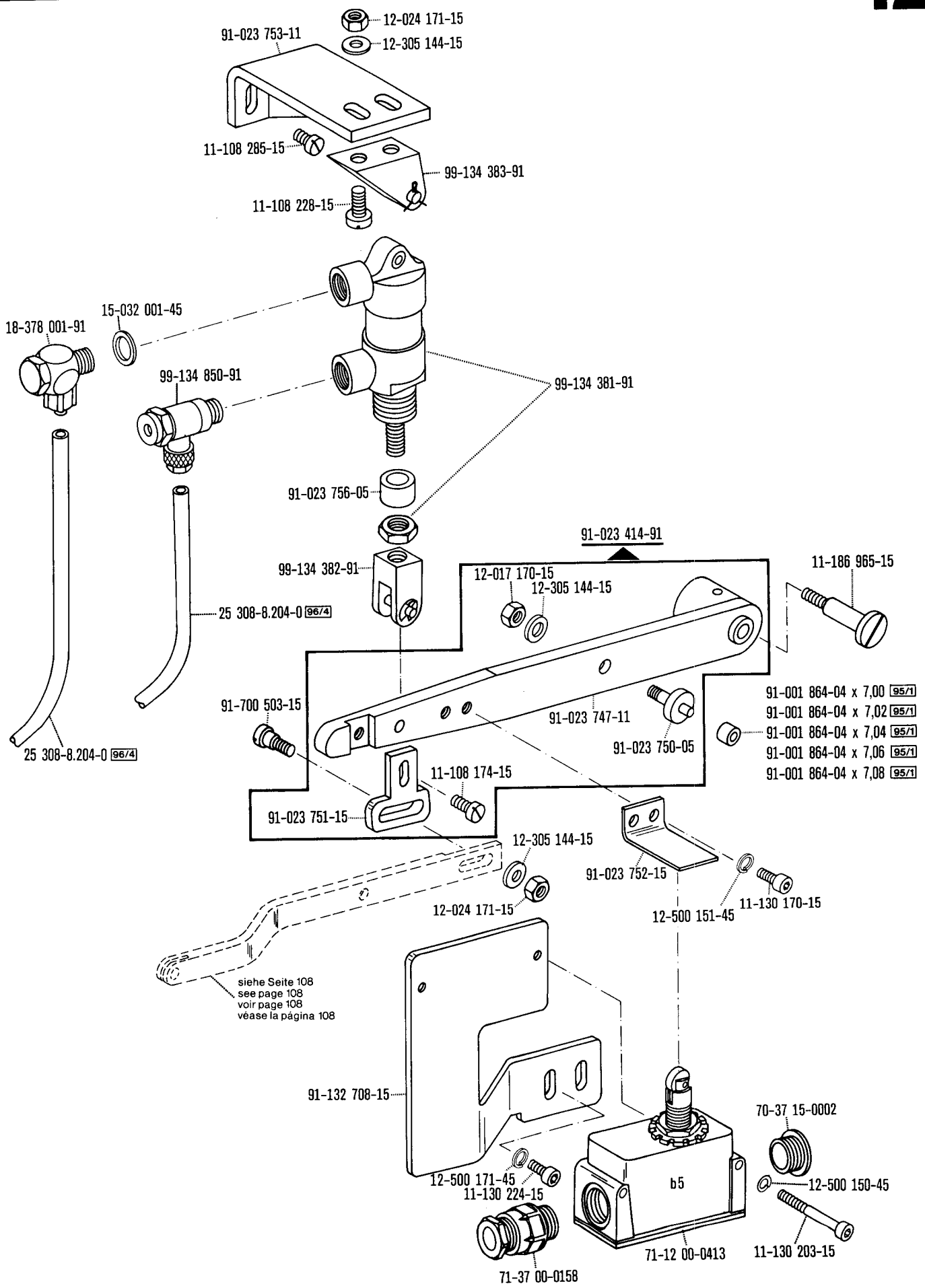
12-024 171-15
12-305 144-15
91-023 753-11
11-108 285-15
99-134 383-91
11-108 228-15
15-032 001-45
18-378 001-91
99-134 850-91
99-134 381-91
91-023 756-05
91-023 414-91
99-134 382-91
12-017 170-15
12-305 144-15
11-186 965-15
25 308-8.204-0 96/4
91-700 503-15
91-023 747-11
91-023 750-05
91-001 864-04 x 7,00 95/1
91-001 864-04 x 7,02 95/1
91-001 864-04 x 7,04 95/1
91-001 864-04 x 7,06 95/1
91-001 864-04 x 7,08 95/1
25 308-8.204-0 96/4
11-108 174-15
91-023 751-15
12-305 144-15
91-023 752-15
11-130 170-15
12-024 171-15
12-500 151-45
siehe Seite 108
see page 108
voir page 108
véase la página 108
91-132 708-15
70-37 15-0002
12-500 171-45
11-130 224-15
b5
12-500 150-45
71-12 00-0413
11-130 203-15
71-37 00-0158

91-110 116-91 30

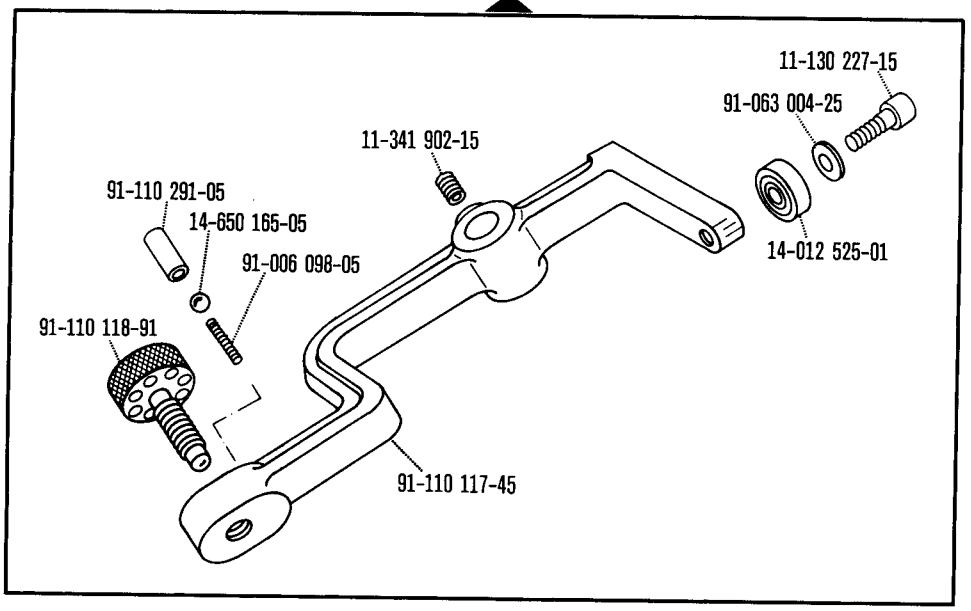

91-110 894-71/951

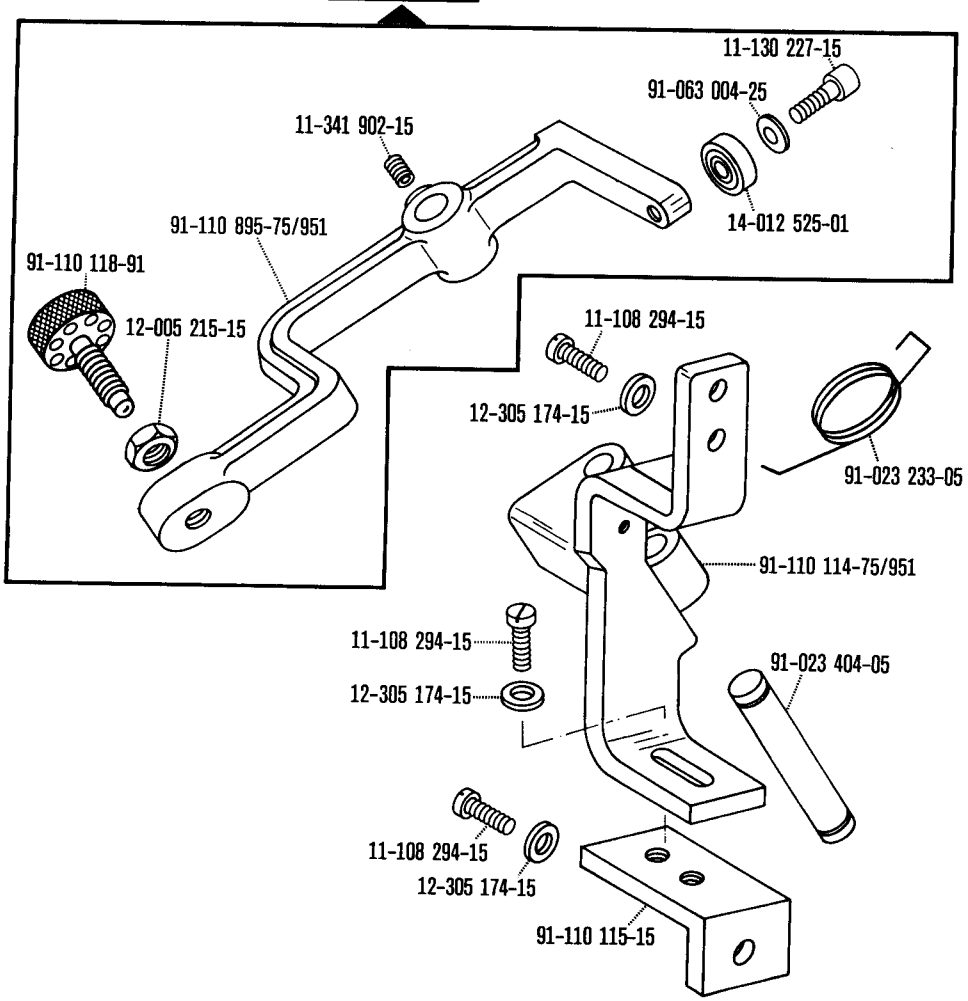

☐ siehe Erläuterungen Register 0
see explanations in section 0
voir légende registre 0
ver explicaciones del registro 0

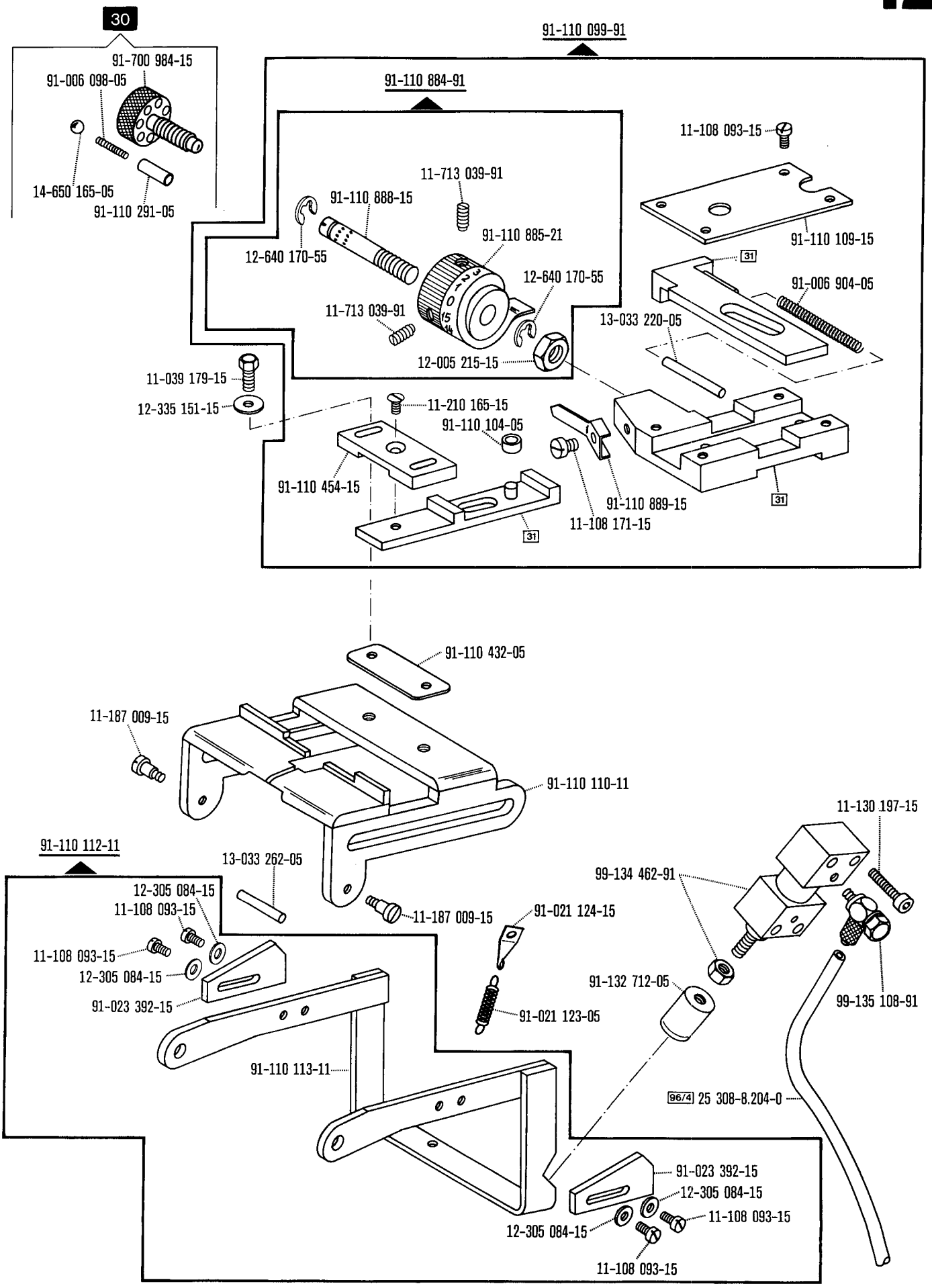

☐ siehe Erläuterungen Register 0
see explanations in section 0
voir légende registre 0
ver explicaciones del registro 0

Unterklasse
Subclass
Sous-classe -39/02-759/06-966/11 90/19
Subclase -39/04-759/08-966/11 90/19

zur · pour
for · para

Pfaff 3306

(die sonstigen Teile wie in Register 1 bis 3)
(for all other parts see Sections 1 to 3)
(les autres pièces comme dans les registres 1 à 3)
(las demás piezas como en los registros 1 al 3)

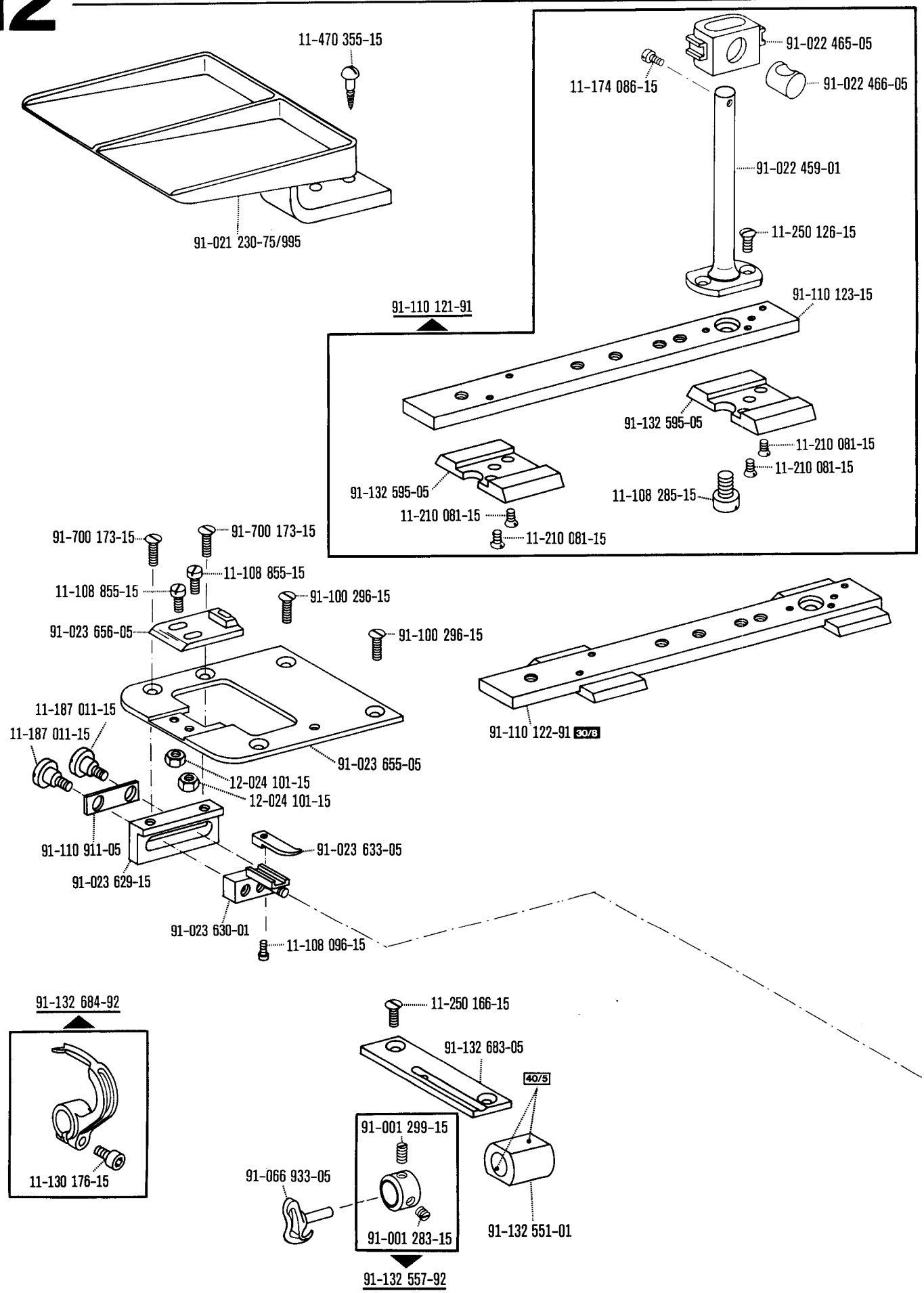

☐ siehe Erläuterungen Register 0
see explanations in section 0
voir légende registre 0
ver explicaciones del registro 0

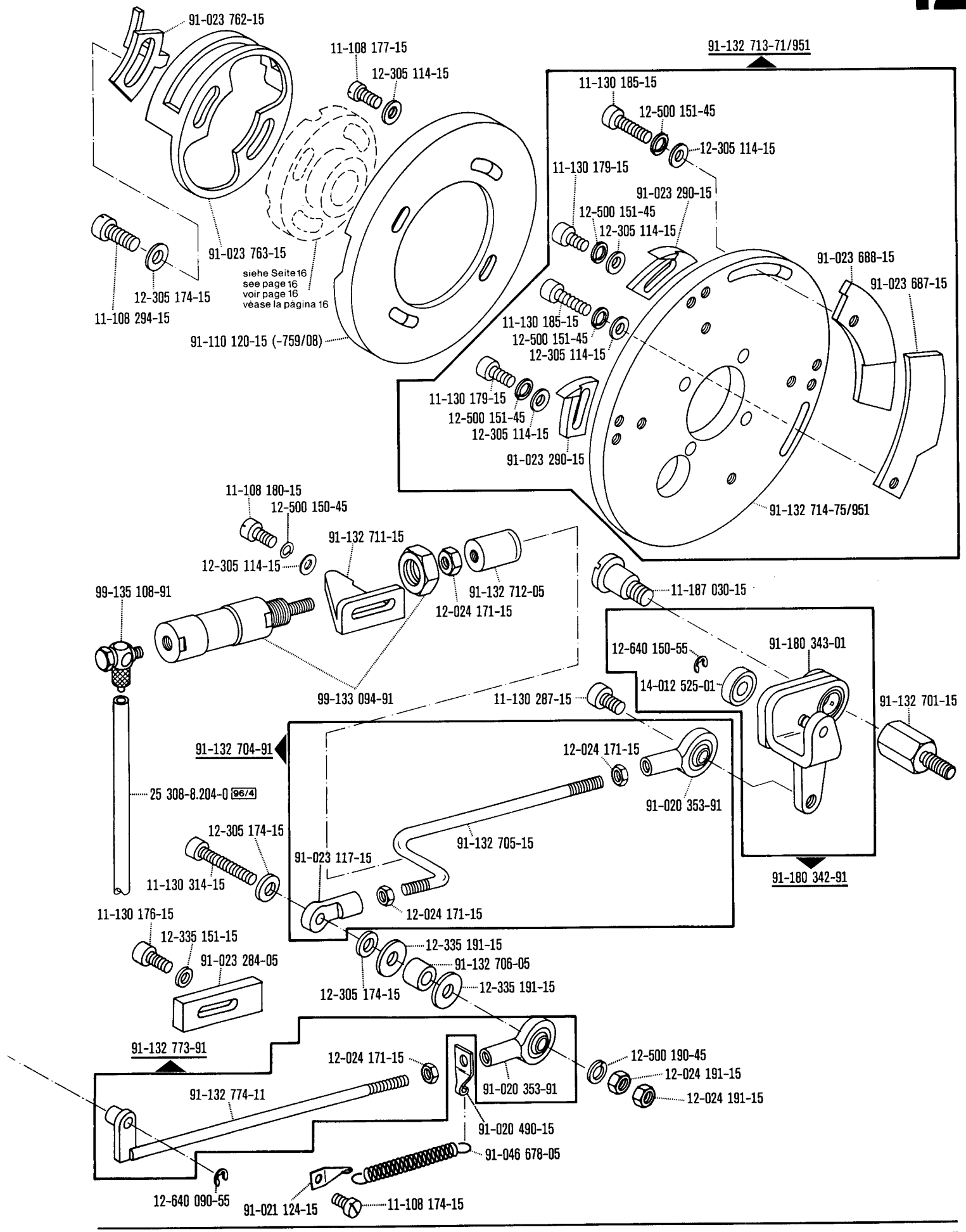

☐ siehe Erläuterungen Register 0
see explanations in section 0
voir légende registre 0
ver explicaciones del registro 0

Unterklasse
Subclass
Sous-classe -39/02-759/06-966/11 90/19
Subclase -39/04-759/08-966/11 90/19

zur · pour
for · para **Pfaff 3306**

(die sonstigen Teile wie in Register 1 bis 3)
(for all other parts see Sections 1 to 3)
(les autres pièces comme dans les registres 1 à 3)
(las demás piezas como en los registros 1 al 3)

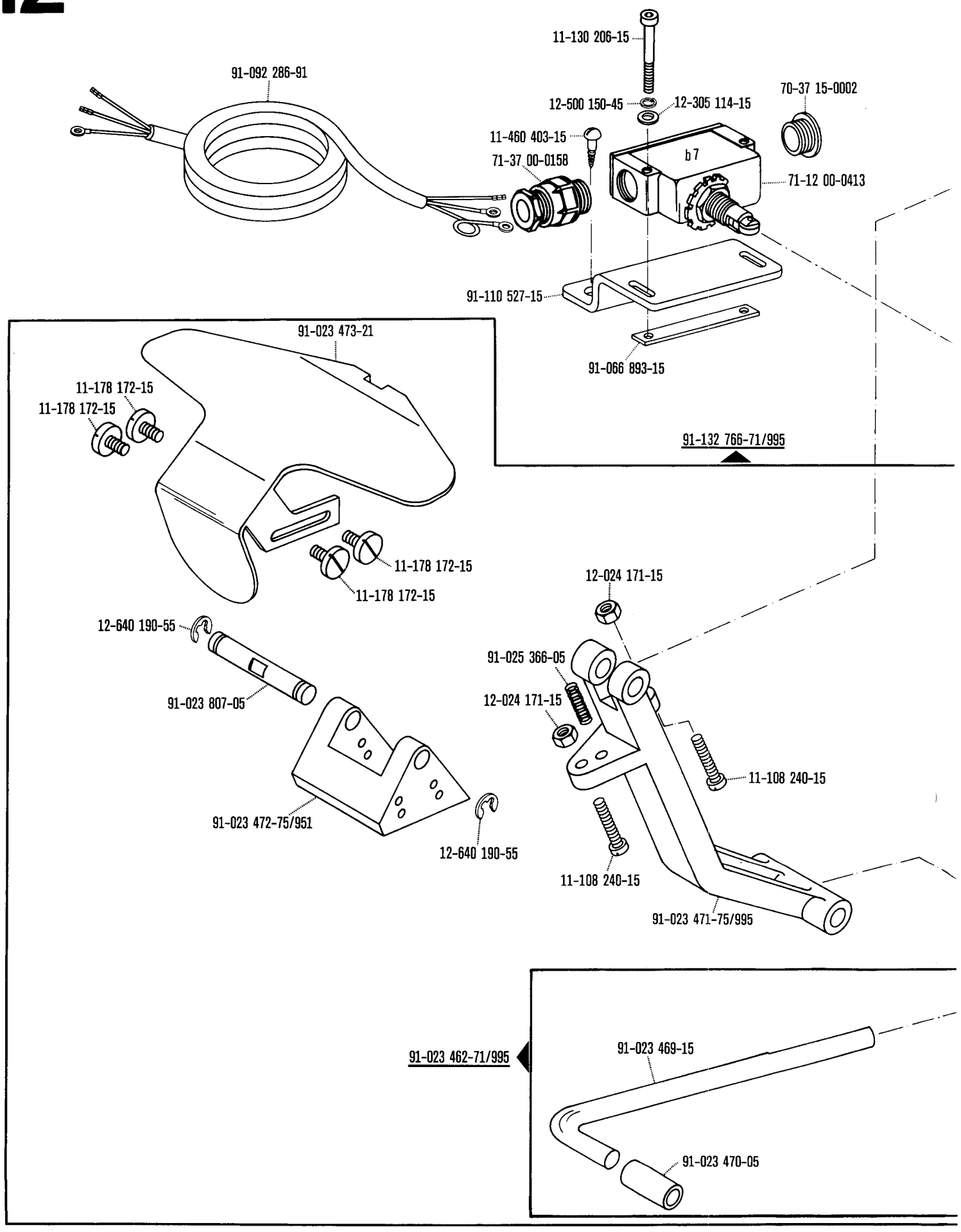

☐ siehe Erläuterungen Register 0
see explanations in section 0
voir légende registre 0
ver explicaciones del registro 0

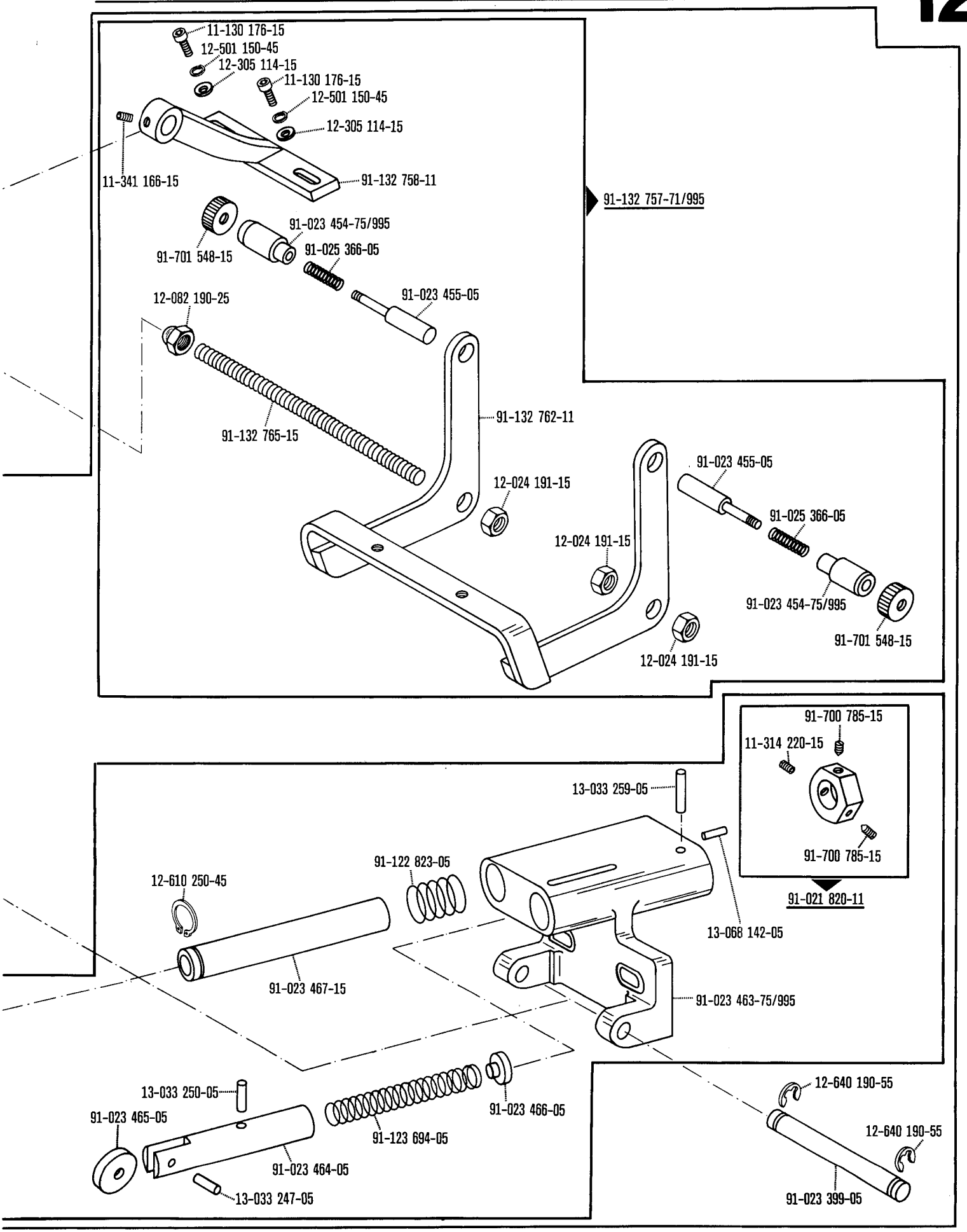
11-130 176-15
12-501 150-45
12-305 114-15
11-130 176-15
12-501 150-45
12-305 114-15
11-341 166-15
91-132 758-11
91-132 757-71/995
91-023 454-75/995
91-701 548-15
91-025 366-05
91-023 455-05
12-082 190-25
91-132 765-15
91-132 762-11
12-024 191-15
91-023 455-05
91-025 366-05
12-024 191-15
91-023 454-75/995
91-701 548-15
12-024 191-15
91-700 785-15
11-314 220-15
91-700 785-15
91-021 820-11
13-033 259-05
91-122 823-05
12-610 250-45
13-068 142-05
91-023 467-15
91-023 463-75/995
13-033 250-05
91-023 465-05
91-023 466-05
91-123 694-05
91-023 464-05
13-033 247-05
12-640 190-55
12-640 190-55
91-023 399-05

Unterklasse
Subclass
Sous-classe -39/02-759/06-966/11 90/19
Subclase -39/04-759/08-966/11 90/19

zur · pour
for · para **Pfaff 3306**

(die sonstigen Teile wie in Register 1 bis 3)
(for all other parts see Sections 1 to 3)
(les autres pièces comme dans les registres 1 à 3)
(las demás piezas como en los registros 1 al 3)

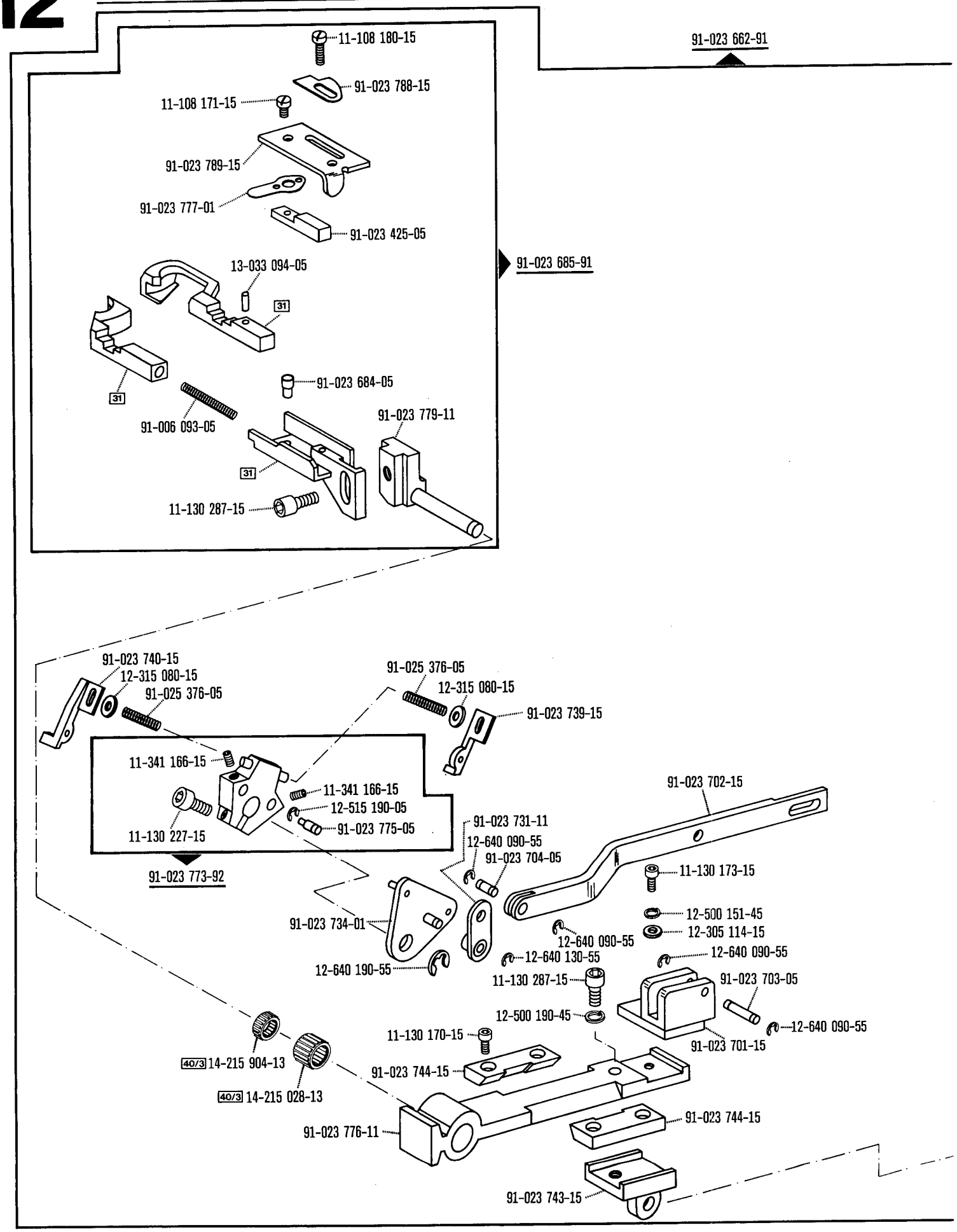

☐ siehe Erläuterungen Register 0
see explanations in section 0
voir légende registre 0
ver explicaciones del registro 0

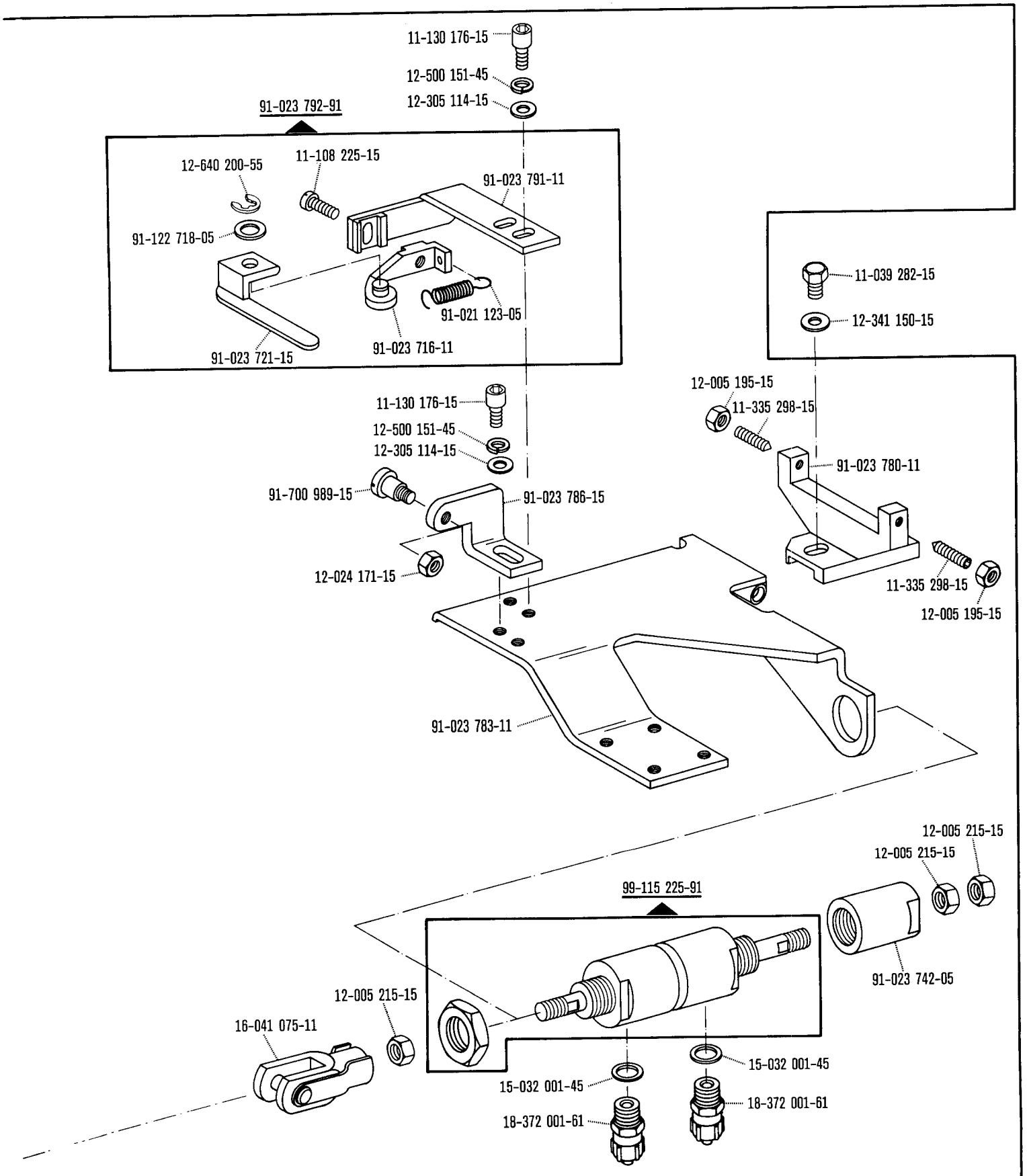

☐ siehe Erläuterungen Register 0
see explanations in section 0
voir légende registre 0
ver explicaciones del registro 0

Unterklasse
Subclass
Sous-classe -39/02-759/06-966/11 90/19
Subclase -39/04-759/08-966/11 90/19

zur · pour
for · para **Pfaff 3306**

(die sonstigen Teile wie in Register 1 bis 3)
(for all other parts see Sections 1 to 3)
(les autres pièces comme dans les registres 1 à 3)
(las demás piezas como en los registros 1 al 3)

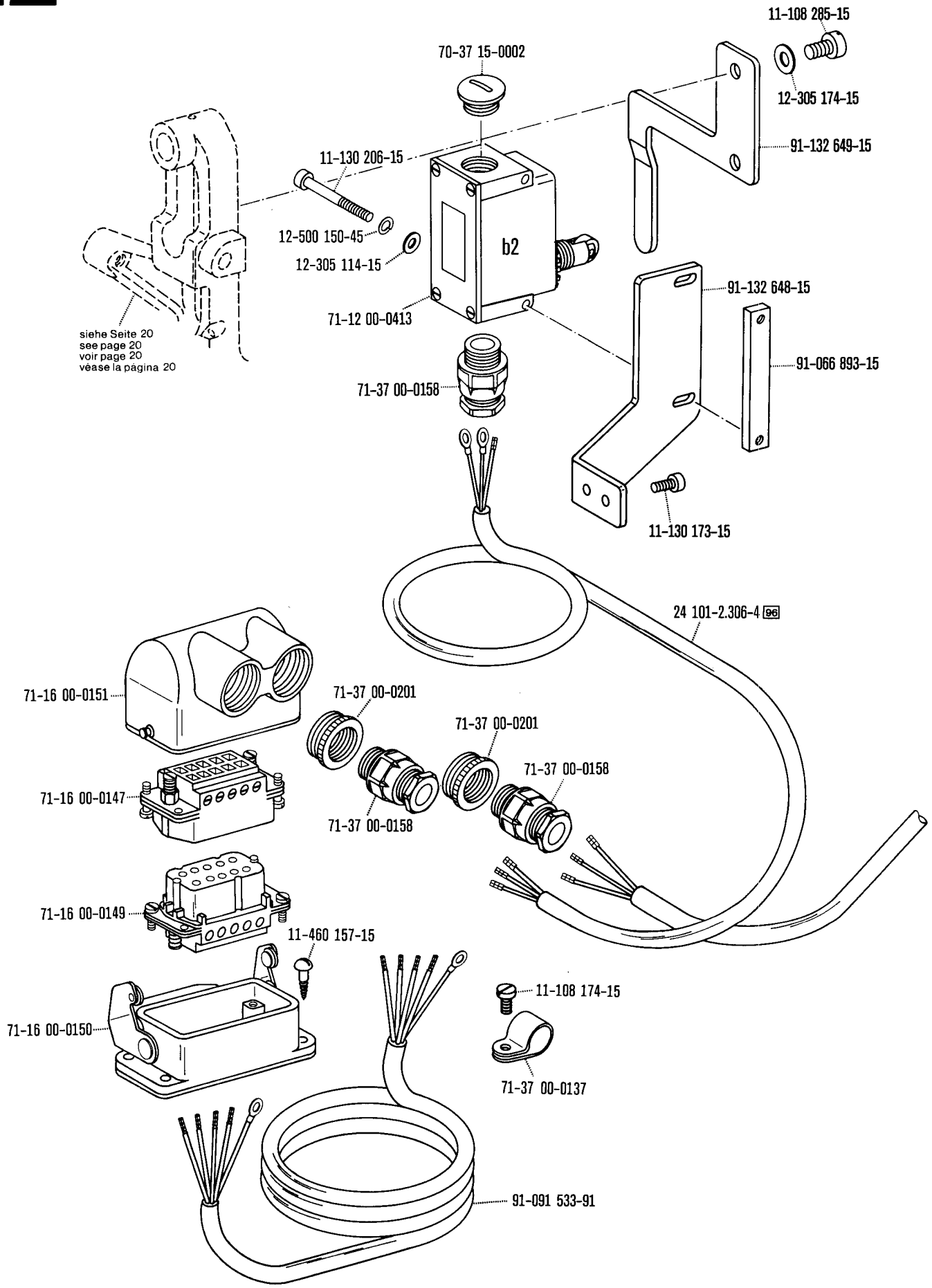

☐ siehe Erläuterungen Register 0
see explanations in section 0
voir légende registre 0
ver explicaciones del registro 0

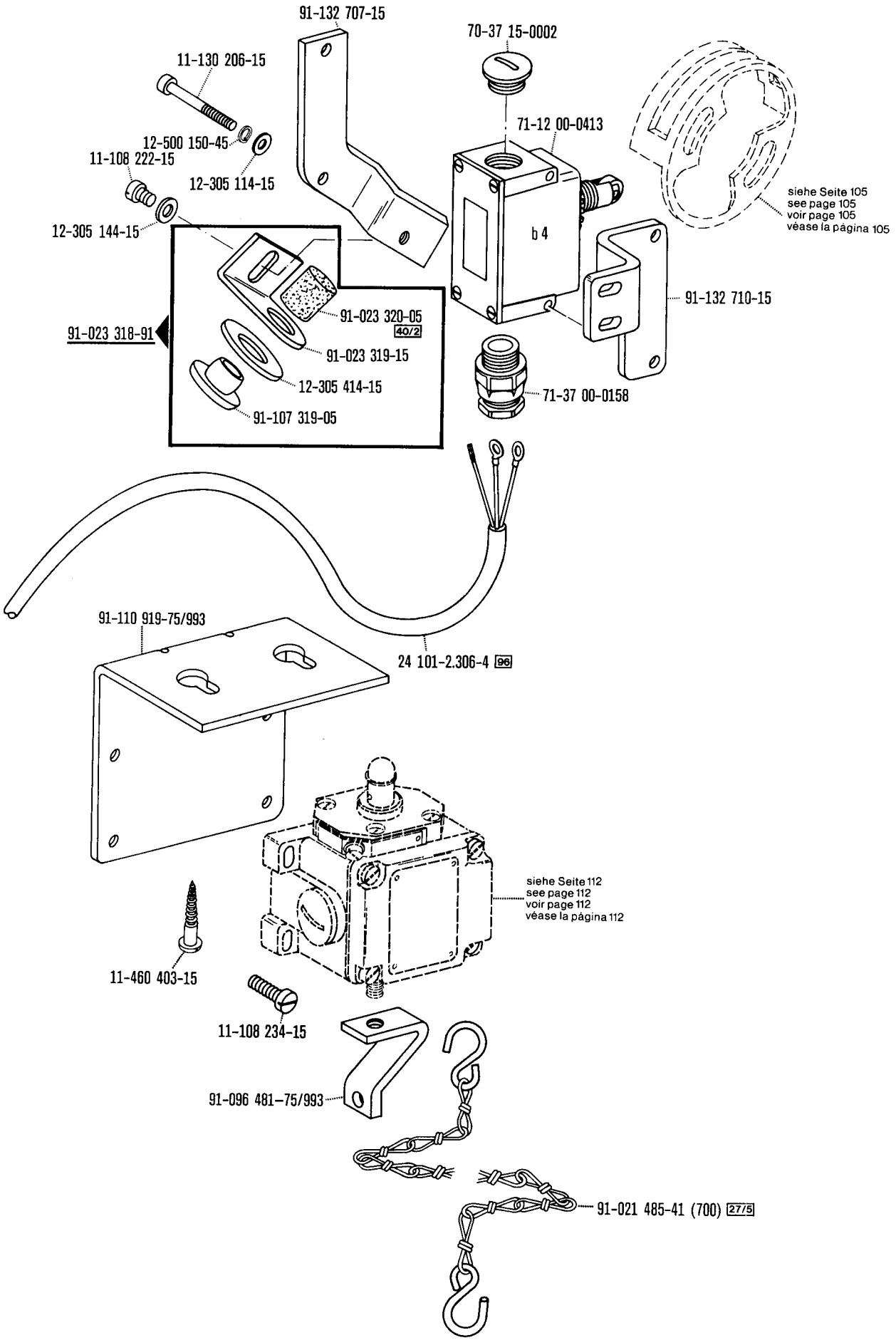

☐ siehe Erläuterungen Register 0
see explanations in section 0
voir légende registre 0
ver explicaciones del registro 0

Unterklasse
Subclass
Sous-classe -39/02-759/06-966/11 90/19
Subclase -39/04-759/08-966/11 90/19

zur · pour
for · para **Pfaff 3306**

(die sonstigen Teile wie in Register 1 bis 3)
(for all other parts see Sections 1 to 3)
(les autres pièces comme dans les registres 1 à 3)
(las demás piezas como en los registros 1 al 3)

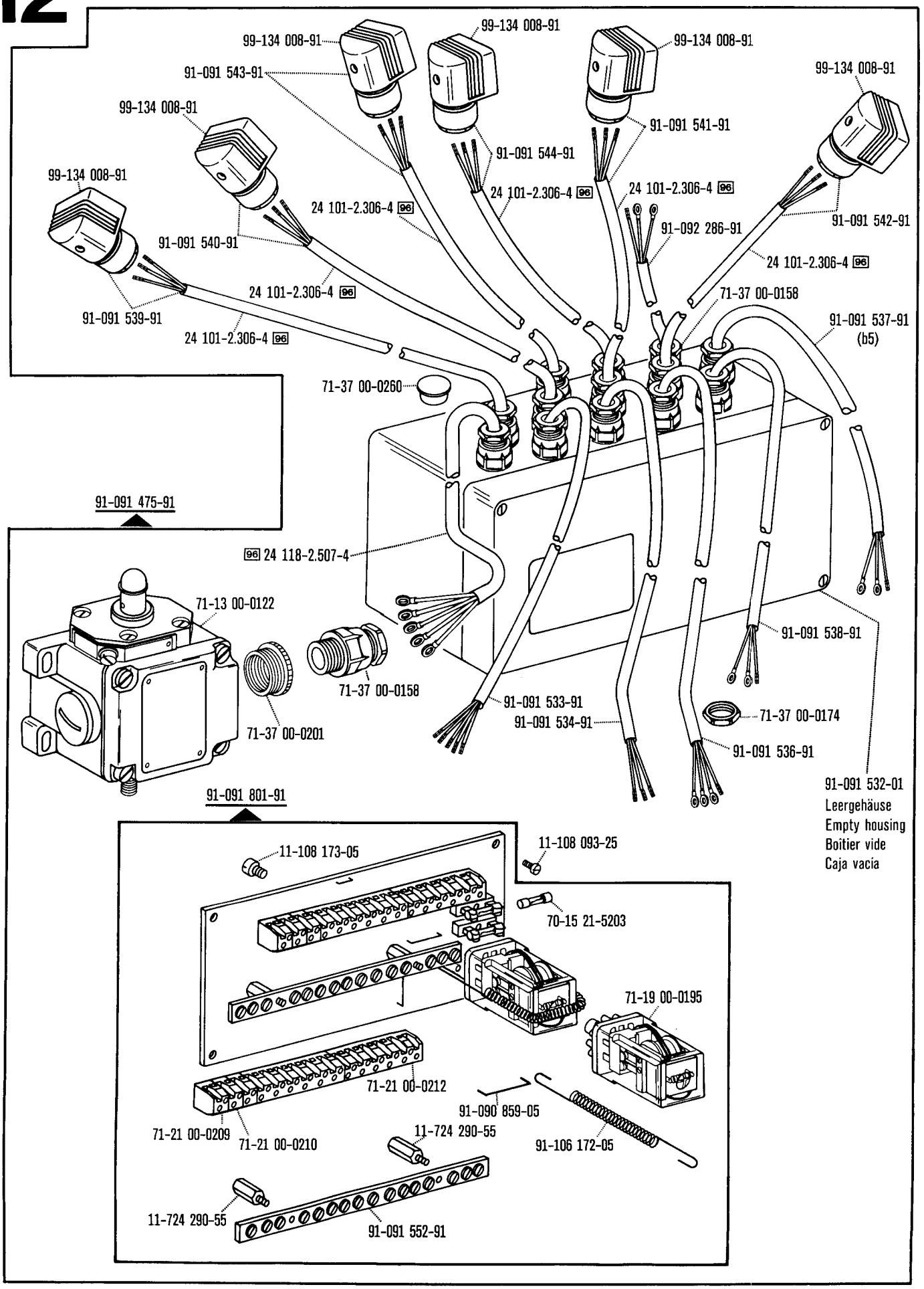

☐ siehe Erläuterungen Register 0
see explanations in section 0
voir légende registre 0
ver explicaciones del registro 0

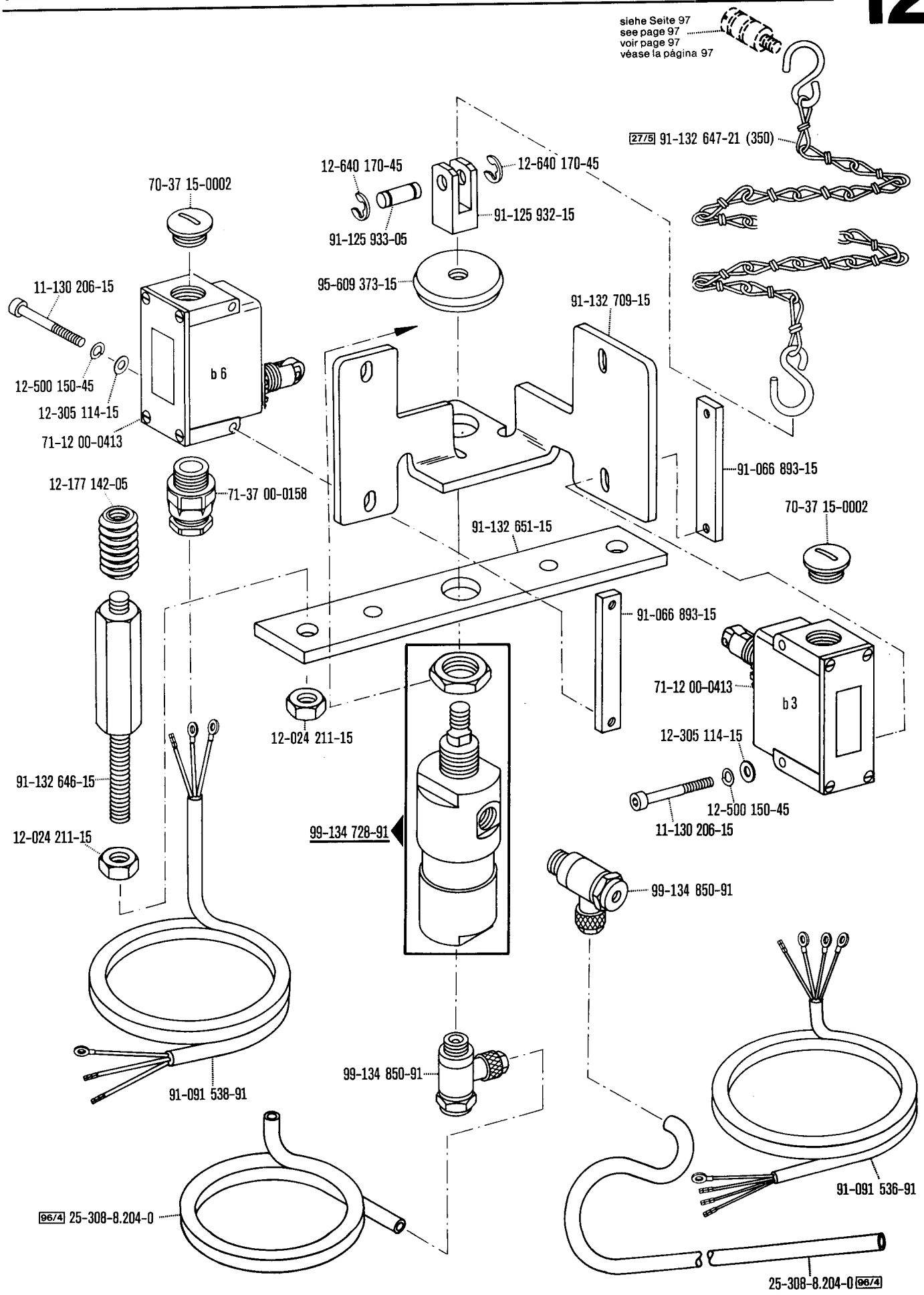
siehe Seite 97
see page 97
voir page 97
véase la página 97
2775 91-132 647-21 (350)
12-640 170-45
12-640 170-45
70-37 15-0002
91-125 932-15
91-125 933-05
95-609 373-15
11-130 206-15
91-132 709-15
b 6
12-500 150-45
12-305 114-15
71-12 00-0413
91-066 893-15
12-177 142-05
71-37 00-0158
70-37 15-0002
91-132 651-15
91-066 893-15
71-12 00-0413
b 3
12-024 211-15
12-305 114-15
91-132 646-15
12-500 150-45
11-130 206-15
12-024 211-15
99-134 728-91
99-134 850-91
99-134 850-91
91-091 538-91
91-091 536-91
96/4 25-308-8.204-0
25-308-8.204-0 96/4

Unterklasse
Subclass
Sous-classe -39/02-759/06-966/11 90/19
Subclase -39/04-759/08-966/11 90/19

zur · pour
for · para **Pfaff 3306**

(die sonstigen Teile wie in Register 1 bis 3)
(for all other parts see Sections 1 to 3)
(les autres pièces comme dans les registres 1 à 3)
(las demás piezas como en los registros 1 al 3)

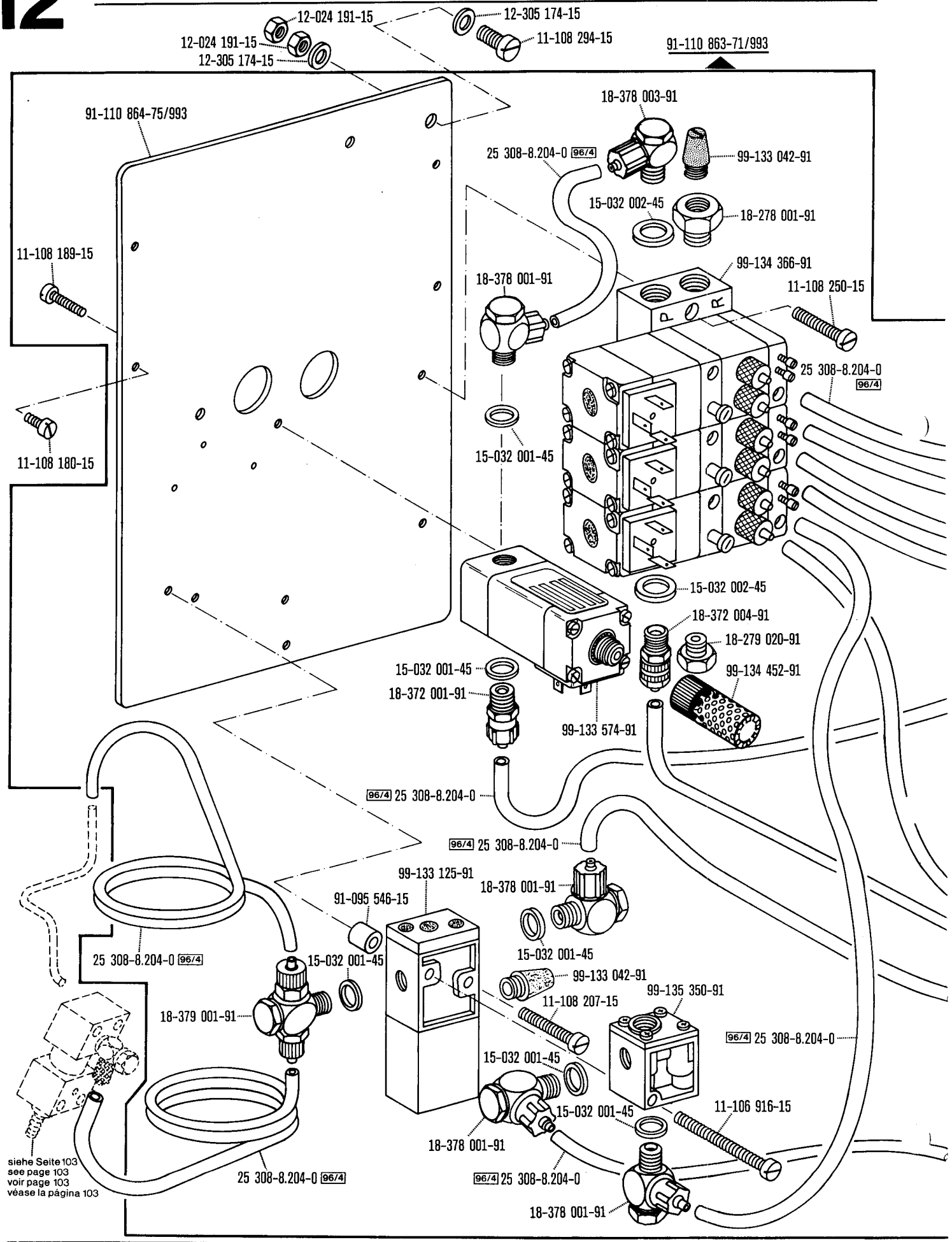

☐ siehe Erläuterungen Register 0
see explanations in section 0
voir légende registre 0
ver explicaciones del registro 0

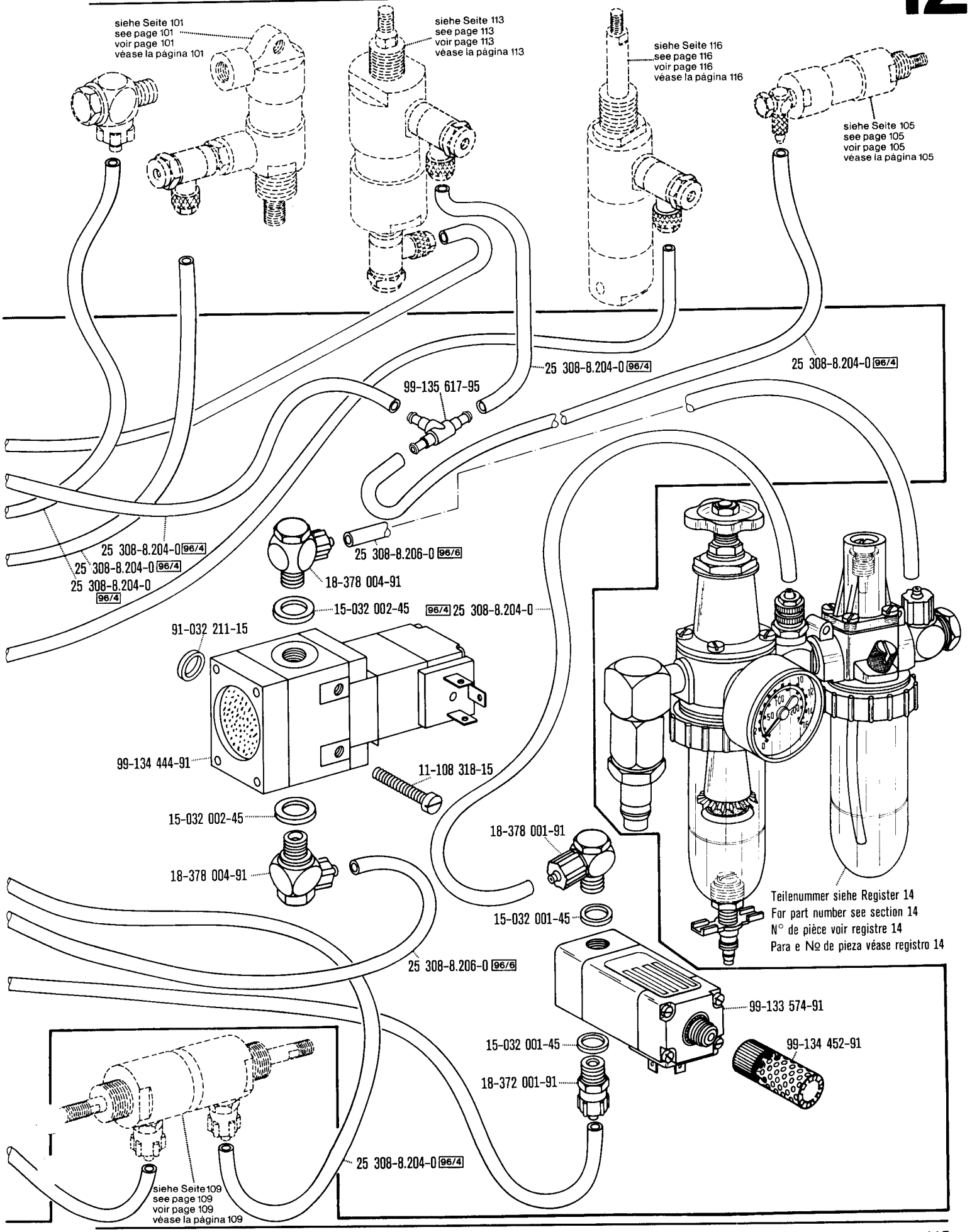

☐ siehe Erläuterungen Register 0
see explanations in section 0
voir légende registre 0
ver explicaciones del registro 0

Unterklasse
Subclass
Sous-classe -39/02-759/06-966/11 90/19 zur · pour
Subclase -39/04-759/08-966/11 90/19 for · para **Pfaff 3306**

(die sonstigen Teile wie in Register 1 bis 3)
(for all other parts see Sections 1 to 3)
(les autres pièces comme dans les registres 1 à 3)
(las demás piezas como en los registros 1 al 3)

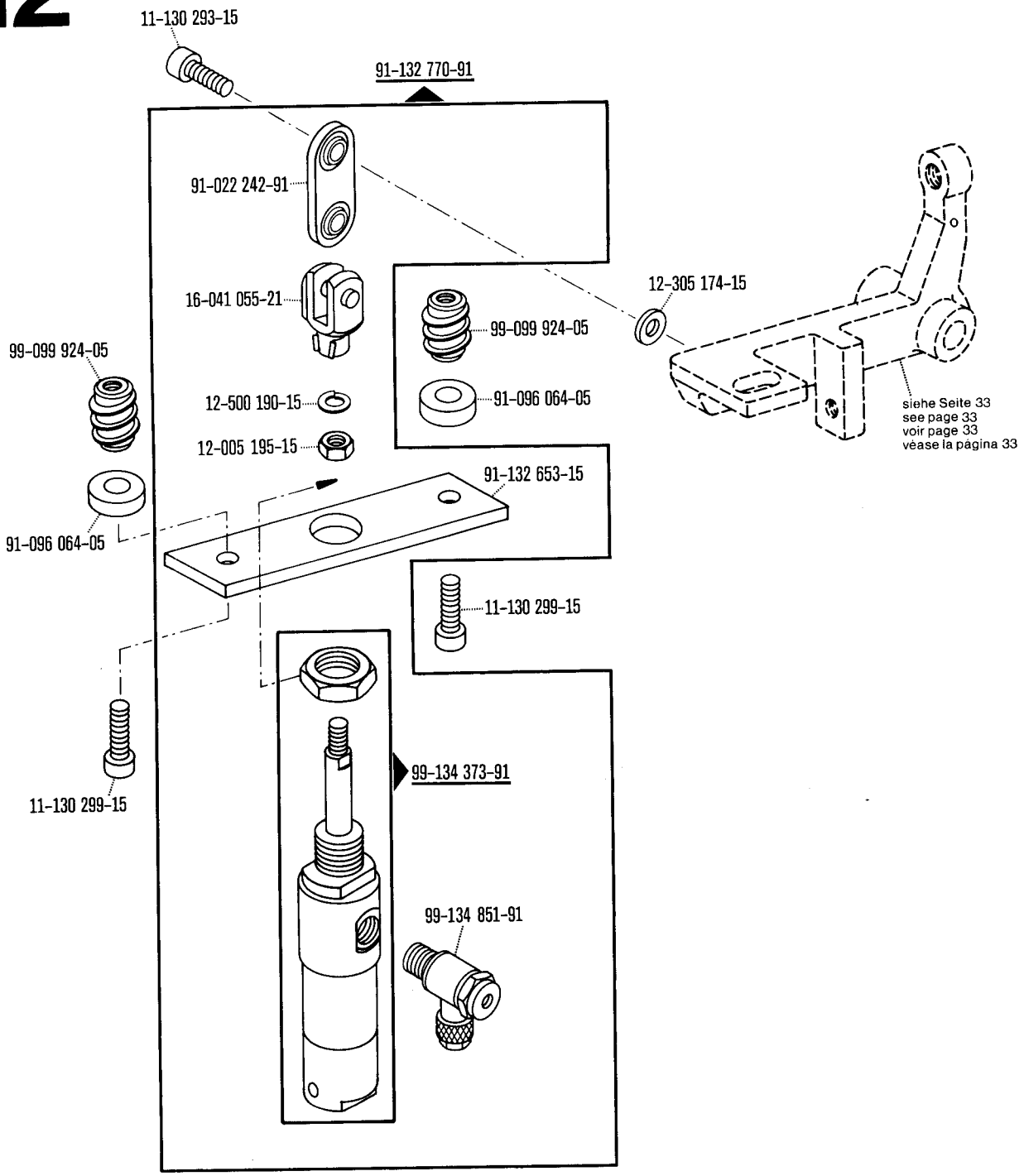

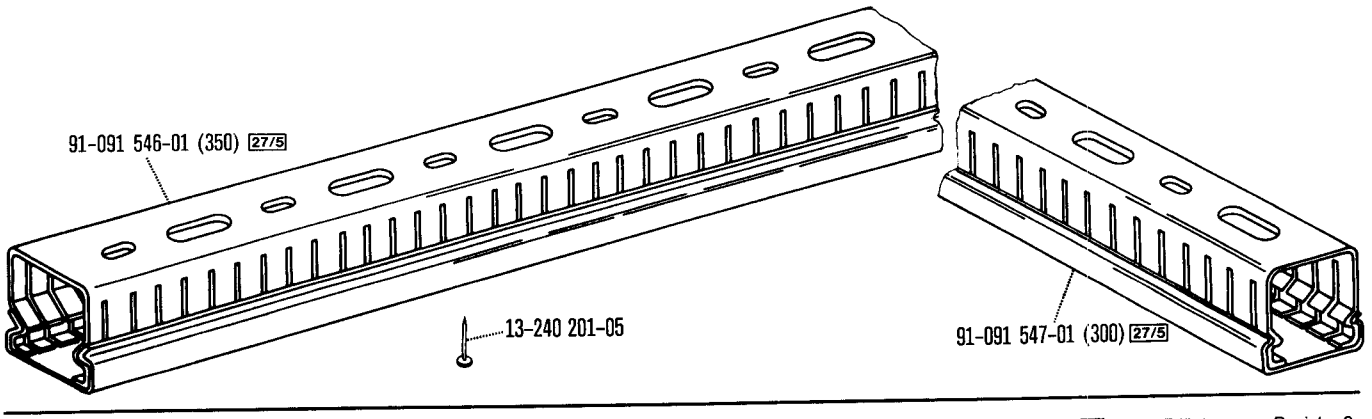

☐ siehe Erläuterungen Register 0
see explanations in section 0
voir légende registre 0
ver explicaciones del registro 0

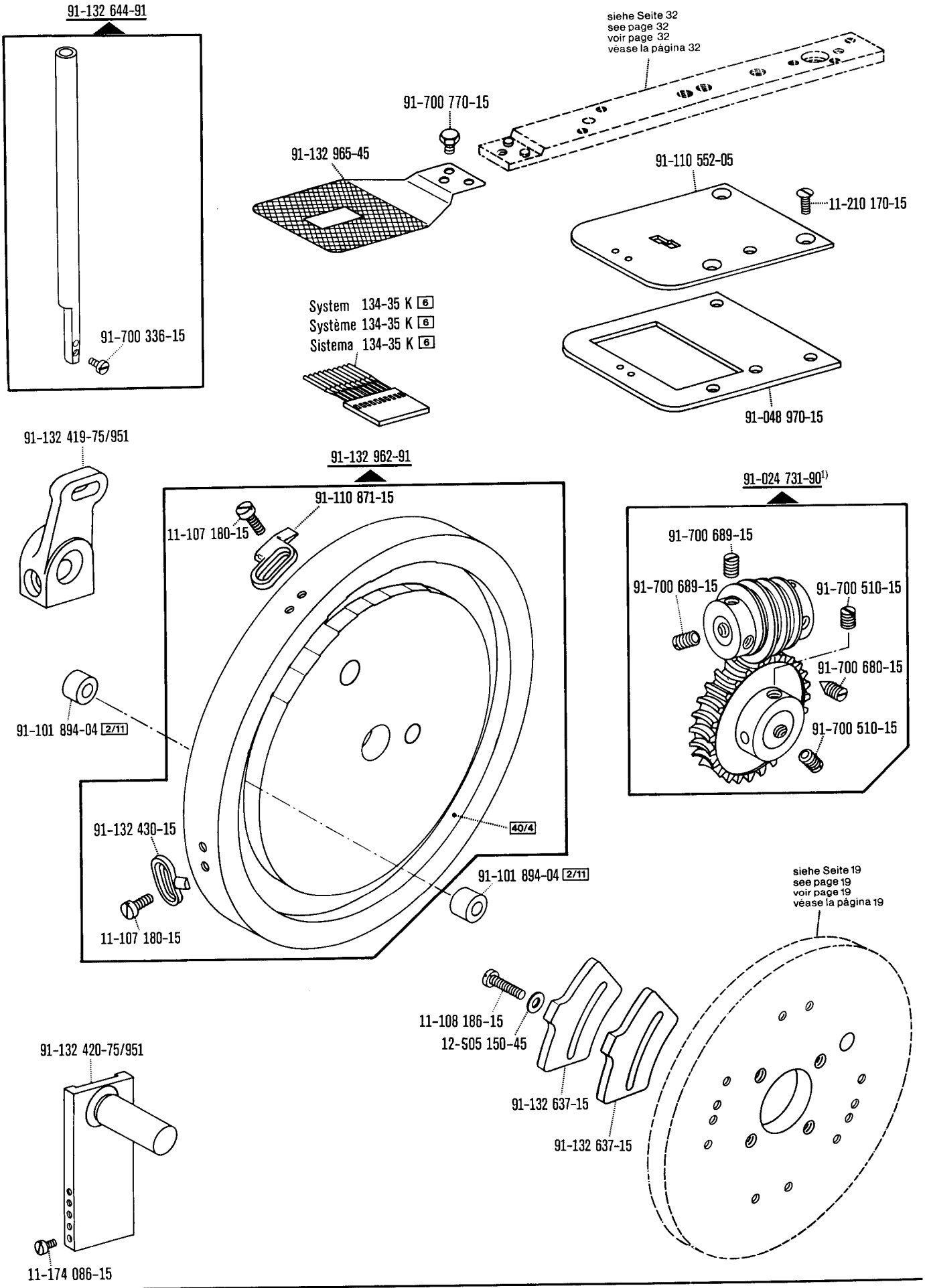

☐ siehe Erläuterungen Register 0
see explanations in section 0
voir légende registre 0
ver explicaciones del registro 0

1) Nr. 91-132 498-71/951 mitbestellen
Also order No. 91-132 498-71/951
Commander également n° 91-132 498-71/951
Pídase también № 91-132 498-71/951

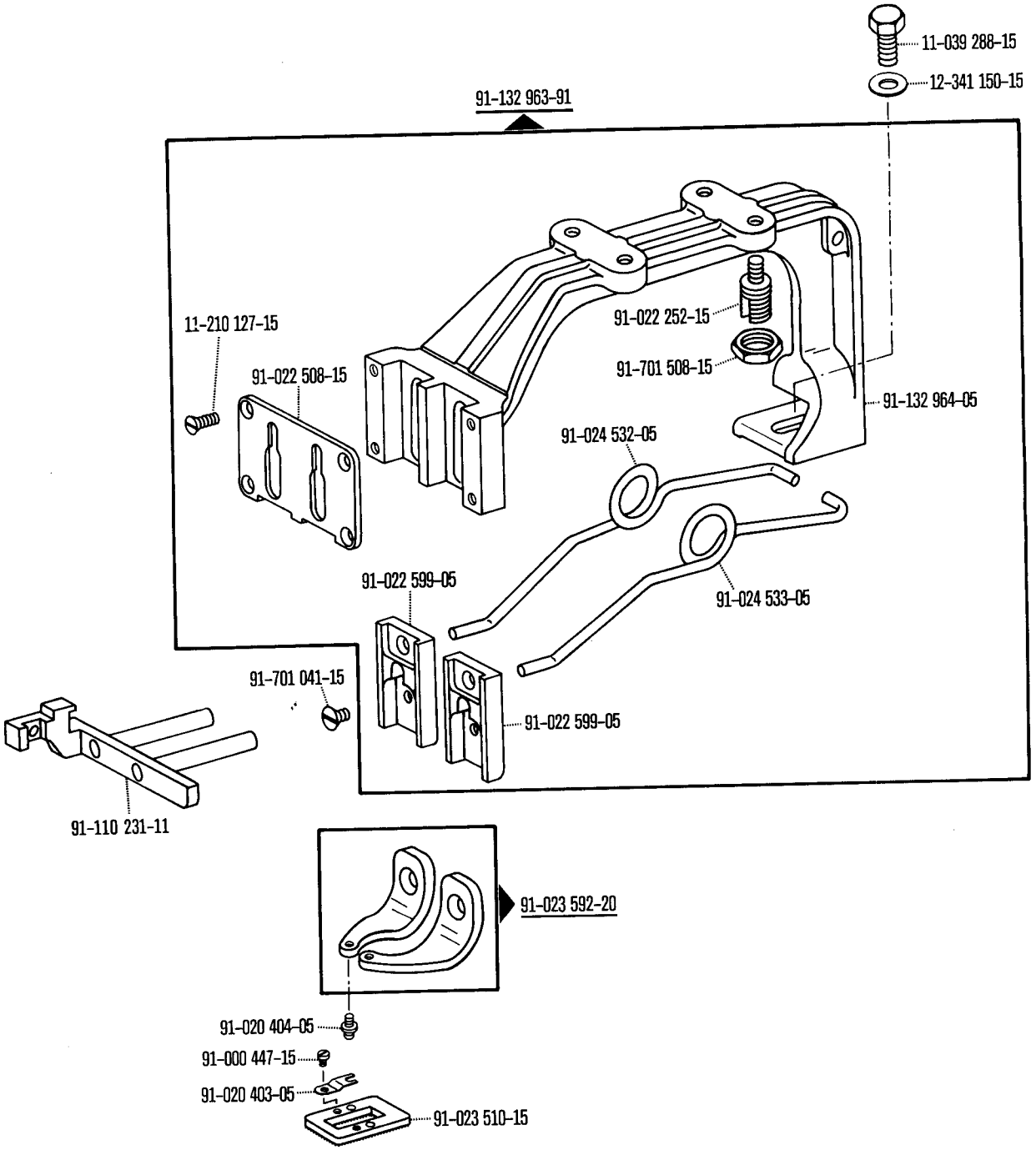

□ siehe Erläuterungen Register 0
see explanations in section 0
voir légende registre 0
ver explicaciones del registro 0

91-132 969-21 [22]

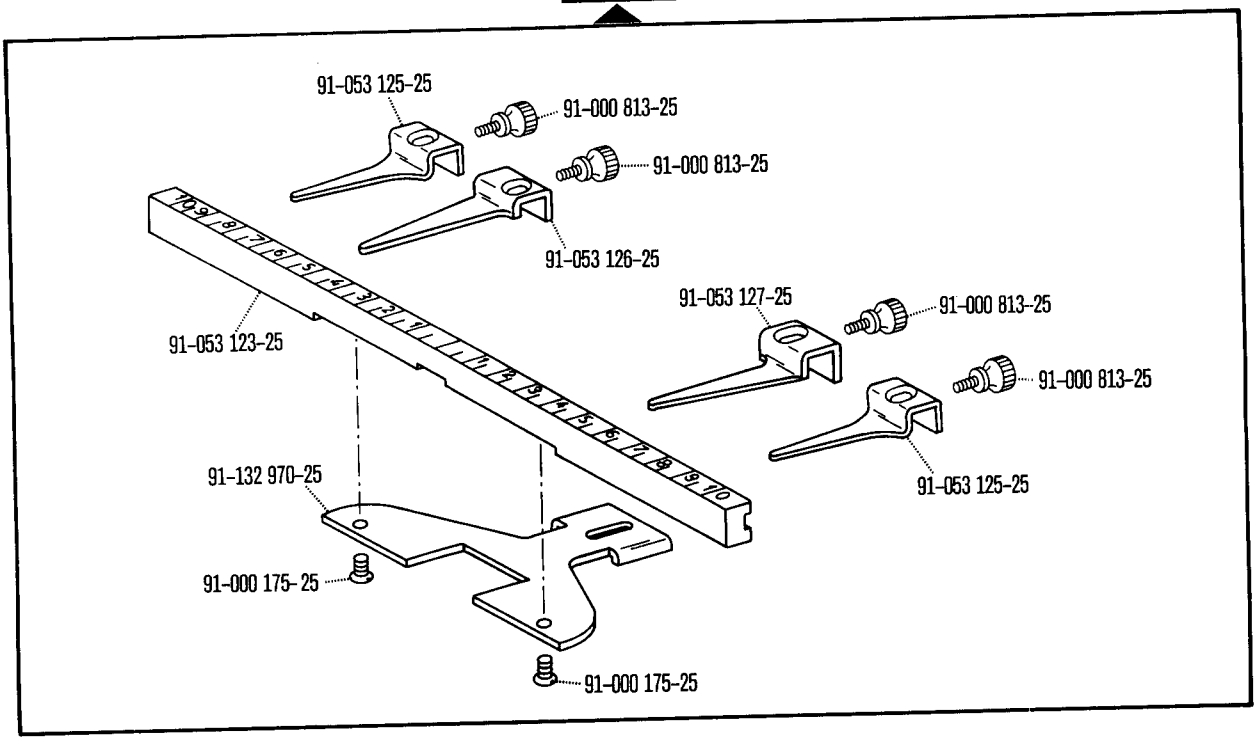

91-132 966-71/995 [22]

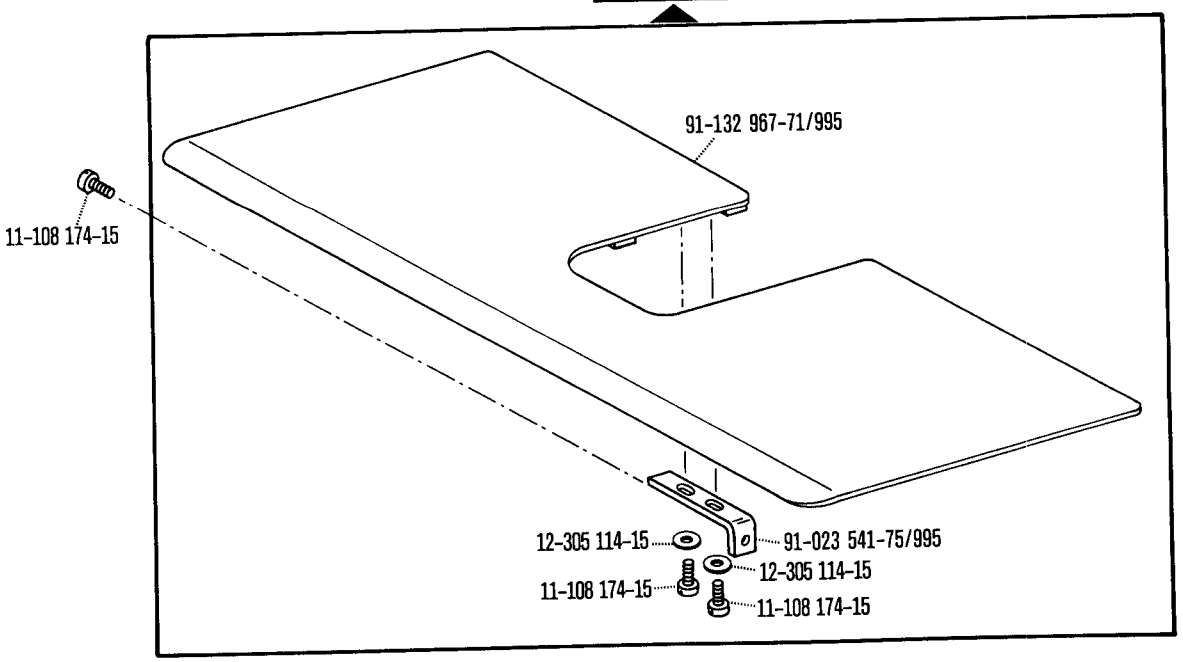

☐ siehe Erläuterungen Register 0
see explanations in section 0
voir légende registre 0
ver explicaciones del registro 0

Wartungseinheit
Air filter / lubricator
Conditionneur d'air comprimé
Grupo acondicionador del aire comprimido -925/02 zur · pour for · para Pfaff 3306

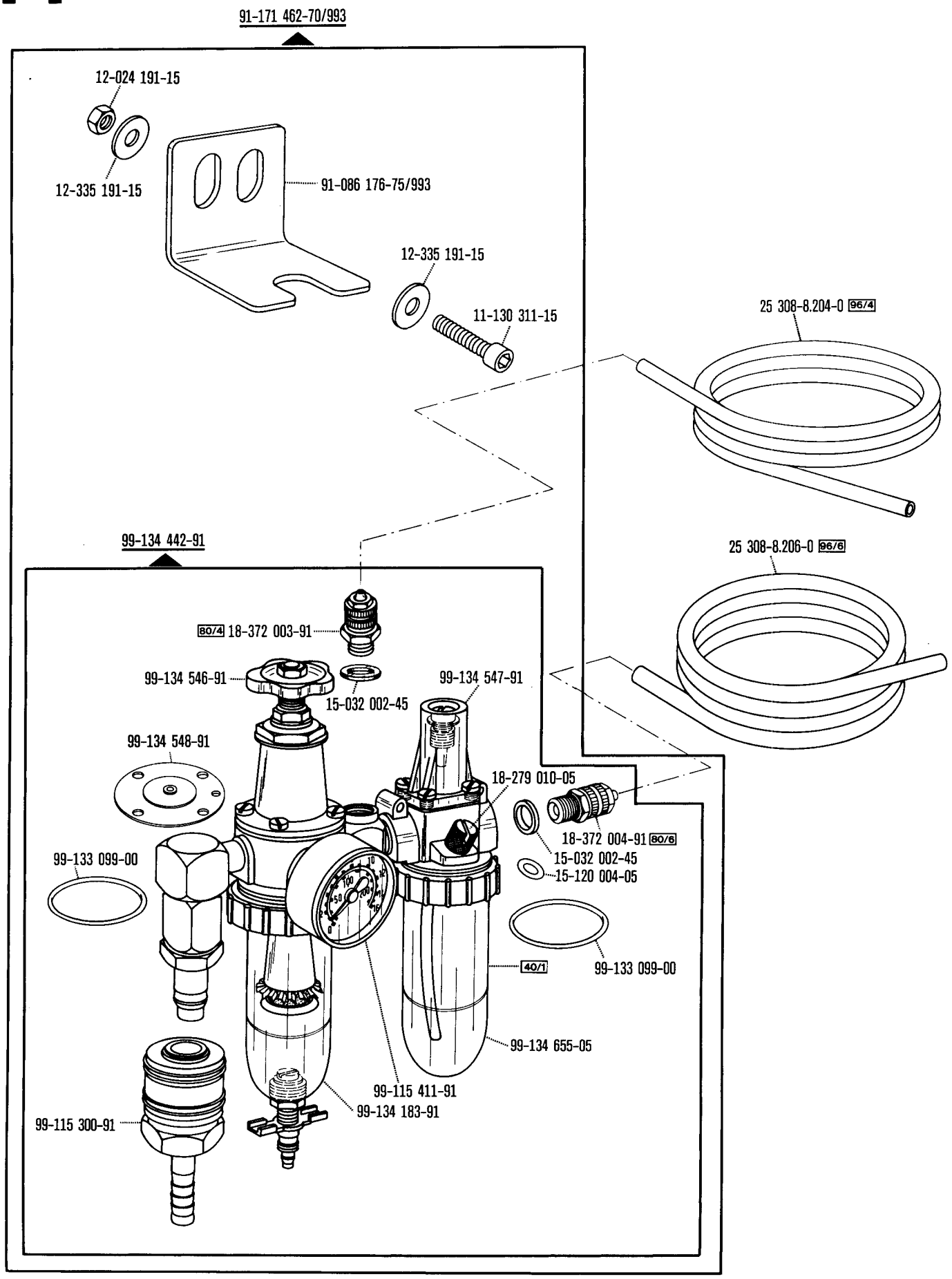

☐ siehe Erläuterungen Register 0
see explanations in section 0
voir légende registre 0
ver explicaciones del registro 0

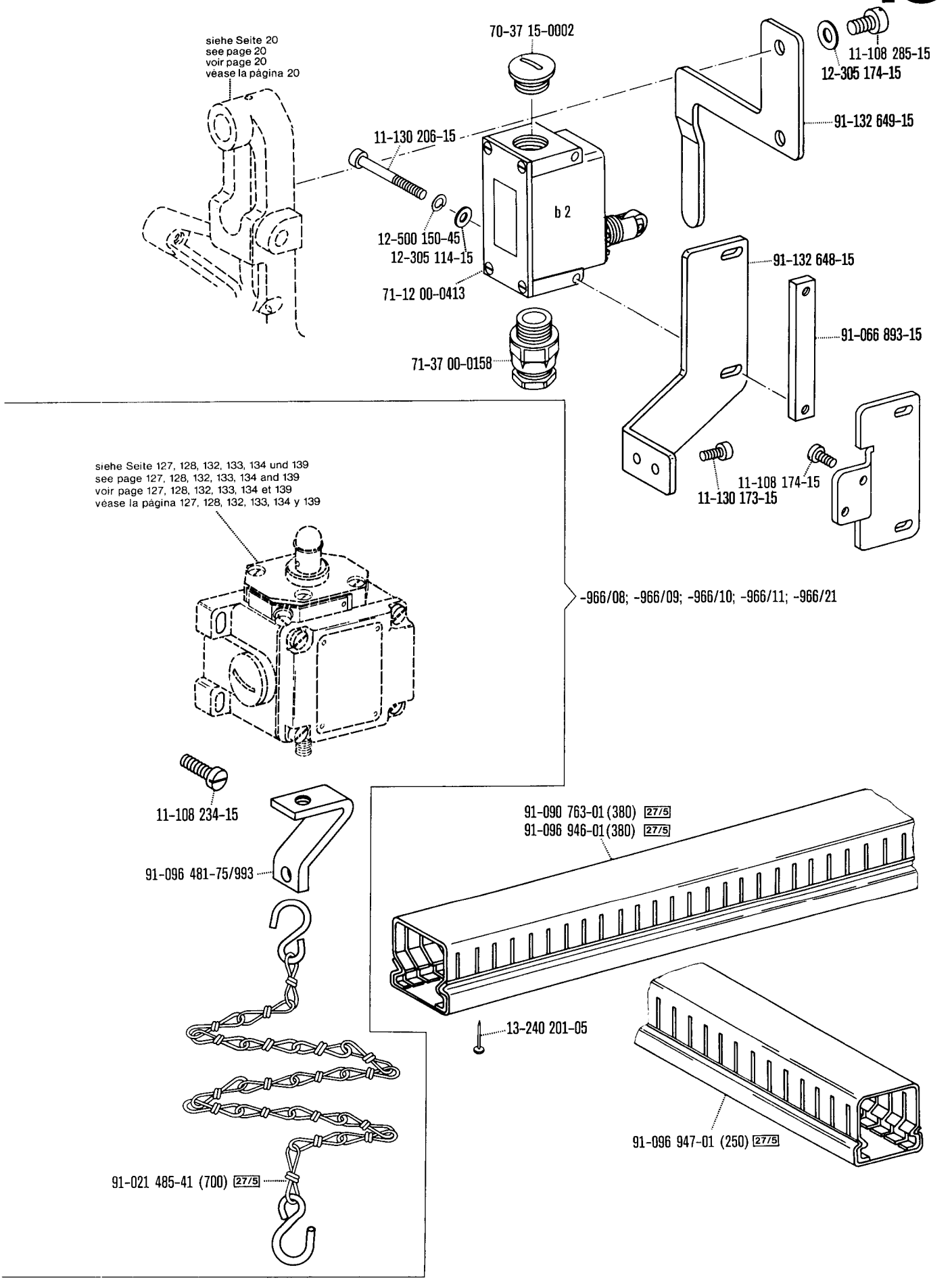

☐ siehe Erläuterungen Register 0
see explanations in section 0
voir légende registre 0
ver explicaciones del registro 0

*) Für -759/04; -759/06; -759/08 siehe Register 7 und 12
For -759/04; -759/06; -759/08 see sections 7 and 12
Pour -759/04; -759/06; -759/08 voir registres 7 et 12
Para las -759/04; -759/06; -759/08 véase los registros 7 y 12

Elektropneumatische Steuerungs-Einrichtung
Electro-pneumatic controls
Dispositif de commande électropneumatique
Mandos electroneumáticos

-966/08 zur · pour for · para **Pfaff 3306**

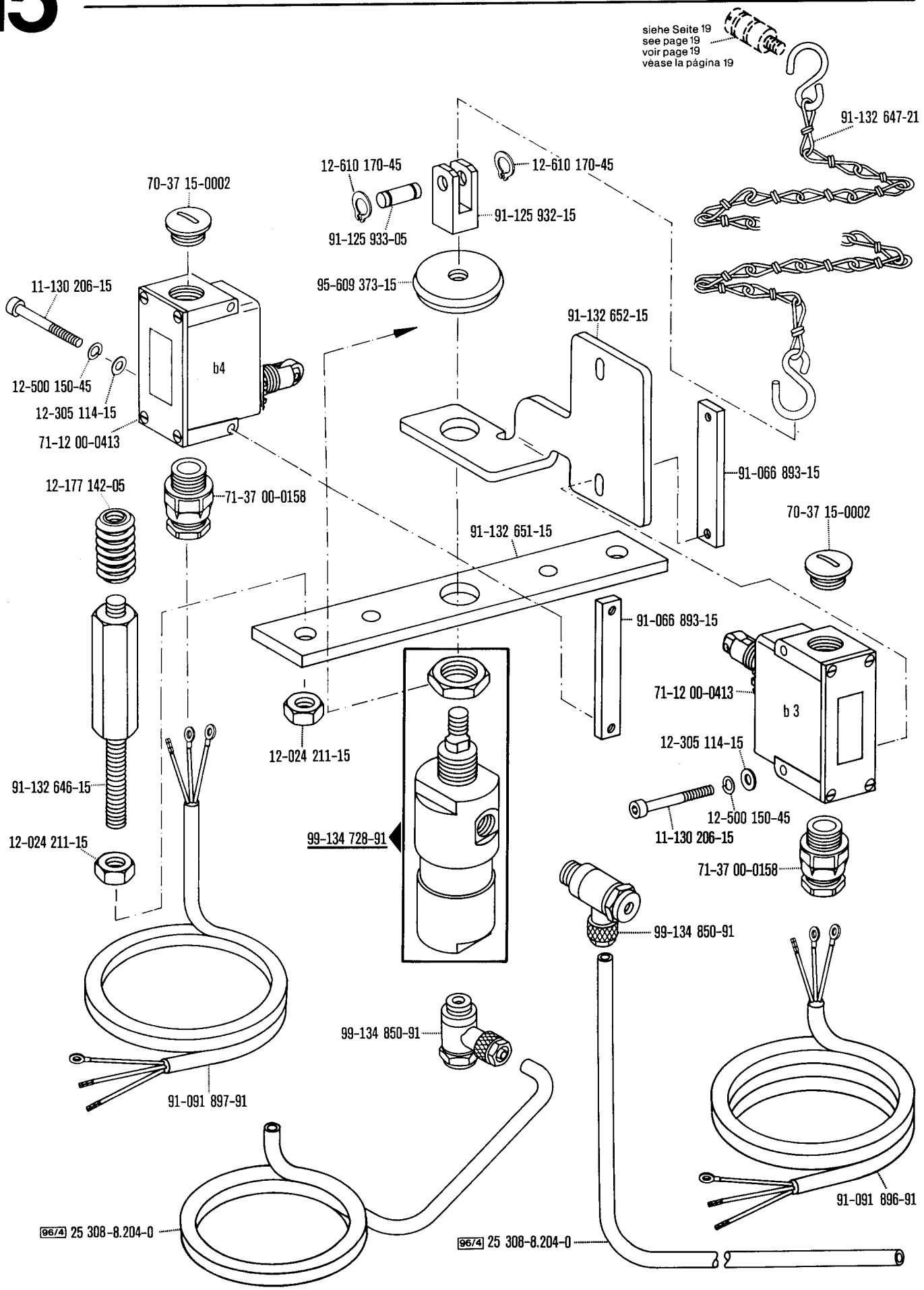

☐ siehe Erläuterungen Register 0
see explanations in section 0
voir légende registre 0
ver explicaciones del registro 0

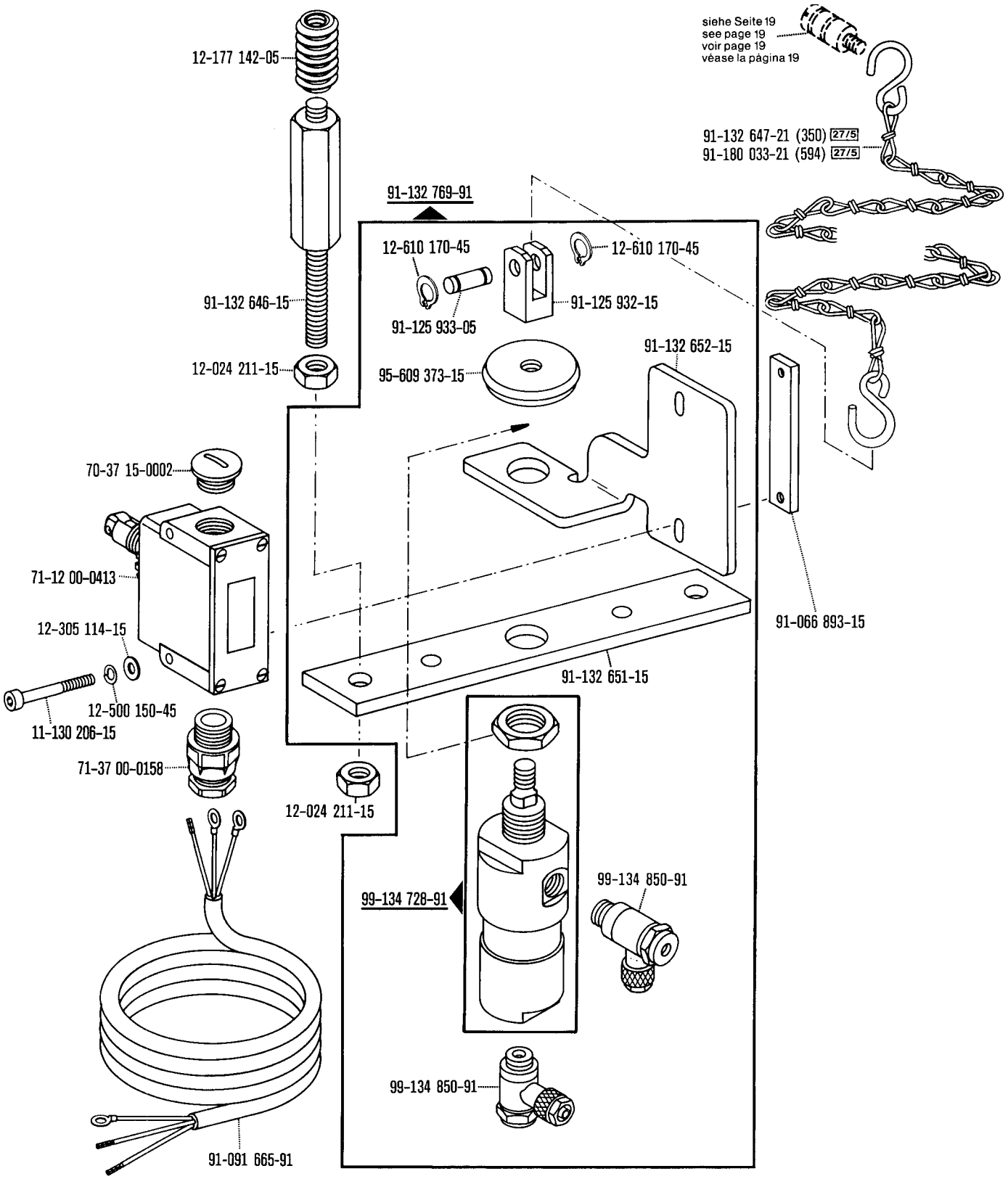

☐ siehe Erläuterungen Register 0
see explanations in section 0
voir légende registre 0
ver explicaciones del registro 0

*) Für –759/04; –759/06; –759/08 siehe Register 7 und 12
For –759/04; –759/06; –759/08 see sections 7 and 12
Pour –759/04; –759/06; –759/08 voir registres 7 et 12
Para las –759/04; –759/06; –759/08 véase los registros 7 y 12

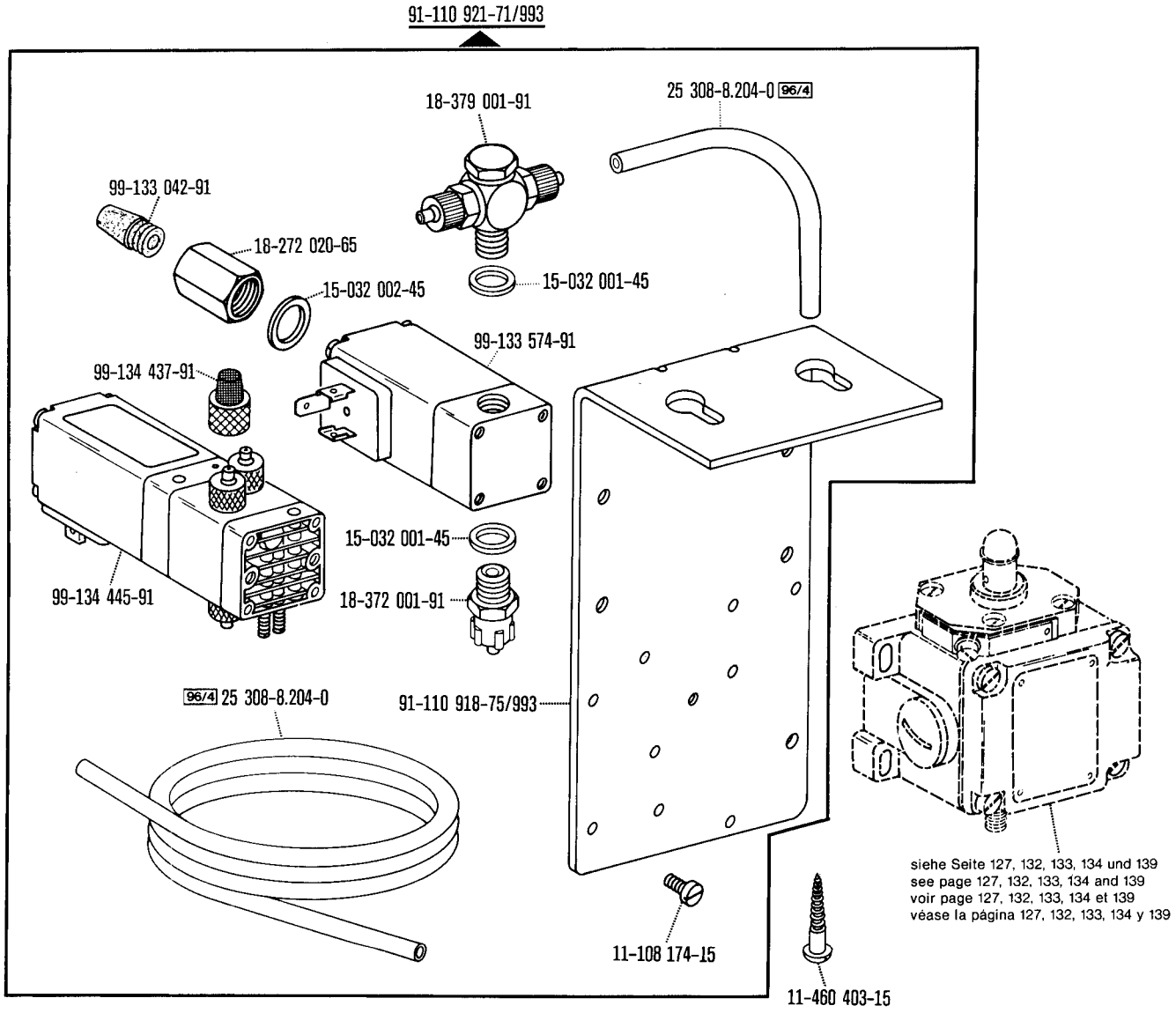

*) Für –759/04; –759/06; –759/08 siehe Register 7 und 12
For –759/04; –759/06; –759/08 see sections 7 and 12
Pour –759/04; –759/06; –759/08 voir registres 7 et 12
Para las –759/04; –759/06; –759/08 véase los registros 7 y 12

☐ siehe Erläuterungen Register 0
see explanations in section 0
voir légende registre 0
ver explicaciones del registro 0

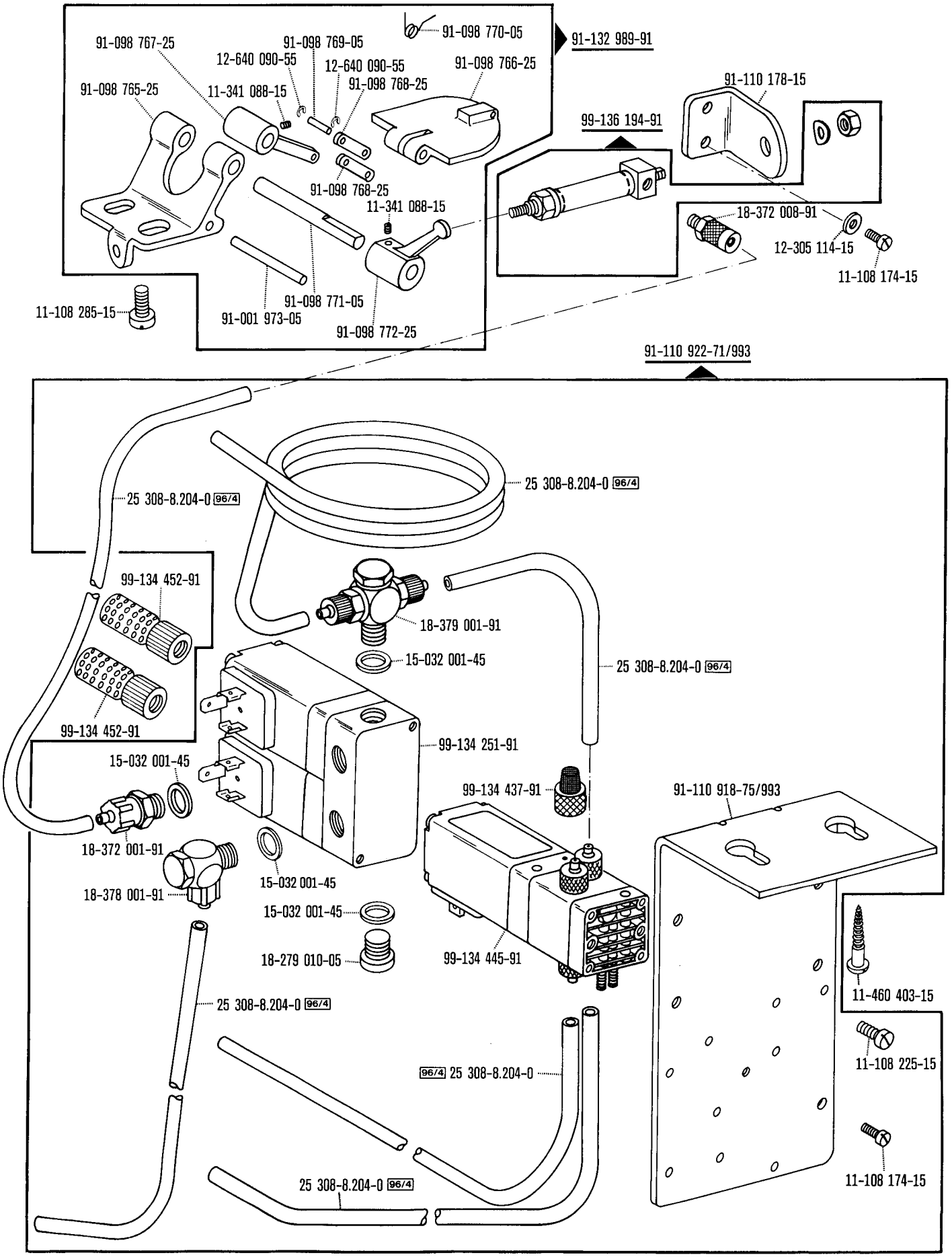
91-098 770-05
91-132 989-91
91-098 767-25
91-098 769-05
12-640 090-55
12-640 090-55
91-098 766-25
91-098 768-25
91-098 765-25
11-341 088-15
91-110 178-15
99-136 194-91
91-098 768-25
11-341 088-15
18-372 008-91
12-305 114-15
11-108 174-15
11-108 285-15
91-098 771-05
91-001 973-05
91-098 772-25
91-110 922-71/993
25 308-8.204-0 96/4
25 308-8.204-0 96/4
99-134 452-91
18-379 001-91
15-032 001-45
25 308-8.204-0 96/4
99-134 452-91
99-134 251-91
15-032 001-45
99-134 437-91
91-110 918-75/993
18-372 001-91
15-032 001-45
18-378 001-91
15-032 001-45
18-279 010-05
99-134 445-91
11-460 403-15
25 308-8.204-0 96/4
11-108 225-15
96/4 25 308-8.204-0
11-108 174-15
25 308-8.204-0 96/4

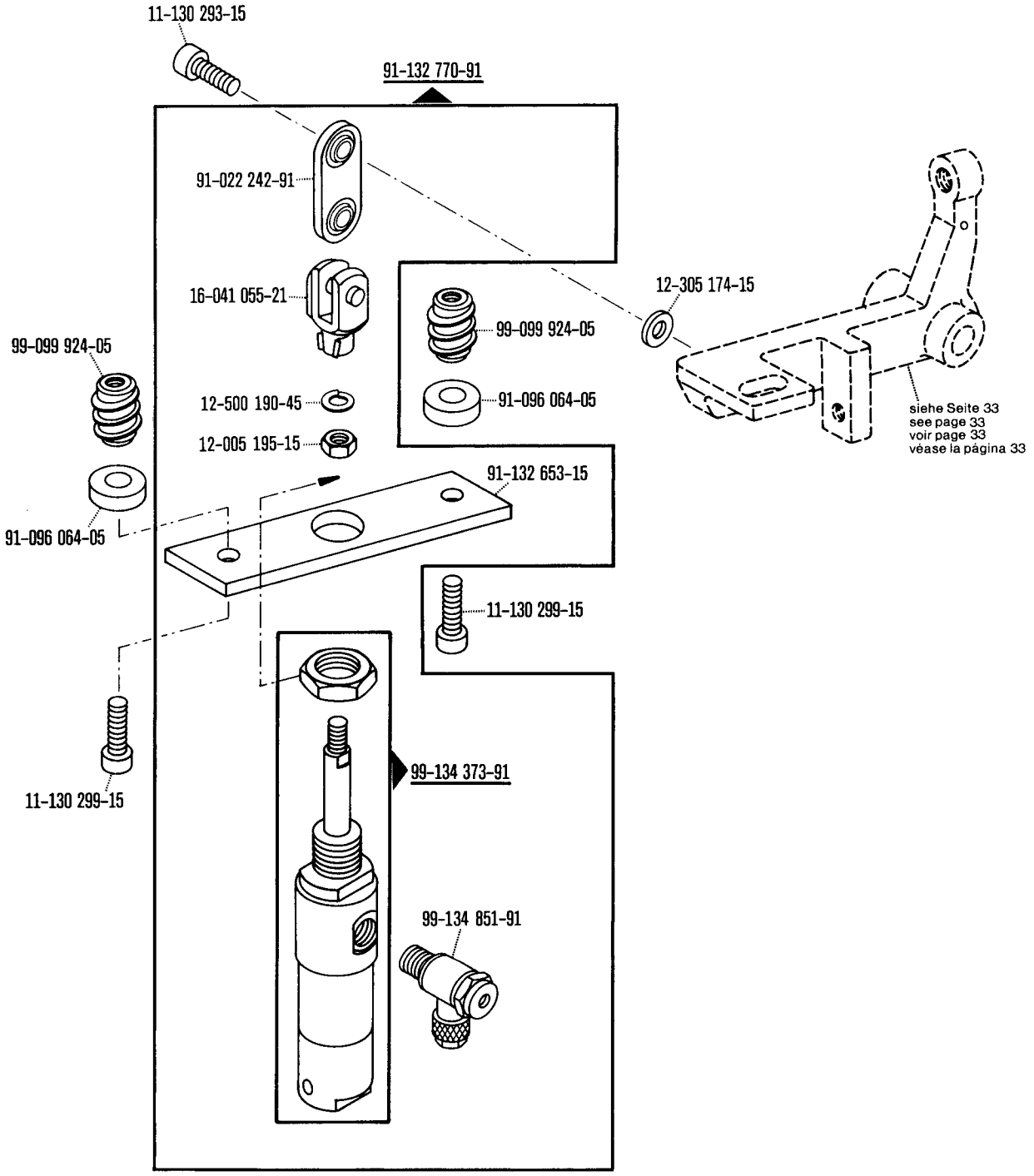

*) Für -759/04; -759/06; -759/08 siehe Register 7 und 12
For -759/04; -759/06; -759/08 see sections 7 and 12
Pour -759/04; -759/06; -759/08 voir registres 7 et 12
Para las -759/04; -759/06; -759/08 véase los registros 7 y 12

☐ siehe Erläuterungen Register 0
see explanations in section 0
voir légende registre 0
ver explicaciones del registro 0

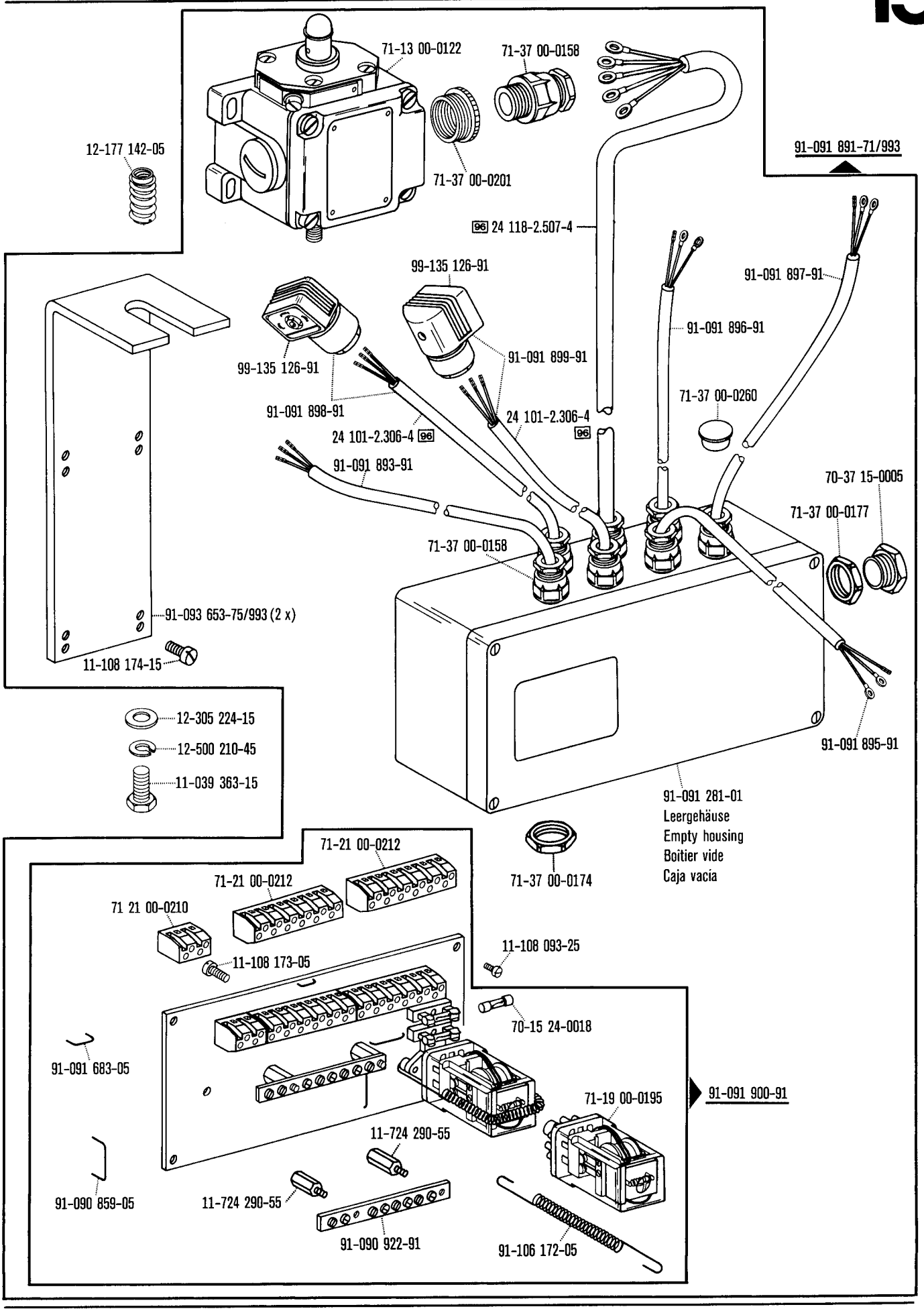

☐ siehe Erläuterungen Register 0
see explanations in section 0
voir légende registre 0
ver explicaciones del registro 0

Elektropneumatische Steuerungs-Einrichtung
Electro-pneumatic controls
Dispositif de commande électropneumatique
Mandos electroneumáticos

-966/09 zur · pour for · para **Pfaff 3306**

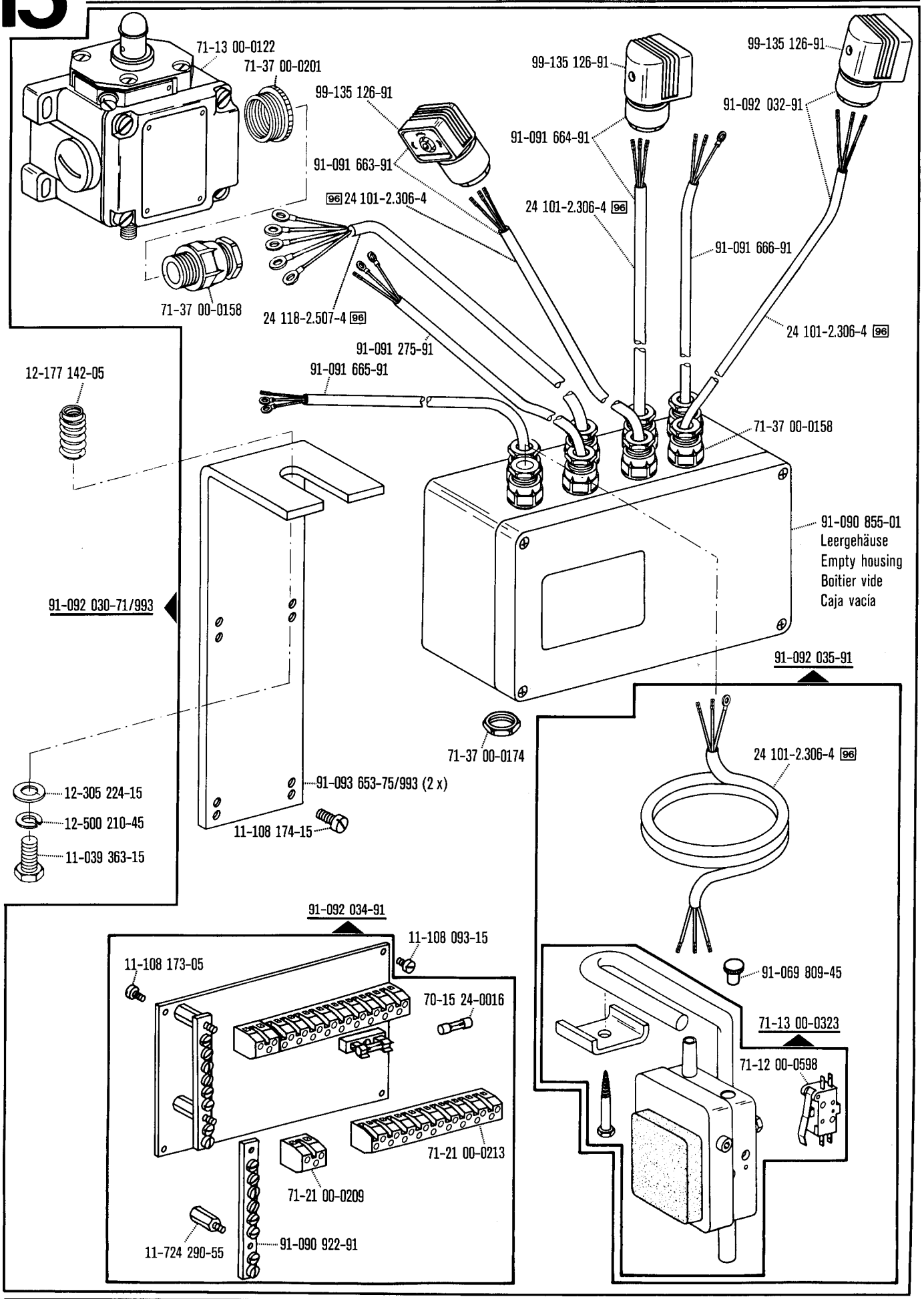

☐ siehe Erläuterungen Register 0
see explanations in section 0
voir légende registre 0
ver explicaciones del registro 0

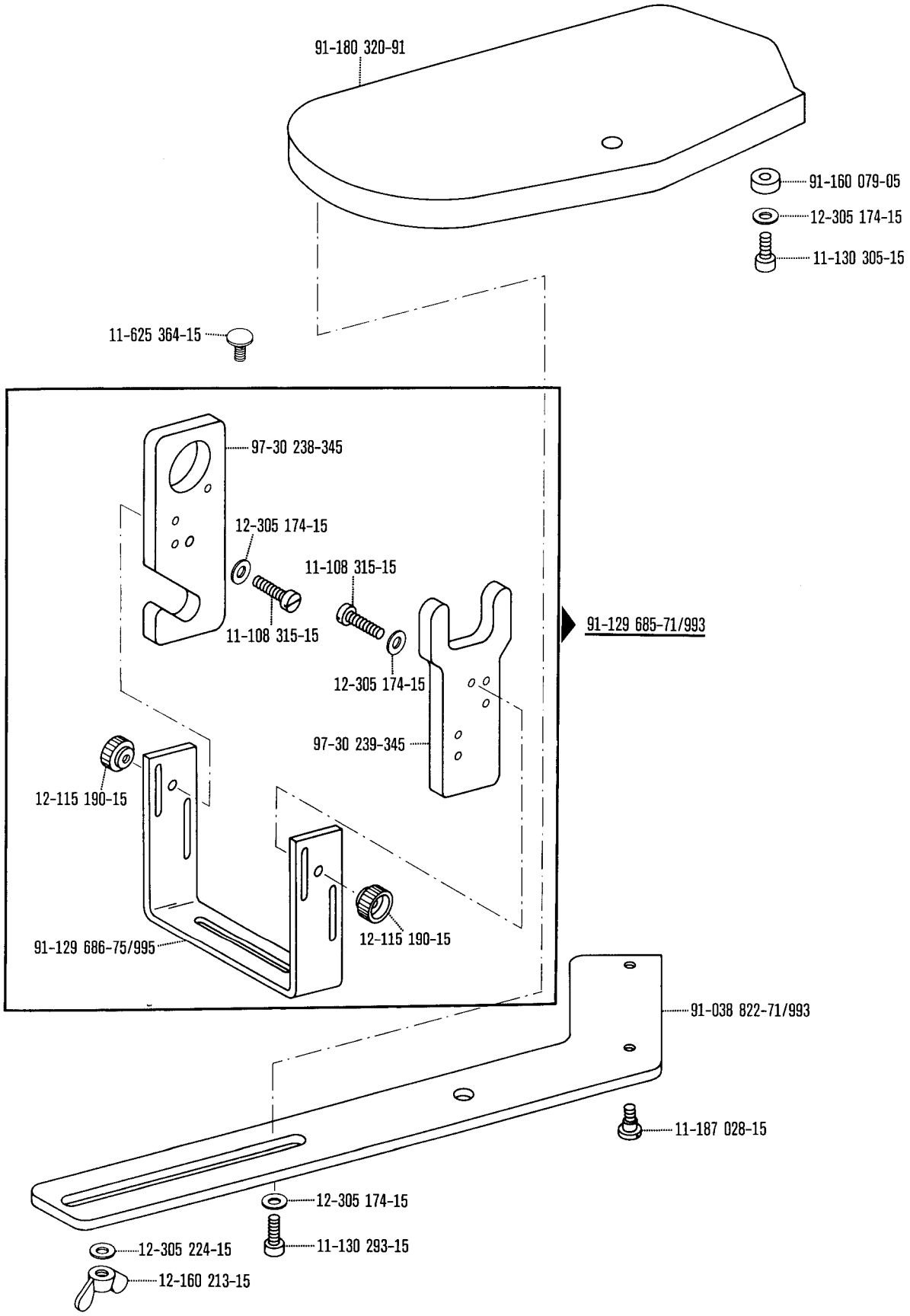
91-180 320-91
91-160 079-05
12-305 174-15
11-130 305-15
11-625 364-15
97-30 238-345
12-305 174-15
11-108 315-15
11-108 315-15
91-129 685-71/993
12-305 174-15
97-30 239-345
12-115 190-15
12-115 190-15
91-129 686-75/995
91-038 822-71/993
11-187 028-15
12-305 174-15
11-130 293-15
12-305 224-15
12-160 213-15

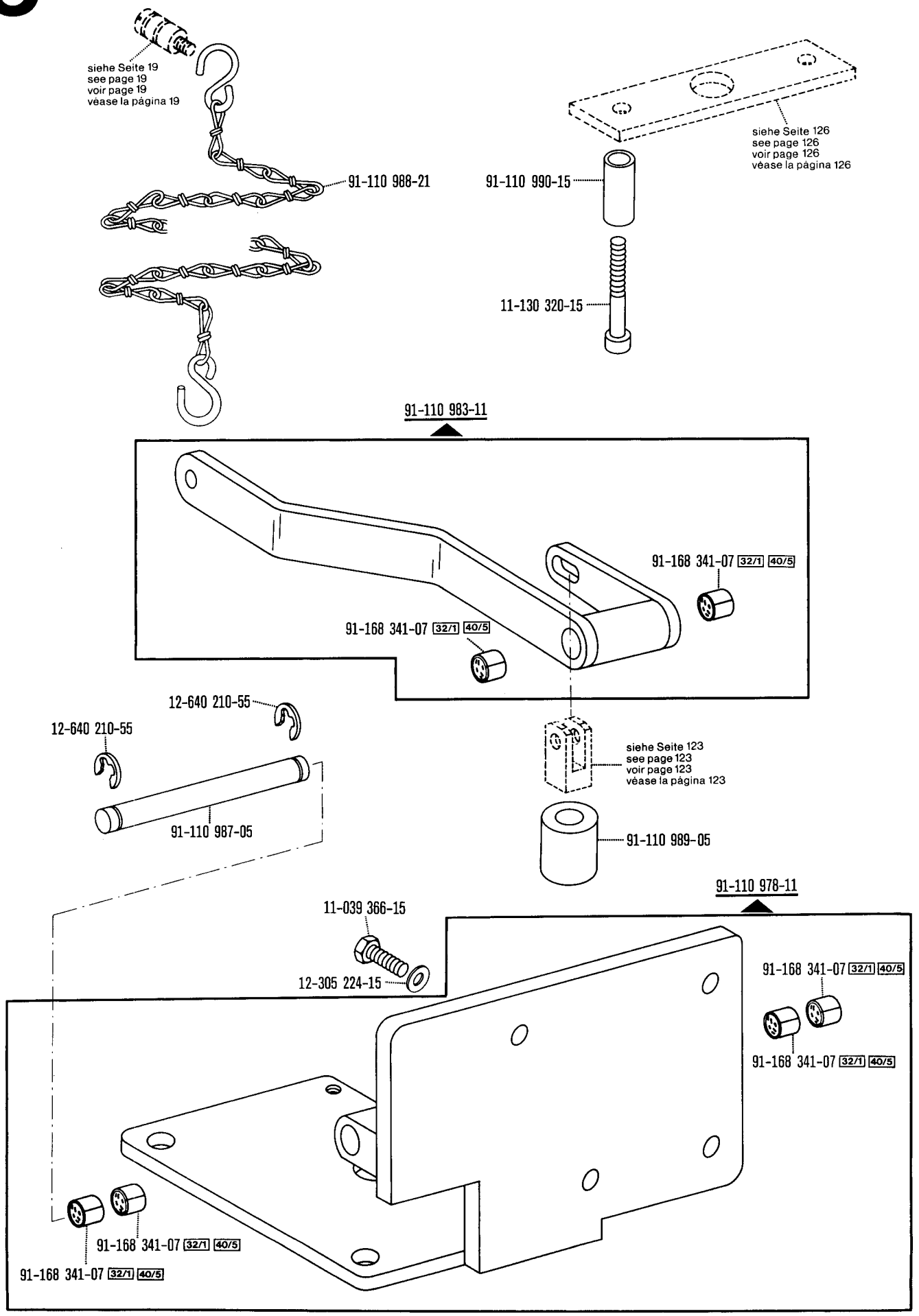

□ siehe Erläuterungen Register 0
see explanations in section 0
voir légende registre 0
ver explicaciones del registro 0

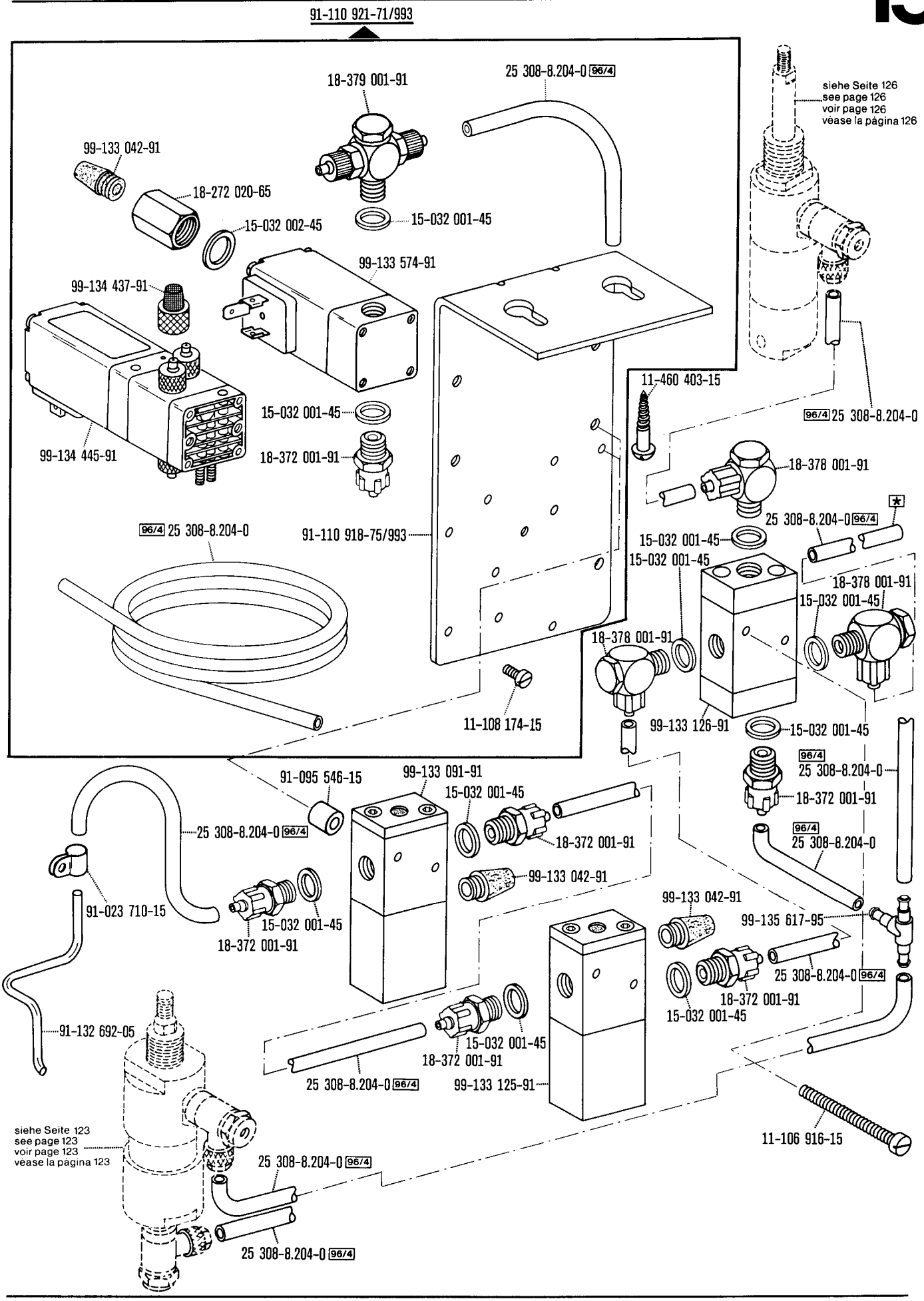

☐ siehe Erläuterungen Register 0
see explanations in section 0
voir légende registre 0
ver explicaciones del registro 0

★ Zur Wartungseinheit
For conditioning unit
Pour la conditionneur d'air comprimé
Para las require grupo acondicionador del aire

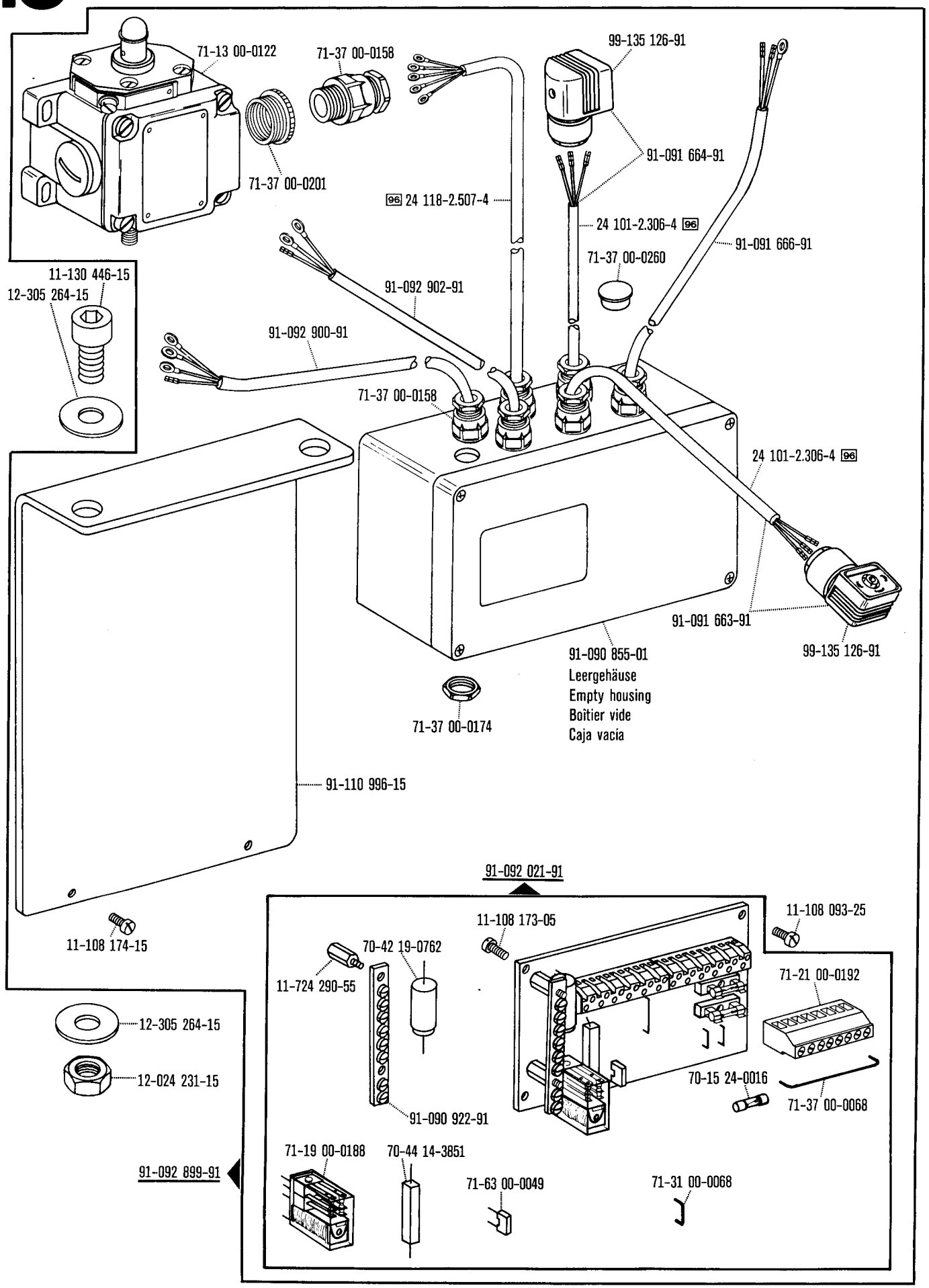

☐ siehe Erläuterungen Register 0
see explanations in section 0
voir légende registre 0
ver explicaciones del registro 0

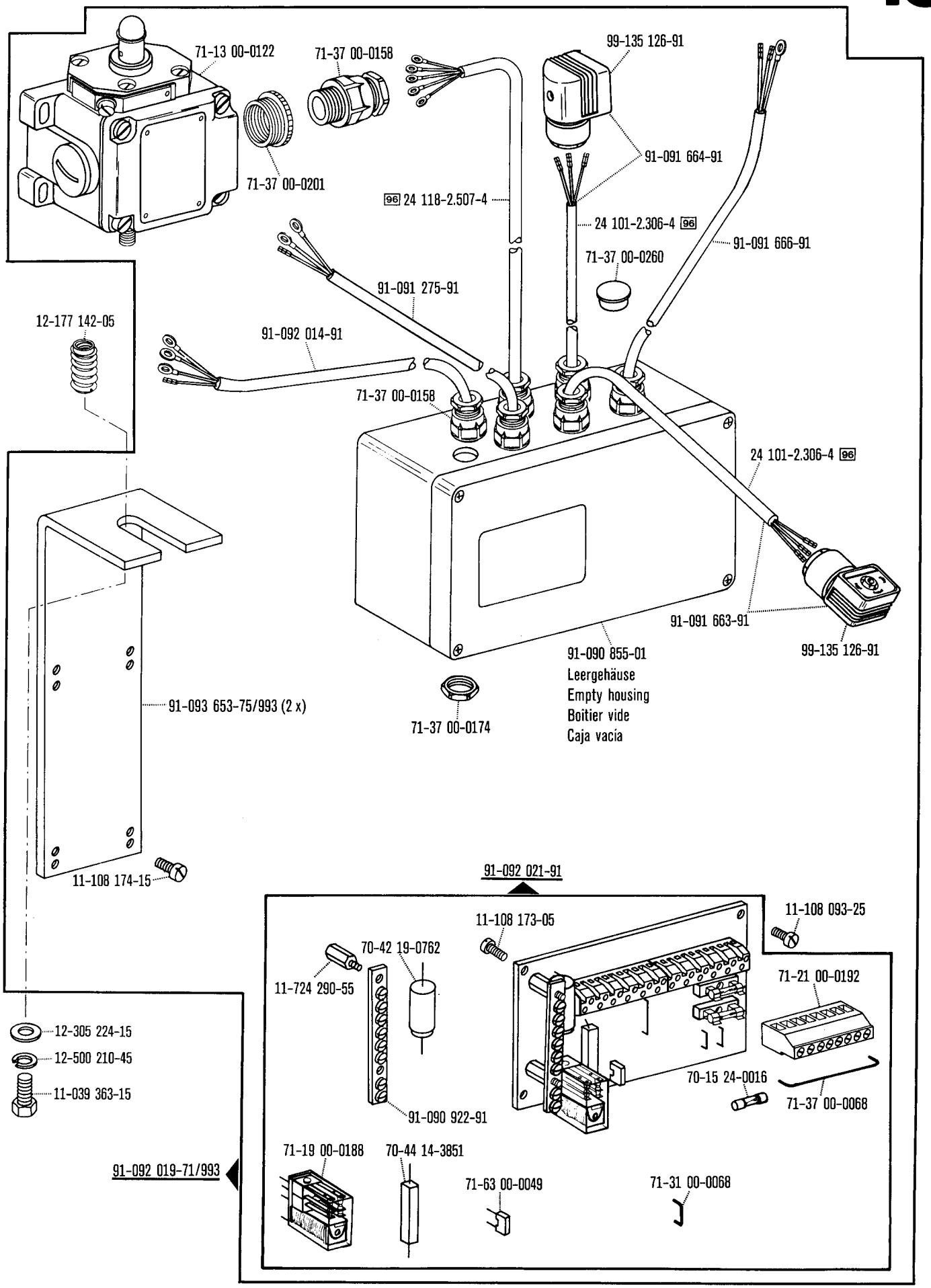

☐ siehe Erläuterungen Register 0
see explanations in section 0
voir légende registre 0
ver explicaciones del registro 0

Elektropneumatische Steuerungs-Einrichtung
Electro-pneumatic controls
Dispositif de commande électropneumatique
Mandos electroneumáticos

-966/11*) zur · pour for · para **Pfaff 3306**

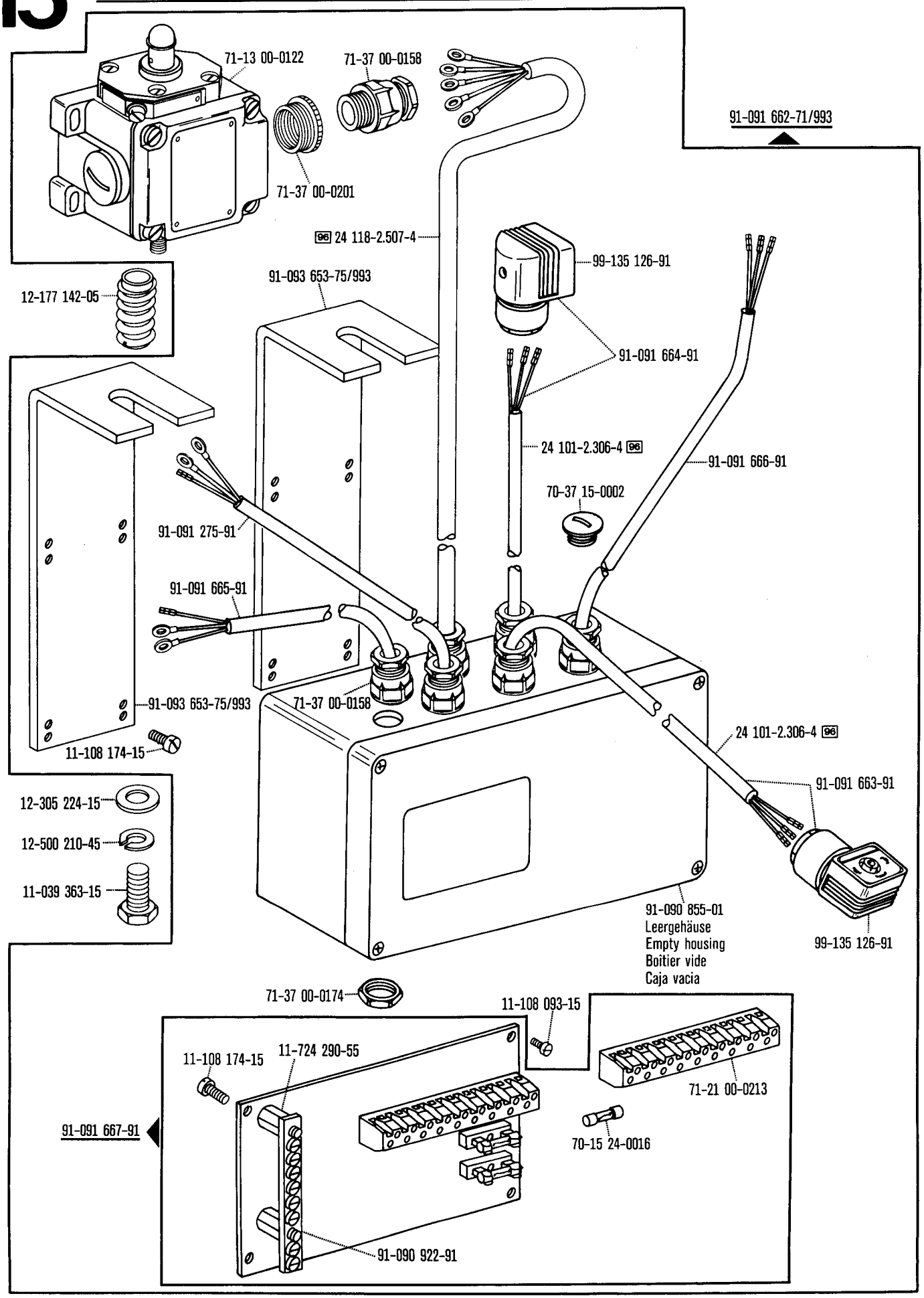

*) Für –759/04; –759/06; –759/08 siehe Register 7 und 12
For –759/04; –759/06; –759/08 see sections 7 and 12
Pour –759/04; –759/06; –759/08 voir registres 7 et 12
Para las –759/04; –759/06; –759/08 véase los registros 7 y 12

☐ siehe Erläuterungen Register 0
see explanations in section 0
voir légende registre 0
ver explicaciones del registro 0

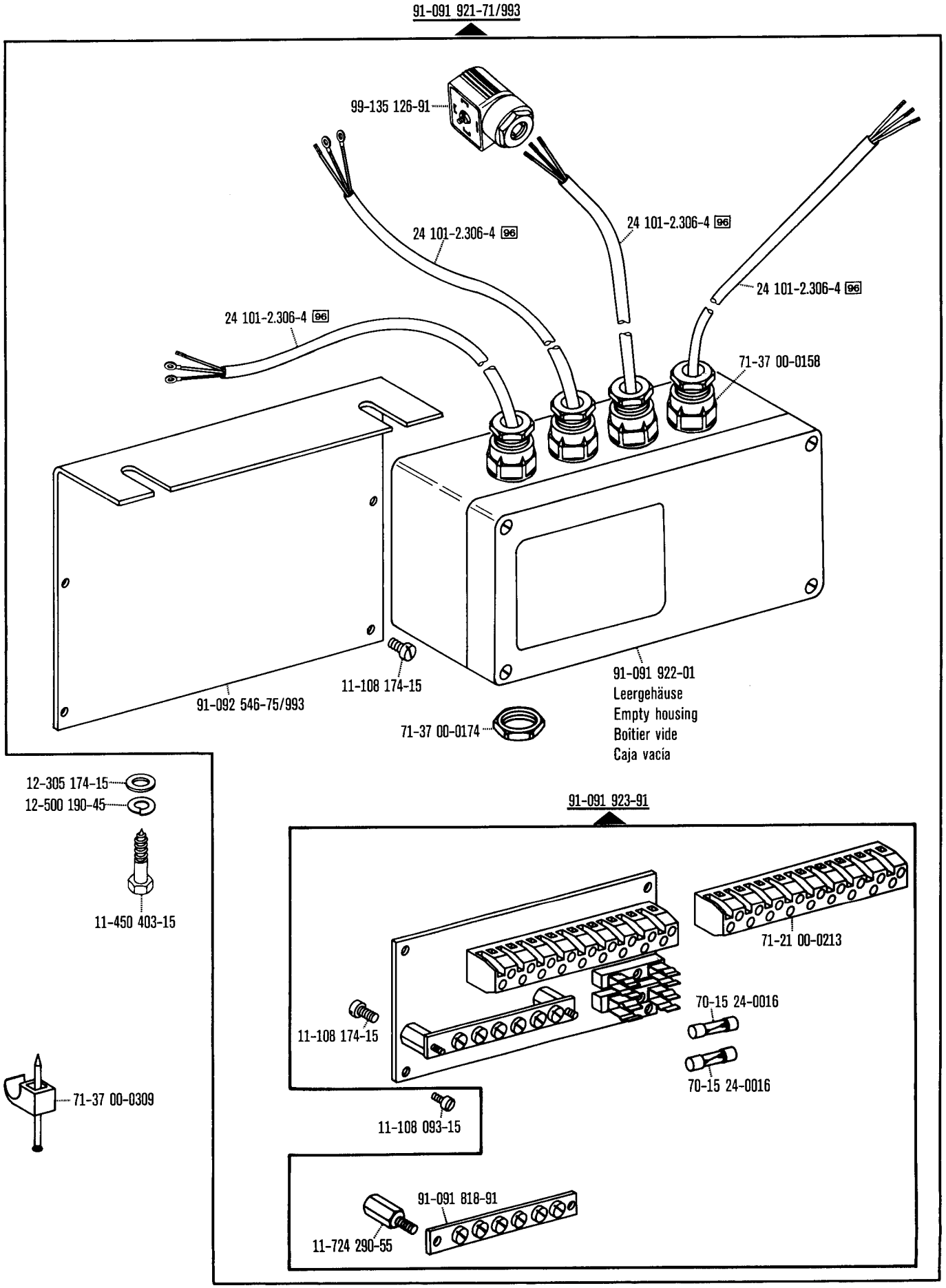

☐ siehe Erläuterungen Register 0
see explanations in section 0
voir légende registre 0
ver explicaciones del registro 0

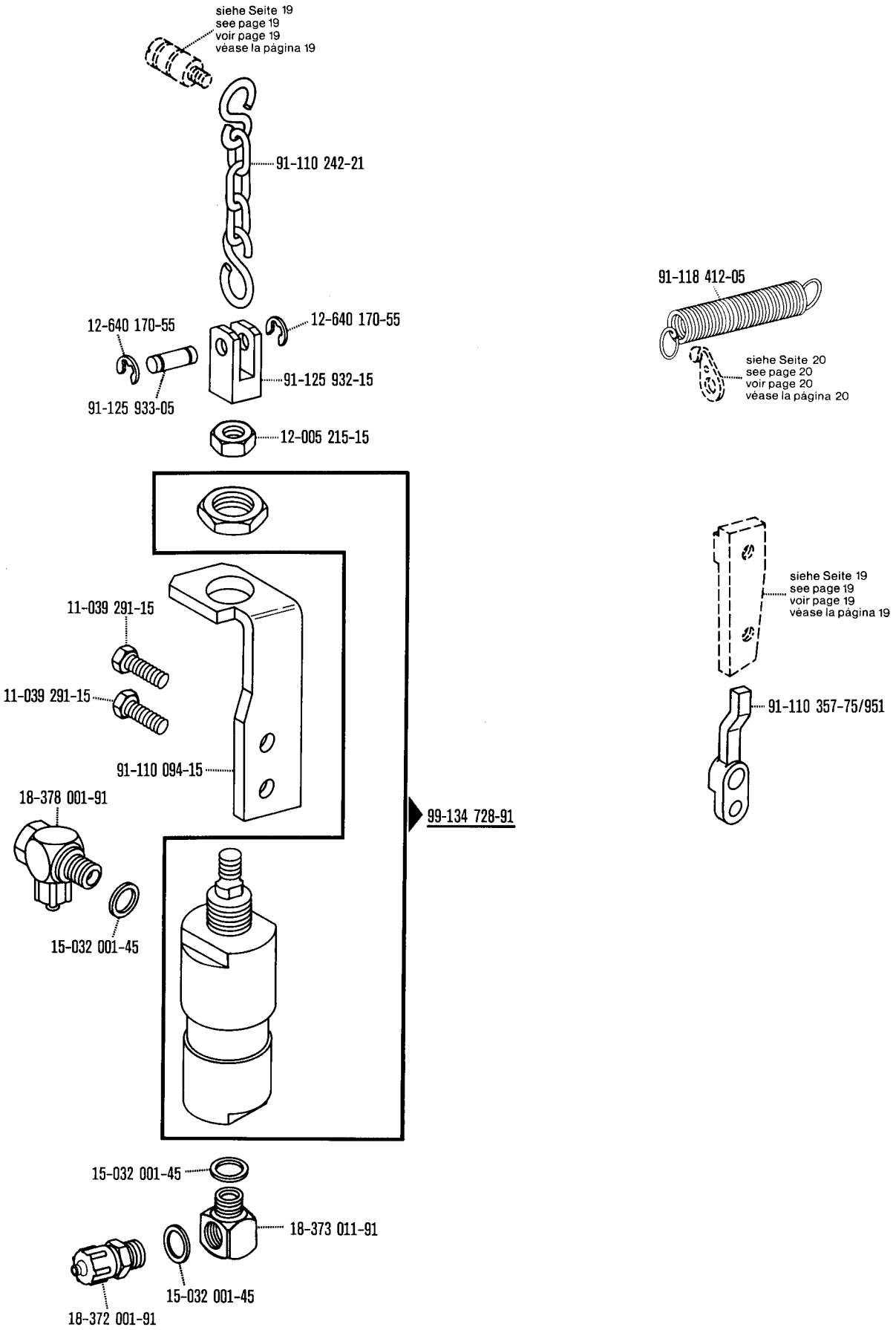

☐ siehe Erläuterungen Register 0
see explanations in section 0
voir légende registre 0
ver explicaciones del registro 0

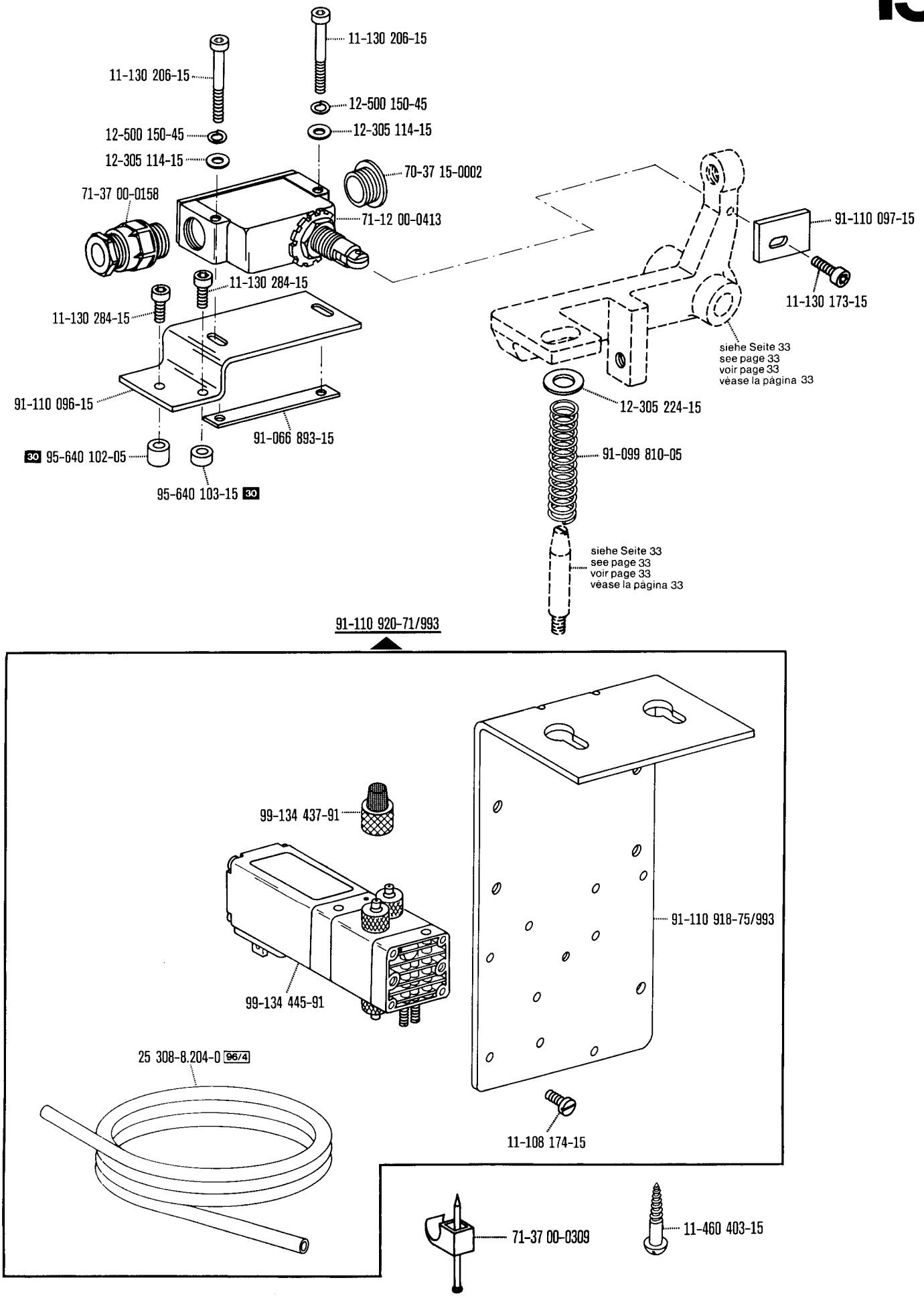
11-130 206-15
11-130 206-15
12-500 150-45
12-500 150-45
12-305 114-15
12-305 114-15
70-37 15-0002
71-37 00-0158
71-12 00-0413
91-110 097-15
11-130 284-15
11-130 284-15
11-130 173-15
siehe Seite 33
see page 33
voir page 33
véase la página 33
91-110 096-15
12-305 224-15
91-066 893-15
30 95-640 102-05
91-099 810-05
95-640 103-15 30
siehe Seite 33
see page 33
voir page 33
véase la página 33
91-110 920-71/993
99-134 437-91
91-110 918-75/993
99-134 445-91
25 308-8.204-0 96/4
11-108 174-15
71-37 00-0309
11-460 403-15

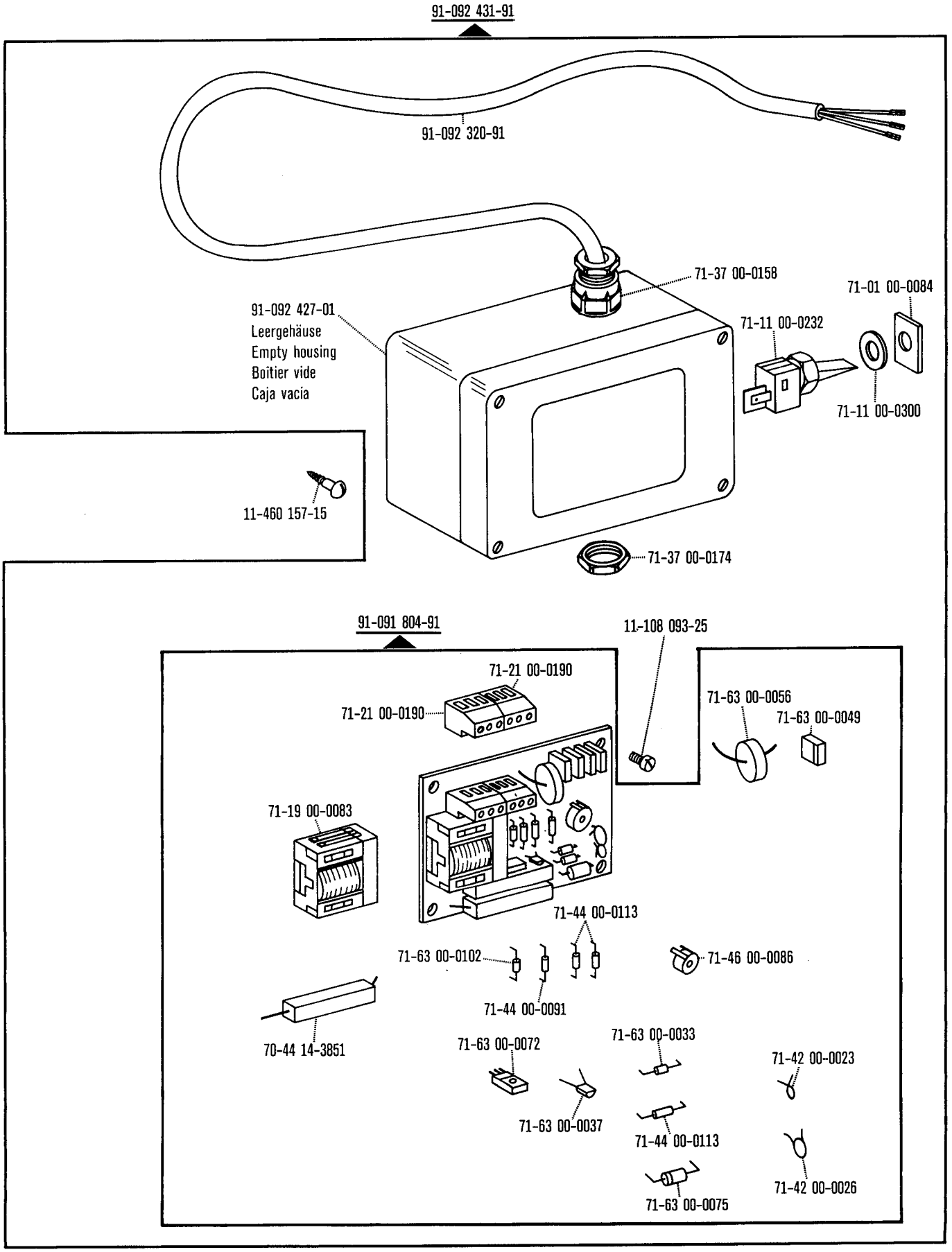

☐ siehe Erläuterungen Register 0
see explanations in section 0
voir légende registre 0
ver explicaciones del registro 0

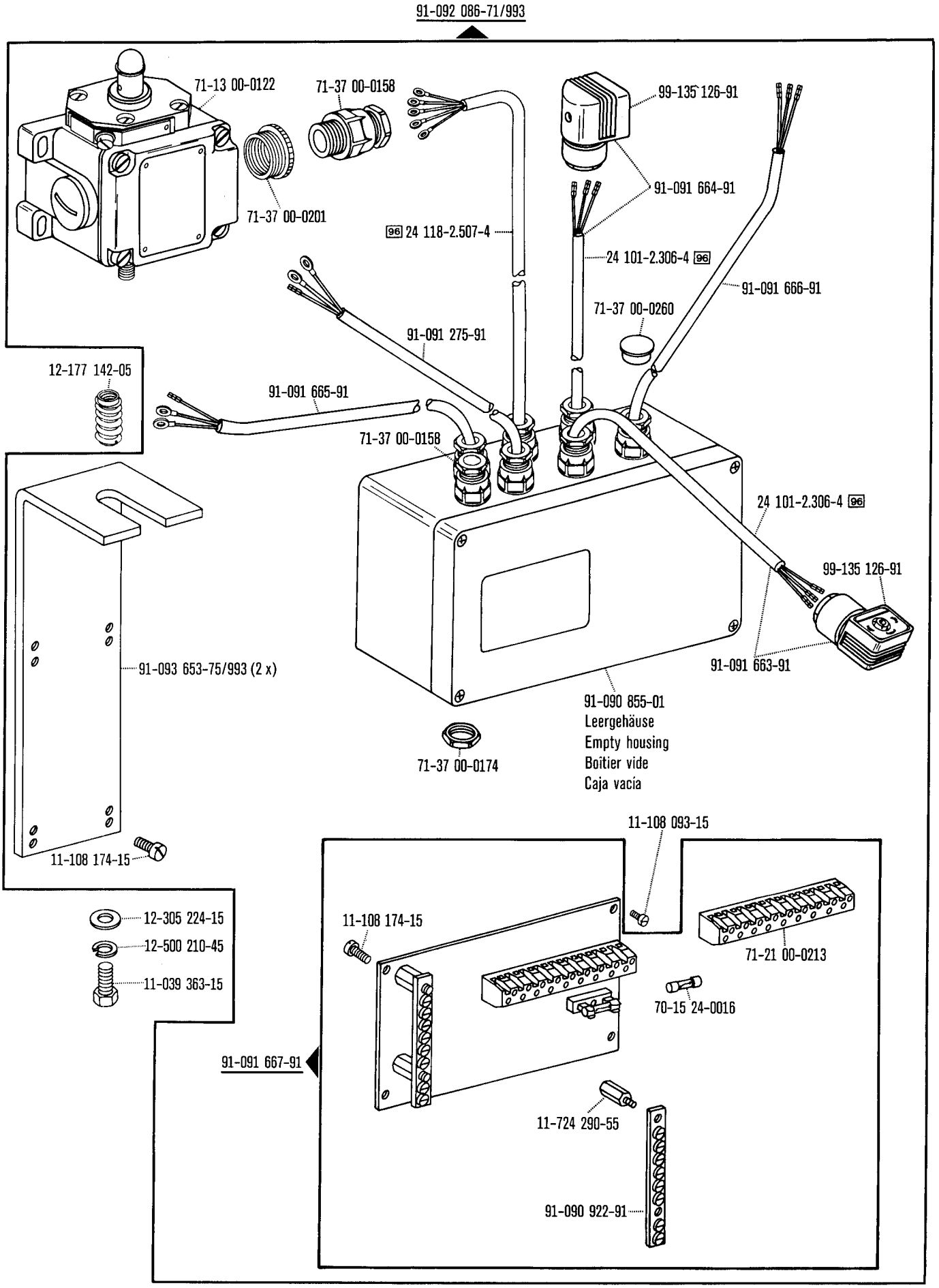
91-092 086-71/993
71-13 00-0122
71-37 00-0158
99-135 126-91
91-091 664-91
71-37 00-0201
96 24 118-2.507-4
24 101-2.306-4 96
91-091 666-91
71-37 00-0260
91-091 275-91
12-177 142-05
91-091 665-91
71-37 00-0158
24 101-2.306-4 96
99-135 126-91
91-093 653-75/993 (2 x)
91-091 663-91
91-090 855-01
Leergehäuse
Empty housing
Boîtier vide
Caja vacía
71-37 00-0174
11-108 093-15
11-108 174-15
12-305 224-15
12-500 210-45
11-039 363-15
11-108 174-15
71-21 00-0213
70-15 24-0016
91-091 667-91
11-724 290-55
91-090 922-91

Elektromagnetische Steuerungseinrichtung
Electro-magnetic controls
Dispositif de commande électromagnétique
Mandos electromagnéticos

-967/01; -967/07; -967/08; -967/09; -967/10 zur · pour for · para Pfaff 3306

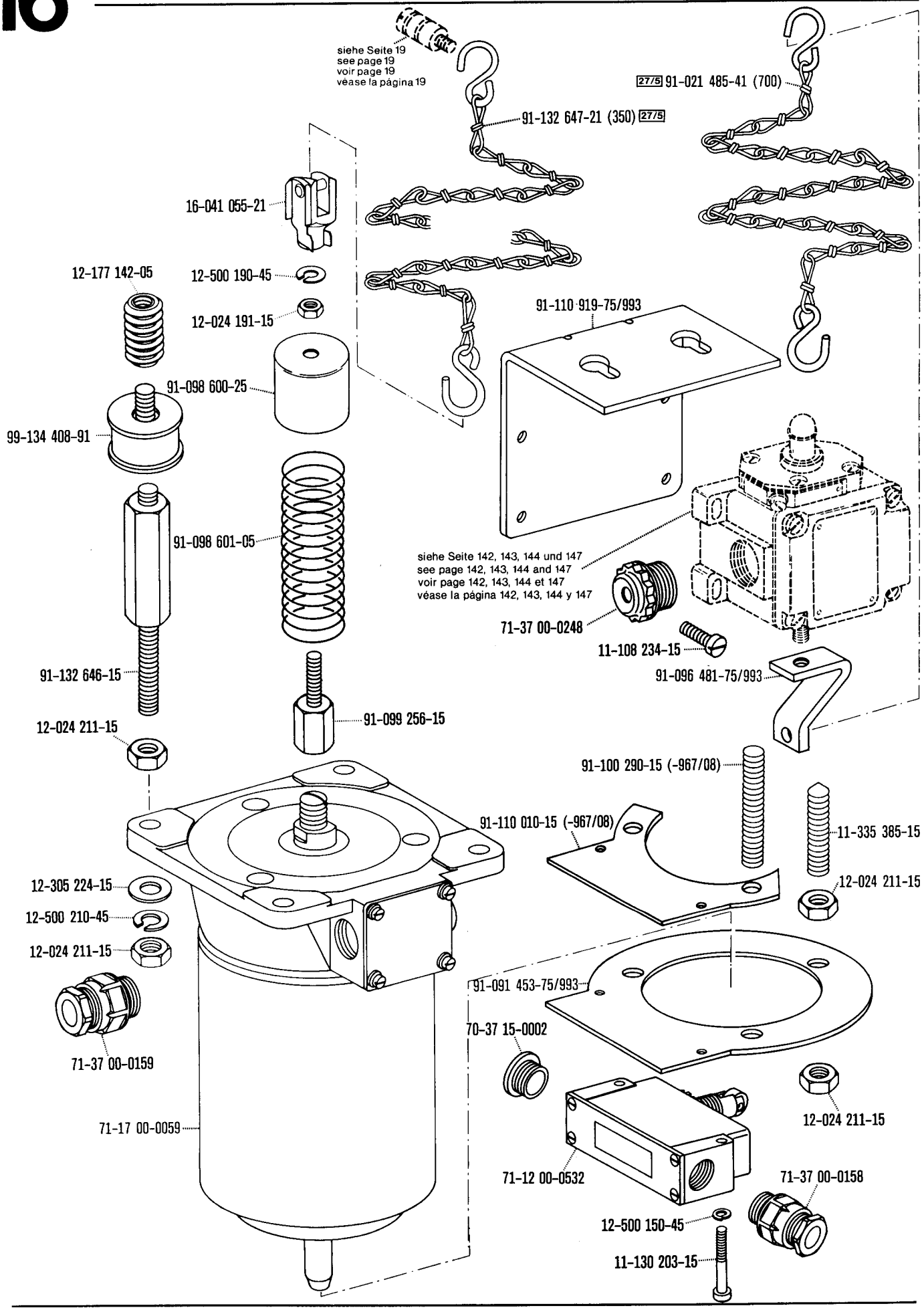

☐ siehe Erläuterungen Register 0
see explanations in section 0
voir légende registre 0
ver explicaciones del registro 0

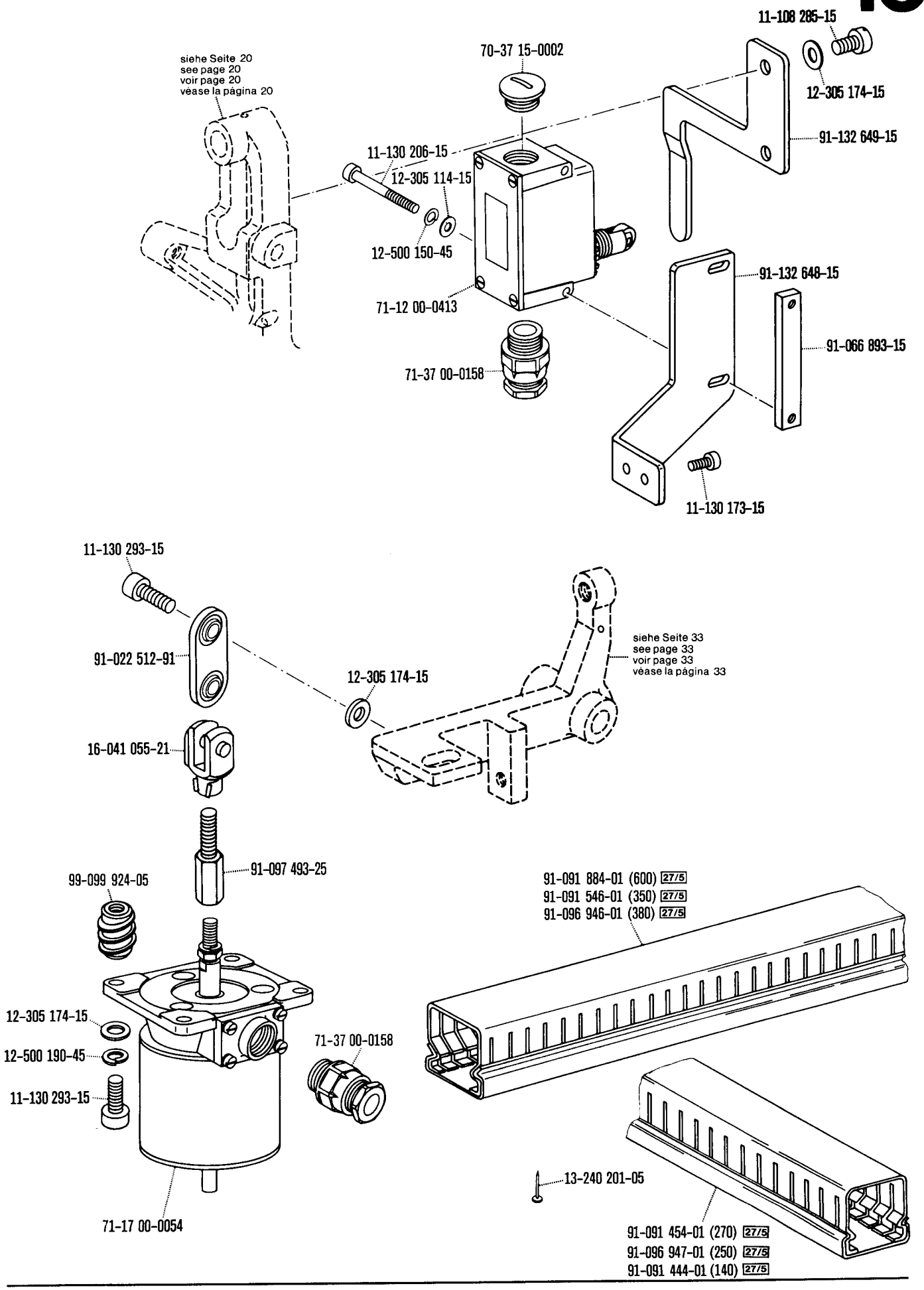
11-108 285-15
70-37 15-0002
siehe Seite 20
see page 20
voir page 20
véase la página 20
12-305 174-15
91-132 649-15
11-130 206-15
12-305 114-15
12-500 150-45
91-132 648-15
71-12 00-0413
91-066 893-15
71-37 00-0158
11-130 173-15
11-130 293-15
91-022 512-91
siehe Seite 33
see page 33
voir page 33
véase la página 33
12-305 174-15
16-041 055-21
91-097 493-25
99-099 924-05
91-091 884-01 (600) 27/5
91-091 546-01 (350) 27/5
91-096 946-01 (380) 27/5
12-305 174-15
12-500 190-45
11-130 293-15
71-37 00-0158
13-240 201-05
71-17 00-0054
91-091 454-01 (270) 27/5
91-096 947-01 (250) 27/5
91-091 444-01 (140) 27/5

Elektromagnetische Steuerungseinrichtung
Electro-magnetic controls
Dispositif de commande électromagnétique
Mandos electromagnéticos

-967/01 zur · pour for · para **Pfaff 3306**

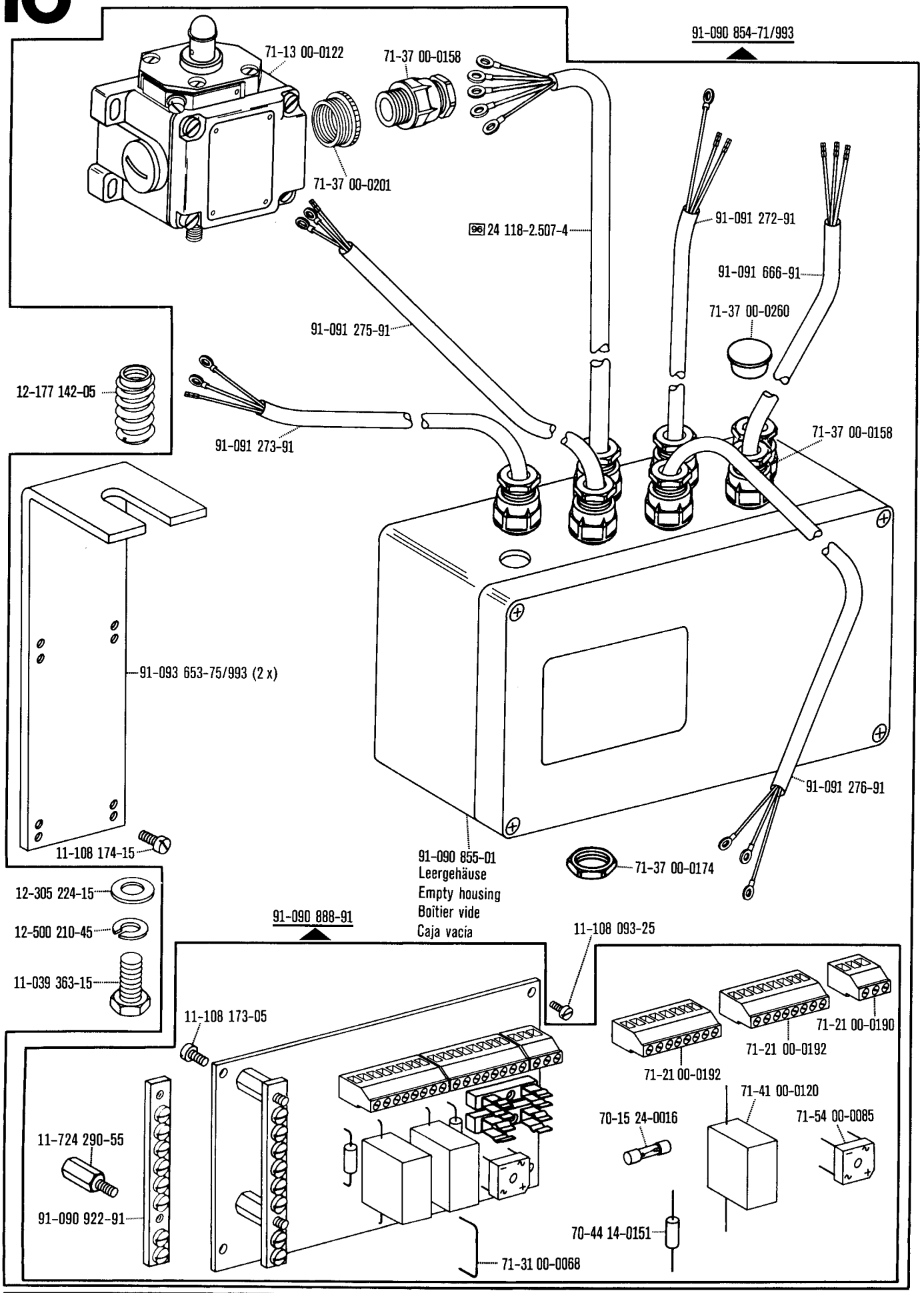

☐ siehe Erläuterungen Register 0
see explanations in section 0
voir légende registre 0
ver explicaciones del registro 0

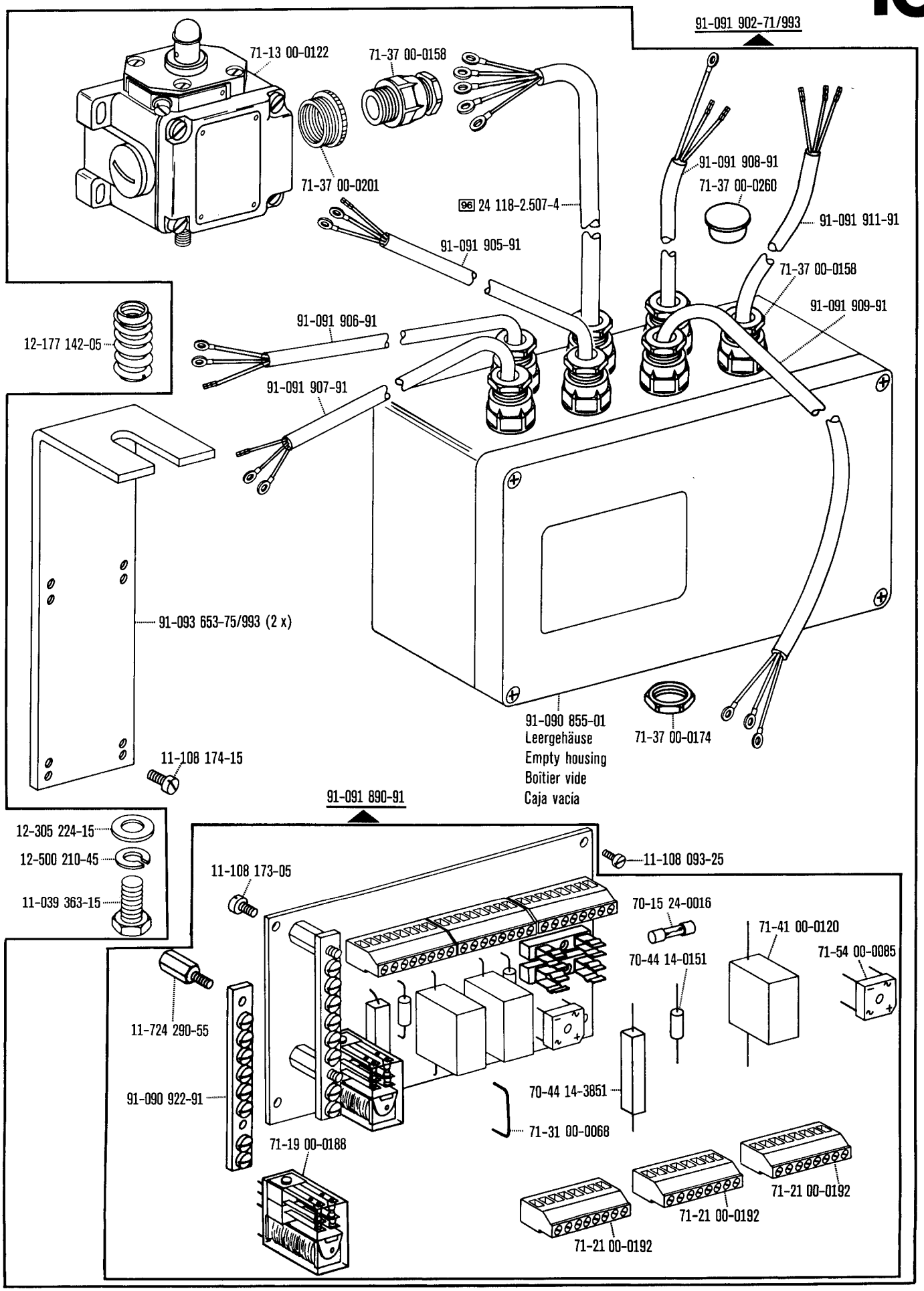

☐ siehe Erläuterungen Register 0
see explanations in section 0
voir légende registre 0
ver explicaciones del registro 0

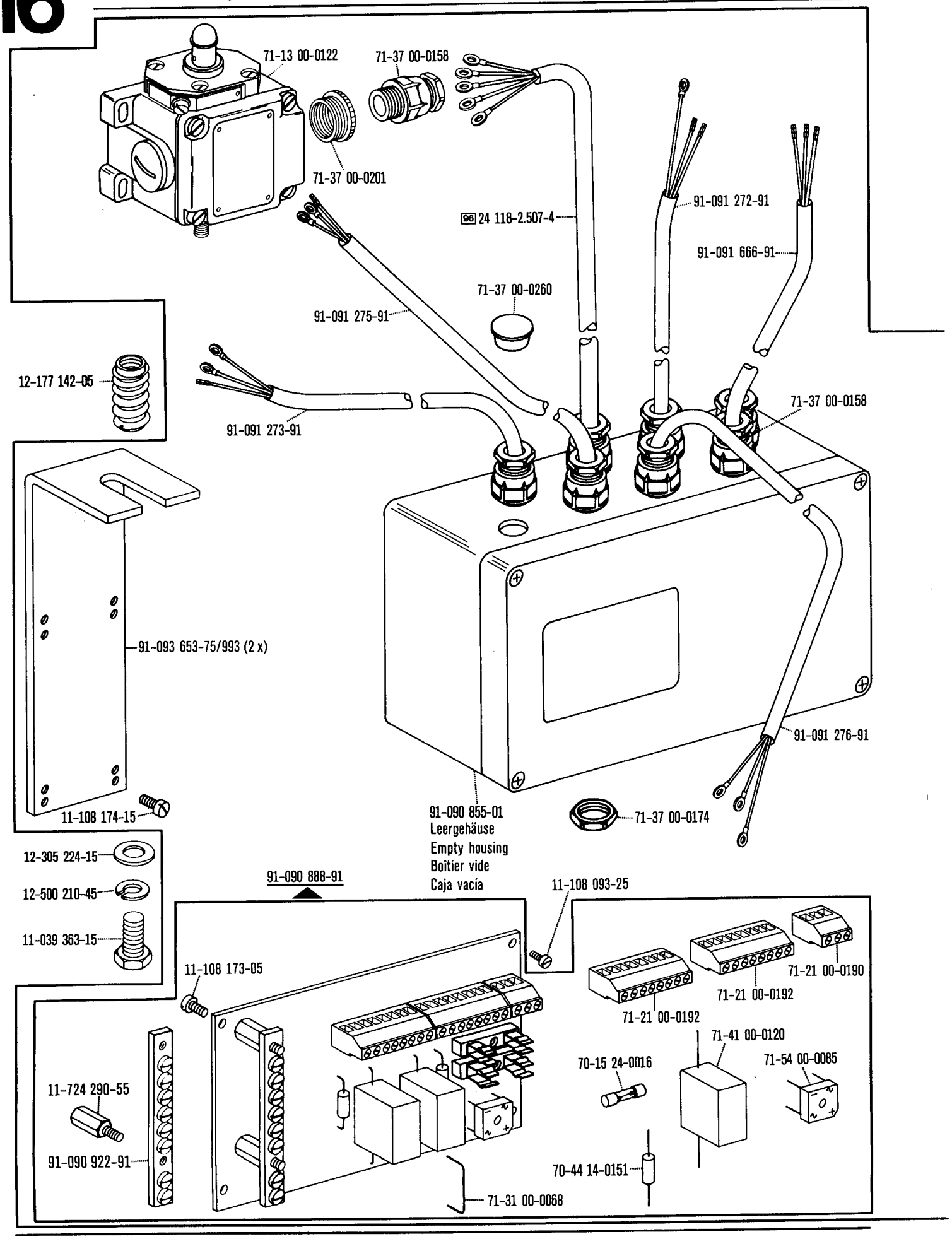

☐ siehe Erläuterungen Register 0
see explanations in section 0
voir légende registre 0
ver explicaciones del registro 0

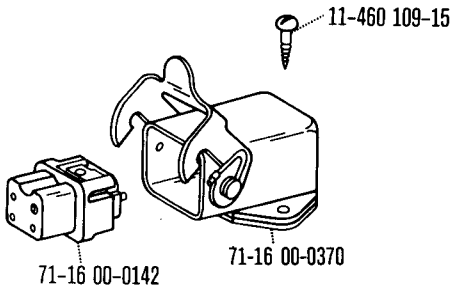

91-092 024-71/993

91-091 637-91

24 101-2.306-4 96

24 101-2.306-4 96

91-069 809-45

71-13 00-0323

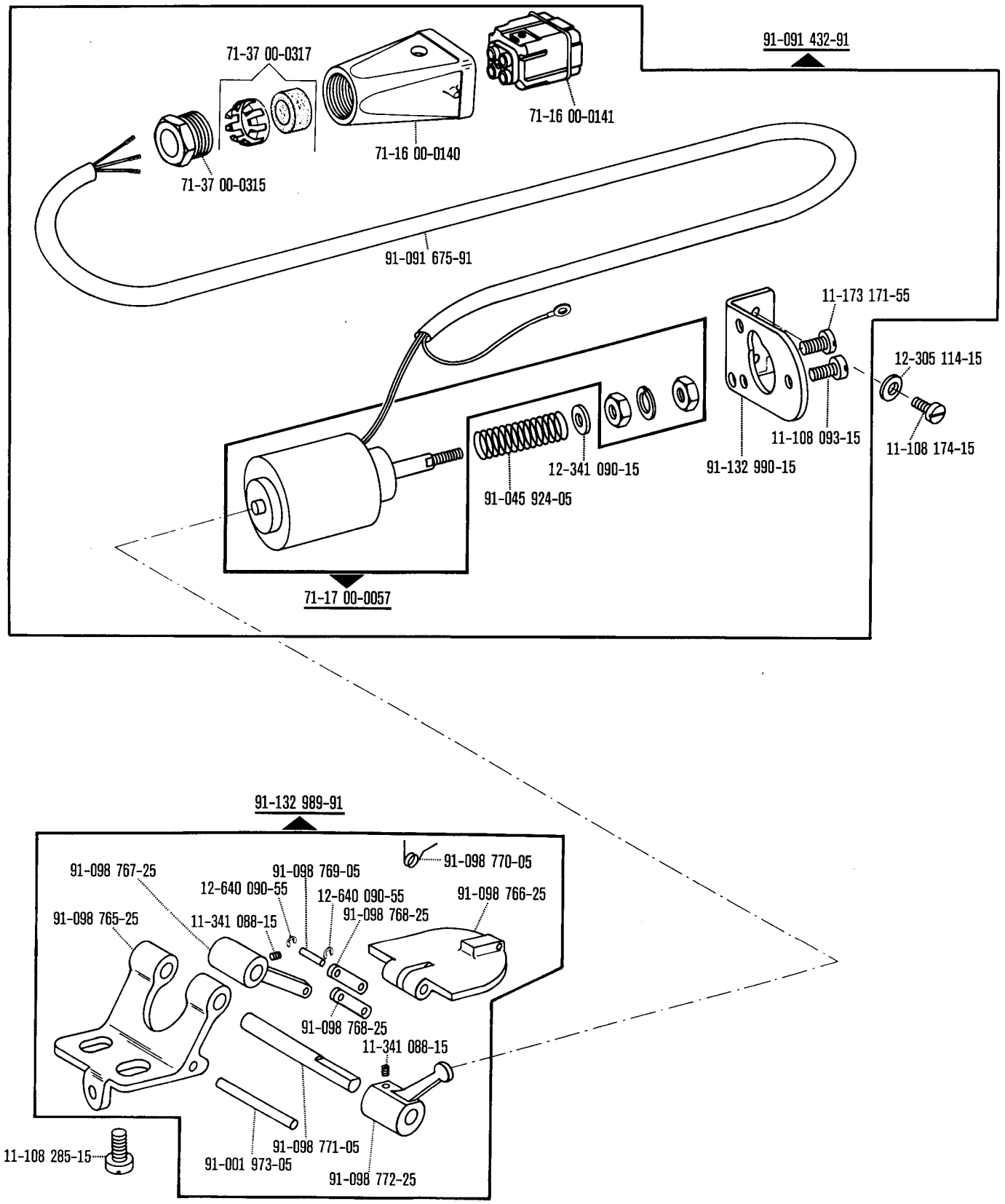

☐ siehe Erläuterungen Register 0
see explanations in section 0
voir légende registre 0
ver explicaciones del registro 0

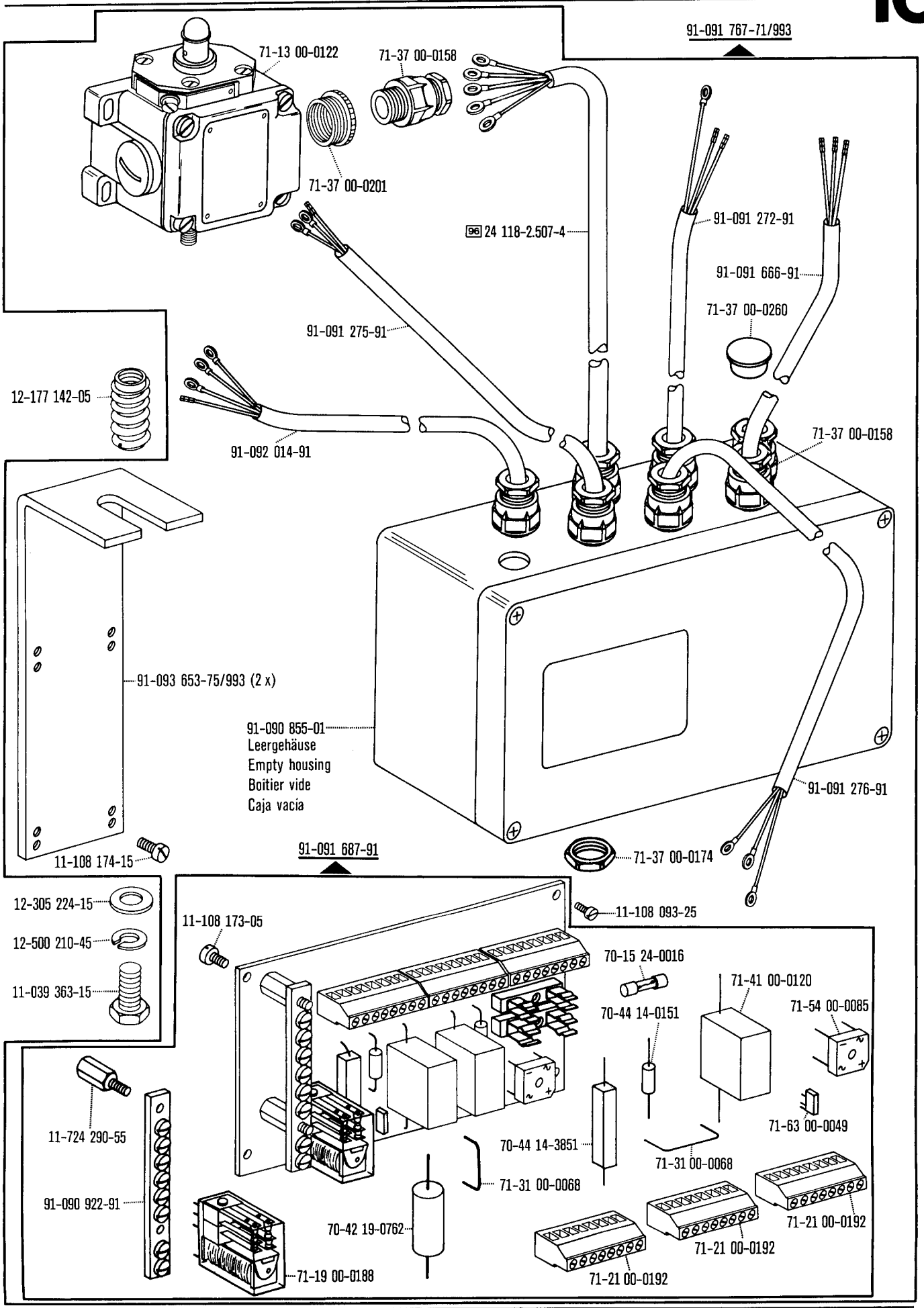

☐ siehe Erläuterungen Register 0
see explanations in section 0
voir légende registre 0
ver explicaciones del registro 0

91-132 626-91

91-700 798-15
91-132 628-15
91-132 627-15
35/1 91-110 693-05
91-110 693-05 35/1
35/1 91-110 693-05
91-110 692-15
35/1 91-110 693-05
91-110 690-15
35/1 91-110 693-05
91-110 692-15
12-640 130-55
91-132 631-15
91-110 691-15
11-210 044-15
91-006 041-05
11-108 087-15
91-021 817-15
12-305 084-15
11-210 044-15
91-132 632-15
91-132 633-05
91-132 634-01
12-640 130-55

11-470 355-15
91-029 836-45
PFAFF
91-021 230-75/995 0

91-132 655-91
90/36
91-029 946-91
91-029 394-01
leer
empty
vide
vacía
91-029 007-91

☐ siehe Erläuterungen Register 0
see explanations in section 0
voir légende registre 0
ver explicaciones del registro 0

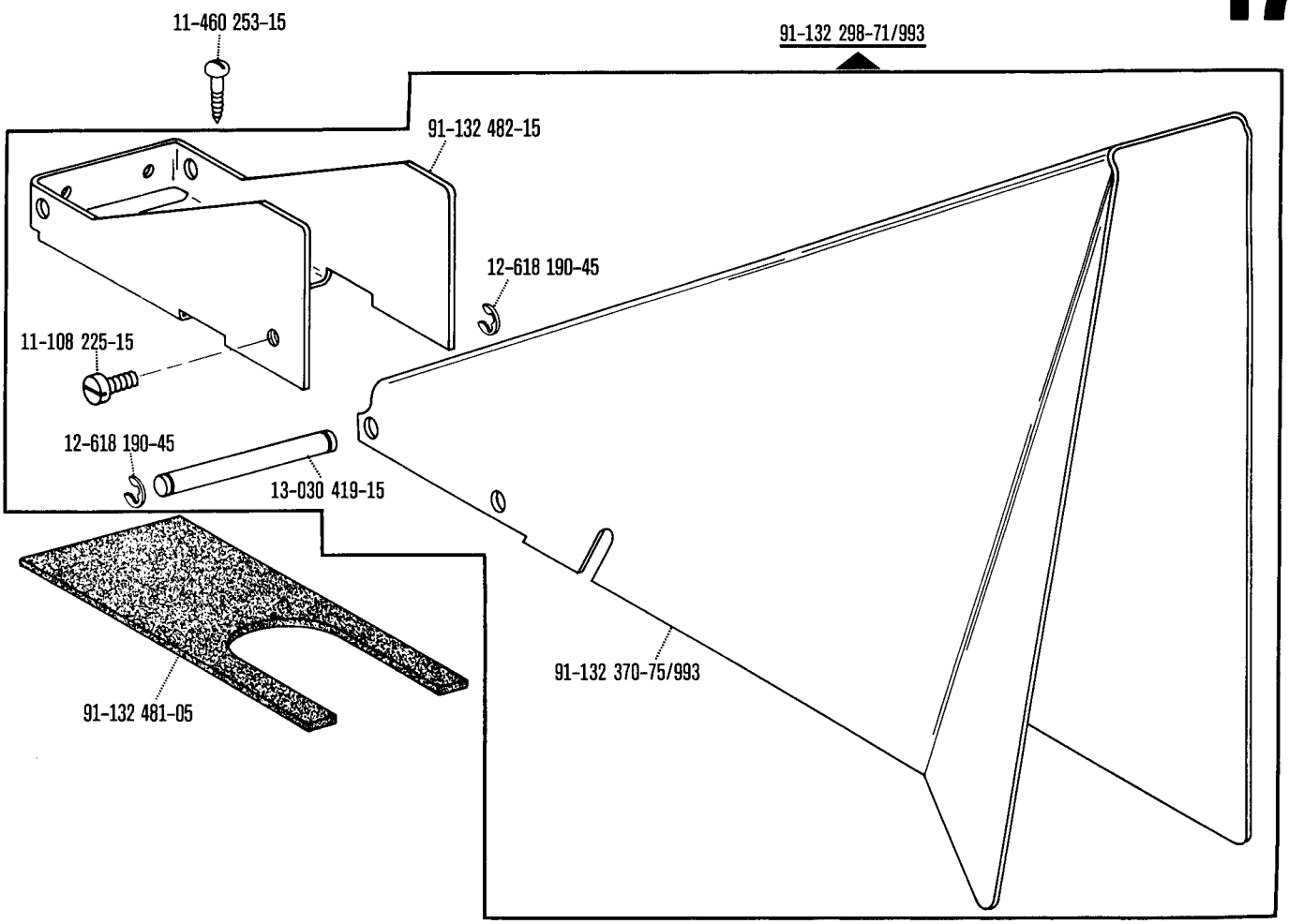

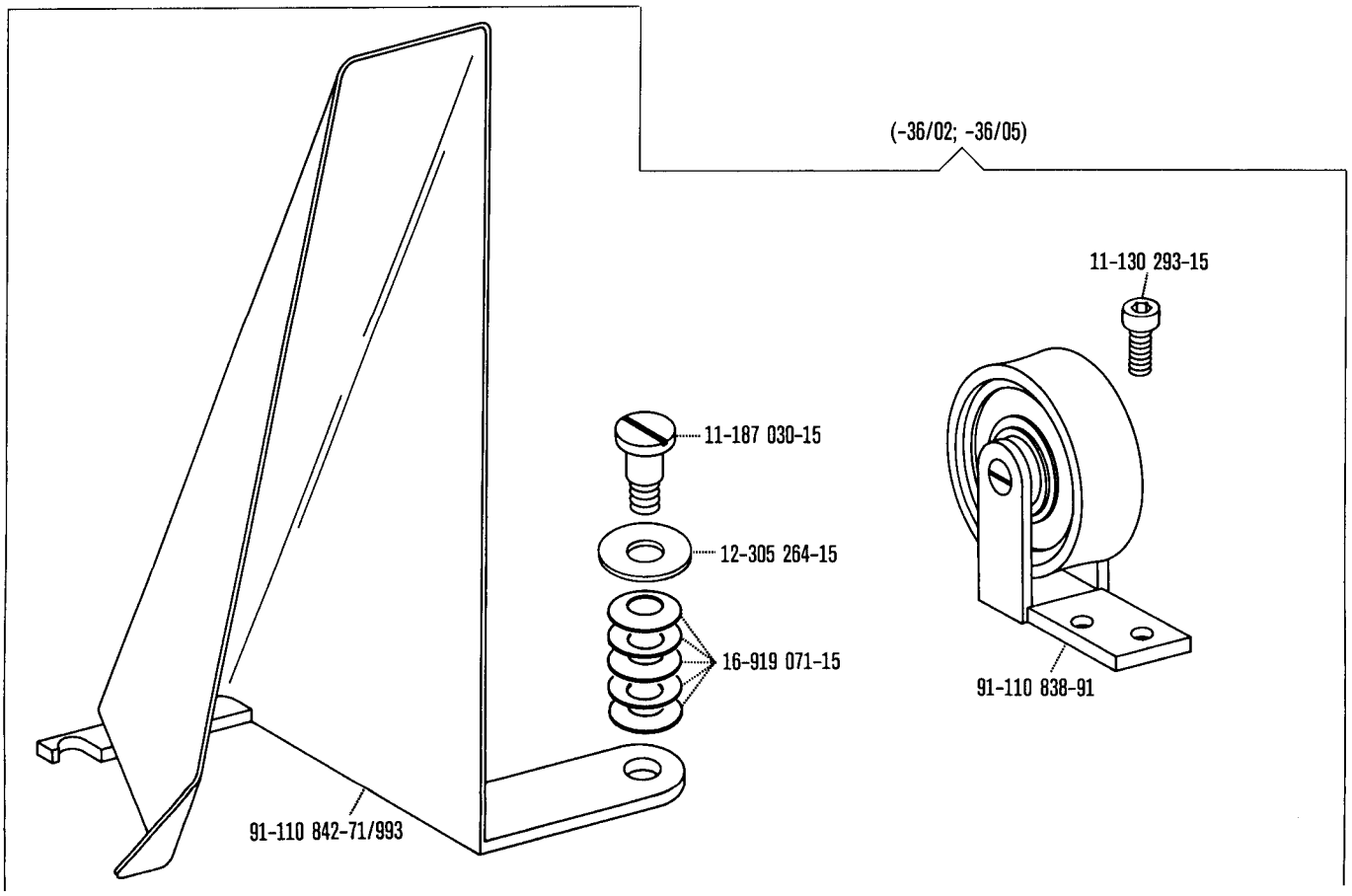

☐ siehe Erläuterungen Register 0
see explanations in section 0
voir légende registre 0
ver explicaciones del registro 0

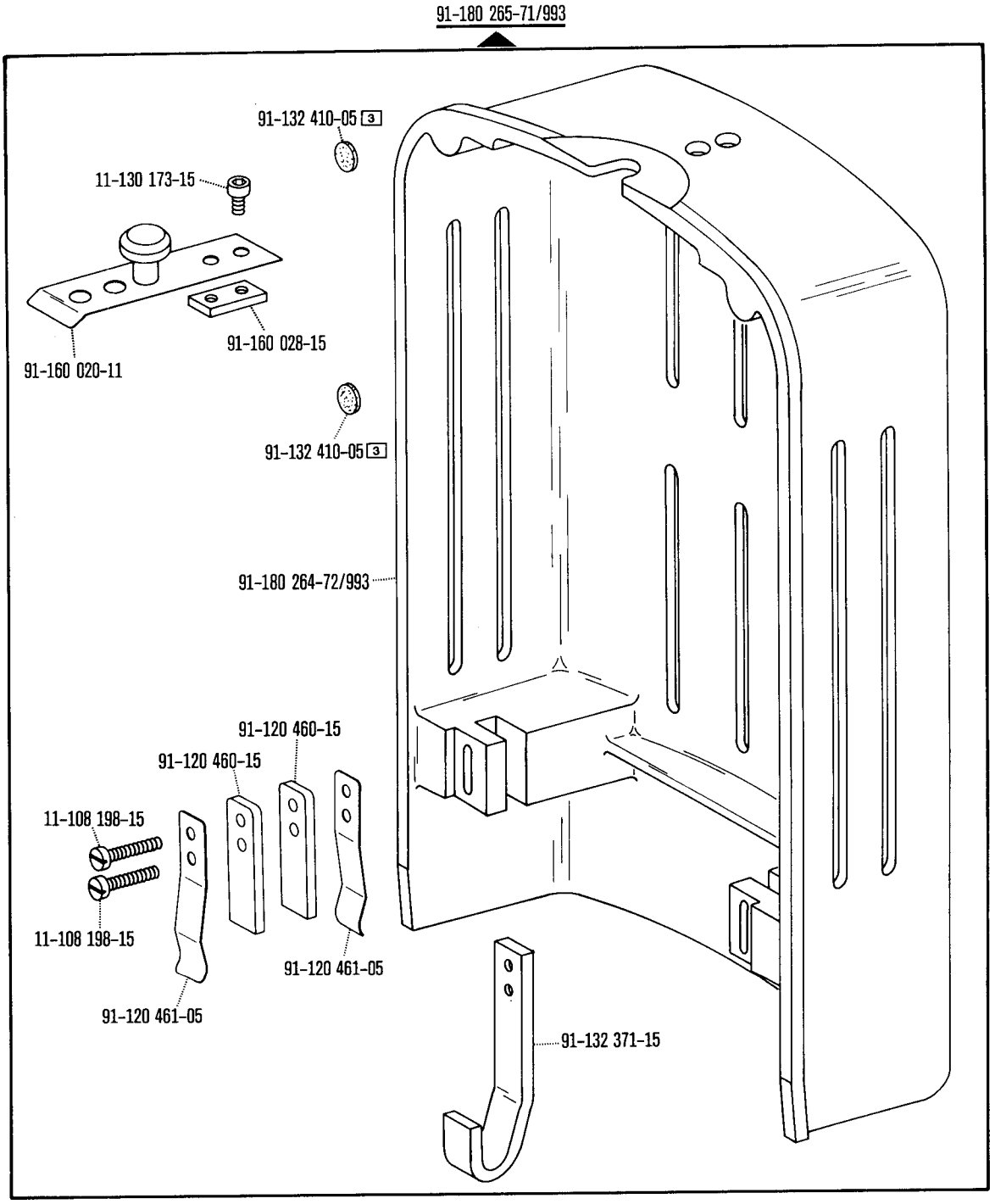

☐ siehe Erläuterungen Register 0
see explanations in section 0
voir légende registre 0
ver explicaciones del registro 0

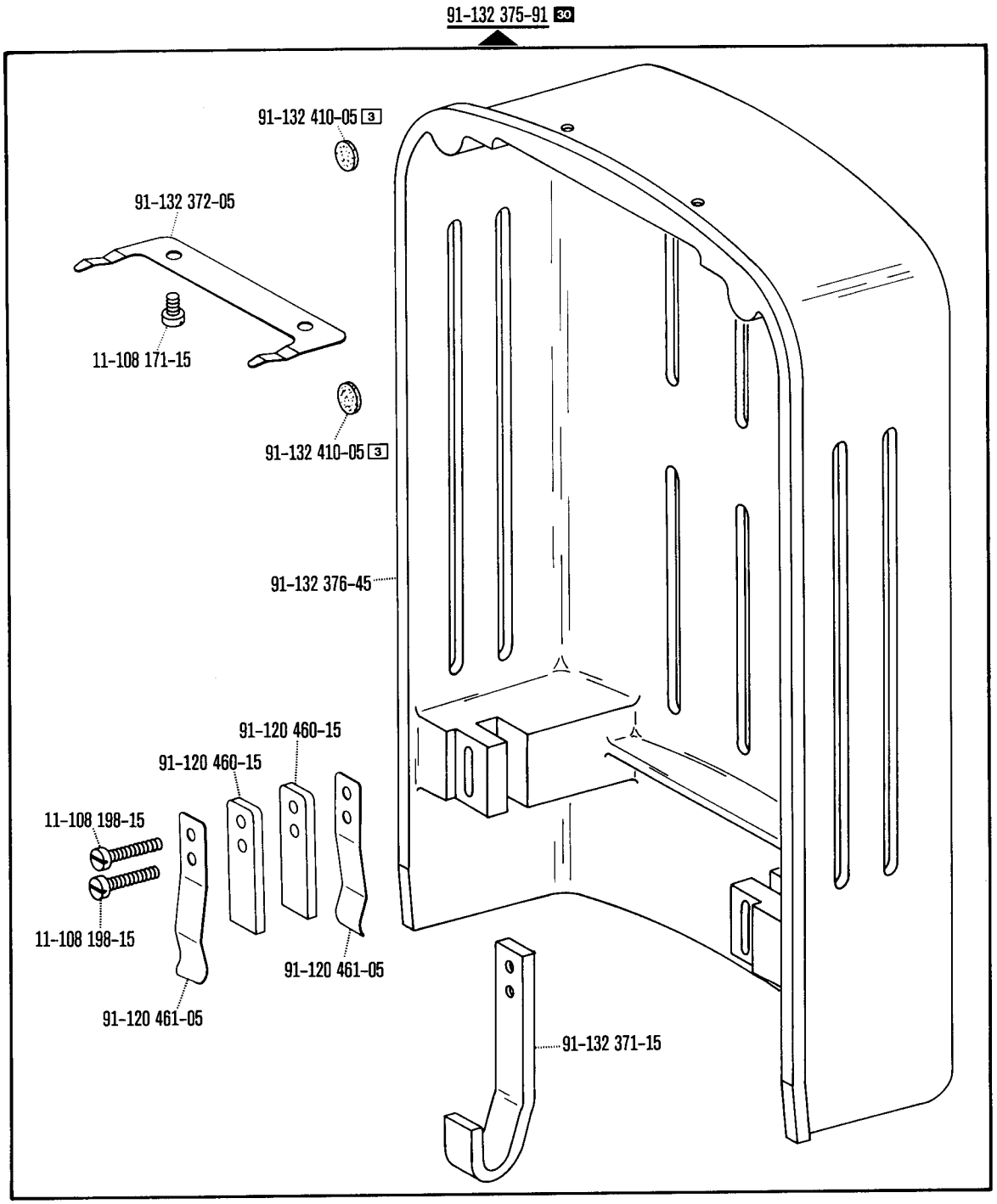

☐ siehe Erläuterungen Register 0
see explanations in section 0
voir légende registre 0
ver explicaciones del registro 0

Motorwippe, Keilriemenscheiben, Zugkette, Riemenschutz zum Motor
Motor bracket, v-belt pulley, chain, belt guard for motor
Bascule moteur, poulies trapézoïdales, chaîne, garde-courroie p. moteur
Balancín del motor, poleas trapezoidales, cadena de tracción, guardacorreas para el motor

zur · pour
for · para **Pfaff 3306**

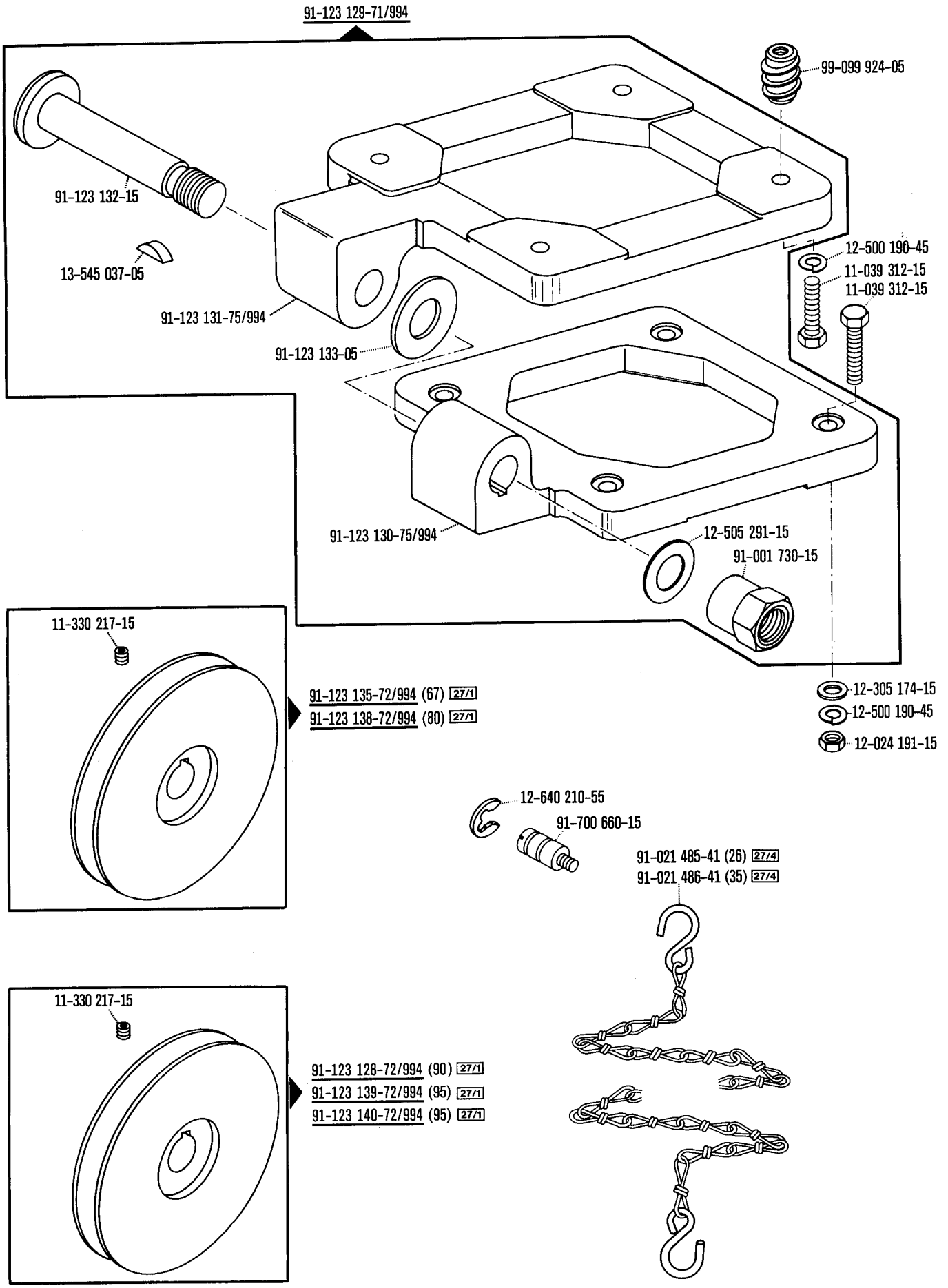

☐ siehe Erläuterungen Register 0
see explanations in section 0
voir légende registre 0
ver explicaciones del registro 0

91-032 765-71/799

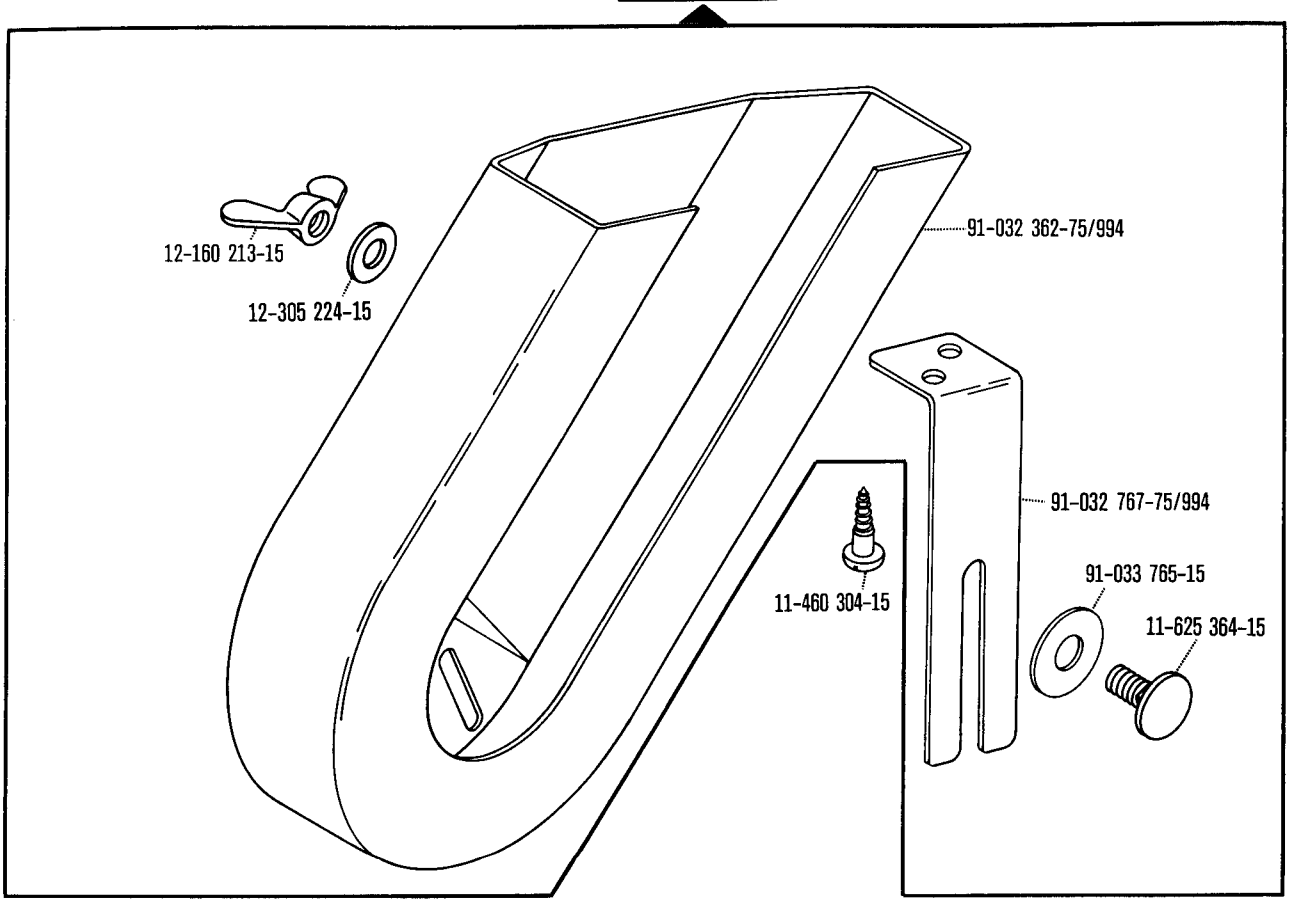

Vorschaltgerät für 420 V
Transformer for 420 V
Transformateur pour 420 V
Transformador para 420 V

zur · pour
for · para **Pfaff 3306; -966/..; -967/..;**

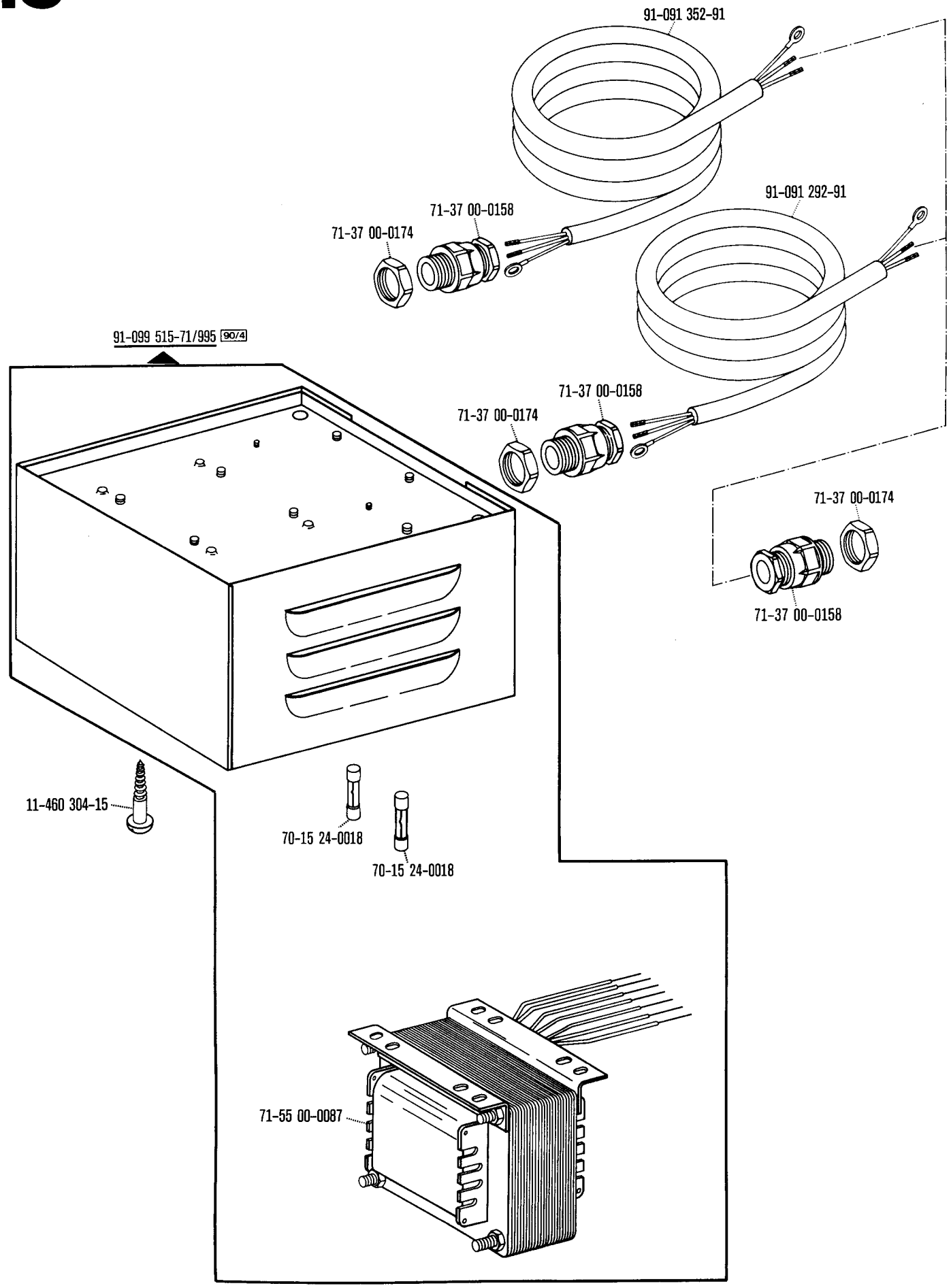

☐ siehe Erläuterungen Register 0
see explanations in section 0
voir légende registre 0
ver explicaciones del registro 0

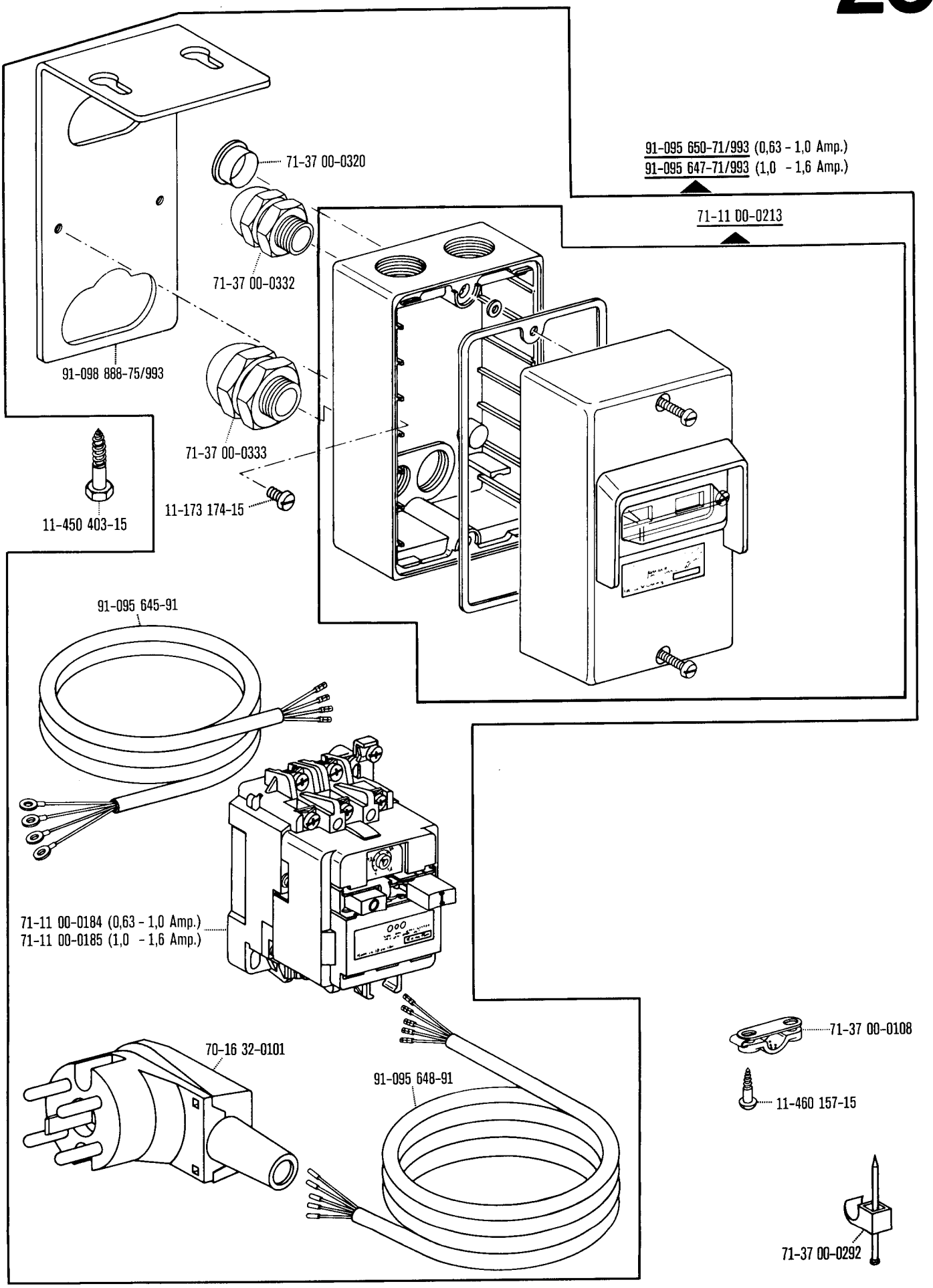
91-095 650-71/993 (0,63 - 1,0 Amp.)
91-095 647-71/993 (1,0 - 1,6 Amp.)
71-11 00-0213
71-37 00-0320
71-37 00-0332
91-098 888-75/993
71-37 00-0333
11-173 174-15
11-450 403-15
91-095 645-91
71-11 00-0184 (0,63 - 1,0 Amp.)
71-11 00-0185 (1,0 - 1,6 Amp.)
70-16 32-0101
91-095 648-91
71-37 00-0108
11-460 157-15
71-37 00-0292

Unterklassen-Ausstattung
Subclass parts
Composition des sous-classes
Composición de las subclases Pfaff 3306

Unterklasse Subclass Sous-classe Subclase	Ausführung Model Version Tipo	Übersetzung Gear ratio Multiplication Relación de transmisión	System Système Sistema		Messer Knife Couteau Cuchilla
-1/01	B	28 : 1	134-35 K	91-132 644-91	91-132 558-05
-2/01	B	28 : 1	134-35 K	91-132 644-91	91-132 558-05
-4/01	B	21 : 1	134-35 K	91-132 644-91	91-132 558-05
-6/01	B	32 : 1	190 K	91-021 845-91	91-132 558-05
-7/01	B	21 : 1	190 K	91-021 845-91	91-132 558-05
-7/20	B	20 : 1	332 LG HK SP	91-021 846-91	91-180 295-05
-8/01	B	20 : 1	190 K	91-021 845-91	91-132 558-05
-9/03	B (1,8)	28 : 1	332 LG HK SP	91-110 247-92	91-110 278-05
-9/04	B (1,8)	42 : 1	332 LG HK SP	91-110 247-92	91-110 278-05
-15/01	B	20 : 1	190 K	91-021 845-91	91-132 558-05
-15/12	B	28 : 1	190 K	91-021 845-91	91-132 558-05
-15/13	B	32 : 1	190 K	91-021 845-91	91-132 558-05
-15/14	B	20 : 1	190 K	91-021 845-91	91-132 558-05
-17/01-759/01	B	20 : 1	190 K	91-021 845-91	91-110 482-05
-17/20-759/04	B	20 : 1	190 K	91-021 845-91	91-110 482-05
-20/01	A	21 : 1	190 K	91-021 845-91	91-132 558-05
-22/01	B (1,8)	20 : 1	190 K	91-021 845-91	91-132 558-05
-23/01	A	21 : 1	190 K	91-021 845-91	91-132 558-05
-29/02 30/0	C (2,0)	21 : 1	332 LG HK SP	91-021 846-91	91-132 558-05
-29/03 30/0	C (2,0)	42 : 1	332 LG HK SP	91-021 846-91	91-132 558-05
-29/04 30/0	C (2,0)	21 : 1	332 LG HK SP	91-021 846-91	91-132 558-05
-30/02	C (2,0)	21 : 1	332 LG HK SP	91-021 846-91	91-132 558-05
-30/02-15	C (2,0)	21 : 1	332 LG HK SP	91-021 846-91	91-132 558-05
-31/01	B	20 : 1	190 K	91-021 845-91	91-110 543-05
-32/01 30/0	B	28 : 1	134-35 K	91-132 644-91	91-132 558-05

☐ siehe Erläuterungen Register 0
see explanations in section 0
voir légende registre 0
ver explicaciones del registro 0

91-021 743-91	91-021 146-15		91-021 312-11
91-021 743-91	91-021 146-15		91-021 312-11
91-021 743-91	91-021 146-15		91-021 312-11
91-021 743-91	91-021 146-15		91-021 312-11
91-021 743-91	91-021 146-15		91-021 312-11
	91-180 245-11		91-021 011-15
91-021 743-91	91-021 146-15		91-021 312-11
siehe Seite 49 see page 49 voir page 49 véase la página 49			
	91-021 750-15		91-021 011-15
	91-021 750-15		91-021 011-15
	91-021 750-15		91-021 011-15
	91-021 750-15		91-021 011-15
91-021 743-91	91-021 146-15		91-021 312-11
			91-021 011-15
siehe Seite 77 see page 77 voir page 77 véase la página 77			91-021 312-11
		91-049 529-05	
siehe Seite 77 see page 77 voir page 77 véase la página 77			91-021 312-11
	91-021 146-15		91-021 011-15
	91-021 146-15		91-021 011-15
	91-021 146-15		91-021 011-15
	91-021 750-15		91-021 011-15
	91-021 750-15		91-021 011-15
91-021 743-91	91-021 146-15		91-021 312-11
	91-021 493-25		91-021 312-11

☐ siehe Erläuterungen Register 0
see explanations in section 0
voir légende registre 0
ver explicaciones del registro 0

		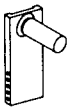	
91-132 432-15	91-124 584-90[1)]	91-132 420-75/951	91-132 419-75/951
91-132 432-15	91-124 584-90[1)]	91-132 420-75/951	91-132 419-75/951
91-132 432-15	91-124 577-90[1)]	91-132 420-75/951	91-132 419-75/951
91-132 432-15	91-124 391-90[1)]	91-132 420-75/951	91-132 419-75/951
91-132 432-15	91-124 577-90[1)]	91-132 420-75/951	91-132 419-75/951
	91-066 675-90[1)]	91-132 420-75/951	91-132 419-75/951
91-132 432-15	91-066 675-90[1)]	91-132 420-75/951	91-132 419-75/951
91-132 432-15	91-124 584-90[1)]	91-132 420-75/951	91-132 419-75/951
91-132 432-15	91-024 732-90[1)]	91-132 420-75/951	91-132 419-75/951
91-132 432-15	91-066 675-90[1)]	91-132 420-75/951	91-132 419-75/951
91-132 432-15	91-124 584-90[1)]	91-132 420-75/951	91-132 419-75/951
91-132 432-15	91-124 391-90[1)]	91-132 420-75/951	91-132 419-75/951
91-132 432-15	91-066 675-90[1)]	91-132 420-75/951	91-132 419-75/951
	91-066 675-90[1)]	91-132 420-75/951	91-132 419-75/951
	91-066 675-90[1)]	91-132 420-75/951	91-132 419-75/951
91-132 432-15	91-124 577-90[1)]	91-132 420-75/951	91-132 419-75/951
91-132 432-15	91-066 675-90[1)]		
91-132 432-15	91-124 577-90[1)]	91-132 420-75/951	91-132 419-75/951
91-132 432-15	91-124 577-90[1)]	91-132 420-75/951	91-132 419-75/951
91-132 432-15	91-024 732-90[1)]	91-132 420-75/951	91-132 419-75/951
91-132 637-15	91-124 577-90[1)]	91-132 420-75/951	91-132 419-75/951
91-132 432-15	91-124 577-90[1)]	91-132 420-75/951	91-132 419-75/951
91-132 432-15	91-124 577-90[1)]	91-132 420-75/951	91-132 419-75/951
91-132 432-15	91-066 675-90[1)]		
91-132 432-15	91-124 584-90[1)]	91-132 420-75/951	91-132 419-75/951

1) Nr. 91-132 498-71/951 mitbestellen
Also order No. 91-132 498-71/951
Commander également n° 91-132 498-71/951
Pidase también № 91-132 498-71/951

☐ siehe Erläuterungen Register 0
see explanations in section 0
voir légende registre 0
ver explicaciones del registro 0

91-132 429-91 91-132 668-91 28 66/21 91-110 381-91 EAG	91-110 871-15		91-101 894-04 2/11
91-132 778-91	91-110 871-15		91-101 894-04 2/11
91-132 665-91	91-110 871-15		91-101 894-04 2/11
91-132 666-91	91-110 871-15		91-101 894-04 2/11
91-132 643-91	91-110 871-15		91-101 894-04 2/11
91-180 241-91	91-110 871-15		91-101 894-04 2/11
91-132 667-91		91-110 874-15	91-101 894-04 2/11
91-110 124-91	91-110 871-15		91-101 894-04 2/11
91-110 292-91	91-110 871-15		91-101 894-04 2/11
91-132 781-91	91-110 871-15		91-101 894-04 2/11
91-132 668-91	91-110 871-15		91-101 894-04 2/11
91-132 782-91	91-110 871-15		91-101 894-04 2/11
91-132 669-91	91-110 871-15		91-101 894-04 2/11
91-110 705-91	91-110 871-15	91-110 875-15	91-101 894-04 2/11
91-110 330-91		91-110 875-15	91-101 894-04 2/11
91-132 736-91	91-110 871-15		91-101 894-04 2/11
91-132 669-91	91-110 871-15		91-101 894-04 2/11
91-132 736-91	91-110 871-15		91-101 894-04 2/11
91-132 735-91	91-110 871-15		91-101 894-04 2/11
91-132 732-91	91-110 871-15		91-101 894-04 2/11
91-132 735-91	91-110 871-15		91-101 894-04 2/11
91-132 656-91	91-110 871-15		91-101 894-04 2/11
91-132 656-91	91-110 871-15		91-101 894-04 2/11
91-110 396-91	91-110 871-15		91-101 894-04 2/11
91-132 784-91	91-110 871-15		91-101 894-04 2/11

☐ siehe Erläuterungen Register 0
see explanations in section 0
voir légende registre 0
ver explicaciones del registro 0

Knopf- bzw. Riegelklammer vollständig Button/work clamp, complete Pince-bouton/pince-ouvrage, complet Pinza completa para botones o para presillas	90/37		
91-132 601-91	91-132 608-90 66/2	91-132 611-10 66/1	
91-132 601-91	91-132 608-90 66/2	91-132 611-10 66/1	
91-132 601-91	91-132 608-90 66/2	91-132 611-10 66/1	
91-110 298-91	91-132 611-10 66/1	91-132 608-90 66/2	
91-110 298-91 91-132 600-91 28	91-132 611-10 66/1	91-132 608-90 66/2	
91-180 329-91	91-132 611-10 66/1	91-132 608-90 66/2	
91-110 298-91	91-132 611-10 66/1	91-023 400-10 66/3 91-132 608-90 66/2	
91-180 066-91			
91-180 409-91			
91-132 662-91			91-021 559-14 5/1
91-132 662-91			91-021 559-14 5/1
91-132 662-91			91-021 559-14 5/1
91-132 662-91			91-021 559-14 5/1
91-132 600-91	91-132 611-10 66/1		
91-110 485-91	91-132 611-10 66/1		
91-132 753-11			
91-132 737-91			
91-132 783-93 66/25			
91-132 733-93 66/25			
91-132 733-93 66/25			
91-132 615-91	91-132 611-10 66/1	91-023 400-10 66/3 91-132 608-90 66/2	
91-132 615-91 (-30/02) 91-132 662-91 (-15)	91-132 611-10 66/1 (-30/02)	91-023 400-10 66/3 (-30/02) 91-132 608-90 66/2 (-30/02)	91-021 559-14 5/1 (-15)
91-110 544-13 5			
91-132 785-93 5/2 91-110 541-93 5/2 28			

☐ siehe Erläuterungen Register 0
see explanations in section 0
voir légende registre 0
ver explicaciones del registro 0

		22	
91-132 606-15 90/37	91-110 306-01 28	91-021 230-75/995	91-132 598-44 x 8
91-132 606-15 90/37		91-021 230-75/995	91-132 598-44 x 9
91-132 606-15 90/37		91-021 230-75/995	91-132 598-44 x 8
91-132 606-15 90/37	91-110 300-01 90/37	91-021 230-75/995	91-132 598-44 x 8
91-132 606-15 90/37	91-110 300-01 90/37	91-021 230-75/995	91-132 598-44 x 8 91-110 038-93 5/1 28 66/22
91-110 494-15 90/37	91-180 251-05 90/37	91-021 230-75/995	91-180 095-93 5/1 66/22
91-132 606-15 66/23 90/37 91-132 614-15 66/24	91-110 300-01 90/37	91-021 230-75/995	91-132 598-44 x 10
		91-021 230-75/995	
		91-021 230-75/995	
		91-021 230-75/995	
		91-021 230-75/995	
91-132 606-15 66/23 90/37		91-021 230-75/995	91-132 598-44 x 9
91-110 494-15 90/37		91-021 230-75/995	
			91-132 598-44 x 11
		91-021 230-75/995	
			91-132 754-45
91-132 606-15 66/23 90/37 91-132 614-15 66/24	91-110 300-01 90/37	91-021 230-75/995	91-110 035-44 5/1 91-110 038-93 5/1 28 66/22
91-132 606-15 66/23 90/37 91-132 614-15 66/24	91-110 300-01 90/37 (-30/02)	91-021 230-75/995	91-110 035-44 5/1 91-110 038-93 5/1 28 66/22
			91-132 797-41

☐ siehe Erläuterungen Register 0
see explanations in section 0
voir légende registre 0
ver explicaciones del registro 0

91-132 594-15	91-021 157-75/995	91-021 153-75/995	91-021 148-15
91-132 594-15	91-021 157-75/995	91-021 153-75/995	91-021 148-15
91-132 594-15	91-021 157-75/995	91-021 153-75/995	91-021 148-15
91-132 594-15	91-021 157-75/995	91-021 153-75/995	91-021 148-15
91-132 594-15	91-021 157-75/995	91-021 153-75/995	91-021 148-15
91-132 594-15	91-180 252-15		91-021 148-15
91-132 594-15	91-021 157-75/995	91-021 153-75/995	91-021 148-15
91-110 250-11			
91-110 250-11			
91-132 594-15	91-021 157-75/995	91-021 153-75/995	91-021 148-15
91-132 594-15	91-021 157-75/995	91-021 153-75/995	91-021 148-15
91-132 594-15	91-021 157-75/995	91-021 153-75/995	91-021 148-15
91-132 594-15	91-021 157-75/995	91-021 153-75/995	91-021 148-15
91-132 594-15	91-021 157-75/995	91-021 153-75/995	91-021 148-15
91-110 123-15		91-110 443-15	91-021 148-15
91-132 594-15	91-021 157-75/995	91-021 153-75/995	91-021 148-15
91-132 594-15	91-021 157-75/995	91-021 153-75/995	91-021 148-15
91-132 594-15	91-021 157-75/995	91-021 153-75/995	91-021 148-15
91-132 594-15	91-021 157-75/995	91-021 153-75/995	91-021 148-15
91-132 594-15	91-021 157-75/995	91-021 153-75/995	91-021 148-15
91-132 594-15	91-021 157-75/995	91-021 153-75/995	91-021 148-15
91-132 594-15	91-021 157-75/995	91-021 153-75/995	91-021 148-15
	91-021 157-75/995		91-021 148-15
91-132 594-15	91-021 157-75/995	91-021 153-75/995	91-021 148-15

☐ siehe Erläuterungen Register 0
see explanations in section 0
voir légende registre 0
ver explicaciones del registro 0

				Weitere Teile siehe Register For other parts see section Autres pièces voir registre Otras piezas véase registro
91-048 961-04 [4]				
91-048 961-04 [4]				
91-048 961-04 [4]				
91-048 961-04 [4]				
91-048 961-04 [4]				
91-110 481-04 [4]				4
91-048 961-04 [4]				
91-180 298-93 [4]				5
91-180 298-93 [4]				5
91-048 962-93 [4] [5/1]			91-021 300-71/995	
91-048 962-93 [4] [5/1]			91-021 300-71/995	
91-048 962-93 [4] [5/1]			91-021 300-71/995	
91-048 962-93 [4] [5/1]			91-021 300-71/995	
91-110 481-04 [4]				6
91-110 481-04 [4]				7
91-048 961-04 [4]				8
91-048 964-93 [4]				9
91-048 961-04 [4]				8
91-132 756-04 [4]				
91-132 756-04 [4]				
91-132 756-04 [4]				
91-048 961-04 [4]				
91-048 903-04 [4]	91-021 563-91 (-15)	91-021 573-14 [5/1] (-15)		
91-110 481-04 [4]				10
91-048 961-04 [4]				

☐ siehe Erläuterungen Register 0
see explanations in section 0
voir légende registre 0
ver explicaciones del registro 0

Unterklassen-Ausstattung
Subclass parts
Composition des sous-classes
Composición de las subclases Pfaff 3306

Unterklasse Subclass Sous-classe Subclase	Ausführung Model Version Tipo	Übersetzung Gear ratio Multiplication Relación de transmisión	System Système Sistema		Messer Knife Couteau Cuchilla
-32/02	B	28 : 1	134-35 K	91-132 644-91	91-132 558-05
-32/03	B	28 : 1	134-35 K	91-132 644-91	91-132 558-05
-32/07	C	21 : 1	190 K	91-021 845-91	91-110 519-05
-33/01	B	20 : 1	190 K	91-021 845-91	91-110 543-05
-34/01	B	20 : 1	190 K	91-021 845-91	91-110 543-05
-36/02	B	20 : 1	190 K	91-021 845-91	91-180 271-05
-36/05	B	20 : 1	190 K	91-021 845-91	91-110 482-05
-39/02-759/06	B (1,8)	42 : 1	332 LG HK SP SEM	91-021 846-91	91-023 633-05
-39/04-759/08	B (1,8)	42 : 1	332 LG HK SP SEM	91-021 846-91	91-023 633-05
-101/01	B	56 : 1	134-35 K	91-132 644-91	91-132 558-05
-106/01	B	20 : 1	134-35 K	91-132 644-91	91-132 558-05
-106/02	B	20 : 1	134-35 K	91-132 644-91	91-132 558-05
-106/07	B	20 : 1	134-35 K	91-132 644-91	91-132 558-05
-107/01	B	24 : 1	134-35 K	91-132 644-91	91-132 558-05
-107/02	B	24 : 1	134-35 K	91-132 644-91	91-132 558-05
-108/01	A	24 : 1	190 K	91-021 845-91	91-132 558-05
-108/02	A	24 : 1	190 K	91-021 845-91	91-132 558-05
-111/01	B	24 : 1	190 K	91-021 845-91	91-132 558-05
-111/02	B	20 : 1	190 K	91-021 845-91	91-132 558-05
-111/04	B	24 : 1	134-35 K	91-132 644-91	91-132 558-05

☐ siehe Erläuterungen Register 0
see explanations in section 0
voir légende registre 0
ver explicaciones del registro 0

	91-021 493-25		91-021 312-11
	91-021 493-25		91-021 312-11
			91-110 382-15
91-021 743-91	91-021 146-15		91-021 312-11
91-021 743-91	91-021 146-15		91-021 312-11
		91-110 829-05	
		91-110 829-05	
			91-021 011-15
			91-021 011-15
			91-110 231-11
			91-021 011-15
			91-021 011-15
			91-021 011-15
		91-023 562-91	
		91-049 608-91	
			91-021 011-15
			91-021 011-15
		91-049 539-91	
		91-049 539-91	
		91-110 636-11	

siehe Seite 79
see page 79
voir page 79
véase la página 79

☐ siehe Erläuterungen Register 0
see explanations in section 0
voir légende registre 0
ver explicaciones del registro 0

91-132 432-15	91-124 584-90[1)]	91-132 420-75/951	91-132 419-75/951
91-132 432-15	91-124 584-90[1)]	91-132 420-75/951	91-132 419-75/951
	91-124 577-90[1)]	91-132 352-75/951	91-132 351-75/951
91-132 432-15	91-066 675-90[1)]		
91-132 432-15	91-066 675-90[1)]		
91-132 432-15	91-066 675-90[1)]		
91-132 432-15	91-066 675-90[1)]		
	91-024 732-90[1)]	91-132 352-75/951	91-132 351-75/951
	91-024 732-90[1)]	91-132 352-75/951	91-132 351-75/951
91-132 637-15	91-024 731-90[1)]	91-132 420-75/951	91-132 419-75/951
91-132 432-15	91-066 675-90[1)]	91-132 420-75/951	91-132 419-75/951
91-132 432-15	91-066 675-90[1)]	91-132 420-75/951	91-132 419-75/951
91-132 432-15	91-066 675-90[1)]	91-132 420-75/951	91-132 419-75/951
91-132 432-15	91-124 908-90[1)]	91-132 420-75/951	91-132 419-75/951
91-132 432-15	91-124 908-90[1)]	91-132 420-75/951	91-132 419-75/951
91-132 432-15	91-124 908-90[1)]	91-132 420-75/951	91-132 419-75/951
91-132 432-15	91-124 908-90[1)]	91-132 420-75/951	91-132 419-75/951
91-132 432-15	91-124 908-90[1)]	91-132 420-75/951	91-132 419-75/951
91-132 432-15	91-066 675-90[1)]	91-132 420-75/951	91-132 419-75/951
91-132 432-15	91-124 908-90[1)]	91-132 420-75/951	91-132 419-75/951

1) Nr. 91-132 498-71/951 mitbestellen
Also order No. 91-132 498-71/951
Commander également n° 91-132 498-71/951
Pidase también № 91-132 498-71/951

☐ siehe Erläuterungen Register 0
see explanations in section 0
voir légende registre 0
ver explicaciones del registro 0

91-132 796-91	91-110 871-15		91-101 894-04 2/11
91-180 534-91	91-110 871-15		91-101 894-04 2/11
91-110 383-91	91-110 871-15		91-101 894-04 2/11
91-110 396-91	91-110 871-15		91-101 894-04 2/11
91-110 806-91	91-110 871-15		91-101 894-04 2/11
91-110 722-91	91-110 871-15		91-101 894-04 2/11
91-110 722-91	91-110 871-15		91-101 894-04 2/11
91-132 657-91	siehe Seite 98 see page 98 voir page 98 véase la página 98		91-110 202-04 2/11
91-110 845-91			91-110 202-04 2/11
91-132 662-91	91-110 871-15		91-101 894-04 2/11
91-132 741-91	91-110 871-15		91-101 894-04 2/11
91-132 741-91	91-110 871-15		91-101 894-04 2/11
91-132 741-91	91-110 871-15		91-101 894-04 2/11
91-132 749-91	91-110 871-15		91-101 894-04 2/11
91-132 749-91	91-110 871-15		91-101 894-04 2/11
91-132 752-91			91-101 894-04 2/11
91-132 752-91			91-101 894-04 2/11
91-110 043-91	91-110 871-15		91-101 894-04 2/11
91-132 982-91	91-110 871-15		91-101 894-04 2/11
91-110 043-91	91-110 871-15		91-101 894-04 2/11

☐ siehe Erläuterungen Register 0
see explanations in section 0
voir légende registre 0
ver explicaciones del registro 0

Knopf- bzw. Riegelklammer vollständig Button/work clamp, complete Pince-bouton/pince-ouvrage, complet Pinza completa para botones o para presillas			
91-132 785-91 [5/2] 91-110 541-93 [5/2] [28]			
91-180 401-11			
91-110 384-91			
91-110 547-13 [5]			
91-110 545-93 [5]			
91-023 662-91			
91-023 662-91			
91-132 963-91			91-023 592-20
91-132 742-11			
91-132 971-91			
91-110 005-11			
91-132 753-11			
91-110 128-11			

☐ siehe Erläuterungen Register 0
see explanations in section 0
voir légende registre 0
ver explicaciones del registro 0

			91-132 797-41
			91-180 395-91
			91-110 386-43 x 5
91-023 510-15	91-020 403-05		91-132 965-45
			91-110 388-45
			91-132 746-41
			91-110 007-41
			91-132 750-41
			91-132 799-45
			91-132 598-44 x 11
			91-132 598-44 x 11
			91-132 983-41
			91-132 983-41
			91-132 983-41

☐ siehe Erläuterungen Register 0
see explanations in section 0
voir légende registre 0
ver explicaciones del registro 0

91-132 594-15	91-021 157-75/995	91-021 153-75/995	91-021 148-15
91-132 594-15	91-021 157-75/995	91-021 153-75/995	91-021 148-15
91-132 594-15	91-021 157-75/995	91-021 153-75/995	91-021 148-15
	91-021 157-75/995		91-021 148-15
	91-021 157-75/995		91-021 148-15
91-110 123-15			
91-110 123-15			
91-132 594-15			
91-132 594-15	91-021 157-75/995	91-021 153-75/995	91-021 148-15
91-132 594-15	91-021 157-75/995	91-021 153-75/995	91-021 148-15
91-132 594-15	91-021 157-75/995	91-021 153-75/995	91-021 148-15
91-132 594-15			
91-132 594-15			
91-132 594-15	91-021 157-75/995	91-021 153-75/995	91-021 148-15
91-132 594-15	91-021 157-75/995	91-021 153-75/995	91-021 148-15
91-132 594-15			
91-132 594-15			
91-132 594-15			

☐ siehe Erläuterungen Register 0
see explanations in section 0
voir légende registre 0
ver explicaciones del registro 0

		22		Weitere Teile siehe Register For other parts see section Autres pièces voir registre Otras piezas véase registro
91-048 961-04 [4]				
91-048 961-04 [4]		91-021 230-75/995		
91-048 961-04 [4]				
91-110 481-04 [4]				10
91-110 481-04 [4]				10
91-110 963-04 [4]				11
91-110 481-04 [4]				11
91-023 655-05	91-023 656-05	91-021 230-75/995		12
91-023 655-05	91-023 656-05	91-021 230-75/995		12
91-110 552-05				13
91-048 961-04 [4]				8
91-048 961-04 [4]				8
91-048 961-04 [4]				8
91-048 961-04 [4]				8
91-048 961-04 [4]				8
91-048 961-04 [4]				8
91-048 961-04 [4]				8
91-048 961-04 [4]				8
91-048 961-04 [4]				8
91-048 961-04 [4]				8

[ ] siehe Erläuterungen Register 0
see explanations in section 0
voir légende registre 0
ver explicaciones del registro 0

No.	Seite Page Pages Página
11-039 179-15	67, 103
11-039 225-15	79
11-039 231-15	20, 38
11-039 282-15	109
11-039 288-15	37, 40, 57, 63, 89, 94, 118
11-039 291-15	136
11-039 297-15	17, 18
11-039 300-15	20, 38
11-039 306-15	98
11-039 312-15	152
11-039 363-15	47, 74, 82, 127, 128, 133, 134, 139, 142, 143, 144, 147
11-039 366-15	130
11-106 916-15	114, 131
11-107 180-15	18, 39, 52, 56, 62, 76, 85, 87, 92, 117
11-108 006-15	30, 50
11-108 087-15	22, 24, 25, 26, 28, 34, 42, 48, 77, 148
11-108 090-15	32, 34, 48, 49, 50
11-108 093-15	23, 42, 67, 69, 96, 103, 128, 134, 135, 139, 146
11-108 093-25	46, 47, 73, 74, 82, 112, 127, 132, 133, 138, 142, 143, 144, 147
11-108 094-15	91
11-108 096-15	40, 57, 63, 88, 93, 104
11-108 099-15	51
11-108 102-15	51
11-108 135-15	30
11-108 168-15	14, 17, 33, 91
11-108 171-15	14, 17, 22, 24, 25, 26, 29, 31, 35, 41, 42, 54, 57, 58, 60, 63, 67, 88, 93, 100, 103, 108, 151
11-108 173-05	82, 112, 127, 128, 132, 133, 142, 143, 144, 147
11-108 174-15	14, 15, 22, 24, 26, 27, 28, 29, 30, 32, 35, 37, 41, 43, 47, 54, 58, 60, 65, 72, 74, 79, 82, 85, 89, 90, 91, 94, 101, 105, 110, 119, 121, 124, 125, 127, 128, 131, 132, 133, 134, 135, 137, 139, 142, 143, 144, 146, 147
11-108 177-15	12, 19, 29, 35, 36, 41, 75, 77, 79, 89, 91, 93, 94, 99, 105
11-108 180-15	13, 30, 49, 78, 98, 105, 108, 114
11-108 186-15	17, 19, 52, 56, 62, 78, 85, 86, 87, 92, 98, 117
11-108 189-15	114
11-108 198-15	150, 151
11-108 204-15	43, 72
11-108 207-15	114
11-108 219-15	96
11-108 222-15	36, 55, 61, 77, 96, 111
11-108 225-15	17, 109, 125, 149
11-108 228-15	18, 101
11-108 234-15	14, 15, 35, 43, 54, 60, 72, 81, 100, 111, 121, 140
11-108 237-15	18
11-108 240-15	15, 68, 106
11-108 250-15	50, 51, 114
11-108 285-15	12, 14, 17, 21, 32, 39, 42, 44, 49, 50, 56, 57, 62, 63, 64, 70, 77, 84, 85, 86, 91, 92, 98, 99, 101, 104, 110, 121, 125, 141, 146
11-108 288-15	16, 17, 55, 61
11-108 294-15	16, 19, 21, 32, 42, 66, 76, 91, 102, 105, 114
11-108 297-15	19, 36, 88
11-108 303-15	21, 33, 42, 57, 63, 91, 99
11-108 306-15	69
11-108 311-05	33
11-108 315-15	129
11-108 318-15	115
11-108 321-15	99
11-108 846-15	96
11-108 849-15	23, 95, 96
11-108 852-15	96
11-108 855-15	95, 96, 104
11-130 166-15	14
11-130 167-15	40
11-130 170-15	101, 108
11-130 173-15	44, 65, 70, 78, 84, 108, 110, 121, 137, 141, 150
11-130 176-15	30, 35, 36, 37, 40, 42, 52, 54, 55, 57, 60, 61, 63, 66, 69, 88, 93, 99, 100, 104, 105, 107, 109
11-130 179-15	28, 29, 41, 65, 78, 105
11-130 185-15	15, 55, 61, 105
11-130 197-15	67, 103
11-130 203-15	81, 101, 140
11-130 206-15	44, 70, 84, 106, 110, 111, 113, 121, 122, 123, 137, 141
11-130 224-15	50, 51, 64, 99, 101
11-130 227-15	66, 102, 108
11-130 233-15	15, 19, 36, 55, 61, 100
11-130 281-15	41
11-130 284-15	20, 32, 36, 38, 64, 76, 137
11-130 287-15	31, 39, 53, 62, 86, 88, 93, 105, 108
11-130 293-15	33, 44, 70, 84, 116, 126, 129, 141, 149
11-130 299-15	19, 44, 70, 116, 126
11-130 305-15	129
11-130 311-15	120
11-130 314-15	88, 93, 105
11-130 320-15	130
11-130 323-15	99
11-130 446-15	33, 132
11-172 127-25	79
11-173 171-15	22, 23, 24, 25, 26, 28, 29, 41, 58, 65, 79, 80
11-173 171-55	146
11-173 174-15	155
11-173 177-15	24, 58
11-174 086-15	12, 18, 32, 50, 53, 64, 75, 76, 86, 98, 104, 117
11-174 089-15	23
11-174 167-15	50
11-174 176-15	12
11-178 166-15	17
11-178 172-15	68, 106

No.	Seite Page Pages Página
11-178 292-15	35, 54, 60
11-180 094-15	12, 91
11-186 079-15	22, 24, 25, 26, 29, 41, 58, 65
11-186 085-15	29, 41
11-186 175-15	40
11-186 223-15	35, 41, 54, 60
11-186 226-25	78
11-186 934-15	34, 48
11-186 965-15	101
11-186 969-15	37, 89, 94
11-186 973-15	69
11-186 977-15	42
11-187 009-15	22, 23, 24, 25, 26, 27, 29, 41, 58, 65, 66, 67, 88, 93, 103
11-187 011-15	40, 49, 104
11-187 012-15	40, 57, 63, 88, 93
11-187 017-15	37, 89, 94
11-187 019-15	29, 41
11-187 028-15	129
11-187 030-15	37, 57, 63, 88, 89, 93, 94, 105, 149
11-210 038-15	51
11-210 044-15	34, 48, 53, 59, 97, 148
11-210 048-15	23
11-210 052-15	51
11-210 076-15	26
11-210 078-15	96
11-210 081-15	32, 50, 64, 104
11-210 084-15	27, 35, 51, 99
11-210 127-15	118
11-210 165-15	67, 91, 103
11-210 168-15	13, 49

No.	Seite Page Pages Página
11-210 170-15	117
11-210 265-15	33
11-225 091-15	34, 48
11-225 169-25	40
11-225 175-15	29, 41
11-250 126-15	32, 50, 64, 104
11-250 165-15	93
11-250 166-15	30, 40, 57, 63, 104
11-314 166-15	51
11-314 172-15	33
11-314 220-15	69, 107
11-314 277-15	13, 17, 36, 55, 61, 100
11-314 280-15	16, 19, 33
11-317 176-15	13
11-320 218-15	66
11-320 281-15	16
11-320 285-15	13, 34, 48, 91
11-330 166-15	14
11-330 217-15	64, 152
11-330 953-15	20, 38
11-335 298-15	109
11-335 385-15	81, 140
11-335 902-15	20, 38
11-341 088-15	125, 146
11-341 166-15	49, 69, 77, 107, 108
11-341 902-15	18, 31, 66, 102
11-347 301-15	20, 38
11-450 403-15	135, 155
11-460 109-15	83, 145
11-460 157-15	46, 73, 110, 138, 155
11-460 253-15	149
11-460 304-15	153, 154

No.	Seite Page Pages Página
11-460 403-15	43, 72, 106, 111, 124, 125, 131, 137, 153
11-470 355-15	42, 58, 64, 85, 104, 148
11-550 170-15	22, 23, 24, 25, 26, 27, 29, 41, 58, 65
11-550 176-15	79, 80
11-625 364-15	129, 153
11-713 039-91	67, 103
11-724 290-55	47, 74, 82, 112, 127, 128, 132, 133, 134, 135, 139, 142, 143, 144, 147
12-005 171-15	41
12-005 175-15	19, 20, 34, 38, 48, 75
12-005 195-15	19, 20, 24, 26, 29, 35, 37, 38, 41, 44, 54, 58, 60, 65, 70, 89, 94, 100, 109, 116, 126
12-005 215-15	66, 67, 102, 103, 109, 136
12-017 170-15	101
12-024 101-15	104
12-024 121-15	42
12-024 141-15	42
12-024 151-15	23, 27, 37, 42, 43, 49, 72, 89, 94
12-024 171-15	20, 22, 23, 24, 25, 26, 27, 28, 29, 35, 37, 38, 41, 49, 50, 51, 54, 57, 58, 60, 63, 65, 68, 77, 79, 80, 88, 89, 90, 93, 94, 96, 101, 105, 106, 109
12-024 191-15	16, 17, 19, 33, 35, 36, 39, 54, 56, 60, 62, 69, 81, 86, 88, 92, 93, 98, 99, 100, 105, 107, 114, 120, 140, 152

No.	Seite Page Pages Página
12-024 211-15	20, 33, 38, 45, 71, 81, 98, 113, 122, 123, 140
12-024 231-15	20, 38, 132
12-082 190-25	69, 107
12-110 170-15	50, 51
12-110 211-15	69
12-115 190-15	129
12-160 173-15	24, 29, 41, 58, 65
12-160 213-15	129, 153
12-177 142-05	45, 47, 71, 74, 81, 82, 113, 122, 123, 127, 128, 133, 134, 139, 140, 142, 143, 144, 147
12-305 064-25	42
12-305 074-25	95
12-305 084-15	28, 34, 48, 67, 103, 148
12-305 114-15	22, 23, 24, 25, 26, 27, 28, 29, 35, 36, 40, 41, 42, 43, 44, 49, 54, 55, 57, 58, 60, 61, 63, 65, 66, 69, 70, 72, 78, 84, 99, 100, 105, 106, 107, 108, 109, 110, 111, 113, 119, 121, 122, 123, 125, 137, 141, 146,
12-305 144-15	18, 24, 29, 36, 40, 41, 49, 50, 51, 55, 58, 61, 64, 65, 77, 79, 100, 101, 111
12-305 174-15	16, 17, 18, 19, 35, 36, 39, 40, 41, 44, 53, 54, 56, 60, 62, 66, 70, 84, 86, 88, 92, 93, 98, 99, 100, 102, 105, 110, 114, 116, 121, 126, 129, 135, 141, 152

No.	Seite Page Pages Página
12-305 211-45	20
12-305 224-15	17, 33, 38, 39, 47, 56, 62, 74, 81, 82, 86, 98, 127, 128, 129, 130, 133, 134, 137, 139, 140, 142, 143, 144, 147, 153
12-305 264-15	132, 149
12-305 414-15	36, 55, 61, 111
12-315 080-15	42, 108
12-315 090-15	75
12-315 170-15	40
12-325 080-15	32
12-335 151-15	37, 57, 63, 67, 78, 103, 105
12-335 171-15	96
12-335 191-15	33, 88, 93, 105, 120
12-341 090-15	146
12-341 150-15	18, 20, 24, 26, 29, 38, 41, 58, 65, 109, 118
12-362 122-05	17
12-375 171-15	96
12-500 121-45	28
12-500 150-45	28, 29, 35, 41, 43, 44, 54, 60, 65, 70, 72, 81, 84, 100, 101, 105, 106, 110, 111, 113, 121, 122, 123, 137, 140, 141
12-500 151-45	29, 36, 41, 55, 61, 101, 105, 109
12-500 170-45	20, 38, 50, 51, 64, 96
12-500 171-15	79
12-500 171-45	20, 37, 38, 57, 63, 89, 94, 101
12-500 190-15	44, 70, 116
12-500 190-45	40, 81, 88, 93, 99, 105, 108, 126, 135, 140, 141, 152
12-500 210-45	47, 74, 81, 82, 127, 128, 133, 134, 139, 140, 142, 143, 144, 147
12-500 211-45	20, 38
12-501 150-45	69, 78, 107
12-501 170-45	18
12-501 190-45	33
12-505 080-45	30
12-505 150-45	19, 52, 78, 85, 87, 92, 117
12-505 171-15	35, 54, 60, 100
12-505 190-45	40
12-505 191-15	34, 48
12-505 291-15	152
12-510 110-45	79
12-515 190-05	108
12-610 170-45	122, 123
12-610 230-45	20, 36, 38, 55, 61, 100
12-610 250-45	69, 107
12-610 420-45	21
12-618 080-45	66
12-618 120-45	32
12-618 190-45	149
12-624 250-45	17
12-640 070-55	42
12-640 090-55	37, 57, 63, 88, 89, 93, 94, 105, 108, 125, 146
12-640 130-55	14, 34, 35, 37, 42, 48, 53, 59, 66, 89, 94, 97, 99, 108, 148
12-640 150-55	49, 57, 63, 77, 105
12-640 170-45	45, 71, 113
12-640 170-55	67, 78, 103, 136
12-640 190-55	68, 106, 107, 108
12-640 200-55	109
12-640 210-55	19, 31, 33, 37, 53, 59, 66, 89, 94, 97, 130, 152
12-640 250-55	17
12-703 212-11	14
13-010 273-05	16
13-010 338-05	16
13-030 049-05	25, 26
13-030 181-05	23
13-030 187-05	23
13-030 188-05	27
13-030 419-15	149
13-033 094-05	108
13-033 160-05	90
13-033 187-05	69
13-033 220-05	67, 103
13-033 247-05	69, 89, 94, 107
13-033 250-05	69, 107
13-033 259-05	69, 107
13-033 262-05	67, 103
13-033 301-05	41
13-033 379-05	15, 17, 54, 60, 100
13-033 382-05	18, 39, 62, 87, 92, 98
13-033 983-05	29, 41, 91
13-050 046-05	22, 24
13-052 052-55	22, 24, 25, 26, 29, 41, 58, 65
13-052 139-15	22, 23, 24, 25, 26, 27, 29, 41, 58, 65
13-052 199-15	79
13-060 385-05	33
13-063 091-05	33, 42, 57, 63, 99
13-065 199-05	17
13-068 142-05	69, 107
13-069 250-05	37, 57, 63, 89, 94
13-130 106-05	23
13-240 201-05	45, 71, 84, 116, 121, 141
13-250 097-25	34, 48
13-545 037-05	152
14-012 515-01	35, 99
14-012 525-01	57, 63, 66, 102, 105
14-016 190-01	21
14-212 160-01	31
14-215 028-13	108
14-215 124-43	16
14-215 904-13	108
14-650 165-05	66, 67, 102, 103
15-032 001-45	43, 44, 45, 70, 71, 72, 101, 109, 114, 115, 124, 125, 131, 136
15-032 002-45	114, 115, 120, 124, 131
15-120 004-05	120
16-041 035-21	79
16-041 055-21	44, 70, 81, 84, 116, 126, 140, 141
16-041 075-11	109
16-047 020-15	41
16-049 020-11	41, 49, 77
16-414 143-05	21
16-919 021-05	29, 41
16-919 021-15	50, 51
16-919 071-15	149
16-920 901-15	22, 25, 26
17-028 358-01	17, 39, 56, 62, 86

No.	Seite Page Pages Página
17-035 272-45	33
18-272 020-65	124, 131
18-278 001-91	114
18-278 005-91	43, 72
18-279 010-05	120, 125
18-279 020-91	114
18-372 001-61	109
18-372 001-91	43, 72, 114, 115, 124, 125, 131, 136
18-372 003-91	120
18-372 004-91	114, 120
18-372 008-91	125
18-373 011-91	136
18-378 001-91	43, 72, 101, 114, 115, 125, 131, 136
18-378 003-91	114
18-378 004-91	115
18-379 001-91	43, 72, 114, 124, 125, 131
70-15 21-5203	112
70-15 24-0015	74
70-15 24-0016	47, 74, 82, 128, 132, 133, 134, 135, 139, 142, 143, 144, 147
70-15 24-0018	127, 154
70-16 32-0101	155
70-37 15-0002	44, 70, 81, 84, 101, 106, 110, 111, 113, 121, 122, 123, 134, 137, 140, 141
70-37 15-0005	127
70-42 19-0762	132, 133, 147
70-44 14-0151	82, 142, 143, 144, 147
70-44 14-3851	46, 73, 132, 133, 138, 143, 147
71-01 00-0084	46, 73, 138
71-11 00-0184	155
71-11 00-0185	155
71-11 00-0213	155
71-11 00-0232	46, 73, 138
71-11 00-0300	46, 73, 138
71-12 00-0413	44, 70, 84, 101, 106, 110, 111, 113, 121, 122, 123, 137, 141
71-12 00-0532	81, 140
71-12 00-0598	128
71-13 00-0122	47, 74, 82, 112, 127, 128, 132, 133, 134, 139, 142, 143, 144, 147
71-13 00-0323	83, 128, 145
71-16 00-0140	79, 146
71-16 00-0141	79, 146
71-16 00-0142	83, 145
71-16 00-0147	110
71-16 00-0149	110
71-16 00-0150	110
71-16 00-0151	110
71-16 00-0370	83, 145
71-17 00-0054	84, 141
71-17 00-0057	146
71-17 00-0059	81, 140
71-17 00-0076	79
71-19 00-0083	46, 73, 138
71-19 00-0188	132, 133, 143, 147
71-19 00-0195	112, 127
71-21 00-0190	46, 73, 82, 138, 142, 144
71-21 00-0192	82, 132, 133, 142, 143, 144, 147
71-21 00-0209	112, 128
71-21 00-0210	112, 127
71-21 00-0212	112, 127
71-21 00-0213	47, 74, 128, 134, 135, 139
71-31 00-0068	82, 132, 133, 142, 143, 144, 147
71-37 00-0068	132, 133
71-37 00-0108	155
71-37 00-0132	17, 31
71-37 00-0133	31, 79
71-37 00-0137	110
71-37 00-0158	44, 46, 47, 70, 73, 74, 81, 82, 84, 101, 106, 110, 111, 112, 113, 121, 122, 123, 127, 128, 132, 133, 134, 135, 137, 138, 139, 140, 141, 142, 143, 144, 147, 154
71-37 00-0159	81, 140
71-37 00-0174	46, 47, 73, 74, 82, 112, 127, 128, 132, 133, 134, 135, 138, 139, 142, 143, 144, 147, 154
71-37 00-0177	127
71-37 00-0201	47, 74, 82, 110, 112, 127, 128, 132, 133, 134, 139, 142, 143, 144, 147
71-37 00-0248	140
71-37 00-0260	47, 74, 82, 112, 127, 132, 133, 139, 142, 143, 144, 147
71-37 00-0292	155
71-37 00-0309	135, 137
71-37 00-0315	79, 146
71-37 00-0317	79, 146
71-37 00-0320	155
71-37 00-0332	155
71-37 00-0333	155
71-41 00-0120	82, 142, 143, 144, 147
71-42 00-0023	46, 73, 138
71-42 00-0026	46, 73, 138
71-44 00-0091	46, 73, 138
71-44 00-0113	46, 73, 138
71-46 00-0086	46, 73, 138
71-54 00-0085	82, 142, 143, 144, 147
71-55 00-0087	154
71-63 00-0033	46, 73, 138
71-63 00-0037	46, 73, 138
71-63 00-0049	46, 73, 132, 133, 138, 147
71-63 00-0056	46, 73, 138
71-63 00-0072	46, 73, 138
71-63 00-0075	46, 73, 138
71-63 00-0102	46, 73, 138
91-000 073-15	12, 53, 59, 86, 97
91-000 091-25	28
91-000 149-15	75
91-000 175-25	119
91-000 243-15	13, 14, 78
91-000 340-15	32
91-000 406-15	23, 27, 28
91-000 407-15	28
91-000 437-15	12, 53, 75, 86
91-000 437-25	75
91-000 441-15	32
91-000 445-15	32
91-000 447-15	118
91-000 456-15	16
91-000 486-15	75
91-000 510-15	16, 34, 53, 59, 97
91-000 511-15	16

No.	Seite Page Pages Página
91-000 543-15	85
91-000 783-15	16
91-000 796-15	27
91-000 813-25	119
91-000 936-15	12
91-001 052-05	15
91-001 283-15	30, 40, 57, 63, 104
91-001 299-15	30, 40, 57, 63, 104
91-001 548-15	24, 26, 29, 41, 58, 65
91-001 632-15	75
91-001 636-25	15
91-001 730-15	152
91-001 864-04	30, 37, 89, 94, 101
91-001 946-05	80
91-001 964-04	101
91-001 973-05	125, 146
91-002 056-05	21
91-002 061-05	40
91-002 065-05	15
91-004 005-05	13
91-004 006-05	13
91-006 041-05	34, 48, 53, 59, 97, 148
91-006 093-05	108
91-006 098-05	66, 67, 102, 103
91-006 525-05	12
91-006 526-05	12
91-006 904-05	23, 27, 67, 103
91-007 054-05	48, 91
91-007 328-25	19, 37, 53, 59, 89, 94, 97
91-007 329-05	18
91-008 003-05	16
91-008 004-05	16
91-008 020-05	12
91-008 021-11	12
91-009 148-05	13
91-010 115-05	13
91-010 116-05	13
91-010 181-25	15
91-010 183-05	15
91-010 196-05	16
91-010 528-05	33
91-010 546-05	24, 26, 29, 41, 58, 65
91-010 703-92	13
91-011 126-05	20, 38
91-011 872-92	12
91-011 891-02	15
91-011 892-05	15
91-011 909-05	79
91-011 911-92	16
91-012 173-15	49
91-020 023-05	41
91-020 030-05	19
91-020 065-15	20, 38
91-020 066-15	20
91-020 067-05	20, 38
91-020 069-15	20, 38
91-020 086-15	18, 20, 38
91-020 269-05	20, 38
91-020 271-05	18
91-020 272-45	21
91-020 275-05	21
91-020 353-91	19, 37, 57, 63, 88, 89, 93, 94, 105
91-020 359-15	20, 35, 54, 60, 100
91-020 376-05	33
91-020 386-05	20, 38
91-020 387-15	20, 38
91-020 396-05	20, 38
91-020 403-05	118, 169
91-020 404-05	118
91-020 409-05	20, 38
91-020 467-05	20, 38
91-020 490-15	88, 93, 105
91-020 659-15	21
91-020 865-05	18
91-021 006-15	15
91-021 011-15	12, 34, 59, 75, 97, 157, 165
91-021 031-05	13
91-021 036-92	16
91-021 039-05	15
91-021 041-05	15
91-021 043-72/951	14
91-021 044-92	14
91-021 047-12	14, 15
91-021 051-15	15
91-021 052-15	15
91-021 053-05	15
91-021 058-25	15
91-021 111-05	16
91-021 123-05	33, 67, 91, 103, 109
91-021 124-15	33, 67, 91, 103, 105
91-021 144-15	22, 23, 24, 25, 26, 27, 29, 41, 58, 65
91-021 146-15	12, 53, 86, 157, 165
91-021 147-15	23, 27
91-021 148-15	32, 40, 64, 76, 88, 162, 170
91-021 153-75/995	32, 76, 162, 170
91-021 157-75/995	32, 76, 88, 162, 170
91-021 164-05	21
91-021 201-05	15
91-021 205-15	22, 24, 25, 26, 27, 28, 58, 79, 80, 90
91-021 208-05	16
91-021 230-75/995	42, 58, 64, 85, 104, 148, 161, 171
91-021 238-15	80
91-021 288-25	32
91-021 289-15	32, 85
91-021 300-71/995	27, 163
91-021 312-11	12, 53, 75, 86, 157, 165
91-021 335-14	90
91-021 336-14	90
91-021 359-15	23, 28
91-021 360-14	90
91-021 361-14	90
91-021 365-14	90
91-021 366-13	90
91-021 369-15	23, 28, 80, 90
91-021 371-05	23, 28, 80, 90
91-021 372-15	20, 38
91-021 398-15	23
91-021 399-92	23
91-021 405-15	23
91-021 440-11	85
91-021 446-04	23
91-021 471-15	79
91-021 485-41	43, 72, 111, 121, 140, 152
91-021 486-41	152
91-021 489-15	23

No.	Seite Page Pages Página
91-021 490-15	23
91-021 493-25	12, 157, 165
91-021 542-91	27
91-021 543-11	27
91-021 548-05	27
91-021 549-15	27
91-021 551-15	27
91-021 552-15	23, 27
91-021 553-15	23, 27
91-021 554-11	27
91-021 558-15	27
91-021 559-14	27, 160
91-021 563-91	32, 163
91-021 564-21	32
91-021 566-05	32
91-021 567-21	32
91-021 571-25	32
91-021 572-25	32
91-021 573-14	32, 163
91-021 616-15	12, 13, 34, 48, 91
91-021 624-05	22, 25, 26, 32
91-021 646-11	26
91-021 655-91	13
91-021 656-05	13
91-021 663-23	28
91-021 668-93	28
91-021 679-71/995	17
91-021 681-71/995	39, 56, 62, 86, 92
91-021 681-91	98
91-021 697-05	12, 13, 22, 24, 25, 26, 29, 34, 41, 48, 58, 65, 91
91-021 743-91	12, 53, 86, 157, 165
91-021 750-15	12, 157
91-021 763-15	27
91-021 784-15	22, 24, 25, 26, 29, 41, 58, 65
91-021 786-15	26
91-021 787-15	26
91-021 788-15	26
91-021 817-15	34, 48, 53, 59, 97, 148
91-021 820-11	69, 107
91-021 836-15	13
91-021 845-91	53, 59, 75, 85, 86, 91, 156, 164
91-021 846-91	34, 97, 156, 164
91-022 042-75/951	16
91-022 104-05	12, 53, 86
91-022 108-05	78
91-022 171-05	19
91-022 242-91	44, 70, 116, 126
91-022 252-15	118
91-022 459-01	32, 50, 64, 104
91-022 465-05	32, 50, 64, 104
91-022 466-05	32, 50, 64, 104
91-022 469-05	32
91-022 508-15	118
91-022 512-91	84, 141
91-022 586-05	18
91-022 599-05	118
91-022 702-04	19
91-022 704-05	19
91-022 772-91	19
91-022 773-45	19
91-022 971-15	21, 25, 26
91-022 975-15	12, 53, 86
91-023 099-91	12, 13, 34, 48, 91
91-023 117-15	88, 93, 105
91-023 203-15	12, 13, 34, 48, 91
91-023 218-15	24, 29, 41, 58, 65
91-023 233-05	66, 102
91-023 275-05	35, 54, 60
91-023 277-15	35, 54, 60
91-023 283-15	35, 54, 60, 100
91-023 284-05	37, 57, 63, 105
91-023 286-15	24, 58
91-023 290-15	36, 55, 61, 105
91-023 298-15	36, 55, 61, 100
91-023 300-15	35, 54, 60, 100
91-023 318-91	36, 55, 61, 111
91-023 319-15	36, 55, 61, 111
91-023 320-05	36, 55, 61, 111
91-023 365-14	90
91-023 392-15	67, 103
91-023 399-05	107
91-023 400-10	22, 24, 26, 160
91-023 401-11	35, 54, 60, 100
91-023 404-05	66, 102
91-023 414-91	101
91-023 420-15	24, 29, 41, 58, 65
91-023 422-11	24, 58
91-023 424-15	24, 58
91-023 425-05	108
91-023 454-75/995	69, 107
91-023 455-05	69, 107
91-023 462-71/995	68, 106
91-023 463-75/995	69, 107
91-023 464-05	69, 107
91-023 465-05	69, 107
91-023 466-05	69, 107
91-023 467-15	69, 107
91-023 469-15	68, 106
91-023 470-05	68, 106
91-023 471-75/995	68, 106
91-023 472-75/951	68, 106
91-023 473-21	68, 106
91-023 510-15	118, 169
91-023 527-15	80
91-023 528-15	80
91-023 529-15	79, 80
91-023 541-75/995	119
91-023 562-91	75, 165
91-023 563-15	75
91-023 564-05	75
91-023 565-11	75
91-023 592-20	118, 168
91-023 610-05	75
91-023 617-71/995	35, 99
91-023 618-75/995	35, 99
91-023 619-05	35, 99
91-023 620-11	99
91-023 629-15	40, 57, 63, 88, 93, 104
91-023 630-01	40, 57, 63, 88, 93, 104
91-023 633-05	104, 164
91-023 655-05	104, 171
91-023 656-05	104, 171
91-023 662-91	108, 168
91-023 669-15	99
91-023 670-15	35, 99

No.	Seite Page Pages Página
91-023 684-05	108
91-023 685-91	108
91-023 687-15	105
91-023 688-15	55, 61, 105
91-023 701-15	108
91-023 702-15	108
91-023 703-05	108
91-023 704-05	108
91-023 710-15	59, 97, 131
91-023 711-75/951	99
91-023 716-11	109
91-023 721-15	109
91-023 722-15	99
91-023 724-15	35, 54, 60, 100
91-023 725-25	35, 54, 60, 100
91-023 731-11	108
91-023 734-01	108
91-023 739-15	108
91-023 740-15	108
91-023 742-05	109
91-023 743-15	108
91-023 744-15	108
91-023 747-11	101
91-023 750-05	101
91-023 751-15	101
91-023 752-15	101
91-023 753-11	101
91-023 756-05	101
91-023 760-15	98
91-023 762-15	105
91-023 763-15	105
91-023 773-92	108
91-023 775-05	108
91-023 776-11	108
91-023 777-01	108
91-023 779-11	108
91-023 780-11	109
91-023 783-11	109
91-023 786-15	109
91-023 788-15	108
91-023 789-15	108
91-023 791-11	109
91-023 792-91	109
91-023 807-05	68, 106
91-023 811-05	99
91-023 812-71/951	99
91-024 532-05	118
91-024 533-05	118
91-024 554-05	29, 35, 41, 54, 60, 65, 100
91-024 731-90	117, 166
91-024 732-90	52, 98, 158, 166
91-025 366-05	66, 68, 69, 106, 107
91-025 376-05	108
91-025 694-05	20, 38
91-027 630-91	5
91-029 007-91	148
91-029 394-01	148
91-029 741-15	75
91-029 836-45	148
91-029 946-91	148
91-030 313-15	20, 38
91-030 357-05	14
91-032 211-15	115
91-032 362-75/994	153
91-032 765-71/799	153
91-032 767-75/994	153
91-033 765-15	153
91-038 822-71/993	129
91-045 924-05	146
91-046 678-05	37, 57, 63, 88, 89, 93, 94, 105
91-046 884-04	28, 80, 90
91-048 246-11	85
91-048 903-04	163
91-048 961-04	76, 163, 171
91-048 962-93	32, 163
91-048 963-04	32
91-048 964-93	85, 163
91-048 965-04	85
91-048 970-15	117
91-049 529-05	85, 157
91-049 539-91	75, 165
91-049 540-21	75
91-049 543-25	75
91-049 608-91	75, 165
91-049 609-25	75
91-050 140-05	24, 26, 29, 41, 58, 65
91-050 143-05	24, 26, 58
91-053 123-25	119
91-053 125-25	119
91-053 126-25	119
91-053 127-25	119
91-060 119-05	35, 54, 60, 100
91-061 337-05	91
91-063 004-25	66, 102
91-066 094-05	19, 36, 53, 59, 97
91-066 248-15	17, 39, 56, 62, 86, 92, 98
91-066 322-15	75
91-066 530-05	12
91-066 675-90	36, 56, 62, 85, 87, 92, 158, 166
91-066 893-15	44, 45, 70, 71, 84, 106, 110, 113, 121, 122, 123, 137, 141
91-066 932-91	30
91-066 933-05	30, 40, 57, 63, 104
91-067 020-05	16
91-069 165-15	49, 50, 51, 77
91-069 735-07	16
91-069 809-45	83, 128, 145
91-086 176-75/993	120
91-090 763-01	121
91-090 854-71/993	142
91-090 855-01	47, 74, 82, 128, 132, 133, 134, 139, 142, 143, 144, 147
91-090 859-05	112, 127
91-090 888-91	82, 142, 144
91-090 922-91	47, 74, 82, 127, 128, 132, 133, 134, 139, 142, 143, 144, 147
91-091 272-91	82, 142, 144, 147
91-091 273-91	82, 142, 144
91-091 275-91	47, 74, 82, 128, 133, 134, 139, 142, 144, 147
91-091 276-91	82, 142, 144, 147
91-091 281-01	127
91-091 292-91	154
91-091 352-91	154
91-091 432-91	146

No.	Seite Page Pages Página
91-091 444-01	141
91-091 453-75/993	81, 140
91-091 454-01	84, 141
91-091 475-91	112
91-091 532-01	112
91-091 533-91	110, 112
91-091 534-91	112
91-091 536-91	112, 113
91-091 537-91	112
91-091 538-91	112, 113
91-091 539-91	112
91-091 540-91	112
91-091 541-91	112
91-091 542-91	112
91-091 543-91	112
91-091 544-91	112
91-091 546-01	116, 141
91-091 547-01	116
91-091 552-91	112
91-091 637-91	83, 145
91-091 662-71/993	134
91-091 663-91	47, 74, 128, 132, 133, 134, 139
91-091 664-91	47, 74, 128, 132, 133, 134, 139
91-091 665-91	47, 74, 123, 128, 134, 139
91-091 666-91	47, 74, 82, 128, 132, 133, 134, 139, 142, 144, 147
91-091 667-91	47, 74, 134, 139
91-091 675-91	146
91-091 683-05	127
91-091 687-91	147
91-091 767-71/993	147

No.	Seite Page Pages Página
91-091 801-91	112
91-091 804-91	46, 73, 138
91-091 818-91	135
91-091 884-01	141
91-091 890-91	143
91-091 891-71/993	127
91-091 893-91	127
91-091 895-91	127
91-091 896-91	122, 127
91-091 897-91	122, 127
91-091 898-91	127
91-091 899-91	127
91-091 900-91	127
91-091 902-71/993	143
91-091 905-91	143
91-091 906-91	143
91-091 907-91	143
91-091 908-91	143
91-091 909-91	143
91-091 911-91	143
91-091 921-71/993	135
91-091 922-01	135
91-091 923-91	135
91-092 014-91	133, 147
91-092 019-71/993	133
91-092 021-91	132, 133
91-092 024-71/993	83, 145
91-092 026-01	45, 71
91-092 030-71/993	128
91-092 032-91	128
91-092 034-91	128
91-092 035-91	128

No.	Seite Page Pages Página
91-092 076-91	79
91-092 086-71/993	139
91-092 286-91	106, 112
91-092 320-91	138
91-092 427-01	46, 138
91-092 431-91	138
91-092 546-75/993	135
91-092 643-91	46, 73
91-092 645-71/993	47, 74
91-092 649-91	46, 73
91-092 899-91	132
91-092 900-91	132
91-092 902-91	132
91-093 653-75/993	47, 74, 82, 127, 128, 133, 134, 139, 142, 143, 144, 147
91-095 546-15	114, 131
91-095 645-91	155
91-095 647-71/993	155
91-095 648-91	155
91-095 650-71/993	155
91-096 064-05	44, 70, 116, 126
91-096 481-75/993	43, 72, 81, 111, 121, 140
91-096 482-21	81
91-096 946-01	45, 71, 84, 121, 141
91-096 947-01	84, 121, 141
91-097 493-25	141
91-098 600-25	81, 140
91-098 601-05	81, 140
91-098 765-25	125, 146
91-098 766-25	125, 146
91-098 767-25	125, 146
91-098 768-25	125, 146

No.	Seite Page Pages Página
91-098 769-05	125, 146
91-098 770-05	125, 146
91-098 771-05	125, 146
91-098 772-25	125, 146
91-098 885-15	79
91-098 886-15	79
91-098 888-75/993	155
91-098 921-15	38
91-099 256-15	81, 140
91-099 515-71/995	154
91-099 810-05	137
91-100 061-15	50, 51
91-100 204-15	27
91-100 217-15	12, 53, 86
91-100 222-15	12
91-100 231-15	24, 29, 41, 58, 65
91-100 242-15	16, 31
91-100 269-15	29, 41
91-100 290-15	140
91-100 296-15	50, 104
91-100 296-25	32, 40, 57, 63, 76
91-100 343-15	12, 13, 22, 24, 25, 26, 29, 34, 41, 48, 58, 65, 91
91-100 350-15	32
91-100 367-15	22, 24, 25, 26, 29, 41, 58, 65
91-100 379-15	24, 26, 29, 41, 58, 65
91-100 938-91	96
91-101 894-04	39, 52, 56, 62, 76, 85, 87, 92, 117, 159, 167
91-105 447-25	15
91-106 044-05	17

No.	Seite Page Pages Página
91-106 172-05	112, 127
91-106 829-15	33
91-107 319-05	36, 55, 61, 111
91-110 005-11	79, 168
91-110 006-15	79
91-110 007-41	169
91-110 010-15	140
91-110 035-44	161
91-110 036-05	14
91-110 037-05	36, 55, 61, 100
91-110 038-93	161
91-110 043-91	167
91-110 049-05	78
91-110 050-05	78
91-110 051-75/951	78
91-110 052-11	49
91-110 057-11	77
91-110 062-12	77
91-110 064-01	14
91-110 073-15	28
91-110 094-15	136
91-110 096-15	137
91-110 097-15	137
91-110 099-91	103
91-110 104-05	67, 103
91-110 109-15	67, 103
91-110 110-11	103
91-110 112-11	67, 103
91-110 113-11	67, 103
91-110 114-75/951	66, 102
91-110 115-15	66, 102
91-110 116-91	102
91-110 117-45	102
91-110 118-91	66, 102
91-110 120-15	105
91-110 121-91	64, 104
91-110 122-91	64, 104
91-110 123-15	64, 104, 162, 170
91-110 124-91	52, 159
91-110 126-15	64
91-110 128-11	79, 168
91-110 134-91	77
91-110 135-11	77
91-110 137-05	77
91-110 151-72/995	21
91-110 160-15	22, 24, 25, 26, 29, 41, 58, 65
91-110 170-11	77
91-110 171-15	77
91-110 178-15	125
91-110 195-15	53, 59, 97
91-110 202-04	98, 167
91-110 231-11	118, 165
91-110 233-91	34, 53, 59, 97
91-110 242-21	136
91-110 247-92	48, 156
91-110 248-91	50
91-110 249-91	50
91-110 250-11	50, 162
91-110 253-15	50, 51
91-110 254-91	49
91-110 255-11	49
91-110 257-11	49
91-110 259-15	49
91-110 260-12	49
91-110 264-05	49
91-110 265-15	49
91-110 266-91	49
91-210 268-92	49
91-110 270-11	49
91-110 271-15	49
91-110 272-91	50
91-110 273-15	50, 51
91-110 274-11	50
91-110 277-15	50
91-110 278-05	50, 51, 156
91-110 279-05	50, 51
91-110 280-15	50, 51
91-110 281-15	50, 51
91-110 282-05	50
91-110 283-91	50, 51
91-110 284-05	50, 51
91-110 286-72/995	42, 57, 63, 99
91-110 291-05	66, 67, 102, 103
91-110 292-91	52, 159
91-110 298-91	22, 160
91-110 300-01	22, 26, 161
91-110 305-90	25
91-110 306-01	25, 161
91-110 312-93	50
91-110 313-05	50
91-110 314-05	50
91-110 315-15	49
91-110 316-11	49
91-110 317-15	49
91-110 330-91	62, 159
91-110 342-24	28
91-110 343-24	28
91-110 344-25	28
91-110 345-91	98, 167
91-110 349-15	77
91-110 357-75/951	136
91-110 358-01	76
91-110 382-15	22, 165
91-110 383-91	167
91-110 384-91	22, 168
91-110 385-15	22
91-110 386-43	169
91-110 388-45	169
91-110 396-91	87, 159, 167
91-110 432-05	67, 103
91-110 439-15	85
91-110 443-15	64, 162
91-110 444-11	67
91-110 451-15	36, 55, 61
91-110 452-91	67
91-110 454-15	67, 103
91-110 465-91	35, 54, 60
91-110 466-11	35, 54, 60
91-110 469-15	35, 54, 60
91-110 470-15	35, 54, 60
91-110 476-05	37, 89, 94
91-110 479-71/951	20
91-110 480-75/951	20, 38
91-110 481-04	40, 57, 63, 88, 93, 163, 171
91-110 482-05	57, 63, 93, 156, 164
91-110 483-71/951	55, 61
91-110 484-75/951	36, 55, 61

No.	Seite Page Pages Página
91-110 485-91	65, 160
91-110 486-15	29, 41, 65
91-110 487-15	29, 41, 65
91-110 488-15	29, 41, 65
91-110 489-05	29, 41, 65
91-110 490-11	29, 41, 65
91-110 492-15	29, 41, 65
91-110 493-11	29, 41, 65
91-110 494-15	29, 41, 65, 161
91-110 507-75/995	85, 88
91-110 508-05	85
91-110 518-91	30
91-110 519-05	30, 164
91-110 527-15	106
91-110 529-05	77
91-110 533-15	88, 93
91-110 534-01	88, 93
91-110 536-15	36, 89, 94
91-110 539-05	89, 94
91-110 540-91	89, 94
91-110 541-93	23, 160, 168
91-110 542-05	37, 89, 94
91-110 543-05	88, 156, 164
91-110 544-13	90, 160
91-110 545-93	90, 168
91-110 546-15	90
91-110 547-13	90, 168
91-110 548-92	88, 93
91-110 550-15	23
91-110 551-15	23
91-110 552-05	117, 171
91-110 565-71/951	39, 62
91-110 568-71/951	39, 62
91-110 569-75/951	39, 62
91-110 570-15	55, 61
91-110 572-15	64
91-110 573-14	64
91-110 574-15	64
91-110 575-05	69
91-110 575-92	69
91-110 576-15	69
91-110 577-05	69
91-110 578-05	66
91-110 579-05	66
91-110 580-12	66
91-110 582-11	66
91-110 583-71/995	68
91-110 585-05	66
91-110 587-45	66
91-110 588-45	66
91-110 589-15	66
91-110 593-71/995	68
91-110 626-91	77
91-110 627-11	77
91-110 628-11	77
91-110 631-01	77
91-110 635-15	77
91-110 636-11	75, 165
91-110 637-11	75
91-110 690-15	34, 48, 53, 59, 97, 148
91-110 691-15	34, 48, 53, 59, 97, 148
91-110 692-15	34, 48, 53, 59, 97, 148
91-110 693-05	34, 48, 53, 59, 97, 148
91-110 705-91	56, 159
91-110 709-90	40
91-110 711-11	40
91-110 716-05	40
91-110 722-91	92, 167
91-110 742-91	37, 57, 63, 89, 94
91-110 743-15	37, 57, 63, 89, 94
91-110 744-91	37, 57, 63, 89, 94
91-110 745-15	37, 57, 63, 89, 94
91-110 746-05	37, 57, 63, 89, 94
91-110 747-05	37, 57, 63, 89, 94
91-110 758-11	79
91-110 820-21	91
91-110 823-71/951	92
91-110 824-75/951	92
91-110 825-75/995	93
91-110 826-05	89, 94
91-110 827-15	93
91-110 828-15	95, 96
91-110 829-05	91, 165
91-110 830-91	95
91-110 831-11	95
91-110 834-11	95, 96
91-110 835-15	95
91-110 836-15	95
91-110 837-15	95
91-110 838-91	149
91-110 842-71/993	149
91-110 845-91	37, 89, 94
91-110 846-05	37, 89, 94
91-110 847-91	95
91-110 848-15	95
91-110 849-91	95
91-110 850-15	95
91-110 851-15	95
91-110 852-05	91
91-110 863-71/993	114
91-110 864-75/993	114
91-110 871-15	39, 52, 56, 85, 87, 92, 98, 117, 159, 167
91-110 872-15	98
91-110 873-15	98
91-110 874-15	159
91-110 875-15	56, 62, 159
91-110 884-91	67, 103
91-110 885-21	67, 103
91-110 888-15	67, 103
91-110 889-15	67, 103
91-110 890-11	66
91-110 892-05	66
91-110 893-05	66
91-110 894-71/951	66, 102
91-110 895-75/951	66, 102
91-110 900-71/951	49
91-110 904-15	20, 38
91-110 911-05	40, 57, 63, 88, 93, 104
91-110 918-75/993	43, 72, 124, 125, 131, 137
91-110 919-75/993	81, 111, 140
91-110 920-71/993	137
91-110 921-71/993	43, 72, 124, 131
91-110 922-71/993	125
91-110 937-01	37, 57, 63, 89, 94
91-110 938-91	96
91-110 943-71/951	91
91-110 944-75/951	91

No.	Seite Page Pages Página
91-110 945-91	91
91-110 952-05	91
91-110 953-71/995	91
91-110 954-71/995	91
91-110 955-05	93
91-110 956-92	93
91-110 957-91	91
91-110 961-15	91
91-110 962-25	91
91-110 963-04	93, 171
91-110 964-15	93
91-110 967-15	95
91-110 968-15	95
91-110 969-11	96
91-110 970-15	96
91-110 971-15	96
91-110 972-15	96
91-110 975-91	96
91-110 976-15	96
91-110 977-15	96
91-110 978-11	130
91-110 983-11	130
91-110 987-05	130
91-110 988-21	130
91-110 989-05	130
91-110 990-15	130
91-110 996-15	132
91-118 412-05	136
91-119 026-25	15
91-119 421-05	31
91-119 958-05	17
91-120 063-05	21
91-120 064-15	21
91-120 460-15	150, 151
91-120 461-05	150, 151
91-120 492-75/951	20
91-120 663-15	20, 38
91-120 664-12	21
91-122 718-05	109
91-122 823-05	69, 107
91-123 128-72/994	152
91-123 129-71/994	152
91-123 130-75/994	152
91-123 131-75/994	152
91-123 132-15	152
91-123 133-05	152
91-123 135-72/994	64, 152
91-123 138-72/994	152
91-123 139-72/994	152
91-123 140-72/994	152
91-123 694-05	69, 107
91-123 778-12	17
91-124 391-90	158
91-124 577-90	158, 166
91-124 584-90	52, 158, 166
91-124 908-90	166
91-125 932-15	45, 71, 113, 122, 123, 136
91-125 933-05	45, 71, 113, 122, 123, 136
91-127 149-91	21
91-127 153-75/951	20, 38
91-127 154-15	20, 38
91-127 156-05	20, 38
91-127 203-05	20, 38
91-127 204-05	20, 38
91-127 205-05	20, 38
91-127 206-05	20, 38
91-127 207-05	20, 38
91-127 224-05	21
91-127 684-75/951	20, 38
91-129 685-71/993	129
91-129 686-75/995	129
91-129 916-91	5
91-129 917-91	5
91-129 919-91	5
91-129 920-91	5
91-130 008-07	18, 39, 62, 87, 92, 98
91-130 035-07	17, 19, 36, 53, 59, 97
91-130 057-05	18
91-130 098-05	18
91-131 024-15	18, 39, 87, 92, 98
91-131 042-15	87
91-132 004-15	76
91-132 126-75/951	18
91-132 157-71/951	21
91-132 160-05	16
91-132 163-75/951	21
91-132 165-75/951	21
91-132 166-07	21
91-132 295-15	22, 25, 26
91-132 296-15	22, 24, 25, 26, 29, 41, 58, 65
91-132 297-15	22, 24, 25, 26, 29, 41, 58, 65
91-132 298-71/993	149
91-132 305-72/995	33
91-132 305-75/995	33
91-132 306-05	33
91-132 309-05	33
91-132 313-75/995	33
91-132 314-72/951	33
91-132 314-75/951	33
91-132 315-15	33
91-132 316-45	33
91-132 320-05	31
91-132 330-15	19, 36
91-132 331-71/951	20
91-132 335-71/951	18
91-132 350-05	18
91-132 351-75/951	98, 166
91-132 352-75/951	98, 166
91-132 370-75/993	149
91-132 371-15	150, 151
91-132 372-05	151
91-132 375-91	151
91-132 376-45	151
91-132 378-72/995	21, 57, 63
91-132 381-05	14
91-132 382-01	14
91-132 387-05	14
91-132 389-05	14
91-132 396-05	14
91-132 402-05	14
91-132 405-05	14
91-132 406-15	14
91-132 410-05	150, 151
91-132 416-75/951	18
91-132 418-05	14, 17
91-132 419-75/951	39, 52, 56, 62, 76, 117, 158, 166

No.	Seite Page Pages Página
91-132 420-75/951	39, 52, 56, 62, 76, 117, 158, 166
91-132 422-05	16
91-132 424-05	16
91-132 430-15	18, 39, 52, 56, 62, 76, 85, 87, 92, 117
91-132 432-15	52, 78, 85, 87, 92, 158, 166
91-132 435-71/951	19
91-132 436-72/951	19
91-132 475-05	20
91-132 481-05	149
91-132 482-15	149
91-132 498-71/951	16
91-132 501-75/995	21
91-132 502-75/995	33
91-132 503-71/951	13
91-132 504-71/951	13, 49
91-132 506-05	13, 49
91-132 508-71/951	13
91-132 509-75/951	13
91-132 510-05	12
91-132 511-25	13
91-132 512-71/993	12
91-132 513-75/993	12
91-132 514-75/993	12
91-132 515-05	16
91-132 516-91	16
91-132 518-91	17
91-132 519-01	17
91-132 522-01	17
91-132 524-91	17
91-132 528-05	17

No.	Seite Page Pages Página
91-132 529-05	14
91-132 530-05	14
91-132 531-75/951	19
91-132 532-12	17
91-132 533-05	17
91-132 535-45	15
91-132 536-05	14
91-132 537-25	15
91-132 538-91	15
91-132 539-05	15
91-132 540-05	15
91-132 541-05	14
91-132 542-15	14
91-132 543-72/995	14
91-132 544-75/995	14
91-132 545-71/995	19
91-132 546-71/995	19, 36, 53, 59, 97
91-132 547-75/995	19, 36, 53, 59, 97
91-132 548-71/951	18
91-132 550-15	19
91-132 551-01	30, 40, 57, 63, 104
91-132 553-01	30
91-132 555-05	30
91-132 556-02	30
91-132 557-92	30, 40, 57, 63, 104
91-132 558-05	30, 156, 164
91-132 559-91	30
91-132 561-91	31
91-132 563-02	31
91-132 567-92	31
91-132 568-05	31
91-132 569-91	31

No.	Seite Page Pages Página
91-132 571-05	31
91-132 572-02	31
91-132 576-92	31
91-132 577-92	30
91-132 578-05	30
91-132 579-92	30
91-132 580-05	30
91-132 581-05	31
91-132 582-92	31
91-132 583-05	30
91-132 584-12	30
91-132 585-92	17
91-132 586-05	32
91-132 587-71/995	33
91-132 588-91	14
91-132 590-05	14
91-132 591-71/995	17
91-132 592-11	17, 39, 56, 62, 86, 92, 98
91-132 593-91	32
91-132 594-15	32, 162, 170
91-132 595-05	32, 50, 64, 104
91-132 598-44	57, 161, 169
91-132 600-91	24, 58, 160
91-132 601-91	25, 160
91-132 602-11	79, 80
91-132 602-15	24, 29, 41, 58, 65
91-132 604-11	22, 23, 24, 25, 26, 27, 58
91-132 606-15	22, 24, 25, 26, 58, 161
91-132 607-15	24, 58
91-132 608-90	22, 24, 25, 26, 160

No.	Seite Page Pages Página
91-132 611-10	22, 24, 25, 26, 29, 41, 58, 65, 160
91-132 614-15	22, 24, 26, 161
91-132 615-91	26, 160
91-132 618-01	16
91-132 619-75/951	19
91-132 620-91	13
91-132 621-25	13
91-132 622-75/951	19
91-132 623-05	14
91-132 624-05	13, 49
91-132 625-05	17
91-132 626-91	148
91-132 627-15	34, 48, 53, 59, 97, 148
91-132 628-15	34, 48, 53, 59, 97, 148
91-132 631-15	148
91-132 632-15	34, 48, 53, 59, 97, 148
91-132 633-05	34, 48, 53, 59, 97, 148
91-132 634-01	148
91-132 637-15	117, 158, 166
91-132 640-15	22, 24, 25, 26
91-132 642-05	22
91-132 642-15	24, 25, 26
91-132 643-91	159
91-132 644-91	75, 117, 156, 164
91-132 645-05	32
91-132 646-15	45, 71, 81, 113, 122, 123, 140
91-132 647-21	45, 71, 81, 113, 122, 123, 140
91-132 648-15	44, 70, 84, 110, 121, 141
91-132 649-15	44, 70, 84, 110, 121, 141
91-132 651-15	45, 71, 113, 122, 123

No.	Seite Page Pages Página
91-132 652-15	45, 71, 122, 123
91-132 653-15	44, 70, 116, 126
91-132 655-91	148
91-132 656-91	159
91-132 657-91	98, 167
91-132 658-15	22, 25, 26
91-132 659-15	26
91-132 662-91	27, 160
91-132 663-11	27
91-132 665-91	159
91-132 666-91	159
91-132 667-91	159
91-132 668-91	159
91-132 669-91	85, 159
91-132 672-45	54, 60, 100
91-132 673-71/995	53, 59, 97
91-132 674-71/951	98
91-132 674-71/995	87
91-132 675-75/951	98
91-132 675-75/995	87
91-132 677-72/995	99
91-132 678-71/995	99
91-132 683-05	40, 57, 63, 104
91-132 684-92	40, 52, 57, 63, 104
91-132 685-71/995	42, 57, 63, 88, 93, 99
91-132 686-91	53, 59, 97
91-132 687-71/995	39, 56, 62, 86, 98
91-132 692-05	59, 97, 131
91-132 693-15	35, 54, 60, 100
91-132 694-05	107
91-132 694-15	35, 100
91-132 695-15	35, 54, 60, 100

No.	Seite Page Pages Página
91-132 696-15	35, 54, 60, 100
91-132 697-91	36, 55, 61, 100
91-132 698-11	36, 55, 61, 100
91-132 701-15	88, 93, 105
91-132 704-91	88, 93, 105
91-132 705-15	88, 93, 105
91-132 706-05	88, 93, 105
91-132 707-15	111
91-132 708-15	101
91-132 709-15	113
91-132 710-15	111
91-132 711-15	105
91-132 712-05	67, 103, 105
91-132 713-71/951	105
91-132 714-75/951	105
91-132 715-15	99
91-132 719-91	16
91-132 721-05	16
91-132 721-91	32
91-132 723-05	13, 49
91-132 724-91	32
91-132 725-15	32
91-132 726-05	13
91-132 732-91	159
91-132 733-93	28, 160
91-132 734-15	22, 28, 90
91-132 735-91	159
91-132 736-91	159
91-132 737-91	79, 160
91-132 738-11	79
91-132 739-15	79
91-132 741-91	167

No.	Seite Page Pages Página
91-132 742-11	80, 168
91-132 743-11	79, 80
91-132 744-11	80
91-132 746-41	169
91-132 747-91	75
91-132 748-15	75
91-132 749-91	167
91-132 750-41	169
91-132 752-91	167
91-132 753-11	80, 160, 168
91-132 754-45	161
91-132 755-11	28
91-132 755-15	22, 90
91-132 756-04	50, 163
91-132 757-71/995	69, 107
91-132 758-11	69, 107
91-132 762-11	69, 107
91-132 765-15	69, 107
91-132 766-71/995	106
91-132 768-91	17
91-132 769-91	45, 71, 123
91-132 770-91	44, 70, 116, 126
91-132 772-15	33
91-132 773-91	88, 93, 105
91-132 774-11	88, 93, 105
91-132 776-05	33
91-132 777-05	33
91-132 778-91	159
91-132 781-91	159
91-132 782-91	159
91-132 783-93	28, 160
91-132 784-91	159

No.	Seite Page Pages Página
91-132 785-91	28, 160, 168
91-132 786-11	23, 28
91-132 788-15	23, 28
91-132 789-93	28
91-132 790-11	28
91-132 794-14	28
91-132 795-05	28
91-132 796-91	167
91-132 797-41	161, 169
91-132 799-45	169
91-132 962-91	117, 167
91-132 963-91	118, 168
91-132 964-05	118
91-132 965-45	117, 169
91-132 966-71/995	119
91-132 967-71/995	119
91-132 969-21	119
91-132 970-25	119
91-132 971-91	80, 168
91-132 972-11	80
91-132 974-91	32
91-132 982-91	167
91-132 983-41	169
91-132 985-91	14, 78
91-132 989-91	125, 146
91-132 990-15	146
91-132 999-71/951	20
91-160 020-11	150
91-160 026-15	15
91-160 028-15	150
91-160 079-05	129
91-168 319-12	30, 31

No.	Seite Page Pages Página
91-168 341-07	20, 30, 31, 33, 38, 130
91-169 132-15	13, 49
91-169 523-05	30
91-170 809-05	17
91-171 205-07	16
91-171 462-70/993	120
91-173 664-15	48
91-180 024-71/951	20, 38
91-180 026-71/995	92
91-180 033-21	123
91-180 055-15	95
91-180 059-91	57, 63
91-180 060-01	37, 57, 63, 89, 94
91-180 065-15	37, 57, 63, 89, 94
91-180 066-91	51, 160
91-180 067-15	51
91-180 068-15	51
91-180 069-15	51
91-180 070-15	51
91-180 071-15	51
91-180 072-05	51
91-180 073-05	51
91-180 074-05	51
91-180 081-75/995	42, 57, 63, 88, 93
91-180 095-93	40, 161
91-180 096-41	40
91-180 121-91	42
91-180 122-25	42
91-180 123-15	42
91-180 136-05	78
91-180 138-05	42
91-180 211-25	34, 48
91-180 212-75/993	34, 48
91-180 213-15	34, 48
91-180 214-75/993	34, 48
91-180 215-15	34, 48
91-180 216-15	34, 48
91-180 217-05	34, 48
91-180 218-75/951	34, 48
91-180 219-15	35
91-180 220-15	35
91-180 222-15	35
91-180 225-05	29, 41
91-180 226-15	29, 41
91-180 227-15	29, 41
91-180 228-15	29, 41
91-180 239-15	41
91-180 241-91	39, 159
91-180 242-71/993	34, 48
91-180 243-11	35
91-180 244-71/995	42
91-180 245-11	41, 157
91-180 246-91	41
91-180 247-11	41
91-180 248-15	41
91-180 249-15	29, 41
91-180 250-15	29, 41
91-180 251-05	29, 41
91-180 251-15	161
91-180 252-15	40, 162
91-180 264-72/993	150
91-180 265-71/993	150
91-180 271-05	93, 164
91-180 272-01	34, 48
91-180 274-11	34, 48
91-180 275-05	37
91-180 295-05	40, 156
91-180 298-93	50, 163
91-180 299-04	50
91-180 300-05	50
91-180 301-05	50
91-180 304-75/995	35, 54, 60, 100
91-180 305-75/995	15
91-180 313-44	40
91-180 314-05	35
91-180 315-71/951	36
91-180 316-71/951	38
91-180 317-91	34, 48
91-180 319-71/951	34, 48
91-180 320-91	129
91-180 322-41	40
91-180 329-91	29, 41, 160
91-180 342-91	105
91-180 343-01	105
91-180 353-91	96
91-180 354-11	96
91-180 355-15	96
91-180 356-15	96
91-180 357-05	96
91-180 395-91	169
91-180 401-11	168
91-180 405-05	13
91-180 409-91	51, 160
91-180 410-15	51
91-180 411-15	51
91-180 412-15	51
91-180 413-15	51
91-180 415-15	42
91-180 534-91	167
91-476 391-91	96
91-476 392-15	96
91-476 393-15	96
91-476 411-91	96
91-476 412-11	96
91-476 413-15	96
91-476 414-15	96
91-476 415-15	96
91-700 013-15	17, 35
91-700 017-15	19
91-700 034-15	27
91-700 058-15	12
91-700 112-25	14
91-700 139-15	14
91-700 173-15	40, 57, 63, 104
91-700 226-15	32
91-700 262-25	119
91-700 277-15	21
91-700 293-15	22, 25, 26
91-700 323-15	18, 20, 38
91-700 335-15	13, 91
91-700 336-15	13, 34, 53, 59, 75, 85, 86, 91, 97, 117
91-700 338-15	13
91-700 352-15	20, 38
91-700 364-15	18, 23, 27, 79, 80
91-700 366-15	79, 80
91-700 388-15	14, 15
91-700 503-15	101

No.	Seite Page Pages Página
91-700 510-15	15, 16, 31, 36, 52, 56, 62, 76, 85, 87, 92, 98, 117
91-700 545-15	18, 19, 36, 53, 59, 78, 97
91-700 565-15	75
91-700 655-15	19, 22, 23, 24, 25, 26, 27, 29, 35, 41, 54, 58, 60, 65, 79, 100
91-700 659-15	18
91-700 660-15	19, 37, 53, 59, 89, 94, 97, 152
91-700 680-15	16, 31, 36, 52, 56, 62, 76, 85, 87, 92, 98, 117
91-700 689-15	16, 21, 31, 36, 52, 56, 62, 76, 85, 87, 92, 98, 117
91-700 770-15	32, 57, 76, 95, 96, 117
91-700 785-15	30, 31, 69, 107
91-700 796-15	32
91-700 798-15	34, 48, 53, 59, 80, 97, 148
91-700 873-15	22, 26
91-700 873-25	25
91-700 964-15	20, 38
91-700 973-15	22, 23, 24, 25, 26, 27, 28, 29, 41, 58, 65, 80, 90
91-700 984-15	67, 103
91-700 987-15	33
91-700 988-15	33
91-700 989-15	22, 23, 24, 25, 26, 27, 28, 29, 41, 58, 65, 79, 80, 90, 109
91-700 996-15	50, 51

No.	Seite Page Pages Página
91-700 999-15	24, 26, 29, 41, 58, 65
91-701 041-15	23, 27, 118
91-701 154-15	20, 38
91-701 199-15	20, 38
91-701 265-15	75
91-701 508-15	118
91-701 511-15	19
91-701 515-15	14, 15, 17, 18, 78
91-701 548-15	22, 23, 24, 25, 26, 27, 28, 29, 41, 58, 65, 69, 80, 90, 107
91-701 638-15	16
95-605 096-15	42
95-605 097-15	42
95-609 373-05	71
95-609 373-15	45, 113, 122, 123
95-617 081-05	77
95-640 016-11	23
95-640 102-05	137
95-640 103-15	137
95-714 382-15	42
96-700 278-15	88, 93
96-702 080-15	17, 39, 56, 62, 86, 92, 98
96-702 241-25	42
96-702 243-25	42
96-702 292-15	93
96-706 563-05	42
97-30 238-345	129
97-30 239-345	129
97-30 391-345	42, 64
99-099 924-05	44, 70, 84, 116, 126, 141, 152
99-115 225-91	109

No.	Seite Page Pages Página
99-115 300-91	120
99-115 411-91	120
99-133 042-91	114, 124, 131
99-133 091-91	131
99-133 094-91	105
99-133 099-00	120
99-133 124-91	43, 72
99-133 125-91	43, 72, 114, 131
99-133 126-91	131
99-133 574-91	43, 72, 114, 115, 124, 131
99-134 008-91	112
99-134 183-91	120
99-134 251-91	125
99-134 299-91	43, 72
99-134 366-91	114
99-134 373-91	44, 70, 116, 126
99-134 381-91	101
99-134 382-91	101
99-134 383-91	101
99-134 392-01	22, 24, 25, 26, 29, 41, 58, 65
99-134 408-91	81, 140
99-134 437-91	43, 72, 124, 125, 131, 137
99-134 442-91	120
99-134 444-91	115
99-134 445-91	43, 72, 124, 125, 131, 137
99-134 452-91	43, 72, 114, 115, 125
99-134 462-91	67, 103
99-134 546-91	120
99-134 547-91	120
99-134 548-91	120
99-134 655-05	120

No.	Seite Page Pages Página
99-134 728-91	45, 71, 113, 122, 123, 136
99-134 850-91	45, 71, 101, 113, 122, 123
99-134 851-91	44, 70, 116, 126
99-135 108-91	42, 67, 103, 105
99-135 126-91	47, 74, 127, 128, 132, 133, 134, 135, 139
99-135 350-91	114
99-135 492-91	42
99-135 617-95	43, 72, 115, 131
99-135 681-91	33
99-136 194-91	125
280-1-120 144	5
280-1-120 205	5
280-1-120 207	5
280-1-120 243	5
280-1-120 247	5
24 101-2.306-4	74, 83, 110, 111, 112, 127, 128, 132, 133, 134, 135, 139, 145
24 115-2.076-3	79
24 118-2.507-4	47, 74, 82, 112, 127, 128, 132, 133, 134, 139, 142, 143, 144, 147
24 811-8.020-4	79
25 308-8.204-0	42, 43, 59, 67, 72, 97, 101, 103, 105, 113, 114, 115, 120, 122, 124, 125, 131, 137
25 308-8.206-0	115, 120
26 536-3.030-8	14, 17, 31

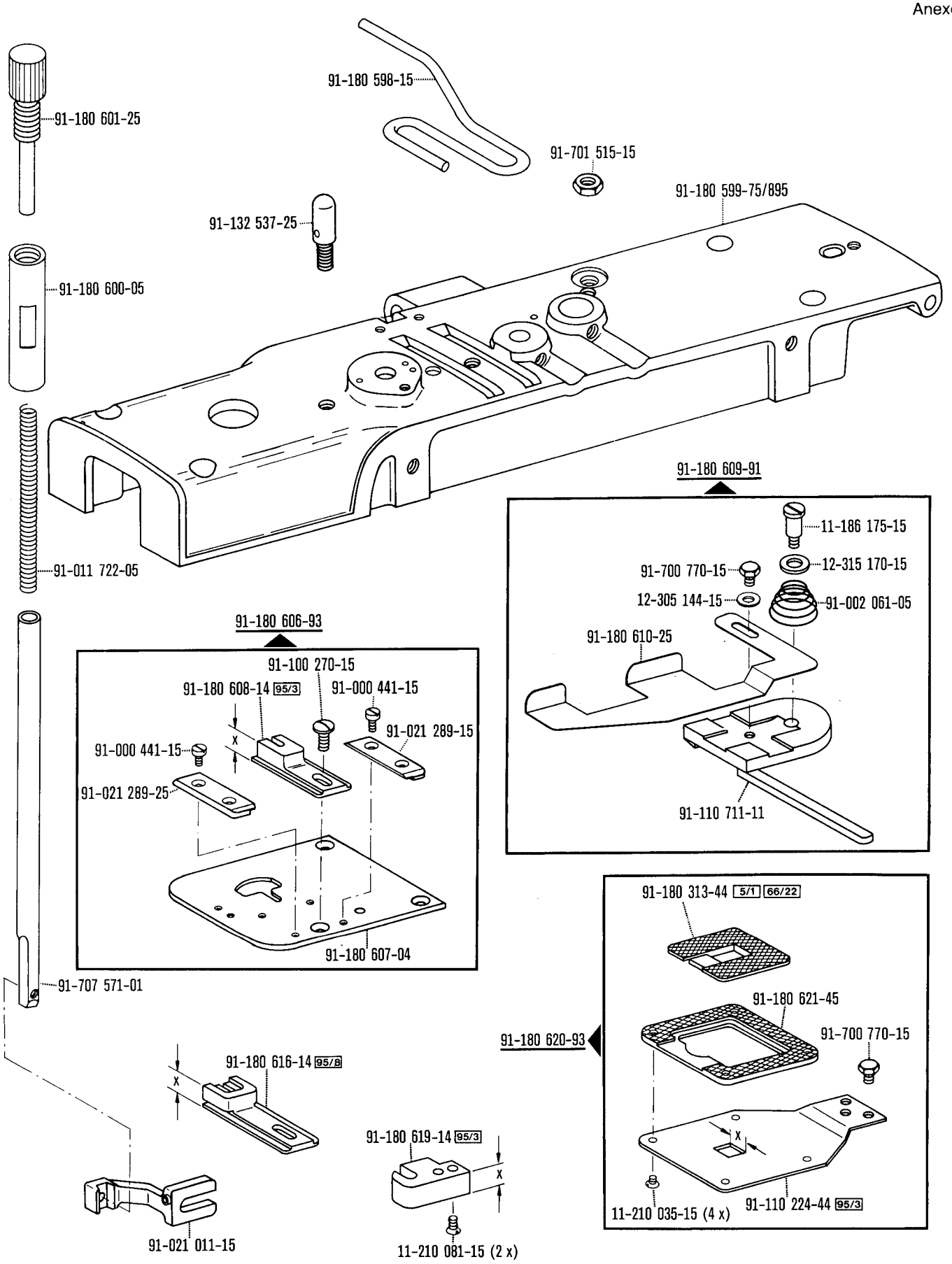
91-180 601-25
91-180 598-15
91-701 515-15
91-180 599-75/895
91-132 537-25
91-180 600-05
91-011 722-05
91-180 609-91
11-186 175-15
91-700 770-15
12-315 170-15
12-305 144-15
91-002 061-05
91-180 610-25
91-110 711-11
91-180 606-93
91-100 270-15
91-180 608-14 95/3
91-000 441-15
91-021 289-15
91-000 441-15
91-021 289-25
91-180 607-04
91-707 571-01
91-180 313-44 5/1 66/22
91-180 621-45
91-180 620-93
91-700 770-15
91-180 616-14 95/8
91-180 619-14 95/3
91-021 011-15
11-210 081-15 (2 x)
11-210 035-15 (4 x)
91-110 224-44 95/3

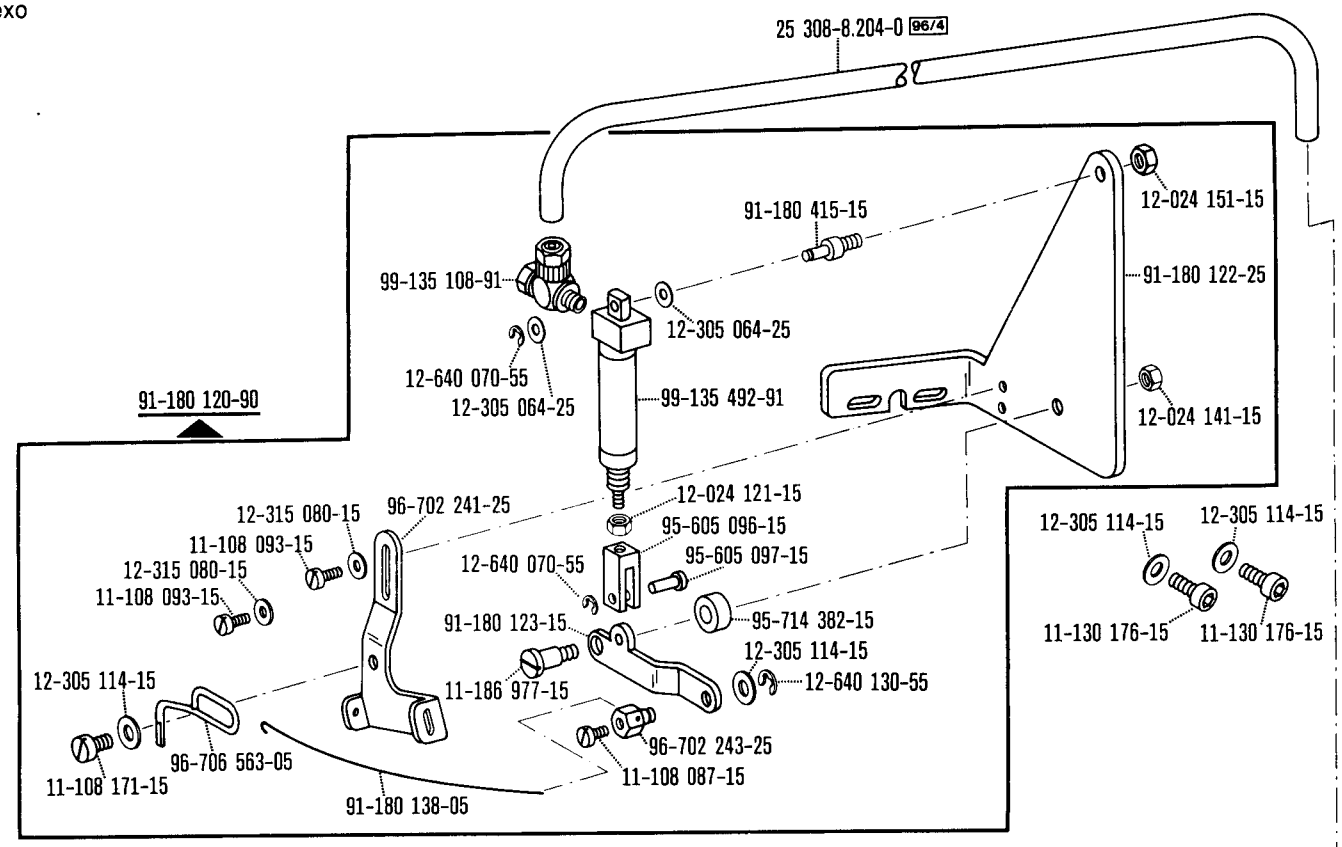

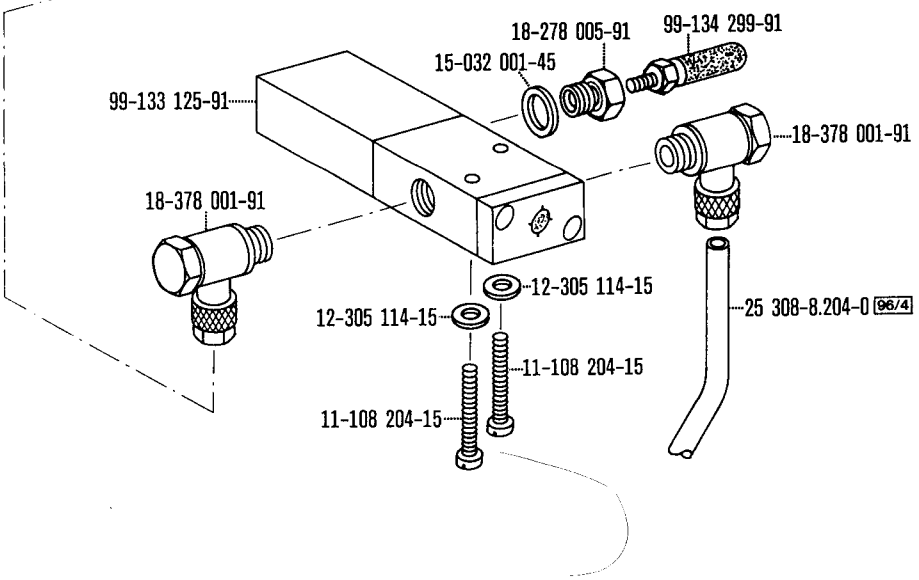

☐ siehe Erläuterungen Register 0
see explanations in section 0
voir légende registre 0
ver explicaciones del registro 0

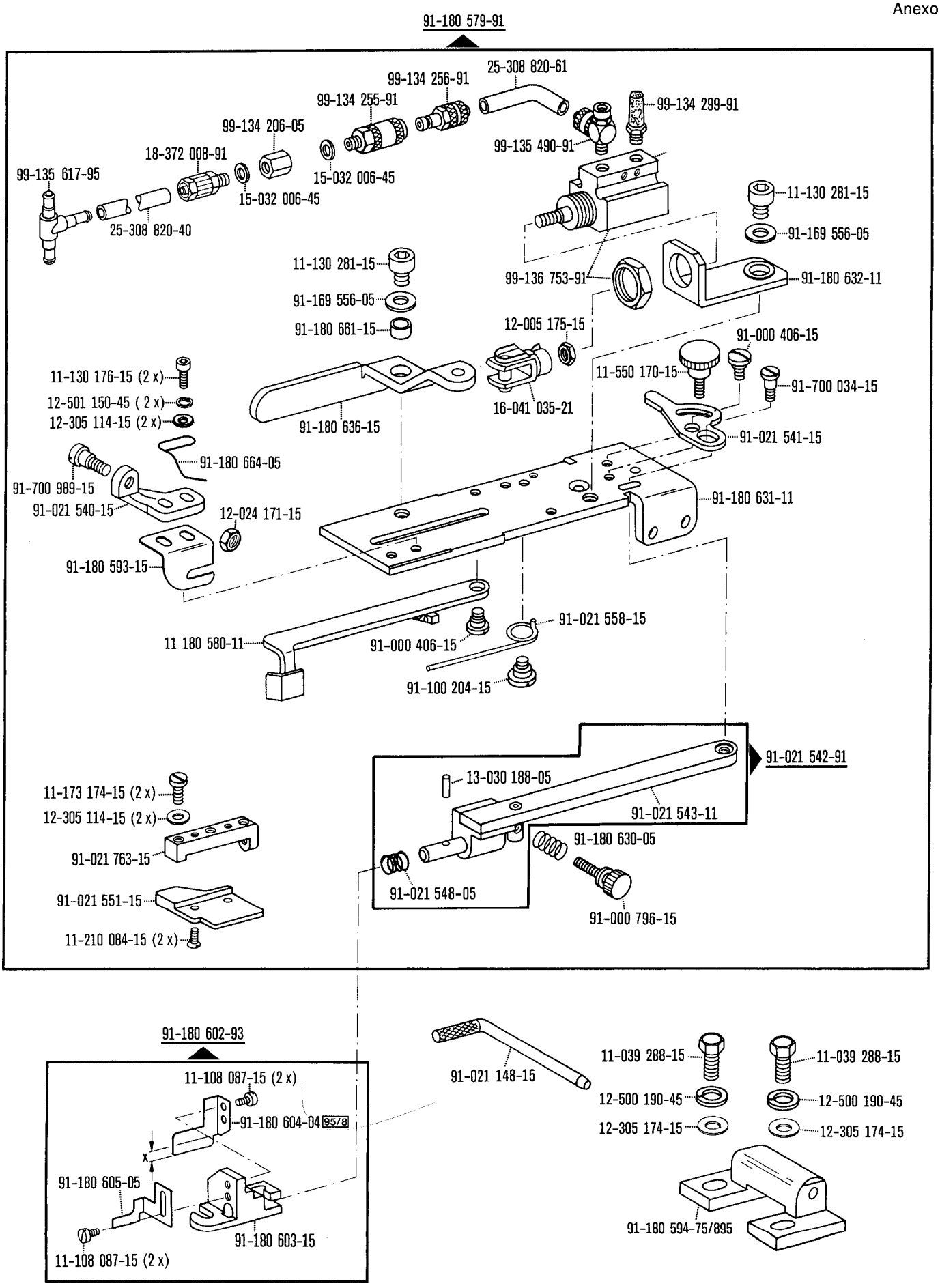
91-180 579-91
25-308 820-61
99-134 256-91
99-134 255-91
99-134 299-91
99-134 206-05
99-135 490-91
18-372 008-91
99-135 617-95
15-032 006-45
15-032 006-45
11-130 281-15
91-169 556-05
25-308 820-40
11-130 281-15
99-136 753-91
91-180 632-11
91-169 556-05
91-180 661-15
12-005 175-15
91-000 406-15
11-130 176-15 (2 x)
11-550 170-15
91-700 034-15
12-501 150-45 (2 x)
12-305 114-15 (2 x)
16-041 035-21
91-180 636-15
91-021 541-15
91-180 664-05
91-700 989-15
91-021 540-15
91-180 631-11
12-024 171-15
91-180 593-15
91-021 558-15
11 180 580-11
91-000 406-15
91-100 204-15
91-021 542-91
13-030 188-05
11-173 174-15 (2 x)
12-305 114-15 (2 x)
91-021 543-11
91-180 630-05
91-021 763-15
91-021 548-05
91-021 551-15
91-000 796-15
11-210 084-15 (2 x)
91-180 602-93
11-108 087-15 (2 x)
91-021 148-15
11-039 288-15
11-039 288-15
91-180 604-04 95/8
12-500 190-45
12-500 190-45
12-305 174-15
12-305 174-15
x
91-180 605-05
91-180 594-75/895
91-180 603-15
11-108 087-15 (2 x)

PFAFF

G.M. PFAFF KAISERSLAUTERN
INDUSTRIEMASCHINEN AG

Postfach 3020
D-67653 Kaiserslautern

Königstr. 154
D-67655 Kaiserslautern

Telefon: (0631) 200-0
Telefax: (0631) 17202
E-Mail: info@pfaff-industrial.com

Gedruckt in der BRD
Printed in Germany
Imprimé en R.F.A.
Impreso en la R.F.A.