PFAFF®

442–R
444–R
442–0
444–0

Bestandteileliste

List of spare parts

Liste de pièces détachées

Lista de piezas de repuesto

No. 296-12-14 790

dtsch./engl./franz./span. 6.82

From the library of: Superior Sewing Machine & Supply LLC

Die Inhaltsübersicht auf Seite 3 gibt einen Überblick über die Aufgliederung der Liste.
Die Teile sind so abgebildet, wie sie in der Maschine funktionsmäßig zusammengehören.
Die gestrichelten Abbildungen zeigen, wo die daneben abgebildeten Teile hingehören.
Die Einrahmungen auf den Bildseiten zeigen, aus welchen Einzelteilen sich die Gruppenteile zusammensetzen.
Nähwerkzeuge und Apparate sind der Unterklassen-Ausstattung zu entnehmen (siehe Anhang).
Die auf den Bildseiten verwendeten Schlüsselzeichen (□; [A]; [3] usw.) sind in Register „0" zusammengefaßt und erläutert.
Das Erstellungsdatum ist auf den einzelnen Seiten oben rechts angegeben. Bei Austausch bitte Datum beachten.
Ergänzungen und Änderungen werden durch den Änderungsdienst bekanntgegeben.
Konstruktionsänderungen vorbehalten.

For the various sections of this catalogue, please refer to the "Contents" on page 3.
The parts are illustrated as they belong together in the machine.
The dashed illustrations show where the adjacent parts belong.
The framed-in sections on the illustration pages show the individual parts comprising a group.
For sewing parts and attachments please refer to the subclass listing (see appendix).
The reference keys (□, [A], [3] etc.) used on the illustration pages are compiled and explained in section "O".
The date of preparation of the individual pages is indicated in the upper right-hand corner. Please note the new date on revised sheets.
All alterations and modifications will be announced by special circulars.
Subject to alterations in design.

La table des matières, page 3, donne un aperçu de la subdivision de la liste.
Les pièces figurent sur l'illustration comme elles vont ensemble.
Les figures en tirets montrent le lieu de montage des pièces figurant à côté.
Les parties encadrées sur les pages à illustrations représentent les pièces individuelles formant groupe.
Pour les organes de couture et les appareils, veuillez vous référer à la fiche équipement de sous-classes (voir en annexe).
Les symboles (□, [A], [3] etc.) utilisés sur les pages illustrées sont regroupés et expliqués au registre „O".
La date de parution des différentes planches est indiquée dans l'angle supérieur droit. Veiller à toujours n'utiliser que les planches les plus récentes.
Les changements seront portés à votre connaissance par l'intermédiaire de notre service de mise à jour.
Sous réserve de modifications.

En la página 3, bajo el titulo "contenido", puede verse un resumen de la división de la "lista de piezas".
Las piezas están ilustradas como funcionan en la máquina.
Las figuras a base de lineas entrecortadas muestran dónde y cómo van montadas las piezas ilustradas al lado.
Los recuadros en las páginas ilustradas indican las piezas individuales de que se componen los grupos.
Para los órganos de costura y aparatos, véase la „Dotación de subclases" (en el anexo).
Los simbolos clave (□, [A], [3], etc.) utilizados en las páginas ilustradas se hallan recopilados y explicados en el registro „O".
La fecha en que cada una de las páginas ha sido editada se halla indicada en la esquina derecha superior. Al reemplazar unas hojas por otras se ruega tener en cuenta la fecha.
Todo suplemento y modificación se dará a conocer a través de nuestro servicio informativo.
Salvo modificaciones técnicas.

From the library of: Superior Sewing Machine & Supply LLC

Register Section Registre Registro					Seite Page Página
0	Erläuterungen Explanations Légende Explicaciones				5 7 9 11
1	Kopfteile Front parts Pièces de tête Piezas de la cabeza				14
2	Armteile Arm parts Pièces de bras Piezas del brazo				19
3	Grundplattenteile Bedplate parts Pièces du plateau fondamental Piezas de la placa-base				23
4	Gehäuseteile Housing sections Parties du corps Piezas del cárter				30
5	Keilriemenscheiben-Tabelle Table of V-belt pulleys Tableau des poulies à gorge en V Tabla de poleas para correas en „V"				31
6	Unterklasse Subclass Sous-classe Subclase	-900/11 -900/51			32
7	Unterklasse Subclass Sous-classe Subclase	-900/56	zur for pour la para la	Pfaff 442-R	40
8	Unterklasse Subclass Sous-classe Subclase	-900/71 -900/71-910/04	zur for pour la para la	Pfaff 442-R	45
9	Unterklasse Subclass Sous-classe Subclase	-909/02	zur for pour la para la	Pfaff 442-R-900/71	52
10	Unterklasse Subclass Sous-classe Subclase	-909/03			54
11	Unterklasse Subclass Sous-classe Subclase	-910/01			57
12	Unterklasse Subclass Sous-classe Subclase	-910/04			60
13	Unterklasse Subclass Sous-classe Subclase	-911/05			62
14	Unterklasse Subclass Sous-classe Subclase	-911/15 -911/35 -911/36			66

From the library of: Superior Sewing Machine & Supply LLC

Register Section Registre Registro		Seite Page Página
15	Unterklasse Subclass Sous-classe Subclase -925/01	74
16	Unterklasse Subclass Sous-classe Subclase -925/02	75
17	Unterklasse Subclass Sous-classe Subclase -925/03	76
18	Unterklasse Subclass Sous-classe Subclase -944/01 zur / for / pour les / para las Pfaff 444-R; 444-0	77
19	Zubehörteile Accessory parts Accessoires Accesorios	78
20	Motoranschlußsatz Motor connection kit Jeu de pièces à raccorder le moteur Juego de piezas de conexión del motor (Ausrüstung mit Motordrehschalter) (equipment with motor turn switch) (avec interrupteur rotatif) (con interruptor giratorio)	81
21	Motoranschlußsatz Motor connection kit Jeu de pièces à raccorder le moteur Juego de piezas de conexión del motor (Ausrüstung mit Motorschutzschalter) (equipment with motor overload trip) (avec contacteur-disjoncteur) (con interruptor de seguridad)	82
22	Motor-Zugschalthebel Motor switch lever Levier de commande à tirette du moteur Palanca de mando por tracción para el motor	84
23	Positionsgeber / Synchronizer / Synchronisateur / Sincronizador zur / for / pour les / para las Pfaff 442-R-900/11; -913/02 Pfaff 442-0-900/11; -913/02 Pfaff 444-R-900/11; -913/02 Pfaff 444-0-900/11; -913/02	85
24	Positionsgeber / Synchronizer / Synchronisateur / Sincronizador zur / for / pour les / para las Pfaff 442-R-900/51; -900/56; -900/71; -913/04; -913/52 Pfaff 442-0-900/51; -913/04; -913/52 Pfaff 444-R-900/51; -913/04; -913/52 Pfaff 444-0-900/51; -913/04; -913/52	86
25	Knieschalter / Knee switch / Interrupteur de genouillère / Interruptor de rodilla zur / for / pour les / para las Pfaff 442-R-900/11-913/04; -900/51-913/04; -900/56-913/04 Pfaff 442-0-900/11-913/04; -900/51-913/04 Pfaff 444-R-900/11-913/04; -900/51-913/04 Pfaff 444-0-900/11-913/04; -900/51-913/04	87
26	Nummernverzeichnis Numerical index Tableau des numéros Indice numérico	88
Anhang Appendix Annexe Anexo	Unterklassen-Ausstattung Subclass parts Composition des sous-classes Composición de subclases	

From the library of: Superior Sewing Machine & Supply LLC

00-000 000-00	Hauptgruppenteil, bestehend aus: Gruppenteilen oder Gruppenteilen und Einzelteilen oder Gruppenteilen, Einzelteilen und Einzelteilen mit Ergänzung. (Siehe Einrahmungen auf den Bildseiten)
00-000 000-00	Gruppenteil, bestehend aus: Einzelteilen oder Einzelteilen und Einzelteilen mit Ergänzung. (Siehe Einrahmungen auf den Bildseiten)
00-000 000-00	Einzelteil mit Ergänzung (siehe Einrahmungen auf den Bildseiten) z.B. Stellring mit Schrauben, Nadelstange mit Befestigungsschraube zur Nadel, usw.
00-000 000-00	Einzelteil
A	Maschinen-Ausstattung für feine Materialien.
B	Maschinen-Ausstattung für mittlere Materialien.
B/C	Maschinen-Ausstattung für mittlere Materialien (Transporteur-Zahnteilung und Stichlochgröße entsprechen der Ausführung C).
S	Für Stoff
L	Für Leder
4,5	Stichlänge 4,5 mm
N	Stichlänge 6,0 mm
	Unterklassenabhängig, Teilenummer siehe Unterklassen-Ausstattung.
0	Unterklassenzugehörigkeit, siehe Unterklassen-Ausstattung.
2	Markierung (Punkte, Striche oder Zahl) bei Bestellung angeben.
3	Geklebt
3/1	Gesichert mit Loctite
6	Nadelstärke und Spitzenform bei Bestellung angeben.
10	Nadelabstand
10/2	Nadelabstand bei Bestellung angeben.
10/3	Für Nadelabstände von 0,8 – 4,8 mm.
10/4	Für Nadelabstände von 5,2 – 40,0 mm.
23/1	Für 7 mm Stoffdurchgang.
23/2	Für 9 mm Stoffdurchgang.
27/5	Eingeklammerte Zahl = Länge in mm.
28	Sonderausführung
30	Frühere Ausführung, im Ersatzfall wieder bestellen.
30/0	Frühere Ausführung, nicht mehr im Programm.

From the library of: Superior Sewing Machine & Supply LLC

30/1 Frühere Ausführung, ersetzt durch neue Ausführung Nr. 91-173 175-91 oder 91-173 183-91.

31 Einzeln nicht austauschbar, im Ersatzfall vollständiges Aggregat (eingerahmte Teile) bestellen, oder zur Reparatur einsenden.

32 Beim Einbau dieses Teils wird für die Paßgenauigkeit zum Anschlußteil keine Garantie übernommen; zweckmäßig vollständiges Aggregat bestellen.

35/1 Nach Montage vernieten.

40/1 Füllen mit Shell-Tellus C 22, Bestellnummer siehe Seite 13.

40/2 Tränken mit Shell-Tellus C 22, Bestellnummer siehe Seite 13.

40/3 Fetten mit Shell-Alvania R 3, Bestellnummer siehe Seite 13.

40/4 Fetten mit Shell-Retinax G, Bestellnummer siehe Seite 13.

41/2 Nadeldiagonalabstand (2,4 oder 3,2 mm) bei Bestellung angeben.

53/3 Für Stichlängenbegrenzung auf 2,5 mm.

80/4 Für Schlauch mit 4 mm Innendurchmesser.

80/6 Für Schlauch mit 6 mm Innendurchmesser.

81/3 Verwendung je nach Bedarf.

90/1 Für Wechselstrom

90/2 Für Drehstrom

90/3 Zur Motorbefestigung

90/7 Langsamnäheinrichtung abschaltbar.

90/9 Für Motoren mit 8-stelliger Typennummer.

90/10 Bis 18 mm Nadelabstand Montage rechts, über 18 mm Nadelabstand Montage links von Teil Nr. 91-173 559-92.

90/12 Für Kupplungsmotoren

90/13 Für Hebel-Stop-Motoren

90/22 Wartungseinheit -925/.. erforderlich.

96 Länge angeben

96/4 Schlauch mit 4 mm Innendurchmesser, bei Bestellung Länge angeben.

96/6 Schlauch mit 6 mm Innendurchmesser, bei Bestellung Länge angeben.

From the library of: Superior Sewing Machine & Supply LLC

00-000 000-00	Assembly, consisting of: sub-assemblies or sub-assemblies and component parts or sub-assemblies, component parts and component plus complementary parts. (See the framed-in sections on the illustration pages).
00-000 000-00	Sub-assembly, consisting of: component parts or component parts and component plus complementary parts. (See the framed-in sections on the illustration pages).
00-000 000-00	Component part with complementary parts (see the framed-in sections on the illustration pages), e.g. collar with screws, needle bar with needle set screw, etc.
00-000 000-00	Component part
A	Machine model for sewing thin and light-weight materials.
B	Machine model for sewing medium-weight materials.
B/C	Machine model for sewing medium-weight materials (tooth pitch of feed dog and needle hole diameter correspond to model C).
S	For fabric
L	For leather
4,5	Stitch length 4.5 mm
N	Stitch length 6.0 mm
	Subclass-dependent, for part number see subclass listing.
0	To determine suclass see subclass listing.
2	Marking (dots, strokes or numbers) to be stated on order.
3	Part cemented
3/1	Secured with Loctite
6	Needle size and style of point to be stated on order.
10	Needle gauge
10/2	Needle gauge to be stated on order.
10/3	For needle gauges of 0.8 – 4.8 mm.
10/4	For needle gauges of 5.2 – 40.0 mm.
23/1	For 7 mm fabric clearance.
23/2	For 9 mm fabric clearance.
27/5	Number in parentheses = length in mm.
28	Special version
30	Earlier version, to be re-ordered for replacement purposes.
30/0	Earlier version, no longer produced.

From the library of: Superior Sewing Machine & Supply LLC

30/1	Earlier version, replaced by new version No. 91-173 175-91 or No. 91-173 183-91.
31	Cannot be exchanged singly; if defective, order complete assembly (boxed-in parts) or return same for repair.
32	No guarantee is assumed that this part will fit the mating part; it is best to order a complete assembly.
35/1	To be riveted after assembly.
40/1	Top up with Shell-Tellus C 22, ordering No. see page 13.
40/2	Soak with Shell-Tellus C 22, ordering No. see page 13.
40/3	Grease with Shell-Alvania R 3, ordering No. see page 13.
40/4	Grease with Shell-Retinax G, ordering No. see page 13.
41/2	Diagonal needle distance (2.4 or 3.2 mm) to be stated on order.
53/3	For limiting the stitch width to 2.5 mm.
80/4	For tube with 4 mm inside diameter.
80/6	For tube with 6 mm inside diameter.
81/3	To be used, as required.
90/1	For single-phase A.C.
90/2	For three-phase A.C.
90/3	For motor fitting
90/7	Inching device disengageable.
90/9	For Motors with 8-digit model number.
90/10	For needle gauge up to 18 mm fitted to right of part No. 91-173 559-92, for needle gauge of more then on 18 mm fitted to left.
90/12	For clutch motors
90/13	For lever-operated Stop motors.
90/22	Conditioning unit -925/.. required.
96	State length
96/4	Tube with 4 mm inside dia.; state length on order.
96/6	Tube with 6 mm inside dia.; state length on order.

From the library of: Superior Sewing Machine & Supply LLC

00-000 000-00	Groupe principal de pièces, comprenant: des groupes de pièces ou des groupes de pièces et des pièces détachées ou des groupes de pièces, des pièces détachées et des pièces détachées avec des pièces complémentaires (Voir parties encadrées sur illustrations).
00-000 000-00	Groupe de pièces, comprenant: des pièces détachées ou des pièces détachées et des pièces détachées avec pièces complémentaires (Voir parties encadrées sur illustrations).
00-000 000-00	Pièce détachée avec pièces complémentaires (voir parties encadrées sur illustrations). Par exemple, bague avec vis, barre à aiguille avec vis de fixation d'aiguille, etc.
00-000 000-00	Pièce détachée
A	Modèle pour la couture de matières fines et légères.
B	Modèle pour la couture de matières moyennes.
B/C	Modèle pour la couture de matières moyennes (pas de la denture de griffe et grandeur du trou d'aiguille sont ceux du modèle C).
S	Pour du tissu
L	Pour du cuir
4,5	Longueur du point 4,5 mm
N	Longueur du point 6,0 mm
	Fonction de la sous-classe; pour le numéro de la pièce, voir équipement de sous-classes.
0	Appartenance de sous-classe, voir équipement de sous-classes.
2	Préciser les repères (points, traits ou chiffres) à la commande.
3	Pièce collée
3/1	Bloqué par Loctite
6	Préciser la grosseur de l'aiguille et la forme de la pointe à la commande.
10	Ecartement des aiguilles.
10/2	Ecartement des aiguilles à préciser à la commande.
10/3	Pour écartements des aiguilles entre 0,8 et 4,8 mm.
10/4	Pour écartements des aiguilles entre 5,2 et 40,0 mm.
23/1	Pour un passage sous le pied de 7 mm.
23/2	Pour un passage sous le pied de 9 mm.
27/5	Chiffre entre parenthèses = longueur en mm.
28	Version spéciale
30	Ancienne version, à commander à nouveau pour échange.

From the library of: Superior Sewing Machine & Supply LLC

30/0 Ancienne version, retirée du programme.

30/1 Ancienne version, remplacée par nouvelle version nº 91-173 175-91 ou 91-173 183-91.

31 Pièces seules non interchangeables; si nécessaire, commander élément complet (encadré) ou le renvoyer pour réparation.

32 Aucune garantie ne pourra être assurée quant à la précision d'ajustage de cette pièce avec la pièce correspondante; il est indiqué de commander un mécanisme complet.

35/1 A river après le montage.

40/1 Remplir de Shell-Tellus C 22; nº de commande voir page 13.

40/2 Imbiber avec de l'huile Shell-Tellus C 22; nº de commande voir page 13.

40/3 Graisser avec de la graisse Shell-Alvania R 3; nº de commande voir page 13.

40/4 Graisser avec de la graisse Shell-Retinax G; nº de commande voir page 13.

41/2 Ecartement diagonal des aiguilles (2,4 ou 3,2 mm) à préciser à la commande.

53/3 Pour limiter la longueur du point à 2,5 mm.

80/4 Pour tuyau d'un diamètre intérieur de 4 mm.

80/6 Pour tuyau d'un diamètre intérieur de 6 mm.

81/3 Utilisation suivant besoin

90/1 Pour du courant alternatif

90/2 Pour du courant triphasé

90/3 Pour la fixation du moteur.

90/7 Réducteur de vitesse débrayable.

90/9 Pour moteurs avec numéro de modèle à 8 chiffres.

90/10 Jusqu'à un écartement des aiguilles de 18 mm, butée montée à droite de la pièce nº 91-173 559-92; à partir d'un écartement supérieur à 18 mm, butée montée à gauche.

90/12 Pour moteurs-transmetteurs

90/13 Pour moteurs Stop à levier

90/22 Conditionneur d'air comprimé -925/.. nécessaire.

96 Préciser la longueur

96/4 Tuyau de 4 mm de diamètre intérieur; préciser la longueur.

96/6 Tuyau de 6 mm de diamètre intérieur; préciser la longueur.

From the library of: Superior Sewing Machine & Supply LLC

00-000 000-00	Grupo principal de piezas, compuesto de: subgrupo de piezas o subgrupo de piezas y piezas individuales o subgrupo de piezas, piezas individuales y piezas complementarias (véanse los recuadros en las páginas ilustradas)
00-000 000-00	Subgrupo de piezas, compuesto de: piezas individuales o piezas individuales y piezas complementarias (véanse los recuadros en las páginas ilustradas).
00-000 000-00	Pieza individual con pieza complementaria (véanse los recuadros en las páginas ilustradas). Por ejemplo: anillo de ajuste con tornillo, barra de aguja con tornillo de fijación para la aguja, etc.
00-000 000-00	Pieza individual
A	Máquina equipada para materiales finos.
B	Máquina equipada para materiales semifinos.
B/C	Máquina equipada para materiales semifinos (El dentado del transportador y el diámetro de agujero de la placa de aguja corresponden al tipo C).
S	Para tela
L	Para cuero
4,5	Largo de puntada 4,5 mm
N	Largo de puntada 6,0 mm
	Dependientes de la subclase, para el Nº de pieza véase „Dotación de subclases".
0	Para saber a qué subclase pertenece, véase „Dotación de subclases".
2	Señales (puntos, rayas o cifras), indíquense en los pedidos.
3	Pieza pegada
3/1	Asegurado con Loctite
6	Grosor de aguja y forma de la punta, indíquese en los pedidos.
10	Distancia entre agujas.
10/2	Distancia entre agujas, indíquese en los pedidos.
10/3	Para distancias entre agujas de 0,8 a 4,8 mm.
10/4	Para distancias entre agujas de 5,2 a 40,0 mm.
23/1	Para 7 mm de pasaje bajo el pie.
23/2	Para 9 mm de pasaje bajo el pie.
27/5	Cifra entre paréntesis = largura en mm.
28	Tipo especial
30	Tipo anterior, en caso de sustitución pídase de nuevo.
30/0	Tipo anterior fuera de programa.

From the library of: Superior Sewing Machine & Supply LLC

30/1 Tipo anterior, se sustituye por el nuevo Nº 91-173 175-91 o 91-173 183-91.

31 No es recambiable individualmente, en caso de sustitución pídase el agregado completo (pieza enmarcada), o envíese para su reparación.

32 Al montar esta pieza no se asume garantía alguna en cuanto a la tolerancia y precisión de ajuste respecto a la pieza correspondiente; por esta razón se recomienda pedir el grupo completo.

35/1 Remáchese después del montaje.

40/1 Rellénese con Shell-Tellus C 22, para el Nº de pedido véase la página 13.

40/2 Empape con aceite Shell-Tellus C 22, para el Nº de pedido véase la página 13.

40/3 Engrase con grasa Shell-Alvania R 3, para el Nº de pedido véase la página 13.

40/4 Engrase con grasa Shell-Retinax G, para el Nº de pedido véase la página 13.

41/2 Distancia diagonal entre agujas (2, 4 ó 3,2 mm), indíquese en los pedidos.

53/3 Limitación del largo de puntada a 2,5 mm.

80/4 Para tubo de plástico de 4 mm diámetro interior.

80/6 Para tubo de plástico de 6 mm diámetro interior.

81/3 Utilización según el caso.

90/1 Para corriente alterna

90/2 Para corriente trifásica

90/3 Para fijación del motor.

90/7 Dispositivo para costura lenta, desconectable.

90/9 Para motores con referencia de modelo 8 cifras.

90/10 Para distancias entre agujas hasta 18 mm se monta a la derecha de la pieza Nº 91-173 559-92 y para distancias mayores de 18 mm a la izquierda de dicha pieza.

90/12 Para motores de embrague.

90/13 Para motores stop de palanca.

90/22 Requiere grupo acondicionador del aire comprimido -925/..

96 Indíquese la largura

96/4 Tubo flexible de 4 mm de diámetro interior; indíquese la largura en los pedidos.

96/6 Tubo flexible de 6 mm de diámetro interior; indíquese la largura en los pedidos.

From the library of: Superior Sewing Machine & Supply LLC

Bestellnummer für Behälter mit:
Ordering number for can containing:
Numéro de commande pour récipients avec:
Número de pedido para recipientes con:

	Liter Litre Litro	Kg	Shell-Tellus C 22	Shell-Alvania R3	Shell-Retinax G			
	0,09		91-129 138-91					
	0,25		91-129 916-91					
	1		91-129 917-91					
	5		91-129 919-91					
	10		91-129 920-91					
		1		280-1-120 247				
		0,5			280-1-120 243			

From the library of: Superior Sewing Machine & Supply LLC

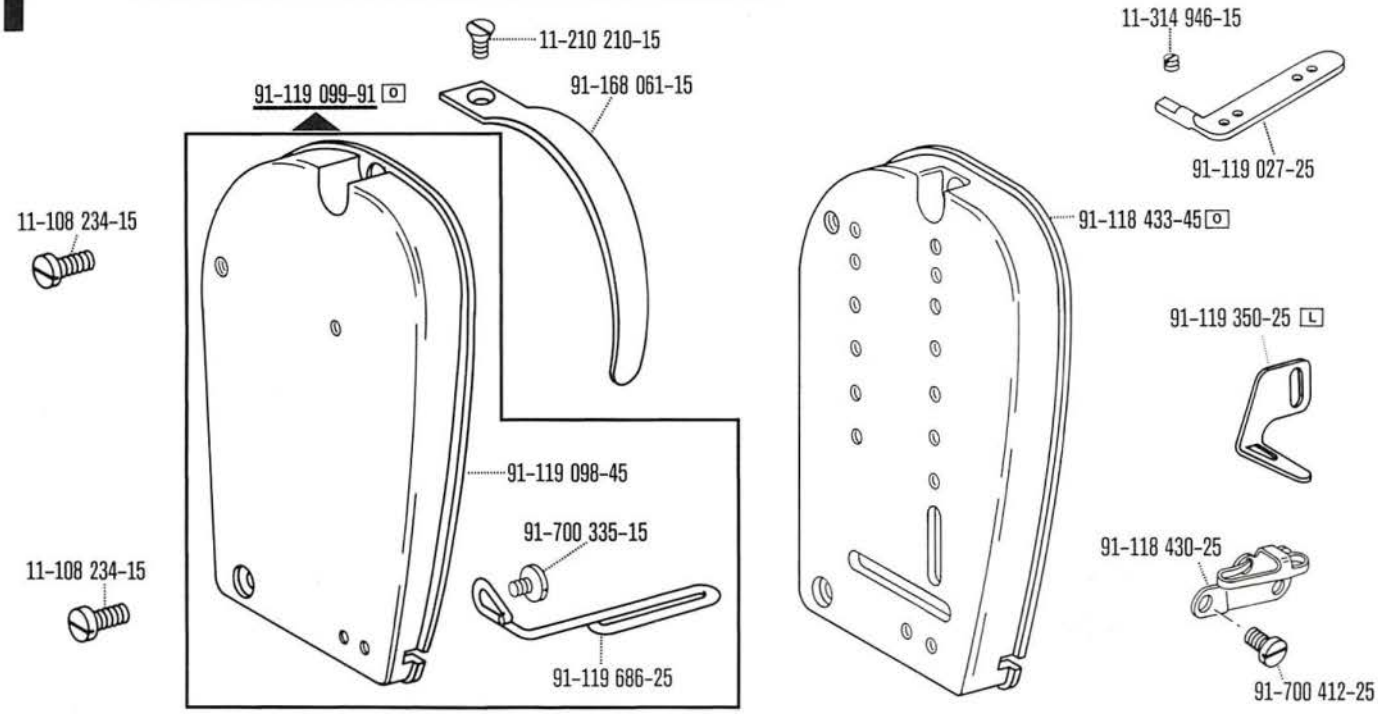

91-119 744-93 x 2,4 41/2 0
10 = 0,8 - 2,2 mm
91-119 744-93 x 3,2 41/2 0
10 = 0,8 - 2,4 mm

91-119 746-93 10/2 0
10 = 2,4 - 6,0 mm

91-118 198-93 10/2 0
10 = 2,4 - 34,0 mm

91-118 199-93 10/2 0
10 = 36,0 - 40,0 mm

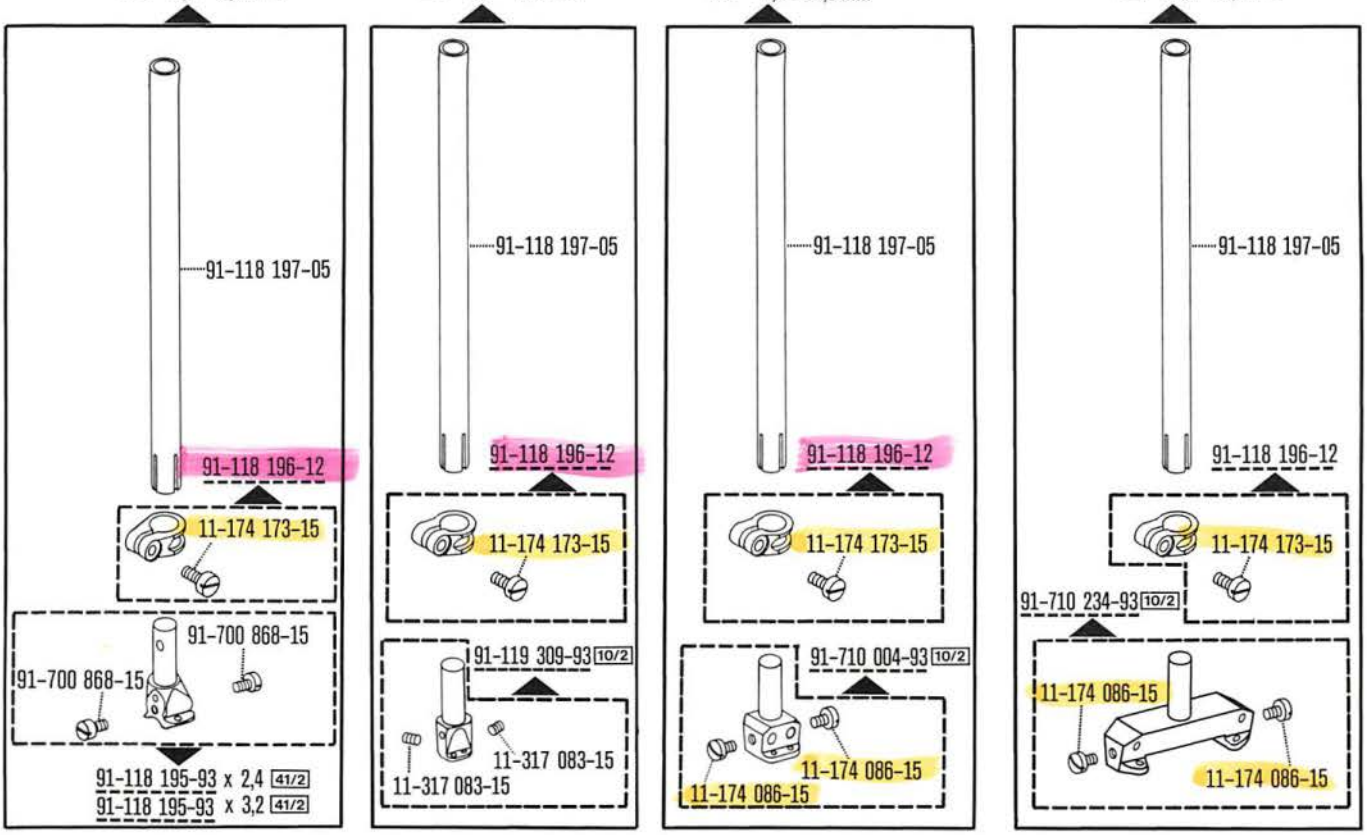

System 134 6 23/1
Système 134 6 23/1
Sistema 134 6 23/1

System 134-35 6 23/2
Système 134-35 6 23/2
Sistema 134-35 6 23/2

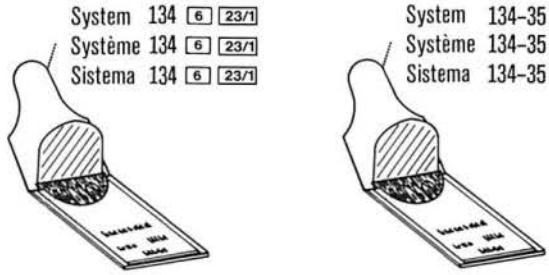

From the library of: Superior Sewing Machine & Supply, LLC

442-R; 442-0

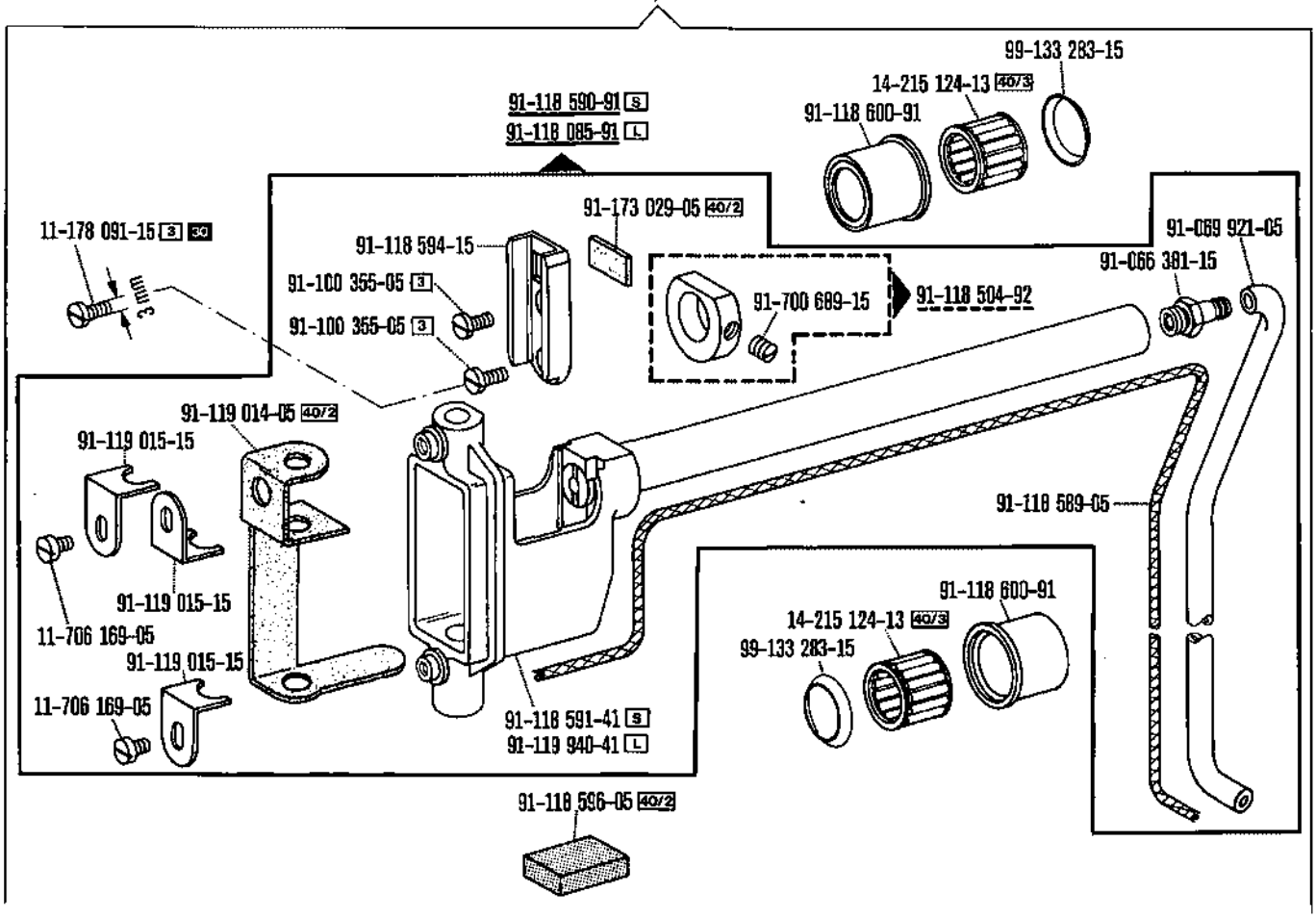

444-R; 444-0

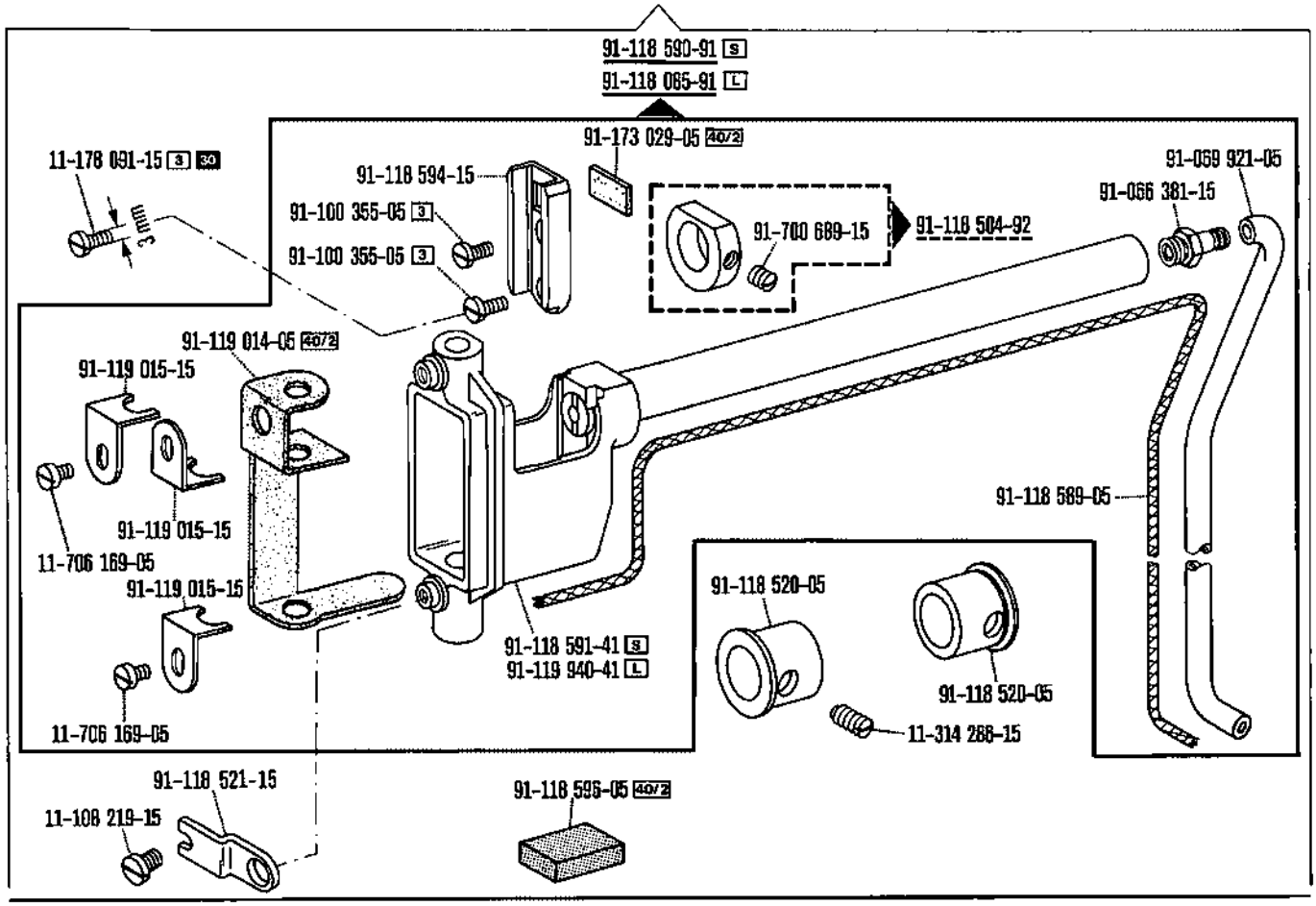

From the Library of Superior Sewing Machine & Supply LLC

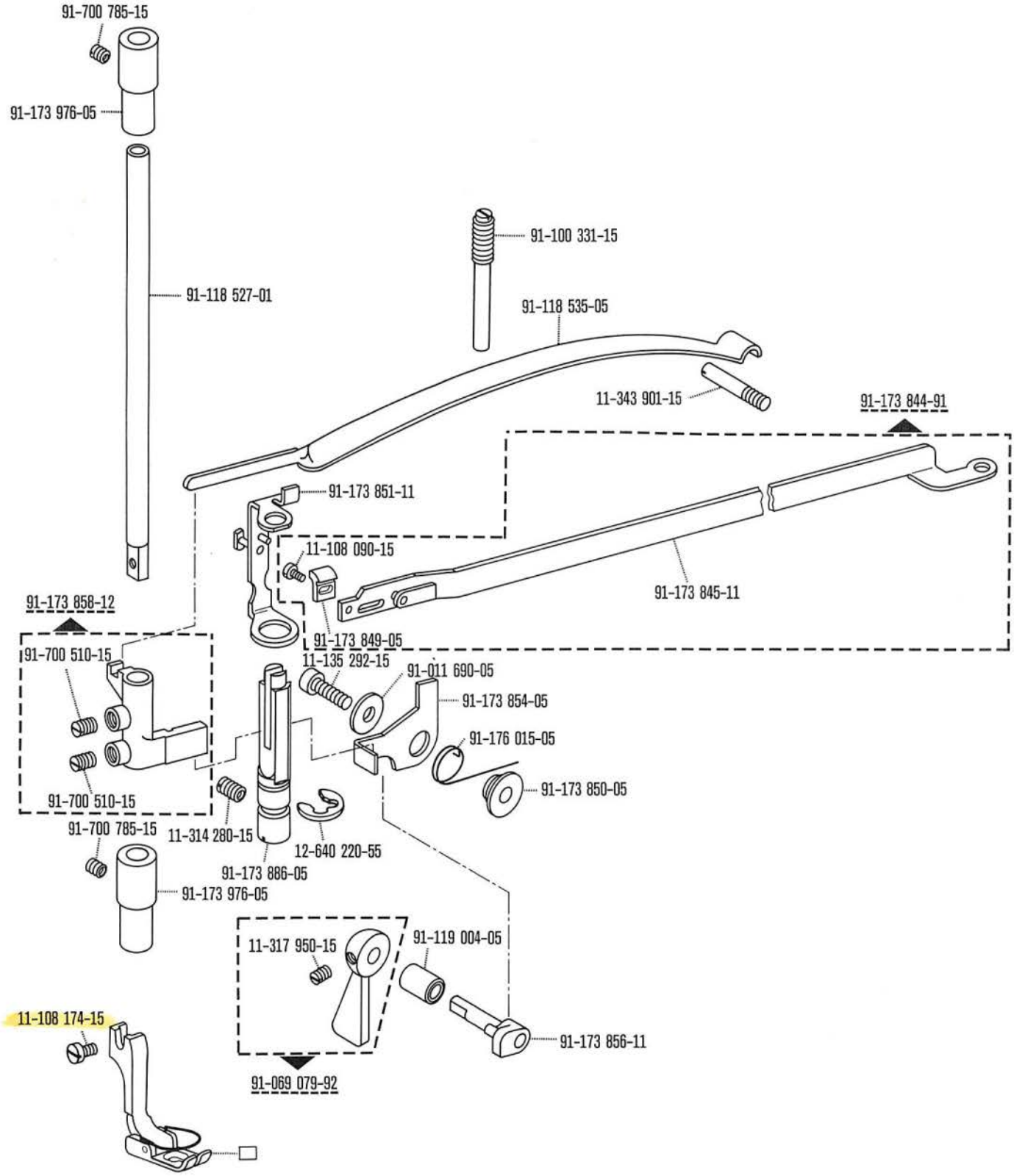

00-000 000-00 00-000 000-00 00-000 000-00 ☐ siehe Erläuterungen Register 0
see explanations on section 0
voir légende registre 0
ver explicaciones del registro 0

From the library of: Superior Sewing Machine & Supply LLC

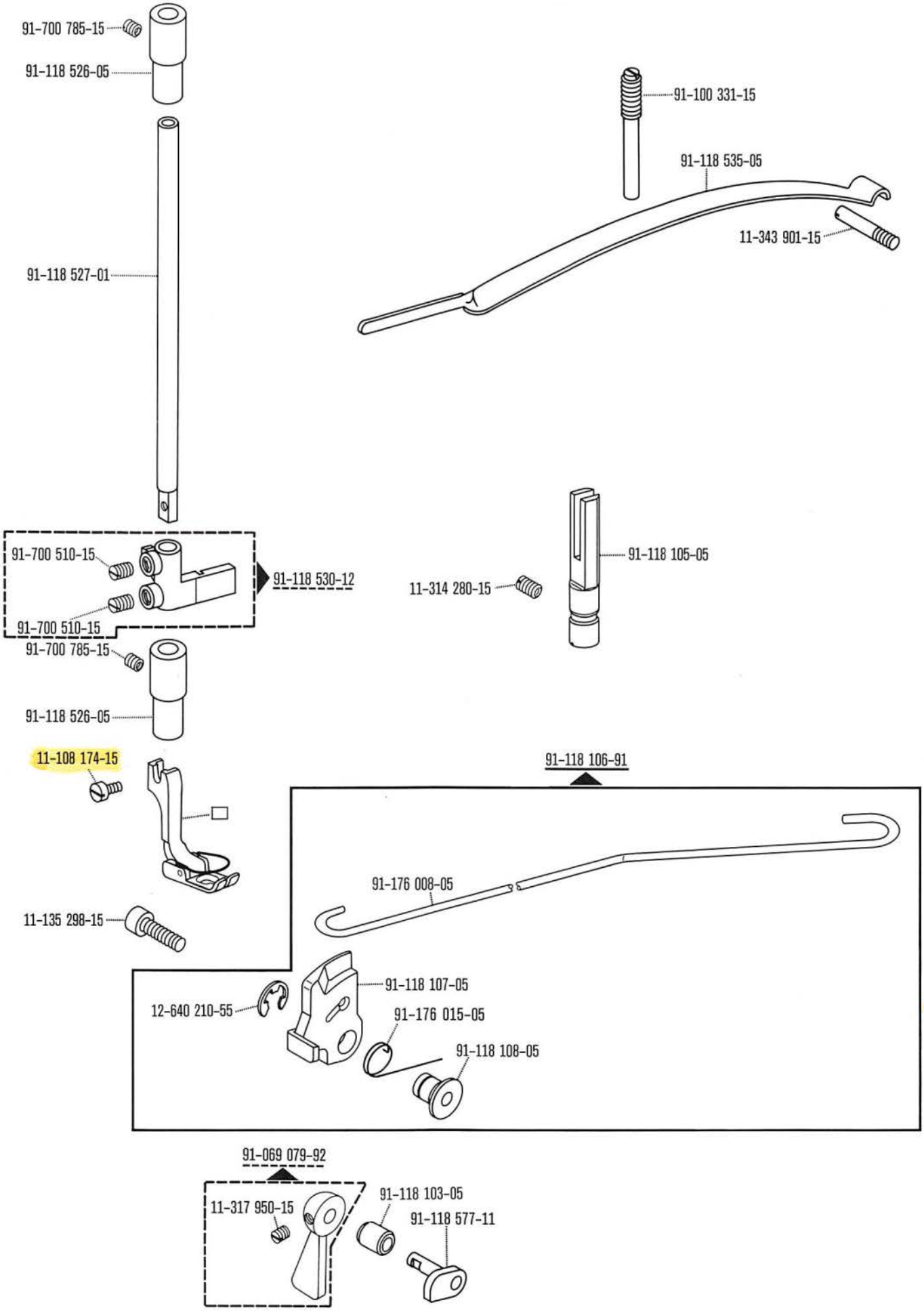

00-000 000-00 00-000 000-00 00-000 000-00 ☐ siehe Erläuteringen Register 0
see explanations on section 0
voir la légende registre 0
ver explicaciones del registro 0

From the library of Superior Sewing Machine & Supply LLC

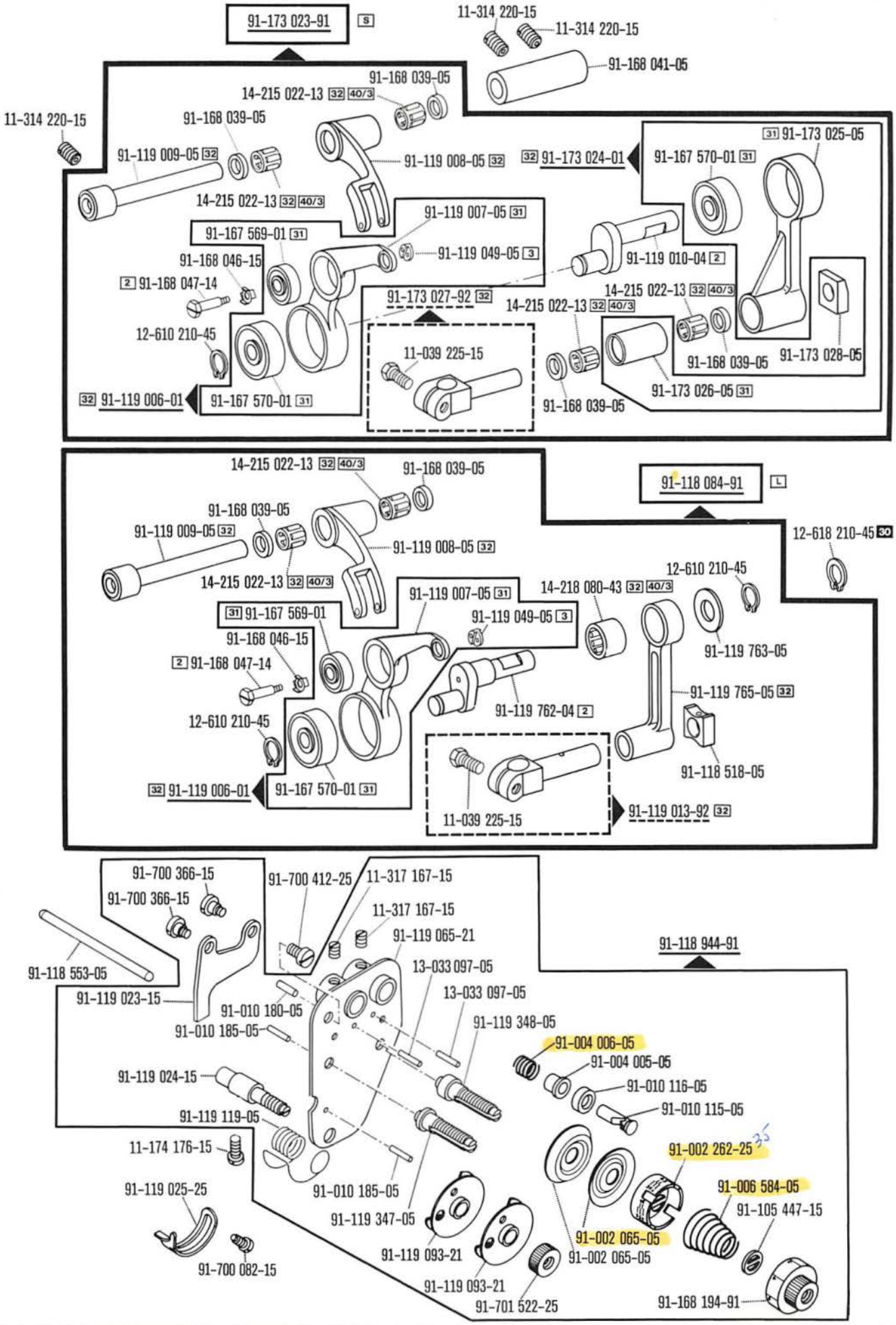

00-000 000-00 00-000 000-00 00-000 000-00 siehe Erläuterungen Register 0
see explanations on section 0
voir légende registre 0
ver explicaciones del registro 0

From the library of: Superior Sewing Machine & Supply LLC

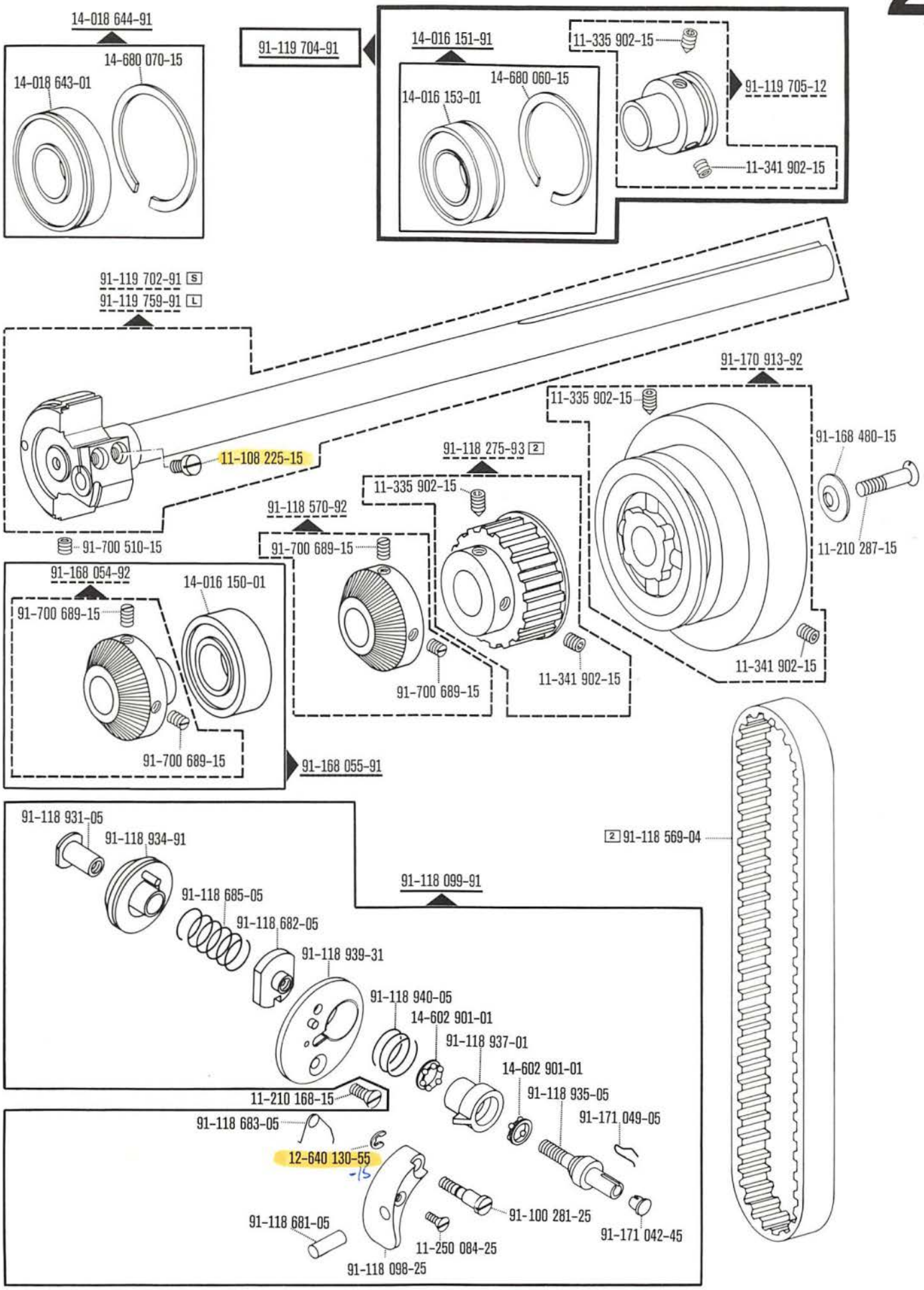

From the library of: Superior Sewing Machine & Supply LLC

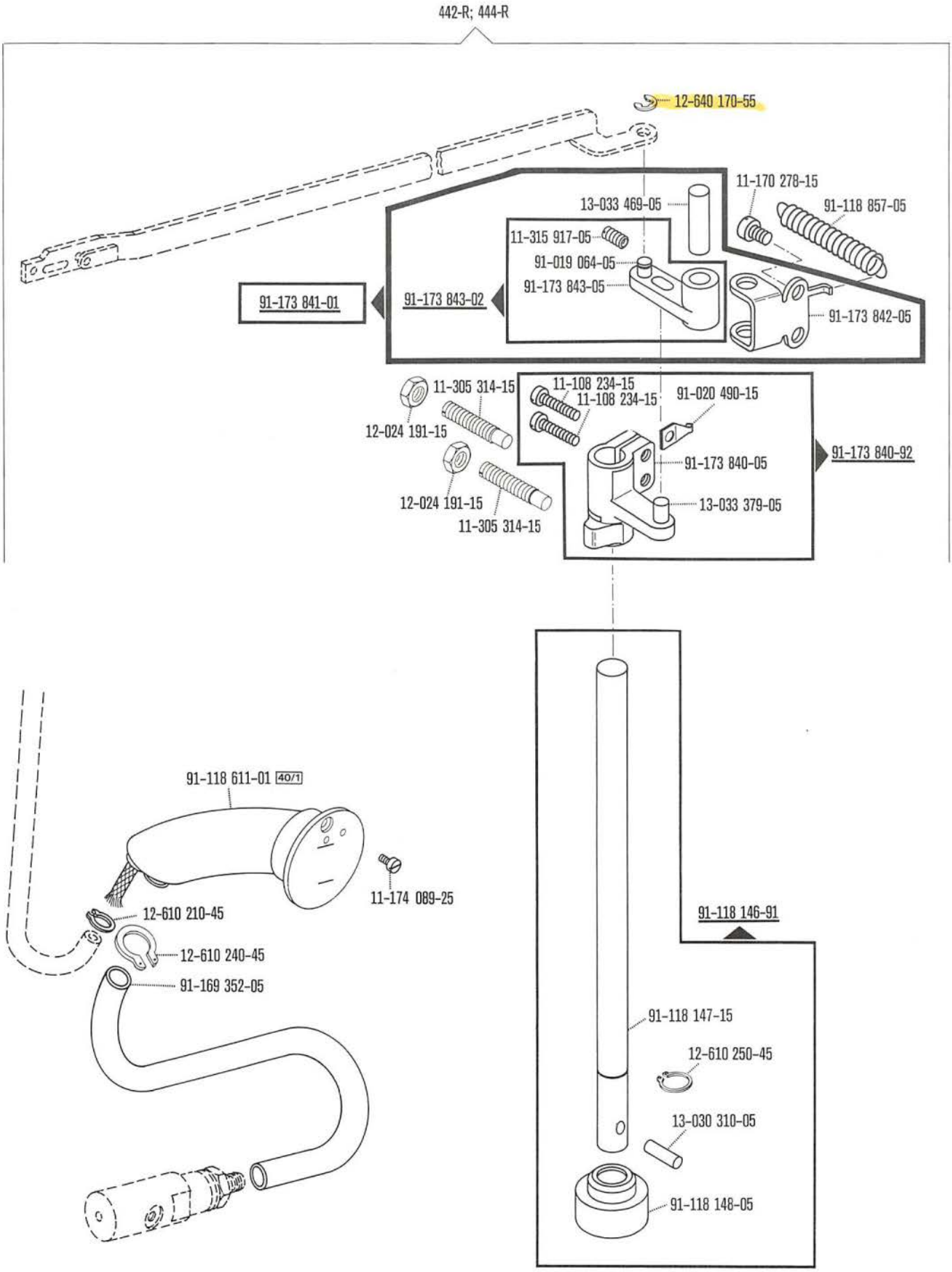

00-000 000-00 00-000 000-00 00-000 000-00 siehe Erläuterungen Register 0
see explanations on section 0
voir légende registre 0
ver explicaciones del registro 0

From the library of: Superior Sewing Machine & Supply LLC

442-0; 444-0

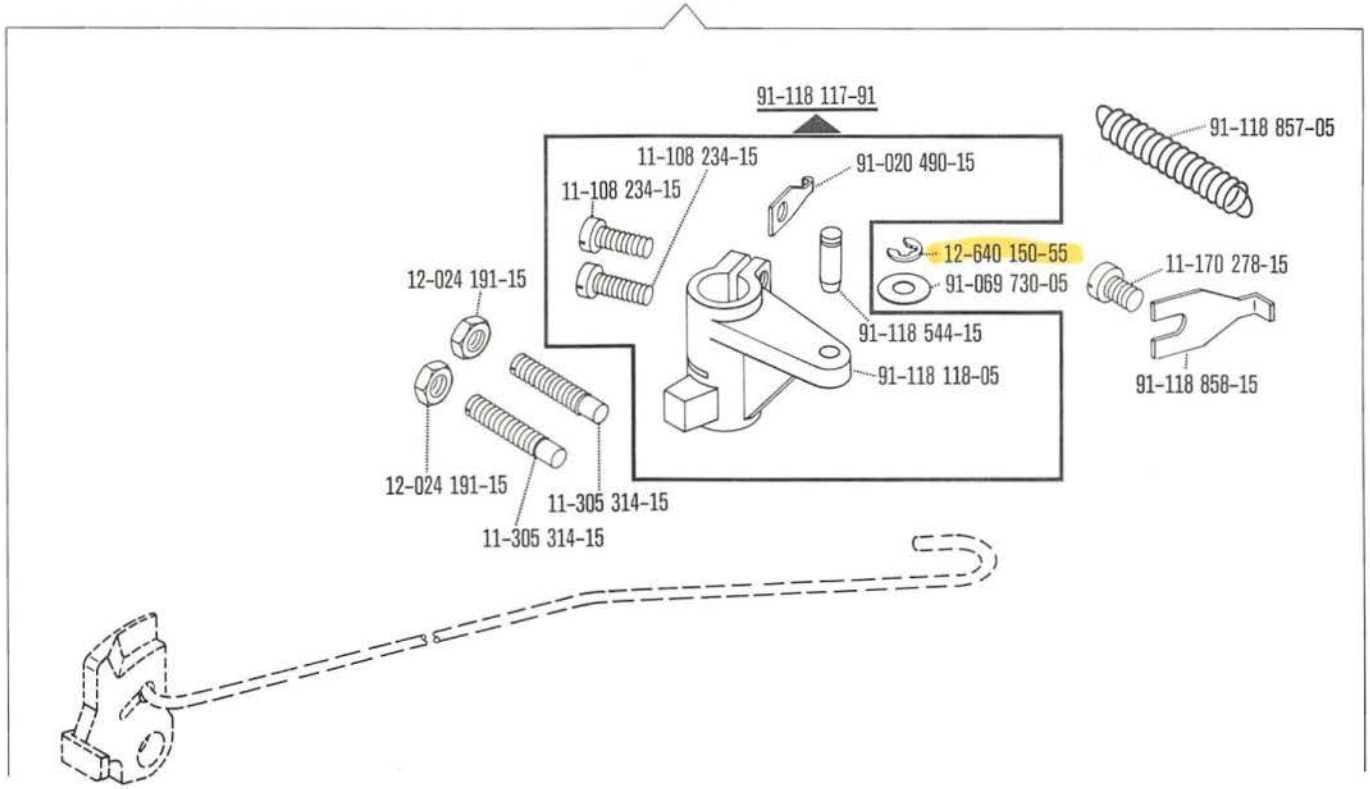

442-R; 442-0

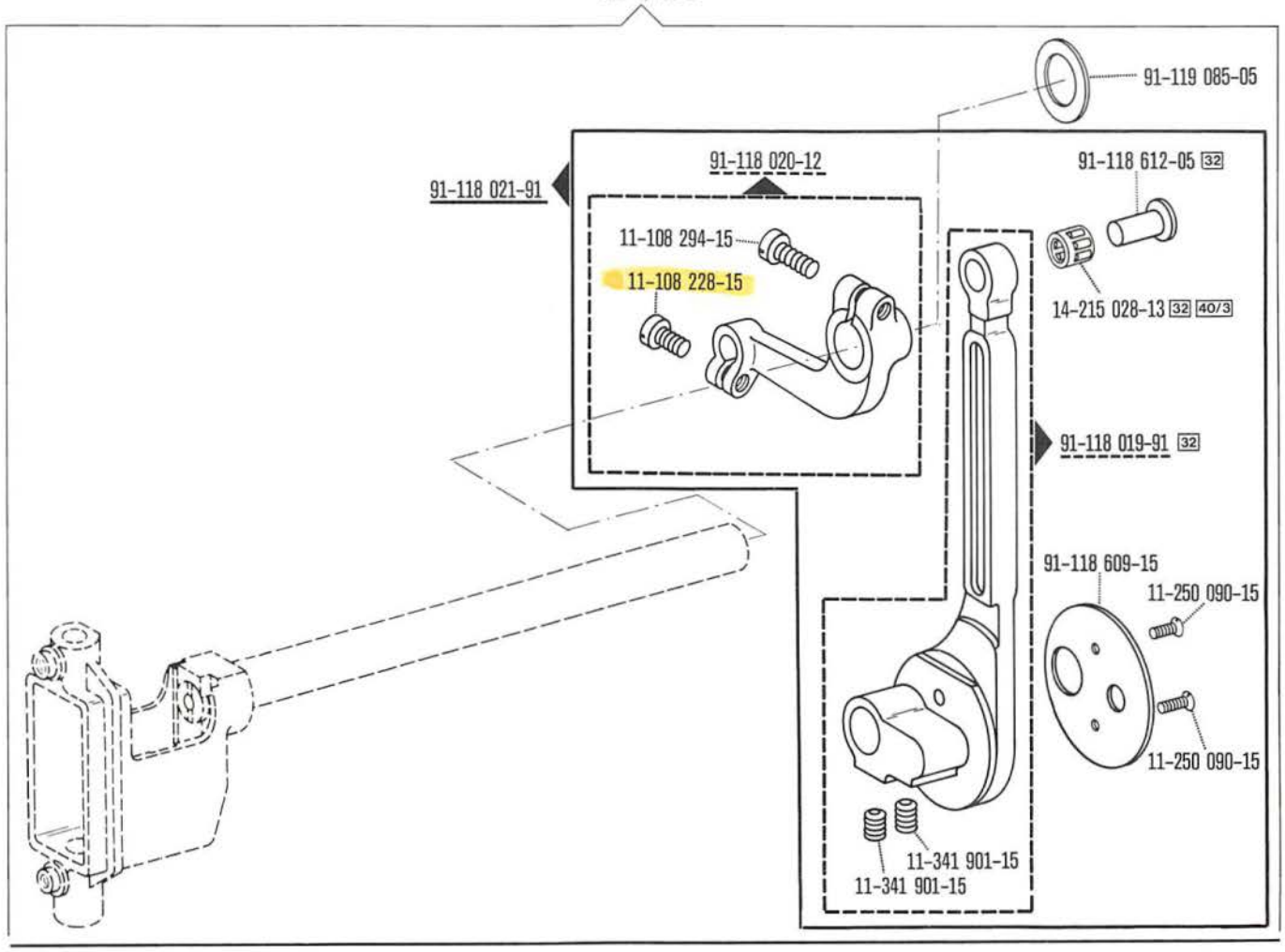

From the library of Superior Sewing Machine & Supply LLC

91-168 213-05
11-330 952-15
91-170 809-05
91-170 811-92
11-330 952-15
91-173 175-91 4,5
91-173 183-91 N
91-701 344-15
91-701 344-15
91-168 221-92 4,5
91-173 213-41
11-335 166-15
11-317 083-15
11-317 083-15
11-108 168-15
91-173 176-11
91-176 004-92 N
91-173 179-15
11-315 920-15
91-010 538-05
14-650 195-05
91-167 829-05
91-168 223-01
11-173 090-15
11-173 090-15
91-173 178-05
3/1 13-033 469-05

30/1

91-173 175-91
91-176 006-15 53/3
11-178 091-15
11-108 168-15
91-701 344-15
91-701 344-15
91-168 221-92
91-173 180-45
11-317 083-15
11-335 166-15
91-173 176-11
91-173 179-15
11-315 920-15
91-010 538-05
14-650 195-05
91-173 126-05
11-173 090-15
91-168 223-01
91-173 178-05

00-000 000-00 00-000 000-00 00-000 000-00 ☐ siehe Erläuterungen Register 0
see explanations on section 0
voir légende registre 0
ver explicaciones del registro 0

From the library of: Superior Sewing Machine & Supply

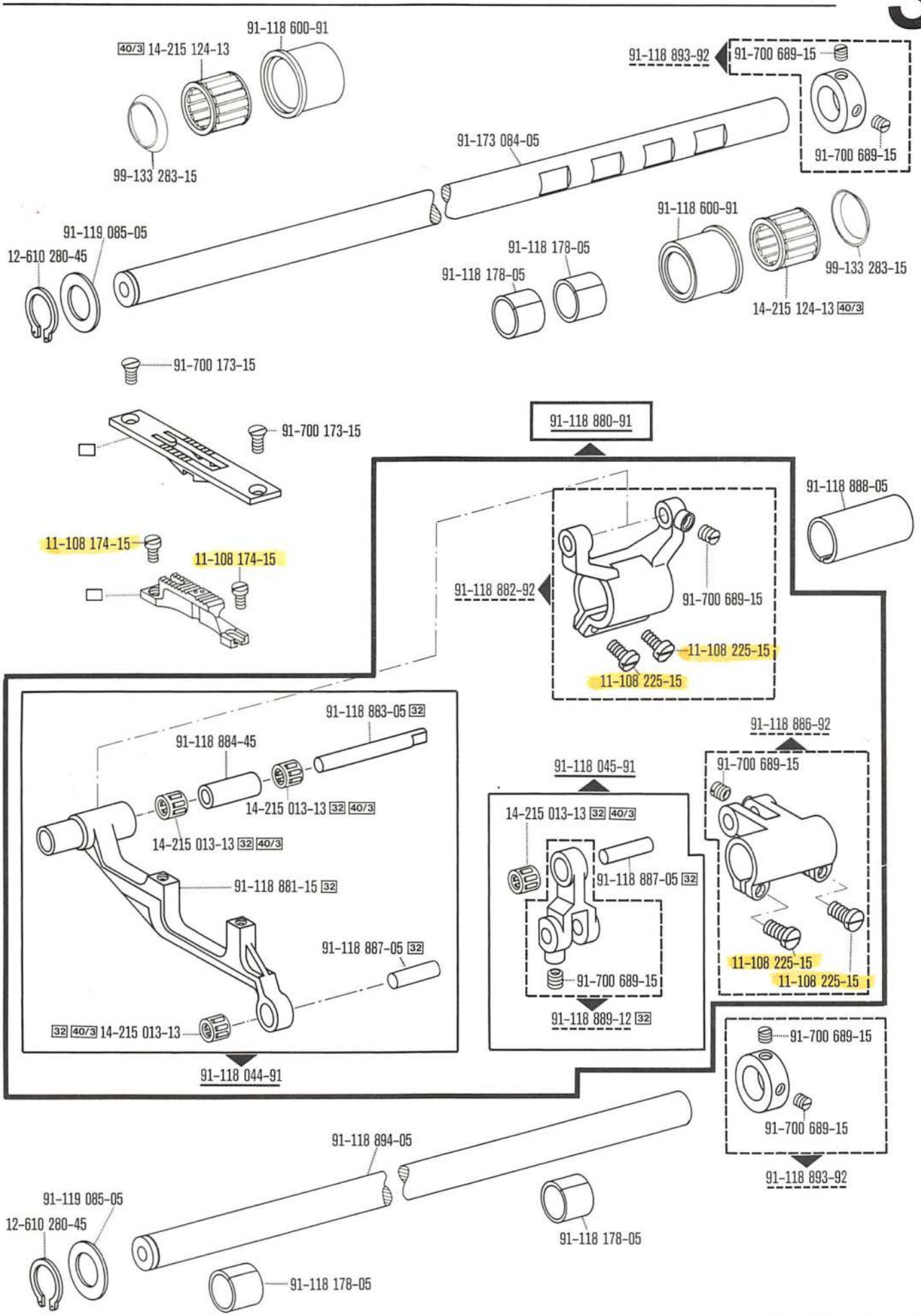

From the library of: Superior Sewing Machine & Supply LLC

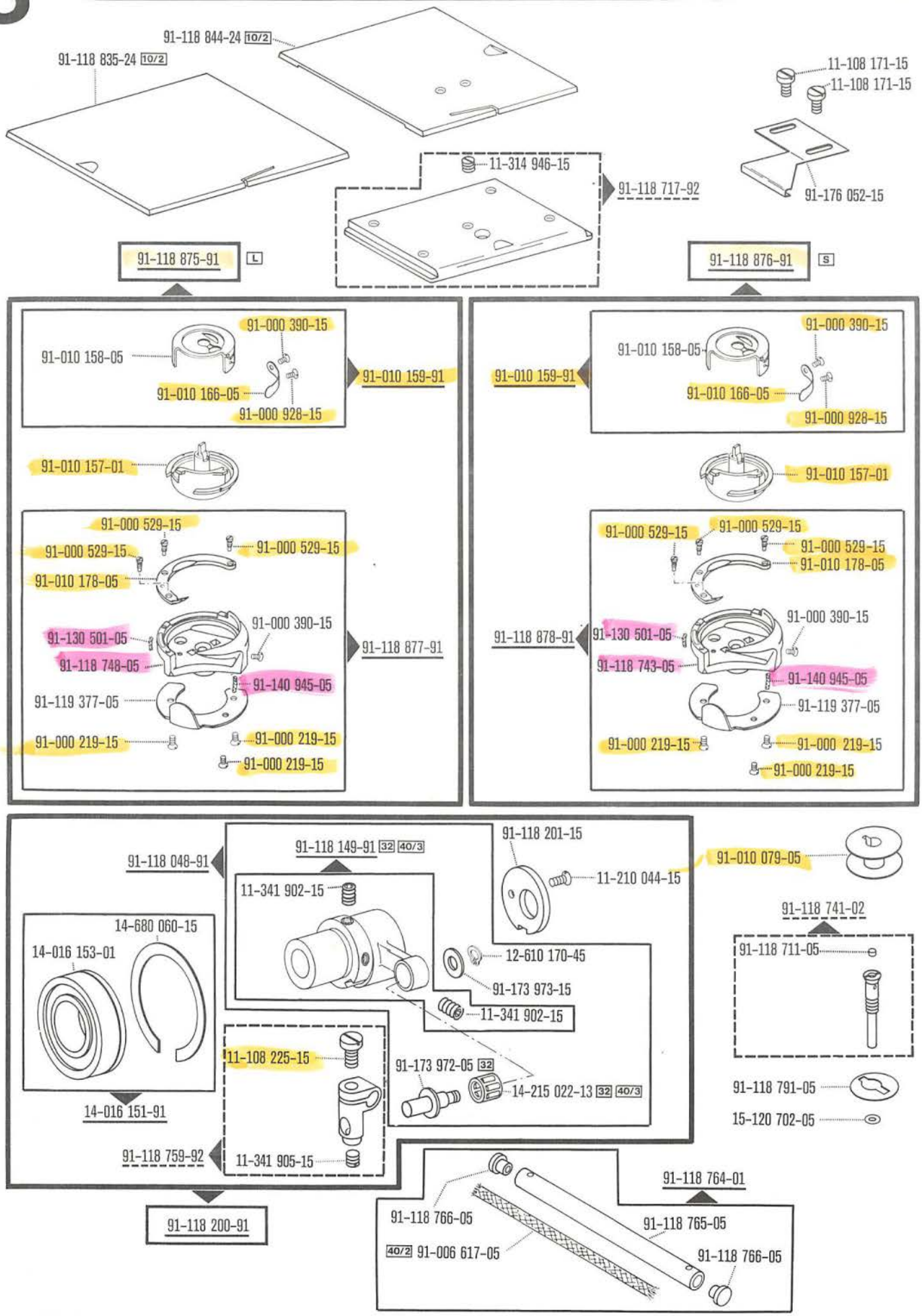

00-000 000-00 00-000 000-00 00-000 000-00 siehe Erläuterungen Register 0
see explanations on section 0
voir légende registre 0
ver explicaciones del registro 0

From the library of: Superior Sewing Machine & Supply LLC

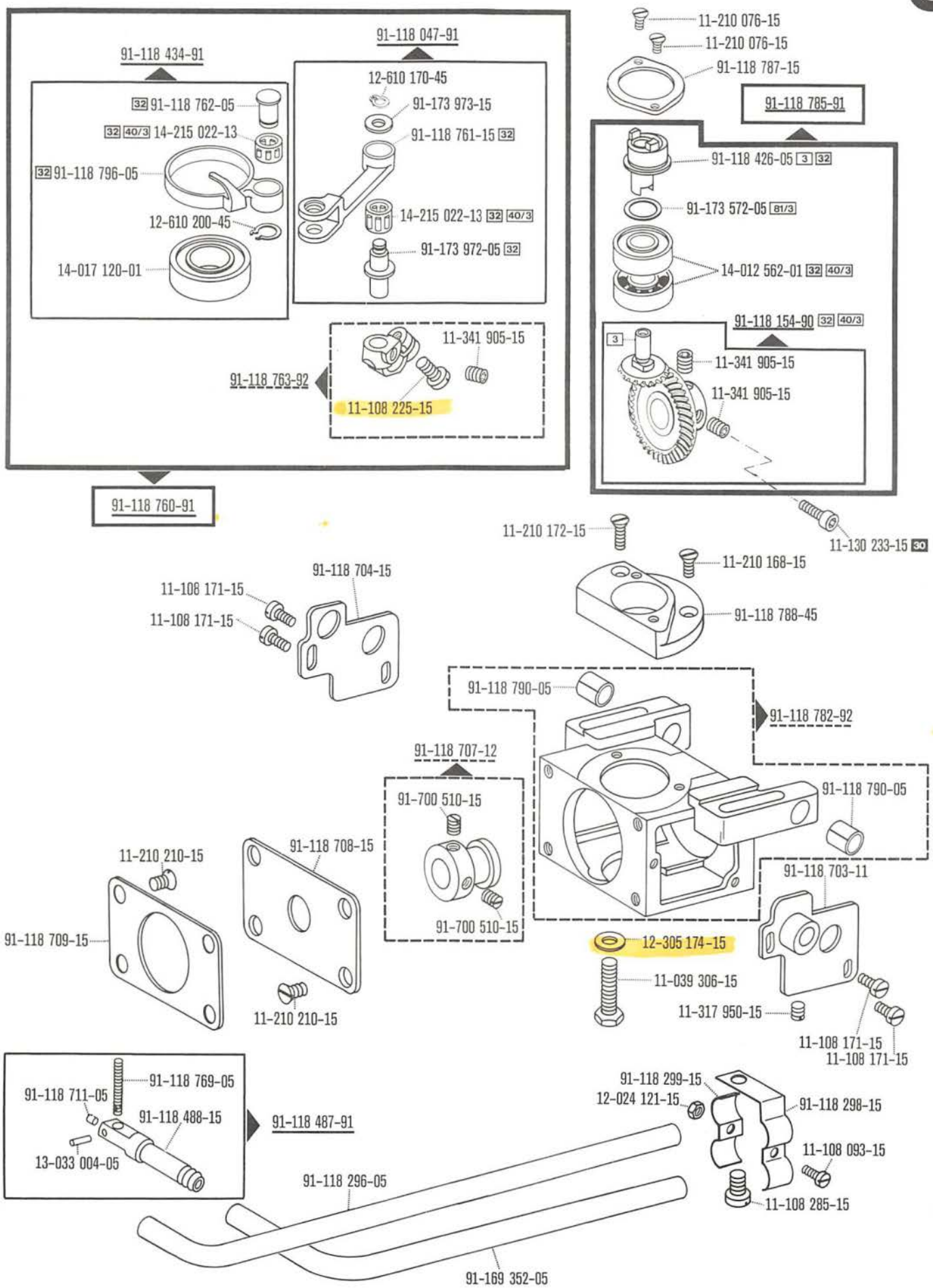

From the library of: Superior Sewing Machine & Supply LLC

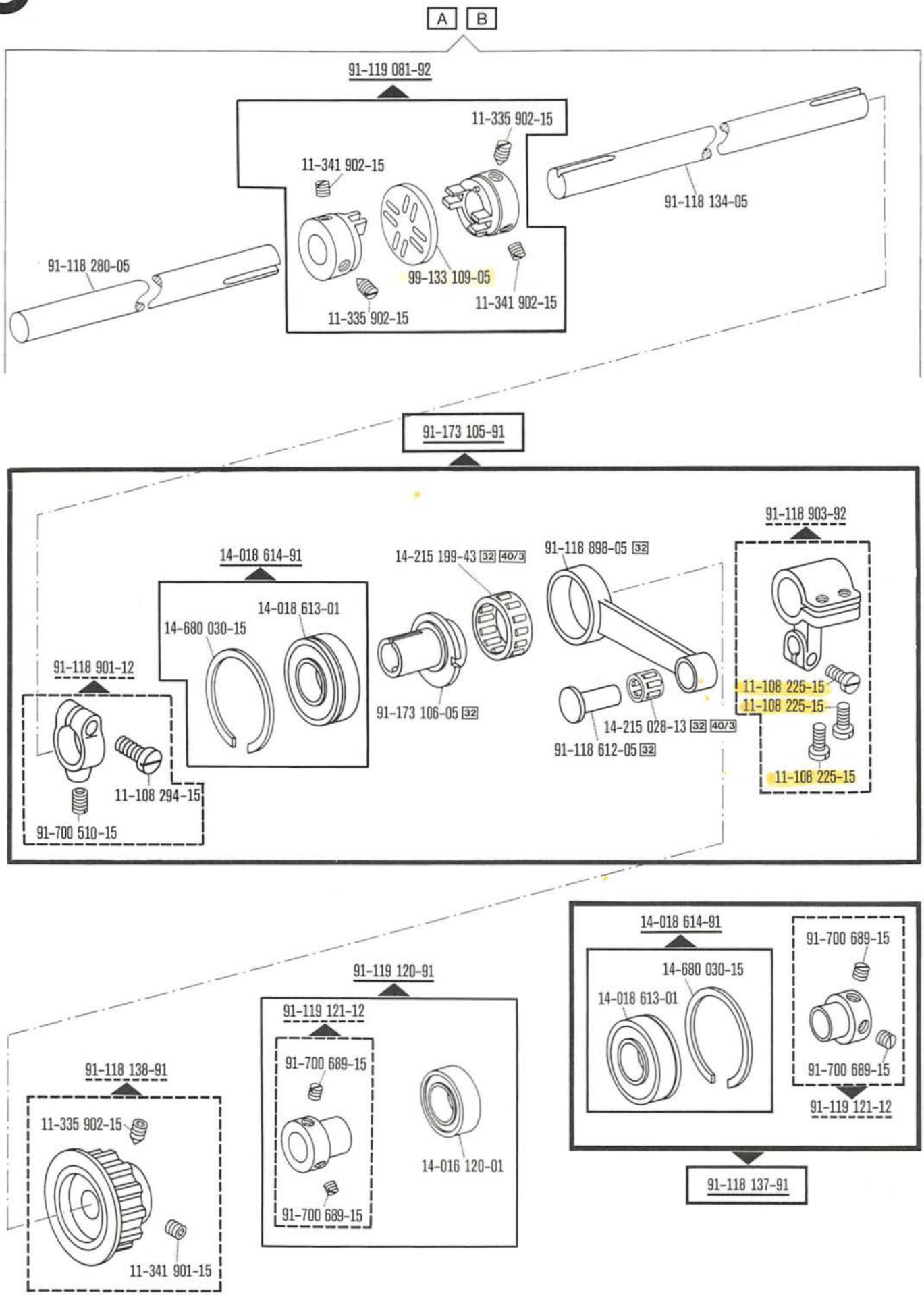

00-000 000-00 00-000 000-00 00-000 000-00 siehe Erläuterungen Register 0
see explanations on section 0
voir légende registre 0
ver explicaciones del registro 0

From the library of: Superior Sewing Machine & Supply LLC

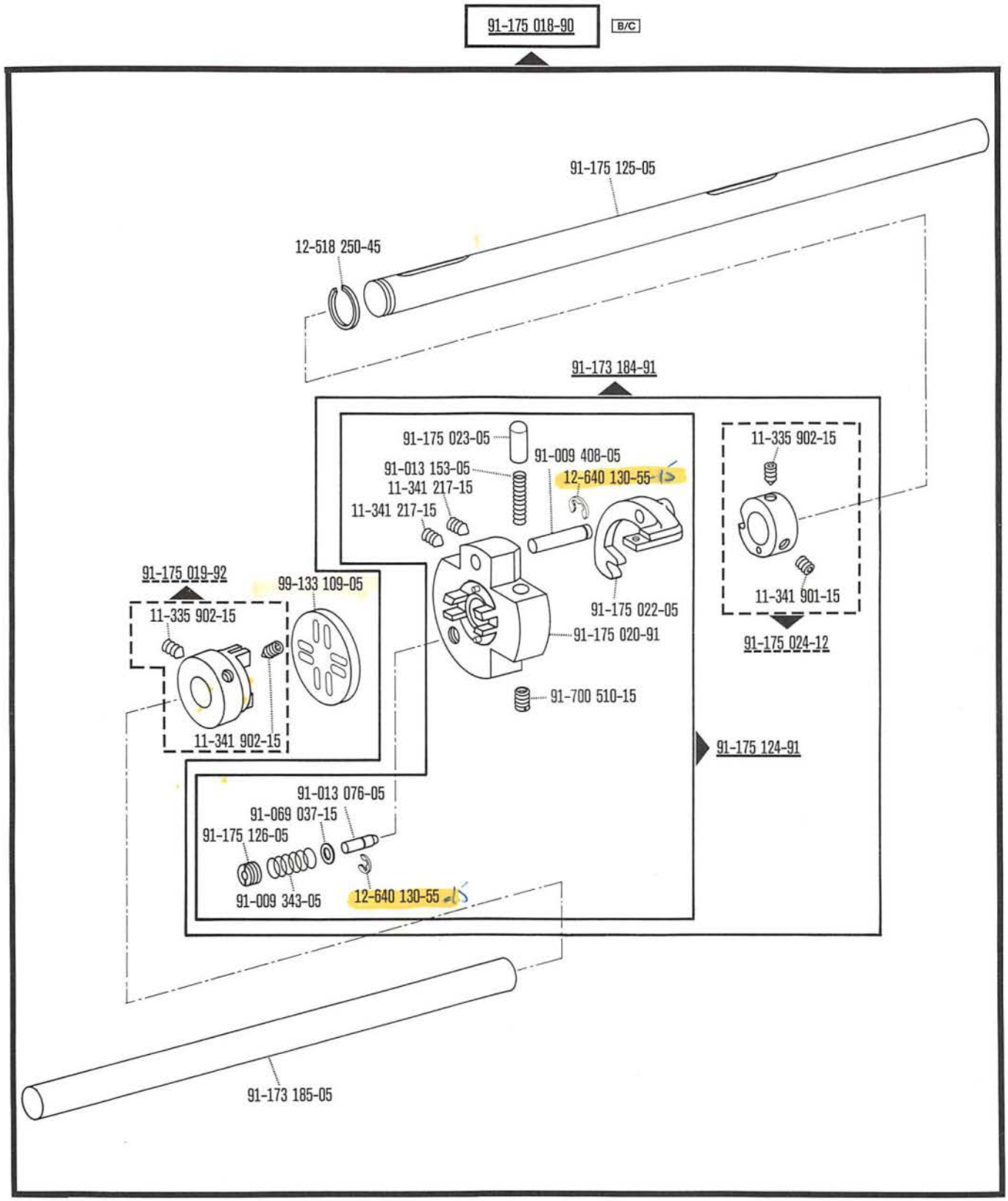

From the library of: Superior Sewing Machine & Supply LLC

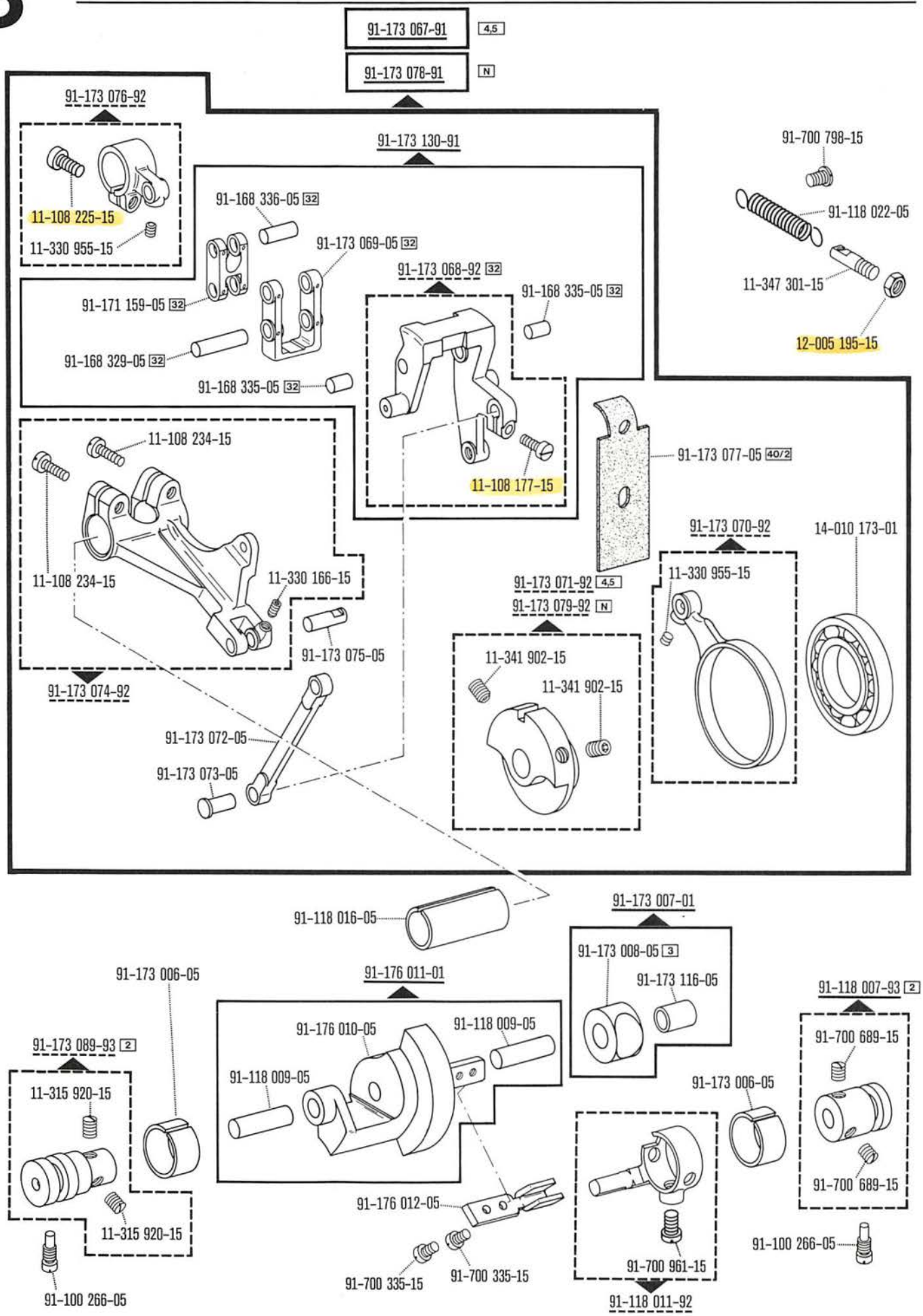

00-000 000-00 00-000 000-00 00-000 000-00 siehe Erläuterungen Register 0
see explanations on section 0
voir légende registre 0
ver explicaciones del registro 0

From the library of: Superior Sewing Machine & Supply, LLC

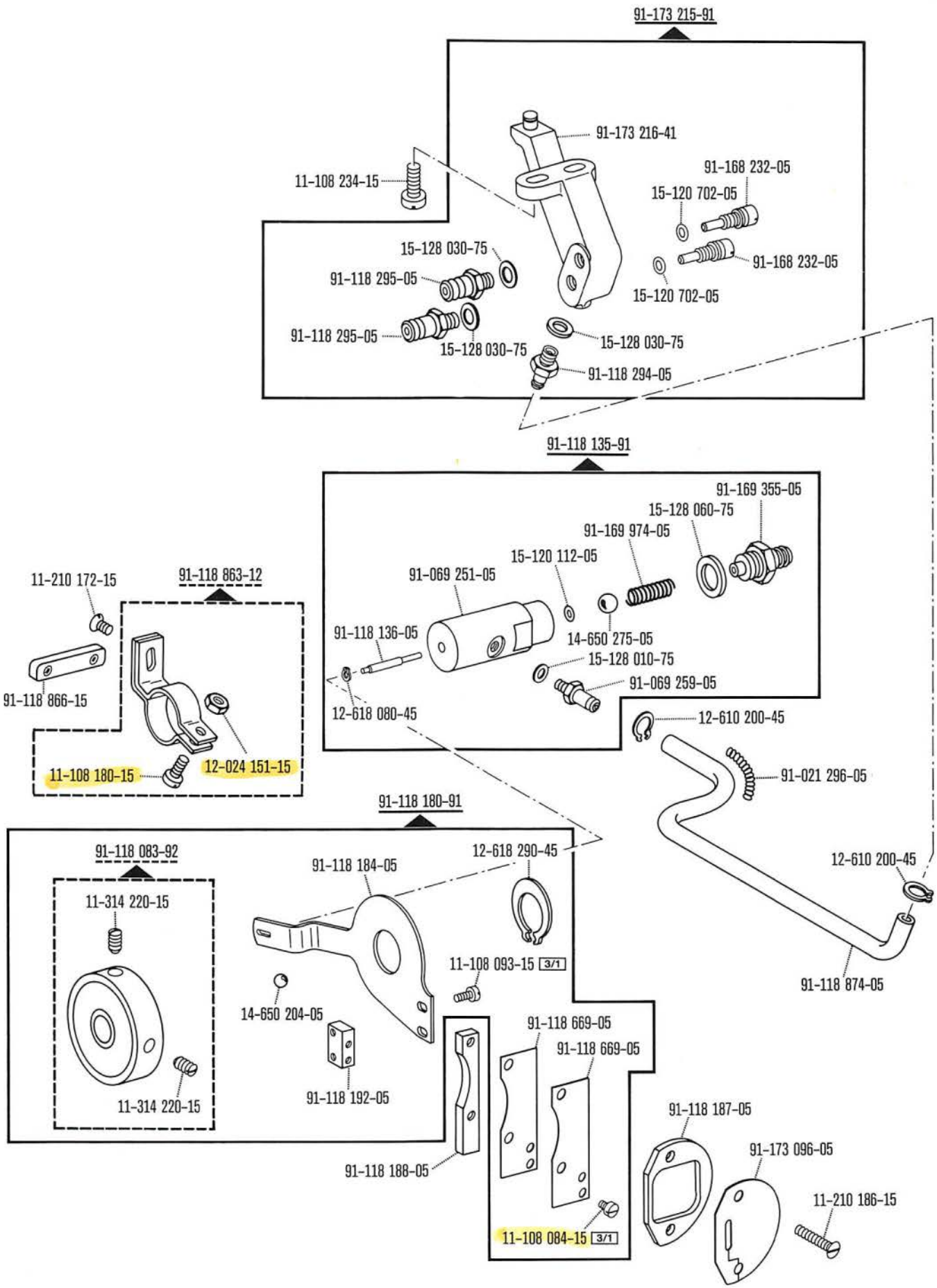

From the library of Superior Sewing Machine & Supply LLC

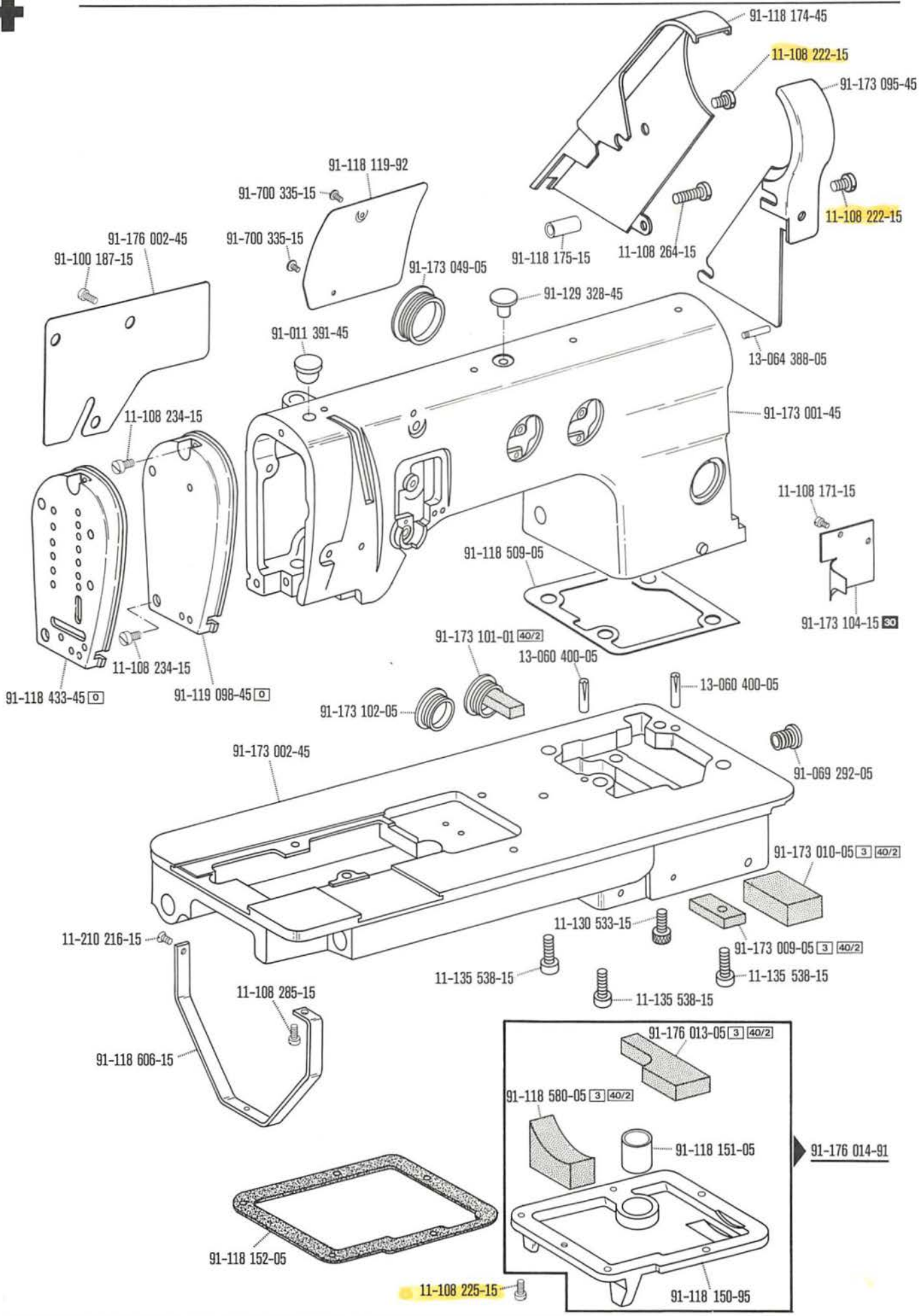

00-000 000-00 00-000 000-00 00-000 000-00 ☐ siehe Erläuterungen Register 0
see explanations on section 0
voir légende registre 0
ver explicaciones del registro 0

From the library of: Superior Sewing Machine & Supply LLC

Keilriemenscheiben-Tabelle
Table of V-belt pulleys
Tableau des poulies à gorge en V
Tabla de poleas para correas en „V"

Nähgeschwindigkeit max. Stiche/min Maximum sewing speed in s.p.m. Nombre de points max./mn Número máx. de puntadas por minuto	Motordrehzahl U/min Motor speed in r.p.m. Régime moteur en tours/mn Régimen del motor en r.p.m.	Frequenz Frequency Fréquence Frecuencia	Handrad-Durchmesser[1] in mm Balance wheel diameter[1] in mm Diamètre du volant[1] en mm Diámetro del volante[1] en mm	Keilriemenscheiben-Durchmesser[1] in mm V-belt pulley diameter[1] in mm Diamètre de la poulie à gorge[1] en mm Diámetro de la polea para correa en "V"[1] en mm	Teilenummer der Keilriemenscheibe Part number of V-belt pulley Numéro de pièce des poulies à gorge en V Nº de las piezas de poleas para correas en "V"
Pfaff 442-R; 442-0					
5000	3400	60 Hz	65	95	16-437 080-05
5000	2800	50 Hz	65	118	16-437 120-05
4500	3400	60 Hz	65	85	16-437 060-05
4500	2800	50 Hz	65	106	16-437 100-05
4000	3400	60 Hz	65	80	16-437 050-05
4000	2800	50 Hz	65	95	16-437 080-05
3500	3400	60 Hz	65	67	16-437 020-05
3500	2800	50 Hz	65	80	16-437 050-05
3000	3400	60 Hz	65	63	16-437 010-05
3000	2800	50 Hz	65	71	16-437 030-05
Pfaff 444-R; 444-0					
5000	3400	60 Hz	65	95	16-437 080-05
5000	2800	50 Hz	65	118	16-437 120-05
4500	3400	60 Hz	65	85	16-437 060-05
4500	2800	50 Hz	65	106	16-437 100-05
4000	3400	60 Hz	65	80	16-437 050-05
4000	2800	50 Hz	65	95	16-437 080-05
3500	3400	60 Hz	65	67	16-437 020-05
3500	2800	50 Hz	65	80	16-437 050-05
3000	3400	60 Hz	65	63	16-437 010-05
3000	2800	50 Hz	65	71	16-437 030-05

[1] Wirksamer Durchmesser
Effective diameter
Diamètre effectif
Diámetro efectivo

From the library of: Superior Sewing Machine & Supply LLC

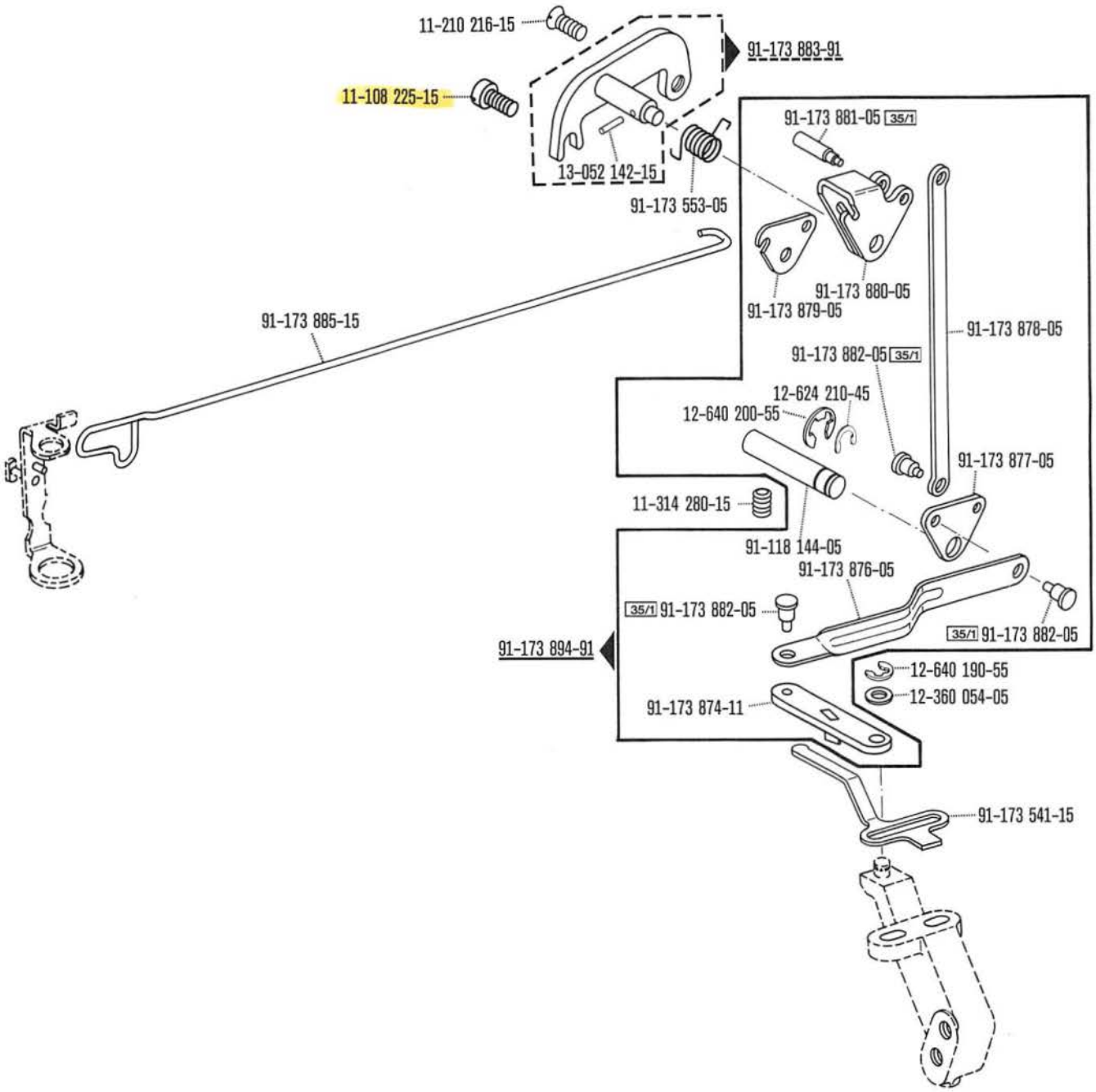

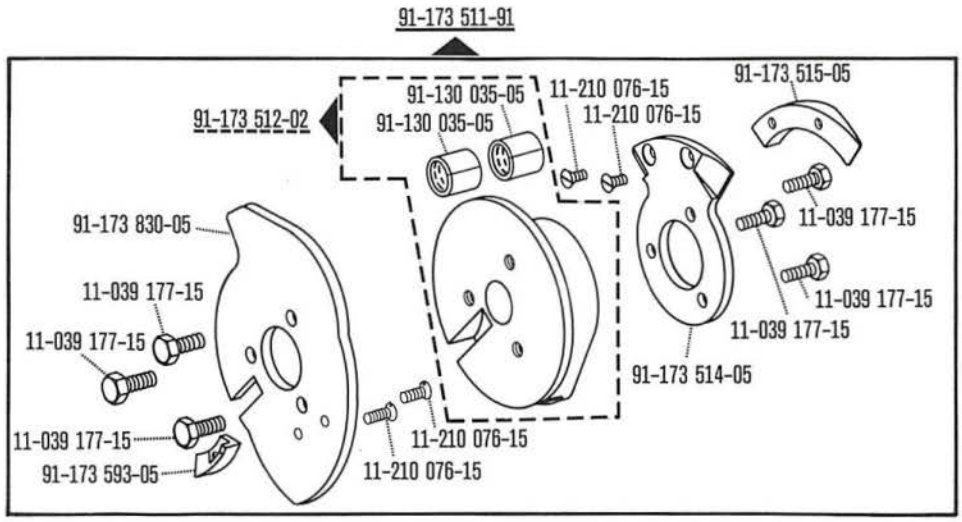

00-000 000-00 00-000 000-00 00-000 000-00 ☐ siehe Erläuterungen Register 0
see explanations on section 0
voir légende registre 0
ver explicaciones del registro 0

From the library of: Superior Sewing Machine & Supply LLC

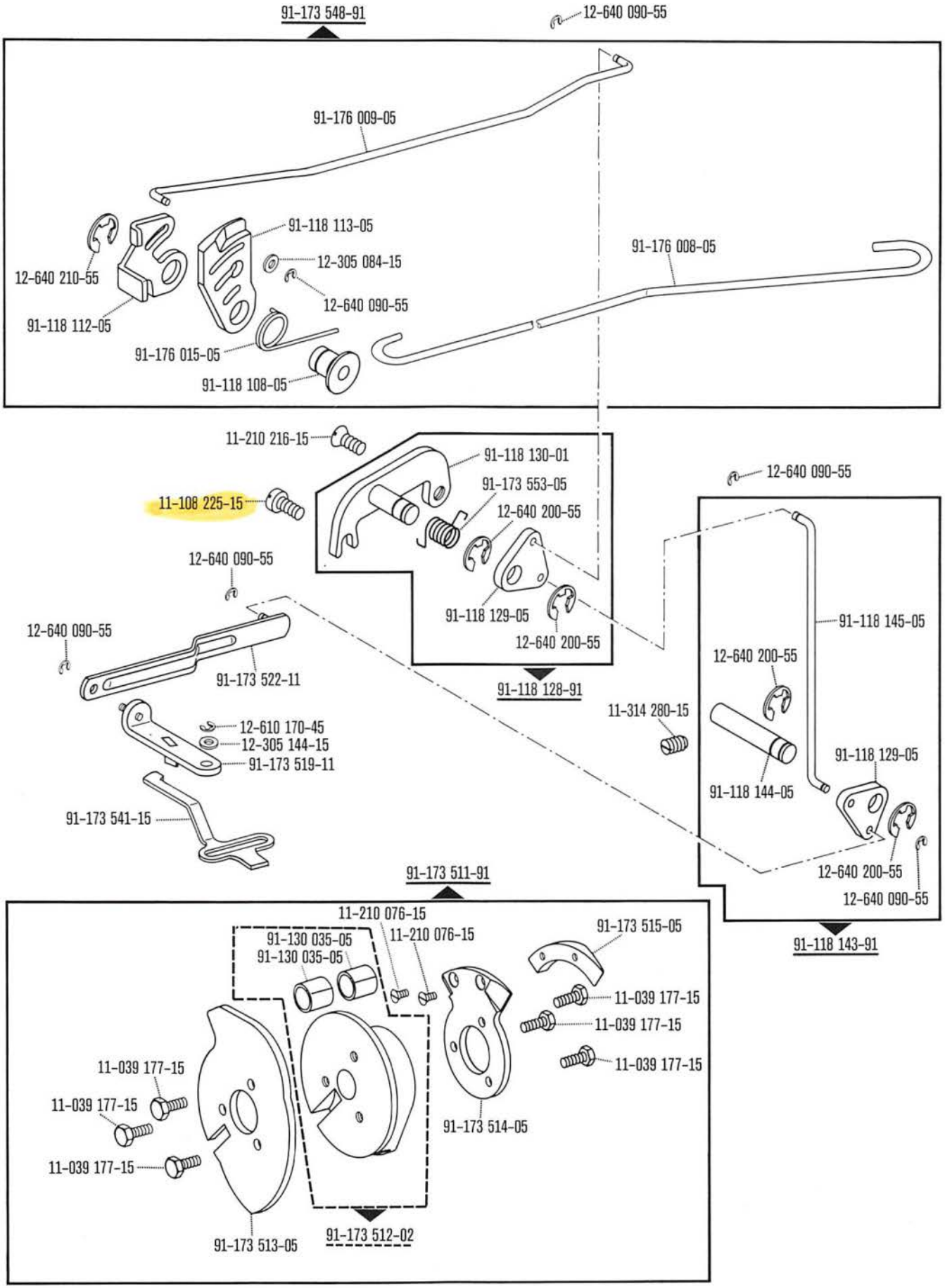

From the library of Superior Sewing Machine & Supply LLC

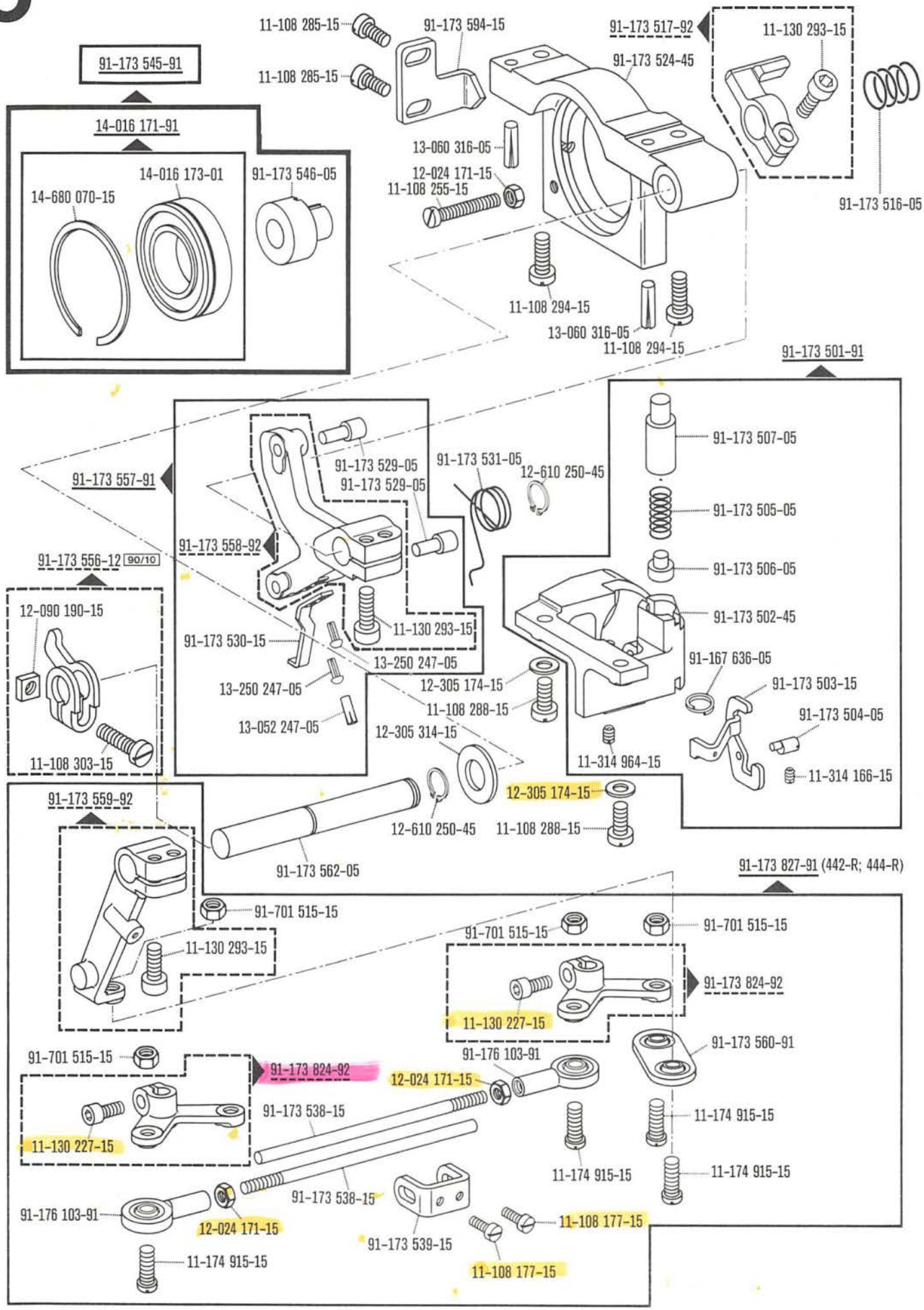

00-000 000-00 00-000 000-00 00-000 000-00 siehe Erläuterungen Register 0
see explanations on section 0
voir légende registre 0
ver explicaciones del registro 0

From the library of: Superior Sewing Machine & Supply LLC

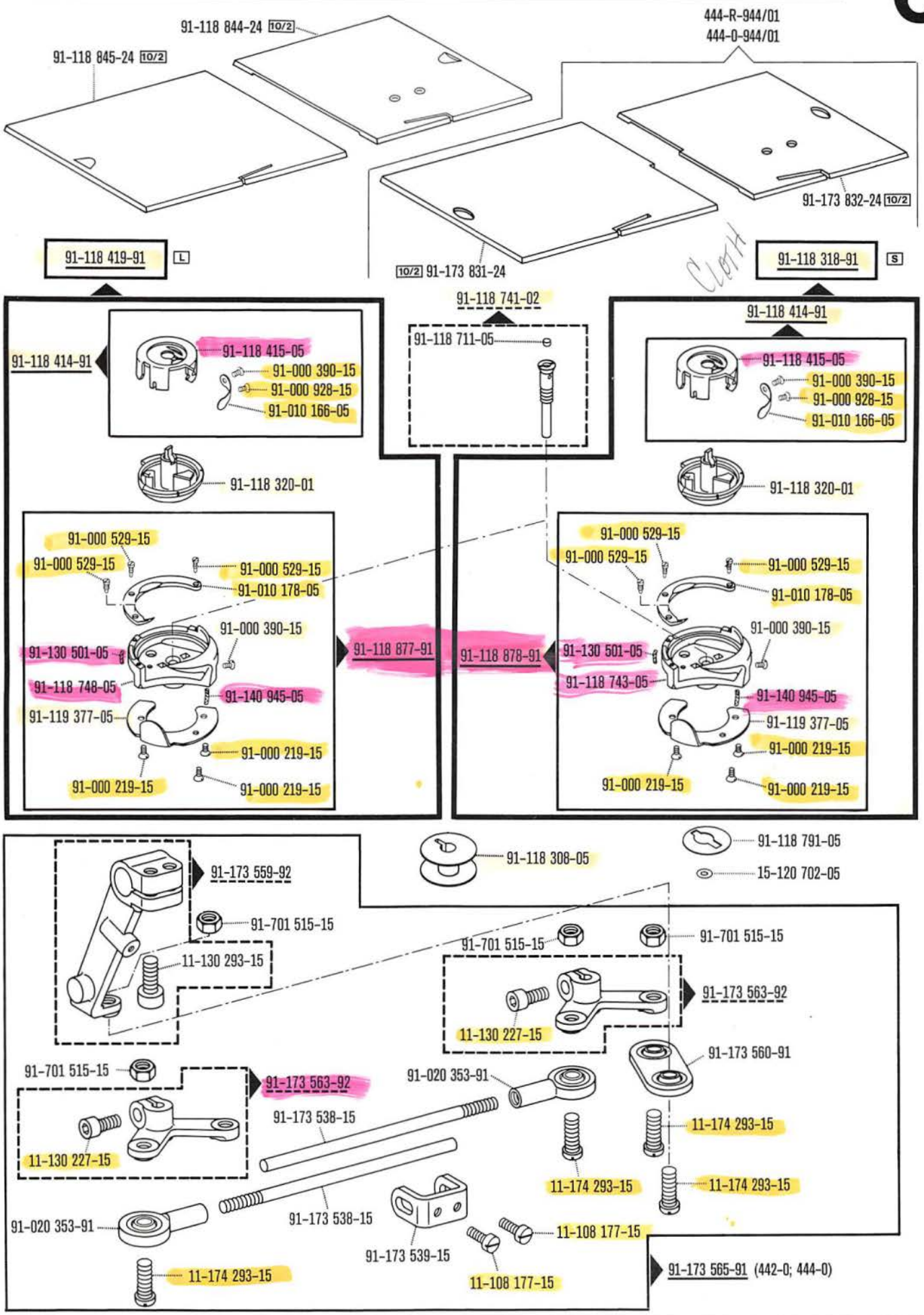

From the library of Superior Sewing Machine & Supply LLC

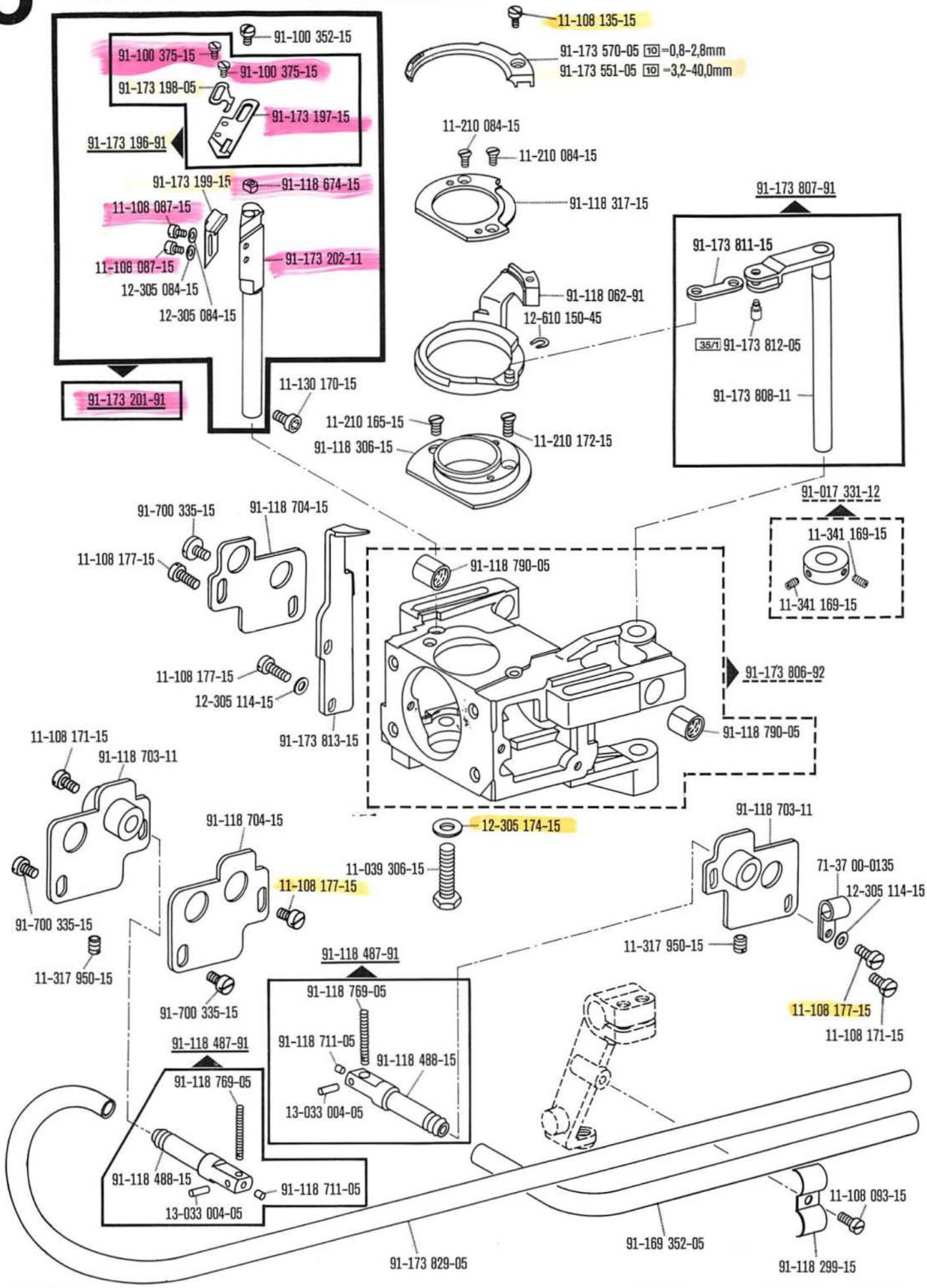

00-000 000-00 00-000 000-00 00-000 000-00 ☐ siehe Erläuterungen Register 0
see explanations on section 0
voir légende registre 0
ver explicaciones del registro 0

From the library of: Superior Sewing Machine & Supply, LLC

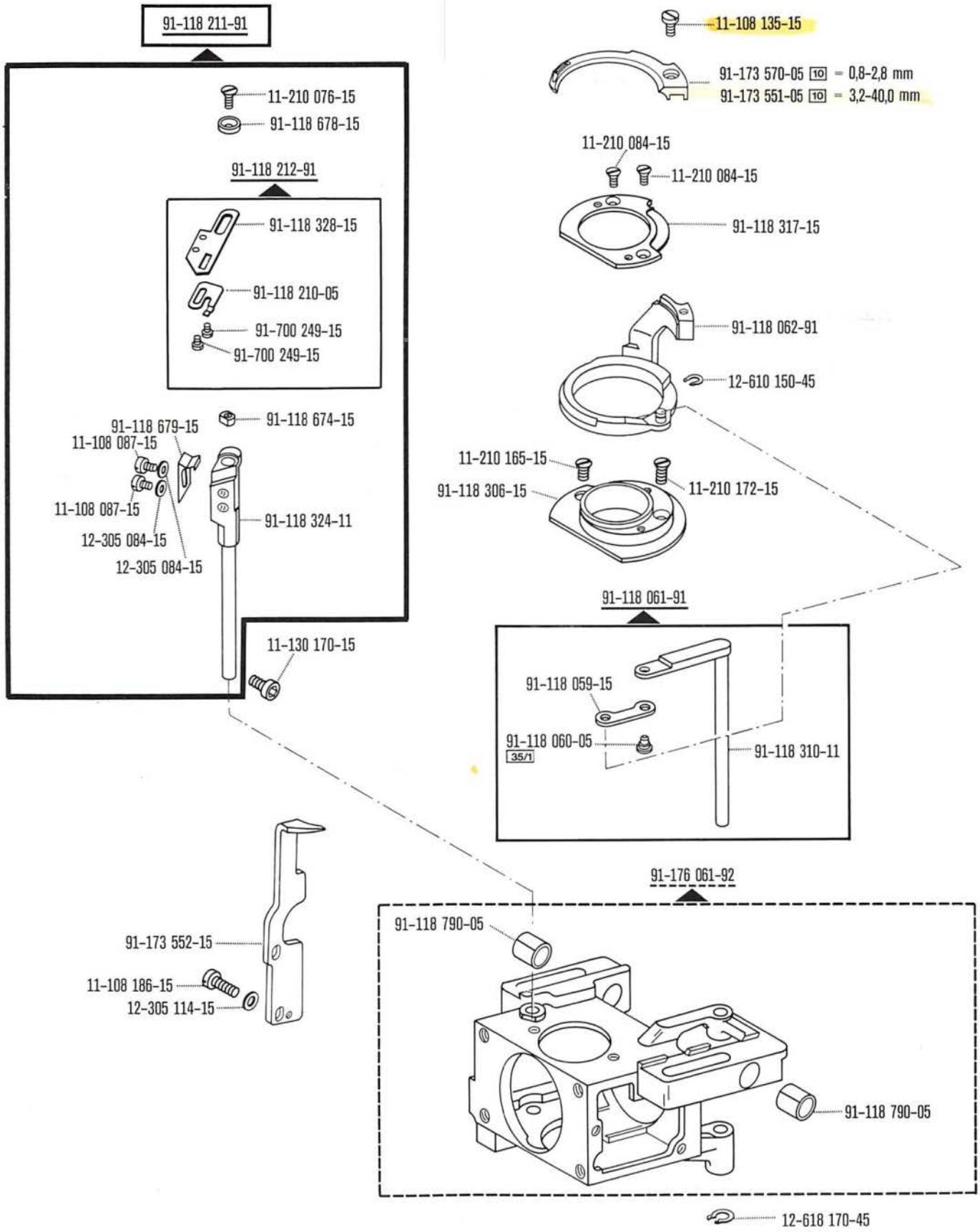

From the library of Superior Sewing Machine & Supply LLC

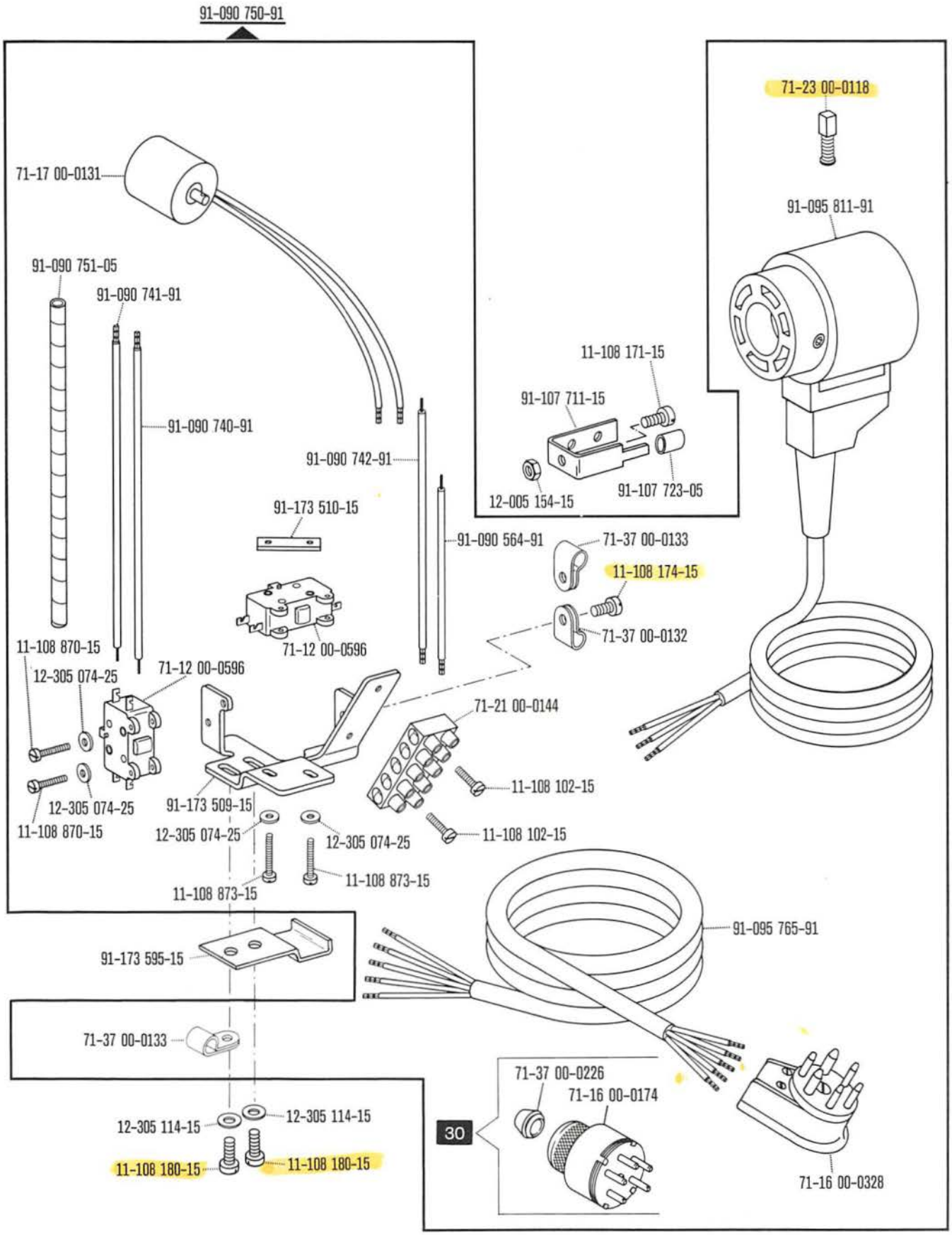

From the library of: Superior Sewing Machine & Supply LLC

00-000 000-00 00-000 000-00 00-000 000-00 siehe Erläuterungen Register 0
see explanations on section 0
voir légende registre 0
ver explicaciones del registro 0

91-090 823-91

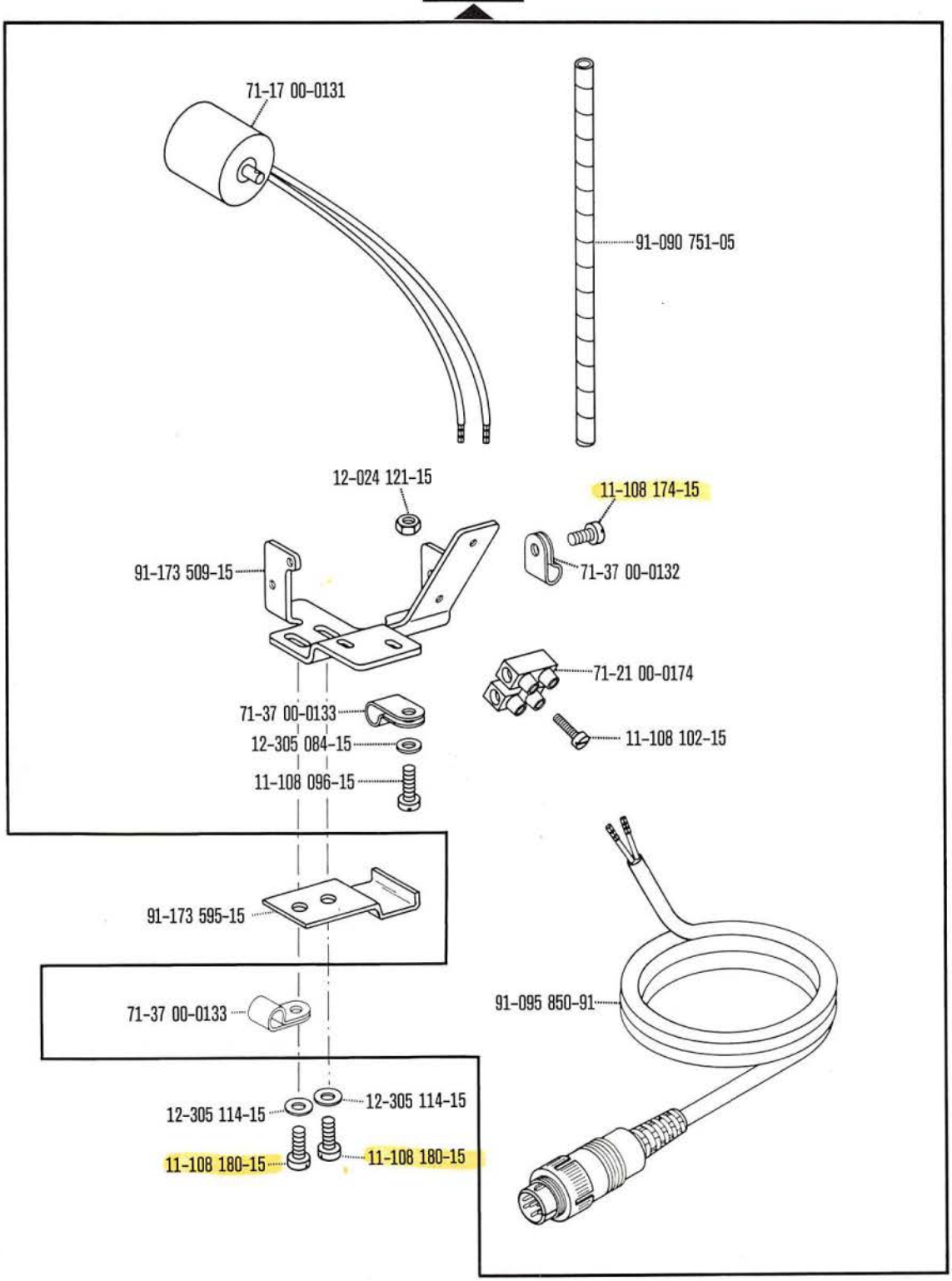

From the library of Superior Sewing Machine & Supply LLC

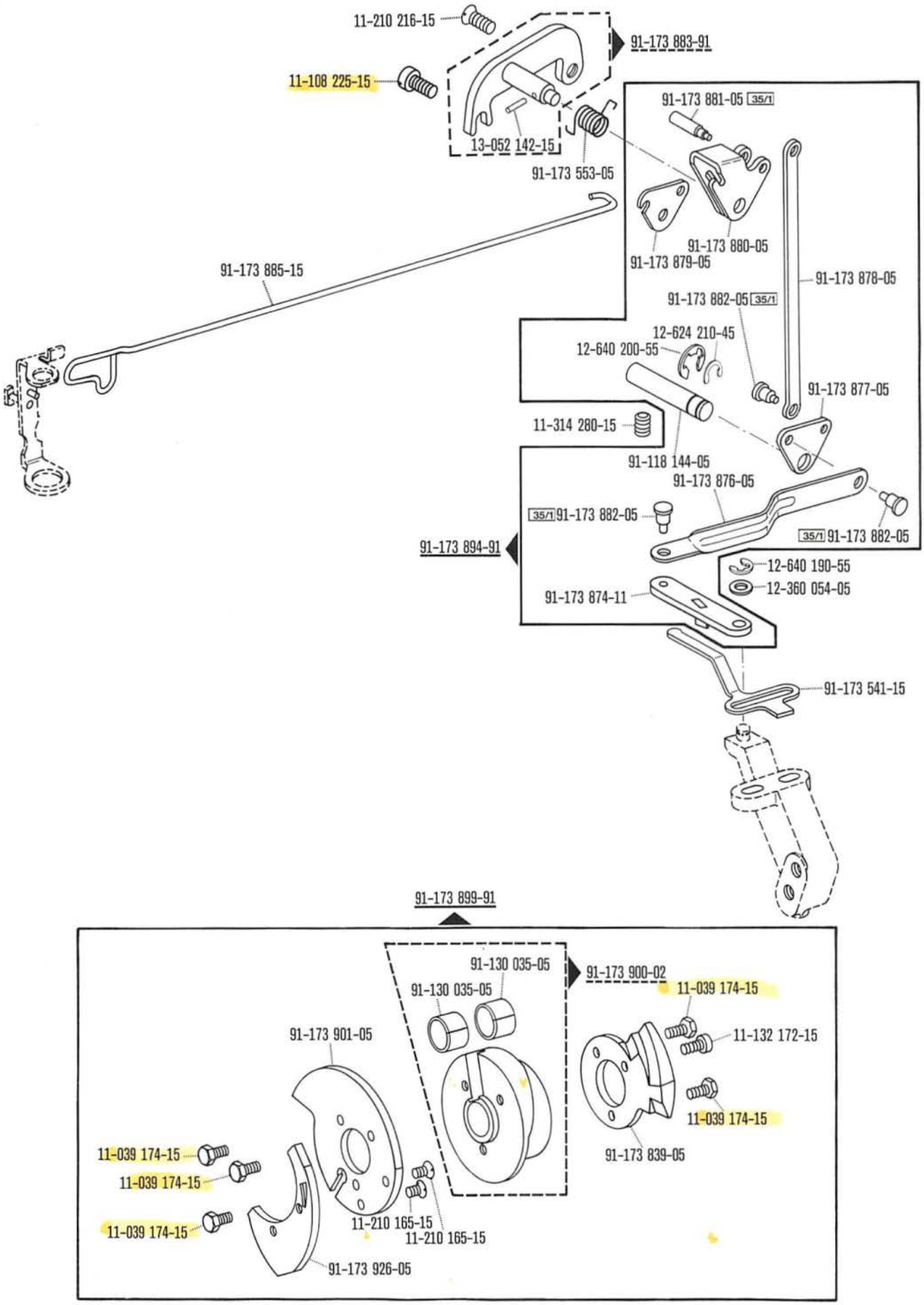

00-000 000-00 00-000 000-00 00-000 000-00 ☐ siehe Erläuterungen Register 0
see explanations on section 0
voir légende registre 0
ver explicaciones del registro 0

From the library of: Superior Sewing Machine & Supply, LLC

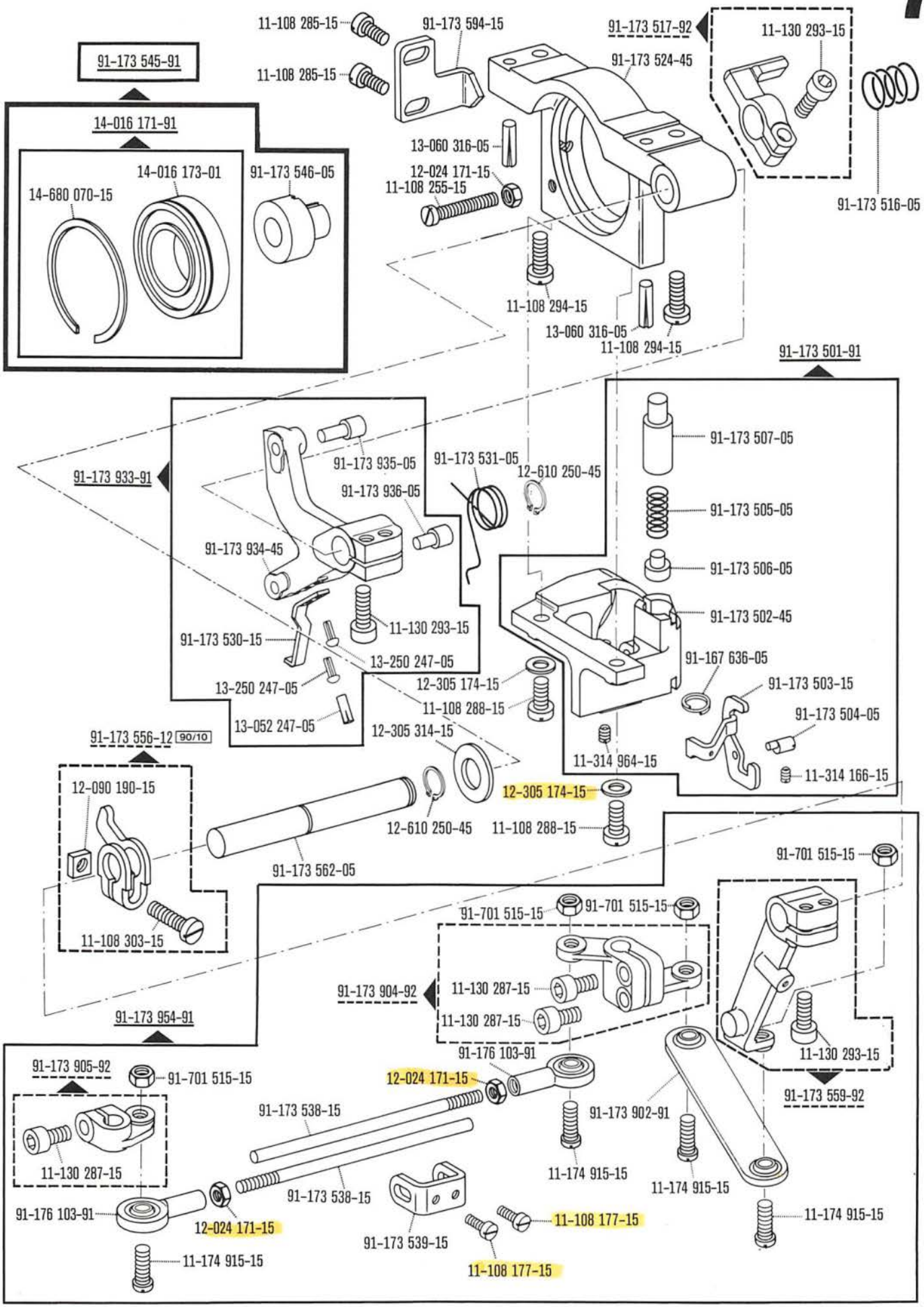

From the library of Superior Sewing Machine & Supply LLC

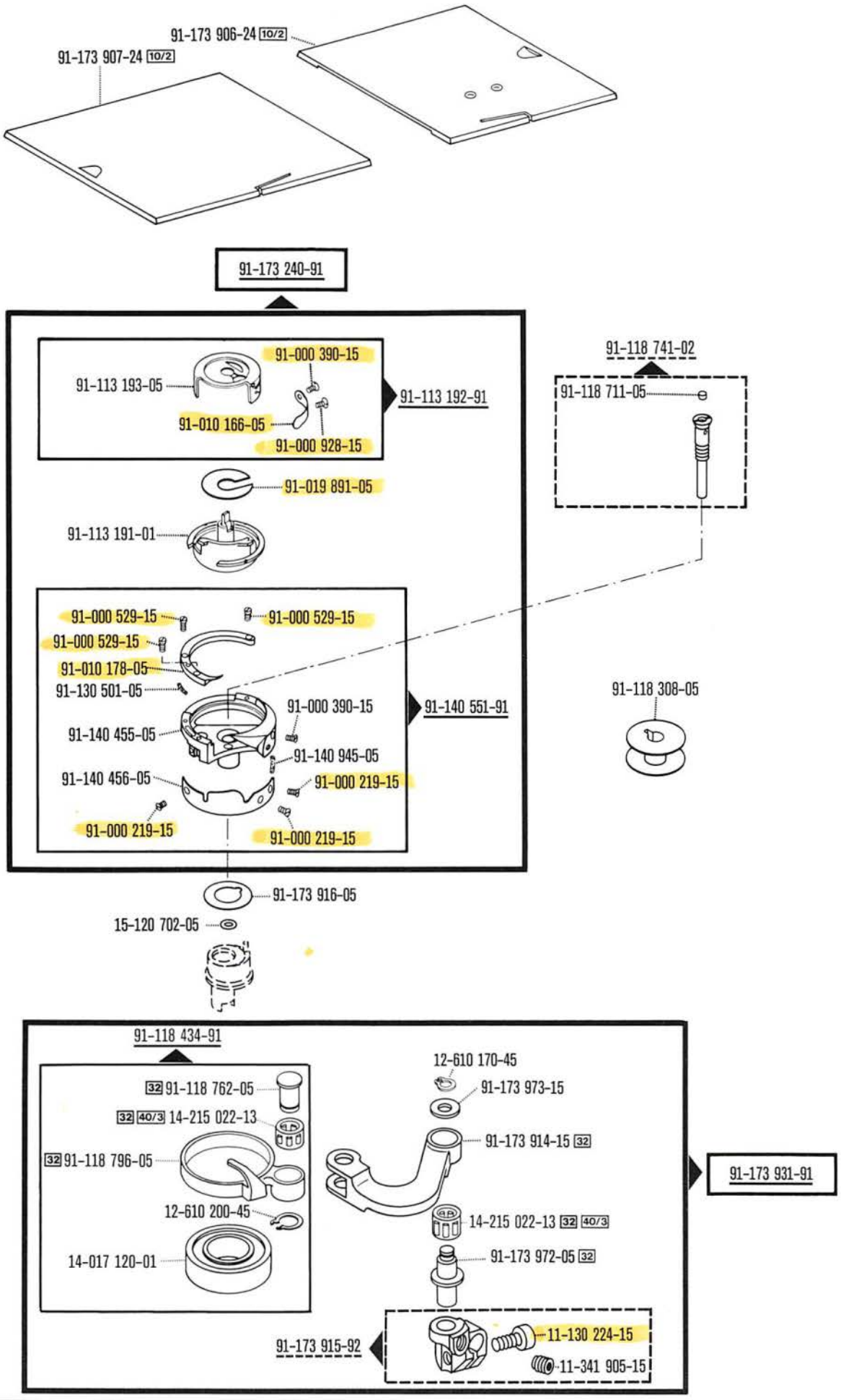

00-000 000-00 00-000 000-00 00-000 000-00 ☐ siehe Erläuterungen Register 0
see explanations on section 0
voir légende registre 0
ver explicaciones del registro 0

From the library of: Superior Sewing Machine & Supply LLC

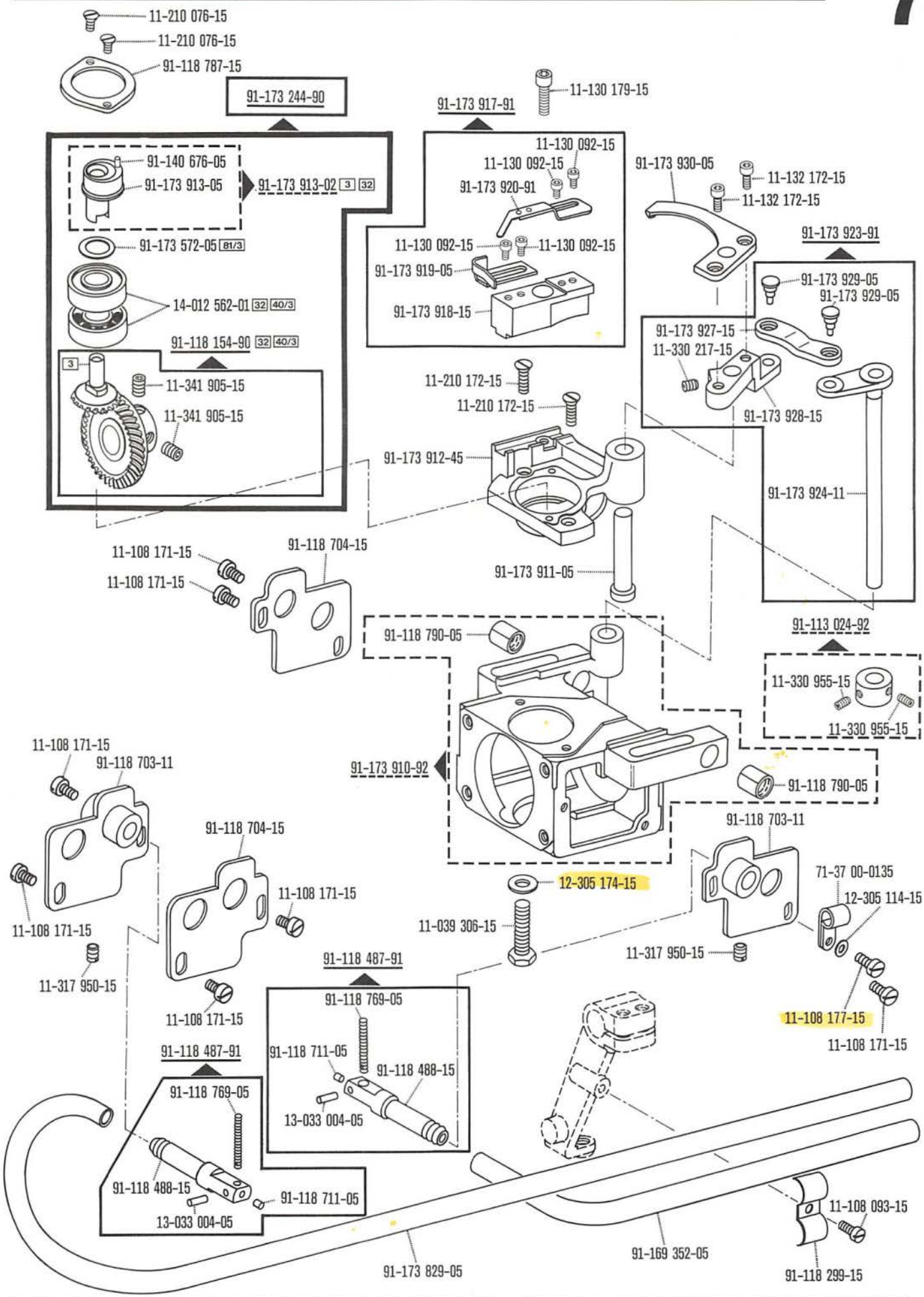

From the library of Superior Sewing Machine & Supply LLC

91-090 823-91

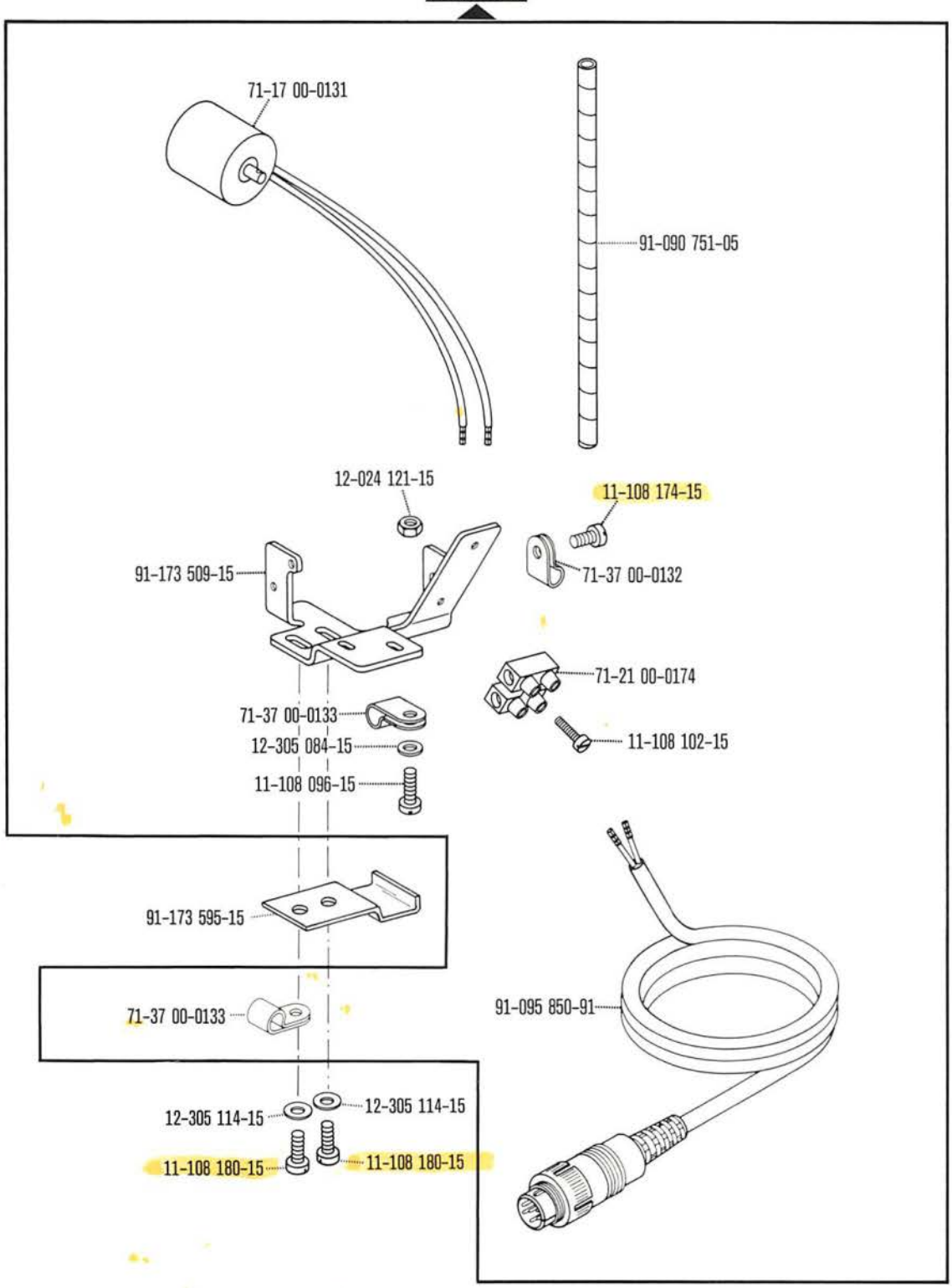

00-000 000-00 00-000 000-00 00-000 000-00 ☐ siehe Erläuterungen Register 0
see explanations on section 0
voir légende registre 0
ver explicaciones del registro 0

From the library of: Superior Sewing Machine & Supply LLC

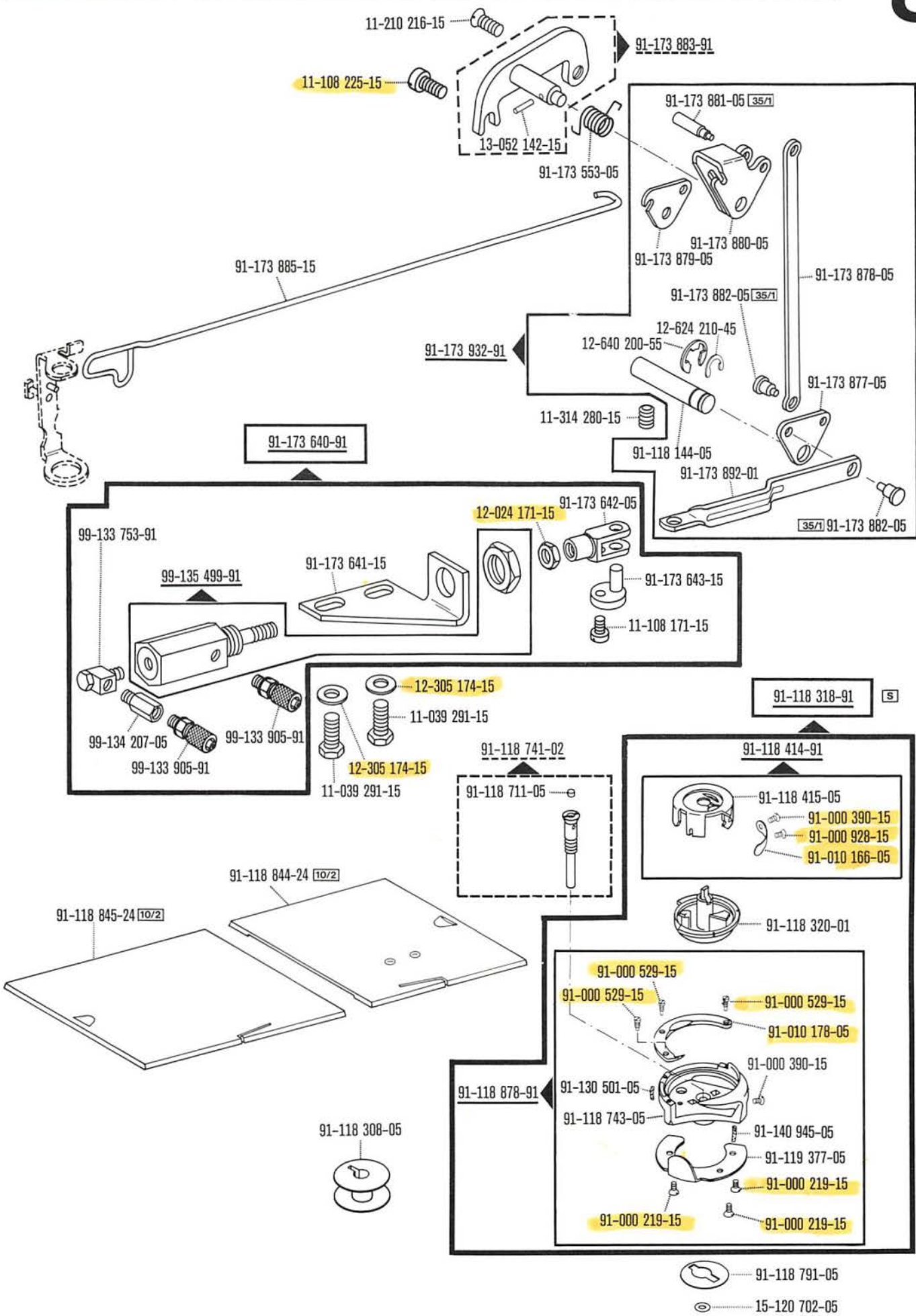

From the library of Superior Sewing Machine & Supply LLC

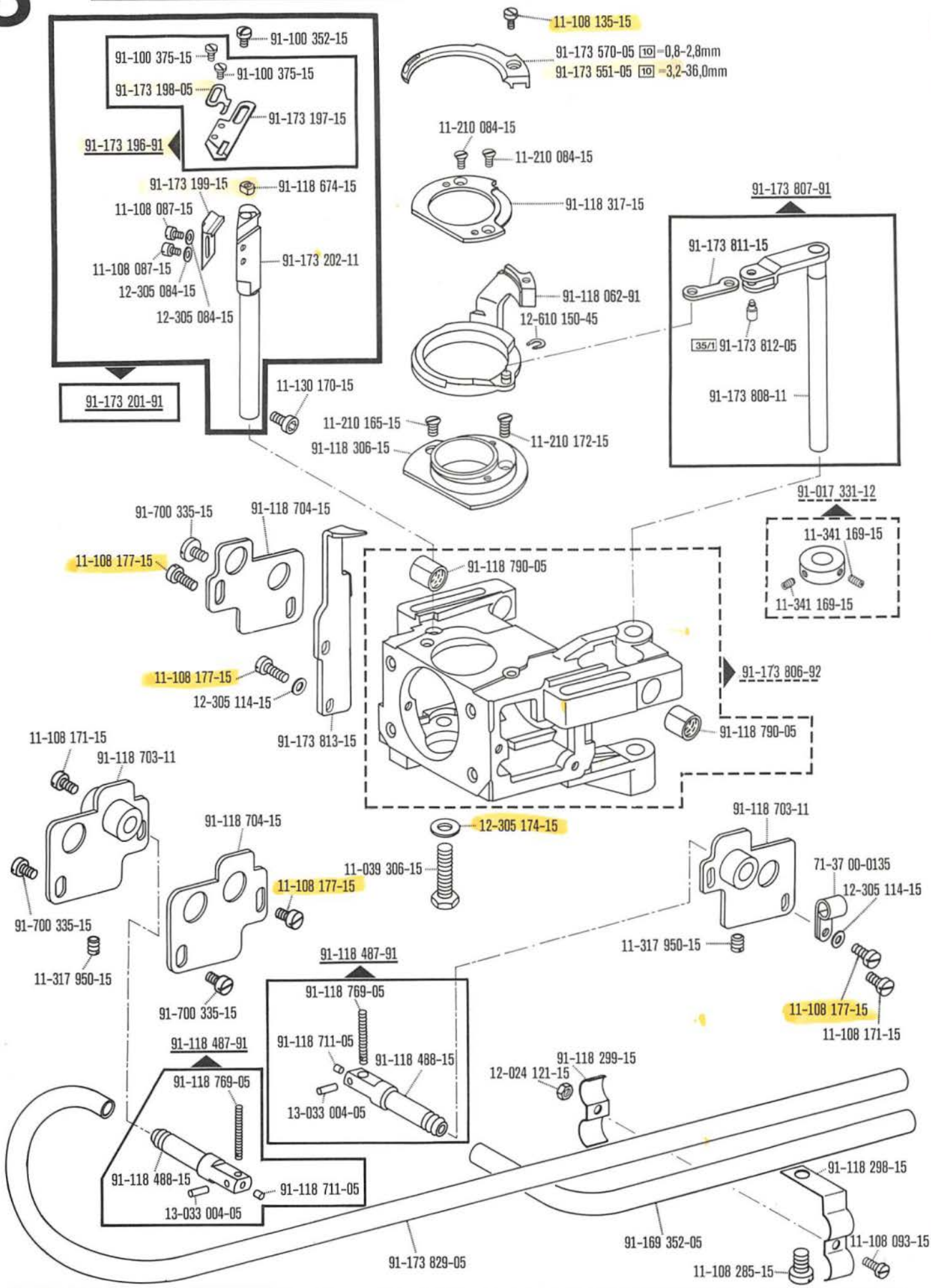

00-000 000-00 00-000 000-00 00-000 000-00 siehe Erläuterungen Register 0
see explanations on section 0
voir légende registre 0
ver explicaciones del registro 0

From the library of: Superior Sewing Machine & Supply, LLC

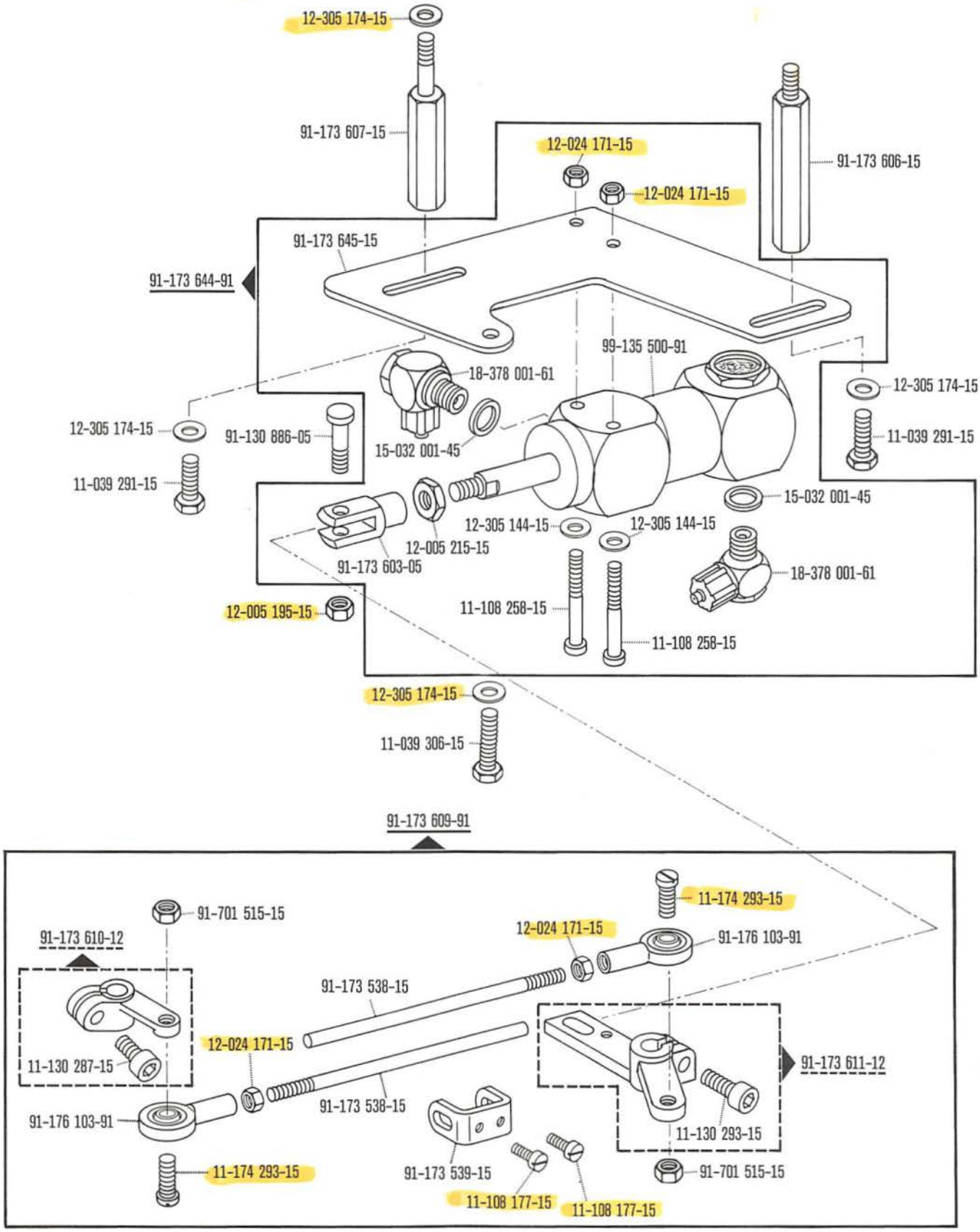

From the library of Superior Sewing Machine & Supply LLC

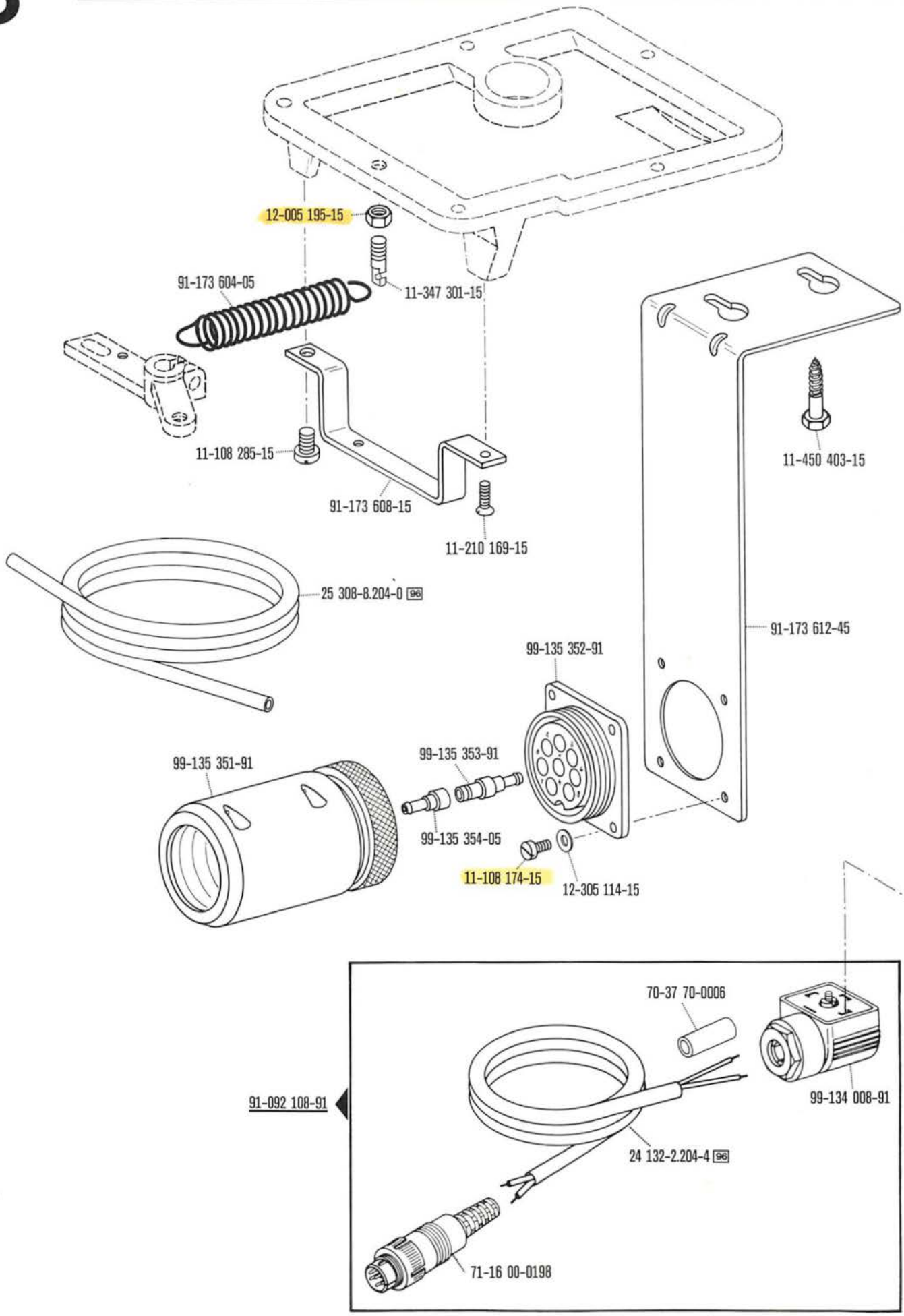

00-000 000-00 00-000 000-00 00-000 000-00 ☐ siehe Erläuterungen Register 0
see explanations on section 0
voir légende registre 0
ver explicaciones del registro 0

From the library of: Superior Sewing Machine & Supply LLC

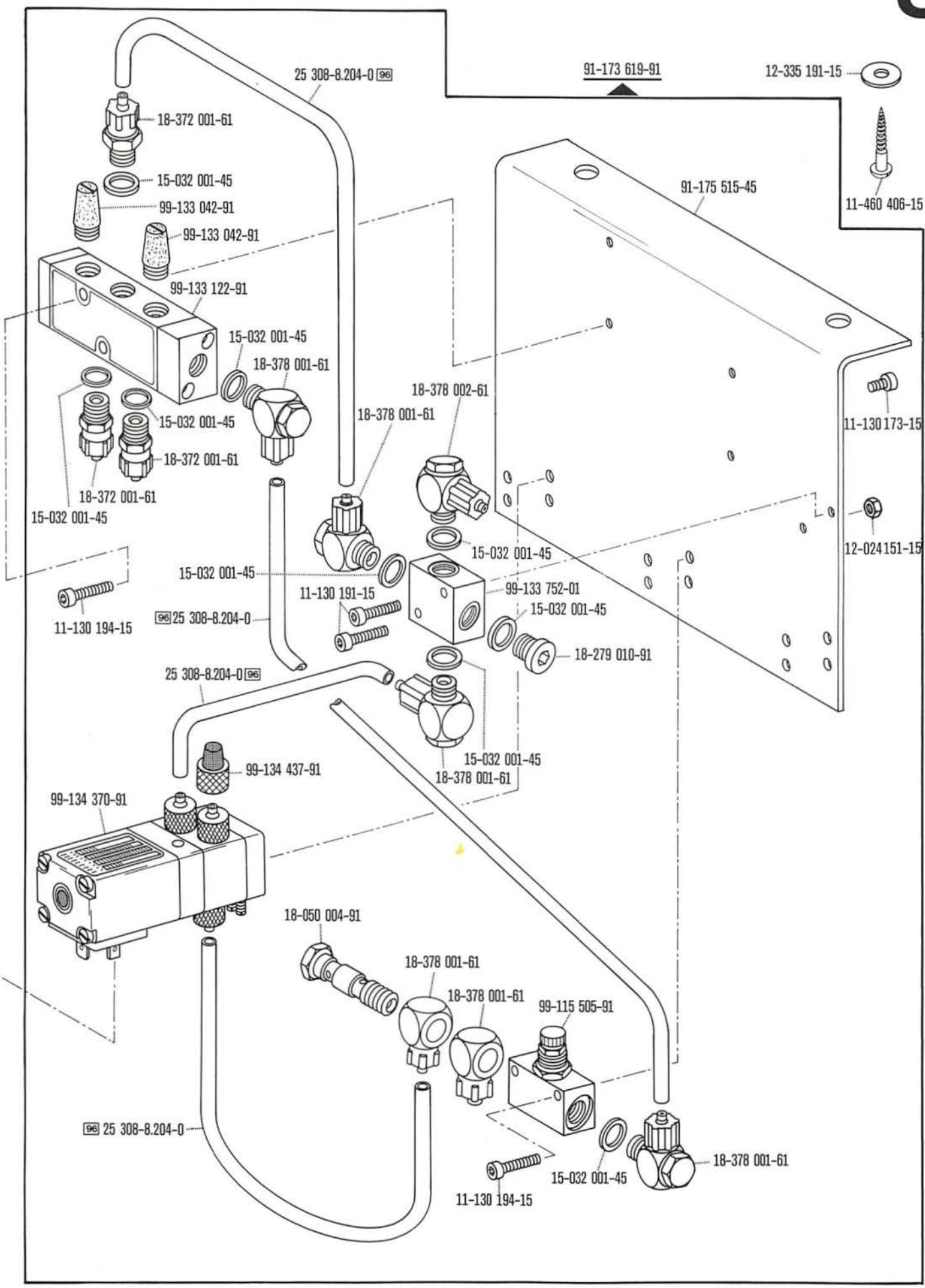

From the library of: Superior Sewing Machine & Supply LLC

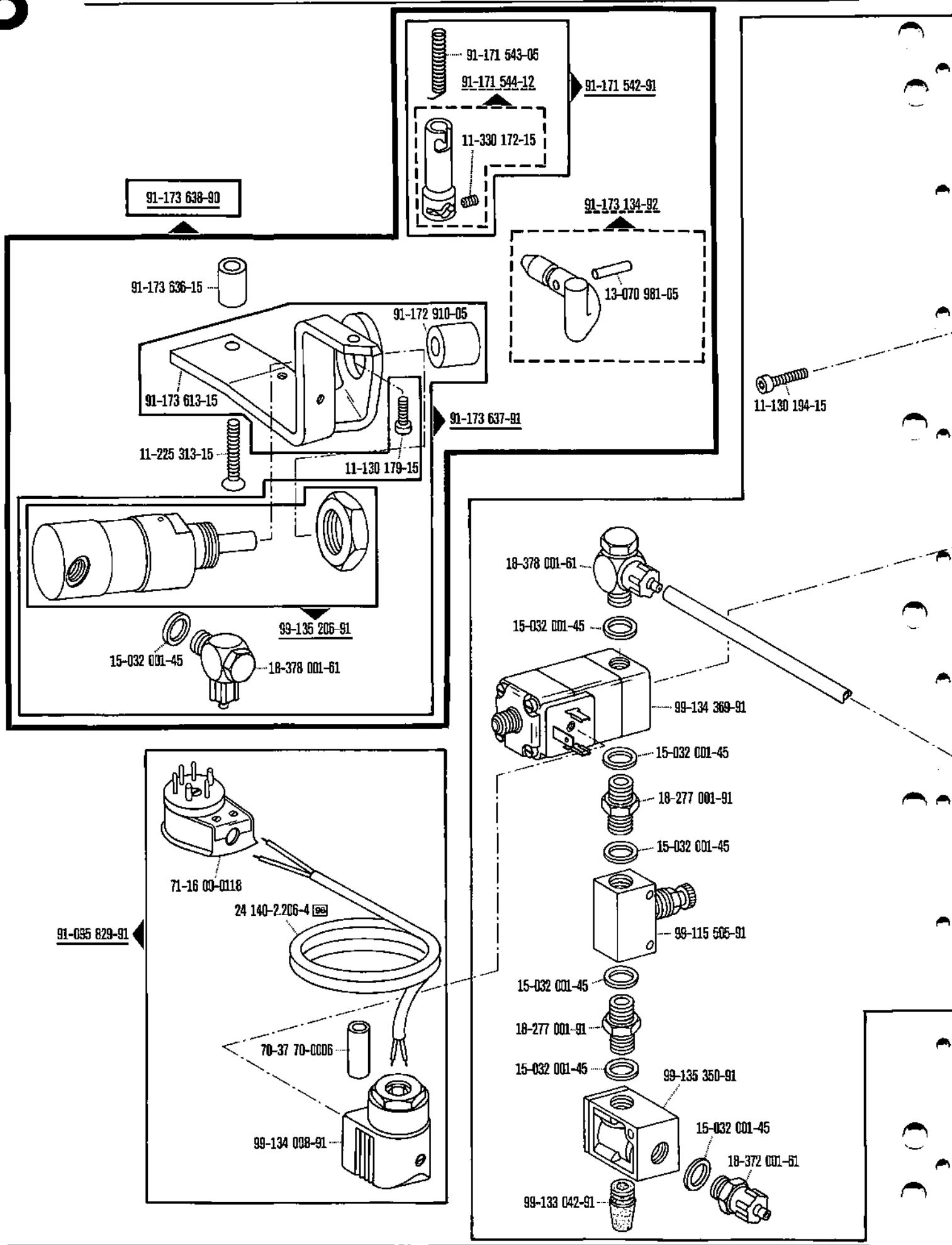

00-000 000-00 00-000 000-00 00-000 000-00 siehe Erläuterungen Register 0
see explanations on section 0
voir légende registre 0
ver explicaciones del registro 0

From the library of: Superior Sewing Machine & Supply LLC

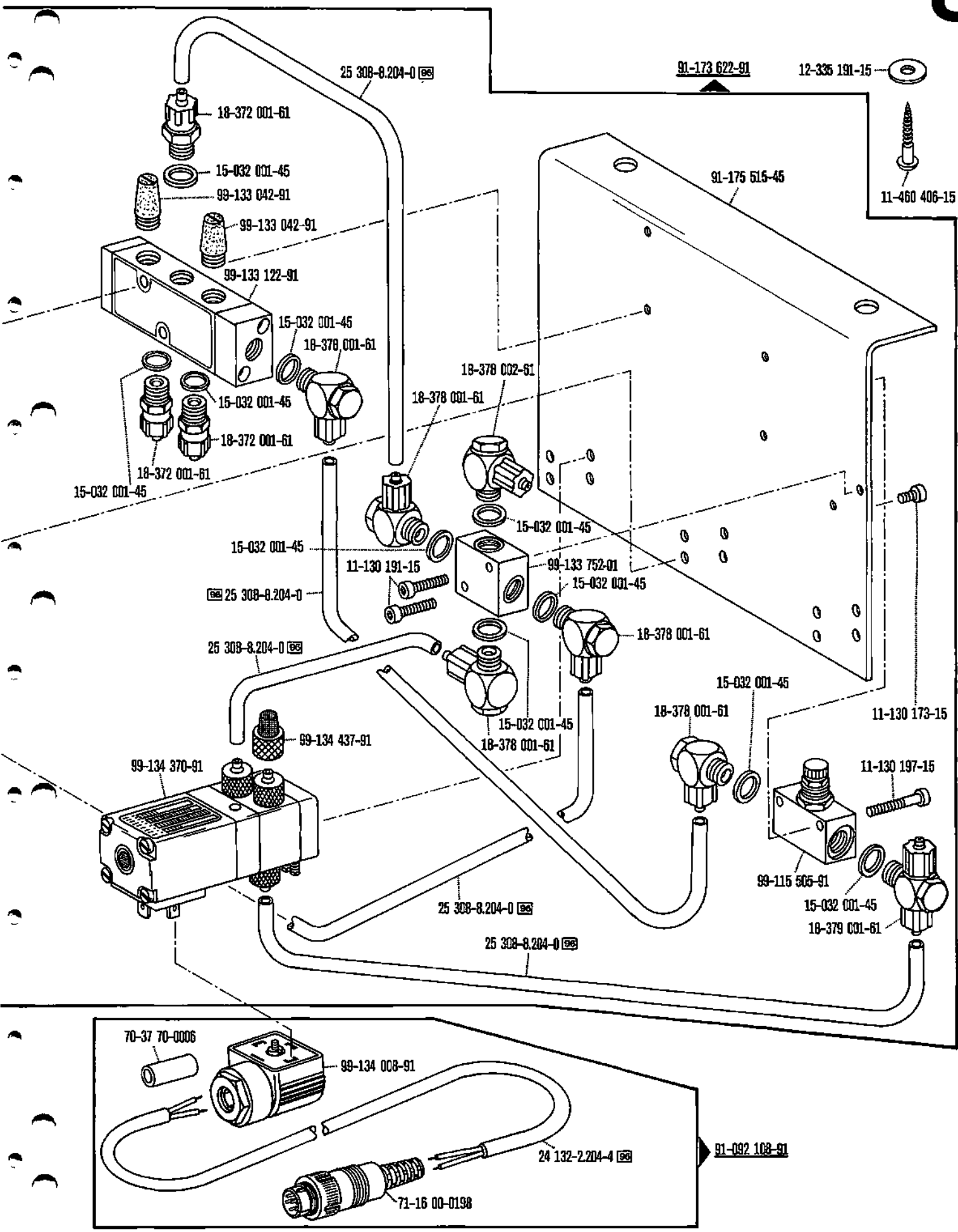

From the library of: Superior Sewing Machine & Supply LLC

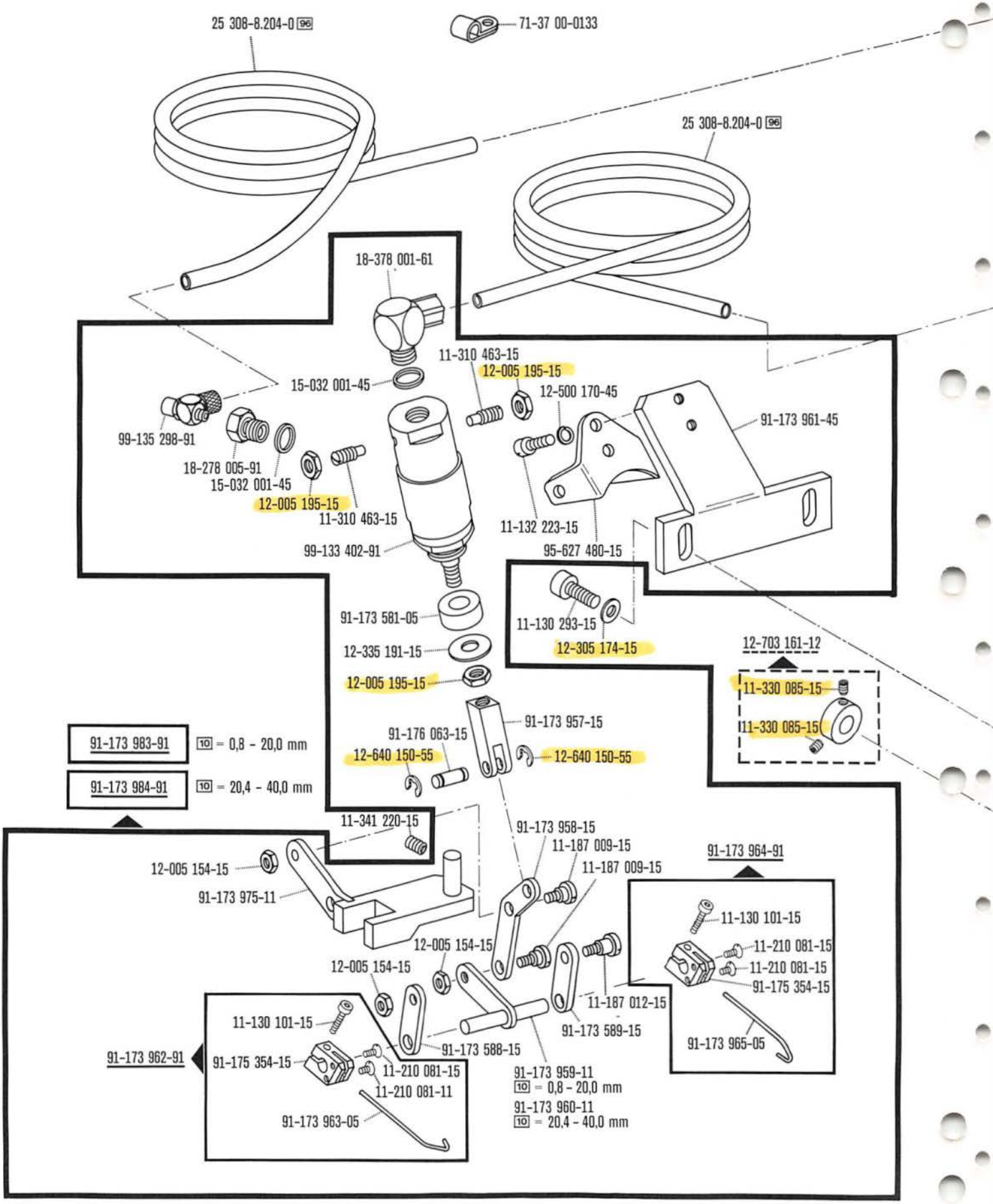

00-000 000-00 00-000 000-00 00-000 000-00 siehe Erläuterungen Register 0
see explanations on section 0
voir légende registre 0
ver explicaciones del registro 0

From the library of: Superior Sewing Machine & Supply, LLC

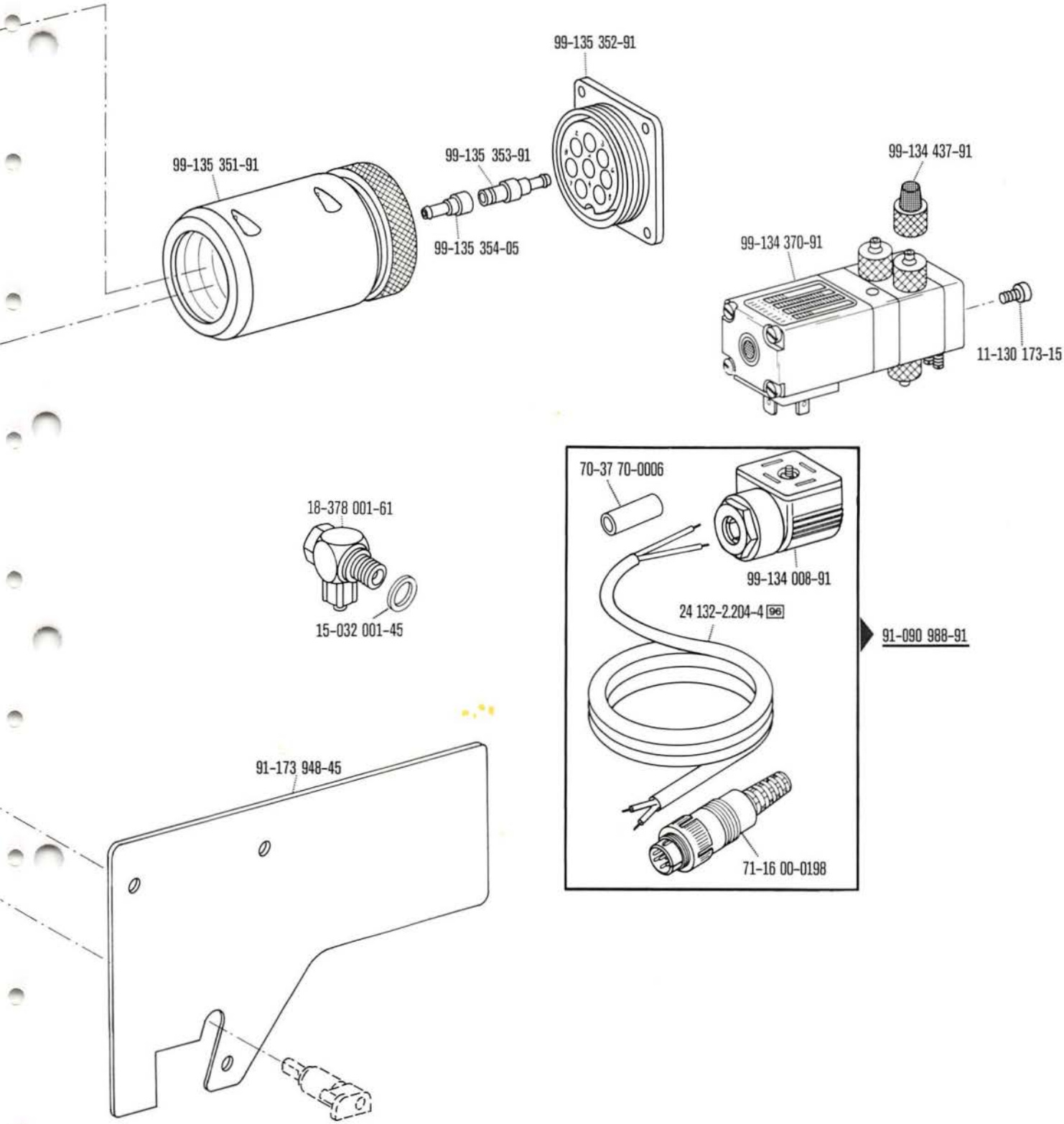

From the library of Superior Sewing Machine & Supply LLC

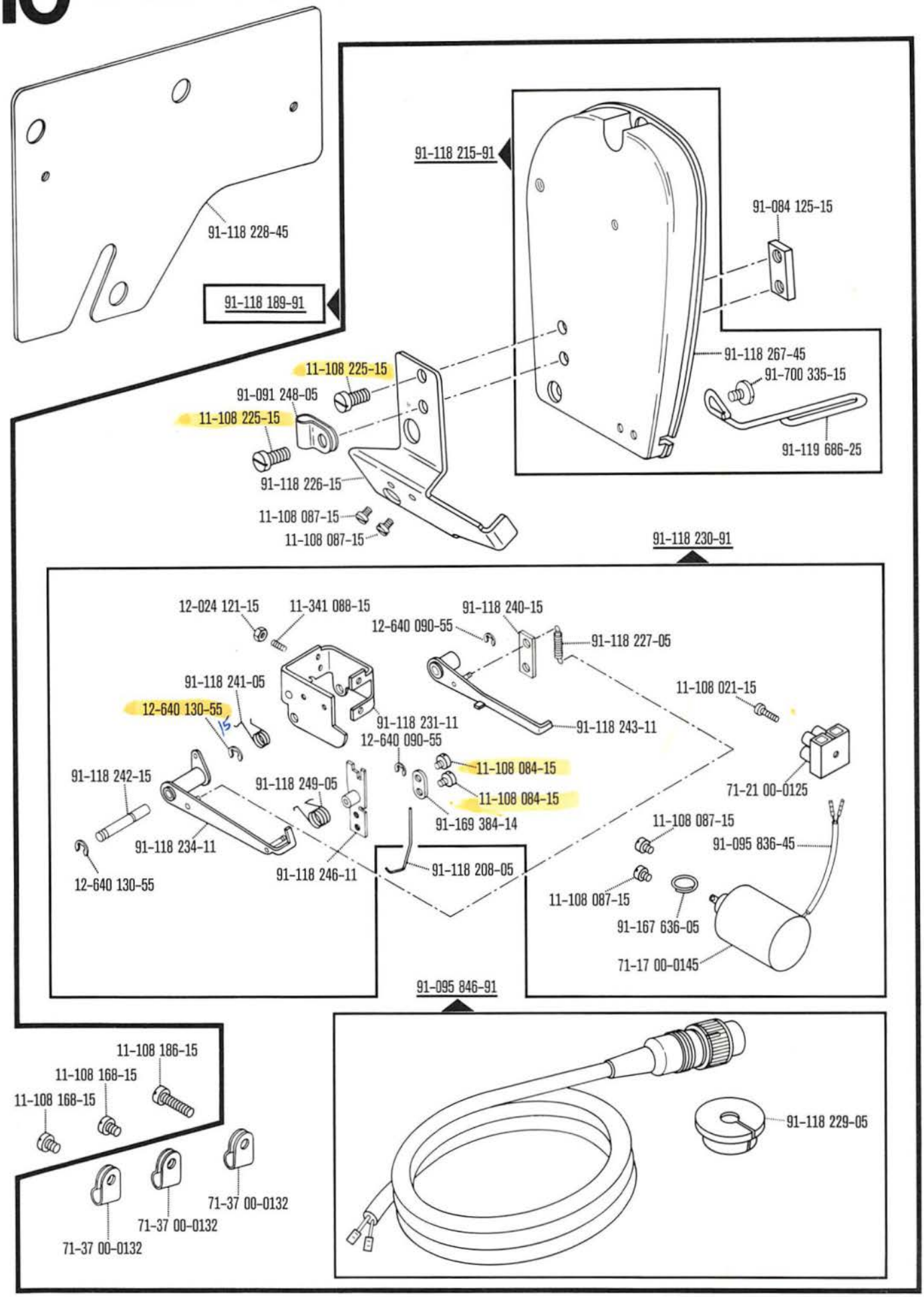

00-000 000-00 00-000 000-00 00-000 000-00 siehe Erläuterungen Register 0
see explanations on section 0
voir légende registre 0
ver explicaciones del registro 0

From the library of: Superior Sewing Machine & Supply LLC

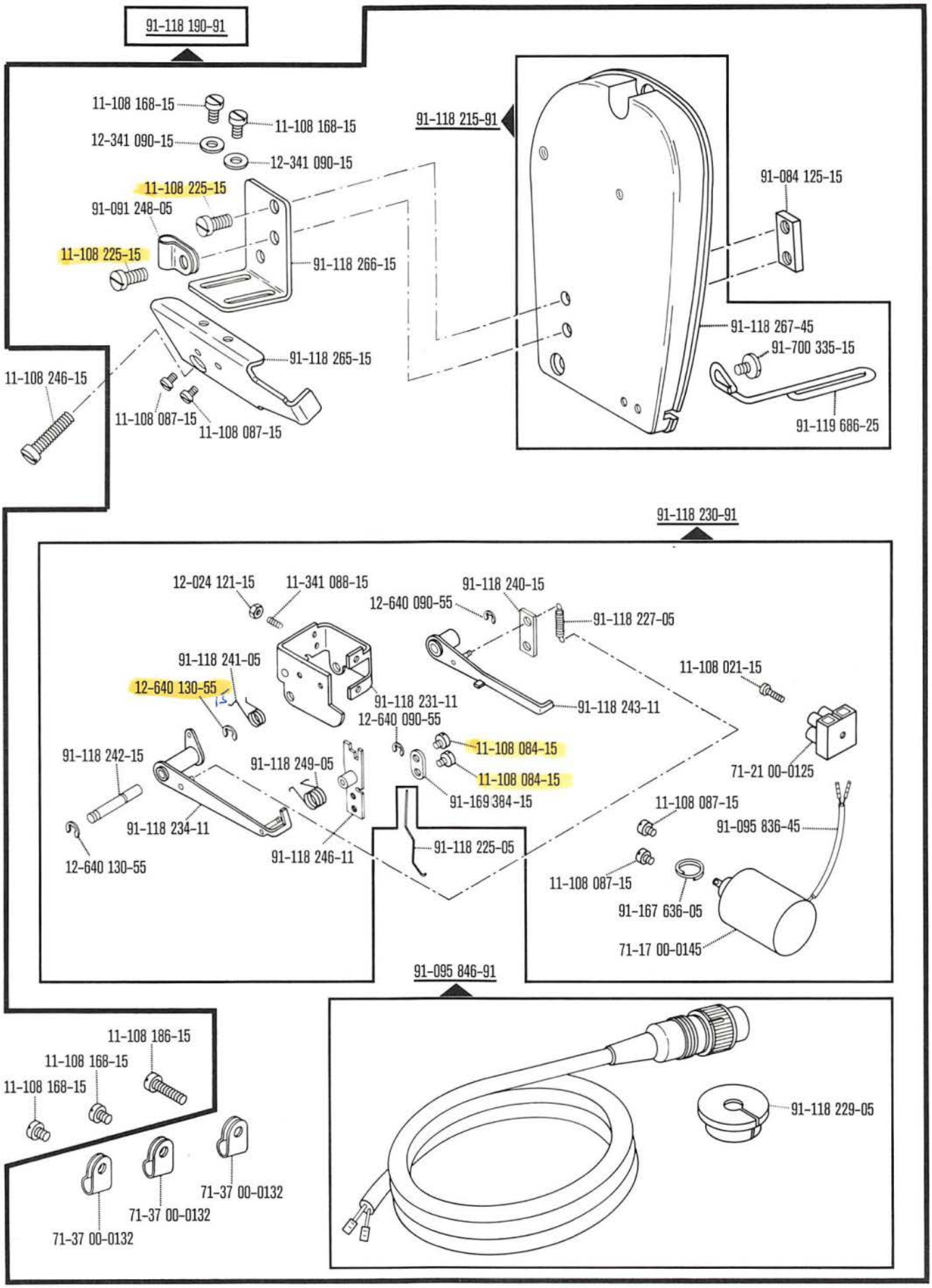

From the library of Superior Sewing Machine & Supply LLC

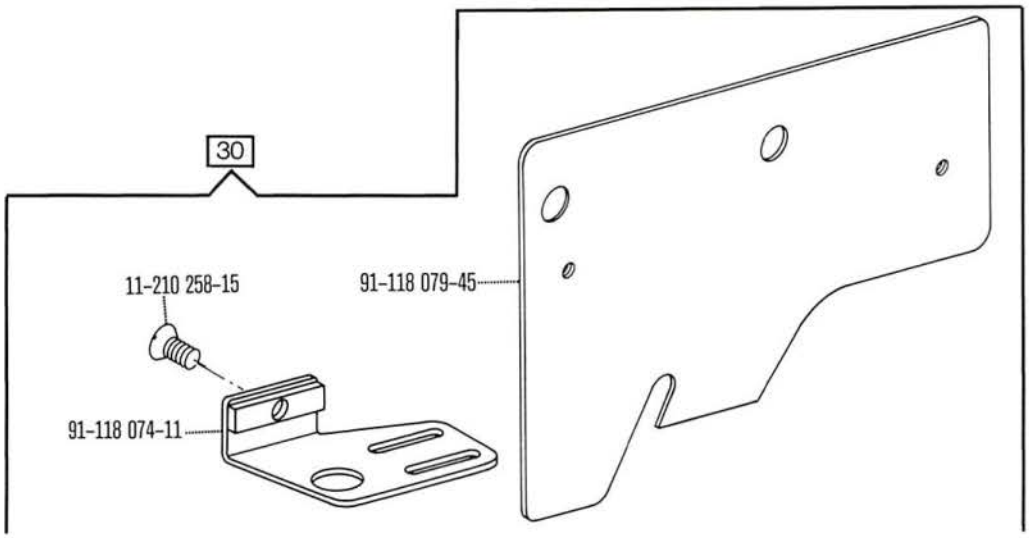

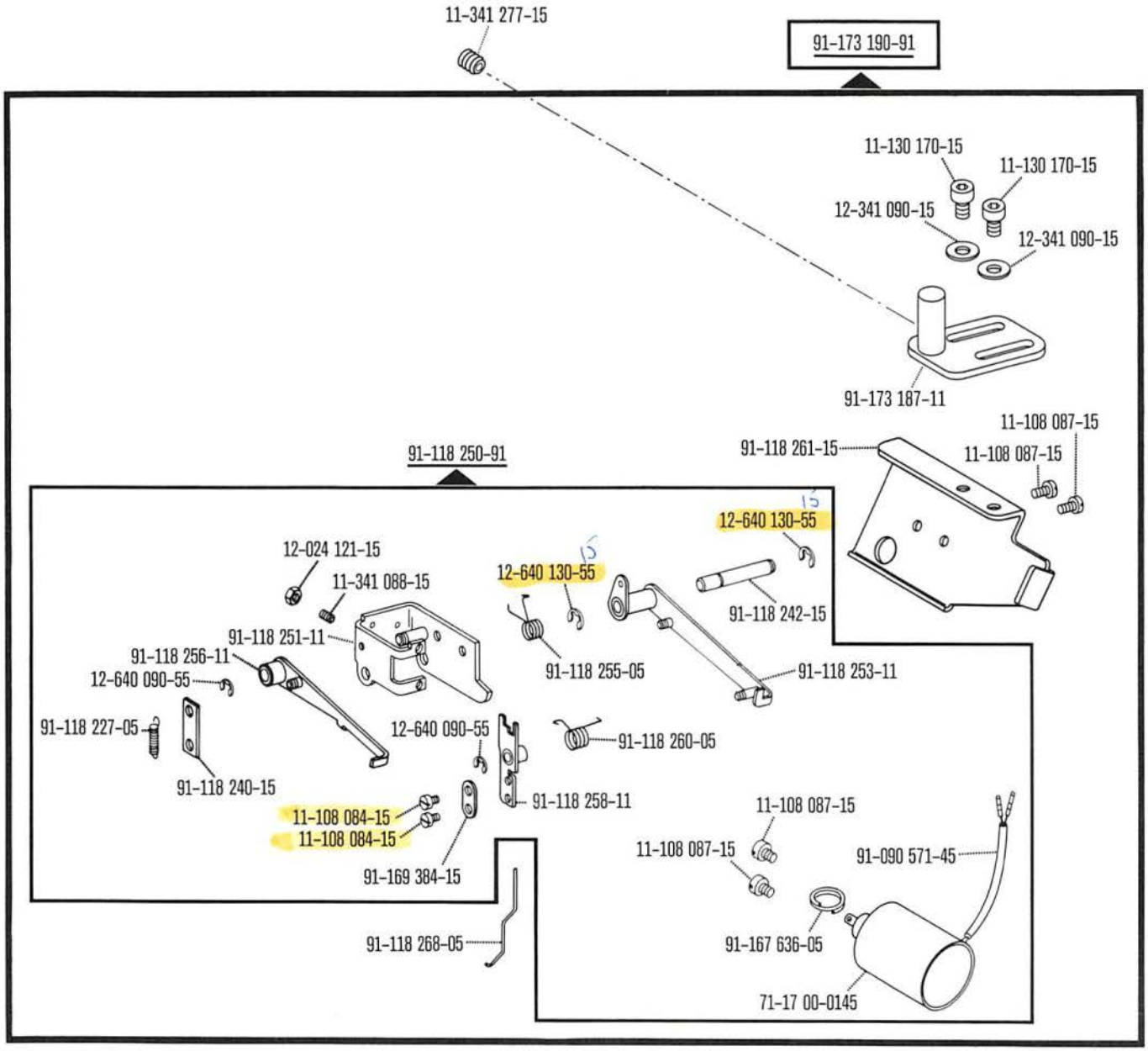

00-000 000-00 00-000 000-00 00-000 000-00 siehe Erläuterungen Register 0
see explanations on section 0
voir légende registre 0
ver explicaciones del registro 0

From the library of: Superior Sewing Machine & Supply LLC

71-59 00-0237

(nur bei Quick-Hebel-Stop-Motor NDK 700)
(on lever-operated NDK 700 Quick-Stop motor only)
(uniquement pour moteur Quick-Stop à levier, NDK 700)
(sólo en motores Quick-Stop de palanca NDK 700)

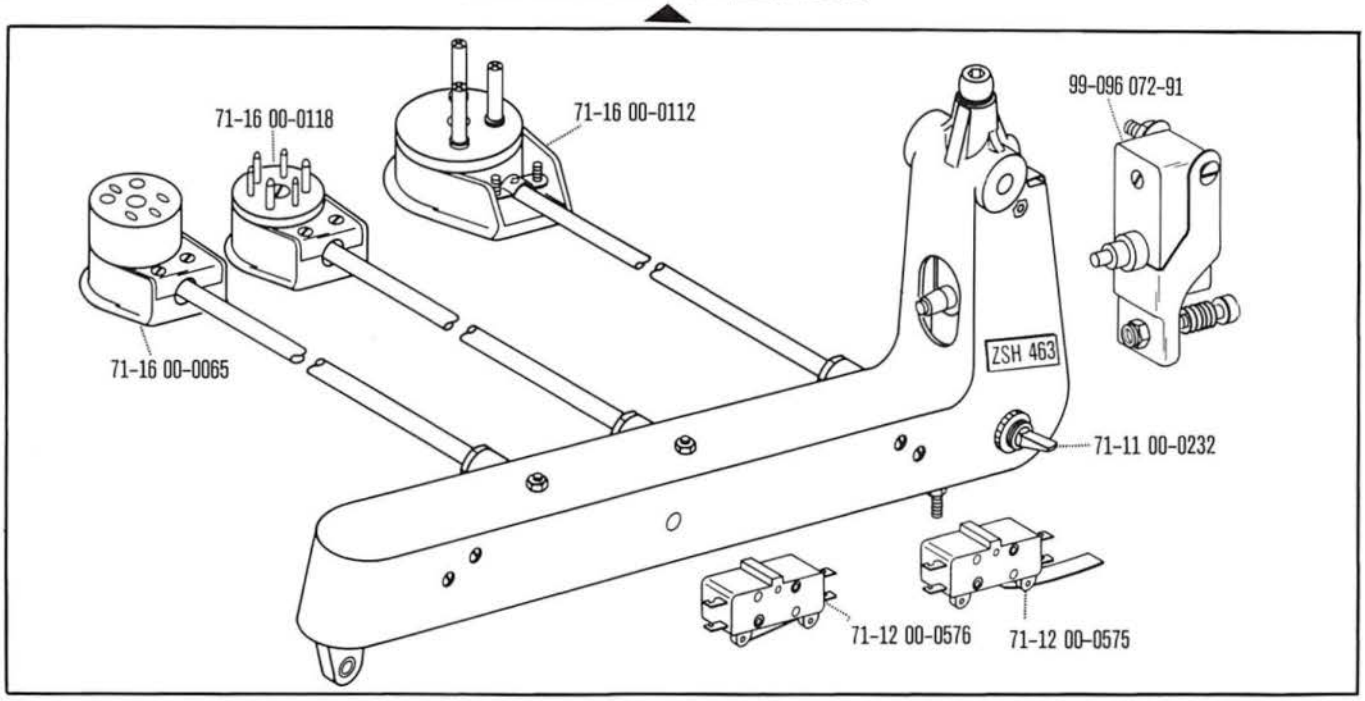

From the library of: Superior Sewing Machine & Supply LLC

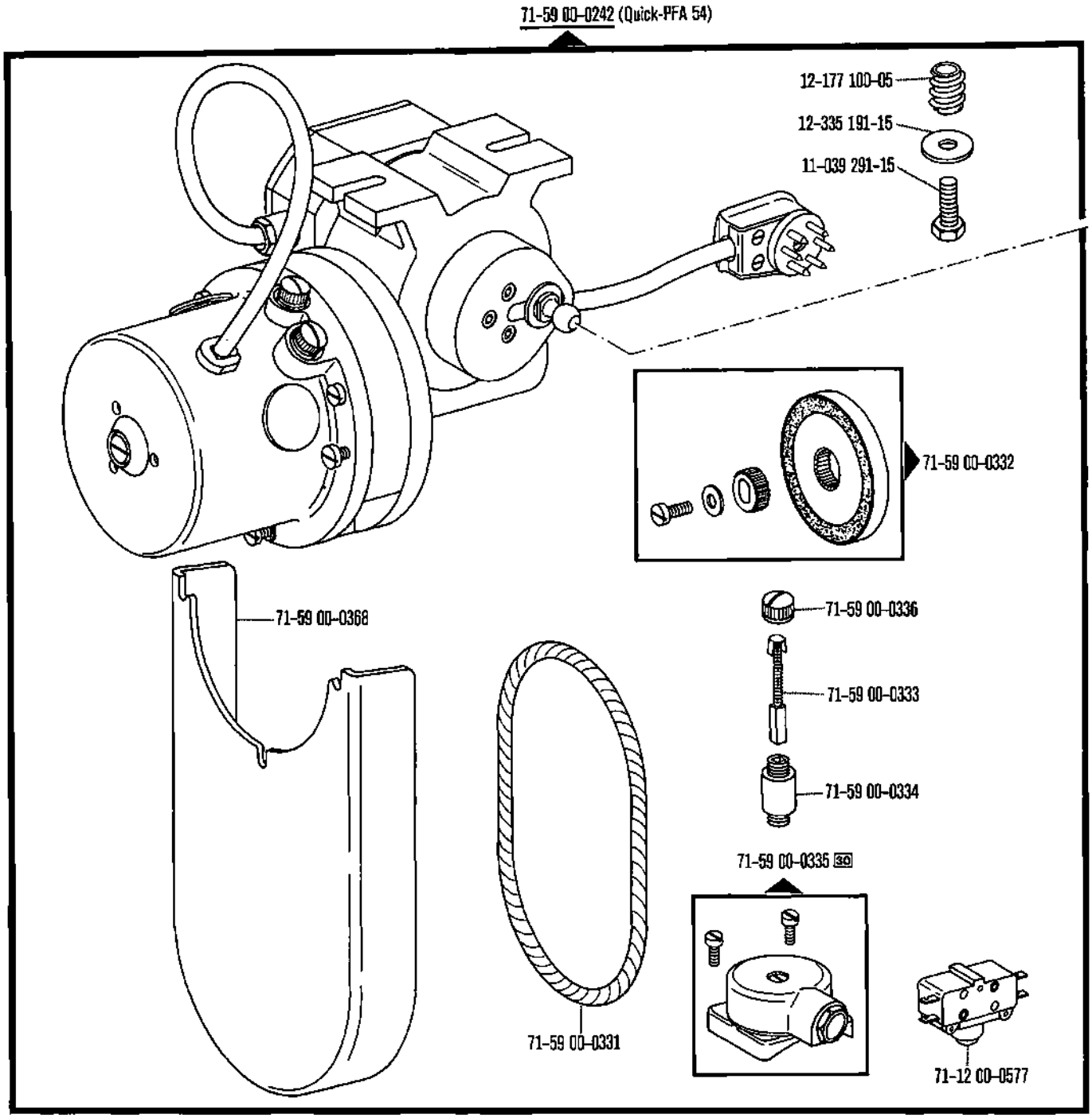

From the library of: Superior Sewing Machine & Supply LLC

91-118 955-15
11-130 224-15
11-130 224-15
12-305 144-15
11-460 304-15
12-305 144-15
91-118 953-15
11-108 285-15
16-049 040-11
91-118 956-15
91-171 542-91
91-171 543-05
91-118 905-12
91-171 544-12
13-052 256-15
11-330 172-15

Schnurscheiben-Tabelle · Table of Pulleys

Tableau des poulies à gorge · Tabla de poleas acanaladas

Teilenummer Part number Numéros des pièces № de las piezas	Motordrehzahl U/min. Motor speed (r.p.m.) Régime moteur trs/mn Régimen del motor en r.p.m.	Frequenz Frequency Fréquence Frecuencia	Schnurscheiben-Durchmesser[1] in mm Pulley dia.[1] (mm) Diamètre effectif de la poulie en mm Diámetro efectivo de la polea en mm
71-59 00-0098	1400	50 Hz (c/s)	86
	1700	60 Hz (c/s)	86
71-59 00-0089	2800	50 Hz (c/s)	56
	3400	60 Hz (c/s)	56

71-59 00-0265 (Quick)

71-59 00-0098

71-59 00-0264 (Pfaff)

71-59 00-0089

From the library of Superior Sewing Machine & Supply LLC

91-171 543-05
91-171 544-12
91-171 542-91
11-330 172-15
91-176 024-90
91-173 134-92
13-070 981-05
91-173 141-15
91-172 910-05
91-173 133-15
11-225 310-15
11-130 179-15
91-176 025-91
99-135 206-91
15-032 001-45
18-378 001-61

71-59 00-0237

(nur bei Quick-Hebel-Stop-Motor NDK 700)
(on lever-operated NDK 700 Quick-Stop motor only)
(uniquement pour moteur Quick-Stop à levier, NDK 700)
(sólo en motores Quick-Stop de palanca NDK 700)

99-096 072-91
71-16 00-0118
71-16 00-0112
71-16 00-0065
ZSH 463
71-11 00-0232
71-12 00-0576
71-12 00-0575

00-000 000-00 00-000 000-00 00-000 000-00 ☐ siehe Erläuterungen Register 0
see explanations on section 0
voir légende registre 0
ver explicaciones del registro 0

From the library of: Superior Sewing Machine & Supply LLC

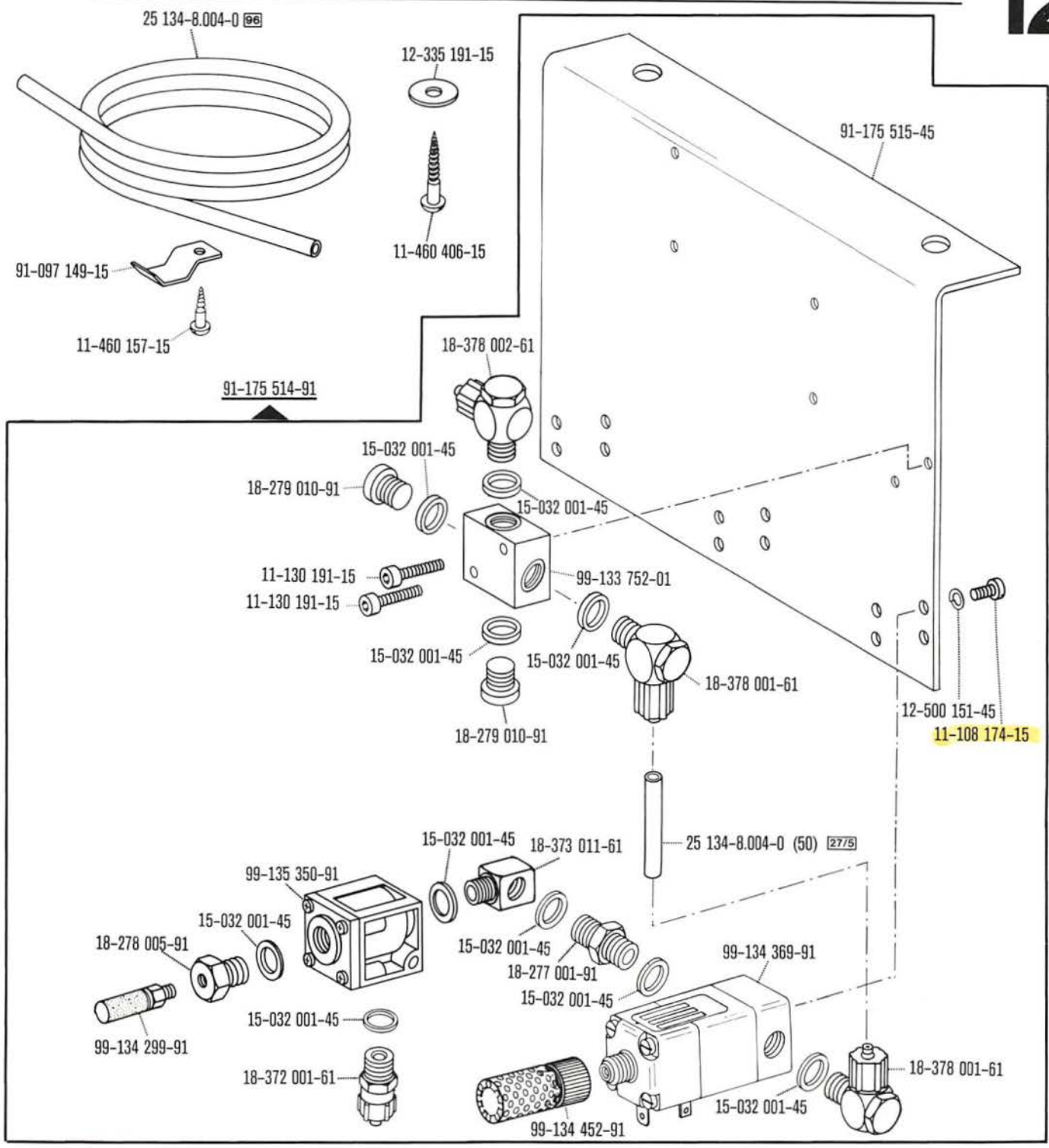

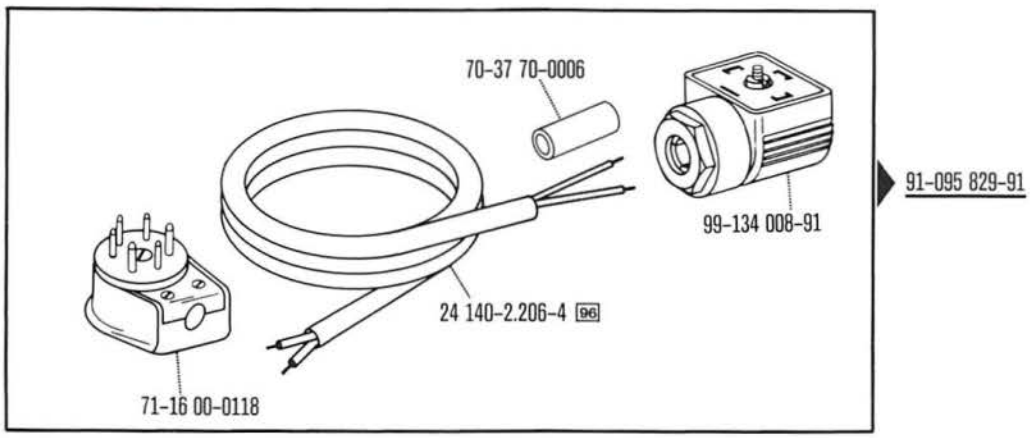

From the library of Superior Sewing Machine & Supply LLC

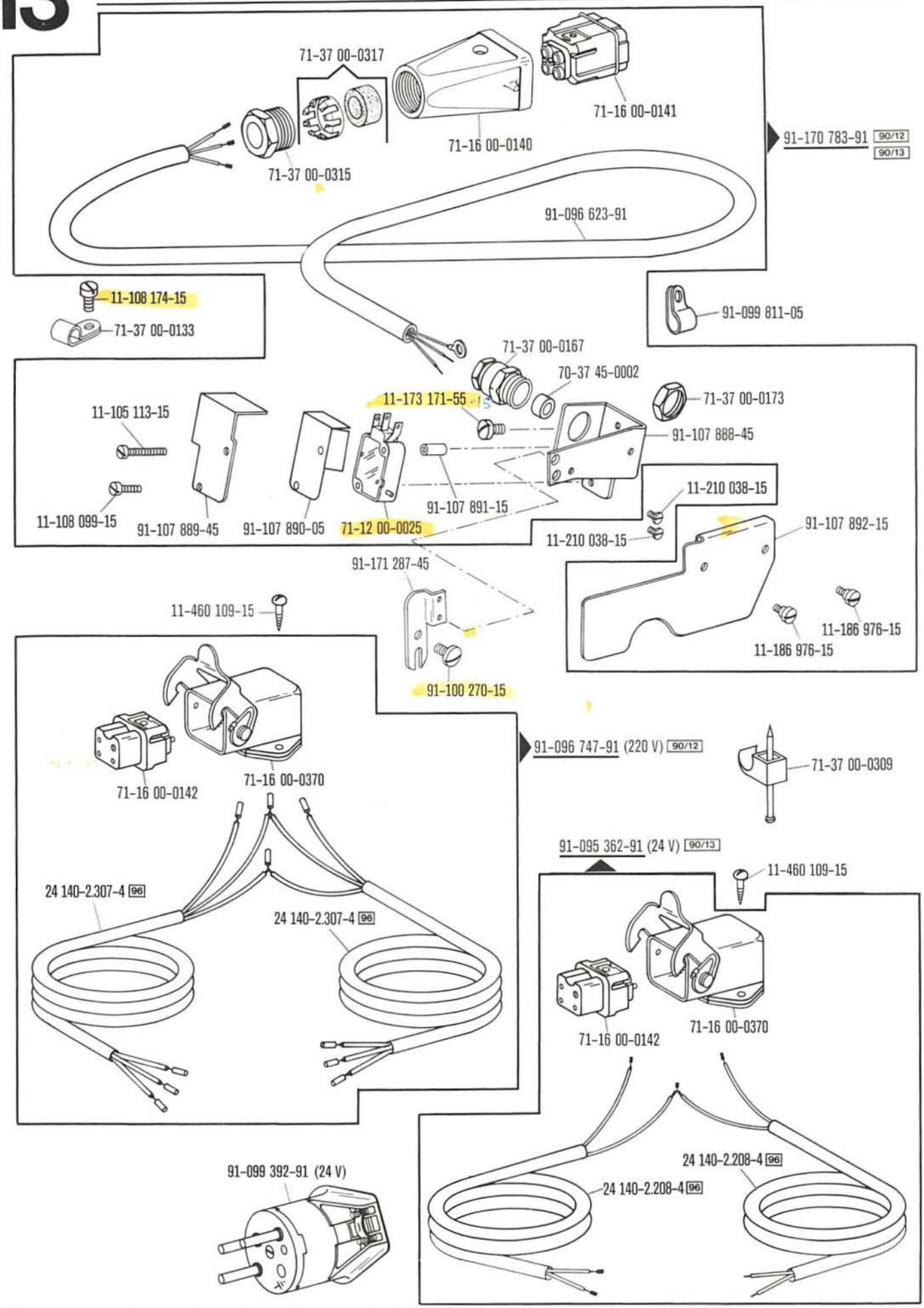

00-000 000-00 00-000 000-00 00-000 000-00 siehe Erläuterungen Register 0
see explanations on section 0
voir légende registre 0
ver explicaciones del registro 0

From the library of: Superior Sewing Machine & Supply LLC

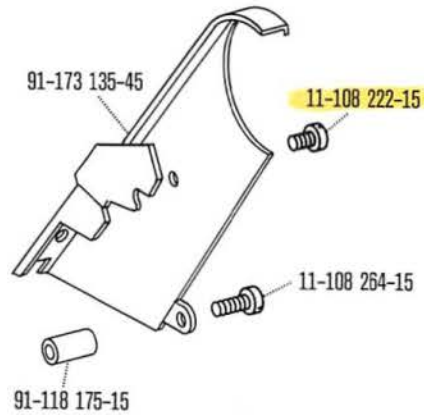

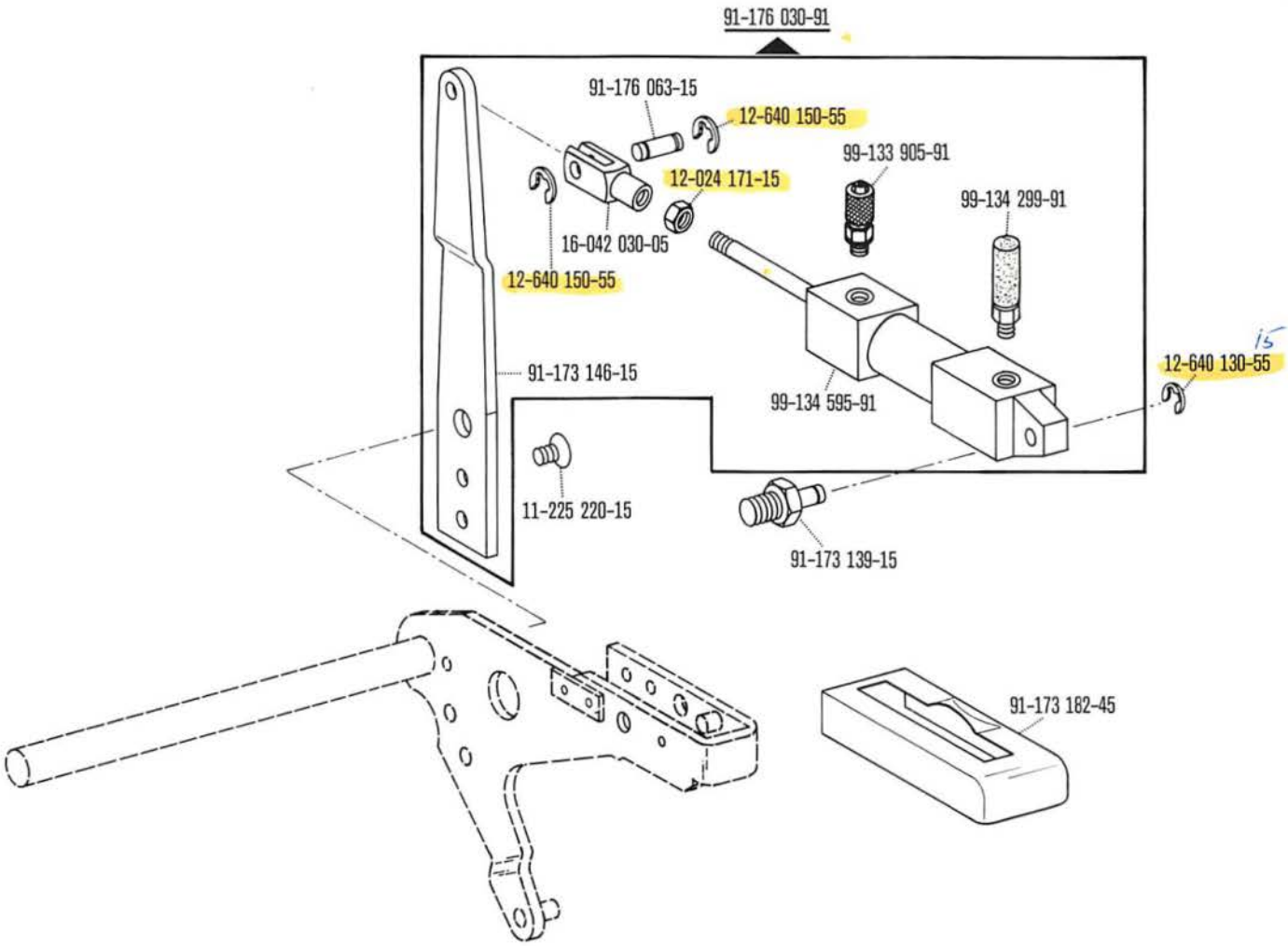

From the library of: Superior Sewing Machine & Supply LLC

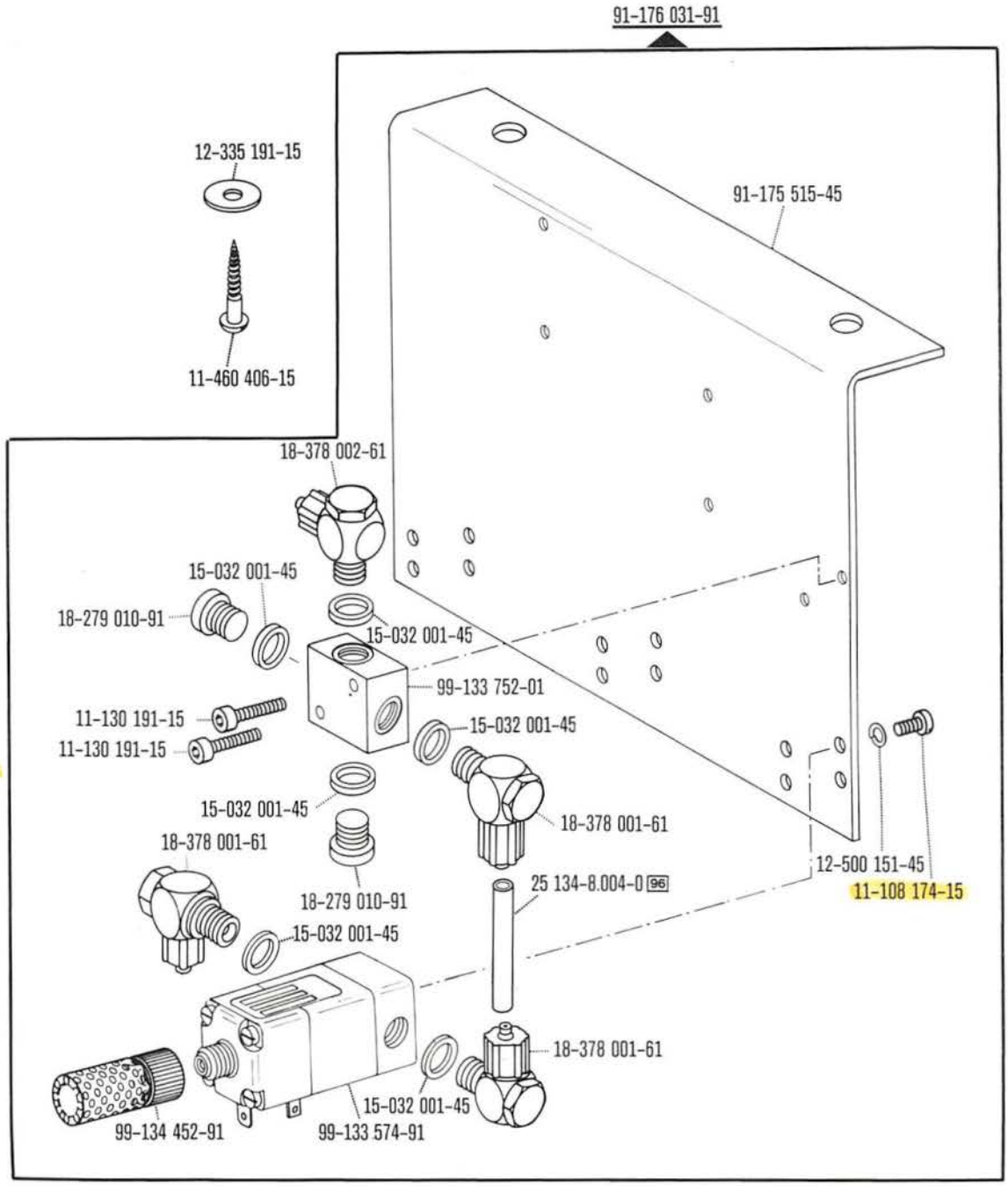

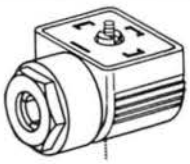

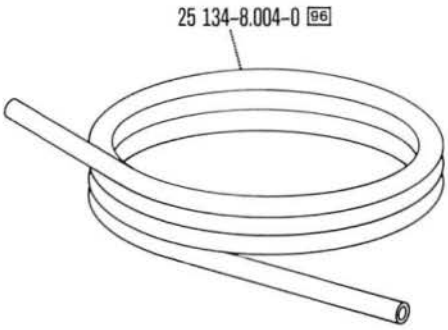

00-000 000-00 00-000 000-00 00-000 000-00 siehe Erläuterungen Register 0
see explanations on section 0
voir légende registre 0
ver explicaciones del registro 0

From the library of: Superior Sewing Machine & Supply LLC

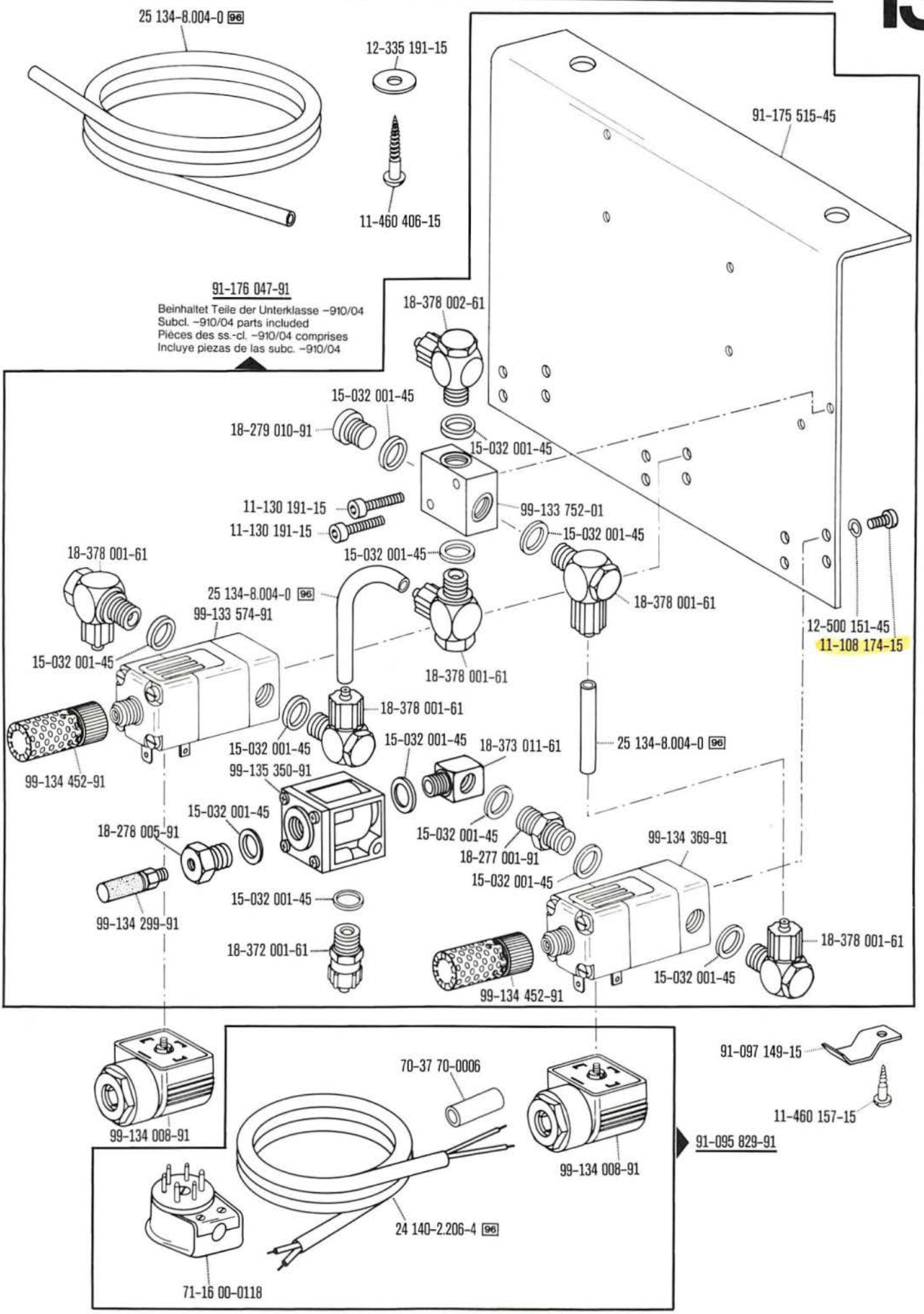

From the library of: Superior Sewing Machine & Supply LLC

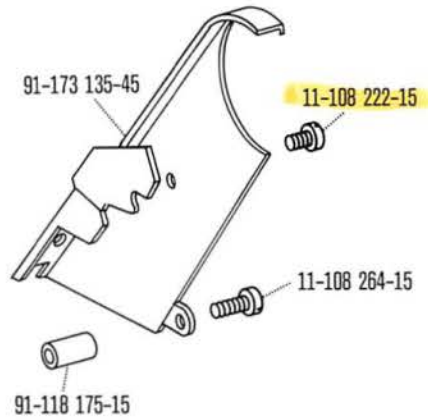

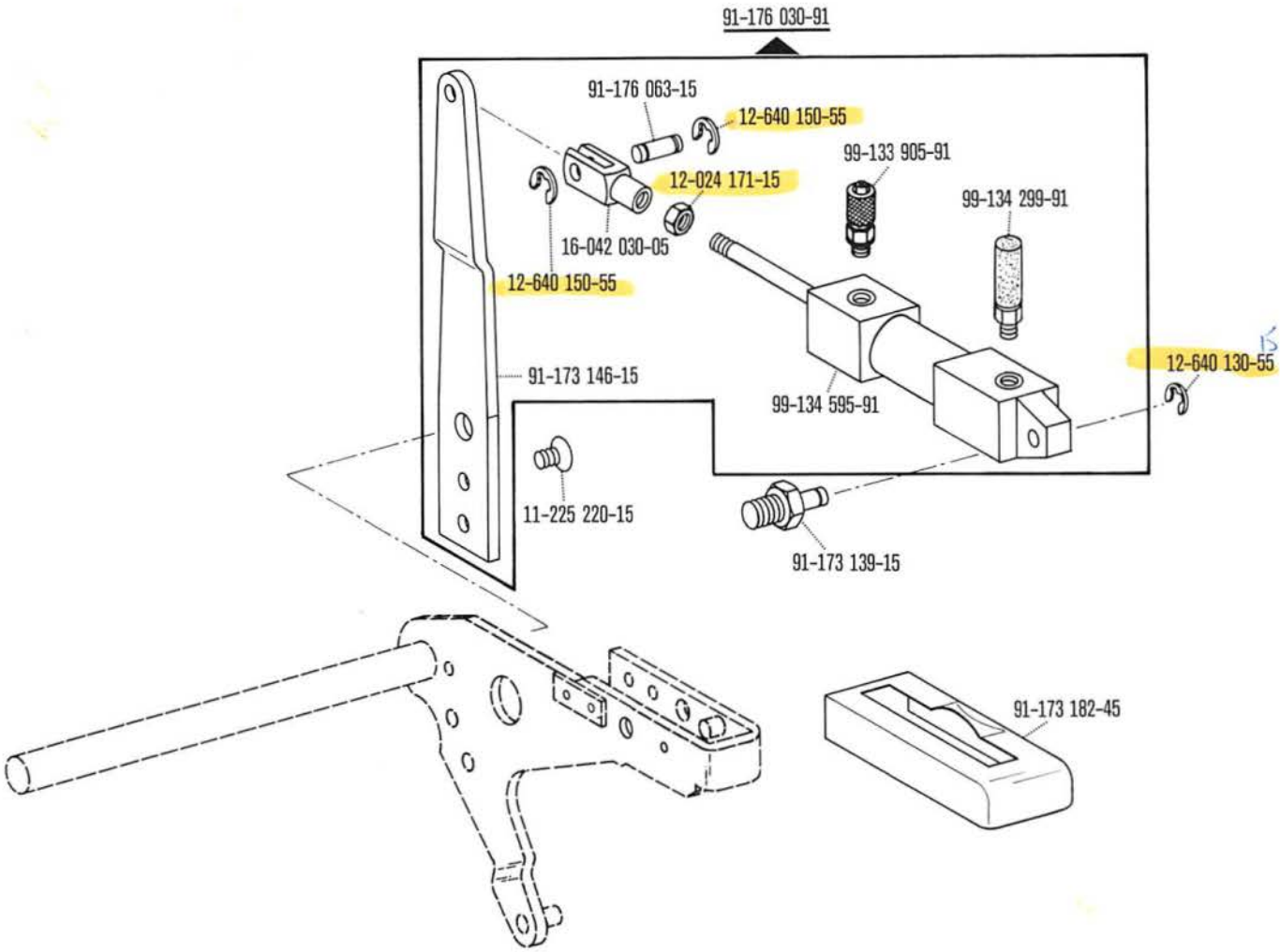

*) Beinhaltet Unterklasse -910/04
Includes subclass -910/04
Inclut la sous-classe -910/04
Comprende la subclase -910/04

00-000 000-00 00-000 000-00 00-000 000-00 ☐ siehe Erläuterungen Register 0
see explanations on section 0
voir légende registre 0
ver explicaciones del registro 0

From the library of: Superior Sewing Machine & Supply LLC

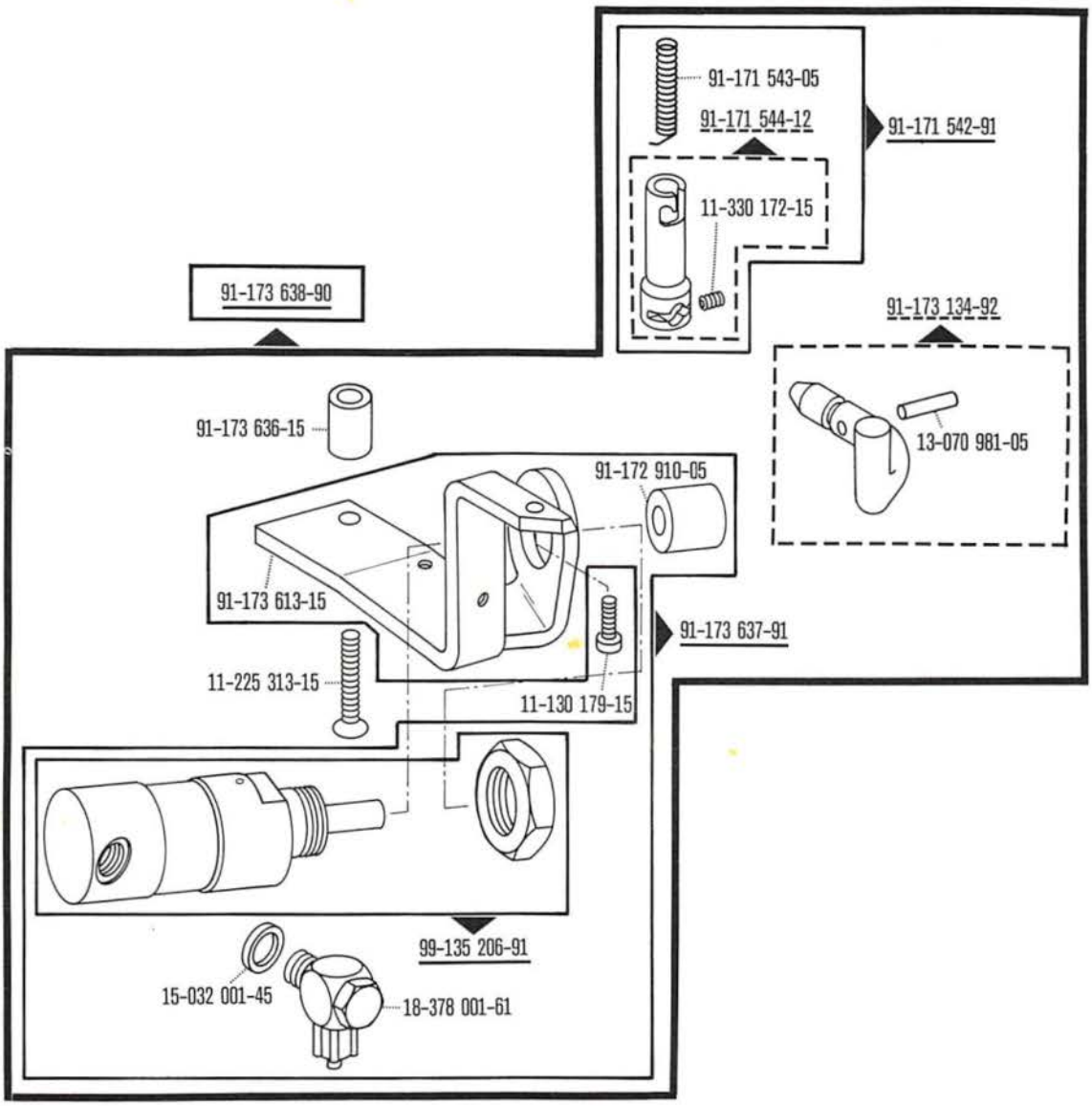

From the library of Superior Sewing Machine & Supply LLC

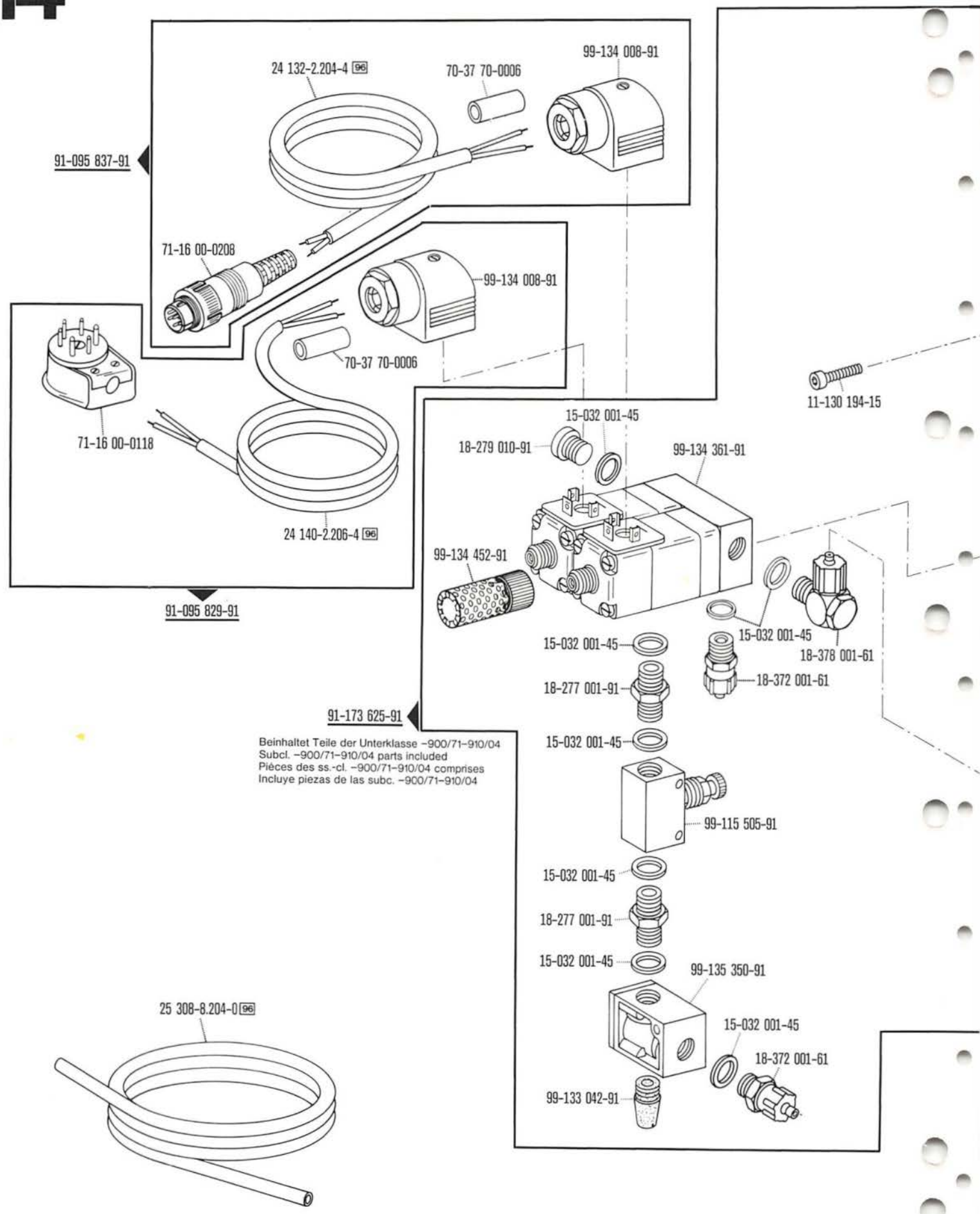

*) Beinhaltet Unterklasse -910/04
Includes subclass -910/04
Comprend la sous-classe -910/04
Comprende la subclase -910/04

00-000 000-00 00-000 000-00 00-000 000-00 ☐ siehe Erläuterungen Register 0
see explanations on section 0
voir légende registre 0
ver explicaciones del registro 0

From the library of: Superior Sewing Machine & Supply LLC

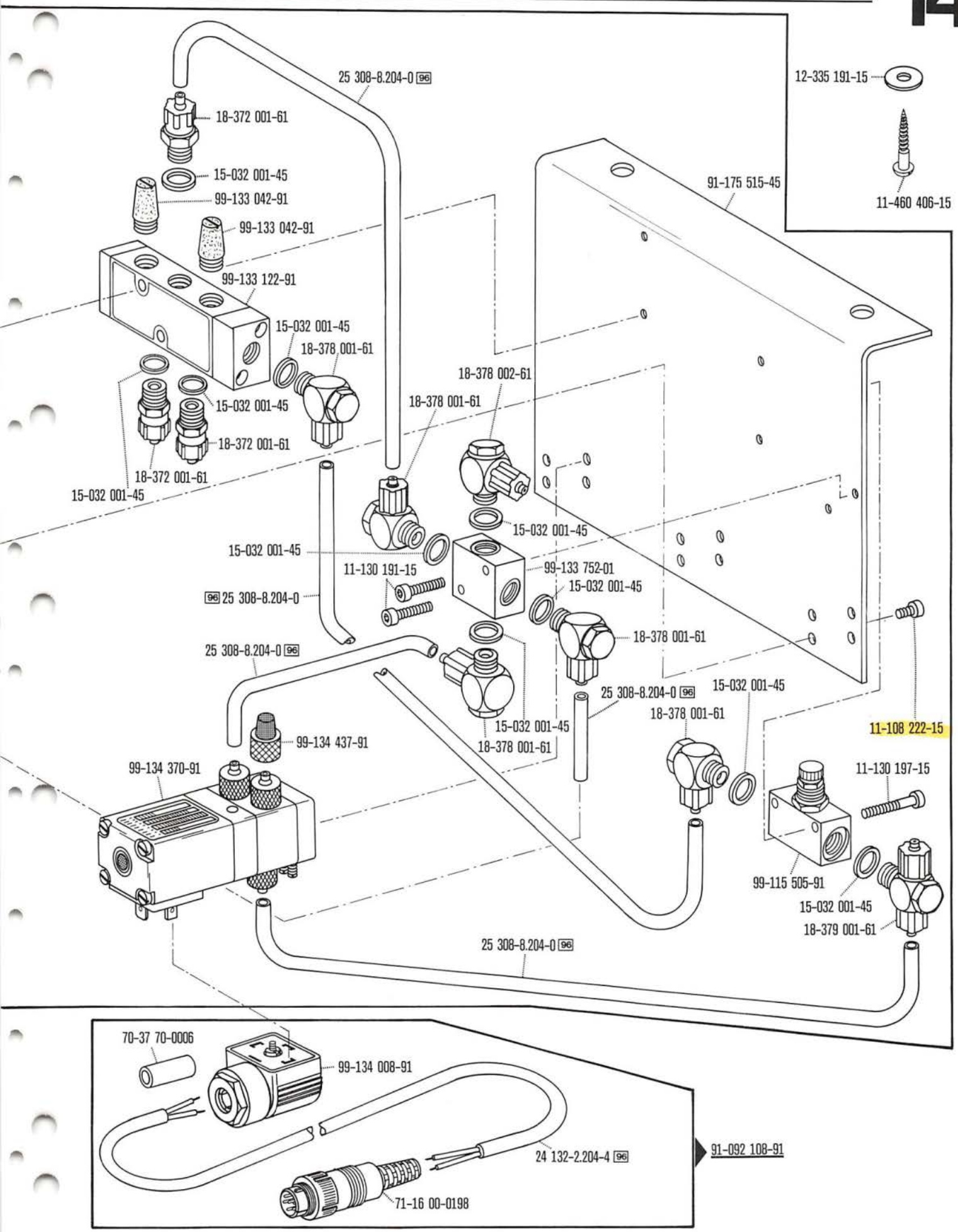

From the library of Superior Sewing Machine & Supply LLC

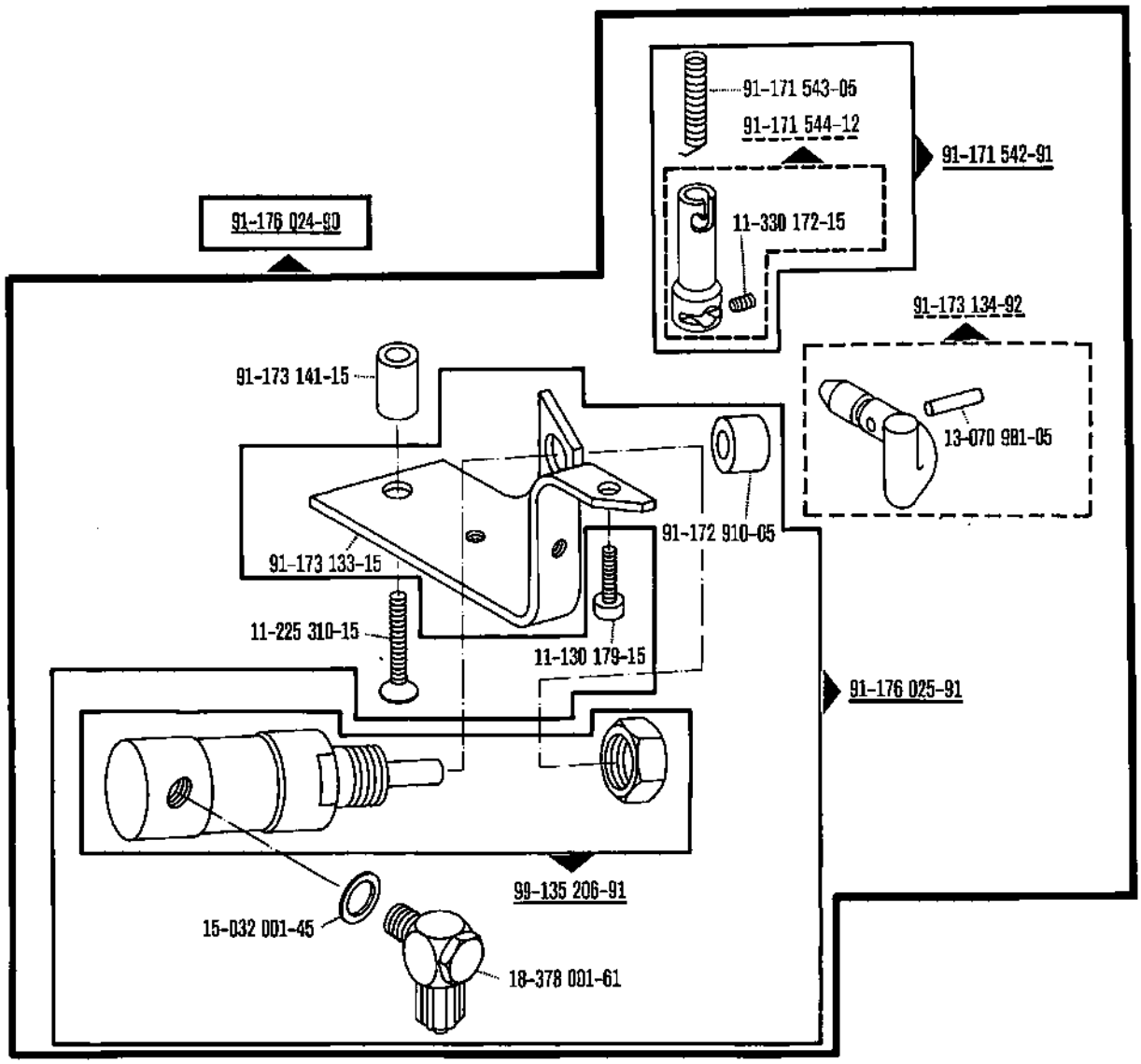

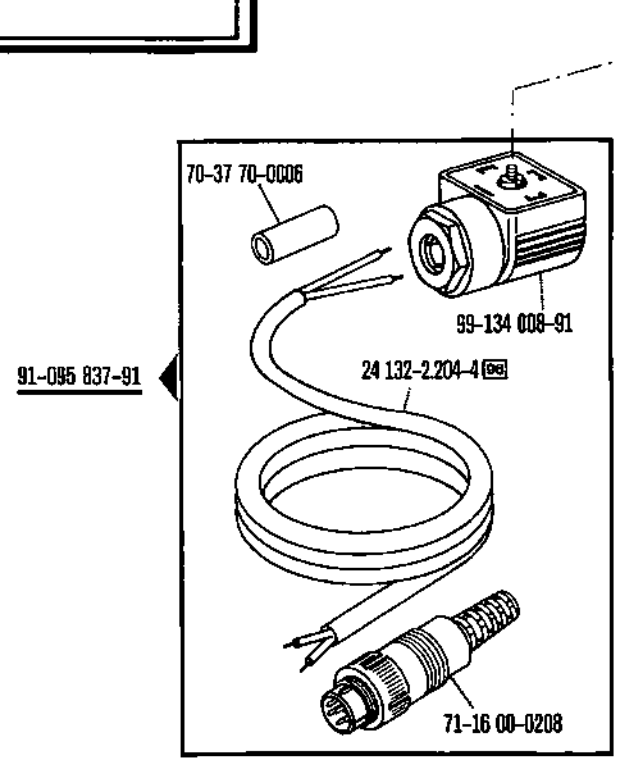

*) Beinhaltet Unterklasse -910/04
Includes subclass -910/04
Comprend la sous-classe -910/04
Comprende la subclase -910/04

00-000 000-00 00-000 000-00 00-000 000-00 siehe Erläuterungen Register 0
see explanations on section 0
voir légende registre 0
ver explicaciones del registro 0

From the library of Superior Sewing Machine & Supply LLC

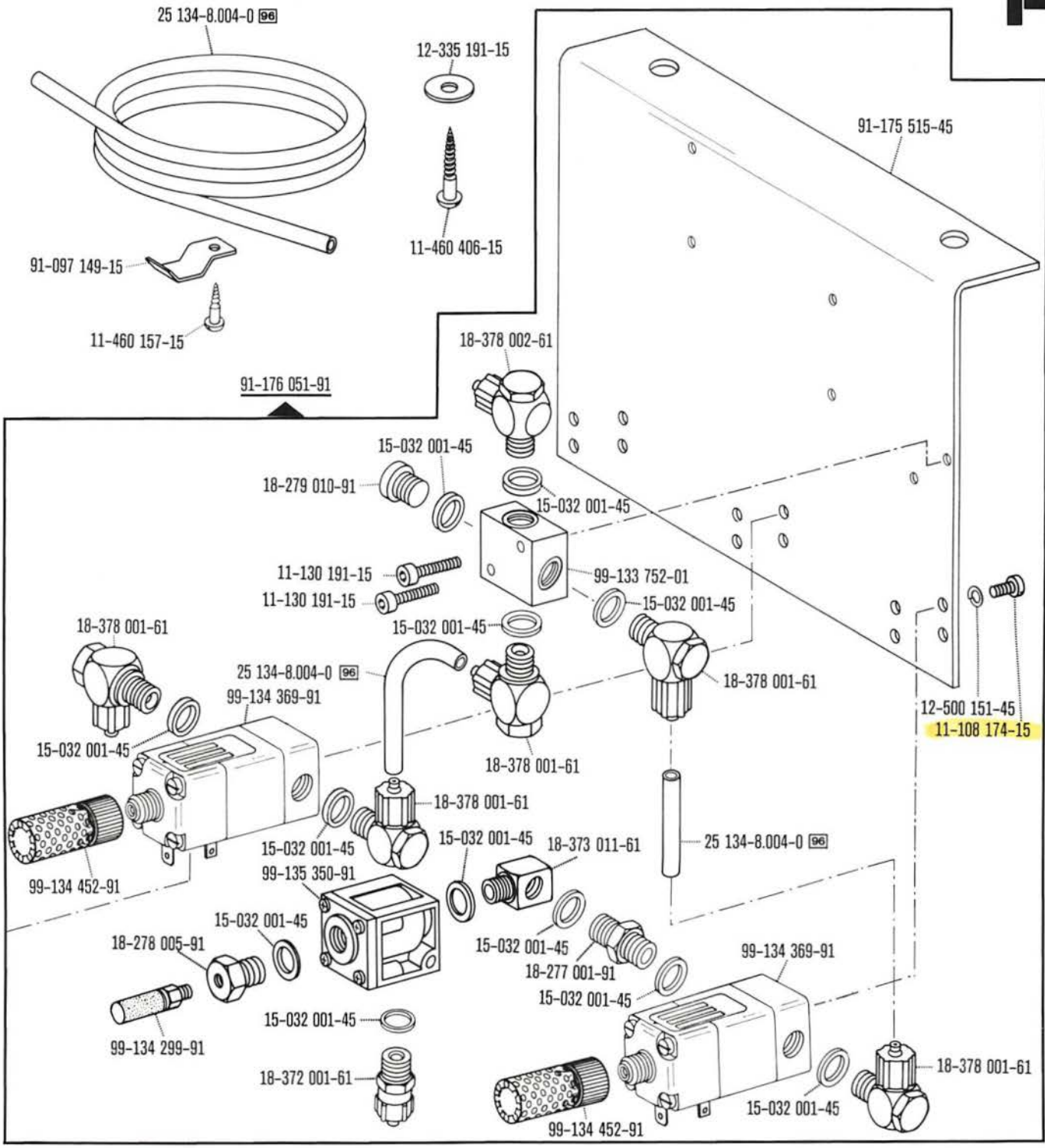

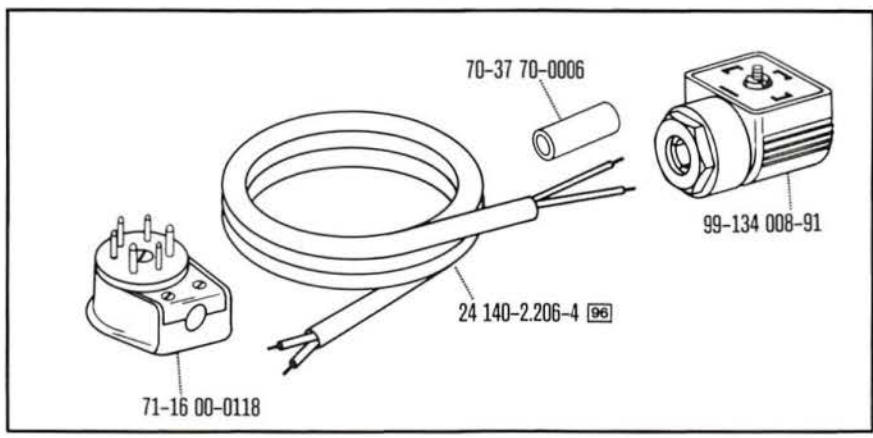

From the library of: Superior Sewing Machine & Supply LLC

91-092 210-91

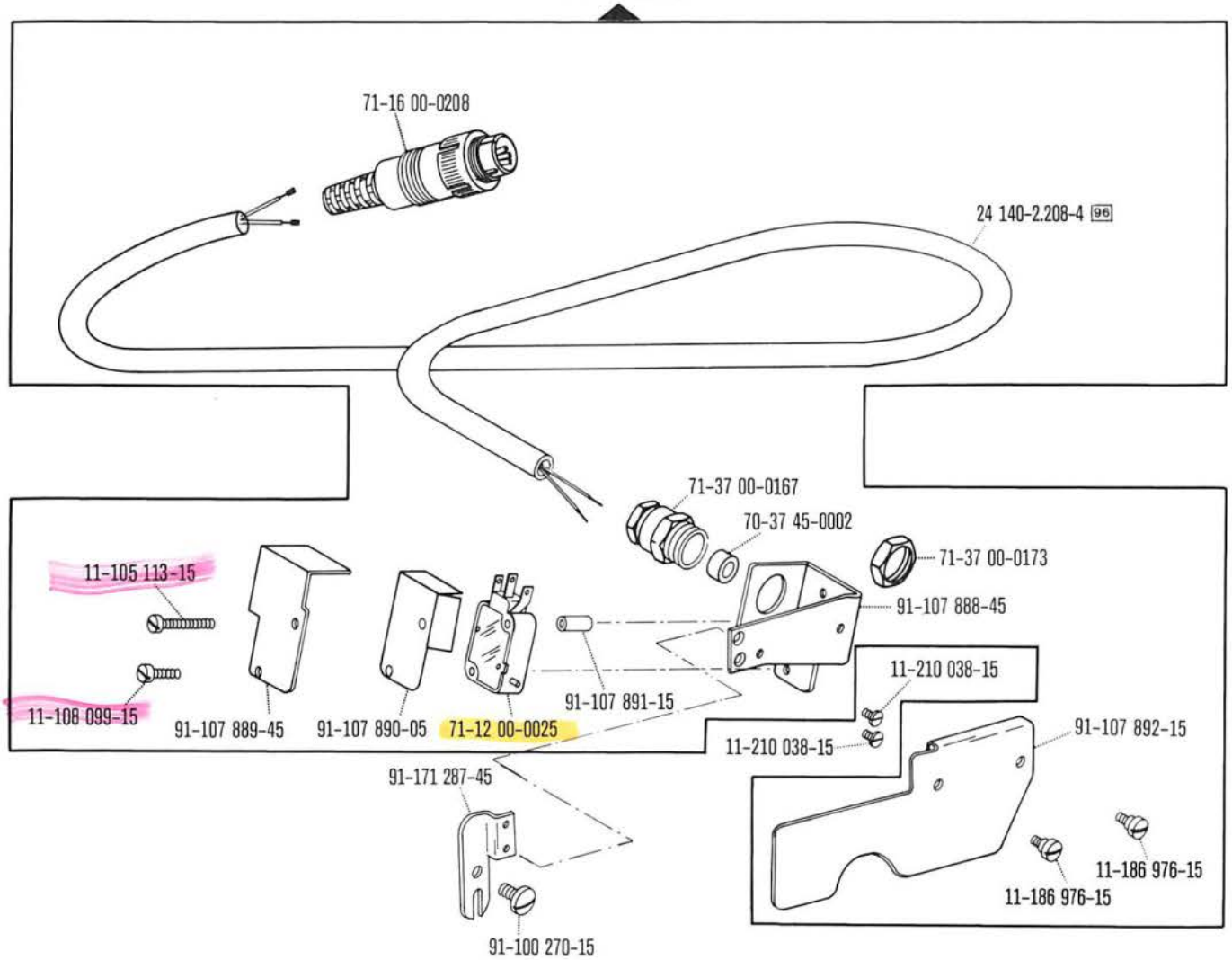

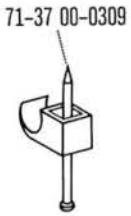

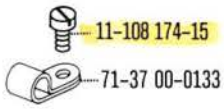

*) Beinhaltet Unterklasse -910/04
Includes subclass -910/04
Comprend la sous-classe -910/04
Comprende la subclase -910/04

00-000 000-00 00-000 000-00 00-000 000-00 ☐ siehe Erläuterungen Register 0
see explanations on section 0
voir légende registre 0
ver explicaciones del registro 0

From the library of Superior Sewing Machine & Supply LLC

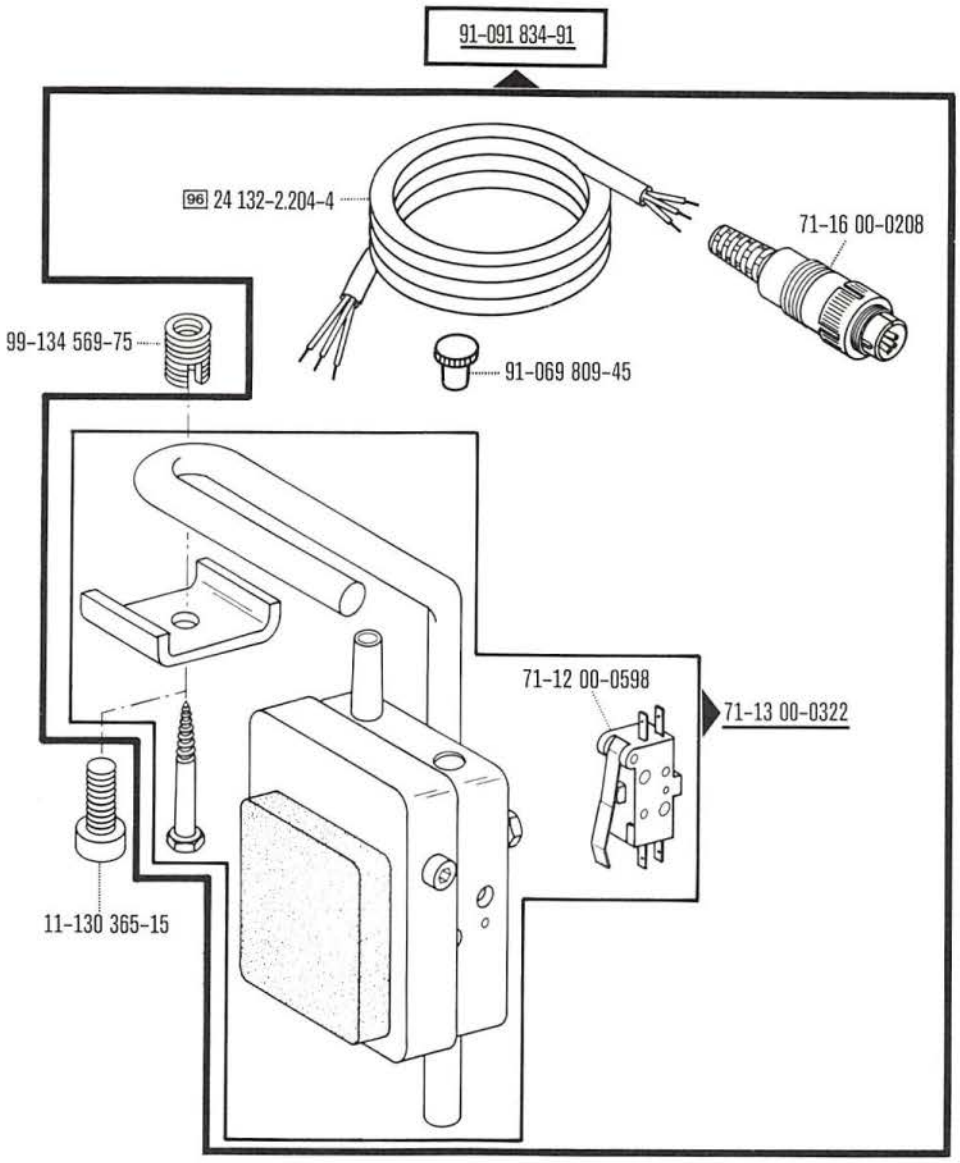

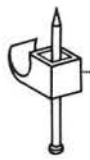

From the library of: Superior Sewing Machine & Supply LLC

91-171 462-90

12-024 231-15
12-305 264-15
91-086 176-45
12-305 264-15
11-032 465-15
15-032 002-45
18-372 003-61 80/4
18-372 004-61 80/6
15-032 002-45
99-115 301-05
99-115 300-91
40/1
99-115 231-91

25 134-8.004-0 98/4

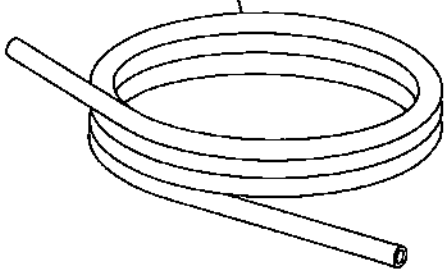

25 134-8.005-0 98/6

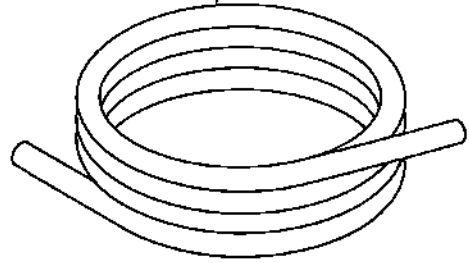

00-000 000-00 00-000 000-00 00-000 000-00 siehe Erläuterungen Register 0
see explanations on section 0
voir légende registre 0
ver explicaciones del registro 0

From the library of: Superior Sewing Machine & Supply LLC

91-082 231-90

12-024 231-15
12-305 264-15
91-086 176-45
12-305 264-15
11-032 465-15
18-372 003-61 60/4
18-372 004-61 60/6
15-032 002-45
15-032 002-45
18-372 003-61 60/4
18-372 004-61 60/6
15-032 002-45
15-032 002-45
15-032 002-45
18-373 021-61
18-277 003-91
18-272 020-65
40/1
15-032 002-45
99-115 301-05
99-115 231-91
99-115 300-91

25 134-8.004-0 96/4

25 134-8.005-0 96/6

From the Library of Superior Sewing Machine & Supply LLC

91-033 073-90

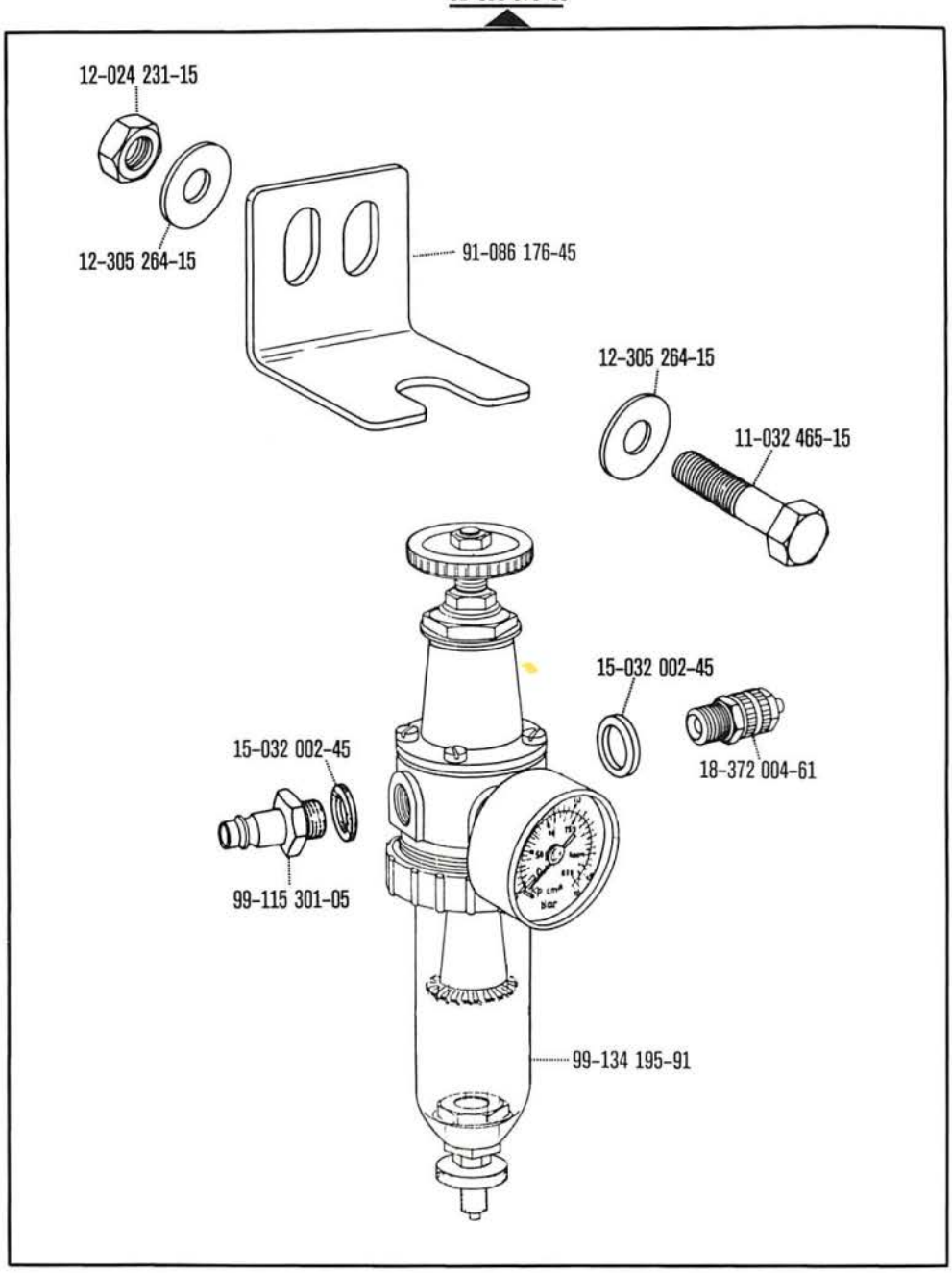

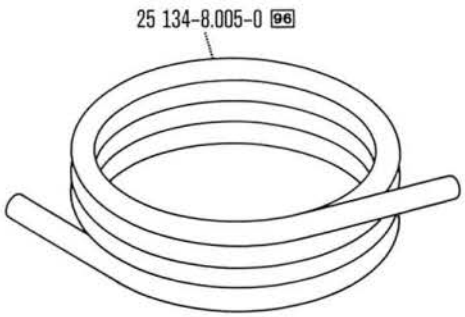

From the library of: Superior Sewing Machine & Supply LLC

00-000 000-00 00-000 000-00 00-000 000-00 siehe Erläuterungen Register 0
see explanations on section 0
voir légende registre 0
ver explicaciones del registro 0

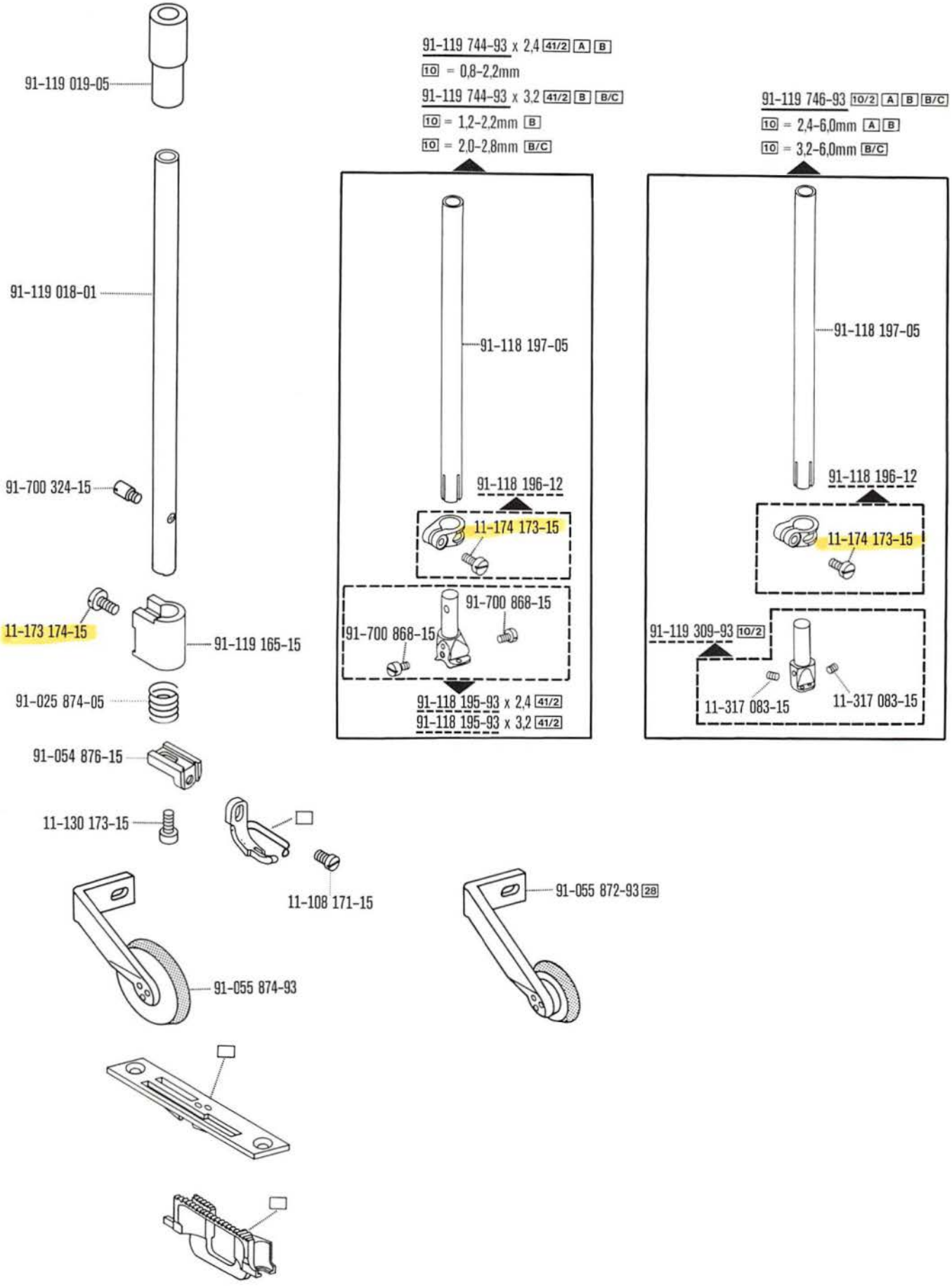

From the library of Superior Sewing Machine & Supply LLC

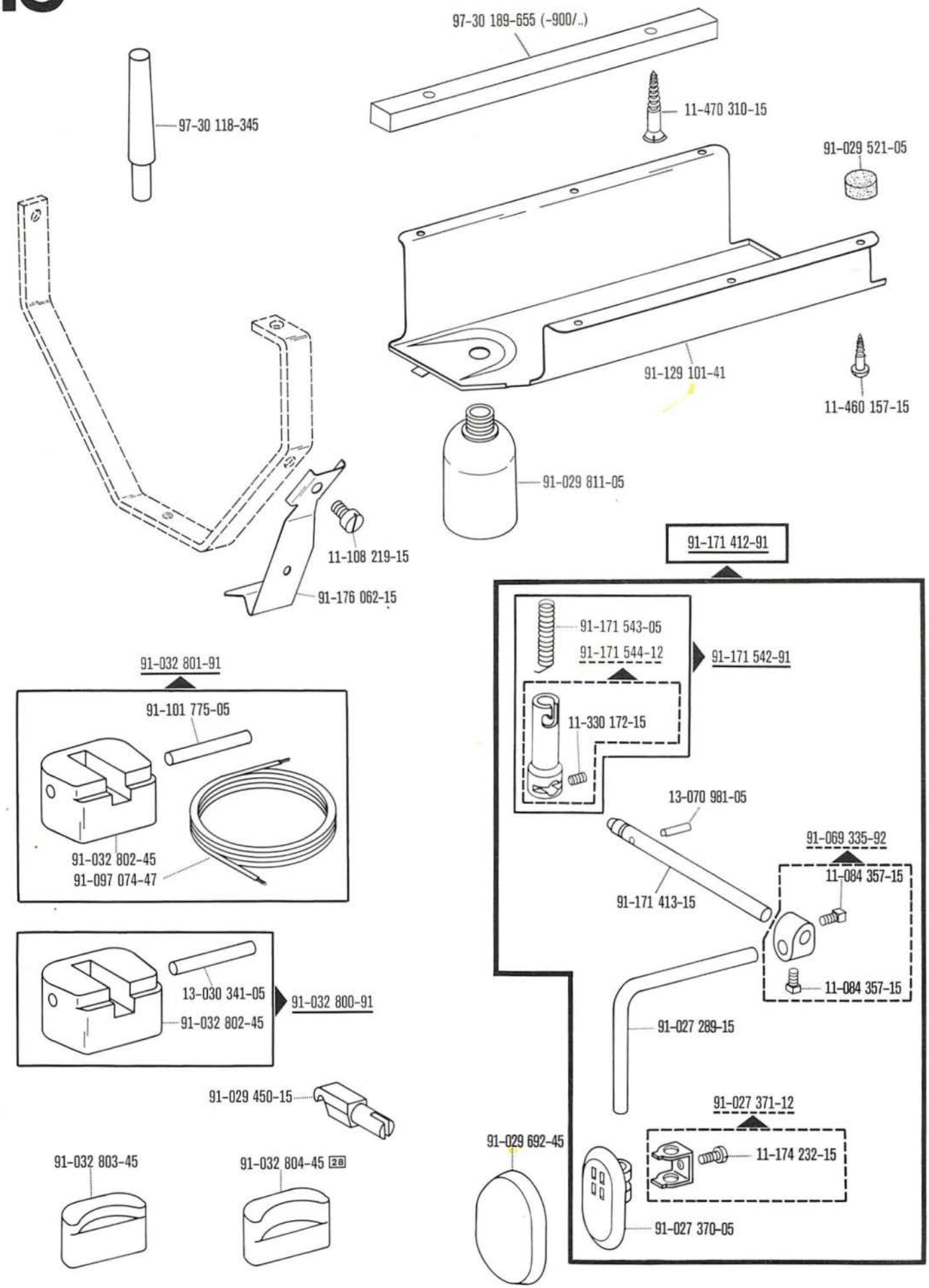

00-000 000-00 00-000 000-00 00-000 000-00 siehe Erläuterungen Register 0
see explanations on section 0
voir légende registre 0
ver explicaciones del registro 0
From the library of: Superior Sewing Machine & Supply LLC

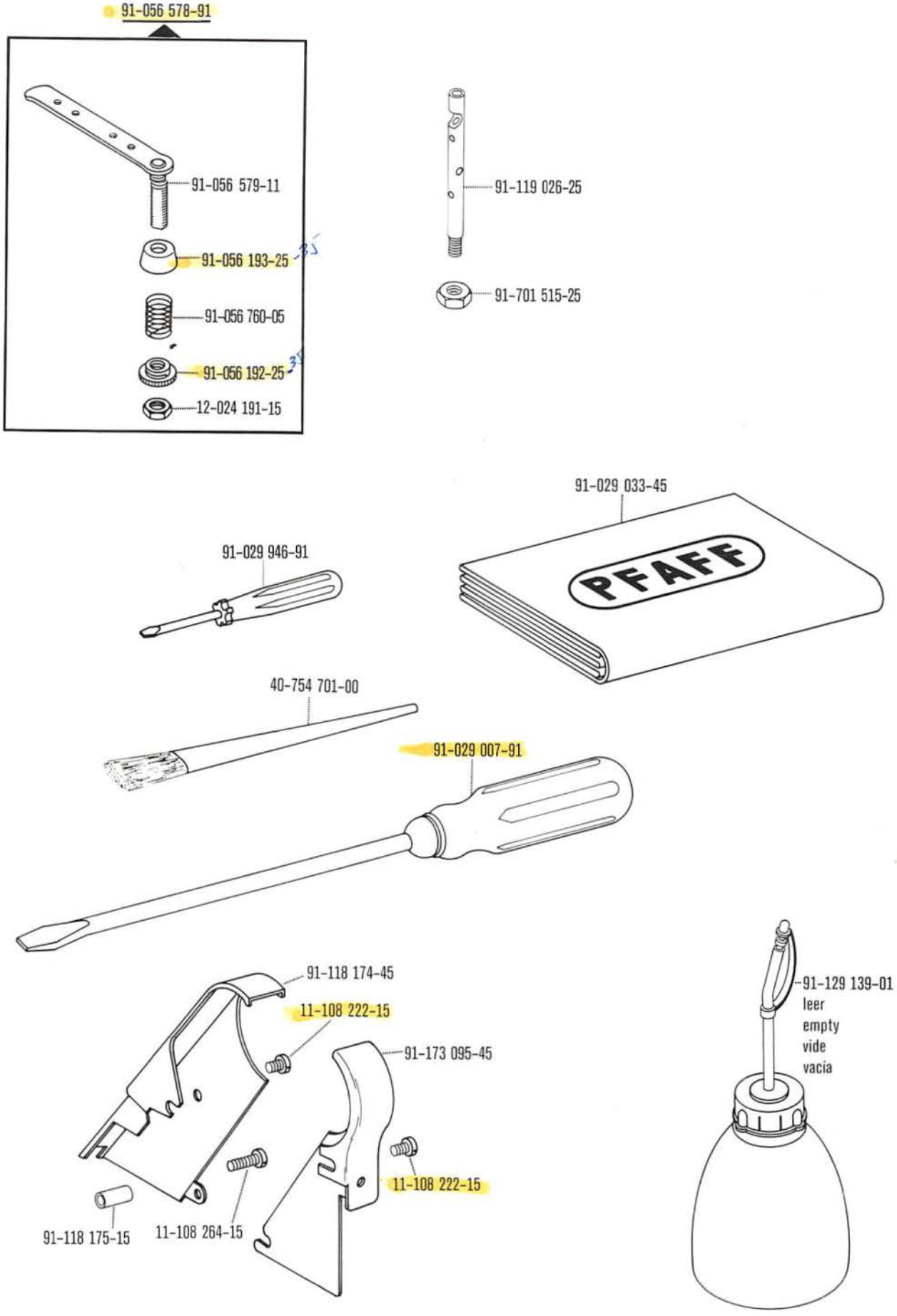

From the library of: Superior Sewing Machine & Supply LLC

91-032 765-91

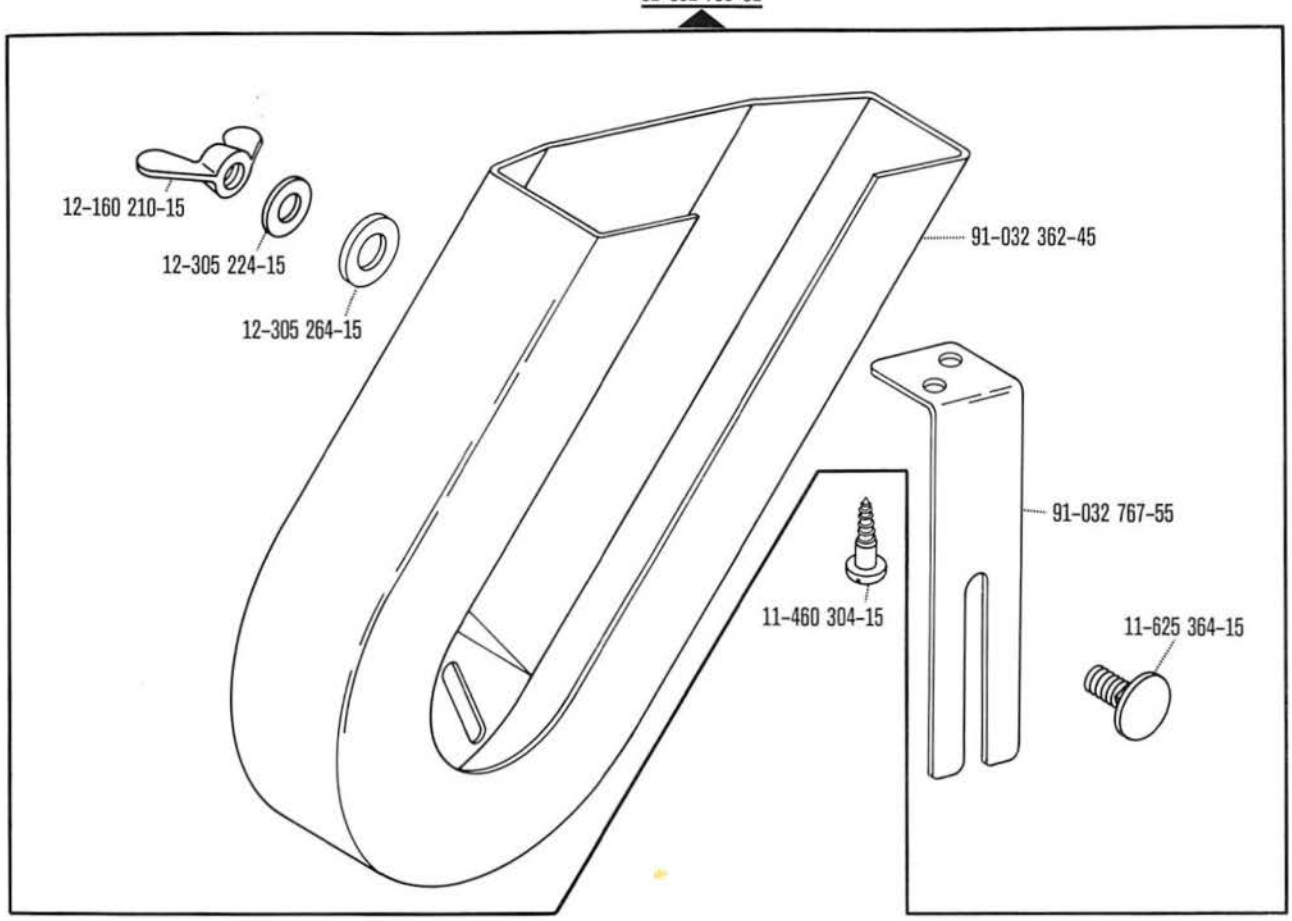

00-000 000-00 00-000 000-00 00-000 000-00 ☐ siehe Erläuterungen Register 0
see explanations on section 0
voir légende registre 0
ver explicaciones del registro 0

From the library of: Superior Sewing Machine & Supply LLC

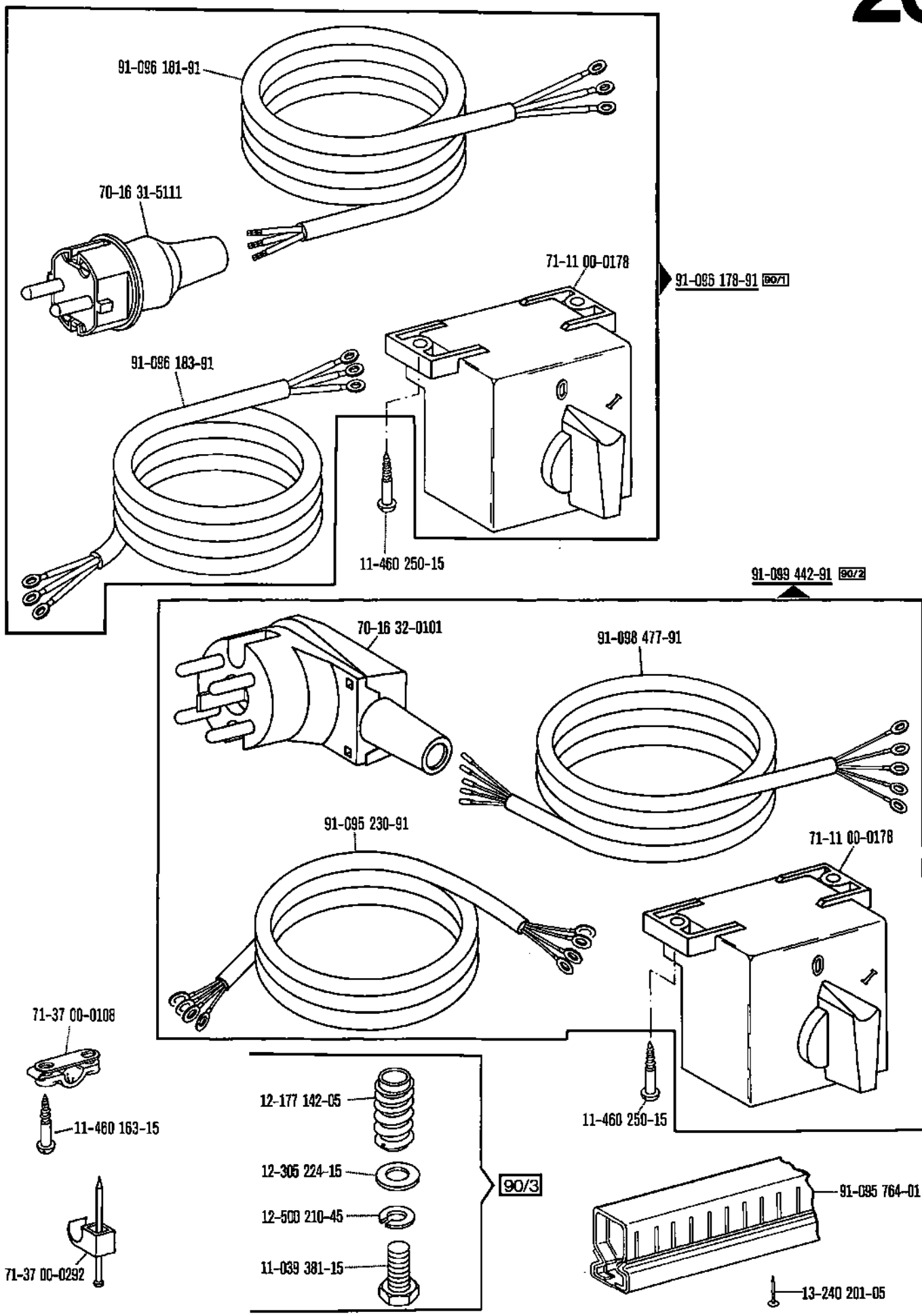

From the library of Superior Sewing Machine & Supply LLC

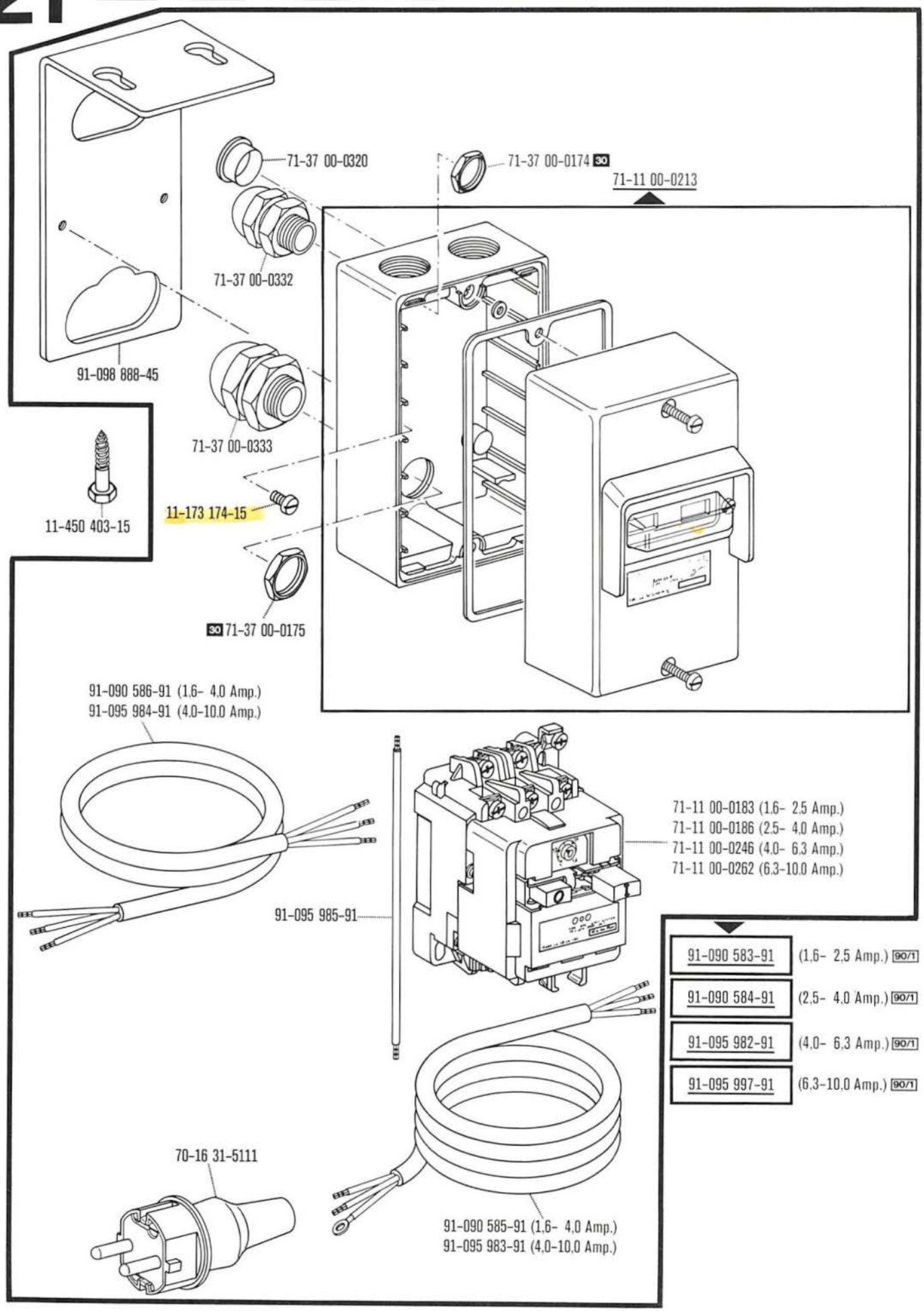

00-000 000-00 00-000 000-00 00-000 000-00 ☐ siehe Erläuterungen Register 0
see explanations on section 0
voir légende registre 0
ver explicaciones del registro 0

From the library of: Superior Sewing Machine & Supply LLC

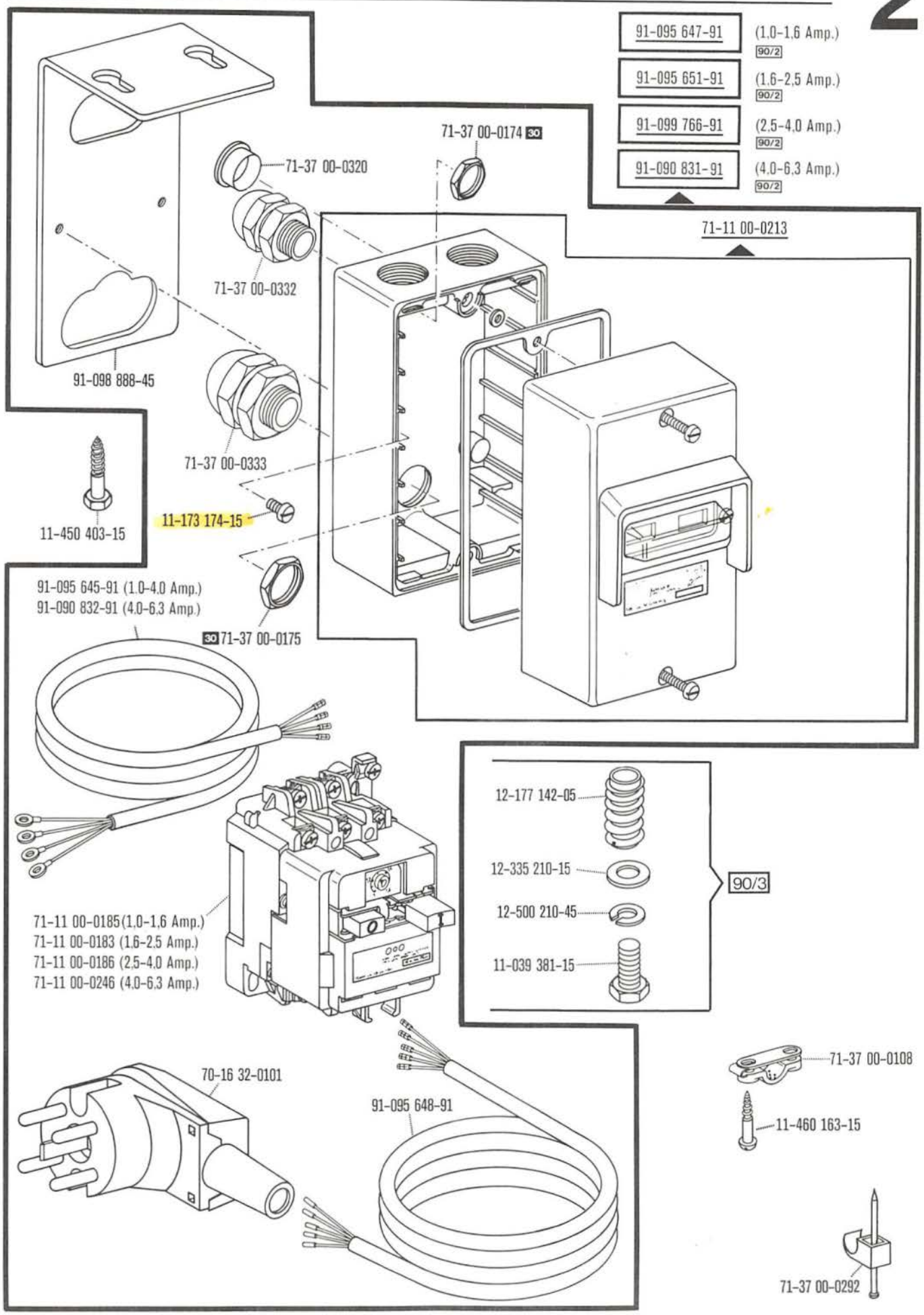

From the library of: Superior Sewing Machine & Supply LLC

Motor-Zugschalthebel
Motor switch lever
Levier de commande à tirette du moteur
Palanca de mando por tracción para el motor

zur · pour les
for · para las

Pfaff 442-R-900/11;-900/11-910/01;-900/11-910/04;-913/02
Pfaff 442-0-900/11;-900/11-910/01;-900/11-910/04;-913/02
Pfaff 444-R-900/11;-900/11-910/01;-900/11-910/04;-913/02
Pfaff 444-0-900/11;-900/11-910/01;-900/11-910/04;-913/02 6.82

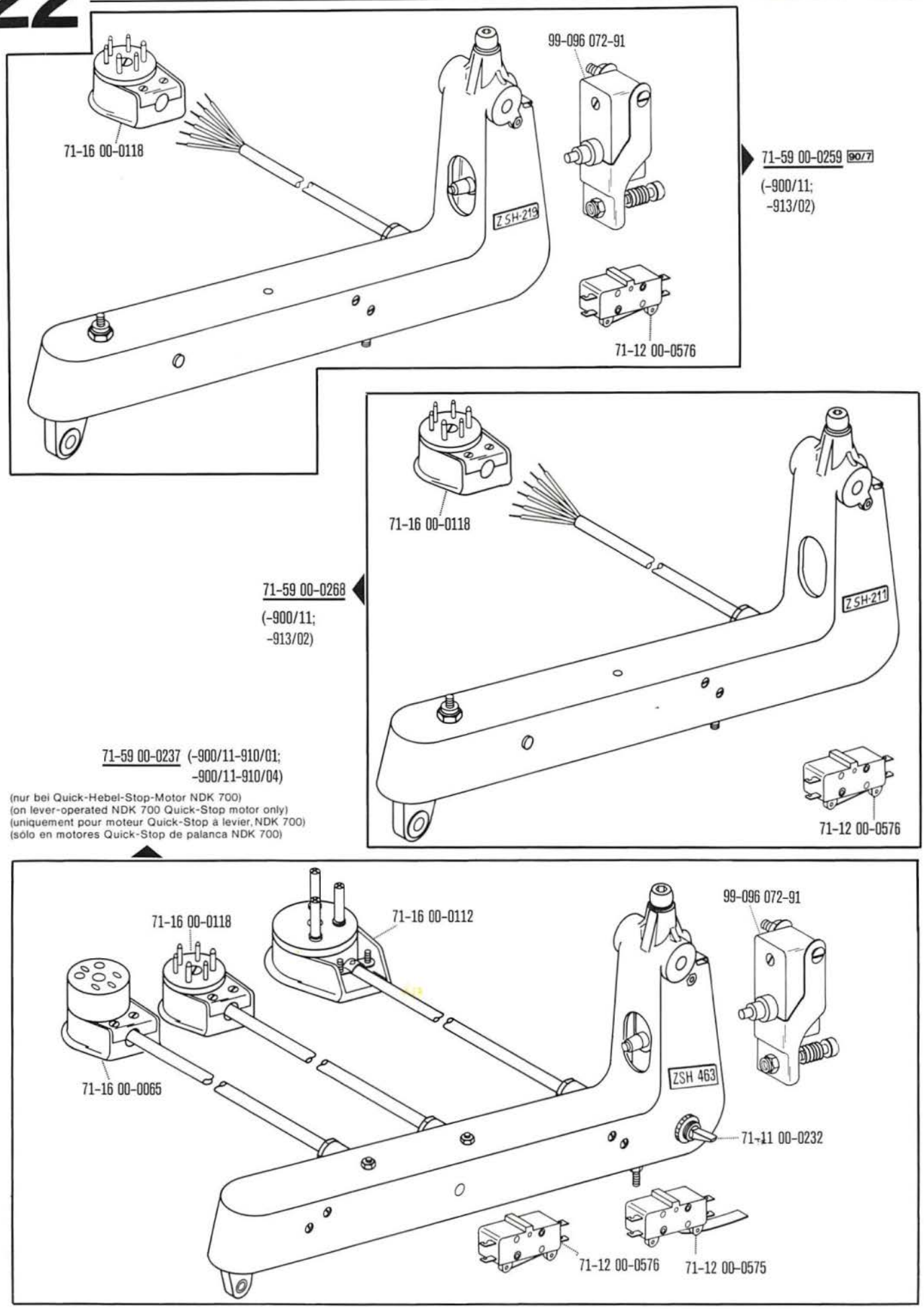

00-000 000-00 00-000 000-00 00-000 000-00 ☐ siehe Erläuterungen Register 0
see explanations on section 0
voir légende registre 0
ver explicaciones del registro 0

From the library of: Superior Sewing Machine & Supply LLC

71-14 00-0006 (-913/02)

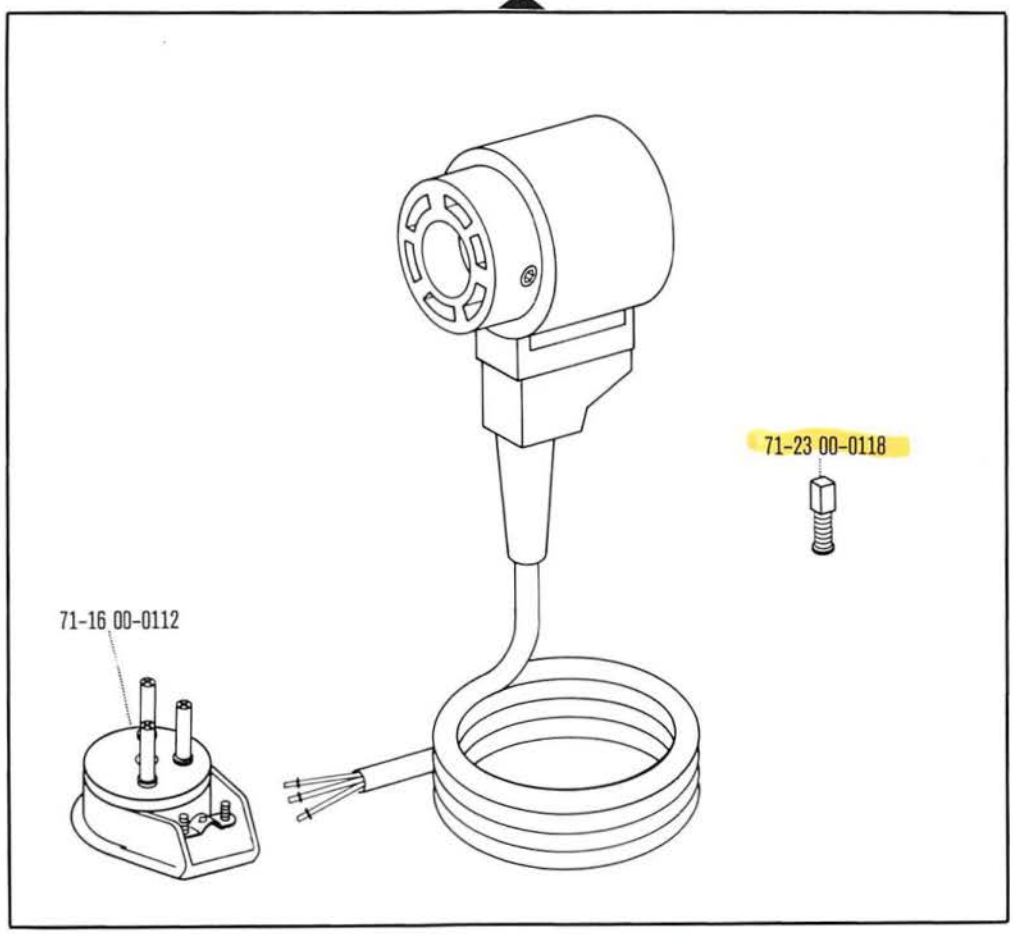

91-095 811-91 (-900/11)

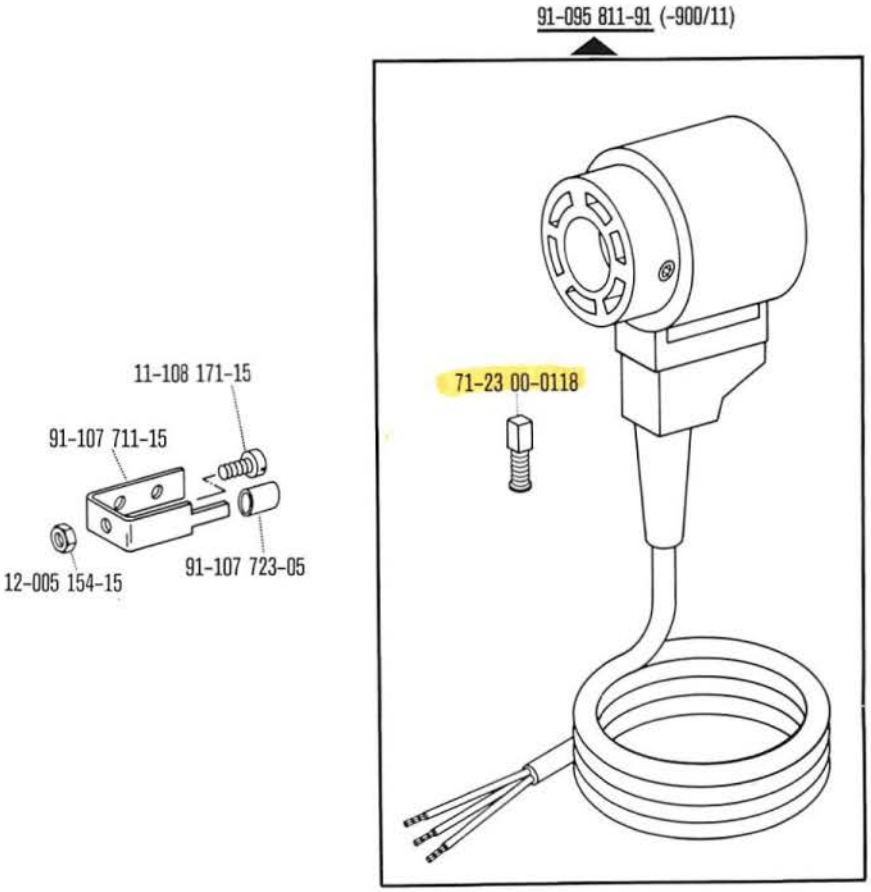

From the library of Superior Sewing Machine & Supply LLC

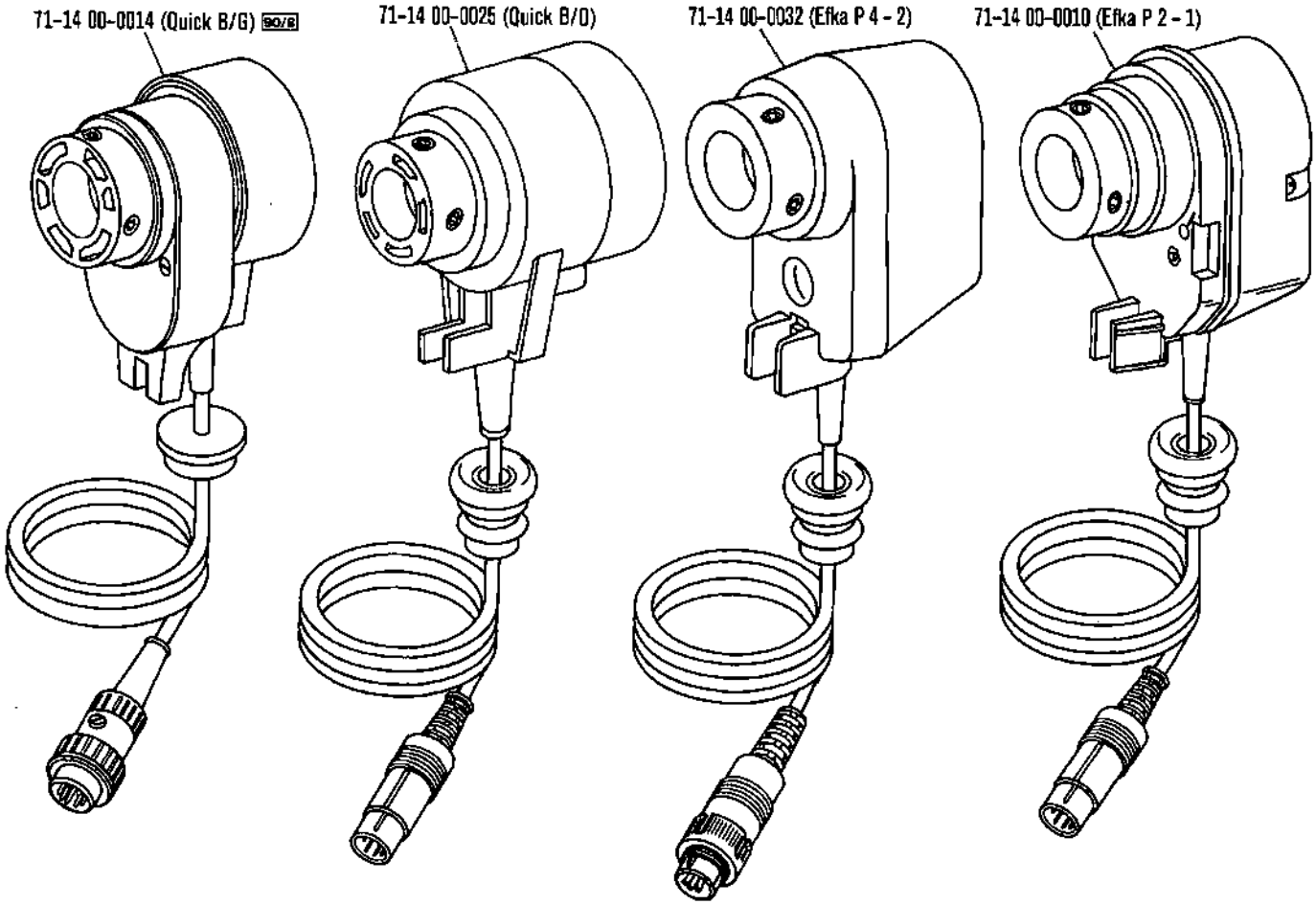

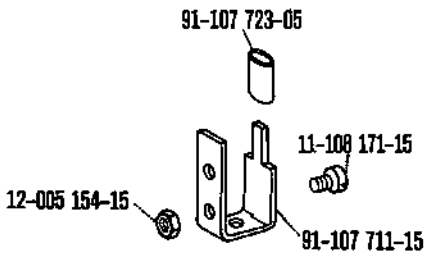

From the library of: Superior Sewing Machine & Supply LLC

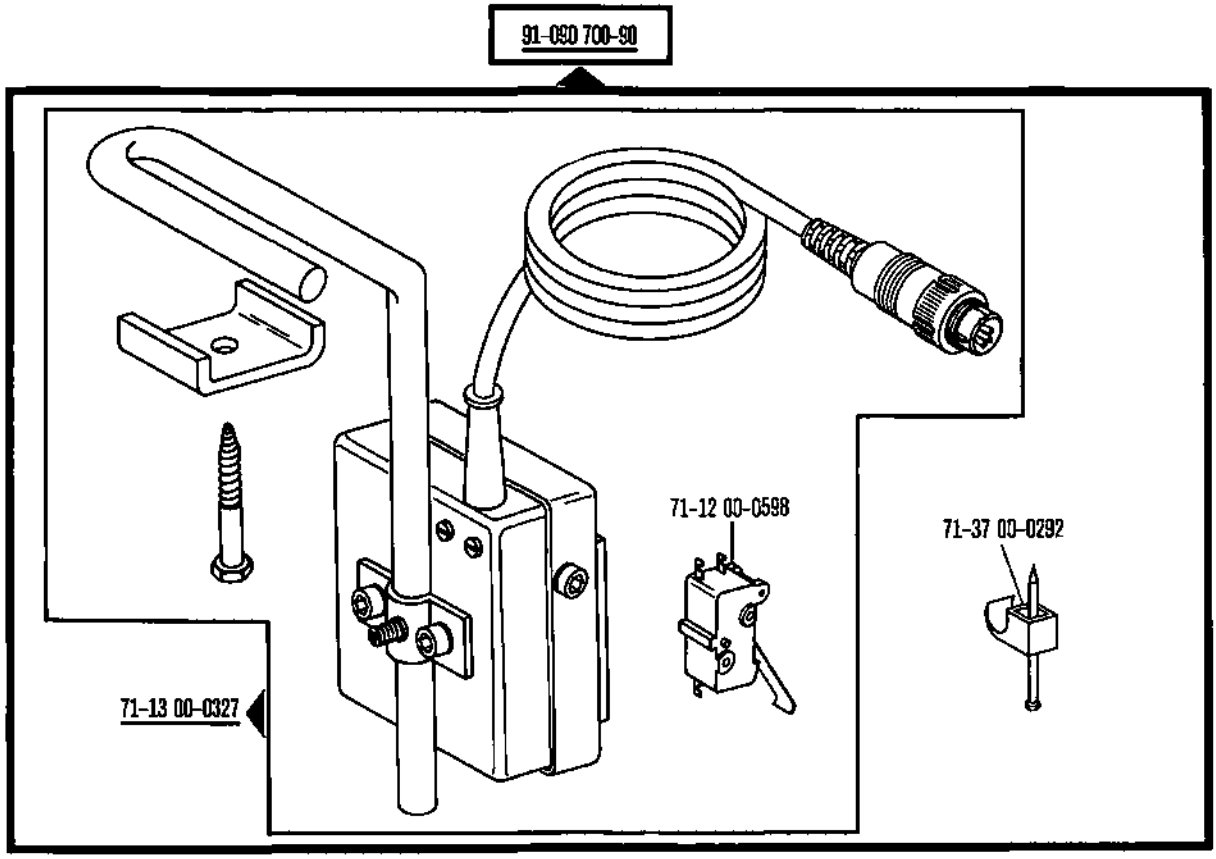

From the library of Superior Sewing Machine & Supply LLC

No.	Seite Page Pages Página
11-032 465-15	74, 75, 76
11-039 174-15	40
11-039 177-15	32, 33, 40
11-039 225-15	18, 40
11-039 291-15	45, 47, 58
11-039 306-15	25, 36, 43, 46, 47
11-039 381-15	81, 83
11-084 357-15	78
11-105 113-15	62, 72
11-108 021-15	54, 55
11-108 084-15	29, 54, 55, 56
11-108 087-15	36, 37, 46, 54, 55, 56
11-108 090-15	16
11-108 093-15	25, 29, 36, 43, 46
11-108 096-15	39, 44
11-108 099-15	62, 72
11-108 102-15	38, 39, 44
11-108 135-15	36, 37, 46
11-108 168-15	22, 54, 55
11-108 171-15	24, 25, 30, 36, 38, 43, 45, 46, 77, 85, 86
11-108 173-15	49, 51
11-108 174-15	16, 17, 23, 38, 39, 44, 48, 61, 62, 64, 65, 71, 72
11-108 177-15	28, 34, 35, 36, 41, 43, 46, 47
11-108 180-15	29, 38, 39, 44
11-108 186-15	37, 54, 55
11-108 219-15	15, 78
11-108 222-15	30, 63, 66, 69, 79
11-108 225-15	19, 23, 24, 25, 26, 28, 30, 32, 33, 40, 45, 54, 55
11-108 228-15	21
11-108 234-15	14, 20, 21, 28, 29, 30
11-108 246-15	55
11-108 255-15	34, 41
11-108 258-15	47
11-108 264-15	30, 63, 66, 79
11-108 285-15	25, 30, 34, 41, 46, 48, 59
11-108 288-15	34, 41
11-108 294-15	21, 26, 34, 41
11-108 303-15	34, 41
11-108 870-15	38
11-108 873-15	38
11-130 092-15	43
11-130 101-15	52
11-130 170-15	36, 37, 46, 56
11-130 173-15	51, 53, 77
11-130 179-15	43, 50, 60, 67, 70
11-130 191-15	49, 51, 61, 64, 65, 69, 71
11-130 194-15	49, 50, 68
11-130 197-15	51, 69
11-130 224-15	42, 59
11-130 227-15	34, 35
11-130 233-15	25
11-130 287-15	41, 47
11-130 293-15	34, 35, 41, 47, 52
11-130 365-15	73
11-130 533-15	30
11-132 172-15	40, 43
11-132 223-15	52
11-135 292-15	16
11-135 298-15	17
11-135 538-15	30
11-170 278-15	20, 21
11-173 090-15	22
11-173 171-55	62
11-173 174-15	77, 82, 83
11-174 086-15	14
11-174 089-25	20
11-174 173-15	14, 77
11-174 176-15	18
11-174 232-15	78
11-174 293-15	35, 47
11-174 915-15	34, 41
11-178 091-15	15, 22
11-186 976-15	62, 72
11-187 009-15	52
11-187 012-15	52
11-210 038-15	62, 72
11-210 044-15	24
11-210 076-15	25, 32, 33, 37, 43
11-210 081-15	52
11-210 084-15	36, 37, 46
11-210 165-15	36, 37, 40, 46
11-210 168-15	19, 25
11-210 169-15	48
11-210 172-15	25, 29, 36, 37, 43
11-210 186-15	29
11-210 210-15	14, 25
11-210 216-15	30, 32, 33, 40, 45
11-210 258-15	56
11-210 287-15	19
11-225 220-15	63, 66
11-225 310-15	60, 70
11-225 313-15	50, 67
11-250 084-25	19
11-250 090-15	21
11-305 314-15	20, 21
11-310 463-15	52
11-314 166-15	34, 41
11-314 220-15	18, 29
11-314 280-15	16, 17, 32, 33, 40, 45
11-314 286-15	15
11-314 946-15	14, 24
11-314 964-15	34, 41
11-315 917-05	20
11-315 920-15	22, 28
11-317 083-15	14, 22, 77
11-317 167-15	18
11-317 950-15	16, 17, 25, 36, 43, 46
11-330 085-15	52
11-330 166-15	28
11-330 172-15	50, 59, 60, 67, 70, 78
11-330 217-15	43
11-330 952-15	22
11-330 955-15	28, 43
11-335 166-15	22
11-335 902-15	19, 26, 27
11-341 088-15	54, 55, 56
11-341 169-15	36, 46
11-341 217-15	27
11-341 220-15	52
11-341 277-15	56
11-341 901-15	21, 26, 27

From the library of: Superior Sewing Machine & Supply LLC

No.	Seite Page Pages Página
11-341 902-15	19, 24, 26, 27, 28
11-341 905-15	24, 25, 42, 43
11-343 901-15	16, 17
11-347 301-15	28, 48
11-450 403-15	48, 82, 83
11-460 109-15	62
11-460 157-15	61, 65, 71, 78
11-460 163-15	81, 83
11-460 250-15	81
11-460 304-15	59, 80
11-460 406-15	49, 51, 61, 64, 65, 69, 71
11-470 310-15	78
11-625 364-15	80
11-706 169-05	15
12-005 154-15	38, 52, 85, 86
12-005 195-15	28, 47, 48, 52
12-005 215-15	47
12-024 121-15	25, 39, 44, 46, 54, 55, 56
12-024 151-15	29
12-024 171-15	34, 41, 45, 47, 63, 66
12-024 191-15	20, 21, 79
12-024 231-15	74, 75, 76
12-090 190-15	34, 41
12-160 210-15	80
12-177 100-05	58
12-177 142-05	81, 83
12-305 074-25	38
12-305 084-15	33, 36, 37, 39, 46
12-305 114-15	36, 37, 38, 39, 43, 44, 46, 48
12-305 144-15	33, 47, 59
12-305 174-15	25, 34, 36, 41, 43, 45, 46, 47, 52
12-305 224-15	80, 81, 83
12-305 264-15	74, 75, 76, 80
12-305 314-15	34, 38, 41
12-335 191-15	40, 51, 52, 58, 61, 64, 65, 69, 71
12-335 210-15	83
12-341 090-15	55, 56
12-360 054-05	32, 40
12-500 151-45	49, 61, 64, 65, 71
12-500 170-45	52
12-500 210-45	81, 83
12-518 250-45	27
12-610 150-45	36, 37, 46
12-610 170-45	24, 25, 33, 42
12-610 200-45	25, 29, 42
12-610 210-45	18, 20
12-610 240-45	20
12-610 250-45	20, 34, 41
12-610 280-45	23
12-618 080-45	29
12-618 170-45	37
12-618 210-45	18
12-618 290-45	29
12-624 210-45	32, 40, 45
12-640 090-55	33, 54, 55, 56
12-640 130-55	19, 27, 54, 55, 56, 63, 66
12-640 150-55	21, 52, 63, 66
12-640 170-55	20
12-640 190-55	32, 40
12-640 200-55	32, 33, 40, 45
12-640 210-55	17, 33
12-640 220-55	16
12-703 161-12	52
13-030 310-05	20
13-030 341-05	78
13-033 004-05	25, 36, 43, 46
13-033 097-05	18
13-033 379-05	20
13-033 469-05	20, 22
13-052 142-15	32, 40, 45
13-052 247-05	34, 41
13-052 256-15	59
13-060 316-05	34, 41
13-060 400-05	30
13-064 388-05	30
13-070 981-05	50, 60, 67, 70, 78
13-240 201-05	81
13-250 247-05	34, 41
14-010 173-01	28
14-012 562-01	25, 43
14-016 120-01	26
14-016 150-01	19
14-016 151-91	19, 24
14-016 153-01	19, 24
14-016 171-91	34, 41
14-016 173-01	34, 41
14-017 120-01	25, 42
14-018 613-01	26
14-018 614-91	26
14-018 643-01	19
14-018 644-91	19
14-215 013-13	23
14-215 022-13	18, 24, 25, 42
14-215 028-13	21, 26
14-215 124-13	15, 23
14-215 199-43	26
14-218 080-43	18
14-602 901-01	19
14-650 195-05	22
14-650 204-05	29
14-650 275-05	29
14-680 030-15	26
14-680 060-15	19, 24
14-680 070-15	19, 34, 41
15-032 001-45	47, 49, 50, 51, 52, 53, 60, 61, 64, 65, 67, 68, 69, 70, 71
15-032 002-45	74, 75, 76
15-120 112-05	29
15-120 702-05	24, 29, 35, 42, 45
15-128 010-75	29
15-128 030-75	29
15-128 060-75	29
16-042 030-05	63, 66
16-049 040-11	59
16-437 010-05	31
16-437 020-05	31
16-437 030-05	31
16-437 050-05	31
16-437 060-05	31
16-437 080-05	31
16-437 100-05	31
16-437 120-05	31
18-050 004-91	49
18-272 020-65	75

From the library of: Superior Sewing Machine & Supply LLC

No.	Seite Page Pages Página
18-277 001-91	50, 61, 65, 68, 71
18-277 003-91	75
18-278 005-91	52, 61, 65, 71
18-279 010-91	49, 61, 64, 65, 68, 71
18-372 001-61	49, 50, 51, 61, 65, 68, 69, 71
18-372 003-61	74, 75
18-372 004-61	74, 75, 76
18-373 011-61	61, 65, 71
18-373 021-61	75
18-378 001-61	47, 49, 50, 51, 52, 53, 60, 61, 64, 65, 67, 68, 69, 70, 71
18-378 002-61	49, 51, 61, 64, 65, 69, 71
18-379 001-61	51, 69
24 132-2.204-4	48, 51, 53, 68, 69, 70, 73
24 140-2.206-4	50, 61, 65, 68, 71
24 140-2.208-4	62, 72
24 140-2.307-4	62
25 134-8.004-0	61, 64, 65, 71, 74, 75
25 134-8.005-0	74, 75, 76
25 308-8.204-0	48, 49, 51, 52, 68, 69
40-754 701-00	79
70-16 31-5111	81, 82
70-16 32-0101	81, 82
70-37 45-0002	62, 72
70-37 70-0006	48, 50, 51, 53, 61, 65, 68, 69, 70, 71
71-11 00-0178	81
71-11 00-0183	82, 83
71-11 00-0185	83
71-11 00-0186	82, 83
71-11 00-0213	82, 83
71-11 00-0232	57, 60, 84
71-11 00-0246	82, 83
71-11 00-0262	82
71-12 00-0025	62, 72
71-12 00-0575	57, 60, 84
71-12 00-0576	57, 60, 84
71-12 00-0577	58
71-12 00-0596	38
71-12 00-0598	73, 87
71-13 00-0322	73
71-13 00-0327	87
71-14 00-0006	85
71-14 00-0010	86
71-14 00-0014	86
71-14 00-0025	86
71-14 00-0032	86
71-16 00-0065	57, 60, 84
71-16 00-0112	57, 60, 84, 85
71-16 00-0118	50, 57, 60, 61, 65, 68, 71, 84
71-16 00-0140	62
71-16 00-0141	62
71-16 00-0142	62
71-16 00-0174	38
71-16 00-0198	48, 51, 53, 69
71-16 00-0208	68, 70, 72, 73
71-16 00-0328	38
71-16 00-0370	62
71-17 00-0131	38, 39, 44
71-17 00-0145	54, 55, 56
71-21 00-0125	54, 55
71-21 00-0144	38
71-21 00-0174	39, 44
71-23 00-0118	38, 85
71-37 00-0108	81, 83
71-37 00-0132	38, 39, 44, 54, 55
71-37 00-0133	38, 39, 44, 52, 62, 72
71-37 00-0135	36, 43, 46
71-37 00-0167	62, 72
71-37 00-0173	62, 72
71-37 00-0174	82, 83
71-37 00-0175	82, 83
71-37 00-0226	38
71-37 00-0292	81, 83, 87
71-37 00-0309	62, 72, 73
71-37 00-0315	62
71-37 00-0317	62
71-37 00-0320	82, 83
71-37 00-0332	82, 83
71-37 00-0333	82, 83
71-37 45-0002	62
71-59 00-0089	59
71-59 00-0098	59
71-59 00-0237	57, 60, 84
71-59 00-0242	58
71-59 00-0259	84
71-59 00-0264	59
71-59 00-0265	59
71-59 00-0268	84
71-59 00-0331	58
71-59 00-0332	58
71-59 00-0333	58
71-59 00-0334	58
71-59 00-0335	58
71-59 00-0336	58
71-59 00-0368	58
91-000 219-15	24, 35, 42, 45
91-000 390-15	24, 35, 42, 45
91-000 529-15	24, 35, 42, 45
91-000 928-15	24, 35, 42, 45
91-002 065-05	18
91-002 262-25	18
91-004 005-05	18
91-004 006-05	18
91-006 584-05	18
91-006 617-05	24
91-009 343-05	27
91-009 408-05	27
91-010 079-05	24
91-010 115-05	18
91-010 116-05	18
91-010 157-01	24
91-010 158-05	24
91-010 159-91	24
91-010 166-05	24, 35, 42, 45
91-010 178-05	24, 35, 42, 45
91-010 180-05	18
91-010 185-05	18
91-010 538-05	22
91-011 391-45	30
91-011 690-05	16
91-013 076-05	27
91-013 153-05	27
91-017 331-12	36, 46
91-019 064-05	20
91-019 891-05	42

From the library of: Superior Sewing Machine & Supply LLC

No.	Seite Page Pages Página
91-020 353-91	35
91-020 490-15	20, 21
91-021 296-05	29
91-025 874-05	77
91-027 289-15	78
91-027 370-05	78
91-027 371-12	78
91-029 007-91	79
91-029 033-45	79
91-029 450-15	78
91-029 521-05	78
91-029 692-45	78
91-029 811-05	78
91-029 946-91	79
91-032 362-45	80
91-032 765-91	80
91-032 767-55	80
91-032 800-91	78
91-032 801-91	78
91-032 802-45	78
91-032 803-45	78
91-032 804-45	78
91-033 073-90	76
91-054 876-15	77
91-055 872-93	77
91-055 874-93	77
91-056 192-25	79
91-056 193-25	79
91-056 578-91	79
91-056 579-11	79
91-056 760-05	79
91-066 381-15	15

No.	Seite Page Pages Página
91-069 037-15	27
91-069 079-92	16, 17
91-069 251-05	29
91-069 259-05	29
91-069 292-05	30
91-069 335-92	78
91-069 730-05	21
91-069 809-45	73
91-069 921-05	15
91-082 231-90	75
91-084 125-15	54, 55
91-086 176-45	74, 75, 76
91-090 564-91	38
91-090 571-45	56
91-090 583-91	82
91-090 584-91	82
91-090 585-91	82
91-090 586-91	82
91-090 700-90	87
91-090 740-91	38
91-090 741-91	38
91-090 742-91	38
91-090 750-91	38
91-090 751-05	38, 39, 44
91-090 823-91	39, 44
91-090 831-91	83
91-090 832-91	83
91-090 988-91	53
91-091 248-05	54, 55
91-091 834-91	73
91-092 108-91	48, 51, 69
91-092 210-91	72

No.	Seite Page Pages Página
91-095 230-91	81
91-095 362-91	62
91-095 645-91	83
91-095 647-91	83
91-095 648-91	83
91-095 651-91	83
91-095 764-01	81
91-095 765-91	38
91-095 811-91	38, 85
91-095 829-91	50, 61, 65, 68, 71
91-095 836-45	54, 55
91-095 837-91	68, 70
91-095 846-91	54, 55
91-095 850-91	39, 44
91-095 982-91	82
91-095 983-91	82
91-095 984-91	82
91-095 985-91	82
91-095 997-91	82
91-096 178-91	81
91-096 181-91	81
91-096 183-91	81
91-096 623-91	62
91-096 747-91	62
91-097 074-47	78
91-097 149-15	61, 65, 71
91-098 477-91	81
91-098 888-45	82, 83
91-099 392-91	62
91-099 442-91	81
91-099 766-91	83
91-099 811-05	62, 72

No.	Seite Page Pages Página
91-100 187-15	30
91-100 266-05	28
91-100 270-15	62, 72
91-100 281-25	19
91-100 331-15	16, 17
91-100 352-15	36, 46
91-100 355-05	15
91-100 375-15	36, 46
91-101 775-05	78
91-105 447-15	18
91-107 711-15	38, 85, 86
91-107 723-05	38, 85, 86
91-107 888-45	62, 72
91-107 889-45	62, 72
91-107 890-05	62, 72
91-107 891-15	62, 72
91-107 892-15	62, 72
91-113 024-92	43
91-113 191-01	42
91-113 192-91	42
91-113 193-05	42
91-118 007-93	28
91-118 009-05	28
91-118 011-92	28
91-118 016-05	28
91-118 019-91	21
91-118 020-12	21
91-118 021-91	21
91-118 022-05	28
91-118 044-91	23
91-118 045-91	23
91-118 047-91	25

From the library of: Superior Sewing Machine & Supply LLC

No.	Seite Page Pages Página
91-118 048-91	24
91-118 059-15	37
91-118 060-05	37
91-118 061-91	37
91-118 062-91	36, 37, 46
91-118 074-11	56
91-118 079-45	56
91-118 083-92	29
91-118 084-91	18
91-118 085-91	15
91-118 098-25	19
91-118 099-91	19
91-118 103-05	17
91-118 105-05	17
91-118 106-91	17
91-118 107-05	17
91-118 108-05	17, 33
91-118 112-05	33
91-118 113-05	33
91-118 117-91	21
91-118 118-05	21
91-118 119-92	30
91-118 128-91	33
91-118 129-05	33
91-118 130-01	33
91-118 134-05	26
91-118 135-91	29
91-118 136-05	29
91-118 137-91	26
91-118 138-91	26
91-118 143-91	33
91-118 144-05	32, 33, 40 45
91-118 145-05	33
91-118 146-91	20
91-118 147-15	20
91-118 148-05	20
91-118 149-91	24
91-118 150-95	30
91-118 151-05	30
91-118 152-05	30
91-118 154-90	25, 43
91-118 174-45	30, 79
91-118 175-15	30, 63, 66, 79
91-118 178-05	23
91-118 180-91	29
91-118 184-05	29
91-118 187-05	29
91-118 188-05	29
91-118 189-91	54
91-118 190-91	55
91-118 192-05	29
91-118 195-93	14, 77
91-118 196-12	14, 77
91-118 197-05	14, 77
91-118 198-93	14
91-118 199-93	14
91-118 200-91	24
91-118 201-15	24
91-118 208-05	54
91-118 210-05	37
91-118 211-91	37
91-118 212-91	37
91-118 215-91	54, 55
91-118 225-05	55
91-118 226-15	54
91-118 227-05	54, 55, 56
91-118 228-45	54
91-118 229-05	54, 55
91-118 230-91	54, 55
91-118 231-11	54, 55
91-118 234-11	54, 55
91-118 240-15	54, 55, 56
91-118 241-05	54, 55
91-118 242-15	54, 55, 56
91-118 243-11	54, 55
91-118 246-11	54, 55
91-118 249-05	54, 55
91-118 250-91	56
91-118 251-11	56
91-118 253-11	56
91-118 255-05	56
91-118 256-11	56
91-118 258-11	56
91-118 260-05	56
91-118 261-15	56
91-118 265-15	55
91-118 266-15	55
91-118 267-45	54, 55
91-118 268-05	56
91-118 275-93	19
91-118 280-05	26
91-118 294-05	29
91-118 295-05	29
91-118 296-05	25
91-118 298-15	25, 46
91-118 299-15	25, 36, 43, 46
91-118 306-15	36, 37, 46
91-118 308-05	35, 42, 45
91-118 310-11	37
91-118 317-15	36, 37, 45, 46
91-118 318-91	35, 45
91-118 320-01	35, 45
91-118 324-11	37
91-118 328-15	37
91-118 414-91	35, 45
91-118 415-05	35, 45
91-118 419-91	35
91-118 426-05	25
91-118 430-25	14
91-118 433-45	14, 30
91-118 434-91	25, 42
91-118 487-91	25, 36, 43, 46
91-118 488-15	25, 36, 43, 46
91-118 504-92	15
91-118 509-05	30
91-118 518-05	18
91-118 520-05	15
91-118 521-15	15
91-118 526-05	17
91-118 527-01	16, 17
91-118 530-12	17
91-118 535-05	16, 17
91-118 544-15	21
91-118 553-05	18
91-118 569-04	19
91-118 570-92	19
91-118 577-11	17

From the library of: Superior Sewing Machine & Supply LLC

No.	Seite Page Pages Página
91-118 580-05	30
91-118 589-05	15
91-118 590-91	15
91-118 591-41	15
91-118 594-15	15
91-118 596-05	15
91-118 600-91	15, 22
91-118 606-15	30
91-118 609-15	21
91-118 611-01	20
91-118 612-05	21, 26
91-118 669-05	29
91-118 674-15	36, 37, 46
91-118 678-15	37
91-118 679-15	37
91-118 681-05	19
91-118 682-05	19
91-118 683-05	19
91-118 685-05	19
91-118 703-11	25, 36, 43, 46
91-118 704-15	25, 36, 43, 46
91-118 707-12	25
91-118 708-15	25
91-118 709-15	25
91-118 711-05	24, 25, 35, 36, 42, 43, 45, 46
91-118 717-92	24
91-118 741-02	24, 35, 42, 45
91-118 743-05	24, 35, 45
91-118 748-05	24, 35
91-118 759-92	24
91-118 760-91	25
91-118 761-15	25

No.	Seite Page Pages Página
91-118 762-05	25, 42
91-118 763-92	25
91-118 764-01	24
91-118 765-05	24
91-118 766-05	24
91-118 769-05	25, 36, 43, 46
91-118 782-92	25
91-118 785-91	25
91-118 787-15	25, 43
91-118 788-45	25
91-118 790-05	25, 36, 37, 43, 46
91-118 791-05	24, 35, 45
91-118 796-05	25, 42
91-118 835-24	24
91-118 844-24	24, 35, 45
91-118 845-24	35, 45
91-118 857-05	20, 21
91-118 858-15	21
91-118 863-12	29
91-118 866-15	29
91-118 874-05	29
91-118 875-91	24
91-118 876-91	24
91-118 877-91	24, 35
91-118 878-91	24, 35, 45
91-118 880-91	23
91-118 881-15	23
91-118 882-92	23
91-118 883-05	23
91-118 884-45	23
91-118 886-92	23
91-118 887-05	23

No.	Seite Page Pages Página
91-118 888-05	23
91-118 889-12	23
91-118 893-92	23
91-118 894-05	23
91-118 898-05	26
91-118 901-12	26
91-118 903-92	26
91-118 905-12	59
91-118 931-05	19
91-118 934-91	19
91-118 935-05	19
91-118 937-01	19
91-118 939-21	19
91-118 940-05	19
91-118 944-91	18
91-118 953-15	59
91-118 955-15	59
91-118 956-15	59
91-119 004-05	16, 53
91-119 006-01	18
91-119 007-05	18
91-119 008-05	18
91-119 009-05	18
91-119 010-04	18
91-119 013-92	18
91-119 014-05	15
91-119 015-15	15
91-119 018-01	77
91-119 019-05	77
91-119 023-15	18
91-119 024-15	18
91-119 025-25	18

No.	Seite Page Pages Página
91-119 026-25	79
91-119 027-25	14
91-119 049-05	18
91-119 065-21	18
91-119 081-92	26
91-119 085-05	21, 23
91-119 093-21	18
91-119 098-45	14, 30
91-119 099-91	14
91-119 119-05	18
91-119 120-91	26
91-119 121-12	26
91-119 165-15	77
91-119 309-93	14, 77
91-119 347-05	18
91-119 348-05	18
91-119 350-25	14
91-119 377-05	24, 35, 45
91-119 686-25	14, 54, 55
91-119 702-91	19
91-119 704-91	19
91-119 705-12	19
91-119 744-93	14, 77
91-119 746-93	14, 77
91-119 759-91	19
91-119 762-04	18
91-119 763-05	18
91-119 765-05	18
91-119 940-41	15
91-129 101-41	78
91-129 138-91	13
91-129 139-01	79

From the library of: Superior Sewing Machine & Supply LLC

No.	Seite Page Pages Página
91-129 328-45	30
91-129 916-91	13
91-129 917-91	13
91-129 919-91	13
91-129 920-91	13
91-130 035-05	32, 33, 40
91-130 501-05	24, 35, 42, 45
91-130 886-05	47
91-140 455-05	42
91-140 456-05	42
91-140 551-91	42
91-140 676-05	43
91-140 945-05	24, 35, 42, 45
91-167 569-01	18
91-167 570-01	18
91-167 636-05	34, 41, 54, 55, 56
91-167 829-05	22
91-168 039-05	18
91-168 041-05	18
91-168 046-15	18
91-168 047-14	18
91-168 054-92	19
91-168 055-91	19
91-168 061-15	14
91-168 194-91	18
91-168 213-05	22
91-168 221-92	22
91-168 223-01	22
91-168 232-05	29
91-168 329-05	28
91-168 335-05	28
91-168 336-05	28

No.	Seite Page Pages Página
91-168 480-15	19
91-169 352-05	20, 25, 36, 43, 46
91-169 355-05	29
91-169 384-15	54, 55, 56
91-169 974-05	29
91-170 783-91	62
91-170 809-05	22
91-170 811-92	22
91-170 913-92	19
91-171 042-45	19
91-171 049-05	19
91-171 159-05	28
91-171 287-45	62, 72
91-171 412-91	78
91-171 413-15	78
91-171 462-90	74
91-171 542-91	50, 59, 60, 67, 70, 78
91-171 543-05	50, 59, 60, 67, 70, 78
91-171 544-12	50, 59, 60, 67, 70, 78
91-172 910-05	50, 60, 67, 70
91-173 001-45	30
91-173 002-45	30
91-173 006-05	28
91-173 007-01	28
91-173 008-05	28
91-173 009-05	30
91-173 010-05	30
91-173 023-91	18
91-173 024-01	18
91-173 025-05	18
91-173 026-05	18
91-173 027-92	18

No.	Seite Page Pages Página
91-173 028-05	18
91-173 029-05	15
91-173 049-05	30
91-173 067-91	28
91-173 068-92	28
91-173 069-05	28
91-173 070-92	28
91-173 071-92	28
91-173 072-05	28
91-173 073-05	28
91-173 074-92	28
91-173 075-05	28
91-173 076-92	28
91-173 077-05	28
91-173 078-91	28
91-173 079-92	28
91-173 084-05	23
91-173 089-93	28
91-173 095-45	30, 79
91-173 096-05	29
91-173 101-01	30
91-173 102-05	30
91-173 104-15	30
91-173 105-91	26
91-173 106-05	26
91-173 116-05	28
91-173 126-05	22
91-173 130-91	28
91-173 133-15	60, 70
91-173 134-92	50, 60, 67, 70
91-173 135-45	63, 66
91-173 139-15	63, 66

No.	Seite Page Pages Página
91-173 141-15	60, 70
91-173 146-15	63, 66
91-173 175-91	22
91-173 176-11	22
91-173 178-05	22
91-173 179-15	22
91-173 180-45	22
91-173 182-45	63, 66
91-173 183-91	22
91-173 184-91	27
91-173 185-05	27
91-173 187-11	56
91-173 190-91	56
91-173 196-91	36, 46
91-173 197-15	36, 46
91-173 198-05	36, 46
91-173 199-15	36, 46
91-173 201-91	36, 46
91-173 202-11	36, 46
91-173 213-41	22
91-173 215-91	29
91-173 216-41	29
91-173 240-91	42
91-173 244-90	43
91-173 501-91	34, 41
91-173 502-45	34, 41
91-173 503-15	34, 41
91-173 504-05	34, 41
91-173 505-05	34, 41
91-173 506-05	34, 41
91-173 507-05	34, 41
91-173 509-15	38, 39, 44

From the library of: Superior Sewing Machine & Supply LLC

No.	Seite Page Pages Página
91-173 510-15	38
91-173 511-91	32, 33
91-173 512-02	32, 33
91-173 513-05	33
91-173 514-05	32, 33
91-173 515-05	32, 33
91-173 516-05	34, 41
91-173 517-92	34, 41
91-173 519-11	33
91-173 522-11	33
91-173 524-45	34, 41
91-173 529-05	34
91-173 530-15	34, 41
91-173 531-05	34, 41
91-173 538-15	34, 35, 41 47
91-173 539-15	34, 35, 41, 47
91-173 541-15	32, 33, 40
91-173 545-91	34, 41
91-173 546-05	34, 41
91-173 548-91	33
91-173 551-05	36, 37, 46
91-173 552-15	37
91-173 553-05	32, 33, 40, 45
91-173 556-12	34, 41
91-173 557-91	34
91-173 558-92	34
91-173 559-92	34, 35, 41
91-173 560-91	34, 35
91-173 562-05	34, 41
91-173 563-92	35
91-173 565-91	35
91-173 570-05	36, 37, 45, 46

No.	Seite Page Pages Página
91-173 572-05	25, 43
91-173 581-05	52
91-173 588-15	52
91-173 589-15	52
91-173 593-05	32
91-173 594-15	34, 41
91-173 595-15	38, 39, 44
91-173 603-05	47
91-173 604-05	48
91-173 606-15	47
91-173 607-15	47
91-173 608-15	48
91-173 609-91	47
91-173 610-12	47
91-173 611-12	47, 48
91-173 612-45	48
91-173 613-15	50, 67
91-173 619-91	49
91-173 622-91	51
91-173 625-91	68
91-173 636-15	50, 67
91-173 637-91	50, 67
91-173 638-90	50, 67
91-173 640-91	45
91-173 641-15	45
91-173 642-05	45
91-173 643-15	45
91-173 644-91	47
91-173 645-15	47
91-173 806-92	36, 46
91-173 807-91	36, 46
91-173 808-11	36, 46

No.	Seite Page Pages Página
91-173 811-15	36, 46
91-173 812-05	36, 46
91-173 813-15	36, 46
91-173 824-92	34
91-173 827-91	34
91-173 829-05	36, 43, 46
91-173 830-05	32
91-173 831-24	35
91-173 832-24	35
91-173 839-05	40
91-173 840-05	20
91-173 840-92	20
91-173 841-01	20
91-173 842-05	20
91-173 843-02	20
91-173 843-05	20
91-173 844-91	16
91-173 845-11	16
91-173 849-05	16
91-173 850-05	16
91-173 851-11	16
91-173 854-05	16
91-173 856-11	16
91-173 858-12	16
91-173 874-11	32, 40
91-173 876-05	32, 40
91-173 877-05	32, 40, 45
91-173 878-05	32, 40, 45
91-173 879-05	32, 40, 45
91-173 880-05	32, 40, 45
91-173 881-05	32, 40, 45
91-173 882-05	32, 40, 45

No.	Seite Page Pages Página
91-173 883-91	32, 40, 45
91-173 885-15	32, 40, 45
91-173 886-05	16
91-173 892-01	45
91-173 894-91	32, 40
91-173 899-91	40
91-173 900-02	40
91-173 901-05	40
91-173 902-91	41
91-173 904-92	41
91-173 905-92	41
91-173 906-24	42
91-173 907-24	42
91-173 910-92	43
91-173 911-05	46
91-173 912-45	43
91-173 913-02	43
91-173 913-05	43
91-173 914-15	42
91-173 915-92	42
91-173 916-05	42
91-173 917-91	43
91-173 918-15	43
91-173 919-05	43
91-173 920-91	43
91-173 923-91	43
91-173 924-11	43
91-173 926-05	40
91-173 927-15	43
91-173 928-15	43
91-173 929-05	43
91-173 930-05	43

From the library of: Superior Sewing Machine & Supply LLC

No.	Seite Page Pages Página
91-173 931-91	42
91-173 932-91	45
91-173 933-91	41
91-173 934-45	41
91-173 935-05	41
91-173 936-05	41
91-173 948-45	53
91-173 954-91	41
91-173 957-15	52
91-173 958-15	52
91-173 959-11	52
91-173 960-11	52
91-173 961-45	52
91-173 962-91	52
91-173 963-05	52
91-173 964-91	52
91-173 965-05	52
91-173 972-05	24, 25, 42
91-173 973-15	24, 42
91-173 975-11	52
91-173 976-05	16, 32
91-173 983-91	52
91-173 984-91	52
91-175 018-90	27
91-175 019-92	27
91-175 020-91	27
91-175 022-05	27
91-175 023-05	27
91-175 024-12	27
91-175 124-91	27
91-175 125-05	27
91-175 126-05	27
91-175 354-15	52
91-175 514-91	61
91-175 515-45	49, 51, 61, 64, 65, 69, 71
91-176 002-45	30
91-176 004-92	22
91-176 006-15	22
91-176 008-05	17, 33
91-176 009-05	33
91-176 010-05	28
91-176 011-01	28
91-176 012-05	28
91-176 013-05	30
91-176 014-91	30
91-176 015-05	16, 17, 33
91-176 024-90	60, 70
91-176 025-91	60, 70
91-176 030-91	63, 66
91-176 031-91	64
91-176 047-91	65
91-176 051-91	71
91-176 052-15	24
91-176 061-92	37
91-176 062-15	78
91-176 063-15	52, 63, 66
91-176 103-91	34, 41, 47
91-700 082-15	18
91-700 173-15	23
91-700 249-15	37
91-700 324-15	77
91-700 335-15	14, 28, 30, 36, 46, 54, 55
91-700 366-15	18
91-700 412-25	14, 18
91-700 510-15	16, 17, 19, 25, 26, 27
91-700 689-15	15, 19, 23, 26, 28
91-700 785-15	16, 17
91-700 798-15	28
91-700 868-15	14, 77
91-700 961-15	28
91-701 344-15	22
91-701 515-15	34, 35, 41, 47
91-701 515-25	79
91-701 522-25	18
91-710 004-93	14
91-710 234-93	14
95-627 480-15	52
97-30 118-345	78
97-30 189-655	78
99-096 072-91	57, 60, 84
99-115 231-91	74, 75
99-115 300-91	74, 75
99-115 301-05	74, 75, 76
99-115 505-91	49, 50, 51, 68, 69
99-133 042-91	49, 50, 51, 68, 69
99-133 109-05	26, 27
99-133 122-91	49, 51, 69
99-133 283-15	15, 23
99-133 402-91	52
99-133 574-91	64, 65
99-133 752-01	49, 51, 61, 64, 65, 69, 71
99-133 753-91	45
99-133 905-91	45, 63, 66
99-134 008-91	48, 50, 51, 53, 61, 64, 65, 68, 69, 70, 71
99-134 195-91	76
99-134 207-05	45
99-134 299-91	61, 63, 65, 66, 71
99-134 361-91	68
99-134 369-91	50, 61, 65, 71
99-134 370-91	49, 51, 53, 69
99-134 437-91	49, 51, 53, 69
99-134 452-91	61, 64, 65, 68, 71
99-134 569-75	73
99-134 595-91	63, 66
99-135 206-91	50, 60, 67, 70
99-135 298-91	52
99-135 345-05	48
99-135 350-91	50, 61, 65, 68, 71
99-135 351-91	48, 53
99-135 352-91	48, 53
99-135 353-91	48, 53
99-135 354-05	48, 53
99-135 499-91	45
99-135 500-91	47
260-1-120 243	13
260-1-120 247	13

From the library of: Superior Sewing Machine & Supply LLC

From the library of: Superior Sewing Machine & Supply LLC

Pfaff, D 6750 Kaiserslautern, Postfach 3020/3040, Telex: 45753

Verlag Technische Dokumentation Lahr GmbH & Co. KG. · 7630 Lahr/Schw.

Gedruckt in der Bundesrepublik Deutschland

Printed in West Germany · Imprimé en R.F.A. · Impreso en la R.F.A.

From the library of: Superior Sewing Machine & Supply LLC

PFAFF®

442-R

Unterklassen-Ausstattung
Subclass parts
Composition des sous-classes
Composición de las subclases

No. 296-12-14793

dtsch./engl./franz./span. 6/82

From the library of: Superior Sewing Machine & Supply LLC

Unterklassen-Ausstattung[1]) Subclass organization[1])

Unterklasse Subclass Sous-classe Subclase	Ausführung Model Version Tipo de máquina	Nadelabstand in mm Needle gauge in mm Ecartement des aiguilles en mm Distancia entre agujas en mm	Nadelstange [10/2] Needle bar Barre à aiguille Barra de aguja	Stoffschieber [4] [10/2] Feed dog Griffe Transportador interior	Stichplatte [4] [10/2] Needle plate Plaque à aiguille Placa de aguja
-3/23	B	3,2 – 4,0	91-118 198-93	91-047 563-04	91-058 096-04
-3/23	B	4,8 – 13,2	91-118 198-93	91-047 565-04 [10/1]	91-058 098-04 [10/1]
-3/23 -900/11; /51; /71	B	3,2 – 4,4	91-118 198-93	91-047 573-04	91-058 107-04
-3/23 -900/11; /51; /71	B	4,8 – 13,2	91-118 198-93	91-047 574-04	91-058 108-04 [10/1]
-3/23 -900/16; 56	B	3,2 – 13,2	91-118 198-93	91-059 220-04 [10/1]	91-158 189-04 [10/1]
-3/23	B/CN	4,8 – 13,2	91-118 198-93	91-059 150-04 [10/1]	91-158 006-04 [10/1]
-3/23 -900/11; /51; /71*	B/CN	4,8 – 13,2	91-118 198-93	91-059 151-04 [10/1]	91-158 007-04 [10/1]
-6/01	A; B; BN	0,8 – 2,2	91-119 744-93x3,2 [41/2]	91-047 563-04	91-058 096-04
-6/01	A; B; BN	2,4 – 4,0	91-118 198-93	91-047 563-04	91-058 096-04
-6/01	A; B; BN	4,8 – 14,0	91-118 198-93	91-047 565-04 [10/1]	91-058 098-04 [10/1]
-6/01	A; B; BN	15,2 – 34,0	91-118 198-93	91-047 565-04 [10/1]	91-058 098-04 [10/1]
-6/01	A; B; BN	36,0 – 40,0	91-118 199-93	91-047 565-04 [10/1]	91-058 098-04 [10/1]
-6/01 -900/11; /51; /71	A; B; BN	0,8 – 2,2	91-119 744-93x3,2 [41/2]	91-047 572-04	91-058 106-04
-6/01 -900/11; /51; /71	A; B; BN	2,4 – 4,0	91-118 198-93	91-047 573-04	91-058 107-04
-6/01 -900/11; /51; /71	A; B; BN	4,8 – 14,0	91-118 198-93	91-047 574-04 [10/1]	91-058 108-04 [10/1]
-6/01 -900/11; /51; /71	A; B; BN	15,2 – 34,0	91-118 198-93	91-047 574-04 [10/1]	91-058 108-04 [10/1]
-6/01 -900/11; /51; /71	A; B; BN	36,0 – 40,0	91-118 199-93	91-047 574-04 [10/1]	91-058 108-04 [10/1]
-6/01 -900/16; /56	A; B; BN	0,8 – 2,2	91-119 744-93x3,2 [41/2]	91-059 597-04	91-158 317-04
-6/01 -900/16; /56	A; B; BN	2,4 – 4,0	91-118 198-93	91-059 220-04 [10/1]	91-158 189-04 [10/1]
-6/01 -900/16; /56	A; B; BN	4,8 – 14,0	91-118 198-93	91-059 220-04 [10/1]	91-158 189-04 [10/1]
-6/01 -900/16; /56	A; B; BN	15,2 – 28,0	91-118 198-93	91-059 220-04 [10/1]	91-158 189-04 [10/1]
-6/01	B/CN	4,8 – 40,0	91-118 198-93 [10] = 4,8 - 34,0 mm 91-118 199-93 [10] = 36,0 - 40,0 mm	91-059 150-04 [10/1]	91-158 006-04 [10/1]
-6/01 -900/11; /51; /71*	B/CN	4,8 – 36,0	91-118 198-93 [10] = 4,8 - 34,0 mm 91-118 199-93 [10] = 36,0 mm	91-059 151-04 [10/1]	91-158 007-04 [10/1]

[4] = Ausführung angeben
= Indicate model
= Préciser la version
= Indiquese el tipo de máquina

[5] = Nähmuster einsenden
= Submit sewing sample
= Joindre échantillons de couture
= Envíese muestra de costura

[10] = Nadelabstand
= Needle gauge
= Ecartement des aiguilles
= Distancia entre agujas

[10/1] = je nach Nadelabstand ändert sich die Form (z.B. beim Stoffschieber die Anzahl der Zahnreihen)
= Certain design features change according to the needle gauge (e.g. the number of tooth rows on the feed dog)
= La forme est fonction de l'écartement des aiguilles (par ex. le nombre des rangées de dents de la griffe)
= La forma varía de acuerdo con la distancia entre agujas (p.e. el número de hileras de dientes en el transportador)

[10/2] = Nadelabstand bei Bestellung angeben
= State needle gauge on order
= Indiquer écartement des aiguilles à la commande
= Indíquese en los pedidos la distancia entre agujas

[12/2] = Absteppbreite bei Bestellung angeben
= Indicate stitching margin on order
= Indiquer le relarge de couture à la commande
= Indíquese el margen de costura en los pedidos

[41/2] = Nadeldiagonalabstand bei Bestellung angeben
= Please state diagonal needle distance on order
= Prière d'indiquer l'espacement diagonal des aiguilles à la commande
= Indíquese en los pedidos la distancia diagonal entre agujas

* = Auch mit -900/16; /56 lieferbar
= Also available with -900/16; /56
= Livrable aussi avec -900/16; /56
= También entrega también con -900/16; /56

From the library of Superior Sewing Machine & Supply LLC

Equipement des sous-classes[1]) Dotación de las subclases[1])

Nähfuß 4 10/2 Presser foot Pied presseur Pie prensatelas	Apparat 5 Attachment Appareil Aparato	Träger Bracket Support Soporte	Kopfplatte Face plate Plaque frontale Placa frontal	Bandtrommel Tape reel Tambour-dérouleur Tambor portacintas
91-057 869-03 12/2				
91-057 869-03 12/2				
91-057 869-03 12/2				
91-057 869-03 12/2				
91-057 869-03 12/2				
91-057 869-03 12/2				
91-057 869-03 12/2				
91-054 922-03				
91-054 922-03				
91-054 926-03				
91-054 927-03				
91-054 927-03				
91-054 922-03				
91-054 922-03				
91-054 926-03				
91-054 927-03				
91-054 927-03				
91-054 922-03				
91-054 922-03				
91-054 926-03				
91-054 927-03				
91-054 926-03 10 = 4,8 - 14,0 mm 91-054 927-03 10 = 15,2 - 40,0 mm				
91-054 926-03 10 = 4,8 - 14,0 mm 91-054 927-03 10 = 15,2 - 36,0 mm				

Fortsetzung siehe nächste Seite
Continued on next page
Suite voir page suivante
Continúa en la página siguiente

[1]) Die Liste enthält nur Nähwerkzeuge und Apparate. Beim Umbau in eine andere Unterklasse oder Ausführung sind auch noch Maschinenteile erforderlich. Geben Sie also bei Bestellungen die genaue Bezeichnung der vorhandenen und der gewünschten Ausführung bekannt.

[1]) This list contains sewing parts and attachments only. When converting to another subclass or version, machine parts are also necessary. When ordering please therefore indicate exactly the existing version and the one required.

[1]) Cette liste ne contient que les organes de couture et les guides. En cas de transformation en une sous-classe ou variante différente, il faut utiliser aussi certaines pièces de machine supplémentaires. En cas de commande, prière de toujours indiquer par conséquent les variantes disponibles et souhaitées.

[1]) Esta lista sólo contiene elementos de costura y aparatos. Siempre que haya que transformar la máquina en otro tipo o subclase, se necesitarán también piezas de máquina, por lo que deberá indicarse en los pedidos el tipo exacto de que se dispone y el deseado.

From the library of: Superior Sewing Machine & Supply LLC

Unterklassen-Ausstattung[1]) Subclass organization[1])

Unterklasse Subclass Sous-classe Subclase	Ausführung Model Version Tipo de máquina	Nadelabstand in mm Needle gauge in mm Ecartement des aiguilles en mm Distancia entre agujas en mm	Nadelstange [10/2] Needle bar Barre à aiguille Barra de aguja	Stoffschieber [4] [10/2] Feed dog Griffe Transportador inferior	Stichplatte [4] [10/2] Needle plate Plaque à aiguille Placa de aguja
-6/02	A; B	4,8 – 25,2	91-118 198-93	91-059 249-04 [10/1]	91-158 347-04 [10/1]
-6/02 -900/11; /51; /71*	A; B	4,8 – 25,2	91-118 198-93	91-059 249-04 [10/1]	91-158 270-04 [10/1]
-6/03	A; B; BN	4,0	91-118 198-93	91-047 563-04	91-058 096-04
-6/03	A; B; BN	4,8 – 11,2	91-118 198-93	91-047 565-04 [10/1]	91-058 098-04 [10/1]
-6/03	A; B; BN	12,0 – 22,0	91-118 198-93	91-047 565-04 [10/1]	91-058 098-04 [10/1]
-6/03	A; B; BN	24,0 – 34,0	91-118 198-93	91-047 565-04 [10/1]	91-058 098-04 [10/1]
-6/03	A; B; BN	36,0 – 40,0	91-118 199-93	91-047 565-04 [10/1]	91-058 098-04 [10/1]
-6/03 -900/11; /51; /71	A; B; BN	4,0	91-118 198-93	91-047 573-04	91-058 107-04
-6/03 -900/11; /51; /71	A; B; BN	4,8 – 11,2	91-118 198-93	91-047 574-04 [10/1]	91-058 108-04 [10/1]
-6/03 -900/11; /51; /71	A; B; BN	12,0 – 22,0	91-118 198-93	91-047 574-04 [10/1]	91-058 108-04 [10/1]
-6/03 -900/11; /51; /71	A; B; BN	24,0 – 34,0	91-118 198-93	91-047 574-04 [10/1]	91-058 108-04 [10/1]
-6/03 -900/11; /51; /71	A; B; BN	36,0 – 40,0	91-118 199-93	91-047 574-04 [10/1]	91-058 108-04 [10/1]
-6/03 -900/16; /56	A; B; BN	4,0 – 11,2	91-118 198-93	91-059 220-04 [10/1]	91-158 189-04 [10/1]
-6/03 -900/16; /56	A; B; BN	12,0 – 22,0	91-118 198-93	91-059 220-04 [10/1]	91-158 189-04 [10/1]
-6/03 -900/16; /56	A; B; BN	24,0 – 28,0	91-118 198-93	91-059 220-04 [10/1]	91-158 189-04 [10/1]
-19/01	B; BN	4,8 – 12,0	91-118 198-93	91-047 565-04 [10/1]	91-058 098-04 [10/1]
-19/01 -900/11; /51; /71	B; BN	4,8 – 12,0	91-118 198-93	91-047 574-04 [10/1]	91-058 108-04 [10/1]
-19/01 -900/16; /56	B; BN	4,8 – 12,0	91-118 198-93	91-059 220-04 [10/1]	91-158 189-04 [10/1]
-39/62	A; B	12,0 – 40,0	91-118 198-93 [10] = 12,0 - 34,0 mm 91-118 199-93 [10] = 36,0 - 40,0 mm	91-047 565-04 [10/1]	91-058 098-04 [10/1]
-39/62 -900/11; /51; /71	A; B	12,0 – 40,0	91-118 198-93 [10] = 12,0 - 34,0 mm 91-118 199-93 [10] = 36,0 - 40,0 mm	91-047 574-04 [10/1]	91-058 108-04 [10/1]

[4] = Ausführung angeben
= Indicate model
= Préciser la version
= Indiquese el tipo de máquina

[5] = Nähmuster einsenden
= Submit sewing sample
= Joindre échantillons de couture
= Enviese muestra de costura

[10] = Nadelabstand
= Needle gauge
= Ecartement des aiguilles
= Distancia entre agujas

[10/1] = je nach Nadelabstand ändert sich die Form (z.B. beim Stoffschieber die Anzahl der Zahnreihen)
= Certain design features change according to the needle gauge (e.g. the number of tooth rows on the feed dog)
= La forme est fonction de l'écartement des aiguilles (par ex. le nombre des rangées de dents de la griffe)
= La forma varía de acuerdo con la distancia entre agujas (p.e. el número de hileras de dientes en el transportador)

[10/2] = Nadelabstand bei Bestellung angeben
= State needle gauge on order
= Indiquer écartement des aiguilles à la commande
= Indíquese en los pedidos la distancia entre agujas

* = Auch mit -900/16; /56 lieferbar
= Also available with -900/16; /56
= Livrable aussi avec -900/16; /56
= Suministrable también con -900/16; /56.

From the library of: Japanese Sewing Machine Supply LLC

Equipement des sous-classes[1]) Dotación de las subclases[1])

Nähfuß 4 10/2 Presser foot Pied presseur Pie prensatelas	Apparat 5 Attachment Appareil Aparato	Träger Bracket Support Soporte	Kopfplatte Face plate Plaque frontale Placa frontal	Bandrömmel Tape reel Tambour-dérouleur Tambor portacintas	Fortsetzung siehe nächste Seite Continued on next page Suite voir page suivante Continúa en la página siguiente
91-054 926-03 10 = 4,8 - 14,0 mm 91-054 927-03 10 = 15,2 - 25,2 mm					
91-054 926-03 10 = 4,8 - 14,0 mm 91-054 927-03 10 = 15,2 - 25,2 mm					
91-055 499-93					
91-055 499-93					
91-055 506-93					
91-055 507-93					
91-055 507-93					
91-055 499-93					
91-055 499-93					
91-055 506-93					
91-055 507-93					
91-055 507-93					
91-055 499-93					
91-055 506-93					
91-055 507-93					
91-055 609-03	91-041 006-23	91-753 936-90			
91-055 609-03	91-041 006-23	91-753 936-90			
91-055 609-03	91-041 006-23	91-753 936-90			
91-055 506-93 10 = 12,0 - 22,0 mm 91-055 507-93 10 = 24,0 - 40,0 mm	91-460 102-93			91-056 834-91	
91-055 506-93 10 = 12,0 - 22,0 mm 91-055 507-93 10 = 24,0 - 40,0 mm	91-460 102-93			91-056 834-91	

[1]) Die Liste enthält nur Nähwerkzeuge und Apparate. Beim Umbau in eine andere Unterklasse oder Ausführung sind auch noch Maschinenteile erforderlich. Geben Sie also bei Bestellungen die genaue Bezeichnung der vorhandenen und der gewünschten Ausführung bekannt.

[1]) This list contains sewing parts and attachments only. When converting to another subclass or version, machine parts are also necessary. When ordering please therefore indicate exactly the existing version and the one required.

[1]) Cette liste ne contient que les organes de couture et les guides. En cas de transformation en une sous-classe ou variante différente, il faut utiliser aussi certaines pièces de machine supplémentaires. En cas de commande, prière de toujours indiquer par conséquent les variantes disponibles et souhaitées.

[1]) Esta lista sólo contiene elementos de costura y aparatos. Siempre que haya que transformar la máquina en otro tipo o subclase, se necesitarán también piezas de máquina, por lo que deberá indicarse en los pedidos el tipo exacto de que se dispone y el deseado.

From the library of: Superior Sewing Machine & Supply LLC

Unterklassen-Ausstattung[1]) Subclass organization[1])

Unterklasse Subclass Sous-classe Subclase	Ausführung Model Version Tipo de máquina	Nadelabstand in mm Needle gauge in mm Ecartement des aiguilles en mm Distancia entre agujas en mm	Nadelstange [10/2] Needle bar Barre à aiguille Barra de aguja	Stoffschieber [4] [10/2] Feed dog Griffe Transportador inferior	Stichplatte [4] [10/2] Needle plate Plaque à aiguille Placa de aguja
-39/62 -900/16; /56	A; B	12,0 – 26,0	91-118 198-93	91-059 220-04 [10/1]	91-158 189-04 [10/1]
-40/35	AN 2,5; BN 2,5	1,6 – 2,4	91-119 744-93x3,2 [41/2]	91-047 723-04	91-058 306-04
-42/03	AN 2,5; BN 2,5	0,8 – 2,4	91-119 744-93x3,2 [41/2]	91-047 723-04	91-058 306-04
-57/01	B; BN	4,0	91-118 198-93	91-047 563-04	91-058 096-04
-57/01	B; BN	4,8 – 10,0	91-118 198-93	91-047 565-04 [10/1]	91-058 098-04 [10/1]
-57/01 -900/11; /51; /71	B; BN	4,0	91-118 198-93	91-047 573-04	91-058 107-04
-57/01 -900/11; /51; /71	B; BN	4,8 – 10,0	91-118 198-93	91-047 574-04 [10/1]	91-058 108-04 [10/1]
-57/01 -900/16; /56	B; BN	4,0 - 10,0	91-118 198-93	91-059 220-04 [10/1]	91-158 189-04 [10/1]
-58/01	B; BN	4,0	91-118 198-93	91-047 563-04	91-058 096-04
-58/01	B; BN	4,8 – 10,0	91-118 198-93	91-047 565-04 [10/1]	91-058 098-04 [10/1]
-58/01 -900/11; /51; /71	B; BN	4,0	91-118 198-93	91-047 573-04	91-058 107-04
-58/01 -900/11; /51; /71;	B; BN	4,8 – 10,0	91-118 198-93	91-047 574-04 [10/1]	91-058 108-04 [10/1]
-58/01 -900/16; /56	B; BN	4,0 – 10,0	91-118 198-93	91-059 220-04 [10/1]	91-158 189-04 [10/1]
-61/01	A; B; BN	2,4 – 4,0	91-118 198-93	91-047 563-04	91-058 096-04
-61/01	A; B; BN	4,8 – 20,0	91-118 198-93	91-047 565-04 [10/1]	91-058 098-04 [10/1]
-61/01 -900/11; /51; /71	A; B; BN	2,4 – 4,0	91-118 198-93	91-047 573-04	91-058 107-04
-61/01 -900/11; /51; /71	A; B; BN	4,8 – 20,0	91-118 198-93	91-047 574-04 [10/1]	91-058 108-04 [10/1]
-61/01 -900/16; /56	A; B; BN	2,4 – 20,0	91-118 198-93	91-059 220-04 [10/1]	91-158 189-04 [10/1]

[4] = Ausführung angeben
= Indicate model
= Préciser la version
= Indiquese el tipo de máquina

[5] = Nähmuster einsenden
= Submit sewing sample
= Joindre échantillons de couture
= Envíese muestra de costura

[10] = Nadelabstand
= Needle gauge
= Ecartement des aiguilles
= Distancia entre agujas

[10/1] = je nach Nadelabstand ändert sich die Form (z.B. beim Stoffschieber die Anzahl der Zahnreihen)
= Certain design features change according to the needle gauge (e.g. the number of tooth rows on the feed dog)
= La forme est fonction de l'écartement des aiguilles (par ex. le nombre des rangées de dents de la griffe)
= La forma varía de acuerdo con la distancia entre agujas (p.e. el número de hileras de dientes en el transportador)

[10/2] = Nadelabstand bei Bestellung angeben
= State needle gauge on order
= Indiquer écartement des aiguilles à la commande
= Indíquese en los pedidos la distancia entre agujas

[41/2] = Nadeldiagonalabstand bei Bestellung angeben
= Please state diagonal needle distance on order
= Prière d'indiquer l'espacement diagonal des aiguilles à la commande
= Indíquese en los pedidos la distancia diagonal entre agujas

From the library of Superior Sewing Machine & Supply LLC

Equipement des sous-classes[1]) Dotación de las subclases[1])

Nähfuß [4] [10/2] Presser foot Pied presseur Pie prensatelas	Apparat [5] Attachment Appareil Aparato	Träger Bracket Support Soporte	Kopfplatte Face plate Plaque frontale Placa frontal	Bandtrommel Tape reel Tambour-dérouleur Tambor portacintas
91-055 506-93 [10] = 12,0 - 22,0 mm 91-055 507-93 [10] = 24,0 - 28,0 mm	91-460 102-93			91-056 834-91
91-057 625-03	91-492 567-23			
91-055 296-03	91-050 546-93			
91-054 922-03	91-040 317-93 [10/2]			
91-054 926-03	91-040 317-93 [10/2]			
91-054 922-03	91-040 317-93 [10/2]			
91-054 926-03	91-040 317-93 [10/2]			
91-054 922-03 [10] = 4,0 mm 91-054 926-03 [10] = 4,4 - 10,0 mm	91-040 317-93 [10/2]			
91-054 922-03	91-040 316-93 [10/2]			
91-054 926-03	91-040 316-93 [10/2]			
91-054 922-03	91-040 316-93 [10/2]			
91-054 926-03	91-040 316-93 [10/2]			
91-054 922-03 [10] = 4,0 mm 91-054 926-03 [10] = 4,4 - 10,0 mm	91-040 316-93 [10/2]			
91-157 658-03 [5]				91-040 207-91
91-157 658-03 [5] [10] = 4,8 - 14,0 mm 91-157 730-03 [5] [10] = 15,2 - 20,0 mm				91-040 207-91
91-157 658-03 [5]				91-040 207-91
91-157 658-03 [5] [10] = 4,8 - 14,0 mm 91-157 730-03 [5] [10] = 15,2 - 20,0 mm				91-040 207-91
91-157 658-03 [5] [10] = 2,4 - 14,0 mm 91-157 730-03 [5] [10] = 15,2 - 20,0 mm				91-040 207-91

[1]) Die Liste enthält nur Nähwerkzeuge und Apparate. Beim Umbau in eine andere Unterklasse oder Ausführung sind auch noch Maschinenteile erforderlich. Geben Sie also bei Bestellungen die genaue Bezeichnung der vorhandenen und der gewünschten Ausführung bekannt.

[1]) This list contains sewing parts and attachments only. When converting to another subclass or version, machine parts are also necessary. When ordering please therefore indicate exactly the existing version and the one required.

[1]) Cette liste ne contient que les organes de couture et les guides. En cas de transformation en une sous-classe ou variante différente, il faut utiliser aussi certaines pièces de machine supplémentaires. En cas de commande, prière de toujours indiquer par conséquent les variantes disponibles et souhaitées.

[1]) Esta lista sólo contiene elementos de costura y aparatos. Siempre que haya que transformar la máquina en otro tipo o subclase, se necesitarán también piezas de máquina, por lo que deberá indicarse en los pedidos el tipo exacto de que se dispone y el deseado.

Fortsetzung siehe nächste Seite
Continued on next page
Suite voir page suivante
Continúa en la página siguiente

From the library of: Superior Sewing Machine & Supply LLC

Unterklassen-Ausstattung[1]) Subclass organization[1])

Unterklasse Subclass Sous-classe Subclase	Ausführung Model Version Tipo de máquina	Nadelabstand in mm Needle gauge in mm Ecartement des aiguilles en mm Distancia entre agujas en mm	Nadelstange [10/2] Needle bar Barre à aiguille Barra de aguja	Stoffschieber [4] [10/2] Feed dog Griffe Transportador inferior	Stichplatte [4] [10/2] Needle plate Plaque à aiguille Placa de aguja
-61/02	A; B; BN	6,0 – 14,0	91-118 198-93	91-047 565-04 [10/1]	91-058 098-04 [10/1]
-61/02	A; B; BN	15,2 – 34,0	91-118 198-93	91-047 565-04 [10/1]	91-058 098-04 [10/1]
-61/02	A; B; BN	36,0 – 40,0	91-118 199-93	91-047 565-04 [10/1]	91-058 098-04 [10/1]
-61/02 -900/11; /51; /71	A; B; BN	6,0 – 14,0	91-118 198-93	91-047 574-04 [10/1]	91-058 108-04 [10/1]
-61/02 -900/11; /51; /71	A; B; BN	15,2 – 34,0	91-118 198-93	91-047 574-04 [10/1]	91-058 108-04 [10/1]
-61/02 -900/11; /51; /71	A; B; BN	36,0	91-118 199-93	91-047 574-03 [10/1]	91-058 108-04 [10/1]
-61/02 -900/16; /56	A; B; BN	6,0 – 28,0	91-118 198-93	91-059 220-04 [10/1]	91-158 189-04 [10/1]
-63/01	B	2,5 – 15,2	91-118 198-93	91-047 811-04 [10/1]	91-058 394-03 [10/1]
-63/01	B	16,0 – 20,0	91-118 198-93	91-047 811-04 [10/1]	91-058 394-93 [10/1]
-67/04	A; B; BN	4,8 – 14,0	91-118 198-93	91-047 565-04 [10/1]	91-058 098-04 [10/1]
-67/04	A; B; BN	15,2 – 34,0	91-118 198-93	91-047 565-04 [10/1]	91-058 098-04 [10/1]
-67/04	A; B; BN	36,0 – 40,0	91-118 199-93	91-047 565-04 [10/1]	91-058 098-04 [10/1]
-67/04 -900/11; /51; /71	A; B; BN	4,8 – 14,0	91-118 198-93	91-047 574-04 [10/1]	91-058 108-04 [10/1]
-67/04 -900/11; /51; /71	A; B; BN	15,2 – 34,0	91-118 198-93	91-047 574-04 [10/1]	91-058 108-04 [10/1]
-67/04 -900/11; /51; /71	A; B; BN	36,0	91-118 199-93	91-047 574-04 [10/1]	91-058 108-04 [10/1]
-67/04 -900/16; /56	A; B; BN	4,8 – 28,0	91-118 198-93	91-059 220-04 [10/1]	91-158 189-04 [10/1]
-69/01	B; AN2,5; BN2,5	2,4 – 4,0	91-118 198-93	91-047 563-04	91-058 096-04
-69/01	B; BN2,5	4,8 – 20,0	91-118 198-93	91-047 565-04 [10/1]	91-058 098-04 [10/1]
-69/01 -900/11; /51; /71	B; AN2,5; BN2,5	2,4 – 4,0	91-118 198-93	91-047 573-04	91-058 107-04
-69/01 -900/11; /51; /71	B; BN2,5	4,8 – 20,0	91-118 198-93	91-047 574-04 [10/1]	91-058 108-04 [10/1]
-69/01 -900/16; /56	B; AN2,5; BN2,5	2,4 – 4,0	91-118 198-93	91-059 220-04 [10/1]	91-158 189-04 [10/1]
-69/01 -900/16; /56	B; BN2,5	4,8 – 20,0	91-118 198-93	91-059 220-04 [10/1]	91-158 189-04 [10/1]

[4] = Ausführung angeben
= Indicate model
= Préciser la version
= Indíquese el tipo de máquina

[5] = Nähmuster einsenden
= Submit sewing sample
= Joindre échantillons de couture
= Envíese muestra de costura

[10] = Nadelabstand
= Needle gauge
= Ecartement des aiguilles
= Distancia entre agujas

[10/1] = Je nach Nadelabstand ändert sich die Form (z.B. beim Stoffschieber die Anzahl der Zahnreihen)
= Certain design features change according to the needle gauge (e.g. the number of tooth rows on the feed dog)
= La forme est fonction de l'écartement des aiguilles (par ex. le nombre des rangées de dents de la griffe)
= La forma varía de acuerdo con la distancia entre agujas (p.e. el número de hileras de dientes en el transportador)

[10/2] = Nadelabstand bei Bestellung angeben
= State needle gauge on order
= Indiquer l'écartement des aiguilles à la commande
= Indíquese en los pedidos la distancia entre agujas

From the Industrial Superior Sewing Machine & Supply LLC

Equipement des sous-classes[1]) Dotación de las subclases[1])

Nähfuß [4] [10/2] Presser foot Pied presseur Pie prensatelas	Apparat [5] Attachment Appareil Aparato	Träger Bracket Support Soporte	Kopfplatte Face plate Plaque frontale Placa frontal	Bandtrommel Tape reel Tambour-dérouleur Tambor portacintas
91-054 926-03	91-043 408-23	91-056 021-23	91-118 478-91	91-040 207-91
91-054 927-03	91-043 408-23	91-056 021-23	91-118 478-91	91-040 207-91
91-054 927-03	91-043 408-23	91-056 021-23	91-118 478-91	91-040 207-91
91-054 926-03	91-043 408-23	91-056 021-23	91-118 478-91	91-040 207-91
91-054 927-03	91-043 408-23	91-056 021-23	91-118 478-91	91-040 207-91
91-054 927-03	91-043 408-23	91-056 021-23	91-118 478-91	91-040 207-91
91-054 926-03 [10] = 6,0 - 14,0 mm 91-054 927-03 [10] = 15,2 - 28,0 mm	91-043 408-23	91-056 021-23	91-118 478-91	91-040 207-91
91-055 597-03				91-041 644-91
91-055 600-03				91-041 644-91
91-055 609-03	91-056 015-93 91-056 020-93		91-118 478-91	91-018 697-91
91-055 611-03	91-056 015-93 91-056 020-93		91-118 478-91	91-018 697-91
91-055 611-03	91-056 015-93 91-056 020-93		91-118 478-91	91-018 697-91
91-055 609-03	91-056 015-93 91-056 020-93		91-118 478-91	91-018 697-91
91-055 611-03	91-056 015-93 91-056 020-93		91-118 478-91	91-018 697-91
91-055 611-03	91-056 015-93 91-056 020-93		91-118 478-91	91-018 697-91
91-055 609-03 [10] = 4,8 - 14,0 mm 91-055 611-03 [10] = 15,2 - 28,0 mm	91-056 015-93 91-056 020-93		91-118 478-91	91-018 697-91
91-057 040-93 [5]				91-040 207-91
91-057 040-93 [5]				91-040 207-91
91-057 040-93 [5]				91-040 207-91
91-057 040-93 [5]				91-040 207-91
91-057 040-93 [5]				91-040 207-91
91-057 040-93 [5]				91-040 207-91

[1]) Die Liste enthält nur Nähwerkzeuge und Apparate. Beim Umbau in eine andere Unterklasse oder Ausführung sind auch noch Maschinenteile erforderlich. Geben Sie also bei Bestellungen die genaue Bezeichnung der vorhandenen und der gewünschten Ausführung bekannt.

[1]) This list contains sewing parts and attachments only. When converting to another subclass or version, machine parts are also necessary. When ordering please therefore indicate exactly the existing version and the one required.

[1]) Cette liste ne contient que les organes de couture et les guides. En cas de transformation en une sous-classe ou variante différente, il faut utiliser aussi certaines pièces de machine supplémentaires. En cas de commande, prière de toujours indiquer par conséquent les variantes disponibles et souhaitées.

[1]) Esta lista sólo contiene elementos de costura y aparatos. Siempre que haya que transformar la máquina en otro tipo o subclase, se necesitarán también piezas de máquina, por lo que deberá indicarse en los pedidos el tipo exacto de que se dispone y el deseado.

Fortsetzung siehe nächste Seite
Continued on next page
Suite voir page suivante
Continúa en la página siguiente

From the library of: Superior Sewing Machine & Supply LLC

Unterklassen-Ausstattung[1]) Subclass organization[1])

Unterklasse Subclass Sous-classe Subclase	Ausführung Model Version Tipo de máquina	Nadelabstand in mm Needle gauge in mm Ecartement des aiguilles en mm Distancia entre agujas en mm	Nadelstange [10/2] Needle bar Barre à aiguille Barra de aguja	Stoffschieber [4] [10/2] Feed dog Griffe Transportador inferior	Stichplatte [4] [10/2] Needle plate Plaque à aiguille Placa de aguja
-69/02	A; B	3,2 – 4,0	91-118 198-93	91-047 563-04	91-058 096-04
-69/02	A; B	4,8 – 14,0	91-118 198-93	91-047 565-04 [10/1]	91-058 098-04 [10/1]
-69/02	A; B	15,2 – 20,0	91-118 198-93	91-047 565-04 [10/1]	91-058 098-04 [10/1]
-69/02 -900/11; 51; /71	A; B	3,2 – 4,0	91-118 198-93	91-047 573-04	91-058 107-04
-69/02 -900/11; /51; /71	A; B	4,8 – 14,0	91-118 198-93	91-047 574-04 [10/1]	91-058 108-04 [10/1]
-69/02 -900/11; /51; /71	A; B	15,2 – 20,0	91-118 198-93	91-047 574-04 [10/1]	91-058 108-04 [10/1]
-69/02 -900/16; /56	A; B	3,2 – 4,0	91-118 198-93	91-059 220-04 [10/1]	91-158 189-04 [10/1]
-69/02 -900/16; /56	A; B	4,8 – 14,0	91-118 198-93	91-059 220-04 [10/1]	91-158 189-04 [10/1]
-69/02 -900/16; /56	A; B	15,2 – 20,0	91-118 198-93	91-059 220-04 [10/1]	91-158 189-04 [10/1]
-69/12	A; B	3,2 – 4,0	91-118 198-93	91-047 563-04	91-058 096-04
-69/12	A; B	4,8 – 20,0	91-118 198-93	91-047 565-04 [10/1]	91-058 098-04 [10/1]
-69/12 -900/11; /51; /71	A; B	3,2 – 4,0	91-118 198-93	91-047 573-04	91-058 107-04
-69/12 -900/11; /51; /71	A; B	4,8 – 20,0	91-118 198-93	91-047 574-04 [10/1]	91-058 108-04 [10/1]
-69/12 -900/16; /56	A; B	3,2 – 20,0	91-118 198-93	91-059 220-04 [10/1]	91-158 189-04 [10/1]
-70/01	A; B	4,8 – 14,0	91-118 198-93	91-047 565-04 [10/1]	91-058 098-04 [10/1]
-70/01	A; B	15,2 – 20,0	91-118 198-93	91-047 565-04 [10/1]	91-058 098-04 [10/1]
-70/01 -900/11; /51; /71	A; B	4,8 – 14,0	91-118 198-93	91-047 574-04 [10/1]	91-058 108-04 [10/1]
-70/01 -900/11; /51; /71	A; B	15,2 – 20,0	91-118 198-93	91-047 574-04 [10/1]	91-058 108-04 [10/1]
-70/01 -900/16; /56	A; B	4,8 – 14,0	91-118 198-93	91-059 220-04 [10/1]	91-158 189-04 [10/1]
-70/01 -900/16; /56	A; B	15,2 – 20,0	91-118 198-93	91-059 220-04 [10/1]	91-158 189-04 [10/1]
-70/02	A; B	4,8 – 14,0	91-118 198-93	91-047 565-04 [10/1]	91-058 098-04 [10/1]
-70/02	A; B	15,2 – 20,0	91-118 198-93	91-047 565-04 [10/1]	91-058 098-04 [10/1]
-70/02 -900/11; /51; /71	A; B	4,8 – 14,0	91-118 198-93	91-047 574-04 [10/1]	91-058 108-04 [10/1]
-70/02 -900/11; /51; /71	A; B	15,2 – 20,0	91-118 198-93	91-047 574-04 [10/1]	91-058 108-04 [10/1]
-70/02 -900/16; /56	A; B	4,8 – 14,0	91-118 198-93	91-059 220-04 [10/1]	91-158 189-04 [10/1]
-70/02 -900/16; /56	A; B	15,2 – 20,0	91-118 198-93	91-059 220-04 [10/1]	91-158 189-04 [10/1]

[4] = Ausführung angeben
= Indicate model
= Préciser la version
= Indiquese el tipo de máquina

[5] = Nähmuster einsenden
= Submit sewing sample
= Joindre échantillons de couture
= Envíese muestra de costura

[10/1] = je nach Nadelabstand ändert sich die Form (z.B. beim Stoffschieber die Anzahl der Zahnreihen)
= Certain design features change according to the needle gauge (e.g. the number of tooth rows on the feed dog)
= La forme est fonction de l'écartement des aiguilles (par ex. le nombre des rangées de dents de la griffe)
= La forma varía de acuerdo con la distancia entre agujas (p.e. el número de hileras de dientes en el transportador)

[10/2] = Nadelabstand bei Bestellung angeben
= State needle gauge on order
= Indiquer l'écartement des aiguilles à la commande
= Indíquese en los pedidos la distancia entre agujas

From the Industrial Sewing Machine & Supply LLC

Equipement des sous-classes[1]) Dotación de las subclases[1])

Nähfuß [4] [10/2] Presser foot Pied pressour Pie prensatelas	Apparat [5] Attachment Appareil Aparato	Träger Bracket Support Soporte	Kopfplatte Face plate Plaque frontale Placa frontal	Bandtrommel Tape reel Tambour-dérouleur Tambor portacintas
91-054 922-03	91-050 972-93		91-118 478-91	91-040 207-91
91-054 926-03	91-050 972-93		91-118 478-91	91-040 207-91
91-054 927-03	91-050 972-93		91-118 478-91	91-040 207-91
91-054 922-03	91-050 972-93		91-118 478-91	91-040 207-91
91-054 926-03	91-050 972-93		91-118 478-91	91-040 207-91
91-054 927-03	91-050 972-93		91-118 478-91	91-040 207-91
91-054 922-03	91-050 972-93		91-118 478-91	91-040 207-91
91-054 926-03	91-050 972-93		91-118 478-91	91-040 207-91
91-054 927-03	91-050 972-93		91-118 478-91	91-040 207-91
91-055 570-03 [5]	91-050 972-93		91-118 478-91	91-040 207-91
91-055 570-03 [6]	91-050 972-93		91-118 478-91	91-040 207-91
91-055 570-03 [5]	91-050 972-93		91-118 478-91	91-040 207-91
91-055 570-03 [6]	91-050 972-93		91-118 478-91	91-040 207-91
91-055 570-03 [5]	91-050 972-93		91-118 478-91	91-040 207-91
91-054 926-03	91-026 588-23 [10/2]			91-041 644-91
91-054 927-03	91-026 588-23 [10/2]			91-041 644-91
91-054 926-03	91-026 588-23 [10/2]			91-041 644-91
91-054 927-03	91-026 588-23 [10/2]			91-041 644-91
91-054 926-03	91-026 588-23 [10/2]			91-041 644-91
91-054 927-03	91-026 588-23 [10/2]			91-041 644-91
91-054 926-03	91-044 734-23	91-753 936-90		91-041 644-91
91-054 927-03	91-044 734-23	91-753 936-90		91-041 644-91
91-054 926-03	91-044 734-23	91-753 936-90		91-041 644-91
91-054 927-03	91-044 734-23	91-753 936-90		91-041 644-91
91-054 926-03	91-044 734-23	91-753 936-90		91-041 644-91
91-054 927-03	91-044 734-23	91-753 936-90		91-041 644-91

Fortsetzung siehe nächste Seite
Continued on next page
Suite voir page suivante
Continúa en la página siguiente

[1]) Die Liste enthält nur Nähwerkzeuge und Apparate. Beim Umbau in eine andere Unterklasse oder Ausführung sind auch noch Maschinenteile erforderlich. Geben Sie also bei Bestellungen die genaue Bezeichnung der vorhandenen und der gewünschten Ausführung bekannt.

[1]) This list contains sewing parts and attachments only. When converting to another subclass or version, machine parts are also necessary. When ordering please therefore indicate exactly the existing version and the one required.

[1]) Cette liste ne contient que les organes de couture et les guides. En cas de transformation en une sous-classe ou variante différente, il faut utiliser aussi certaines pièces de machine supplémentaires. En cas de commande, prière de toujours indiquer par conséquent les variantes disponibles et souhaitées.

[1]) Esta lista sólo contiene elementos de costura y aparatos. Siempre que haya que transformar la máquina en otro tipo o subclase, se necesitarán también piezas de máquina, por lo que deberá indicarse en los pedidos el tipo exacto de que se dispone y el deseado.

From the library of: Superior Sewing Machine & Supply LLC

Unterklassen-Ausstattung[1]) Subclass organization[1])

Unterklasse Subclass Sous-classe Subclase	Ausführung Model Version Tipo de máquina	Nadelabstand in mm Needle gauge in mm Ecartement des aiguilles en mm Distancia entre agujas en mm	Nadelstange [10/2] Needle bar Barre à aiguille Barra de aguja	Stoffschieber [4] [10/2] Feed dog Griffe Transportador inferior	Stichplatte [4] [10/2] Needle plate Plaque à aiguille Placa de aguja	Nähfuß [4] [10/2] Presser foot Pied presseur Pie prensatelas
-83/01	AN 2,5 BN 2,5	4,8+7,2	91-118 198-93	91-047 710-04	91-058 286-04	91-055 211-03
-83/01 -900/11; /51; /71*	AN 2,5 BN 2,5	4,8+7,2	91-118 198-93	91-047 736-04	91-058 317-04	91-055 211-03
-83/21	AN 2,5 BN 2,5	4,8+7,2	91-118 198-93	91-047 695-04	91-058 269-04	91-055 167-03
-99/01	AN 2,5 BN 2,5	4,8–10,0	91-118 198-93	91-047 672-04	91-058 286-04	91-055 211-03
-111/01	AN 2,5 BN 2,5	4,8–10,0	91-118 198-93	91-047 672-04	91-058 286-04	91-055 211-03
-111/11	AN 2,5 BN 2,5	4,8–10,0	91-118 198-93	91-047 672-04	91-058 286-04	91-055 211-03
-113/01	B	2,4–4,0	91-118 198-93	91-047 563-04	91-058 096-04	91-055 437-03
-113/01	B	4,8–14,0	91-118 198-93	91-047 565-04 [10/1]	91-058 098-04 [10/1]	91-055 437-03
-113/01	B	15,2–26,0	91-118 198-93	91-047 565-04 [10/1]	91-058 098-04 [10/1]	91-055 659-03
-113/01 -900/11; /51; /71	B	2,4–4,0	91-118 198-93	91-047 573-04	91-058 107-04	91-055 437-03
-113/01 -900/11; /51; /71	B	4,8–14,0	91-118 198-93	91-047 574-04 [10/1]	91-058 108-04 [10/1]	91-055 437-03
-113/01 -900/11; /51; /71	B	15,2–26,0	91-118 198-93	91-047 574-04 [10/1]	91-058 108-04 [10/1]	91-055 659-03
-113/01 -900/16; /56	B	2,4–14,0	91-118 198-93	91-059 220-04 [10/1]	91-158 189-04 [10/1]	91-055 437-03
-113/01 -900/16; /56	B	15,2–26,0	91-118 198-93	91-059 220-04 [10/1]	91-158 189-04 [10/1]	91-055 659-03
-237/11	A	16,0	91-118 198-93	91-047 810-04	91-053 393-04	91-055 591-03
-237/11 -900/11; /51; /71*	A	16,0	91-118 198-93	91-047 810-04	91-058 426-04	91-055 591-03
-303/11	B	10,0+12,0	91-118 198-93	91-047 565-04 [10/1]	91-058 098-04 [10/1]	91-057 586-03 [5]
-303/11 -900/11; /51; /71	B	10,0+12,0	91-118 198-93	91-047 574-04 [10/1]	91-058 108-04 [10/1]	91-057 586-03 [5]
-303/11 -900/16; /56	B	10,0+12,0	91-118 198-93	91-059 220-04 [10/1]	91-158 189-04 [10/1]	91-057 586-03 [5]
-307/01	BN 2,5	4,8–10,0	91-118 198-93	91-047 753-04	91-058 366-03	91-055 486-03 [5]

[4] = Ausführung angeben
= Indicate model
= Préciser la version
= Indiquese el tipo de máquina

[5] = Nähmuster einsenden
= Submit sewing sample
= Joindre échantillons de couture
= Envíese muestra de costura

[10/1] = je nach Nadelabstand ändert sich die Form (z.B. beim Stoffschieber die Anzahl der Zahnreihen)
= Certain design features change according to the needle gauge (e.g. the number of tooth rows on the feed dog)
= La forme est fonction de l'écartement des aiguilles (par ex. le nombre des rangées de dents de la griffe).
= La forma varía de acuerdo con la distancia entre agujas (p.e. el número de hileras de dientes en el transportador)

[10/2] = Nadelabstand bei Bestellung angeben
= State needle gauge on order
= Indiquer écartement des aiguilles à la commande
= Indíquese en los pedidos la distancia entre agujas

* = Auch mit -900/16; /56 lieferbar
= Also available with -900/16; /56
= Livrable aussi avec -900/16; /56
= Suministrable también con -900/16; /56.

From the library of Superior Sewing Machine & Supply LLC

Equipement des sous-classes[1]) Dotación de las subclases[1])

Apparat [5] Attachment Appareil Aparato	Träger Bracket Support Soporte	Kopfplatte Face plate Plaque frontale Placa frontal	Bandführung Tape guide Guide-ruban Guiacintas	Bandtrommel Tape reel Tambour-dévouleur Tambor portacintas	Lagerbock Bearing block Chevalet de palier Soporte de apoyo	Hebel Lever Levier Palanca	Kniehütersatz Knee lifter set Jeu de pièces à relever le pied par genouillère Juego de piezas para el alzaprensatelas por palanca de rodilla
91-050 002-23			91-044 419-25	91-041 644-91			
91-050 002-23			91-044 419-25	91-041 644-91			
91-050 002-23			91-044 419-25	91-041 644-91			
91-056 279-93			91-044 419-25	91-056 159-91			
91-050 905-93			91-044 419-25	91-056 159-91			
91-050 982-93			91-044 419-25	91-056 160-91			
91-056 699-23	91-173 152-45	91-173 108-91			91-173 151-45	91-173 160-91	91-027 380-90
91-056 699-23	91-173 152-45	91-173 108-91			91-173 151-45	91-173 160-91	91-027 380-90
91-056 514-21		91-118 479-91	91-056 517-91 91-056 536-25 91-056 526-21	91-056 532-91			
91-056 514-21		91-118 479-91	91-056 517-91 91-056 536-25 91-056 526-21	91-056 532-91			
91-056 514-21		91-118 479-91	91-056 517-91 91-056 536-25 91-056 526-21	91-056 532-91			
91-050 972-93 91-050 981-93		91-118 478-91	91-050 909-21	91-056 160-91 91-056 161-91			

[1]) Die Liste enthält nur Nähwerkzeuge und Apparate. Beim Umbau in eine andere Unterklasse oder Ausführung sind auch noch Maschinenteile erforderlich. Geben Sie also bei Bestellungen die genaue Bezeichnung der vorhandenen und der gewünschten Ausführung bekannt.

[1]) This list contains sewing parts and attachments only. When converting to another subclass or version, machine parts are also necessary. When ordering please therefore indicate exactly the existing version and the one required.

[1]) Cette liste ne contient que les organes de couture et les guides. En cas de transformation en une sous-classe ou variante différente, il faut utiliser aussi certaines pièces de machine supplémentaires. En cas de commande, prière de toujours indiquer par conséquent les variantes disponibles et souhaitées.

[1]) Esta lista sólo contiene elementos de costura y aparatos. Siempre que haya que transformar la máquina en otro tipo o subclase, se necesitarán también piezas de máquina, por lo que deberá indicarse en los pedidos el tipo exacto de que se dispone y el deseado.

Fortsetzung siehe nächste Seite
Continued on next page
Suite voir page suivante
Continúa en la página siguiente

From the library of: Superior Sewing Machine & Supply LLC

Unterklassen-Ausstattung[1]) Subclass organization[1])

Unterklasse Subclass Sous-classe Subclase	Ausführung Model Version Tipo de máquina	Nadelabstand in mm Needle gauge in mm Ecartement des aiguilles en mm Distancia entre agujas en mm	Nadelstange [10/2] Needle bar Barre à aiguille Barra de aguja	Stoffschieber [4] [10/2] Feed dog Griffe Transportador inferior	Stichplatte [4] [10/2] Needle plate Plaque à aiguille Placa de aguja
-309/02-905/05	A; B	10,0 – 14,0	91-118 198-93	91-047 565-04 [10/1]	91-058 098-04 [10/1]
-309/02-905/05	A; B	16,0	91-118 198-93	91-047 565-04 [10/1]	91-058 098-04 [10/1]
-309/02-905/05 -900/11; /51; /71	A; B	10,0 – 14,0	91-118 198-93	91-047 574-04 [10/1]	91-058 108-04 [10/1]
-309/02-905/05 -900/11; /51; /71	A; B	16,0	91-118 198-93	91-047 574-04 [10/1]	91-058 108-04 [10/1]
-309/02-905/05 -900/16; /56	A; B	10,0 – 14,0	91-118 198-93	91-059 220-04 [10/1]	91-158 189-04 [10/1]
-309/02-905/05 -900/16; /56	A; B	16,0	91-118 198-93	91-059 220-04 [10/1]	91-158 189-04 [10/1]
-311/04-905/05	A; B; BN	16,0 – 22,0	91-118 198-93	91-047 565-04 [10/1]	91-058 098-04 [10/1]
-311/04-905/05	A; B; BN	24,0 + 26,0	91-118 198-93	91-047 565-04 [10/1]	91-058 098-04 [10/1]
-311/04-905/05 -900/11; /51; /71	A; B; BN	16,0 – 22,0	91-118 198-93	91-047 574-04 [10/1]	91-058 108-04 [10/1]
-311/04-905/05 -900/11; /51; /71	A; B; BN	24,0 + 26,0	91-118 198-93	91-047 574-04 [10/1]	91-058 108-04 [10/1]
-311/04-905/05 -900/16; /56	A; B; BN	16,0 – 22,0	91-118 198-93	91-059 220-04 [10/1]	91-158 189-04 [10/1]
-311/04-905/05 -900/16; /56	A; B; BN	24,0 + 26,0	91-118 198-93	91-059 220-04 [10/1]	91-158 189-04 [10/1]
-313/01	AN 2,5; BN 2,5	4,8 – 10,0	91-118 198-93	91-047 672-04	91-058 286-04
-396/02	A; B	4,8 – 15,2	91-118 198-93	91-047 565-04 [10/1]	91-058 098-04 [10/1]
-396/02 -900/11; /51; /71	A; B	4,8 – 15,2	91-118 198-93	91-047 574-04 [10/1]	91-058 108-04 [10/1]
-396/02 -900/16; /56	A; B	4,8 – 15,2	91-118 198-93	91-059 220-04 [10/1]	91-158 189-04 [10/1]

[1]) Die Liste enthält nur Nähwerkzeuge und Apparate. Beim Umbau in eine andere Unterklasse oder Ausführung sind auch noch Maschinenteile erforderlich. Geben Sie also bei Bestellungen die genaue Bezeichnung der vorhandenen und der gewünschten Ausführung bekannt.

[1]) This list contains sewing parts and attachments only. When converting to another subclass or version, machine parts are also necessary. When ordering please therefore indicate exactly the existing version and the one required.

[1]) Cette liste ne contient que les organes de couture et les guides. En cas de transformation en une sous-classe ou variante différente, il faut utiliser aussi certaines pièces de machine supplémentaires. En cas de commande, prière de toujours indiquer par conséquent les variantes disponibles et souhaitées.

[1]) Esta lista sólo contiene elementos de costura y aparatos. Siempre que haya que transformar la máquina en otro tipo o subclase, se necesitarán también piezas de máquina, por lo que deberá indicarse en los pedidos el tipo exacto de que se dispone y el deseado.

[10/1] = je nach Nadelabstand ändert sich die Form (z.B. beim Stoffschieber die Anzahl der Zahnreihen)
= Certain design features change according to the needle gauge (e.g. the number of tooth rows on the feed dog)
= La forme est fonction de l'écartement des aiguilles (par ex. le nombre des rangées de dents de la griffe).
= La forma varía de acuerdo con la distancia entre agujas (p.ej. el número de filas de dientes en el transportador)

[4] = Ausführung angeben
= Indicate model
= Préciser la version
= Indíquese el tipo de máquina

[5] = Nähmuster einsenden
= Submit sewing sample
= Joindre échantillons de couture
= Envíese muestra de costura

From the Library of Superior Sewing Machine & Supply LLC

Equipement des sous-classes[1]) Dotación de las subclases[1])

Nähfuß 4 10/2 Presser foot Pied presseur Pie prensatolas	Apparat 5 Attachment Appareil Aparato	Träger Bracket Support Soporte	Kopfplatte Face plate Plaque frontale Placa frontal	Bandtrommel Tape reel Tambour-dérouleur Tambor portacintas	Bandführung Tape guide Guide-ruban Guiacintas
91-055 609-03	91-493 780-23	91-010 278-25 91-493 411-21	91-118 478-91		
91-055 611-03	91-493 780-23	91-010 278-25 91-493 411-21	91-118 478-91		
91-055 609-03	91-493 780-23	91-010 278-25 91-493 411-21	91-118 478-91		
91-055 611-03	91-493 780-23	91-010 278-25 91-493 411-21	91-118 478-91		
91-055 609-03	91-493 780-23	91-010 278-25 91-493 411-21	91-118 478-91		
91-055 611-03	91-493 780-23	91-010 278-25 91-493 411-21	91-118 478-91		
91-055 506-93	91-056 673-23	91-753 936-90			91-056 695-21
91-055 507-93	91-056 673-23	91-753 936-90			91-056 695-21
91-055 506-93	91-056 673-23	91-753 936-90			91-056 695-21
91-055 507-93	91-056 673-23	91-753 936-90			91-056 695-21
91-055 506-93	91-056 673-23	91-753 936-90			91-056 695-21
91-055 507-93	91-056 673-23	91-753 936-90			91-056 695-21
91-057 860-93	91-056 704-23			91-040 207-91 91-041 644-91	
91-055 609-03	91-056 478-93	91-753 936-90			
91-055 609-03	91-056 478-93	91-753 936-90			
91-055 609-03	91-056 478-93	91-753 936-90			

10/2 = Nadelabstand bei Bestellung angeben
= State needle gauge on order
= Indiquer écartement des aiguilles à la commande
= Indíquese en los pedidos la distancia entre agujas

* = Auch mit -900/16; /56 lieferbar
= Also available with -900/16; /56
= Livrable aussi avec -900/16; /56
= Suministrable también con -900/16; /56

Home Industry or Superior Sewing Machine & Supply LLC

Unterklassen-Übersicht/Table of subclasses/Table des sous-classes/Tabla de subclases

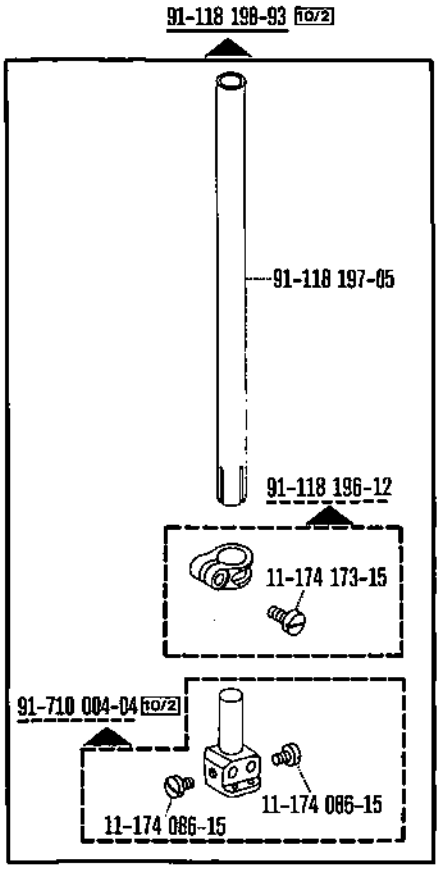

-3/23
-3/23-900/11;/51;/71
-3/23-900/16;/56
-6/01
-6/01-900/11;/51;/71
-6/01-900/16;/56
-6/02
-6/02-900/11;/51;/71
-6/03
-6/03-900/11;/51;/71
-6/03-900/16;/56
-19/01
-19/01-900/11;/51;/71
-19/01-900/16;/56
-39/62
-39/62-900/11;/51;/71
-39/62-900/16;/56
-57/01
-57/01-900/11;/51;/71
-57/01-900/16;/56
-58/01
-58/01-900/11;/51;/71
-58/01-900/16;/56
-61/01
-61/01-900/11;/51;/71
-61/01-900/16;/56
-61/02
-61/02-900/11;/51;/71
-61/02-900/16;/56
-63/01
-67/04
-67/04-900/11;/51;/71
-67/04-900/16;/56
-69/01
-69/01-900/11;/51;/71
-69/01-900/16;/56
-69/02
-69/02-900/11;/51;/71
-69/02-900/16;/56
-69/12
-69/12-900/11;/51;/71
-69/12-900/16;/56
-70/01
-70/01-900/11;/51;/71
-70/01-900/16;/56
-70/02
-70/02-900/11;/51;/71
-70/02-900/16;/56
-83/01
-83/01-900/11;/51;/71
-83/21
-99/01
-111/01
-111/11
-113/01
-113/01-900/11;/51;/71
-113/01-900/16;/56
-237/11
-237/11-900/11;/51;/71
-303/11
-303/11-900/11;/51;/71
-303/11-900/16;/56
-307/01
-309/02-905/05
-309/02-905/05-900/11;/51;/71
-309/02-905/05-900/16;/56
-311/04-905/05
-311/04-905/05-900/11;/51;/71
-311/04-905/05-900/16;/56
-313/01
-396/02
-396/02-900/11;/51;/71
-396/02-900/16;/56

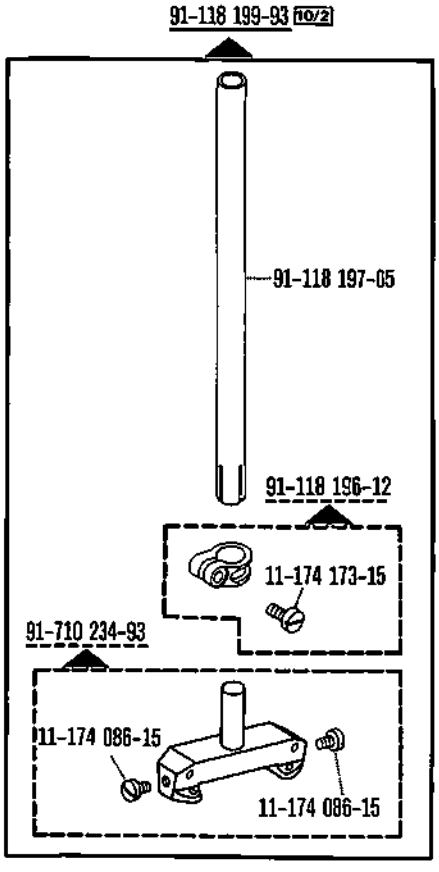

-6/01
-6/01-900/11;/51;/71
-6/03
-6/03-900/11;/51;/71
-39/62
-39/62-900/11;/51;/71
-61/02
-61/02-900/11;/51;/71
-67/04
-67/04-900/11;/51;/71

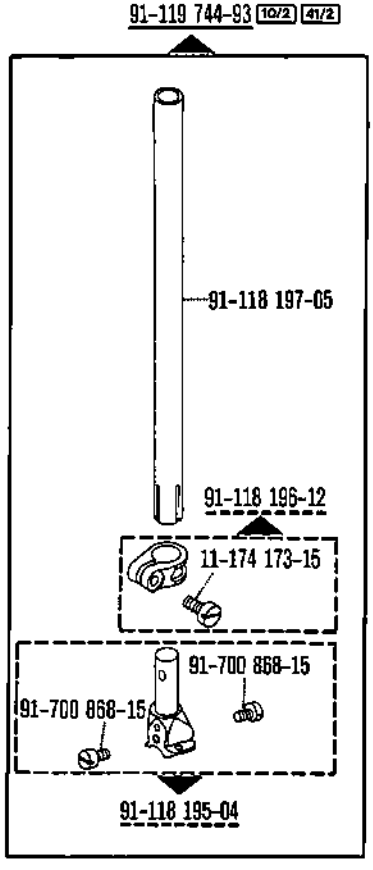

-6/01
-6/01-900/11;/51;/71
-6/01-900/16;/56
-40/35
-40/03

From the library of: Superior Sewing Machine & Supply LLC

Unterklassen-Übersicht/Table of subclasses/Table des sous-classes/Tabla de subclases

91-047 563-04 [4] [10/2]

[10] = 0,8 - 2,2 mm

[10] = ab 2,4 mm

-3/23
-6/01
-6/03
-57/01
-58/01
-61/01
-69/01
-69/02
-69/12
-113/01

91-047 565-04 [4] [10/1] [10/2]

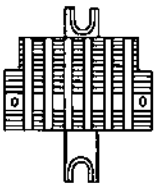

-3/23
-6/01
-6/03
-19/01
-39/62
-57/01
-58/01
-61/01
-61/02
-67/04
-69/01
-69/02
-69/12
-70/01
-70/02
-113/01
-303/11
-309/02-905/05
-311/04-905/05
-398/02

91-047 572-04 [4] [10/2]

-6/01-900/11;/51;/71

91-047 573-04 [4] [10/2]

-3/23-900/11;/51;/71
-6/01-900/11;/51;/71
-6/03-900/11;/51;/71
-57/01-900/11;/51;/71
-58/01-900/11;/51;/71
-61/01-900/11;/51;/71
-69/01-900/11;/51;/71
-69/02-900/11;/51;/71
-69/12-900/11;/51;/71
-113/01-900/11;/51;/71

91-047 574-04 [4] [10/1] [10/2]

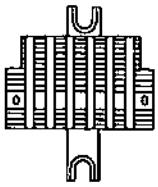

-3/23-900/11;/51;/71
-6/01-900/11;/51;/71
-6/03-900/11;/51;/71
-19/01-900/11;/51;/71
-39/62-900/11;/51;/71
-57/01-900/11;/51;/71
-58/01-900/11;/51;/71
-61/01-900/11;/51;/71
-61/02-900/11;/51;/71
-67/04-900/11;/51;/71
-69/01-900/11;/51;/71
-69/02-900/11;/51;/71
-69/12-900/11;/51;/71
-70/01-900/11;/51;/71
-70/02-900/11;/51;/71
-113/01-900/11;/51;/71
-303/11-900/11;/51;/71
-309/02-905/05-900/11;/51;/71
-311/04-905/05-900/11;/51;/71
-398/02-900/11;/51;/71

91-047 672-04 [4] [10/2]

-99/01
-111/01
-111/11
-313/01

91-047 695-04 [4] [10/2]

-83/21

91-047 710-04 [4] [10/2]

-83/01

91-047 723-04 [4] [10/2]

-40/35
-42/03

91-047 736-04 [4] [10/2]

-83/01-900/11;/51;/71

91-047 753-04 [4] [10/2]

-307/01

91-047 810-04 [4] [10/2]

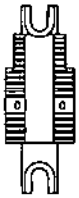

-237/11
-237/11-900/11;/51;/71

91-047 811-04 [4] [10/1] [10/2]

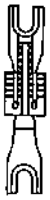

-63/01

91-059 150-04 [4] [10/1] [10/2]

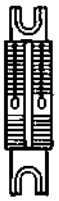

-3/23 B/CN
-6/01 B/CN

From the library of: Superior Sewing Machine & Supply LLC

Unterklassen-Übersicht/Table of subclasses/Table des sous-classes/Tabla de subclases

91-059 151-04 [4] [10/1] [10/2]

-3/23-900/11; /51; /71 B/CN
-6/01-900/11; /51; /71 B/CN

91-059 220-04 [4] [10/1] [10/2]

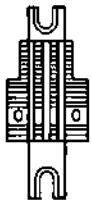

-3/23-900/16; /56
-6/01-900/16; /56
-6/03-900/16; /56
-19/01-900/16; /56
-39/62-900/16; /56
-57/01-900/16; /56
-58/01-900/16; /56
-61/01-900/16; /56
-61/02-900/16; /56
-67/04-900/16; /56
-69/01-900/16; /56
-69/02-900/16; /56
-69/12-900/16; /56
-70/01-900/16; /56
-70/02-900/16; /56
-113/01-900/16; /56
-303/11-900/16; /56
-309/02-905/05-900/16; /56
-311/04-905/05-900/16; /56
-396/02-900/16; /56

91-059 249-04 [4] [10/1] [10/2]

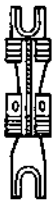

-6/02
-6/02-900/11; /51; /71

91-059 597-04 [4] [10/2]

-6/01-900/16; /56

91-058 096-04 [4] [10/2]

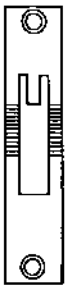

-3/23
-6/01
-6/03
-57/01
-58/01
-61/01
-69/01
-69/02
-69/12
-113/01

91-058 098-04 [4] [10/1] [10/2]

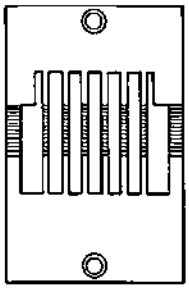

-3/23
-6/01
-6/03
-19/01
-39/62
-57/01
-58/01
-61/01
-61/02
-67/04
-69/01
-69/02
-69/12
-70/01
-70/02
-113/01
-303/11
-309/02-905/05
-311/04-905/05
-396/02

91-058 106-04 [4] [10/2]

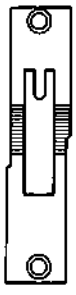

-6/01-900/11; /51; /71

91-058 107-04 [4] [10/2]

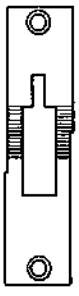

-3/23-900/11; /51; /71
-6/01-900/11; /51; /71
-6/03-900/11; /51; /71
-57/01-900/11; /51; /71
-58/01-900/11; /51; /71
-61/01-900/11; /51; /71
-69/01-900/11; /51; /71
-69/02-900/11; /51; /71
-69/12-900/11; /51; /71
-113/01-900/11; /51; /71

91-058 108-04 [4] [10/1] [10/2]

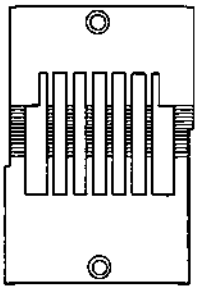

-3/23-900/11; /51; /71
-6/01-900/11; /51; /71
-6/03-900/11; /51; /71
-19/01-900/11; /51; /71
-39/62-900/11; /51; /71
-57/01-900/11; /51; /71
-58/01-900/11; /51; /71
-61/01-900/11; /51; /71
-61/02-900/11; /51; /71
-67/04-900/11; /51; /71
-69/01-900/11; /51; /71
-69/02-900/11; /51; /71
-69/12-900/11; /51; /71
-70/01-900/11; /51; /71
-70/02-900/11; /51; /71
-113/01-900/11; /51; /71
-303/11-900/11; /51; /71
-309/02-905/05-900/11; /51; /71
-311/04-905/05-900/11; /51; /71
-396/02-900/11; /51; /71

91-058 269-04 [4] [10/2]

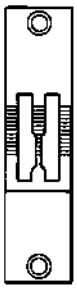

-83/21

91-058 286-04 [4] [10/2]

-83/01
-99/01
-111/01
-111/11
-313/01

91-058 305-04 [4] [10/2]

-40/35
-42/03

From the library of: Superior Sewing Machine & Supply LLC

Unterklassen-Übersicht/Table of subclasses/Table des sous-classes/Tabla de subclases

91-058 317-04 [4] [10/2]

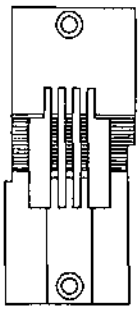

-83/01-900/11; /51; /71

91-058 366-03 [4] [10/2]

-307/01

91-058 393-04 [4] [10/2]

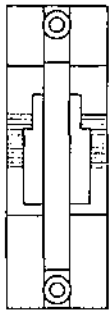

-237/11

91-058 394-03 [4] [10/1] [10/2]

-63/01

91-058 426-04 [4] [10/2]

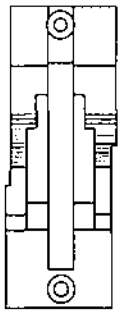

-237/11-900/11; /51; /71

91-158 006-04 [4] [10/1] [10/2]

-3/23 B/CN
-6/01 B/CN

91-158 007-04 [4] [10/1] [10/2]

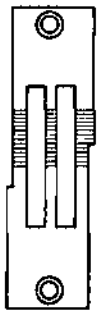

-3/23-900/11; /51; /71 B/CN
-6/01-900/11; /51; /71 B/CN

91-158 169-04 [4] [10/1] [10/2]

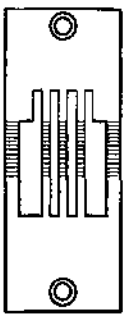

-3/23-900/16; /56
-6/01-900/16; /56
-6/03-900/16; /56
-19/01-900/16; /56
-39/62-900/16; /56
-57/01-900/16; /56
-58/01-900/16; /56
-61/01-900/16; /56
-61/02-900/16; /56
-67/04-900/16; /56
-69/01-900/16; /56
-69/02-900/16; /56
-69/12-900/16; /56
-70/01-900/16; /56
-70/02-900/16; /56
-113/01-900/16; /56
-303/11-900/16; /56
-309/02-905/05-900/16; /56
-311/04-905/05-900/16; /56
-396/02-900/16; /56

91-158 270-04 [4] [10/1] [10/2]

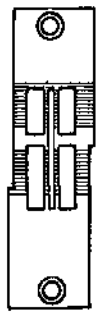

-6/02-900/11; /51; /71

91-158 317-04 [4] [10/2]

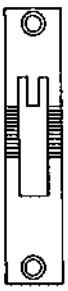

-6/01-900/16; /56

91-158 347-04 [4] [10/1] [10/2]

-6/02

91-054 922-03 [4] [10/2]

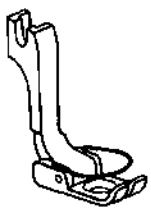

-6/01
-6/01-900/11; /51; /71
-6/01-900/16; /56
-57/01
-57/01-900/11; /51; /71
-57/01-900/16; /56
-58/01
-58/01-900/11; /51; /71
-58/01-900/16; /56
-69/02
-69/02-900/11; /51; /71
-69/02-900/16; /56

91-054 926-03 [4] [10/2]

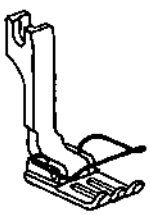

-6/01
-6/01-900/11; /51; /71
-6/01-900/16; /56
-6/01 B/CN
-6/01-900/11; /51; /71 B/CN
-6/02
-6/02-900/11; /51; /71
-57/01
-57/01-900/11; /51; /71
-57/01-900/16; /56
-58/01
-58/01-900/11; /51; /71
-58/01-900/16; /56
-61/02
-61/02-900/11; /51; /71
-61/02-900/16; /56
-69/02
-69/02-900/11; /51; /71
-69/02-900/16; /56
-70/01
-70/01-900/11; /51; /71
-70/01-900/16; /56
-70/02
-70/02-900/11; /51; /71
-70/02-900/16; /56

From the library of: Superior Sewing Machine & Supply LLC

Unterklassen-Übersicht/Table of subclasses/Table des sous-classes/Tabla de subclases

91-054 927-03 [4] [10/2]

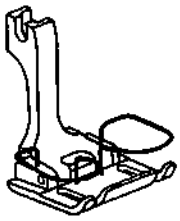

-6/01
-6/01-900/11; /51; /71
-6/01-900/16; /56
-6/01 B/CN
-6/01-900/11; /51; /71 B/CN
-6/02
-6/02-900/11; /51; /71
-61/02
-61/02-900/11; /51; /71
-61/02-900/16; /56
-69/02
-69/02-900/11; /51; /71
-69/02-900/16; /56
-70/01
-70/01-900/11; /51; /71
-70/01-900/16; /56
-70/02
-70/02-900/11; /51; /71
-70/02-900/16; /56

91-055 167-03 [4] [10/2]

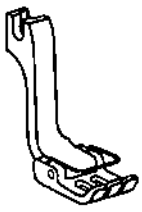

-83/21

91-055 211-03 [4] [10/2]

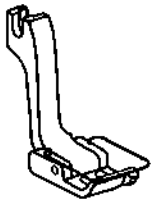

-83/01
-83/01-900/11; /51; /71
-99/01
-111/01
-111/11

91-055 296-03 [4] [10/2]

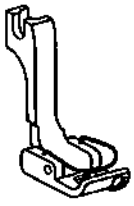

-40/03

91-055 437-03 [4] [10/2]

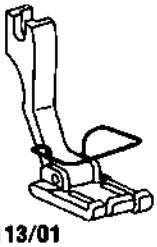

-113/01
-113/01-900/11; /51; /71
-113/01-900/16; /56

91-055 486-03 [4] [5] [10/2]

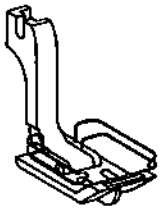

-307/01

91-055 499-93 [4] [10/2]

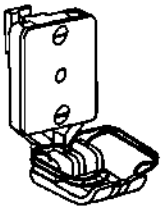

-6/03
-6/03-900/11; /51; /71
-6/03-900/16; /56

91-055 505-93 [4] [10/2]

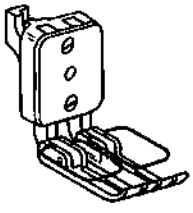

-6/03
-6/03-900/11; /51; /71
-6/03-900/16; /56
-39/62
-39/62-900/11; /51; /71
-39/62-900/16; /56
-311/04-905/05
-311/04-905/05-900/11; /51; /71
-311/04-905/05-900/16; /56

91-055 507-93 [4] [10/2]

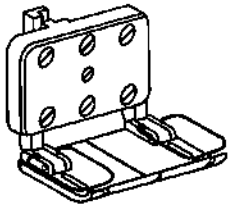

-6/03
-6/03-900/11; /51; /71
-6/03-900/16; /56
-39/62
-39/62-900/11; /51; /71
-39/62-900/16; /56
-311/04-905/05
-311/04-905/05-900/11; /51; /71
-311/04-905/05-900/16; /56

91-055 570-03 [4] [5] [10/2]

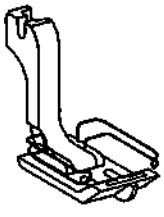

-69/12
-69/12-900/11; /51; /71
-69/12-900/16; /56

91-055 591-93 [4] [10/2]

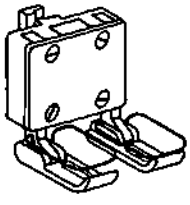

-237/11
-237/11-900/11; /51; /71

91-055 597-03 [4] [10/2]

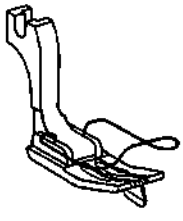

-63/01

91-055 600-03 [4] [10/2]

-52/01

91-055 609-03 [4] [10/2]

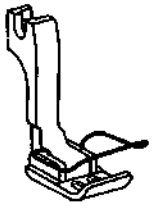

-19/01
-19/01-900/11; /51; /71
-19/01-900/16; /56
-67/04
-67/04-900/11; /51; /71
-67/04-900/16; /56
-309/02-905/05
-309/02-905/05-900/11; /51; /71
-309/02-905/05-900/16; /56
-386/02
-386/02-900/11; /51; /71
-386/02-900/16; /56

From the library of: Superior Sewing Machine & Supply LLC

Unterklassen-Übersicht/Table of subclasses/Table des sous-classes/Tabla de subclases

91-055 611-03 [4] [10/2]

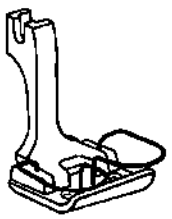

-67/04
-67/04-900/11; /51; /71
-67/04-900/16; /56
-309/02-905/05
-309/02-905/05-900/11; /51; /71
-309/02-905/05-900/16; /56

91-055 659-03 [4] [10/2]

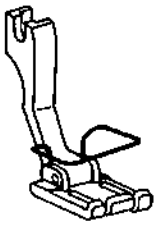

-113/01
-113/01-900/11; /51; /71
-113/01-900/16; /56

91-057 040-93 [4] [5] [10/2]

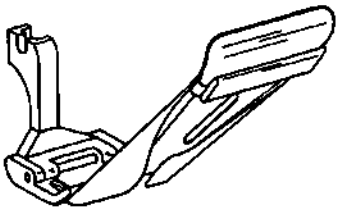

-69/01
-69/01-900/11; /51; /71
-69/01-900/16; /56

91-057 586-03 [4] [5] [10/2]

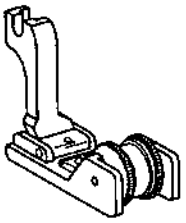

-303/11
-303/11-900/11; /51; /71
-303/11-900/16; /56

91-057 625-03 [4] [10/2]

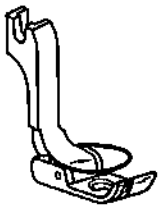

-40/35

91-057 860-93 [4] [10/2]

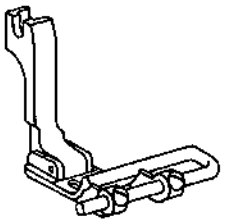

-313/01

91-057 869-03 [4] [10/2] [12/2]

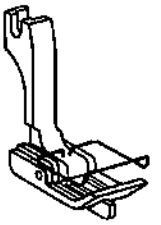

-3/23
-3/23-900/11; /51; /71
-3/23-900/16; /56

91-157 658-03 [4] [10/2]

-61/01
-61/01-900/11; /51; /71
-61/01-900/16; /56

91-157 730-03 [4] [10/2]

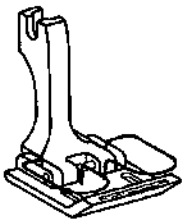

-61/01
-61/01-900/11; /51; /71
-61/01-900/16; /56

91-026 588-23 [5] [10/2]

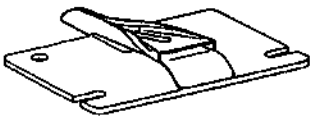

-70/01
-70/01-900/11; /51; /71
-70/01-900/16; /56

91-040 316-93 [5] [10/2]

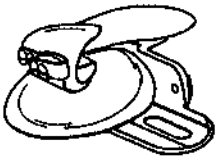

-58/01
-58/01-900/11; /51; /71
-58/01-900/16; /56

91-700 799-15

[5] [10/2] 91-040 317-93

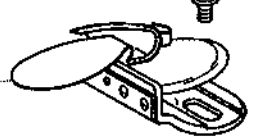

-57/01
-57/01-900/11; /51; /71
-57/01-900/16; /56

91-041 006-23 [5]

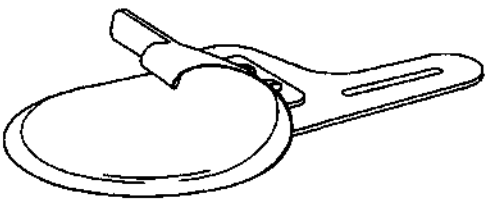

-19/01
-19/01-900/11; /51; /71
-19/01-900/16; /56

From the library of: Superior Sewing Machine & Supply LLC

Unterklassen-Übersicht/Table of subclasses/Table des sous-classes/Tabla de subclases

91-043 408-23 [5]

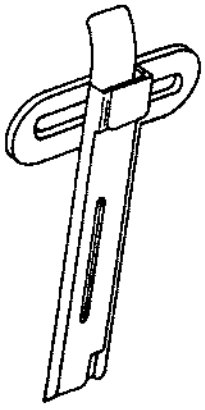

-61/02
-61/02-900/11;/51;/71
-61/02-900/16;/56

91-044 734-23 [5]

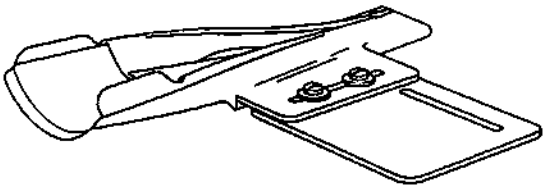

-70/02
-70/02-900/11;/51;/71
-70/02-900/16;/56

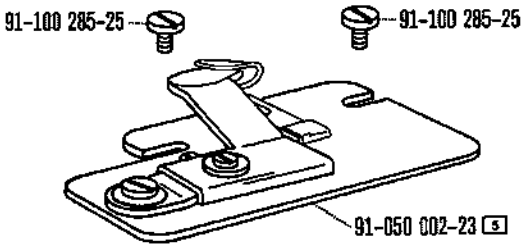

-83/01
-83/01-900/11;/51;/71
-83/21

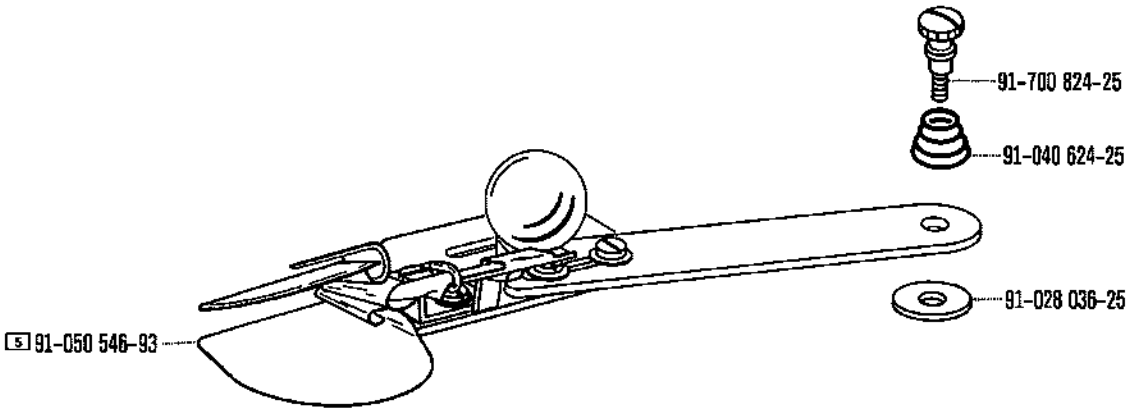

-42/03

91-050 905-93 [5]

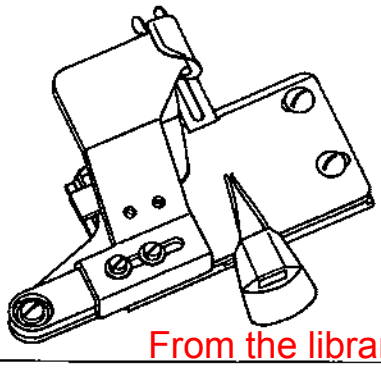

-111/01

91-050 972-93 [5]

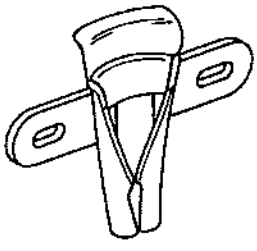

-69/02
-69/02-900/11;/51;/71
-69/02-900/16;/56
-69/12
-69/12-900/11;/51;/71
-69/12-900/16;/56
-307/01

From the library of: Superior Sewing Machine & Supply LLC

91-050 981-93 [5]

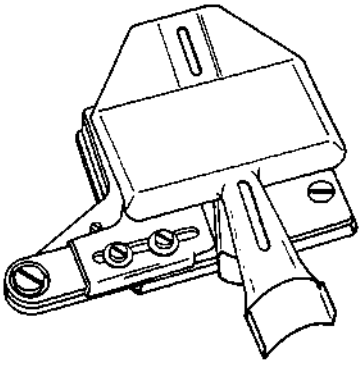

-307/01

91-050 982-93 [5]

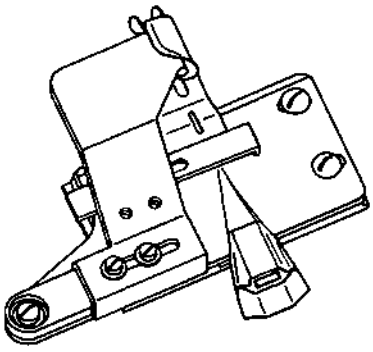

-111/11

91-056 015-93 [5]

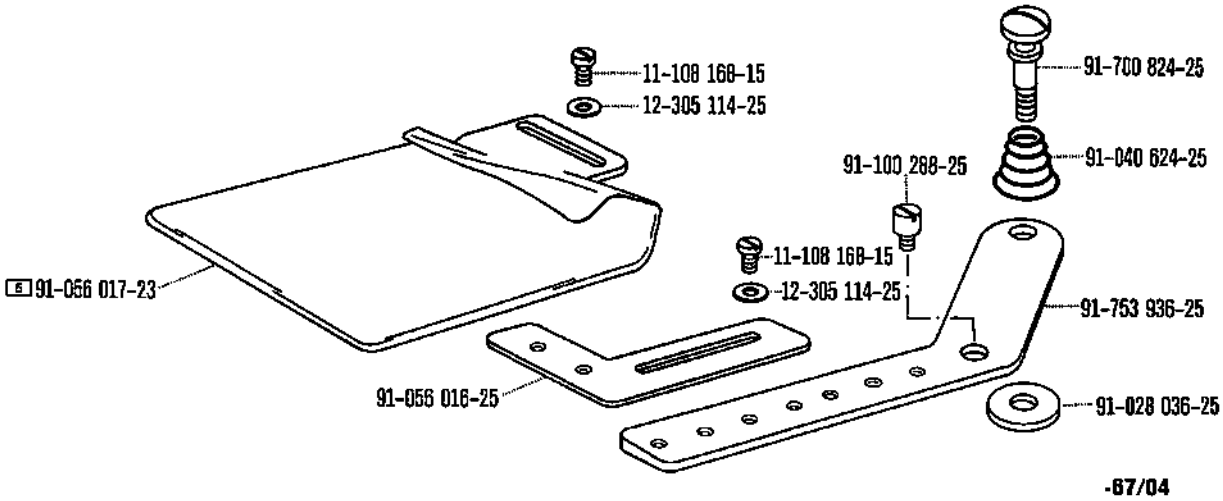

-67/04
-67/04-900/11; /51; /71
-67/04-900/16; /56

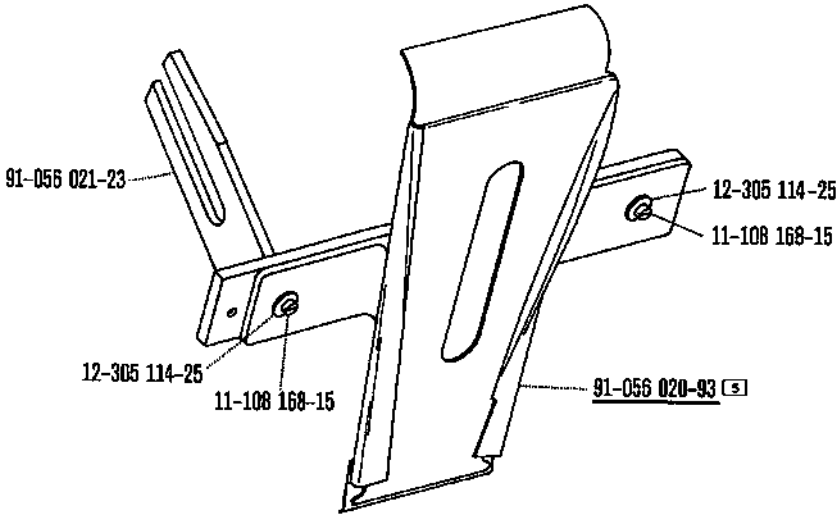

-67/04
-67/04-900/11; /51; /71
-67/04-900/16; /56

From the library of: Superior Sewing Machine & Supply LLC

Unterklassen-Übersicht/Table of subclasses/Table des sous-classes/Tabla de subclases

91-056 279-93 5

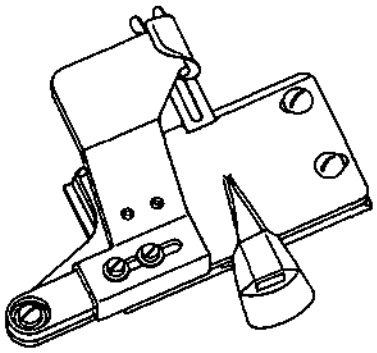

-99/01

91-056 478-93 5

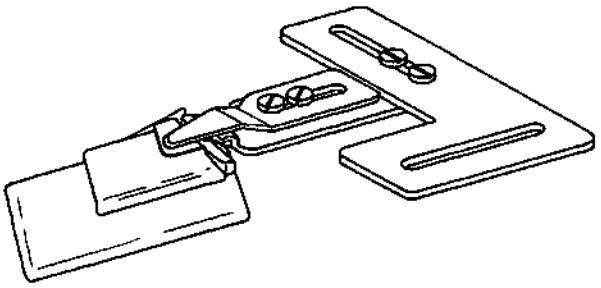

-396/02
-396/02-900/11; /51; /71
-396/02-900/16; /56

91-056 514-21 5

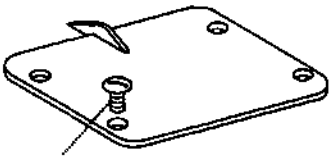

91-700 335-25 (4 x)

-303/11
-303/11-900/11; /51; /71
-303/11-900/16; /56

91-056 673-93 8

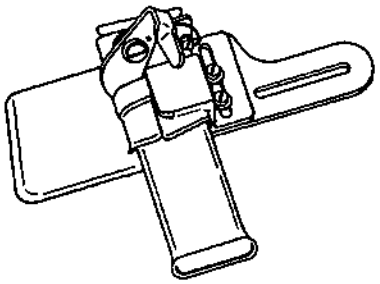

-311/04-905/05
-311/04-905/05-900/11; /51; /71
-311/04-905/05-900/16; /56

95-056 699-93 10/2

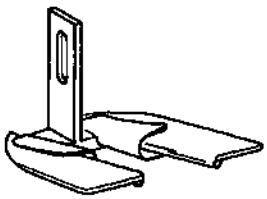

-237/11
-237/11-900/11; /51; /71

91-056 704-23 5

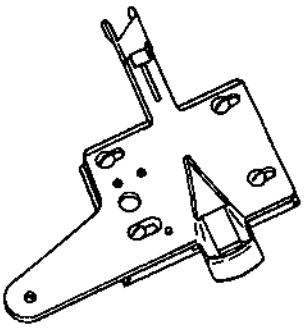

-313/01

From the library of Superior Sewing Machine & Supply LLC

91-460 102-93 [5]

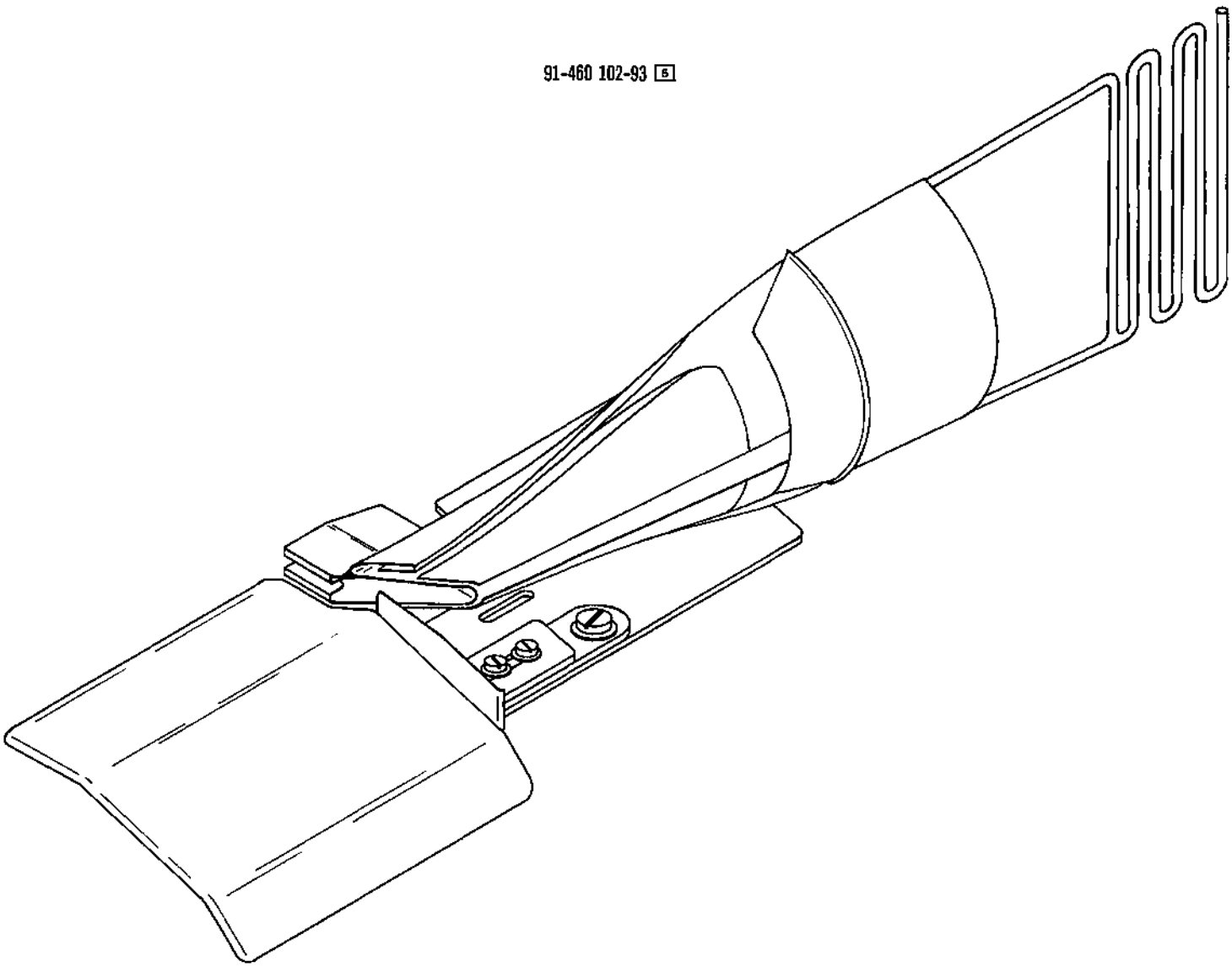

-39/62
-39/62-900/11; /51; /71
-39/62-900/16; /56

91-492 567-23 [5]

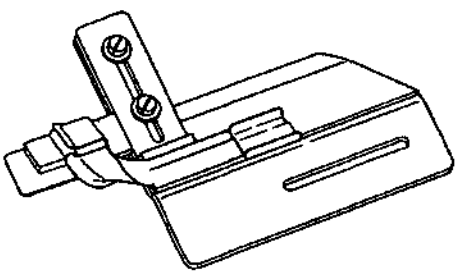

91-493 780-23 [5]

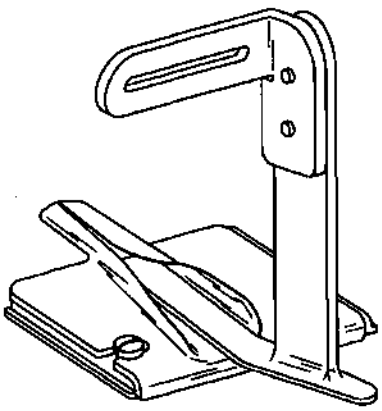

-309/02-905/05
-309/02-905/05-900/11; /51; /71
-309/02-905/05-900/16; /56

From the library of: Superior Sewing Machine & Supply LLC

Unterklassen-Übersicht/Table of subclasses/Table des sous-classes/Tabla de subclases

91-010 278-25

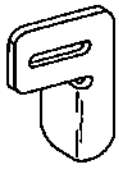

-309/02-905/05
-309/02-905/05-900/11; /51; /71
-309/02-905/05-900/16; /56

91-056 021-90

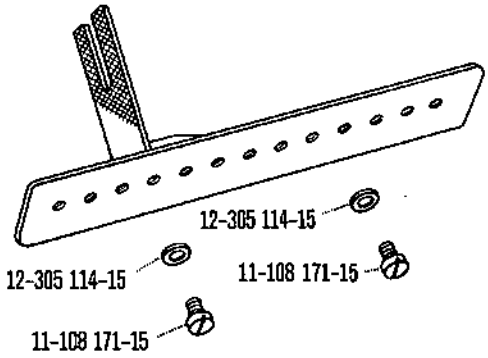

-61/02
-61/02-900/11; /51; /71
-61/02-900/16; /56

91-173 152-45

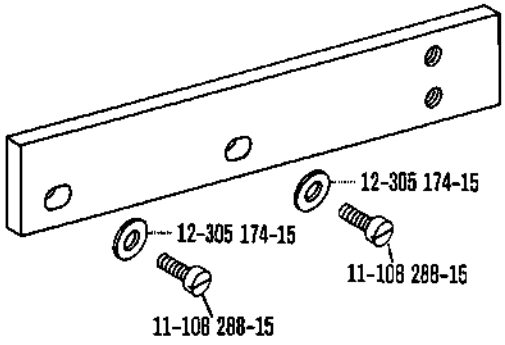

-237/11
-237/11-900/11; /51; /71

91-493 411-21

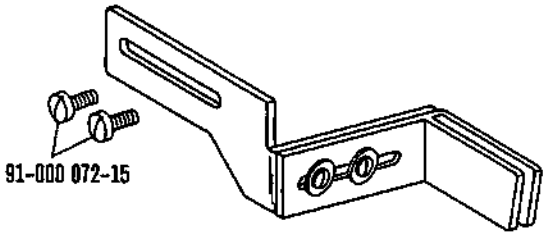

-309/02-905/05
-309/02-905/05-900/11; /51; /71
-309/02-905/05-900/16; /56

91-753 936-90

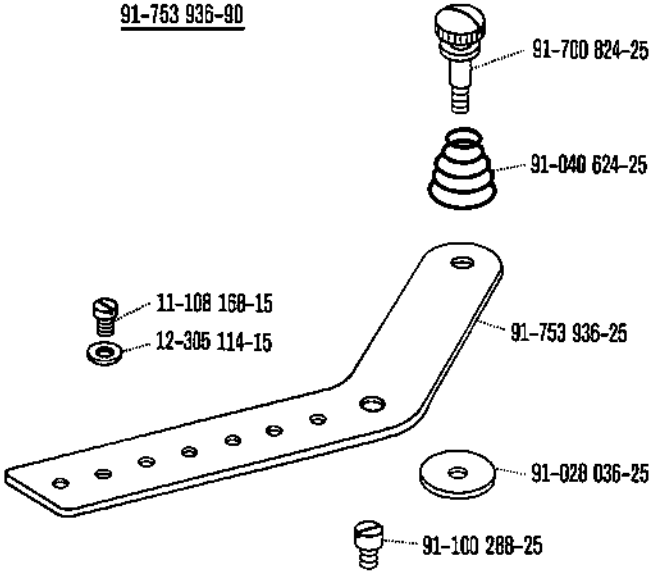

-19/01
-19/01-900/11; /51; /71
-19/01-900/16; /56
-70/02
-70/02-900/11; /51; /71
-70/02-900/16; /56
-311/04-905/05
-311/04-905/05-900/11; /51; /71
-311/04-905/05-900/16; /56
-396/02
-396/02-900/11; /51; /71
-396/02-900/16; /56

From the library of: Superior Sewing Machine & Supply LLC

91-118 478-91

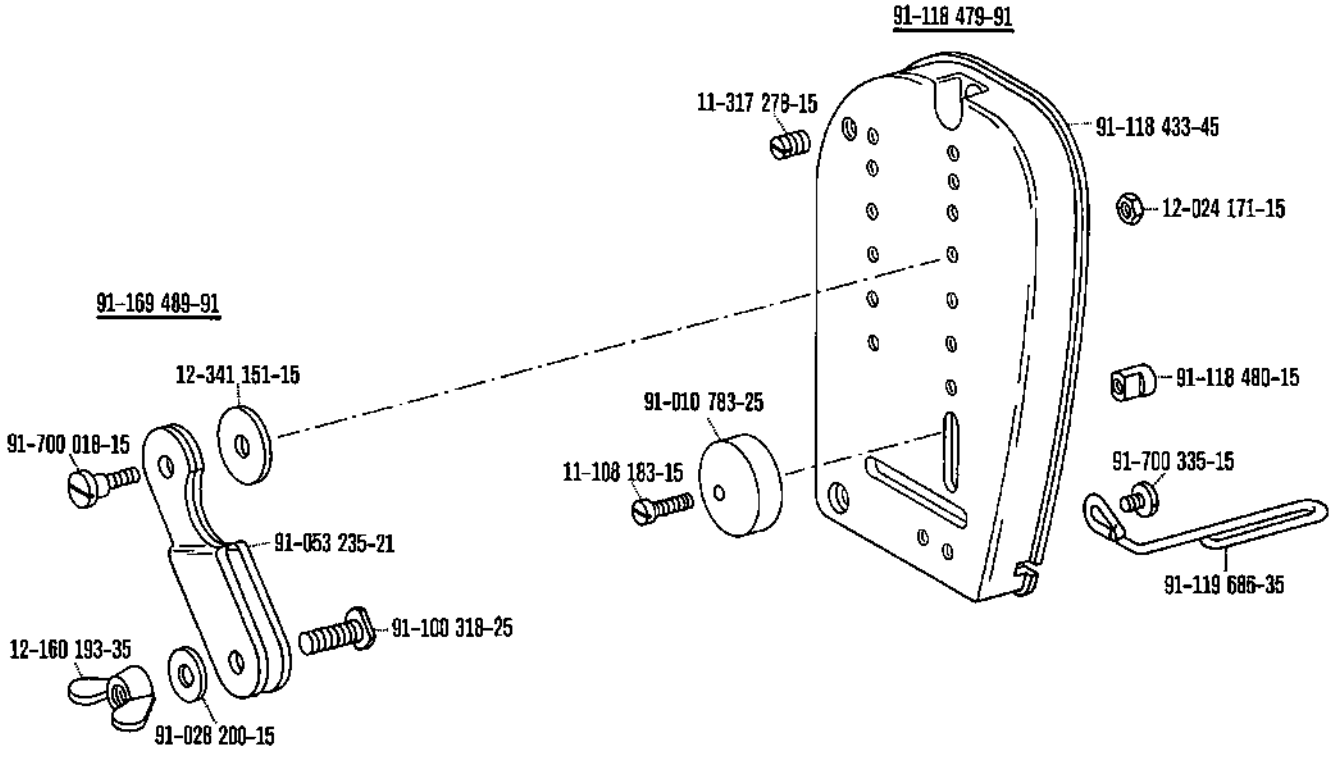

-61/02
-61/02-900/11; /51; /71
-61/02-900/16; /56
-67/04
-67/04-900/11; /51; /71
-67/04-900/16; /56
-69/02
-69/02-900/11; /51; /71
-69/02-900/16; /56
-69/12
-69/12-900/11; /51; /71
-69/12-900/16; /56
-307/01
-309/02-905/05
-309/02-905/05-900/11; /51; /71
-309/02-905/05-900/16; /56

91-118 479-91

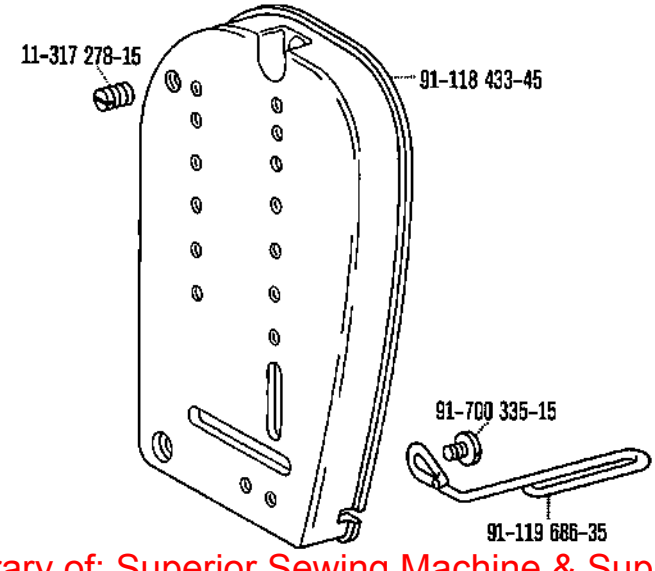

-303/11
-303/11-900/11; /51; /71
-303/11-900/16; /56

From the library of: Superior Sewing Machine & Supply LLC

91-173 108-91

91-000 392-15
91-009 525-45
11-130 284-15
91-006 526-05
11-130 284-15
91-007 054-05
91-014 355-01
91-009 504-12
91-118 433-45
91-000 152-15
91-108 586-15
91-000 510-15
91-009 527-05
91-000 469-15
91-000 091-15
91-000 091-15
91-108 587-15
91-108 588-15
12-305 114-15
11-108 180-15
91-000 335-15
91-173 109-15
91-000 335-15
91-000 565-15

-237/11
-237/11-900/11; /51; /71

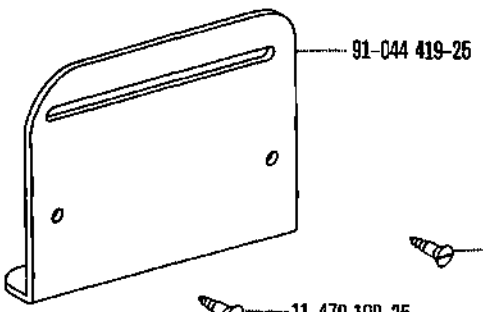

-83/01
-83/01-900/11; /51; /71
-83/21
-99/01
-111/01
-111/11

From the library of: Superior Sewing Machine & Supply LLC

Unterklassen-Übersicht/Table of subclasses/Table des sous-classes/Tabla de subclases

91-050 309-21

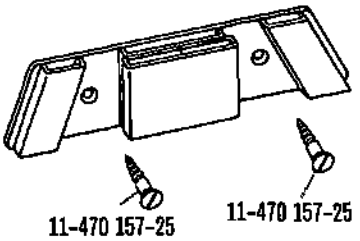

-307/01

91-056 517-91

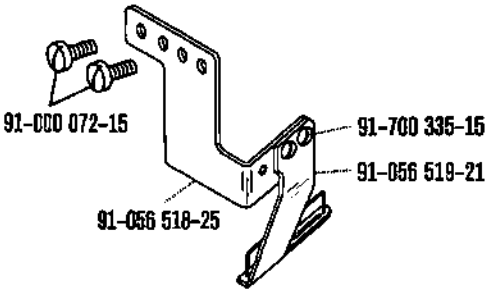

-303/11
-303/11-900/11;/51;/71
-303/11-900/16;/56

91-056 526-21

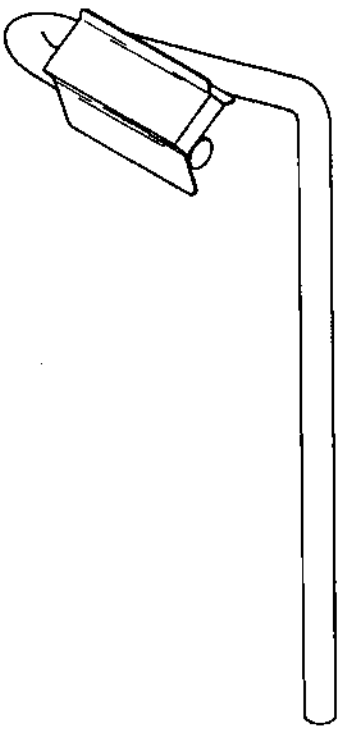

-303/11
-303/11-900/11;/51;/71
-303/11-900/16;/56

91-056 536-25

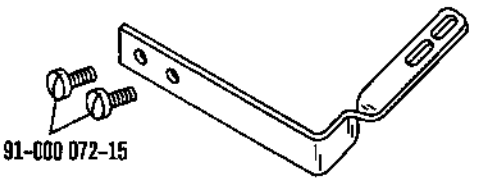

-303/11
-303/11-900/11;/51;/71
-303/11-900/16;/56

91-056 695-21

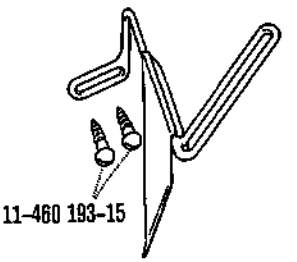

-311/04-905/05
-311/04-905/05-900/11;/51;/71
-311/04-905/05-900/16;/56

From the library of Superior Sewing Machine & Supply LLC

91-018 697-91

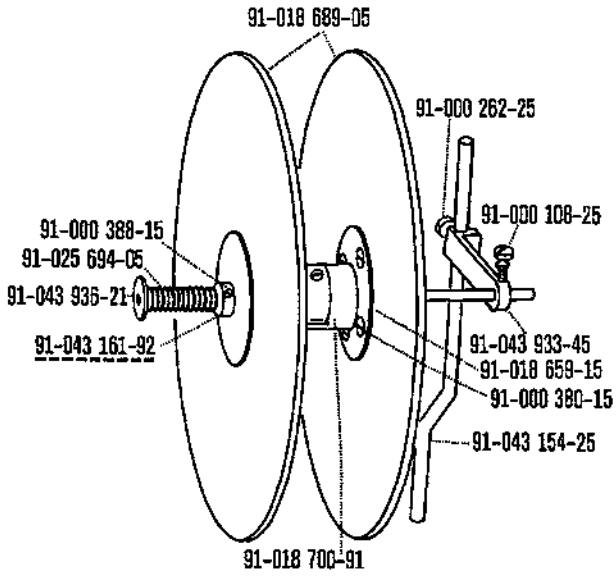

-67/04
-67/04-900/11; /51; /71
-67/04-900/16; /56

91-040 207-91

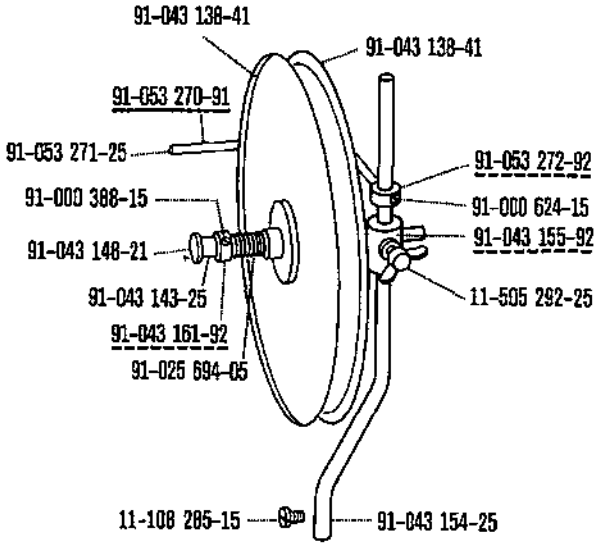

-61/01
-61/01-900/11; /51; /71
-61/01-900/16; /56
-61/02
-61/02-900/11; /51; /71
-61/02-900/16; /56
-69/01
-69/01-900/11; /51; /71
-69/01-900/16; /56
-69/02
-69/02-900/11; /51; /71
-69/02-900/16; /56
-69/12
-69/12-900/11; /51; /71
-69/12-900/16; /56
-313/01

From the library of: Superior Sewing Machine & Supply LLC

91-041 644-91

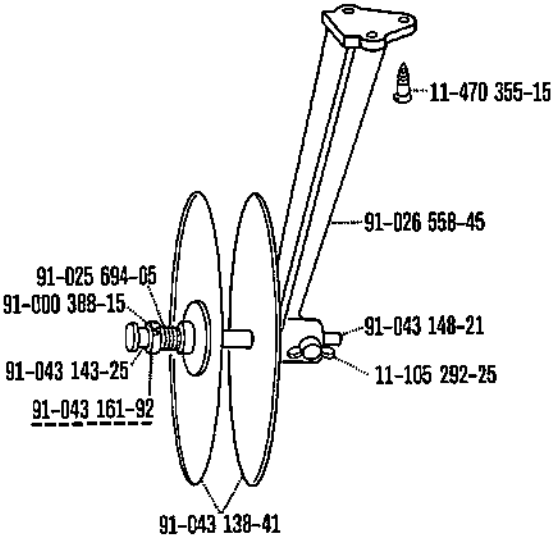

-63/01
-70/01
-70/01-900/11; /51; /71
-70/01-900/16; /56
-70/02
-70/02-900/11; /51; /71
-70/02-900/16; /56
-83/01
-83/01-900/11; /51; /71
-83/21
-313/01

91-056 159-91

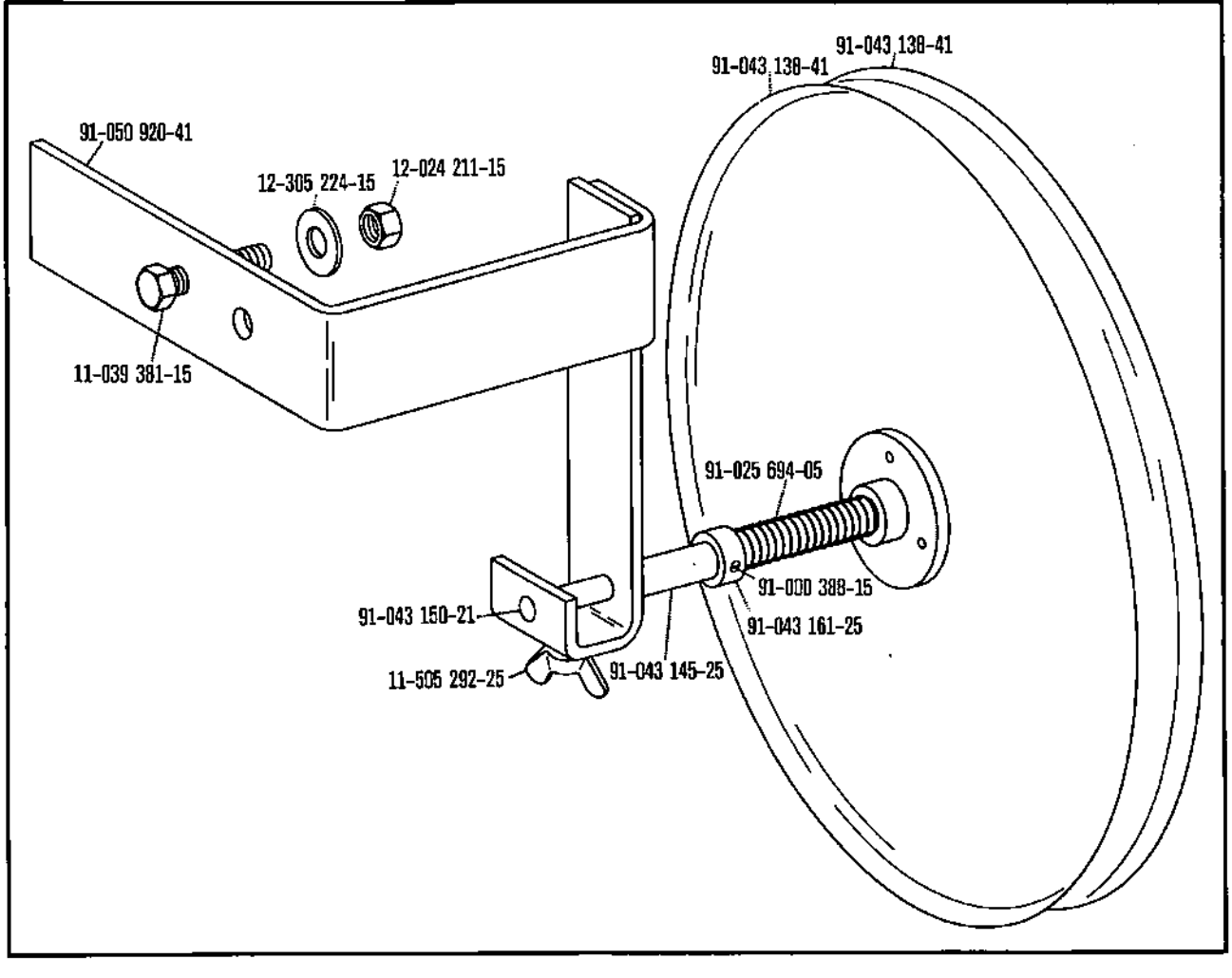

-99/01
-111/01

From the library of: Superior Sewing Machine & Supply LLC

91-056 160-91

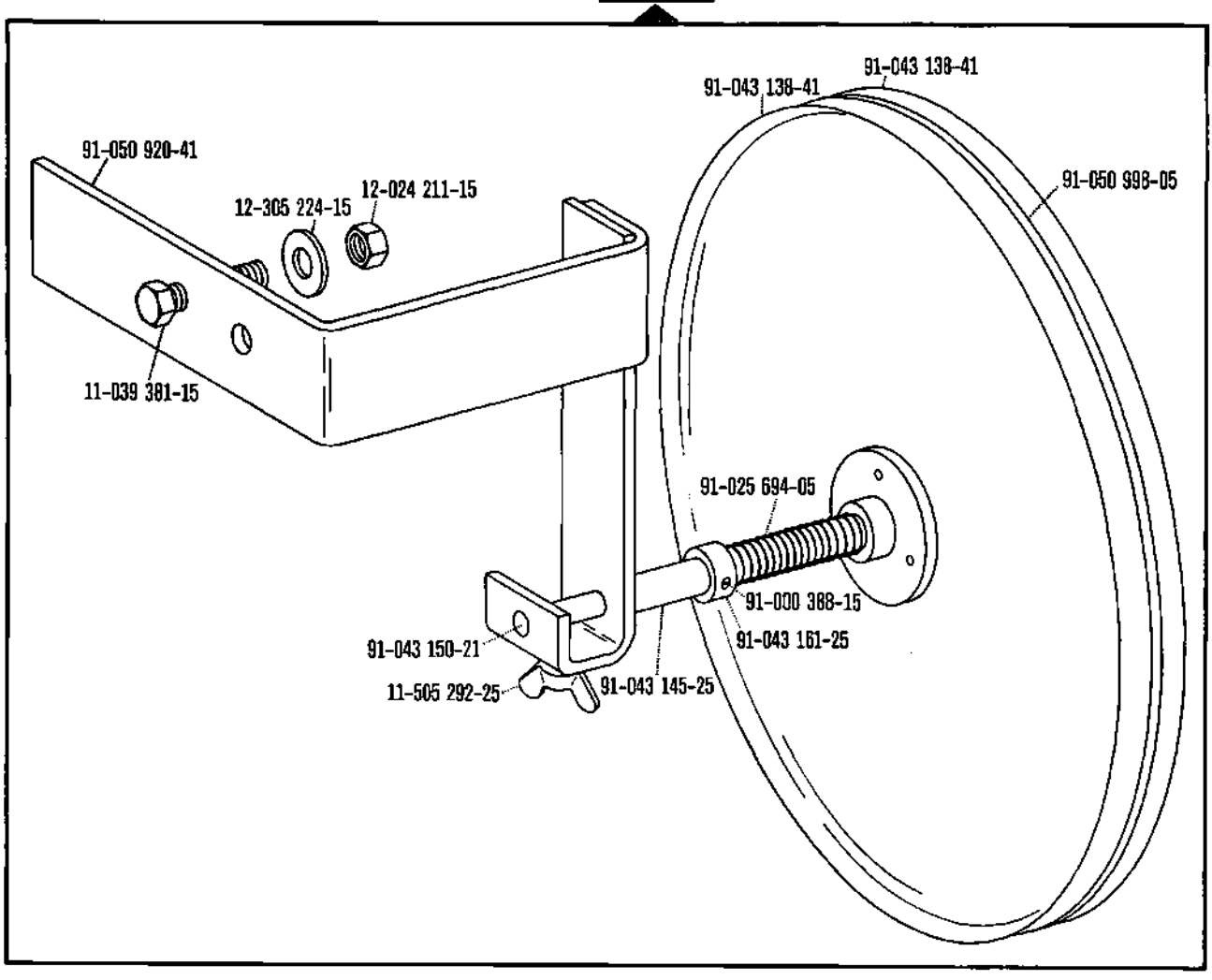

From the library of: Superior Sewing Machine & Supply LLC

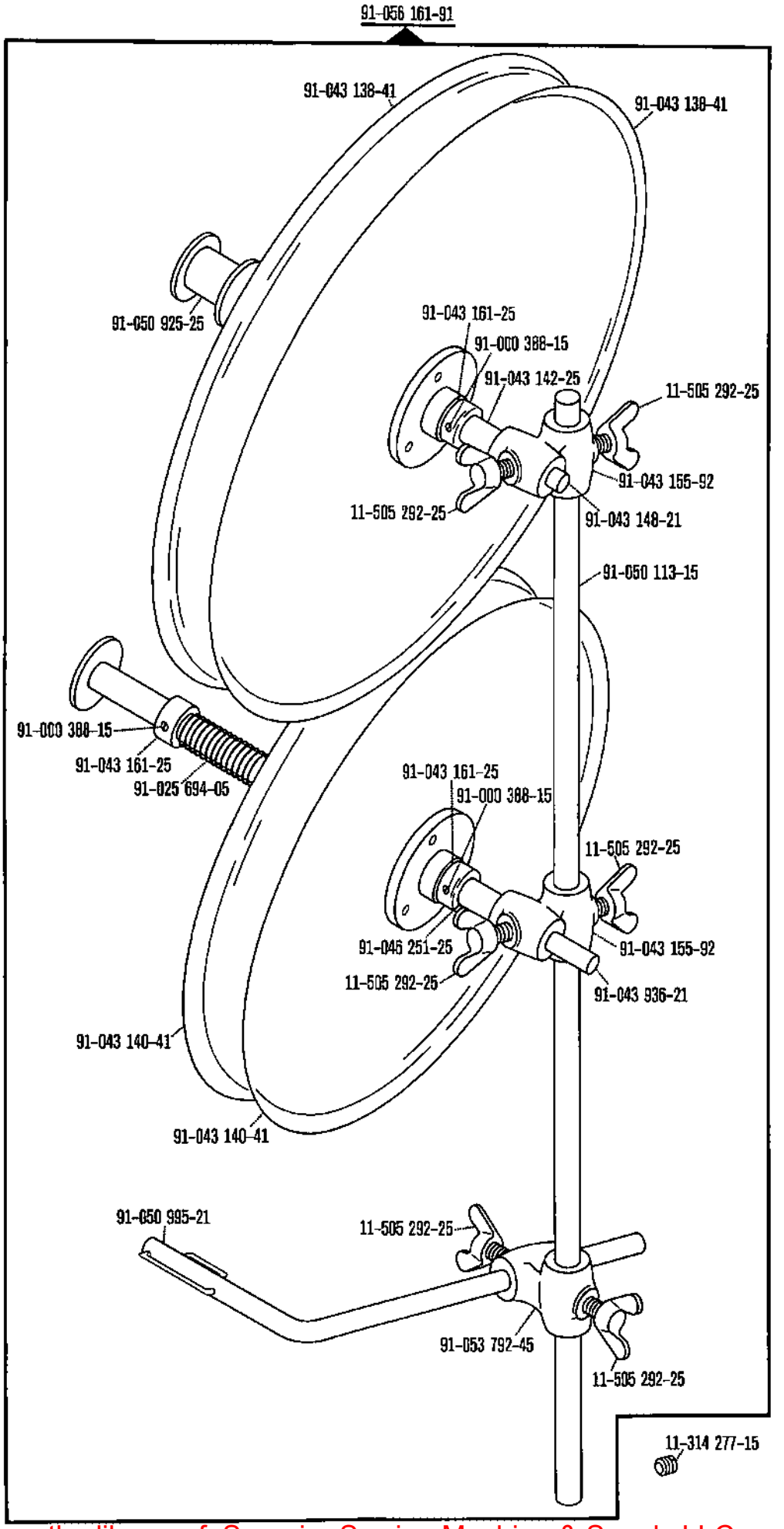

From the library of: Superior Sewing Machine & Supply LLC

91-056 532-91

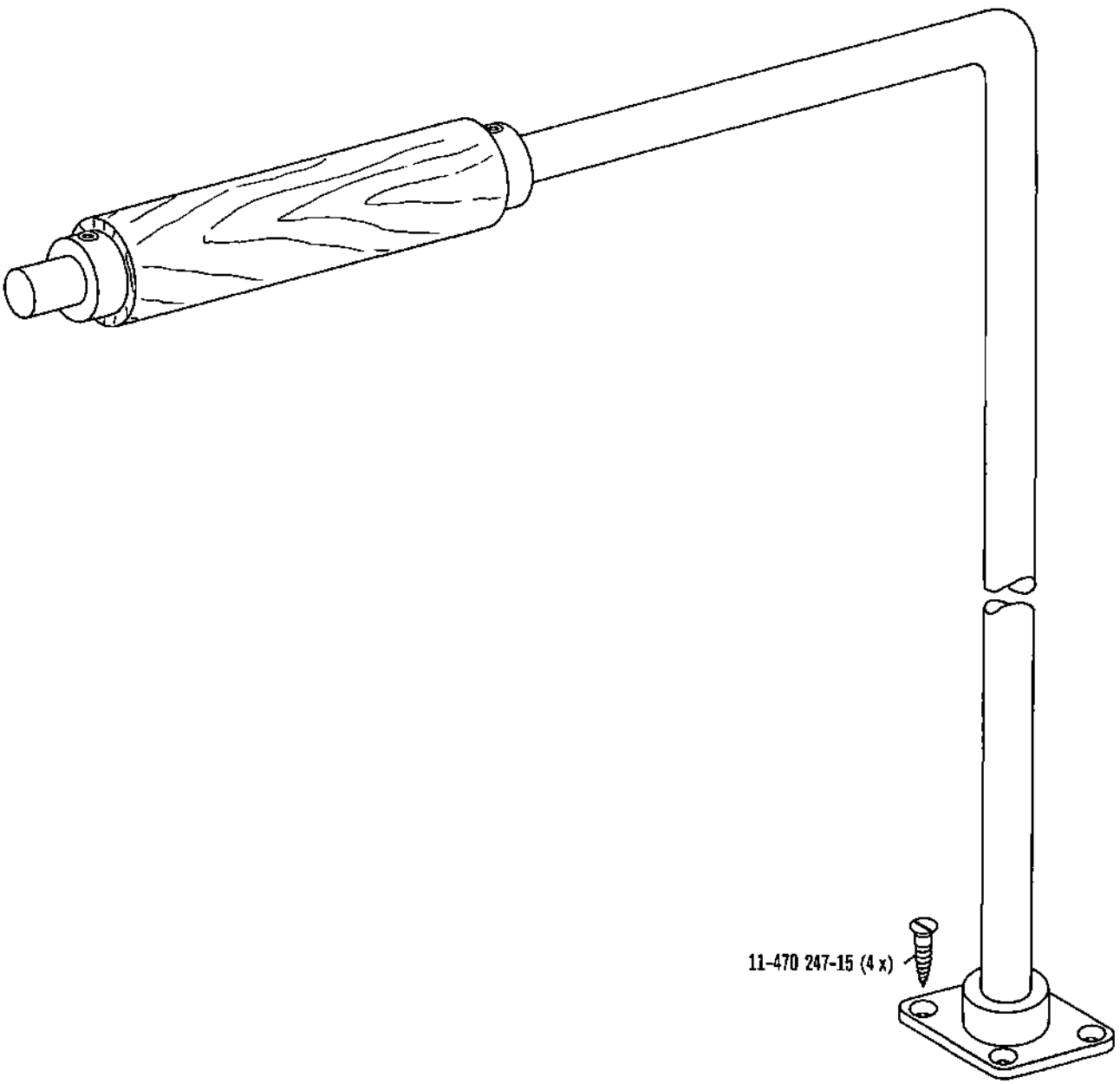

From the library of: Superior Sewing Machine & Supply LLC

91-056 834-91

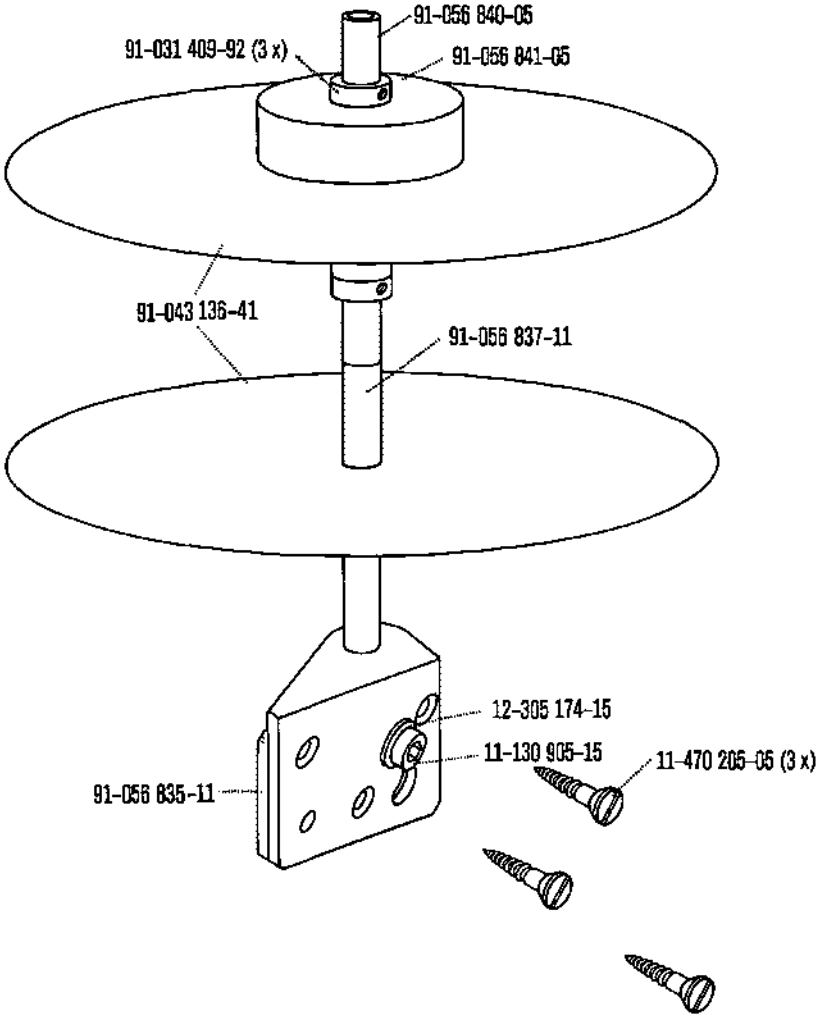

-39/62
-39/62-900/11;/51;/71
-39/62-900/16;/56

91-173 151-45

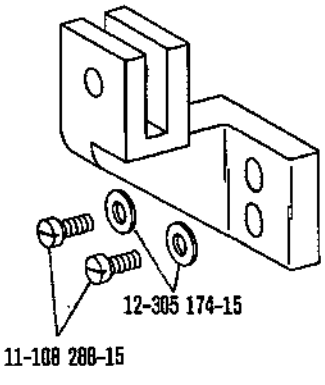

-237/11
-237/11-900/11;/51;/71

91-173 160-91

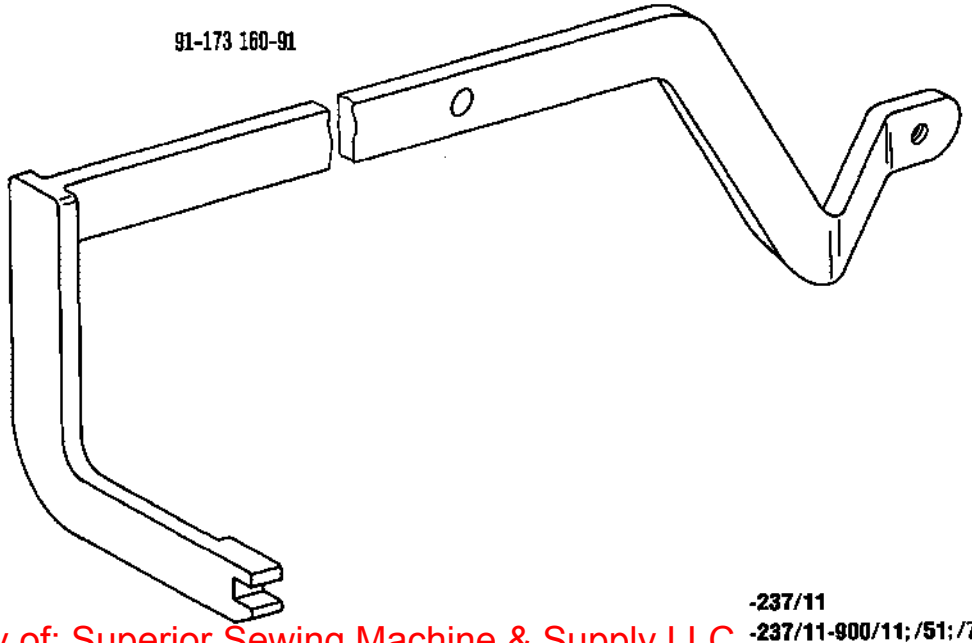

-237/11
-237/11-900/11;/51;/71

From the library of: Superior Sewing Machine & Supply LLC

Unterklassen-Übersicht/Table of subclasses/Table des sous-classes/Tabla de subclases

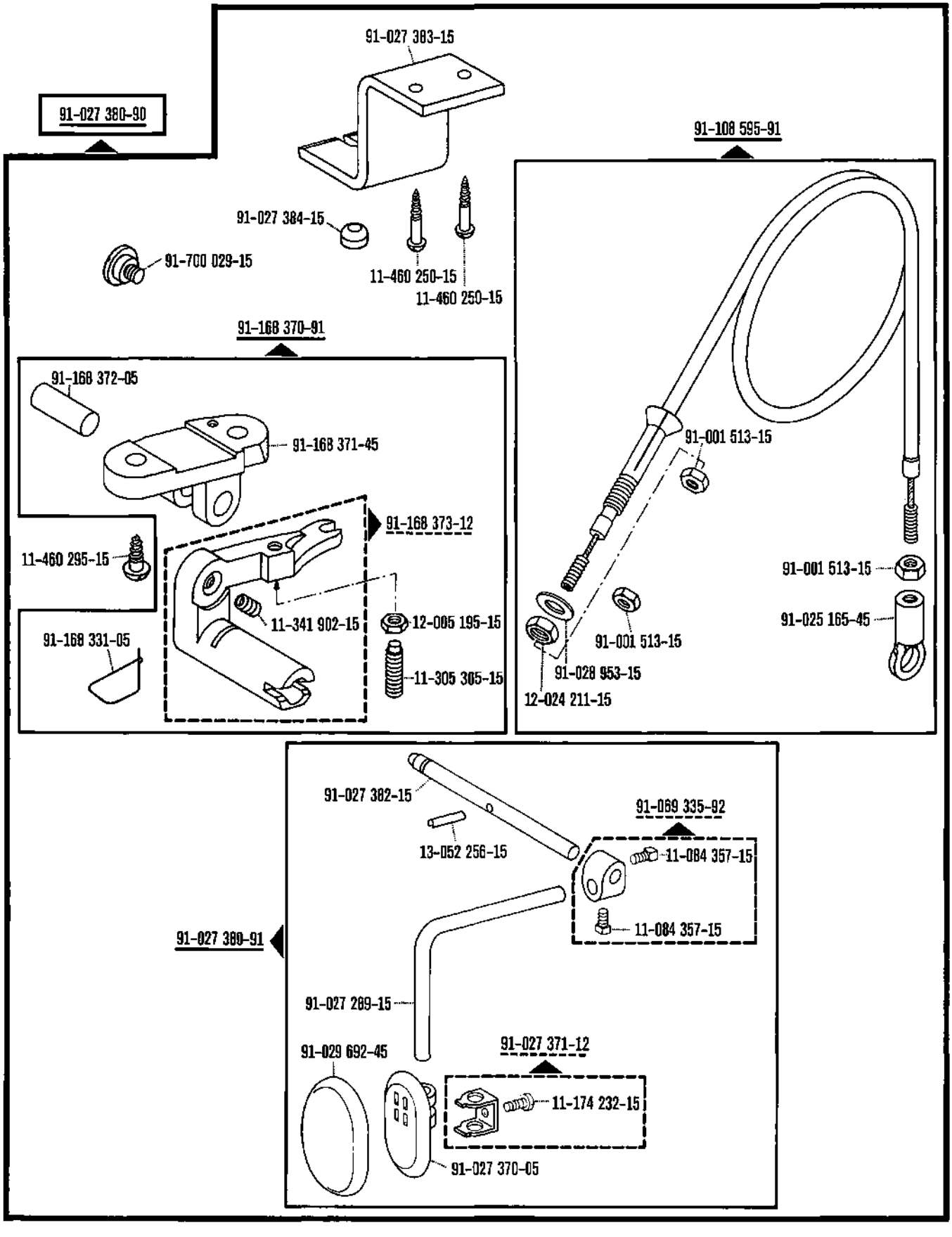

-237/11
-237/11-900/11;/51;/71

Pfaff, D 6750 Kaiserslautern, Postfach 3020/3040, Telex: 45753

Verlag Technische Dokumentation Lahr GmbH & Co. KG. · 7630 Lahr/Schw.

Gedruckt in der Bundesrepublik Deutschland
Printed in West Germany · Imprimé en R.F.A. · Impreso en la R.F.A.

From the library of: Superior Sewing Machine & Supply LLC

PFAFF®

444-R
444-O

Unterklassen-Ausstattung
Subclass parts
Composition des sous-classes
Composición de las subclases

No. 296-12-14246

dtsch./engl./franz./span. 3/82

From the library of: Superior Sewing Machine & Supply LLC

Unterklassen-Ausstattung[1]) Subclass organization[1])

Unterklasse / Subclass / Sous-classe / Subclase	Ausführung / Model / Version / Tipo de máquina	Nadelabstand in mm / Needle gauge in mm / Ecartement des aiguilles en mm / Distancia entre agujas en mm	Nadelstange [10/2] / Needle bar / Barre à aiguille / Barra de aguja	Stoffschieber [4] [10/2] / Feed dog / Griffe / Transportador	Stichplatte [4] [10/2] / Needle plate / Plaque à aiguille / Placa de aguja
-6/01	A	0,8 - 2,2	91-119 744-93 x 2,4 [41/2]	91-047 863-04	91-058 559-04
-6/01	B; BN	1,2 - 2,2	91-119 744-93 x 3,2 [41/2]	91-047 863-04	91-058 559-04
-6/01	A; B; BN	2,4 - 4,0	91-118 198-93	91-047 864-04	91-058 560-04
-6/01	A; B; BN	4,8 - 14,0	91-118 198-93	91-047 366-04 [10/1]	91-058 443-04 [10/1]
-6/01	A; B; BN	15,2 - 20,0	91-118 198-93	91-047 366-04 [10/1]	91-058 443-04 [10/1]
-6/01-900/..	A	0,8 - 2,2	91-119 744-93 x 2,4 [41/2]	91-047 863-04	91-058 561-04
-6/01-900/..	B; BN	1,2 - 2,2	91-119 744-93 x 3,2 [41/2]	91-047 863-04	91-058 561-04
-6/01-900/..	A; B; BN	2,4 - 4,0	91-118 198-93	91-047 864-04	91-058 562-04
-6/01-900/..	A; B; BN	4,8 - 14,0	91-118 198-93	91-047 366-04 [10/1]	91-058 444-04 [10/1]
-6/01-900/..	A; B; BN	15,2 - 20,0	91-118 198-93	91-047 366-04 [10/1]	91-058 444-04 [10/1]
-70/13	AN 2,5	3,2 - 6,0	91-118 198-93	91-059 587-04	91-158 048-04
-944/01	A	0,8 - 2,2	91-119 744-93 x 2,4 [41/2]	91-047 568-04	91-058 630-04
-944/01	B; BN	1,2 - 2,2	91-119 744-93 x 3,2 [41/2]	91-047 568-04	91-058 631-04
-944/01	A; B; BN	2,4 - 6,0	91-119 746-93	91-047 569-04	91-058 102-04
-944/01-900/..	A	0,8 - 2,2	91-119 744-93 x 2,4 [41/2]	91-047 568-04	91-058 632-04
-944/01-900/..	B; BN	1,2 - 2,2	91-119 744-93 x 3,2 [41/2]	91-047 568-04	91-058 633-04
-944/01-900/..	A; B; BN	2,4 - 6,0	91-119 746-93	91-047 569-04	91-058 111-04
-944/01	B/C N	2,0 - 2,8	91-119 744-93 x 3,2 [41/2]	91-047 568-04	91-058 631-04
-944/01	B/C N	3,2 - 6,0	91-119 746-93	91-047 569-04	91-058 102-04
-944/01-900/..	B/C N	2,0 - 2,8	91-119 744-93 x 3,2 [41/2]	91-047 568-04	91-058 633-04
-944/01-900/..	B/C N	3,2 - 6,0	91-119 746-93	91-047 569-04	91-058 111-04

[1]) Die Liste enthält nur Nähwerkzeuge und Apparate. Beim Umbau in eine andere Unterklasse oder Ausführung sind auch noch Maschinenteile erforderlich. Geben Sie also bei Bestellungen die genaue Bezeichnung der vorhandenen und der gewünschten Ausführung bekannt.

[1]) This list contains sewing parts and attachments only. When converting to another subclass or version, machine parts are also necessary. When ordering please therefore indicate exactly the existing version and the one required.

[1]) Cette liste ne contient que les organes de couture et les guides. En cas de transformation en une sous-classe ou variante différente, il faut utiliser aussi certaines pièces de machine supplémentaires. En cas de commande, prière de toujours indiquer par conséquent les variantes disponibles et souhaitées.

[1]) Esta lista sólo contiene elementos de costura y aparatos. Siempre que haya que transformar la máquina en otro tipo o subclase, se necesitarán también piezas de máquina, por lo que deberá indicarse en los pedidos el tipo exacto de que se dispone y el deseado.

[4] = Ausführung angeben
= Indicate model
= Préciser la version
= Indíquese el tipo de máquina

[5] = Nähmuster einsenden
= Submit sewing sample
= Joindre échantillons de couture
= Envíese muestra de costura

[10/1] = je nach Nadelabstand ändert sich die Form (z.B. beim Stoffschieber die Anzahl der Zahnreihen)
= Certain design features change according to the needle gauge (e.g. the number of tooth rows on the feed dog)
= La forme est fonction de l'écartement des aiguilles (par ex. le nombre des rangées de dents de la griffe).
= La forma varía de acuerdo con la distancia entre agujas (por el número de hileras de dientes en el transportador)

From the library of: Superior Sewing Machine & Supply LLC

Equipement des sous-classes[1]) Dotación de las subclases[1])

Nähfuß [4] [10/2] Presser foot Pied presseur Pie prensatelas	Apparat [5] Attachment Appareil Aparato	Bandführung Tape guide Guide-ruban Guiacintas	Bandtrommel Tape reel Tambour-déroulleur Tambor portacintas
91-055 980-03			
91-055 980-03			
91-055 980-03			
91-055 711-03			
91-055 713-03			
91-055 980-03			
91-055 980-03			
91-055 980-03			
91-055 711-03			
91-055 713-03			
91-055 601-03	91-056 311-93	91-044 419-25	91-056 159-91
91-055 874-93 91-049 647-03			
91-055 874-93 91-049 647-03			
91-055 874-93 91-049 641-03			
91-055 874-93 91-049 647-03			
91-055 874-93 91-049 647-03			
91-055 874-93 91-049 641-03			
91-055 874-93 91-049 647-03			
91-055 874-93 91-049 641-03			
91-055 874-93 91-049 647-03			
91-055 874-93 91-049 641-03			

[10/2] = Nadelabstand bei Bestellung angeben
= State needle gauge on order
= Indiquer écartement des aiguilles à la commande
= Indíquese la distancia entre agujas

[41/2] = Nadeldiagonalabstand bei Bestellung angeben
= Please state diagonal needle distance on order
= Prière d'indiquer l'espacement diagonal des aiguilles à la commande
= Indíquese en los pedidos la distancia diagonal entre agujas

From the library of: Superior Sewing Machine & Supply LLC

Unterklassen-Übersicht / Table of subclasses / Table des sous-classes / Tabla de subclases

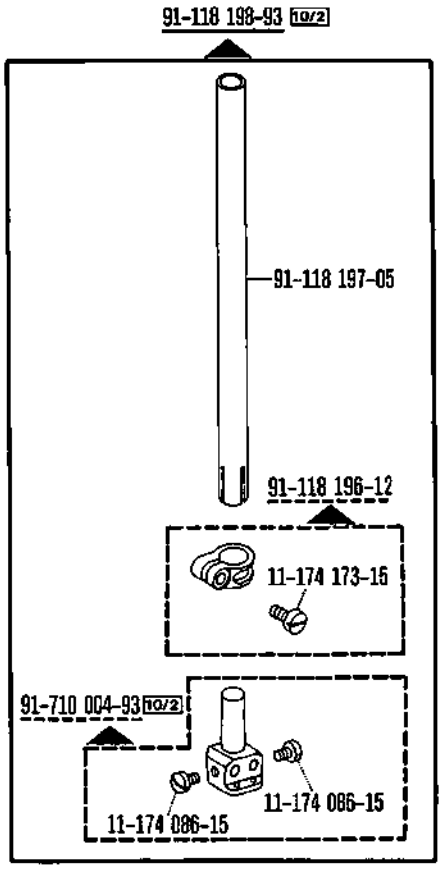

-6/01
-6/01-900/..
-70/13

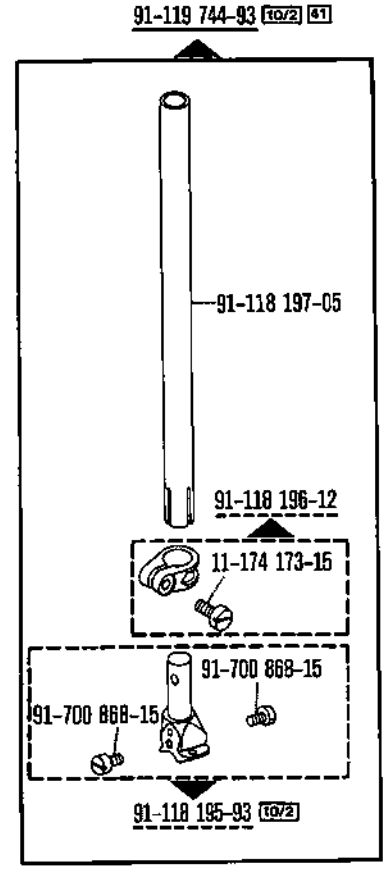

-6/01
-6/01-900/..
-944/01
-944/01-900/..

91-058 102-04 4 10/2

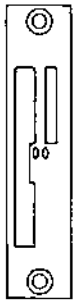

-944/01

91-058 111-04 4 10/2

-944/01-900/..

91-058 443-04 4 10/1 10/2

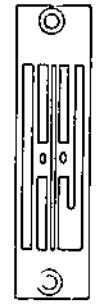

-6/01

91-058 444-04 4 10/1 10/2

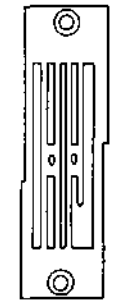

-6/01-900/..

91-058 630-04 4 10/2

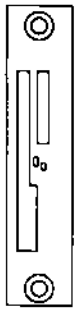

-944/01

91-058 631-04 4 10/2

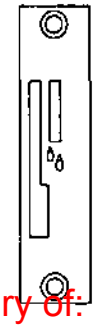

-944/01

91-058 632-04 4 10/2

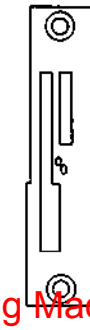

-944/01-900/..

91-058 633-04 4 10/2

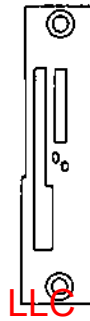

-944/01-900/..

From the library of: Superior Sewing Machine & Supply LLC

Unterklassen-Übersicht / Table of subclasses / Table des sous-classes / Tabla de subclases

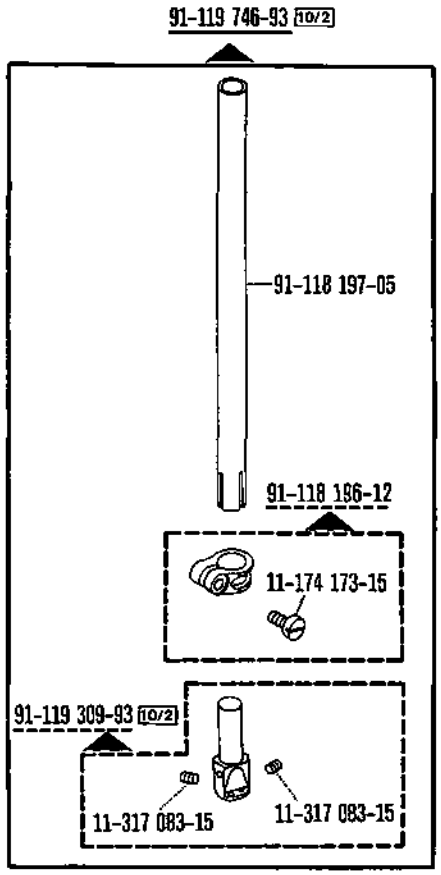

-944/01
-944/01-900/..

91-047 366-04 4 10/1 10/2

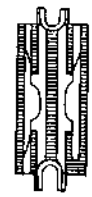

-6/01
-6/01-900/..

91-047 568-04 4 10/2

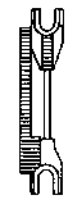

-944/01
-944/01-900/..

91-047 569-04 4 10/2

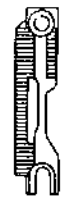

-944/01
-944/01-900/..

91-047 863-04 4 10/2

-6/01
-6/01-900/..

91-047 864-04 4 10/2

-6/01
-6/01-900/..

91-059 587-04 4 10/2

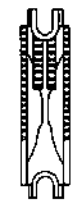

-70/13

91-058 559-04 4 10/2

-6/01

91-058 560-04 4 10/2

-6/01

91-058 561-04 4 10/2

-6/01-900/..

91-058 562-04 4 10/2

-6/01-900/..

91-158 048-04 4 10/2

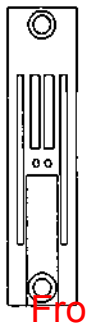

-70/13

From the library of: Superior Sewing Machine & Supply LLC

Unterklassen-Übersicht / Table of subclasses / Table des sous-classes / Tabla de subclases

91-049 641-03 [4] [10/2]

-944/01
-944/01-900/..

91-049 647-03 [4] [10/2]

-944/01
-944/01-900/..

91-055 601-03 [4] [10/2]

-70/13

91-055 711-03 [4] [10/2]

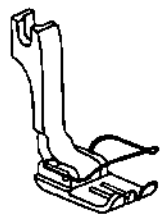

-6/01
-6/01-900/..

91-055 713-03 [4] [10/2]

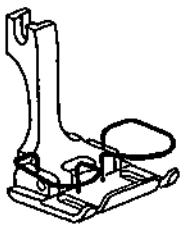

-6/01
-6/01-900/..

91-055 874-93 [4] [10/2]

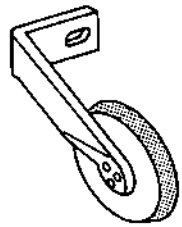

-944/01
-944/01-900/..

91-055 980-03 [4] [10/2]

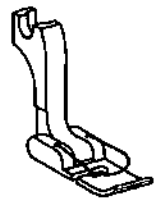

-6/01
-6/01-900/..

91-056 311-93 [5]

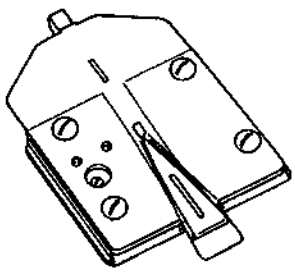

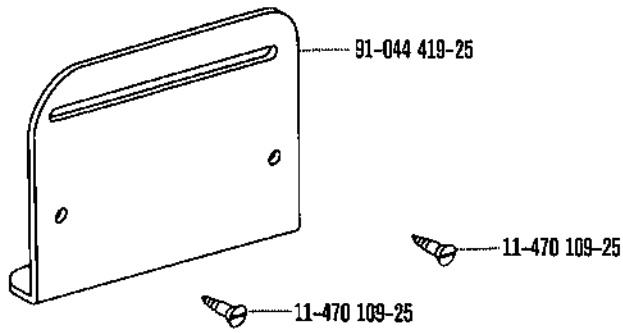

From the library of: Superior Sewing Machine & Supply LLC

91-056 159-91

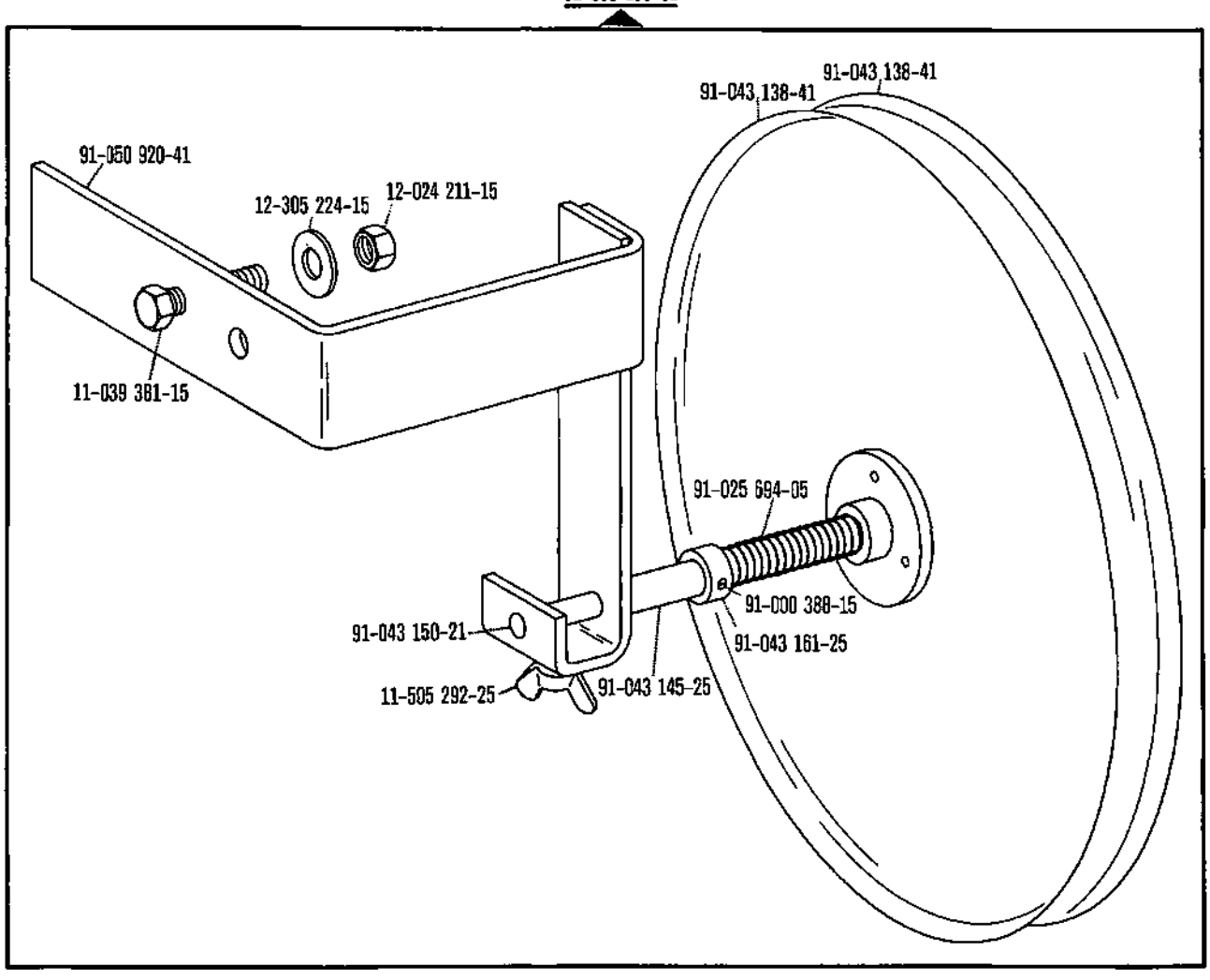

From the library of: Superior Sewing Machine & Supply LLC

Pfaff, D 6750 Kaiserslautern, Postfach 3020/3040, Telex: 45753

Verlag Technische Dokumentation Lahr GmbH & Co. KG. · 7630 Lahr/Schw.

Gedruckt in der Bundesrepublik Deutschland

Printed in West Germany · Imprimé en R.F.A. · Impreso en la R.F.A.

From the library of: Superior Sewing Machine & Supply LLC