PFAFF® Industrial

3590 -1/3030 -2/5030

TEILELISTE
PARTS LIST
LISTA DE PIEZAS
零件表

Diese Teileliste hat für Maschinen
ab nachfolgender Seriennummer Gültigkeit:

This parts list applies to machines
from the following serial numbers onwards:

Esta liste de piezas tiene validez para máquinas
a partir del número de serie siguiente:

本零件表对从下列系列号起的机器有效:

2 770 769 →

296-12-19 115
DE / EN / ES / 中文 09.10

Alle Informationen und Abbildungen waren zum Zeitpunkt der Druckgebung auf dem neusten Stand.

Technische Änderungen vorbehalten!

Der Nachdruck, die Vervielfältigung sowie die Übersetzung - auch auszugweise - aus PFAFF-Teilelisten ist nur mit unserer vorherigen Zustimmung und mit der Quellenangabe gestattet.

At the time of printing, all information and illustrations contained in thisa document were up to date.

Subject to alteration!

The reprinting, copying or translation of PFAFF Parts lists whether in whole or in part, is only pemitted with our previous permission and with written reference to the source.

Todas las informaciones e ilustraciones de este manual estaban al día en el momento de entregarse para su impresión.

¡ Salvo modificaciones técnicas!

La reimpresión, reproducción y traducción - aunque sólo sea parcial - de las listas de piezas PFAFF sólo está permitida con nuestro permiso previo e indicando la fuente.

所有信息和图片在付印时都是最新的。

保留技术更改的权力！

全部或部分翻印、复制以及翻译PFAFF- 零件表
必须事先经由我们同意并且注明来源。

PFAFF Industriesysteme
und Maschinen AG

Hans-Geiger-Str. 12 - IG Nord

D-67661 Kaiserslautern

Seite
Page
Página
页

0 Wichtiger Hinweis 7
Important note
Observación importante
重要提示

1 Vorwort 8
Foreword
Notas preliminares
前言

2 Erläuterungen der Schlüsselzeichen 9
Explanation of key markings
Explicaciones de los signos clave
标记说明

3 Basismaschine
Basic machine
Máquina básicas
基础机器

3.01 Gehäuseteile 11
Housing sections
Piezas del cárter
机身零件

3.02 Kopfteile 12
Needle head parts
Piezas de la cabeza
机头零件

3.03 Armteile 17
Arm parts
Piezas del brazo
机臂零件

3.04 Grundplattenteile 27
Bedplate parts
Piezas del cárter
底板零件

Seite
Page
Página
页

4 Tischplatte 38
Table top
Tablero de costura
台板

5 Gestell mit Anbauteilen 39
Stand with assembly parts
Bancada con piezas de montaje
支架带附件

6 X-Y-Antrieb 41
X-Y drive
Grupo de accionamiento "X-Y"
X-Y 驱动

7 Pneumatische Ausrüstung 45
Pneumatic equipment
Equipo neumático
气动设备

8 Elektrische Ausrüstung
Electrical equipment
Equipo eléctrico
电设备

8.01 Bedienfeld 47
Control panel
Panel de mandos
操作板

8.02 Nähmotor 48
Sewing motor
MMotor máquína de coser
车缝马达

8.03 Steuergerät 49
Control device
Caja de mandos
控制器

Seite
Page
Página
页

8.04 Transponder 52
Reproduction transmitter
Transmisor de reproducción
应答器

9 Verkleidung 53
Cover panel
Revestimiento
挡板

10 Garnrollenständer 56
Reel stands
Portacarretes
线轴支架

11 Einstellehren 57
Adjustment gauges
Calibres de ajuste
设置量规

12 Schmiermittel-Übersicht 58
Overview of lubricants
Tabla de lubricantes
润滑剂一览

13 Optionen
Options
Opciones
选项

13.01 Nähschablonen 59
Sewing jigs
Plantillas de costura
缝纫框

13.02 Schablonenverriegelung 60
Jog lock
Bloque de la plantilla
框闭锁装置

Seite
Page
Página
页

13.03 Tretplatten-Einrichtung 61
Pedal assembly
Pedal
全套踏板操作设备

13.04 Niederhalter 62
Work retainer
Pie de retención
压紧装置

13.05 Spulenfadenvorratswächter 63
Bobbin thread supply monitor
Detector del hilo de la canilla
底线余量监视器

13.06 Unterfadenschieber 64
Bobbin thread wiper
Chapa corredera para hilo inferior
底线拨线器

13.07 Nadeldreheinrichtung 65
Needle turning unit
Dispositivo para girar la aguja
针旋转装置

13.08 Ölsprüheinrichtung für den Greifer 66
Oil spraying device for the hook
Pulverizador de aceite para el garfio
线梭喷油装置

14 Index (Teilenummern / Seitenzahlen) 67
Index (part numbers / page numbers)
Index (números de pieza / números de página)
注脚(零件号/页号)

Achtung!

Wir machen ausdrücklich darauf aufmerksam, daß Ersatz- und Zubehörteile, die nicht von uns geliefert werden, auch nicht von uns geprüft und freigegeben sind. Der Einbau und / oder die Verwendung solcher Produkte kann daher u. Umständen konstruktiv vorgegebene Eigenschaften Ihrer Maschine negativ verändern.
Für Schäden, die durch die Verwendung von Nicht-Originalteilen entstehen, übernehmen wir keine Haftung!

Caution!

We warn you expressively that spare parts and accessories that are not supplied by us are not tested and released by us.
Fitting or using these products may therefore have negative influences on features that depend on the machine design.
We are not liable for any damage caused by the use of non-Pfaff parts!

¡Atención!

Se hace observar que en el caso de piezas de recambio y accesorios que no hayan sido suministrados por nosotros, quiere decir que non han sido sometidas por nuestra parte a un control y que no se les ha dado el visto bueno.
Por esta razón, el montaje y/o empleo de tales productos puede repercutir negativamente en las características previstas en su máquina.
¡Para los daños que eventualmente pudiesen presentarse al utilizar piezas no originales, no asumimos ninguna garantía!

注意！

我们必须明确指出，所有不是由我们供货的备件和附件都未经我们检查，也没有被我们批准使用。装入和/或使用这些产品可能在一定的情况下会对机器的设计特性造成负面改变。对由于使用非原装件所造成的损失，我们不负任何责任！

- Die Seriennummer der Maschine, für die diese Teileliste Gültigkeit hat, ist auf der Titelseite aufgeführt.
- Alle Teile sind so abgebildet, wie sie in der Maschine funktionsmäßig zusammengehören.
- Gestrichelt dargestellte Teile zeigen angrenzende Teile aus anderen Funktionsgruppen.
- Im oberen Teil der Bildseiten befindet sich eine Gesamtansicht der Maschine .
- Der Einbauort der dargestellten Teile wird durch eine gerasterte Fläche gekennzeichnet.
- Einrahmungen auf den Bildseiten zeigen, aus welchen Einzelteilen sich die Gruppenteile zusammensetzen.
- Die auf den Bildseiten verwendeten Schlüsselzeichen (; 2 ; 3 usw.) sind im Kapitel "Erläuterungen der Schlüsselzeichen" aufgelistet.

- The serial number of the machine to which this parts list applies is indicated on the cover page.
- All parts are illustrated in function groups with the parts which they function together with in the machine.
- Parts illustrated with broken lines are parts from other function groups which border on the illustrated function group.
- The above section of the page of illustrations contains a total view of the machine. The place for the installation of the parts pictured here is marked by the grid.
- The framed-in sections on the illustration pages show the individual parts comprising a group.
- The key markings used on the illustrated pages (; 2 ; 3 etc.) are listed in the chapter "Explanation of key markings".

- El número de serie de la máquina para la cual tiene validez esta lista de piezas va indicado en la página de título.
- odas las piezas están ilustradas tal como aparecen en la máquina para su funcionamiento.
- Las piezas representadas con rayitas muestran piezas colindantes de otros grupos de funciones.
- En la parte superior de las páginas ilustradas se puede ver una vista en conjunto de la máquina.
- El lugar de montaje de la pieza representada va caracterizada mediante una superficie reticulada.
- Los recuadros en las páginas ilustradas indican las piezas individuales de que se componen los grupos.
- Los signos clave (; 2 ; 3 etc.) empleados en las páginas con ilustraciones van listados en el capítulo "Explicaciones de los signos clave".

- 适用于本零件表的机器系列号列在首页上。
- 所有的零件都按照其在机器中的功能情况合在一起表达。
- 用虚线表示的零件为相邻功能组中的零件。
- 图的上部为机器全景。
- 所示零件的安装部位用影格面表示。
- 页上的框表示这套组件都由哪些零件所组成。
- 图页上所使用的标记（ ; 2 ; 3 等）列表在“标记说明”中。

B	**Maschinen-Ausstattung für mittlere Materialien.** Model B for sewing medium-weight materials Tipo B para materiales semiligeros. 用于中厚料的机器设备。
C	**Maschinen-Ausstattung für mittelschwere Materialien.** Model C for sewing medium-heavy materials. Tipo C para materiales semipesados. 用于中偏厚料的机器设备。
2	**Markierung (Punkte, Striche oder Zahl) bei Bestellung angeben** Marking (dots, strokes or numbers) to be stated on order Señales (puntos, rayas o cifras), indiquese en los pedidos 标记（点、线或数字）在订货时给出。
3	**Geklebt** Part cemented Pieza pegada 被粘住。
3/1	**Gesichert mit Loctite.** Secured with loctite. Asegurado con Loctite. 用 Loctite 粘胶固定。
6	**Nadeldicke und Spitzenform bei Bestellung angeben.** Needle size and style of point to be stated on order. Grosor de aguja y forma de la punta, indíquese en los pedidos. 在订货时给出针厚和针尖型式。
27/2	**Eingeklammerte Zahl = Dicke in mm.** Number in brackets = thickness in mm. Cifra entre paréntesis = espesor en mm. 括起的数字 = 厚度 （单位 mm）
27/5	**Eingeklammerte Zahl = Länge in mm.** Number in brackets = length in mm. Cifra entre paréntesis = largura en mm. 被括起的数字=长度，（ 单位mm ）
27/20	**Eingeklammerte Zahl = Stichlochdurchmesser in mm.** Number in brackets = needle hole diameter in mm. Cifra entre paréntesis = diámetro del agujero pasante para la aguja en mm 括号中的数字 = 针孔直径（单位：mm）
28	**Sonderausführung** Special version Tipo especial 特殊款式
32	**Beim Einbau dieses Teiles wird für die Paßgenauigkeit zum Anschlußteil keine Garan tie übernommen; zweckmäßig vollständiges Aggregat bestellen** No guarantee is assumed that this part will fit the mating part; it is best to order a complete assembly. Al montar esta pieza no se asume garantia alguna en cuanto a la tolerancia y precisión dea justerespecto a la pieza correspondiente; por esta razón, se recomienda pedir el grupo completo. 在安装这个零件时不能保证相对于连接件的配合精度；因此，请订购成套

32/1	Beim Einbau dieses Teiles ist Nacharbeit erforderlich. When fitting this part re-work is required. Al montar esta pieza hay que retocarla antes. 安装该部件时应进行修整。
40/2	Tränken mit 28-011 201-44; Bestellnummer siehe Seite 58. Grease with 28-011 201-44; for part number see page 58. Engrase con grasa 28-011 201-44; para el número de pedido véase la página 58. 浸油用 28-011 201-44；订货号见 58 页。
40/3	Fetten mit 28-011 202-47; Bestellnummer siehe Seite 58. Grease with 28-011 202-47; for part number see page 58. Engrase con grasa 28-011 202-47; para el número de pedido véase la página 58. 上脂用 28-011 202-47；订货号见 58 页。
404	Fetten mit 28-011 202-43; Bestellnummer siehe Seite 58. Grease with 28-011 202-43; for part number see page 58. Engrase con grasa 28-011 202-43; para el número de pedido véase la página 58. 上脂用 28-011 202-43；订货号见 58 页。
40/5	Ölen mit 28-011 201-44; Bestellnummer siehe Seite 58. Oil with 28-011 201-44; for part number see page 58. Lubrifique con grasa 28-011 201-44; para el número de pedido véase la página 58. 请使用 28-011 201-44 润滑油，订购号参见 58 页
40/13	Fetten mit 28-011 202-05; Bestellnummer siehe Seite 58. Grease with 28-011 202-05; for part number see page 58. Engrase con grasa 28-011 202-05; para el número de pedido véase la página 58. 上脂用 28-011 202-05；订货号见 58 页。
40/22	Füllen mit 28-011 202-10; Bestellnummer siehe Seite 58. Top up with 28-011 202-10; for part number see page 58. Rellene con 28-011 202-10; para el número de pedido véase la página 58. 注油用 28-011 202-10；订货号见 58 页。
81/1	Stückzahl je nach Bedarf. Quantity as required Cantidad según sea necesario. 根据需要决定数量
81/3	Verwendung je nach Bedarf. To be used as required Utilización, según sea necesario. 根据具体需要使用。
96	Länge angeben State length Indiquese la largura 给出长度

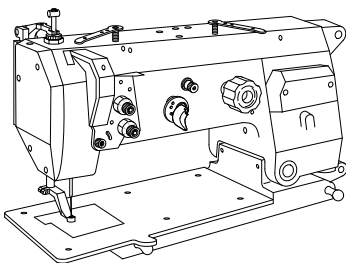

11-108 225-15 (9x)

91-280 078-75/895

95-756 563-75/895

11-180 169-25 (2x)

11-132 352-15

12-333 230-15

Anschluß siehe Seite 26
For connection see page 26
Para la conexión, véase la pág. 26
接口见 26 页

11-330 283-15

95-756 564-71/895

11-330 277-15 (2x)

95-775 467-92

95-756 565-75/895

95-775 468-05 (2x)

99-137 079-05

13-030 635-05

95-775 427-05

91-168 341-07
(3x) 32/1 40/5

95-775 449-75/893

99-137 079-05

12-610 380-45

11-330 352-15

91-130 035-07
32/1 40/5

11-330 283-15

11-130 239-15 (3x)

11-130 233-15

13-030 641-05

Anschluß siehe Seite 36
For connection see page 36
Para la conexión, véase la pág. 36
接口见 36 页

12-024 291-25

11-330 352-15

95-775 441-15

95-775 491-15

11-039 749-15

95-775 403-75/895

11-130 287-15 (4x)

Kopfteile
Needle head parts
Piezas de la cabeza
机头零件

PFAFF 3590-1/3030
PFAFF 3590-2/5030

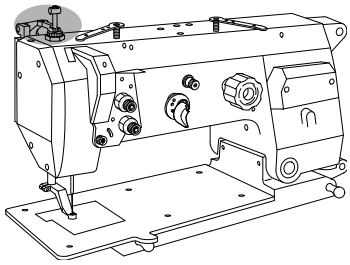

11-039 306-15
13-033 553-05
95-756 551-75/895
11-130 170-15 (4x)
12-024 191-15
11-340 298-15
12-024 191-15
11-341 283-15
Anschluß siehe Seite 36
For connection see page 36
Para la conexión, véase la pág. 36
接口见 36 页
Y 4
25-308 820-30 96
99-133 753-91
15-032 006-45
11-039 240-15
12-024 171-25
11-130 251-15 (2x)
99-135 490-91
95-756 573-75/895
95-756 553-71/895
99-136 235-91
11-130 227-15 (4x)
11-130 227-15 (2x)
95-756 552-15
95-756 570-91
99-136 071-95 (2x)
25-308 820-30 96
25-308 820-30 (2x) 96
91-266 972-91
99-133 753-91
95-775 937-25
99-134 206-05
99-135 490-91
Y 3
Anschluß siehe Seite 36
For connection see page 36
Para la conexión, véase la pág. 36
接口见 36 页
11-108 222-15

siehe Kapitel 2 Erläuterung der Schlüsselzeichen
see chapter 2 Explanation of key markings
véase el Cap. 2 Explicaciones de los signos clave
见第2章标记说明

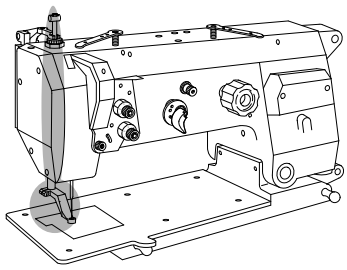

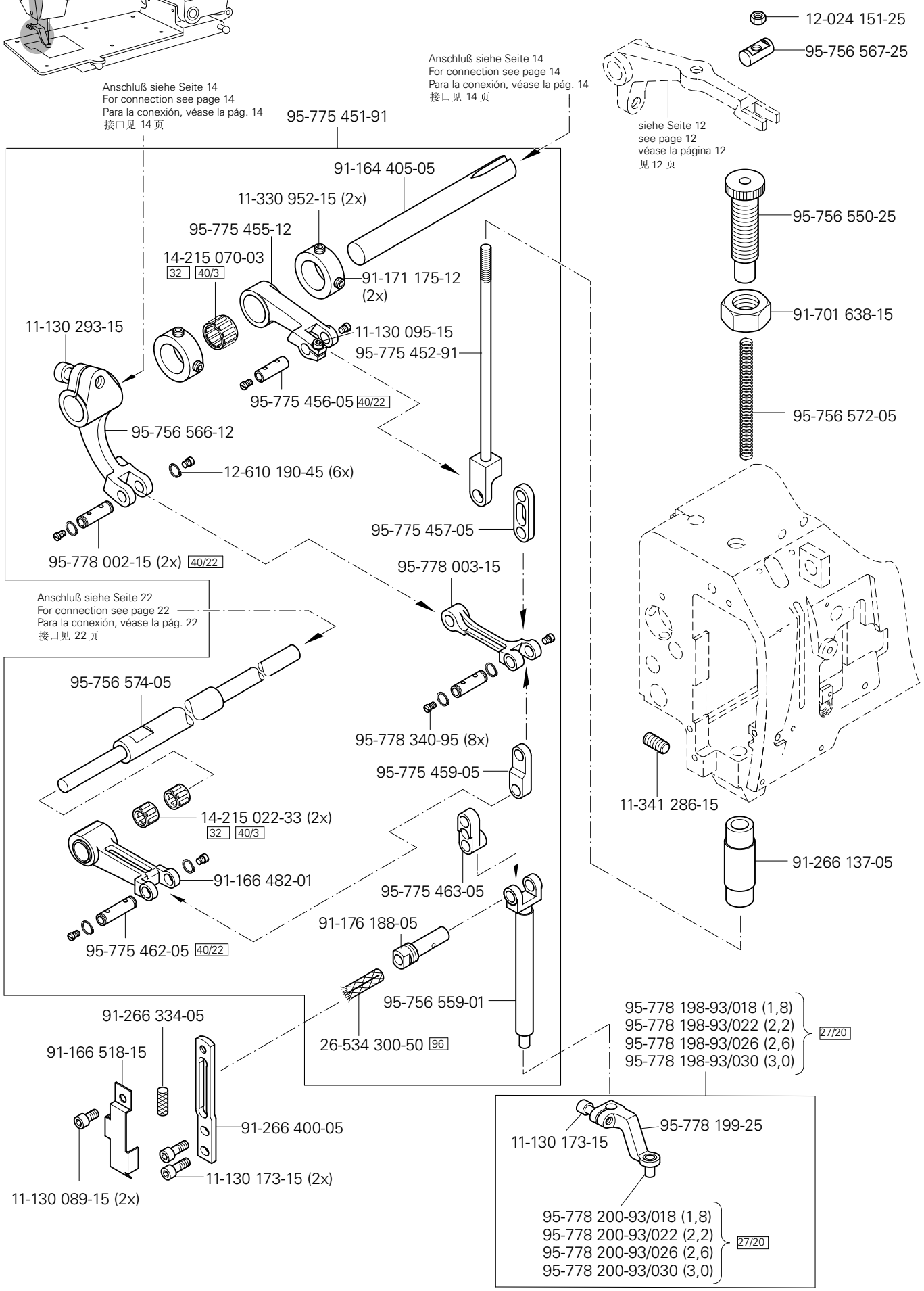
12-024 151-25
95-756 567-25
Anschluß siehe Seite 14
For connection see page 14
Para la conexión, véase la pág. 14
接口见 14 页
Anschluß siehe Seite 14
For connection see page 14
Para la conexión, véase la pág. 14
接口见 14 页
95-775 451-91
siehe Seite 12
see page 12
véase la página 12
见 12 页
91-164 405-05
11-330 952-15 (2x)
95-775 455-12
14-215 070-03
32
40/3
91-171 175-12
(2x)
95-756 550-25
91-701 638-15
11-130 293-15
11-130 095-15
95-775 452-91
95-775 456-05
40/22
95-756 572-05
95-756 566-12
12-610 190-45 (6x)
95-775 457-05
95-778 002-15 (2x)
40/22
95-778 003-15
Anschluß siehe Seite 22
For connection see page 22
Para la conexión, véase la pág. 22
接口见 22 页
95-756 574-05
95-778 340-95 (8x)
95-775 459-05
11-341 286-15
14-215 022-33 (2x)
32
40/3
91-166 482-01
95-775 463-05
91-266 137-05
91-176 188-05
95-775 462-05
40/22
95-756 559-01
95-778 198-93/018 (1,8)
95-778 198-93/022 (2,2)
95-778 198-93/026 (2,6)
95-778 198-93/030 (3,0)
27/20
91-266 334-05
91-166 518-15
26-534 300-50
96
91-266 400-05
11-130 173-15 (2x)
11-130 089-15 (2x)
95-778 199-25
11-130 173-15
95-778 200-93/018 (1,8)
95-778 200-93/022 (2,2)
95-778 200-93/026 (2,6)
95-778 200-93/030 (3,0)
27/20

Kopfteile
Needle head parts
Piezas de la cabeza
机头零件

PFAFF 3590-1/3030
PFAFF 3590-2/5030

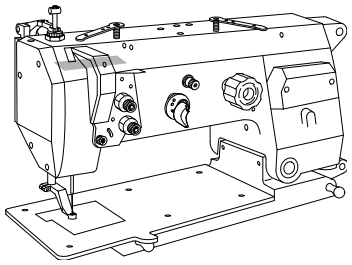

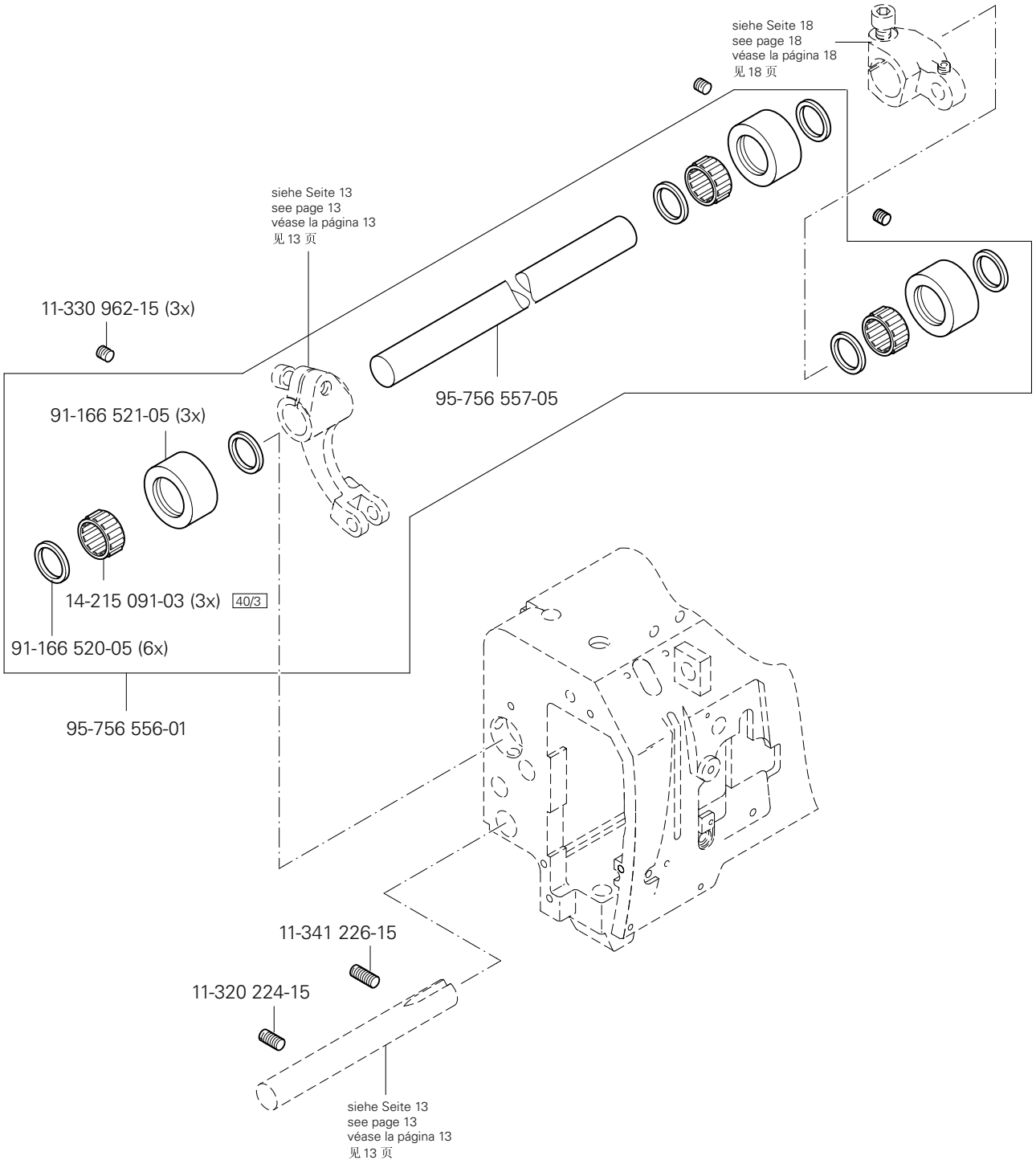

siehe Kapitel 2 Erläuterung der Schlüsselzeichen
see chapter 2 Explanation of key markings
véase el Cap. 2 Explicaciones de los signos clave
见第2章标记说明

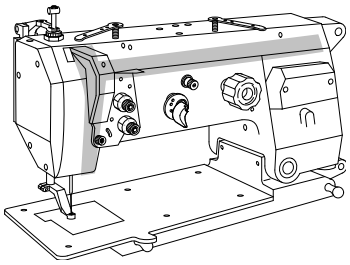

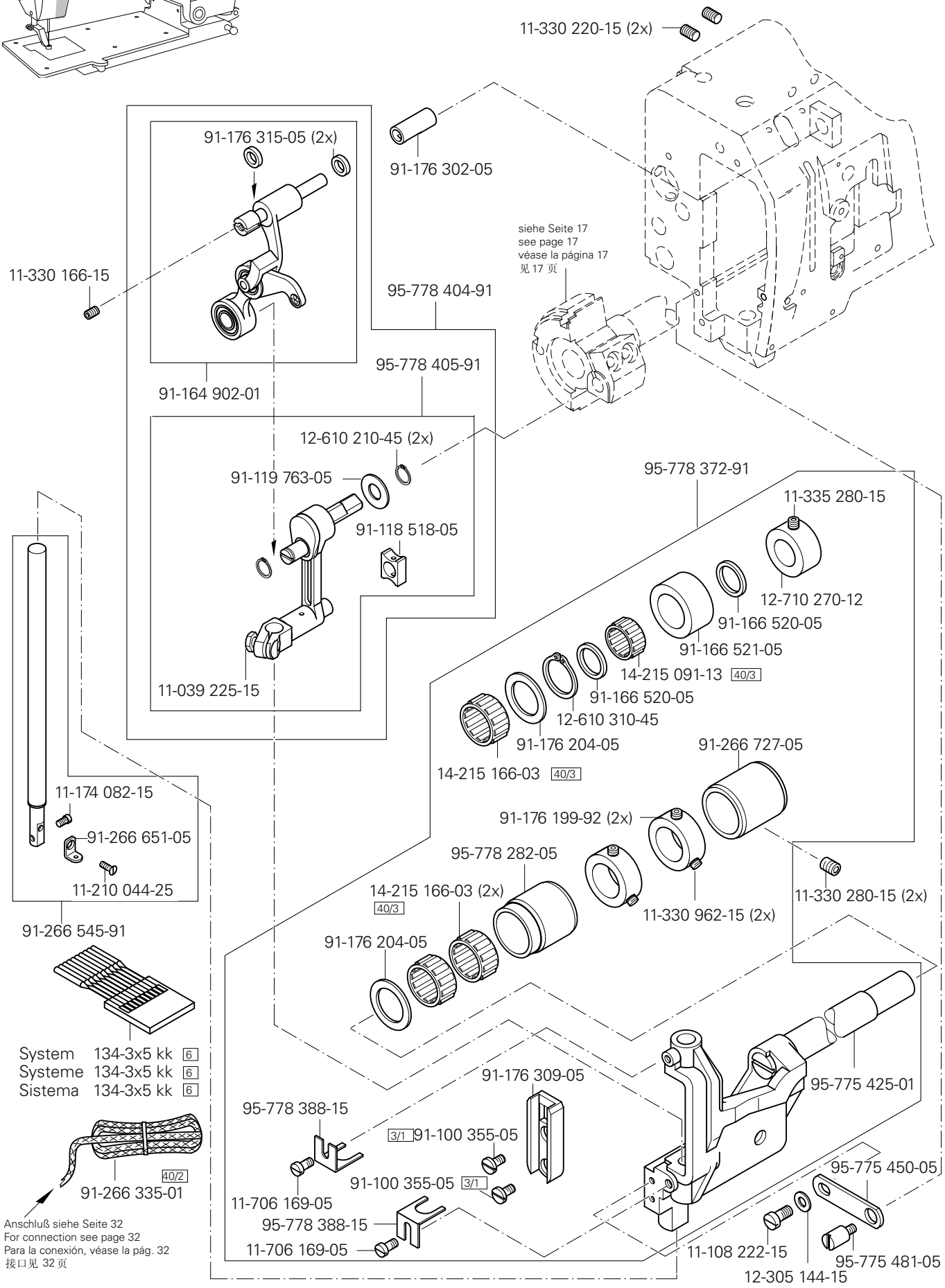
11-330 220-15 (2x)
91-176 302-05
91-176 315-05 (2x)
11-330 166-15
95-778 404-91
siehe Seite 17
see page 17
véase la página 17
见 17 页
91-164 902-01
95-778 405-91
12-610 210-45 (2x)
91-119 763-05
91-118 518-05
11-039 225-15
95-778 372-91
11-335 280-15
12-710 270-12
91-166 520-05
91-166 521-05
14-215 091-13 40/3
91-166 520-05
12-610 310-45
91-176 204-05
14-215 166-03 40/3
91-266 727-05
91-176 199-92 (2x)
11-330 962-15 (2x)
11-330 280-15 (2x)
95-778 282-05
14-215 166-03 (2x) 40/3
91-176 204-05
11-174 082-15
91-266 651-05
11-210 044-25
91-266 545-91
System 134-3x5 kk 6
Systeme 134-3x5 kk 6
Sistema 134-3x5 kk 6
91-266 335-01 40/2
Anschluß siehe Seite 32
For connection see page 32
Para la conexión, véase la pág. 32
接口见 32 页
91-176 309-05
95-775 425-01
95-778 388-15
3/1 91-100 355-05
91-100 355-05 3/1
11-706 169-05
95-778 388-15
11-706 169-05
95-775 450-05
11-108 222-15
12-305 144-15
95-775 481-05

Kopfteile
Needle head parts
Piezas de la cabeza
机头零件

PFAFF 3590-1/3030
PFAFF 3590-2/5030

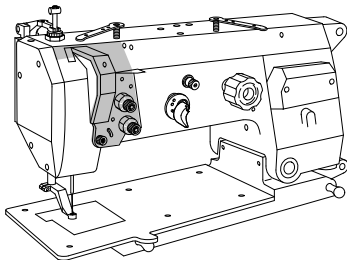

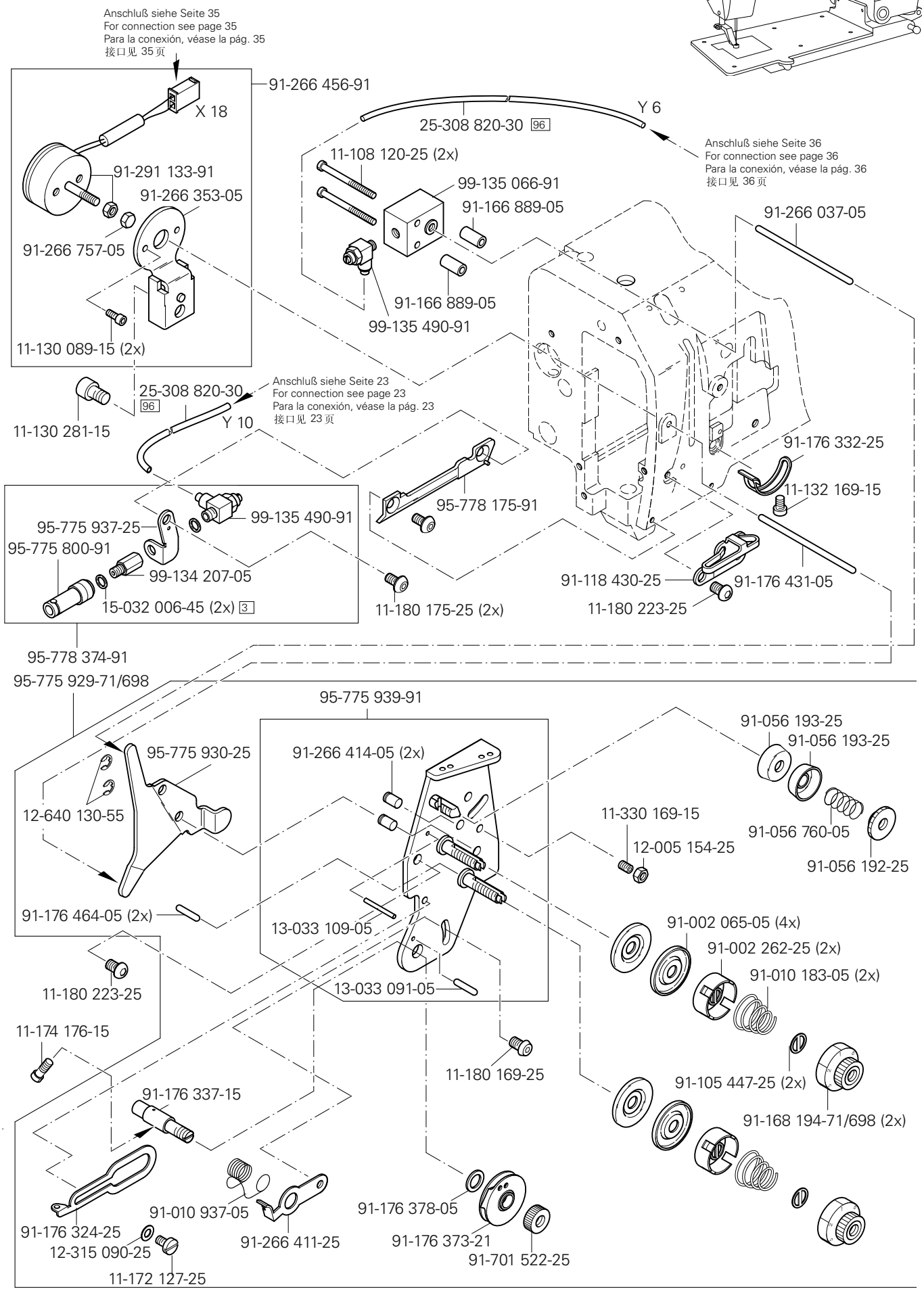

siehe Kapitel 2 Erläuterung der Schlüsselzeichen
see chapter 2 Explanation of key markings
véase el Cap. 2 Explicaciones de los signos clave
见第2章标记说明

PFAFF® Industrial

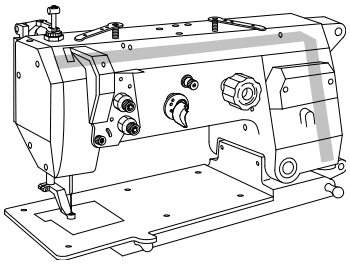

14-018 644-91

95-775 421-91

95-775 422-91

11-130 224-15
(2x)

91-170 228-91

11-341 902-15

14-016 150-01

11-341 902-15

91-170 229-11

91-700 510-15

Anschluß siehe Seite 20
For connection see page 20
Para la conexión, véase la pág. 20
接口见 20 页

11-330 952-15

11-330 952-15

95-775 473-90

Anschluß siehe Seite 21
For connection see page 21
Para la conexión, véase la pág. 21
接口见 21 页

91-118 570-92

11-330 960-15

11-330 964-15 (2x)

95-775 914-91

95-775 908-11

91-119 704-91

11-335 902-15

91-119 705-12

11-335 902-15

11-341 905-15

11-341 905-15

16-409 970-05

14-016 151-91

siehe Seite 33
see page 33
véase la página 33
见 33 页

Armteile
Arm parts
Piezas del brazo
机臂零件

PFAFF 3590-1/3030
PFAFF 3590-2/5030

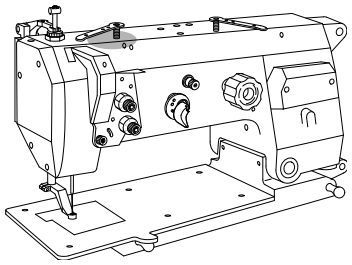

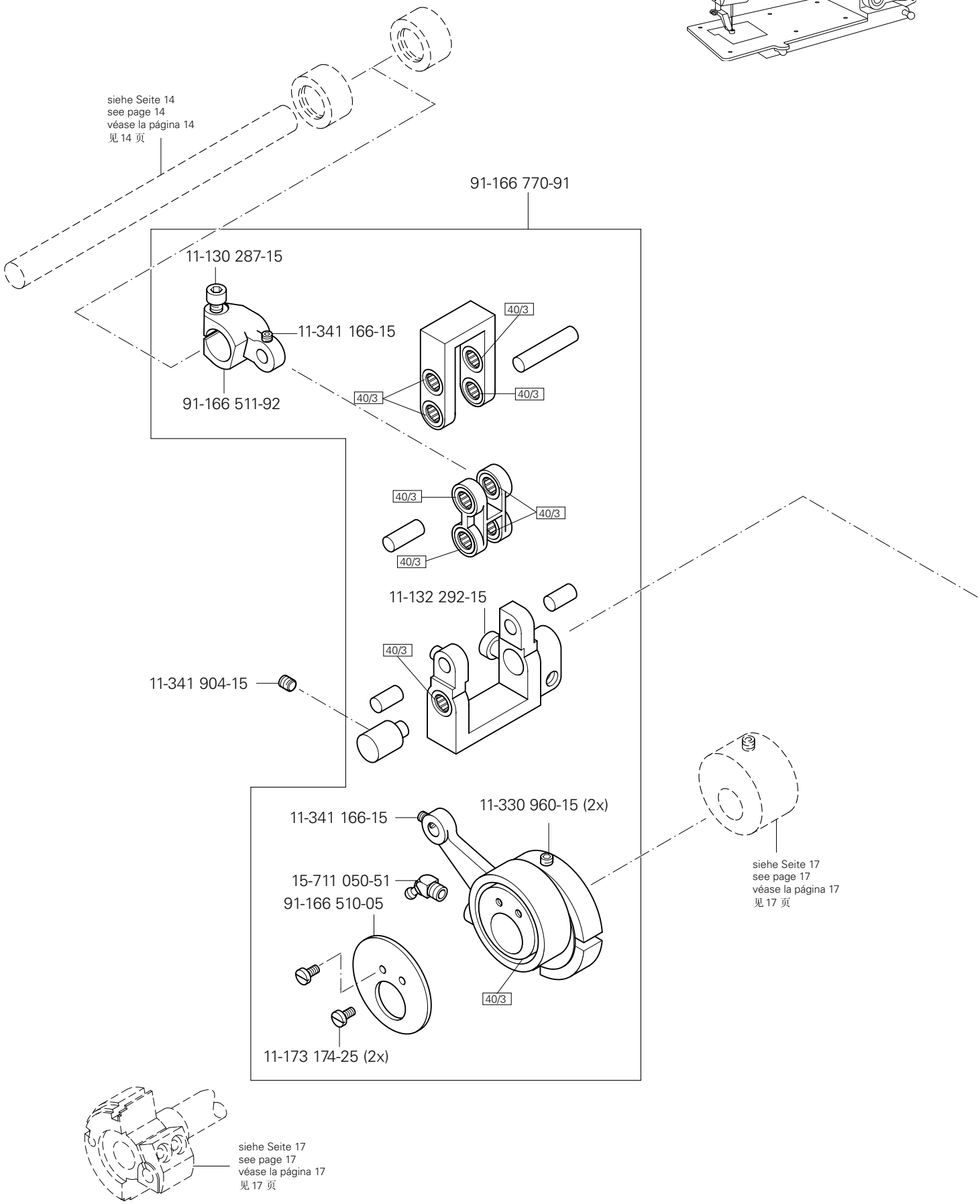

siehe Kapitel 2 Erläuterung der Schlüsselzeichen
see chapter 2 Explanation of key markings
véase el Cap. 2 Explicaciones de los signos clave
见第2章标记说明

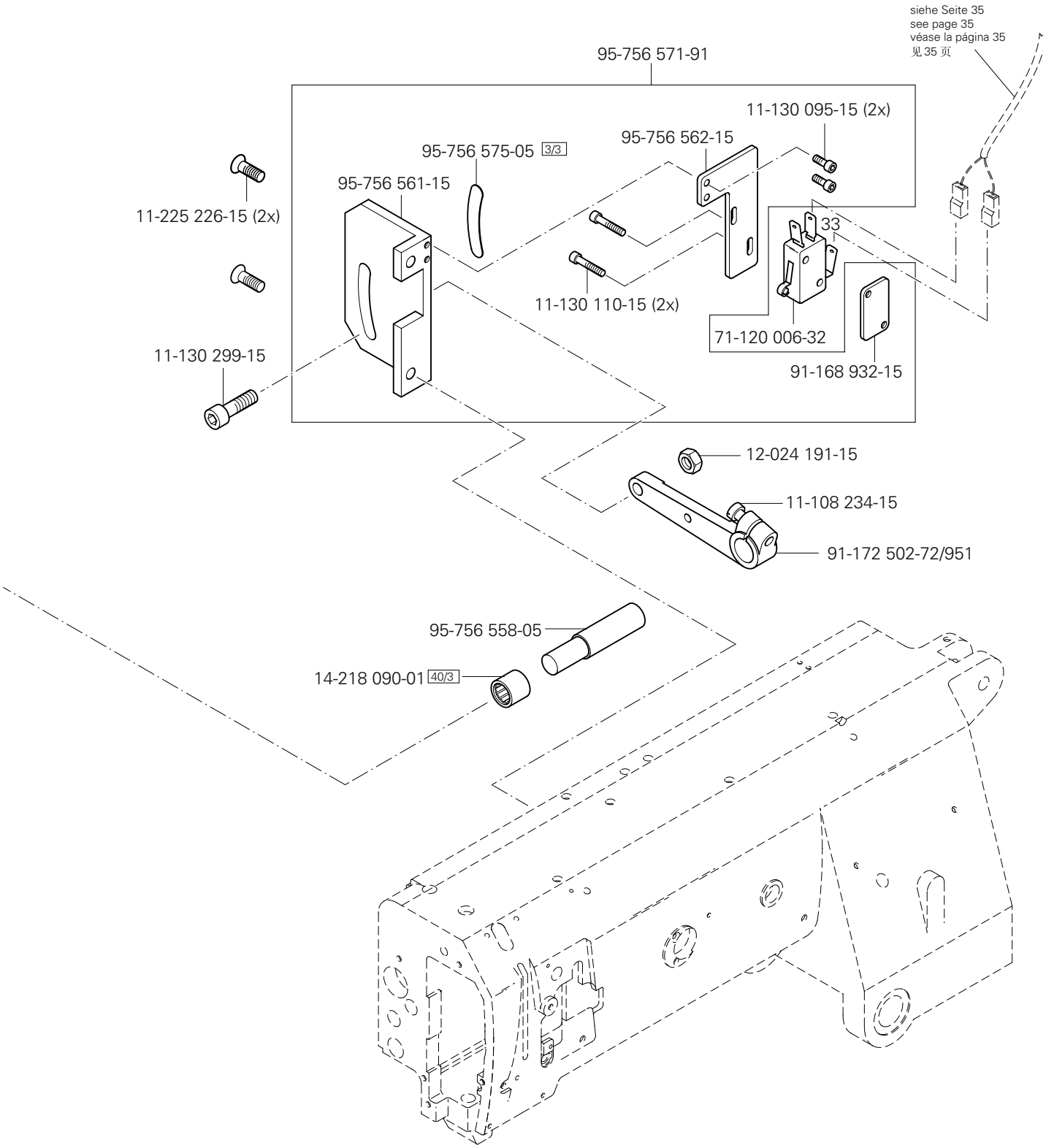
siehe Seite 35
see page 35
véase la página 35
见 35 页
95-756 571-91
11-130 095-15 (2x)
95-756 562-15
95-756 575-05 3/3
95-756 561-15
11-225 226-15 (2x)
33
11-130 110-15 (2x)
71-120 006-32
91-168 932-15
11-130 299-15
12-024 191-15
11-108 234-15
91-172 502-72/951
95-756 558-05
14-218 090-01 40/3

Armteile
Arm parts
Piezas del brazo
机臂零件

PFAFF 3590-1/3030
PFAFF 3590-2/5030

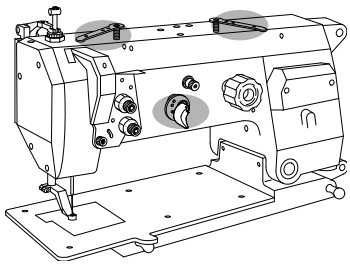

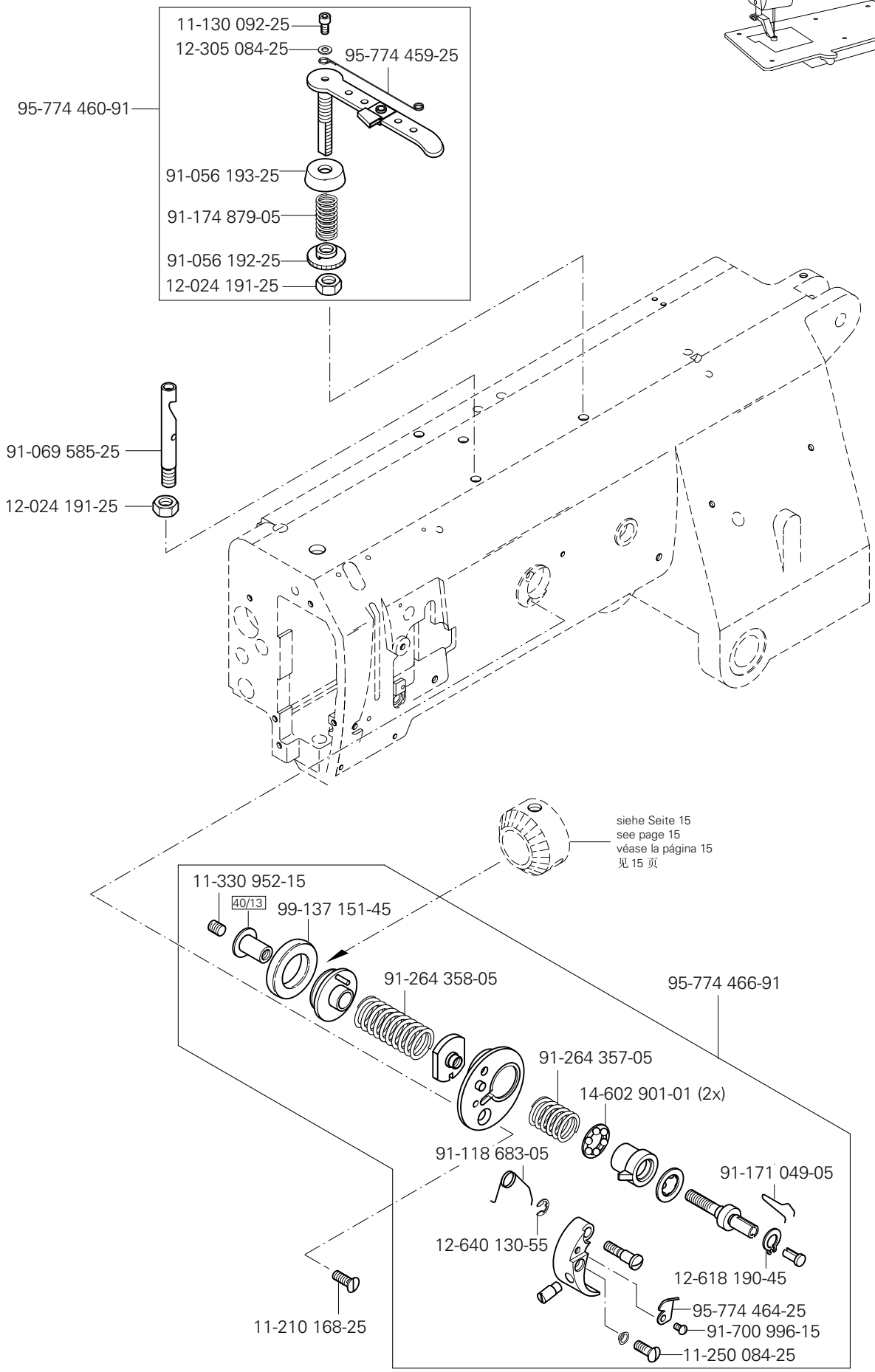

siehe Kapitel 2 Erläuterung der Schlüsselzeichen
see chapter 2 Explanation of key markings
véase el Cap. 2 Explicaciones de los signos clave
见第2章标记说明

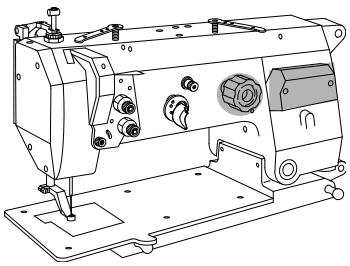

13-033 568-05

11-330 217-15

95-775 919-05

11-330 166-15

11-330 166-15

siehe Seite 17
see page 17
véase la página 17
见 17 页

95-775 476-05

95-775 472-92

11-330 220-15

91-166 589-05

95-775 495-05

11-330 220-15

siehe Seite 17
see page 17
véase la página 17
见 17 页

25-161 801-51 96

95-775 823-71/895

Anschluß siehe Seite 32
For connection see page 32
Para la conexión, véase la pág. 32
接口见 32 页

11-108 255-25 (2x)

Armteile
Arm parts
Piezas del brazo
机臂零件

PFAFF 3590-1/3030
PFAFF 3590-2/5030

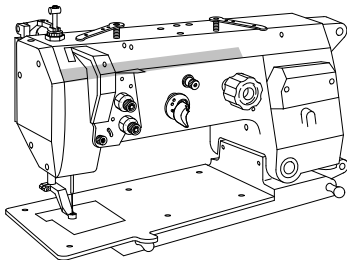

95-775 915-05

siehe Seite 13
see page 13
véase la página 13
见 13 页

14-218 090-01 40/3

12-322 028-05

11-225 232-15

91-166 531-05

91-069 709-12

11-317 971-15

11-317 971-15

91-166 532-05

95-775 435-92

11-225 902-15

11-108 846-15

11-108 846-15

14-218 050-01 40/3

91-171 875-12

91-171 875-12

siehe Seite 13
see page 13
véase la página 13
见 13 页

Anschluß siehe Seite 23
For connection see page 23
Para la conexión, véase la pág. 23
接口见 23 页

11-341 217-15

14-215 022-33 40/3

91-166 529-05

siehe Kapitel 2 Erläuterung der Schlüsselzeichen
see chapter 2 Explanation of key markings
véase el Cap. 2 Explicaciones de los signos clave
见第2章标记说明

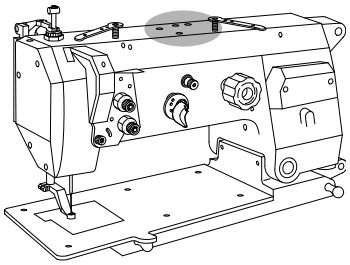

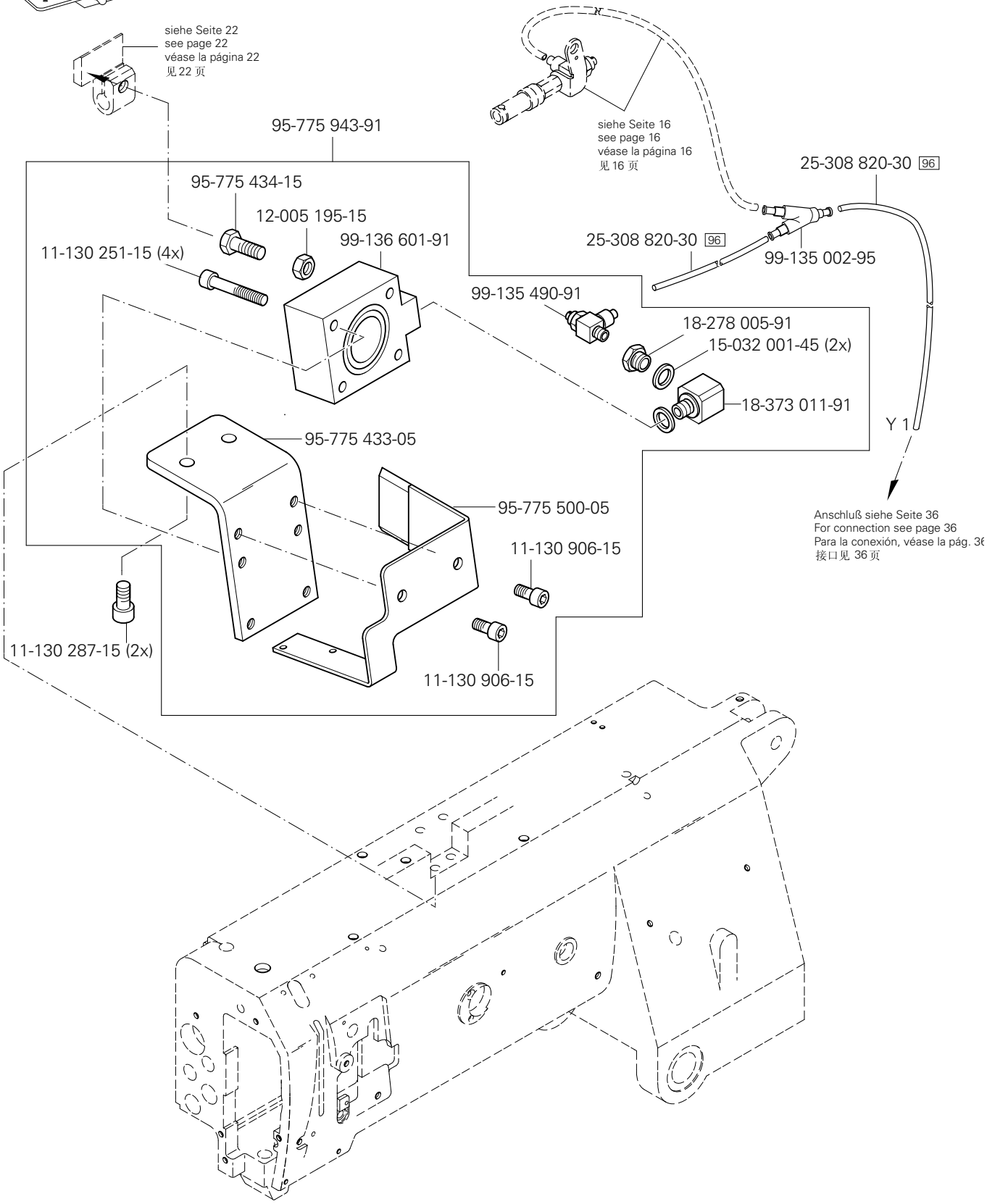
siehe Seite 22
see page 22
véase la página 22
见 22 页
95-775 943-91
95-775 434-15
12-005 195-15
99-136 601-91
11-130 251-15 (4x)
siehe Seite 16
see page 16
véase la página 16
见 16 页
25-308 820-30 96
25-308 820-30 96
99-135 002-95
99-135 490-91
18-278 005-91
15-032 001-45 (2x)
18-373 011-91
Y 1
95-775 433-05
95-775 500-05
11-130 906-15
11-130 287-15 (2x)
11-130 906-15
Anschluß siehe Seite 36
For connection see page 36
Para la conexión, véase la pág. 36
接口见 36 页

Armteile
Arm parts
Piezas del brazo
机臂零件

PFAFF 3590-1/3030
PFAFF 3590-2/5030

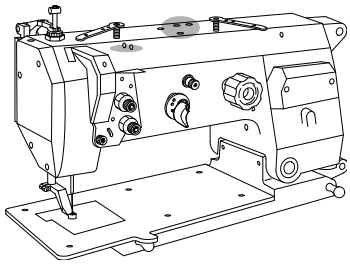

91-291 907-93/001

A 24

Anschluß siehe Seite 35
For connection see page 35
Para la conexión, véase la pág. 35
接口见 35 页

siehe Seite 22
see page 22
véase la página 22
见 22 页

11-108 108-15 (2x)

71-120 006-32

1

Anschluß siehe Seite 35
For connection see page 35
Para la conexión, véase la pág. 35
接口见 35 页

siehe Seite 23
see page 23
véase la página 23
见 23 页

siehe Seite 23
see page 23
véase la página 23
见 23 页

A 25

95-778 182-91

11-210 084-25 (2x)

siehe Kapitel 2 Erläuterung der Schlüsselzeichen
see chapter 2 Explanation of key markings
véase el Cap. 2 Explicaciones de los signos clave
见第2章标记说明

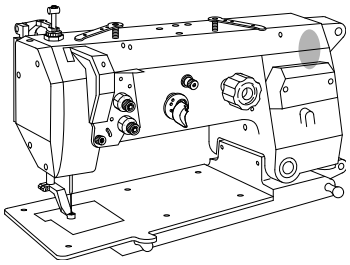

11-130 227-15 (2x)

95-778 044-91

15-032 001-45

99-135 911-91

99-136 700-55

99-134 886-91

25-308 820-30 96

Y 9

12-005 195-15

91-167 780-05

Anschluß siehe Seite 36
For connection see page 36
Para la conexión, véase la pág. 36
接口见 36 页

siehe Seite 17
see page 17
véase la página 17
见 17 页

Armteile
Arm parts
Piezas del brazo
机臂零件

PFAFF 3590-1/3030
PFAFF 3590-2/5030

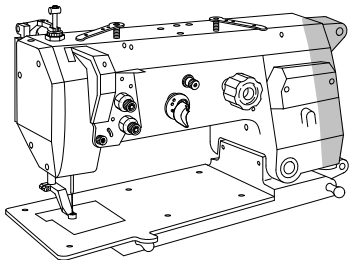

95-775 447-91

siehe Seite 11
see page 11
véase la página 11
见 11 页

91-291 555-91

95-775 945-91

99-137 077-91

99-134 851-91

18-278 001-91

X17

25-308 820-40 [96]

18-372 001-91

Anschluß siehe Seite 35
For connection see page 35
Para la conexión, véase la pág. 35
接口见 35 页

15-032 001-45

Anschluß siehe Seite 36
For connection see page 36
Para la conexión, véase la pág. 36
接口见 36 页

18-278 001-91

99-115 505-91

15-032 001-45

99-137 185-95

18-372 001-91

Anschluß siehe Seite 36
For connection see page 36
Para la conexión, véase la pág. 36
接口见 36 页

Anschluß siehe Seite 36
For connection see page 36
Para la conexión, véase la pág. 36
接口见 36 页

91-291 555-91

Y 2.1

Y 2.2

25-308 820-40 [96]

99-137 181-91

X16

25-308 820-40 [96]

Anschluß siehe Seite 35
For connection see page 35
Para la conexión, véase la pág. 35
接口见 35 页

siehe Kapitel 2 Erläuterung der Schlüsselzeichen
see chapter 2 Explanation of key markings
véase el Cap. 2 Explicaciones de los signos clave
见第2章标记说明

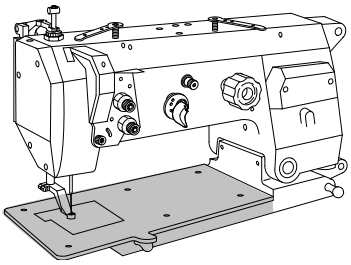

11-225 091-15 (2x)

95-775 322-05

11-225 175-25 (6x)

95-776 596-05

11-130 179-15

11-130 179-15

11-330 217-15

Anschluß siehe Seite 36
For connection see page 36
Para la conexión, véase la pág. 36
接口见 36 页

Y 8

25-308 820-30 96

25-308 820-30 96

99-115 425-91

99-134 206-05

99-135 233-91

99-135 490-91

95-775 320-91

Anschluß siehe Seite 35
For connection see page 35
Para la conexión, véase la pág. 35
接口见 35 页

91-291 592-91

X 31

Grundplattenteile
Bedplate parts
Piezas del cárter
底板零件

PFAFF 3590-1/3030
PFAFF 3590-2/5030

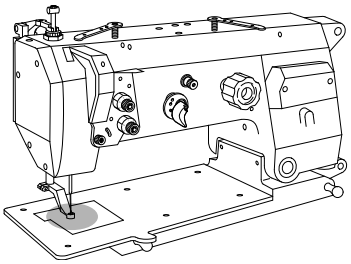

91-150 709-05
91-700 087-15
11-210 165-15
91-150 838-05
91-059 978-04/001 (1,8) 27/20 28
91-059 978-04/002 (2,0) 27/20 28
91-059 978-04/003 (2,2) 27/20
91-059 978-04/004 (2,6) 27/20 28
91-059 978-04/005 (3,0) 27/20 28
11-108 174-15 (2x)
91-059 979-04/001 (1,8) 27/20 28
91-059 979-04/002 (2,0) 27/20 28
91-059 979-04/003 (2,2) 27/20
91-059 979-04/004 (2,6) 27/20 28
91-059 979-04/005 (3,0) 27/20 28
Anschluß siehe Seite 29
For connection see page 29
Para la conexión, véase la pág
接口见 29页
11-330 952-15
91-164 443-12
11-330 952-15
32 91-118 881-05
95-775 482-12
14-215 013-23 32 40/3
11-330 217-15
91-118 884-45
91-164 443-12
91-118 887-05 32
11-330 952-15
14-215 013-23 32 40/3
11-130 224-15
11-330 952-15
14-215 013-23 32 40/3
95-775 486-05
14-215 013-23 32 40/3
91-118 887-05 32
91-118 889-92
91-700 689-15
95-775 492-91
91-118 045-91

siehe Kapitel 2 Erläuterung der Schlüsselzeichen
see chapter 2 Explanation of key markings
véase el Cap. 2 Explicaciones de los signos clave
见第2章标记说明

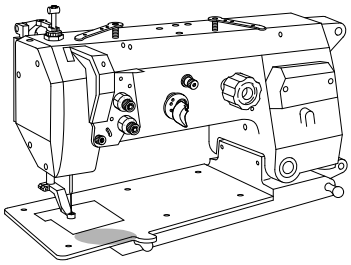

91-118 600-91
14-215 124-13 40/3
91-118 893-92
99-133 283-15
11-341 901-15 (2x)
91-118 893-92
99-133 283-15
11-341 901-15 (2x)
14-215 124-13 40/3
91-118 600-91
95-775 483-05
siehe Seite 28
see page 28
véase la página 28
见 28 页
95-775 493-71/951
12-305 174-15
11-330 220-15
95-775 485-92
11-330 220-15
12-024 191-15
91-118 898-05 32
14-215 199-33
32 40/3
11-130 293-15
91-166 148-72/951
91-173 085-05
14-215 028-33 40/3
95-775 484-05
91-169 132-15
11-210 168-15

Anschluß siehe Seite 30
For connection see page 30
Para la conexión, véase la pág. 30
接口见 30 页

Grundplattenteile
Bedplate parts
Piezas del cárter
底板零件

PFAFF 3590-1/3030
PFAFF 3590-2/5030

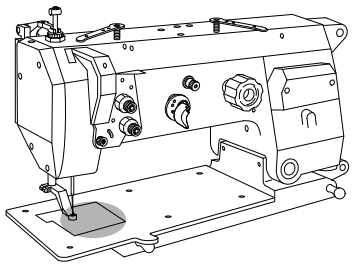

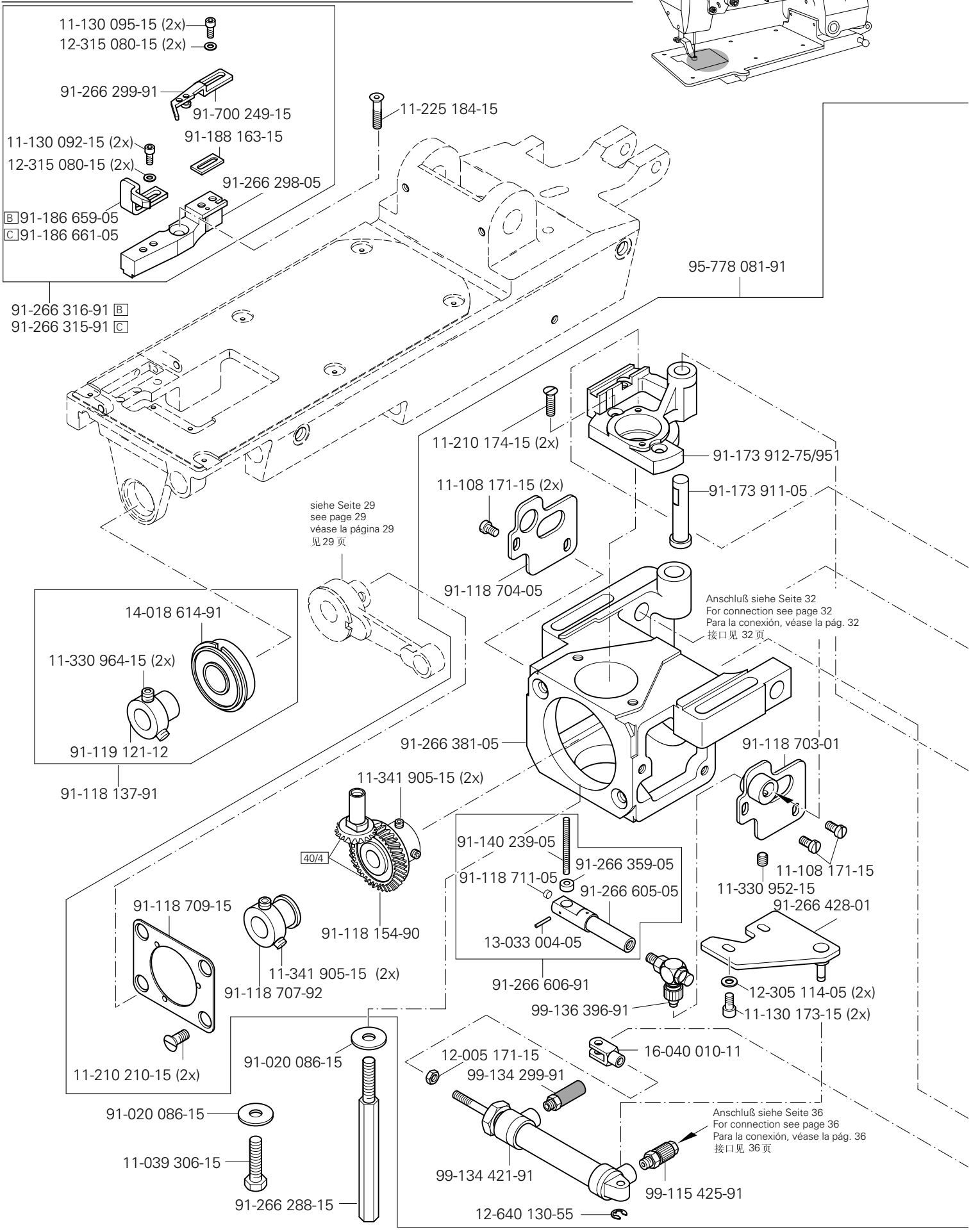

siehe Kapitel 2 Erläuterung der Schlüsselzeichen
see chapter 2 Explanation of key markings
véase el Cap. 2 Explicaciones de los signos clave
见第2章标记说明

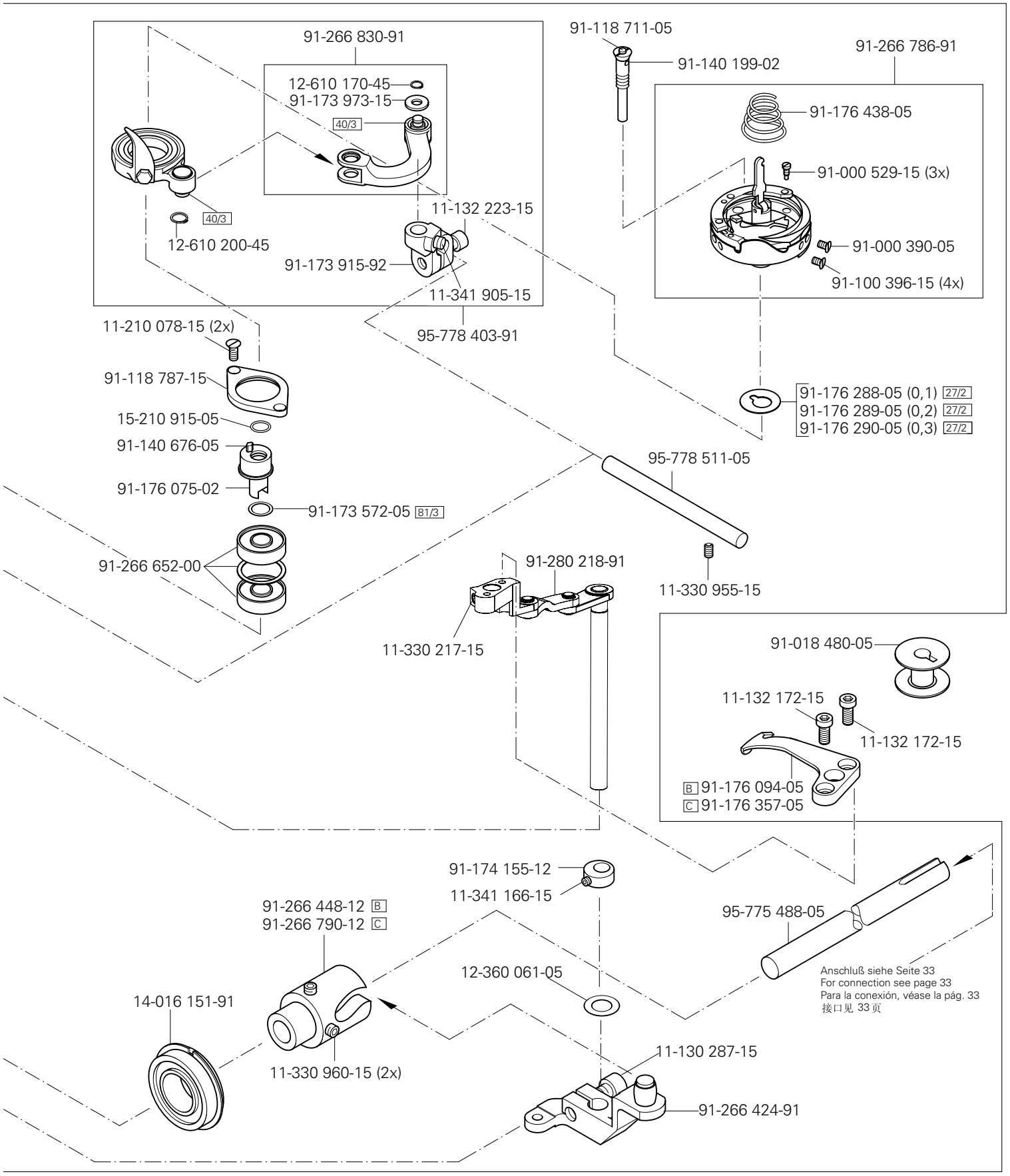
91-266 830-91
12-610 170-45
91-173 973-15
40/3
40/3
12-610 200-45
11-132 223-15
91-173 915-92
11-341 905-15
95-778 403-91
91-118 711-05
91-140 199-02
91-266 786-91
91-176 438-05
91-000 529-15 (3x)
91-000 390-05
91-100 396-15 (4x)
11-210 078-15 (2x)
91-118 787-15
15-210 915-05
91-140 676-05
91-176 075-02
91-173 572-05 81/3
91-266 652-00
91-176 288-05 (0,1) 27/2
91-176 289-05 (0,2) 27/2
91-176 290-05 (0,3) 27/2
95-778 511-05
11-330 955-15
91-280 218-91
11-330 217-15
91-018 480-05
11-132 172-15
11-132 172-15
B 91-176 094-05
C 91-176 357-05
91-174 155-12
11-341 166-15
91-266 448-12 B
91-266 790-12 C
95-775 488-05
12-360 061-05
14-016 151-91
11-330 960-15 (2x)
11-130 287-15
91-266 424-91
Anschluß siehe Seite 33
For connection see page 33
Para la conexión, véase la pág. 33
接口见 33 页

Grundplattenteile
Bedplate parts
Piezas del cárter
底板零件

PFAFF 3590-1/3030
PFAFF 3590-2/5030

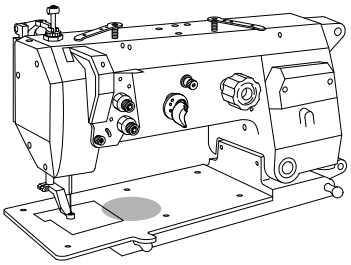

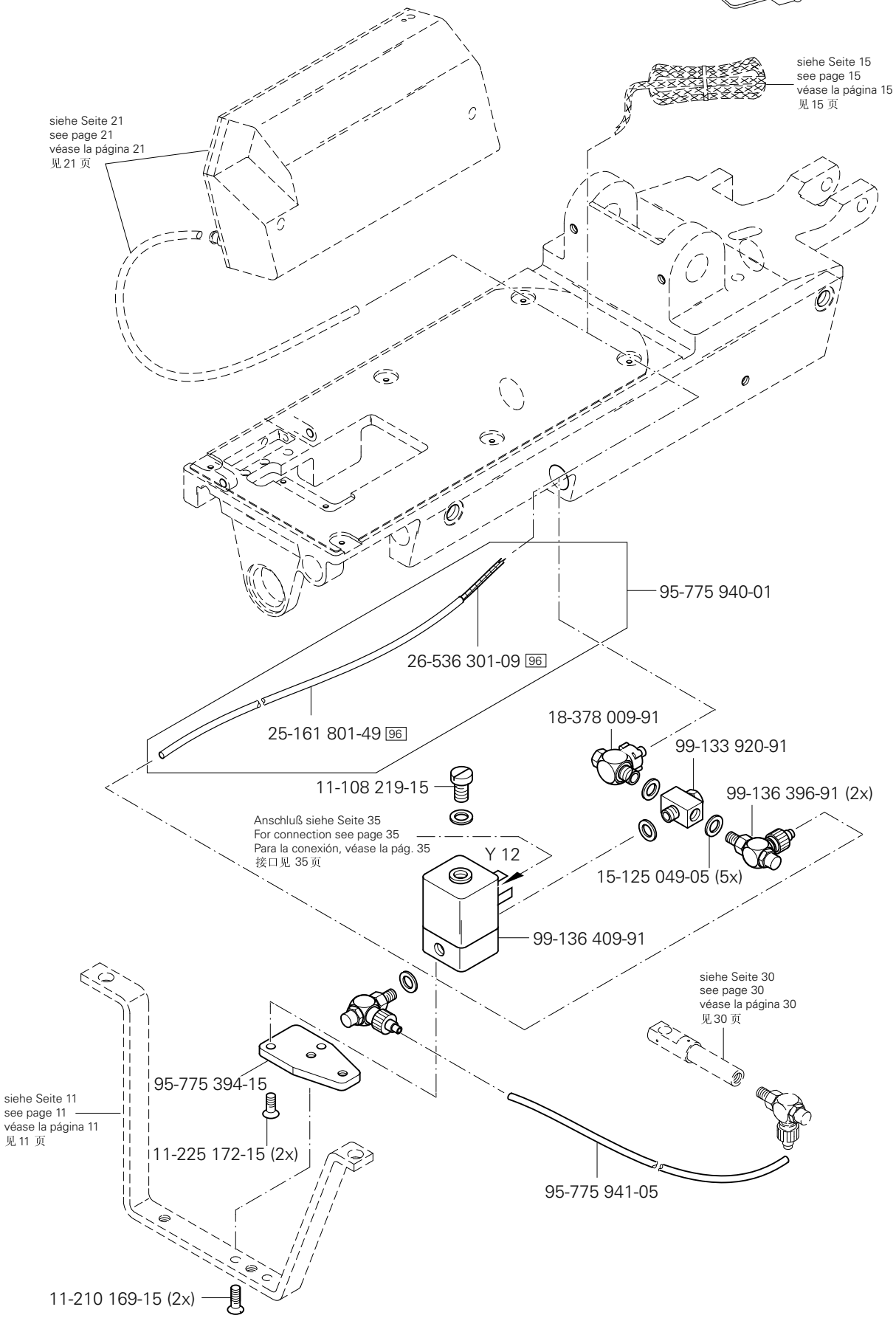

siehe Kapitel 2 Erläuterung der Schlüsselzeichen
see chapter 2 Explanation of key markings
véase el Cap. 2 Explicaciones de los signos clave
见第2章标记说明

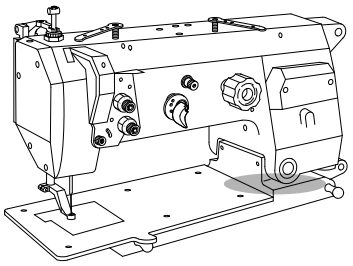

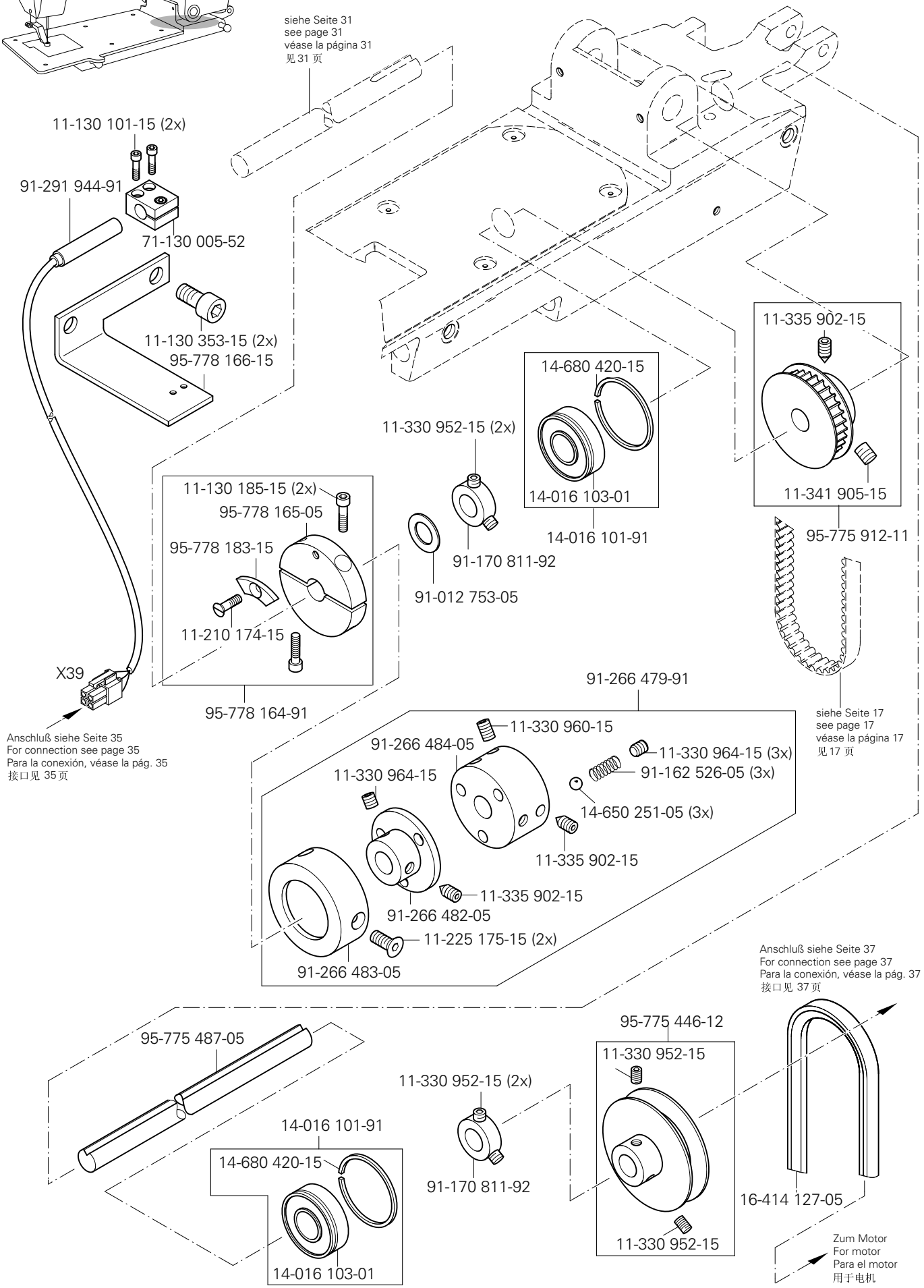
siehe Seite 31
see page 31
véase la página 31
见 31 页
11-130 101-15 (2x)
91-291 944-91
71-130 005-52
11-130 353-15 (2x)
95-778 166-15
11-335 902-15
14-680 420-15
11-330 952-15 (2x)
14-016 103-01
11-341 905-15
14-016 101-91
95-775 912-11
11-130 185-15 (2x)
95-778 165-05
95-778 183-15
91-170 811-92
91-012 753-05
11-210 174-15
X39
91-266 479-91
95-778 164-91
siehe Seite 17
see page 17
véase la página 17
见 17 页
Anschluß siehe Seite 35
For connection see page 35
Para la conexión, véase la pág. 35
接口见 35 页
11-330 960-15
91-266 484-05
11-330 964-15 (3x)
11-330 964-15
91-162 526-05 (3x)
14-650 251-05 (3x)
11-335 902-15
11-335 902-15
91-266 482-05
11-225 175-15 (2x)
91-266 483-05
Anschluß siehe Seite 37
For connection see page 37
Para la conexión, véase la pág. 37
接口见 37 页
95-775 487-05
95-775 446-12
11-330 952-15
11-330 952-15 (2x)
14-016 101-91
14-680 420-15
91-170 811-92
16-414 127-05
11-330 952-15
14-016 103-01
Zum Motor
For motor
Para el motor
用于电机

Grundplattenteile
Bedplate parts
Piezas del cárter
底板零件

PFAFF 3590-1/3030
PFAFF 3590-2/5030

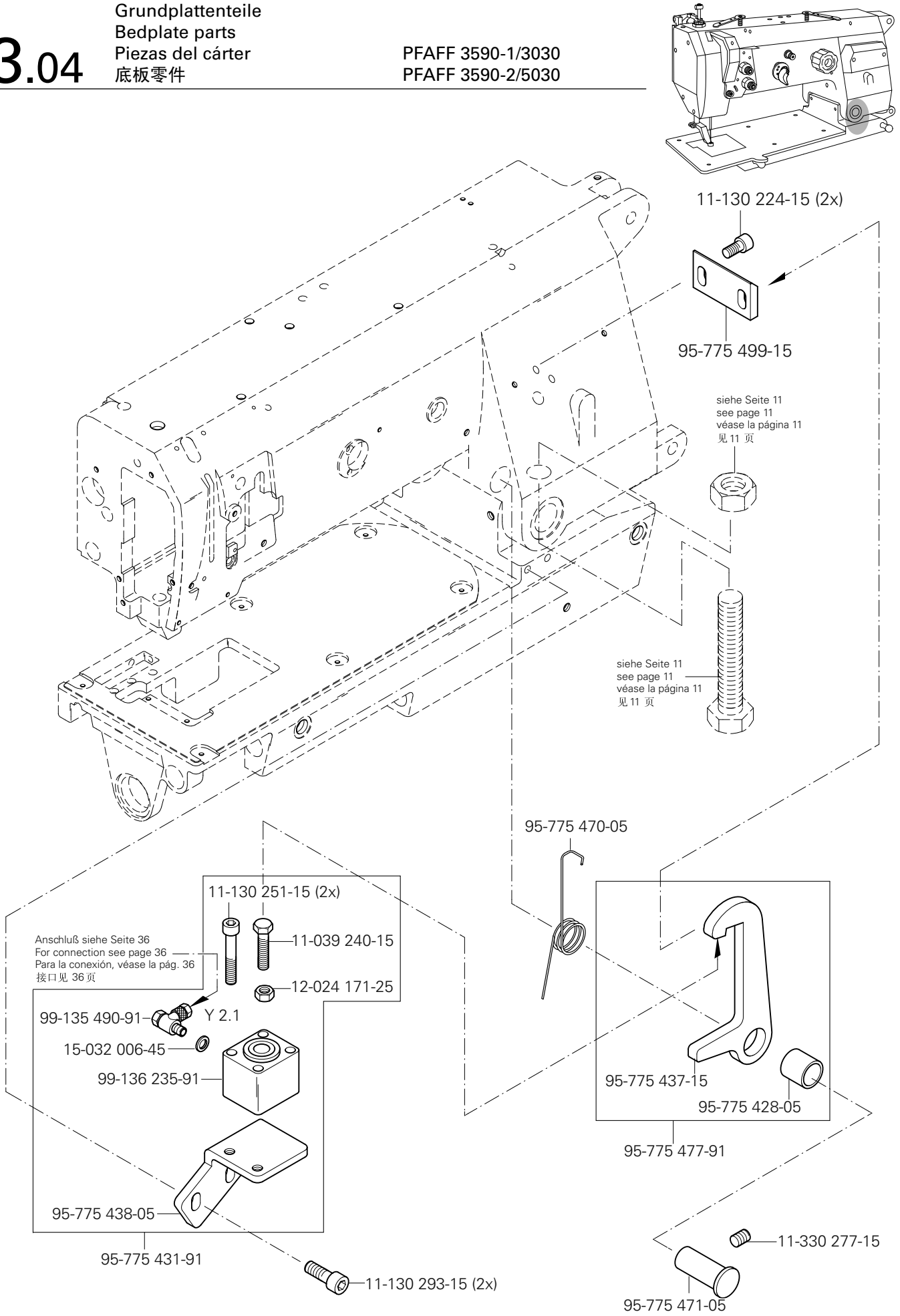

siehe Kapitel 2 Erläuterung der Schlüsselzeichen
see chapter 2 Explanation of key markings
véase el Cap. 2 Explicaciones de los signos clave
见第2章标记说明

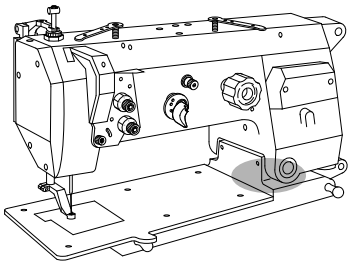

siehe Seite 26
see page 26
véase la página 26
见 26 页

siehe Seite 19
see page 19
véase la página 19
见 19 页

siehe Seite 24
see page 24
véase la página 24
见 24 页

siehe Seite 24
see page 24
véase la página 24
见 24 页

91-291 759-91

1

33

A24

X17

X16

X18

siehe Seite 16
see page 16
véase la página 16
见 16 页

siehe Seite 33
see page 33
véase la página 33
见 33 页

11-330 166-15

95-775 919-05

11-330 166-15

13-030 530-05

12

X50

Anschluß siehe Seite 51
For connection see page 51
Para la conexión, véase la pág. 51
接口见 51 页

siehe Seite 32
see page 32
véase la página 32
见 32 页

X31

X39

11-330 166-15

11-330 166-15

95-775 921-11

11-130 173-15 (4x)

11-130 284-15 (2x)

siehe Seite 27
see page 27
véase la página 27
见 27 页

siehe Seite 33
see page 33
véase la página 33
见 33 页

siehe Seite 11
see page 11
véase la página 11
见 11 页

Grundplattenteile
Bedplate parts
Piezas del cárter
底板零件

PFAFF 3590-1/3030
PFAFF 3590-2/5030

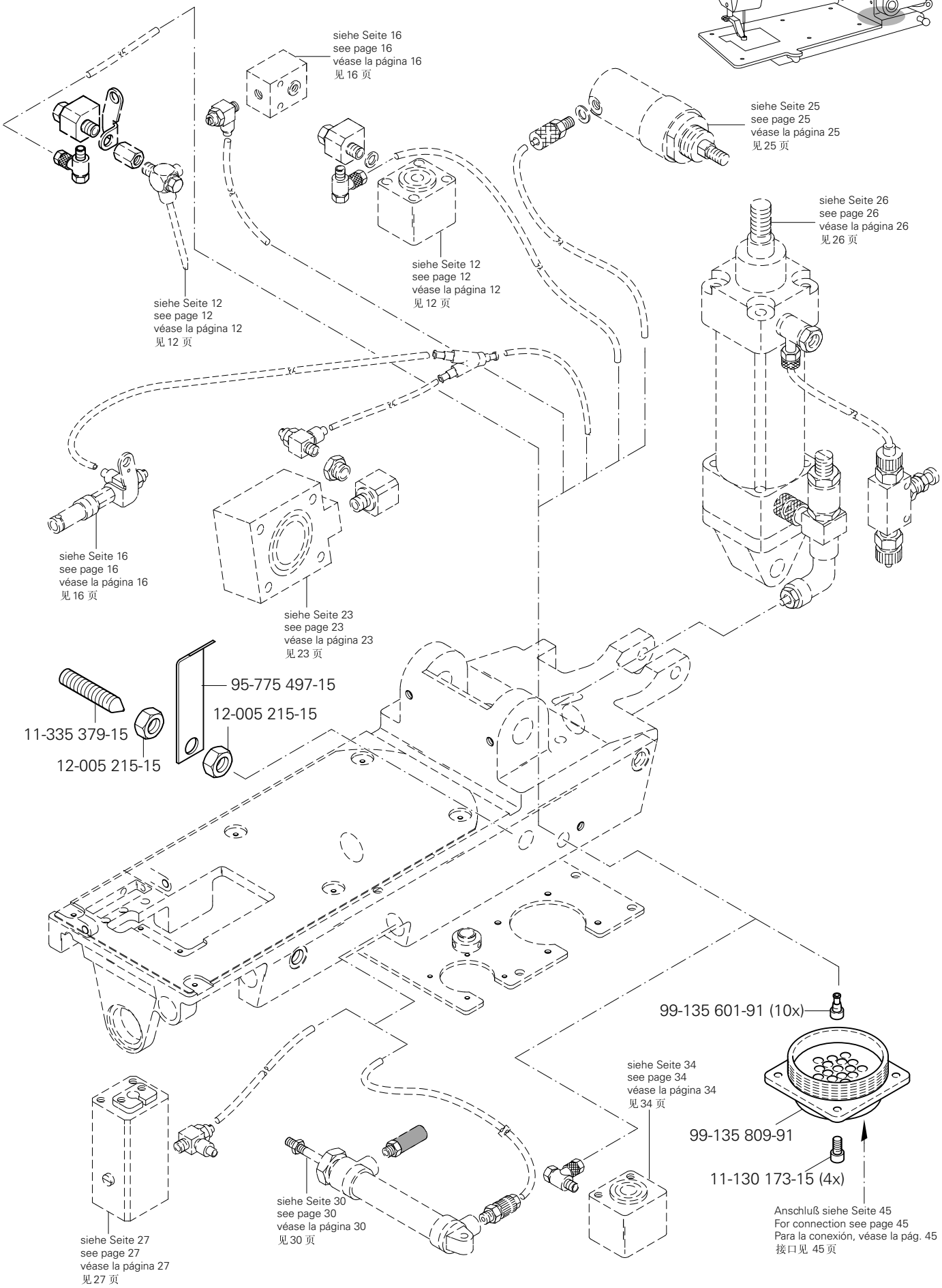

siehe Kapitel 2 Erläuterung der Schlüsselzeichen
see chapter 2 Explanation of key markings
véase el Cap. 2 Explicaciones de los signos clave
见第2章标记说明

PFAFF Industrial

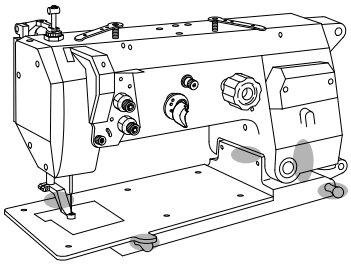

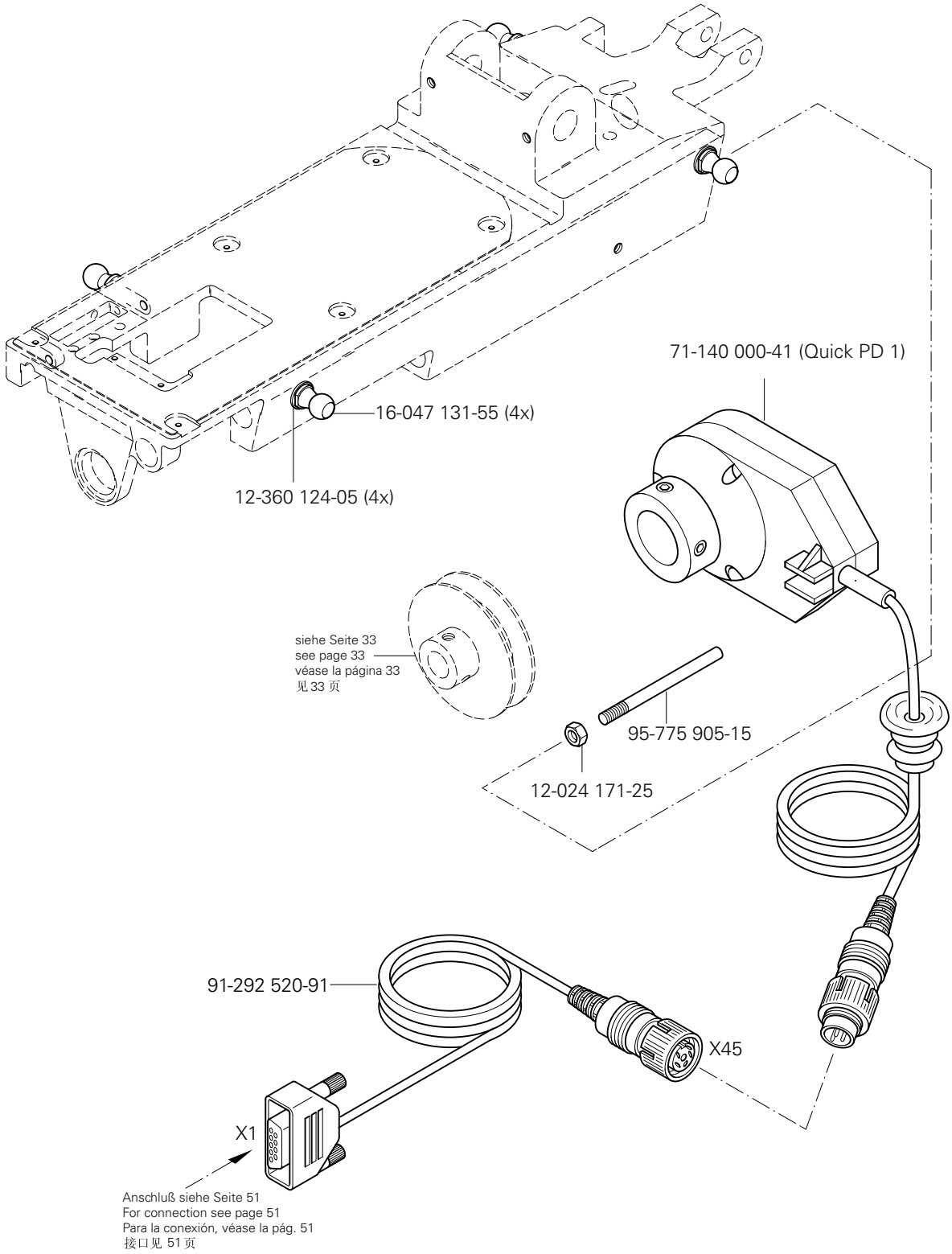
71-140 000-41 (Quick PD 1)
16-047 131-55 (4x)
12-360 124-05 (4x)
siehe Seite 33
see page 33
véase la página 33
见 33 页
95-775 905-15
12-024 171-25
91-292 520-91
X45
X1
Anschluß siehe Seite 51
For connection see page 51
Para la conexión, véase la pág. 51
接口见 51 页

Tischplatte
Table top
Tablero de costura
台板

PFAFF 3590-1/3030
PFAFF 3590-2/5030

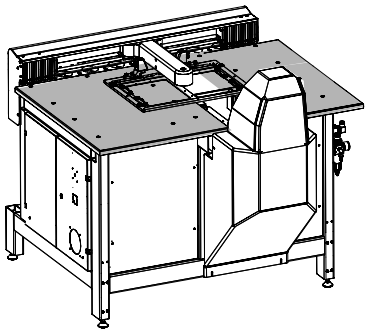

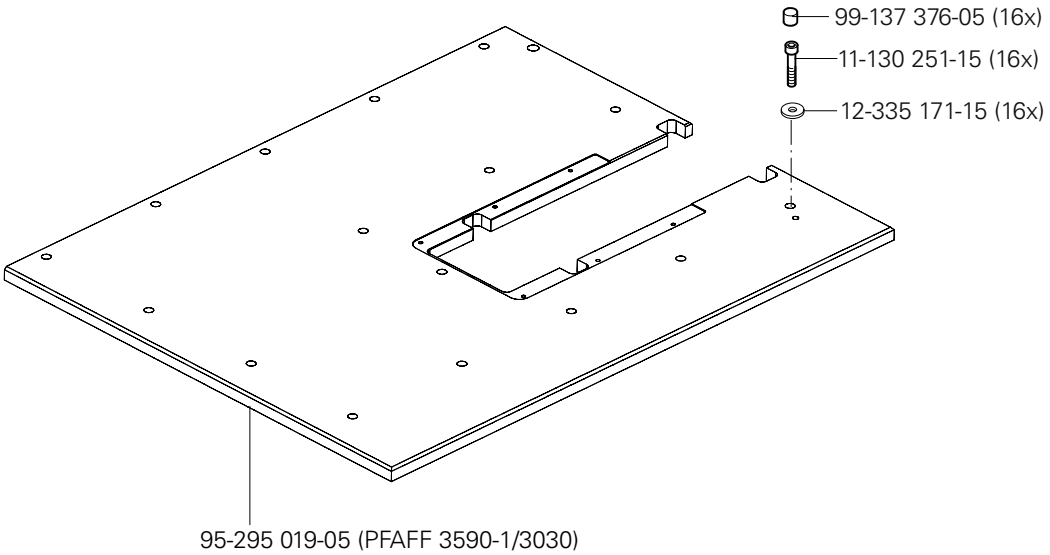

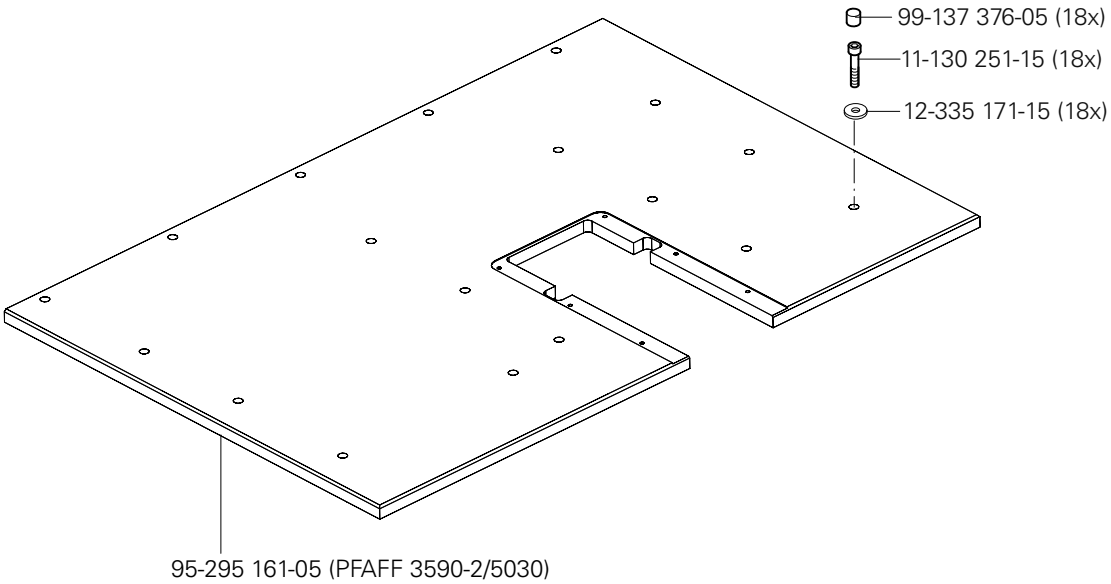

siehe Kapitel 2 Erläuterung der Schlüsselzeichen
see chapter 2 Explanation of key markings
véase el Cap. 2 Explicaciones de los signos clave
见第2章标记说明

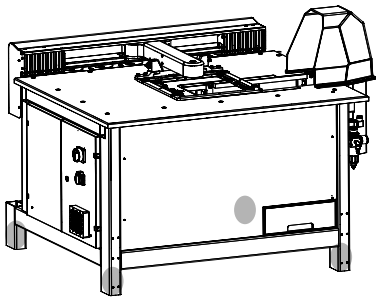

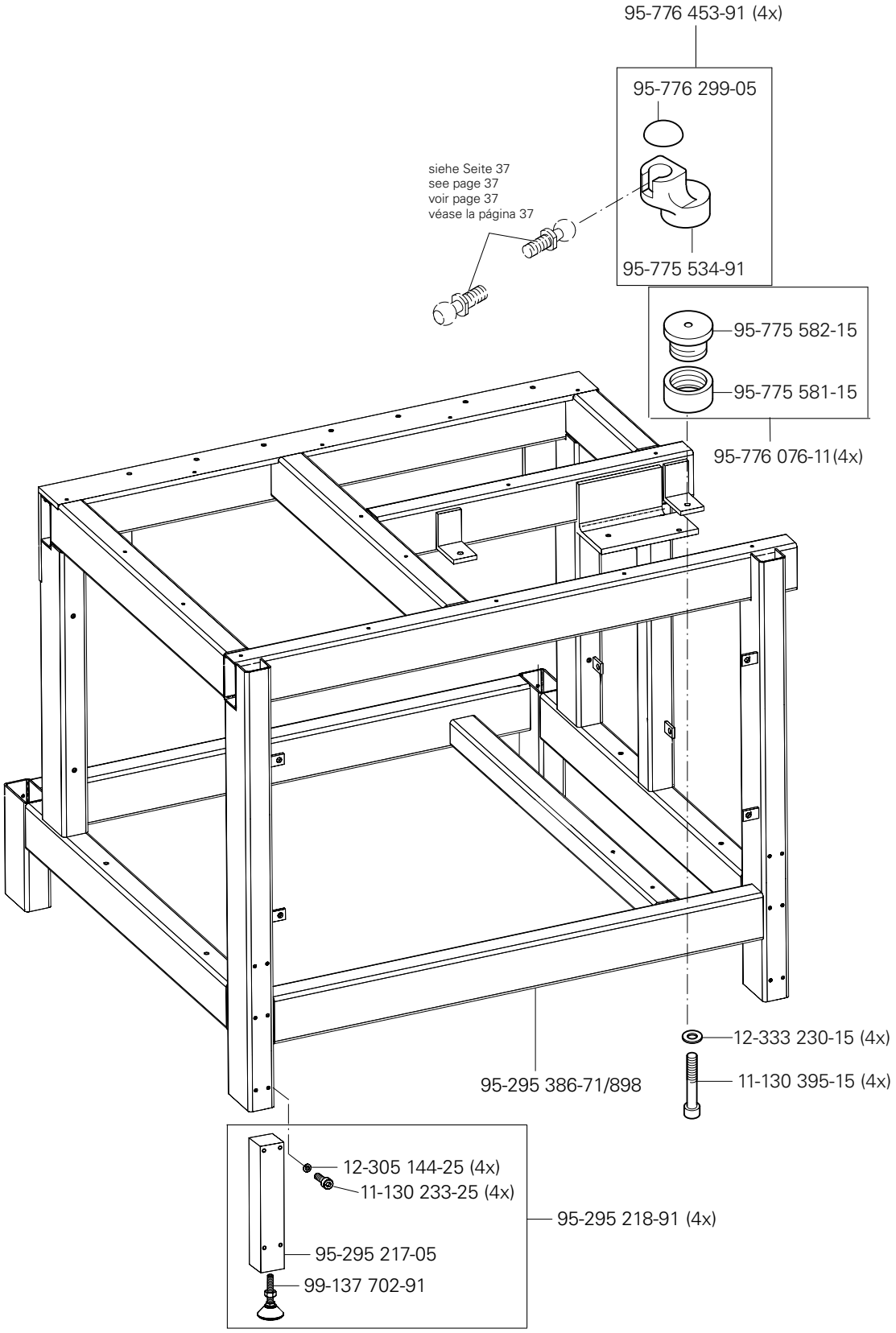
95-776 453-91 (4x)
95-776 299-05
siehe Seite 37
see page 37
voir page 37
véase la página 37
95-775 534-91
95-775 582-15
95-775 581-15
95-776 076-11(4x)
12-333 230-15 (4x)
11-130 395-15 (4x)
95-295 386-71/898
12-305 144-25 (4x)
11-130 233-25 (4x)
95-295 218-91 (4x)
95-295 217-05
99-137 702-91

Gestell mit Anbauteilen
Stand with assembly parts
Bancada con oiezas de montje
支架带附件

PFAFF 3590-2/5030

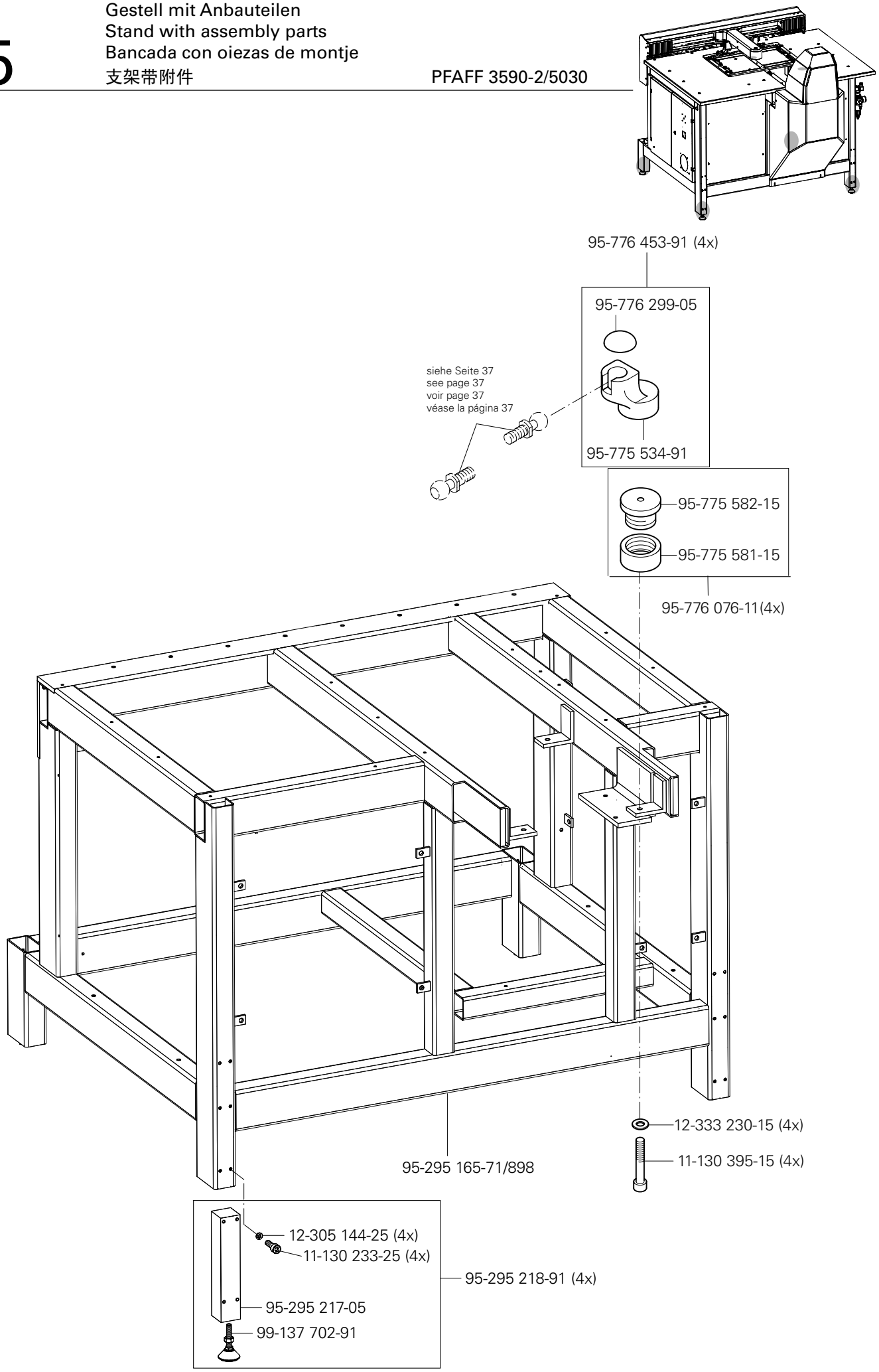

siehe Kapitel 2 Erläuterung der Schlüsselzeichen
see chapter 2 Explanation of key markings
véase el Cap. 2 Explicaciones de los signos clave
见第2章标记说明

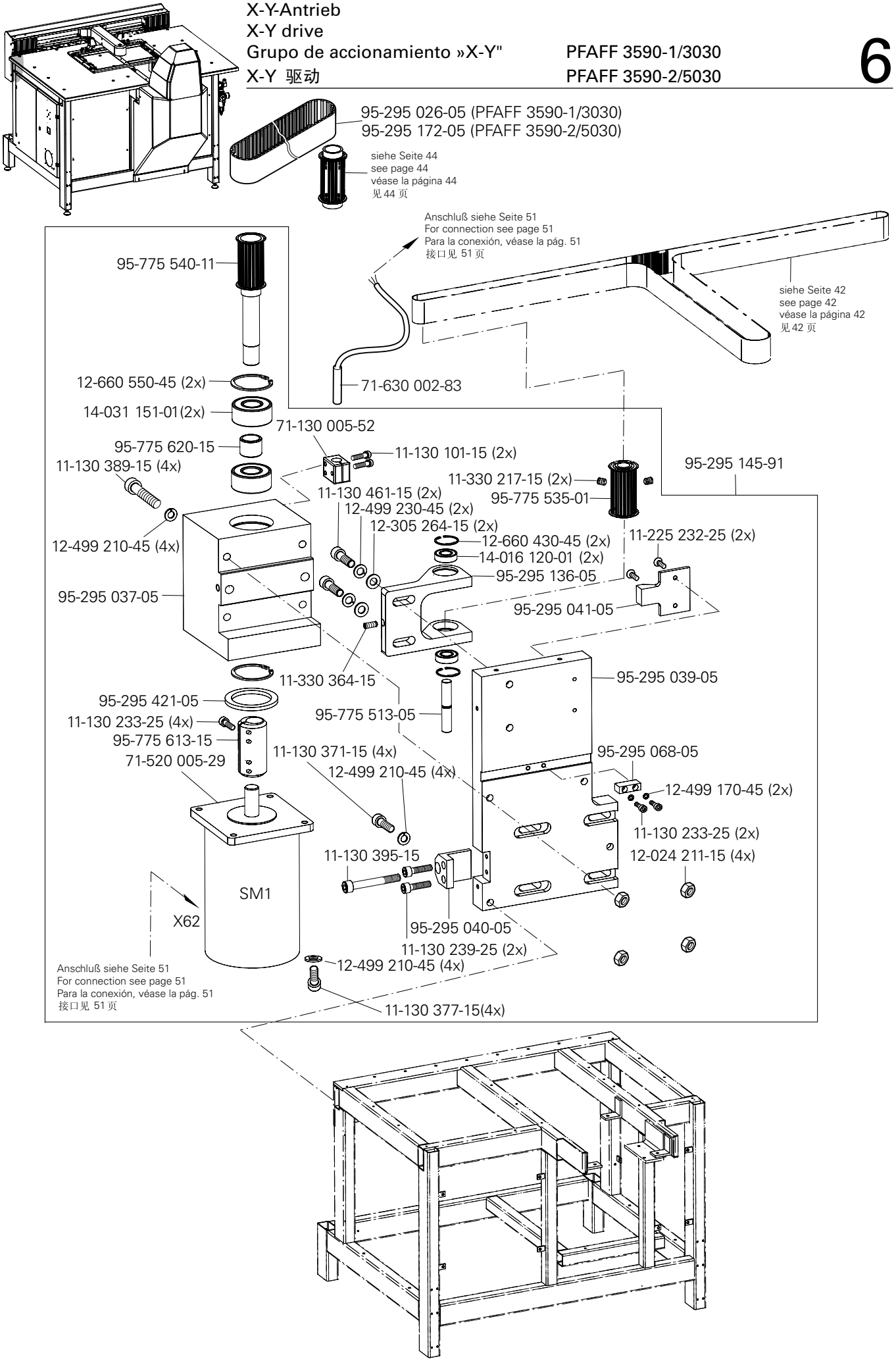
95-295 026-05 (PFAFF 3590-1/3030)
95-295 172-05 (PFAFF 3590-2/5030)
siehe Seite 44
see page 44
véase la página 44
见 44 页
Anschluß siehe Seite 51
For connection see page 51
Para la conexión, véase la pág. 51
接口见 51 页
95-775 540-11
siehe Seite 42
see page 42
véase la página 42
见 42 页
12-660 550-45 (2x)
71-630 002-83
14-031 151-01(2x)
71-130 005-52
95-775 620-15
11-130 101-15 (2x)
11-130 389-15 (4x)
95-295 145-91
11-330 217-15 (2x)
11-130 461-15 (2x)
95-775 535-01
12-499 230-45 (2x)
12-305 264-15 (2x)
12-660 430-45 (2x)
11-225 232-25 (2x)
12-499 210-45 (4x)
14-016 120-01 (2x)
95-295 136-05
95-295 037-05
95-295 041-05
11-330 364-15
95-295 039-05
95-295 421-05
95-775 513-05
11-130 233-25 (4x)
95-775 613-15
11-130 371-15 (4x)
95-295 068-05
71-520 005-29
12-499 210-45 (4x)
12-499 170-45 (2x)
11-130 233-25 (2x)
11-130 395-15
12-024 211-15 (4x)
SM1
X62
95-295 040-05
11-130 239-25 (2x)
12-499 210-45 (4x)
Anschluß siehe Seite 51
For connection see page 51
Para la conexión, véase la pág. 51
接口见 51 页
11-130 377-15(4x)

X-Y-Antrieb
X-Y drive
Grupo de accionamiento »X-Y"
X-Y 驱动

PFAFF 3590-1/3030
PFAFF 3590-2/5030

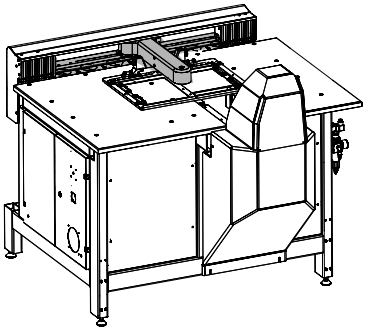

11-225 456-15 (2x)
95-295 021-05
95-295 020-91 (2x)
14-016 120-01 (2x)
12-660 430-45 (4x)
11-130 224-15 (8x)
12-499 170-45 (8x)
11-225 226-15 (4x)
11-225 226-15 (3x)
11-130 097-15 (2x)
95-295 115-15
95-295 028-05
95-775 536-05
95-295 029-05 (2x)
11-130 239-25 (14x) (PFAFF 3590-1/3030)
11-130 239-25 (16x) (PFAFF 3590-2/5030)
99-137 680-91 (PFAFF 3590-1/3030)
99-137 697-91 (PFAFF 3590-2/5030)
11-330 364-15 (14x) (PFAFF 3590-1/3030)
11-330 364-15 (16x) (PFAFF 3590-2/5030)
11-130 371-15 (7x) (PFAFF 3590-1/3030)
11-130 371-15 (8x) (PFAFF 3590-2/5030)
13-033 538-05 (2x)
95-295 049-05 (PFAFF 3590-1/3030)
95-295 170-05 (PFAFF 3590-2/5030)
95-295 147-90 (PFAFF 3590-1/3030)
95-295 171-90 (PFAFF 3590-2/5030)

siehe Seite 43
see page 43
véase la página 43
见 43 页

siehe Kapitel 2 Erläuterung der Schlüsselzeichen
see chapter 2 Explanation of key markings
véase el Cap. 2 Explicaciones de los signos clave
见第2章标记说明

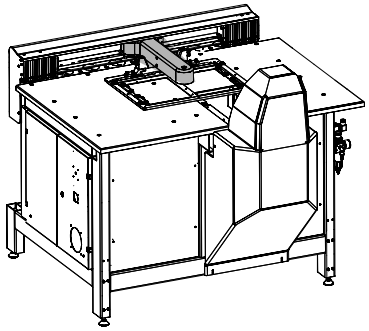

Anschluß siehe Seite 51
For connection see page 51
Para la conexión, véase la pág. 51
接口见 51 页

71-630 002-83
11-130 101-15 (2x)
71-130 005-52
95-295 027-75/895
95-295 025-05 (PFAFF 3590-1/3030)
95-295 173-05 (PFAFF 3590-2/5030)
siehe Seite 44
see page 44
véase la página 44
见 44 页
siehe Seite 41
see page 41
véase la página 41
见 41 页
siehe Seite 42
see page 42
véase la página 42
见 42 页
11-225 456-15
95-295 016-01
12-660 430-45 (4x)
14-016 120-01 (2x)
99-137 681-91 (PFAFF 3590-1/3030)
99-137 699-91 (PFAFF 3590-2/5030)
95-295 030-05
13-033 055-05
91-292 538-91
11-130 233-15 (7x)
95-295 032-05
X 22
Anschluß siehe Seite 50
For connection see page 50
Para la conexión, véase la pág. 50
接口见 50 页
11-225 223-25 (4x)
91-292 539-91
95-295 031-05
11-130 227-15 (4x)
15-120 743-05
15-120 904-05 (2x)
95-295 092-91
X 23
12-499 170-45 (4x)
11-130 233-15 (4x)
15-120 743-05
15-120 904-05 (2x)
95-295 093-91
95-295 090-05
11-130 311-15 (4x)
11-225 456-15
95-295 130-05 (2x)

X-Y-Antrieb
X-Y drive
Grupo de accionamiento »X-Y"
X-Y 驱动

PFAFF 3590-1/3030
PFAFF 3590-2/5030

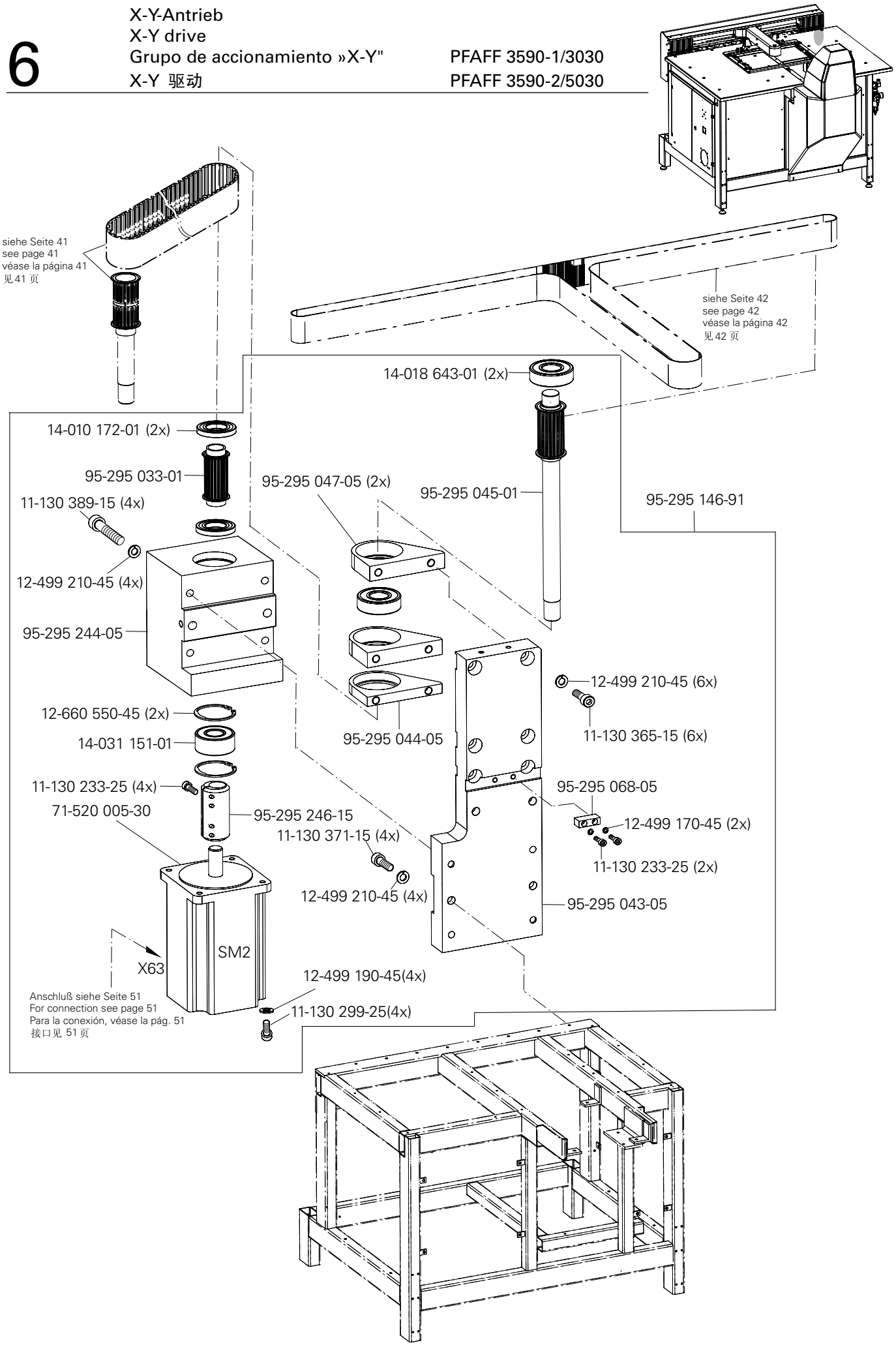

siehe Kapitel 2 Erläuterung der Schlüsselzeichen
see chapter 2 Explanation of key markings
véase el Cap. 2 Explicaciones de los signos clave
见第2章标记说明

PFAFF Industrial

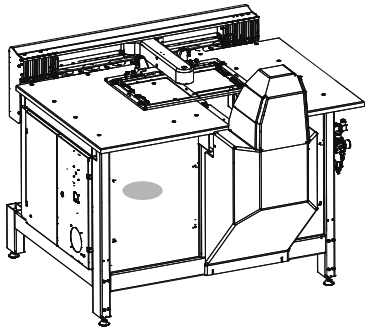

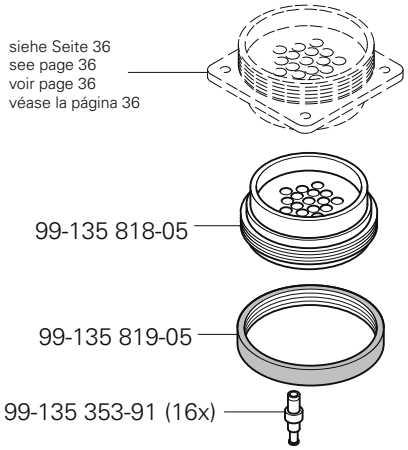
siehe Seite 36
see page 36
voir page 36
véase la página 36
99-135 818-05
99-135 819-05
99-135 353-91 (16x)

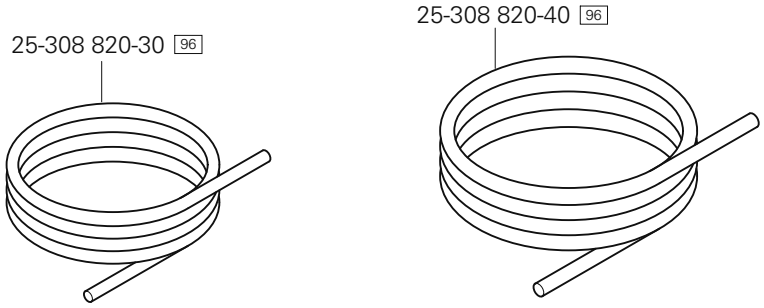
25-308 820-30 96
25-308 820-40 96

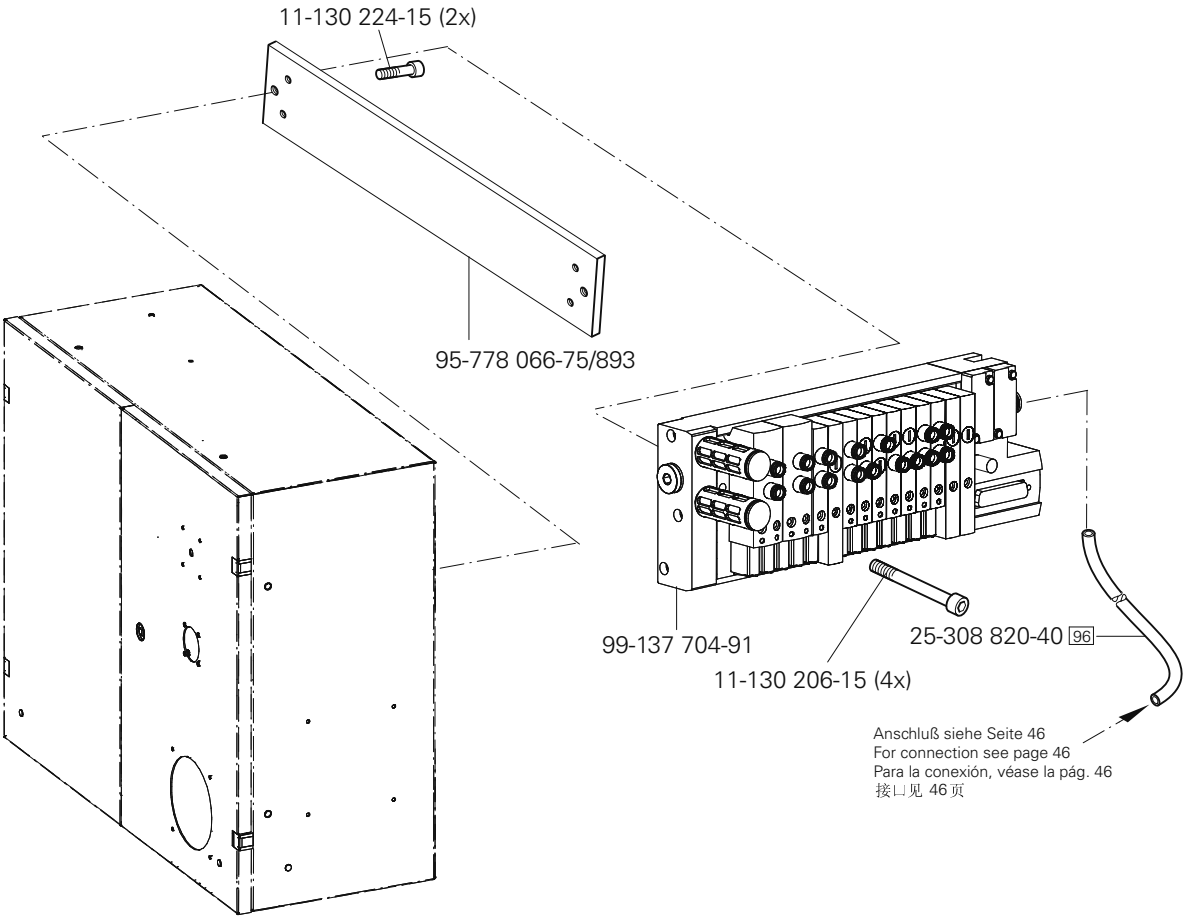
11-130 224-15 (2x)
95-778 066-75/893
99-137 704-91
11-130 206-15 (4x)
25-308 820-40 96
Anschluß siehe Seite 46
For connection see page 46
Para la conexión, véase la pág. 46
接口见 46页

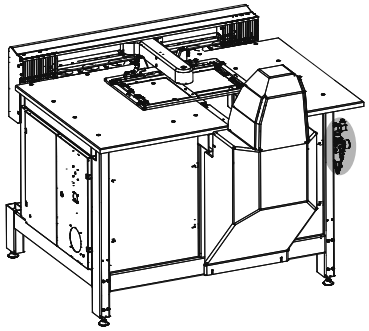

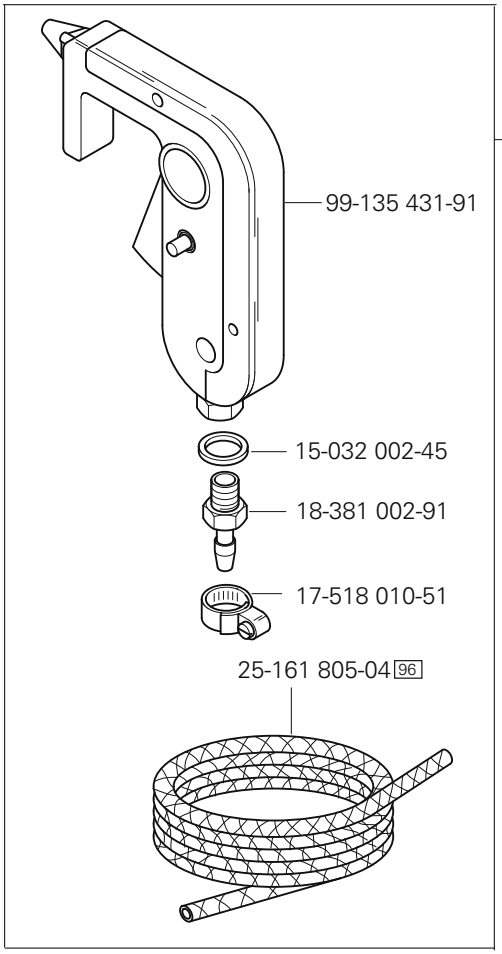

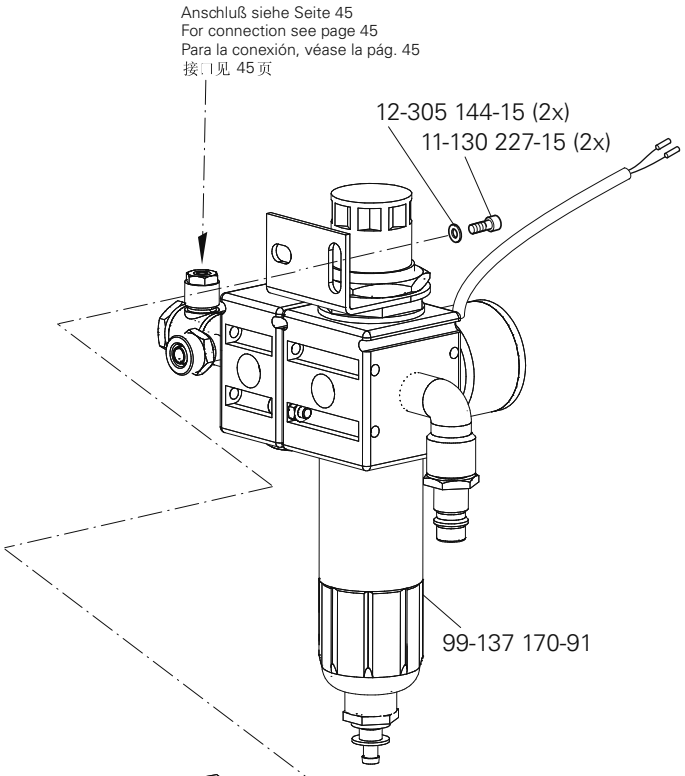

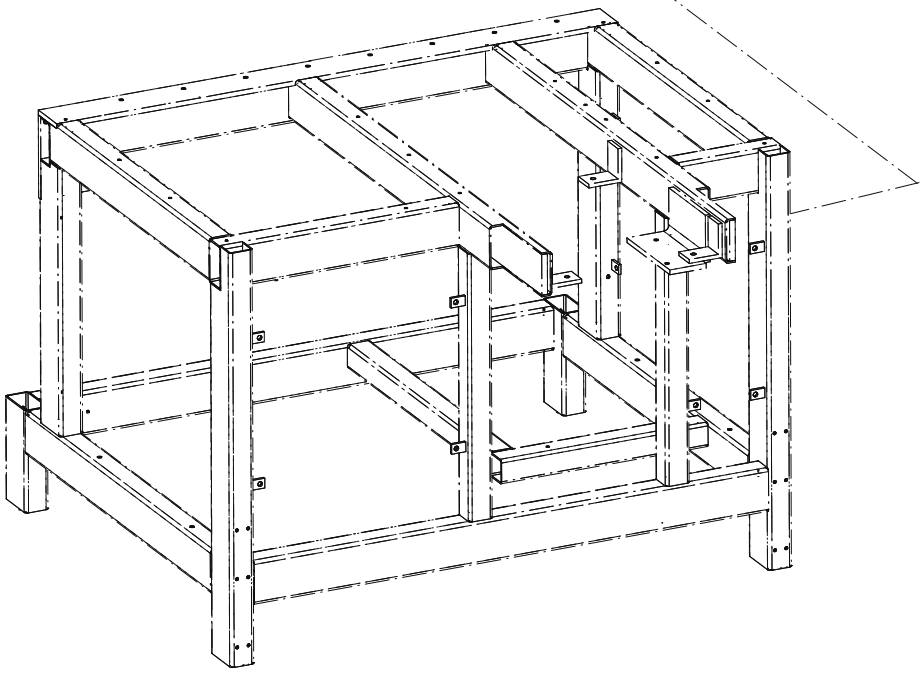

siehe Kapitel 2 Erläuterung der Schlüsselzeichen
see chapter 2 Explanation of key markings
véase el Cap. 2 Explicaciones de los signos clave
见第2章标记说明

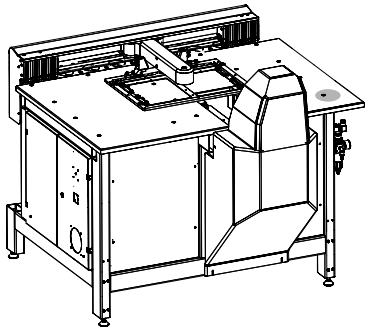

91-292 501-91

X42

Anschluß siehe Seite 50
For connection see page 50
Para la conexión, véase la pág. 50
接口见 50页

A26/X41

91-292 350-71/699

99-136 104-95 (2x)

95-295 490-05

71-590 008-28 (PFAFF 3590-1/3030)

95-295 489-05

91-292 399-75/891

95-779 155-75/891

95-295 424-71/895 (PFAFF 3590-2/5030)

Nähmotor
Sewing motor
Motor máquína de coser
车缝马达

PFAFF 3590-1/3030
PFAFF 3590-2/5030

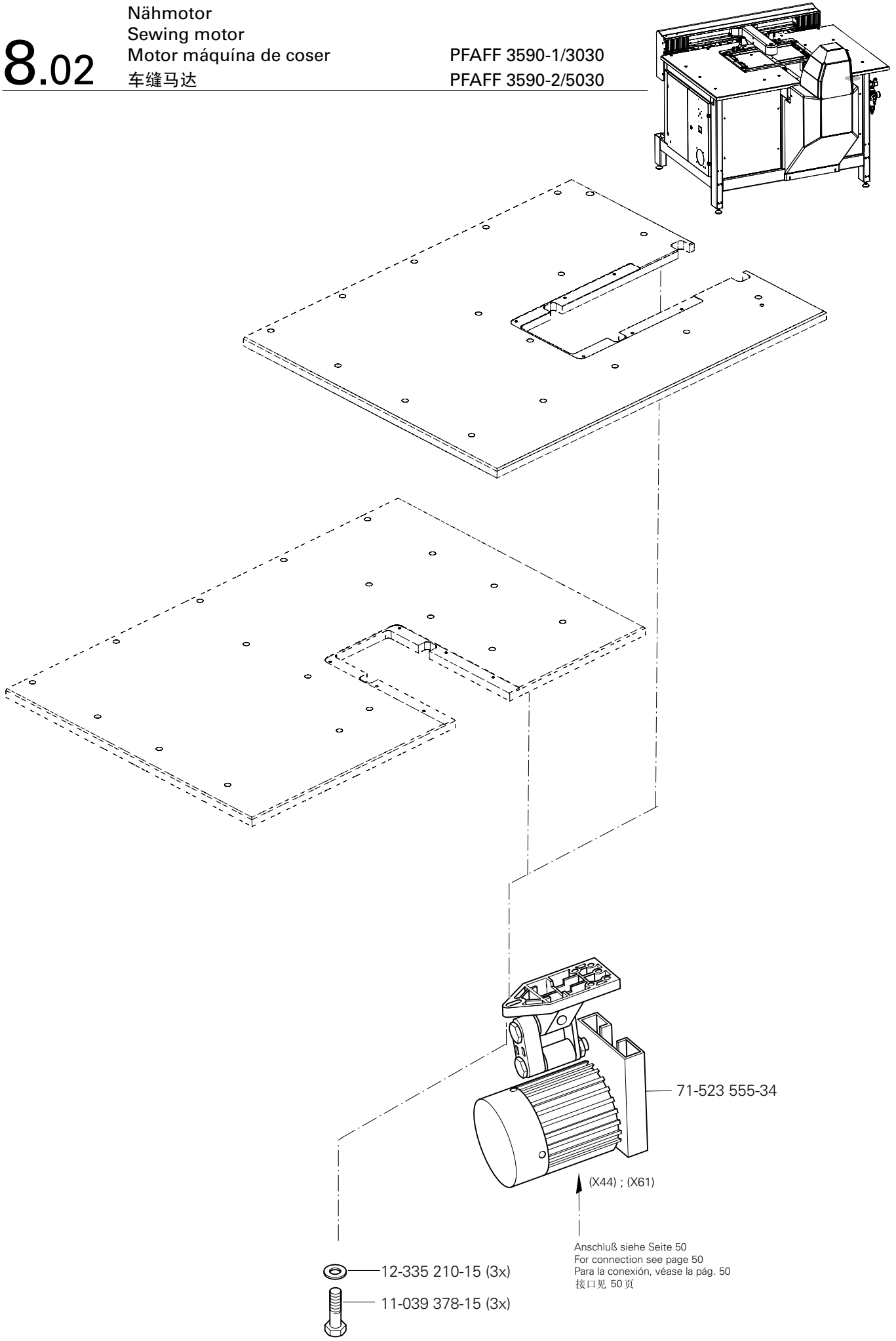

siehe Kapitel 2 Erläuterung der Schlüsselzeichen
see chapter 2 Explanation of key markings
véase el Cap. 2 Explicaciones de los signos clave
见第2章标记说明

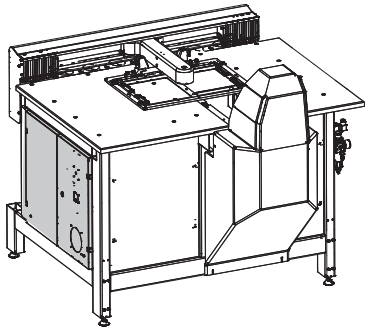

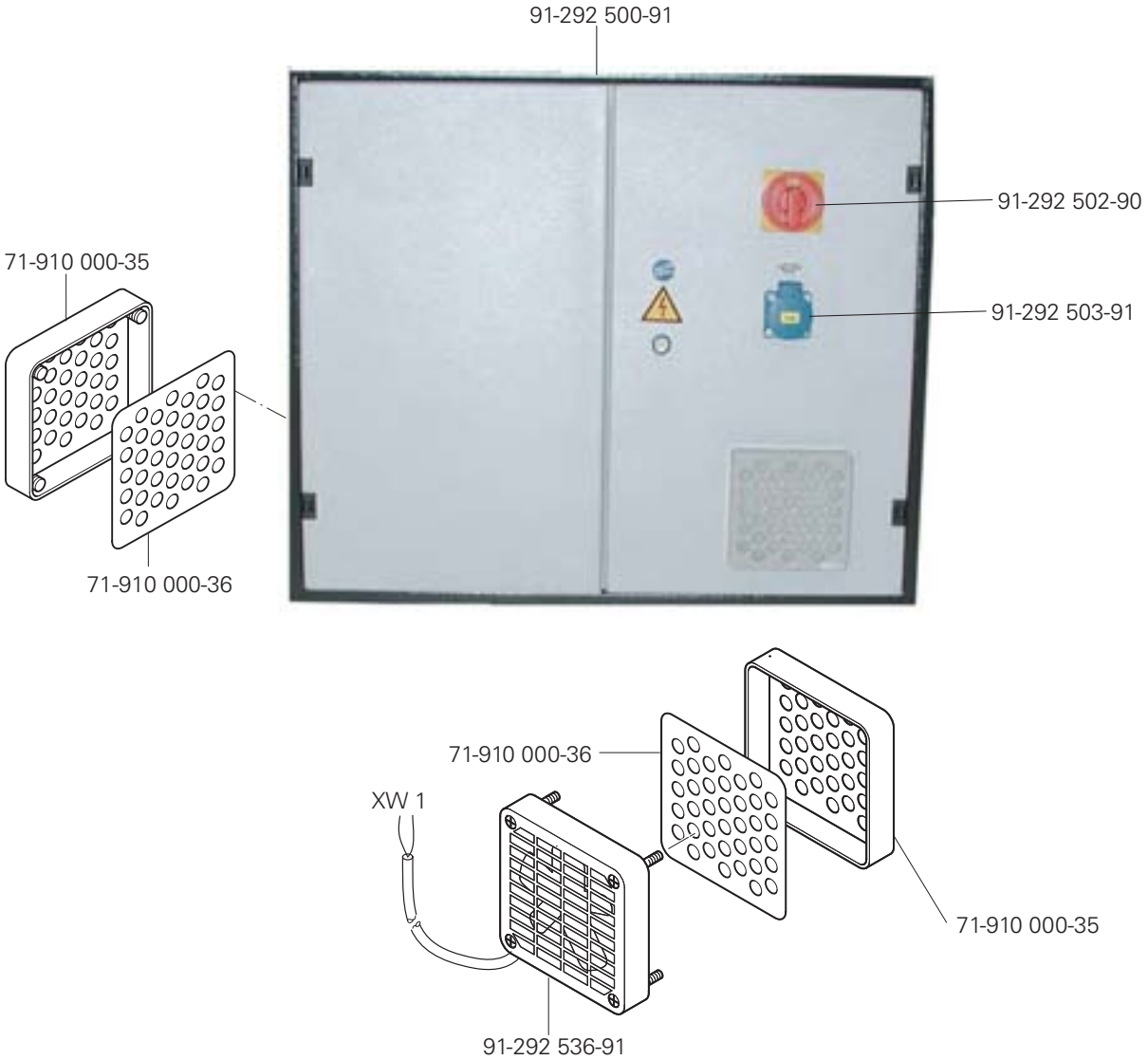
91-292 500-91
91-292 502-90
91-292 503-91
71-910 000-35
71-910 000-36
71-910 000-36
XW 1
71-910 000-35
91-292 536-91

Steuergerät
Control device
Caja de mandos
控制器

PFAFF 3590-1/3030
PFAFF 3590-2/5030

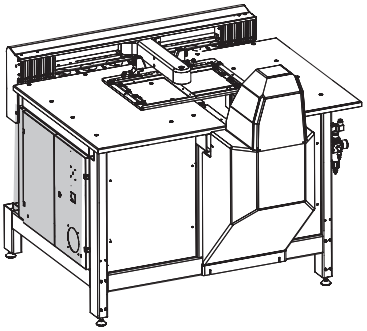

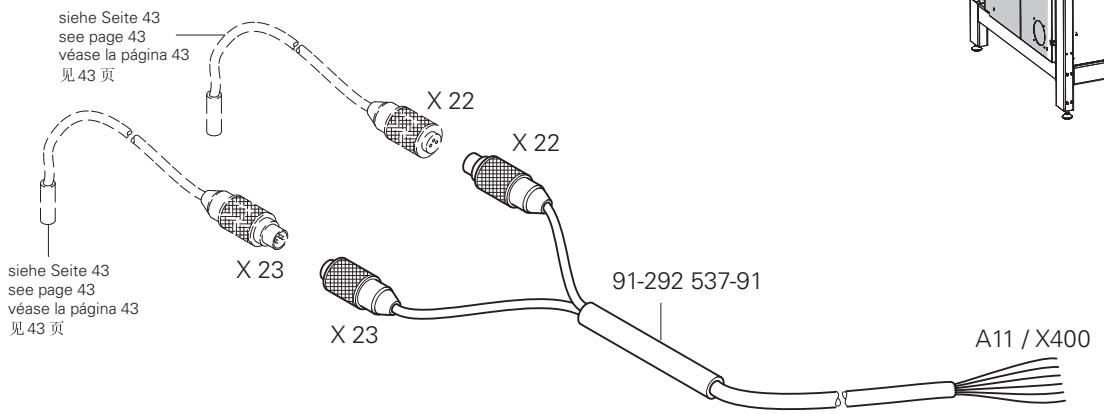

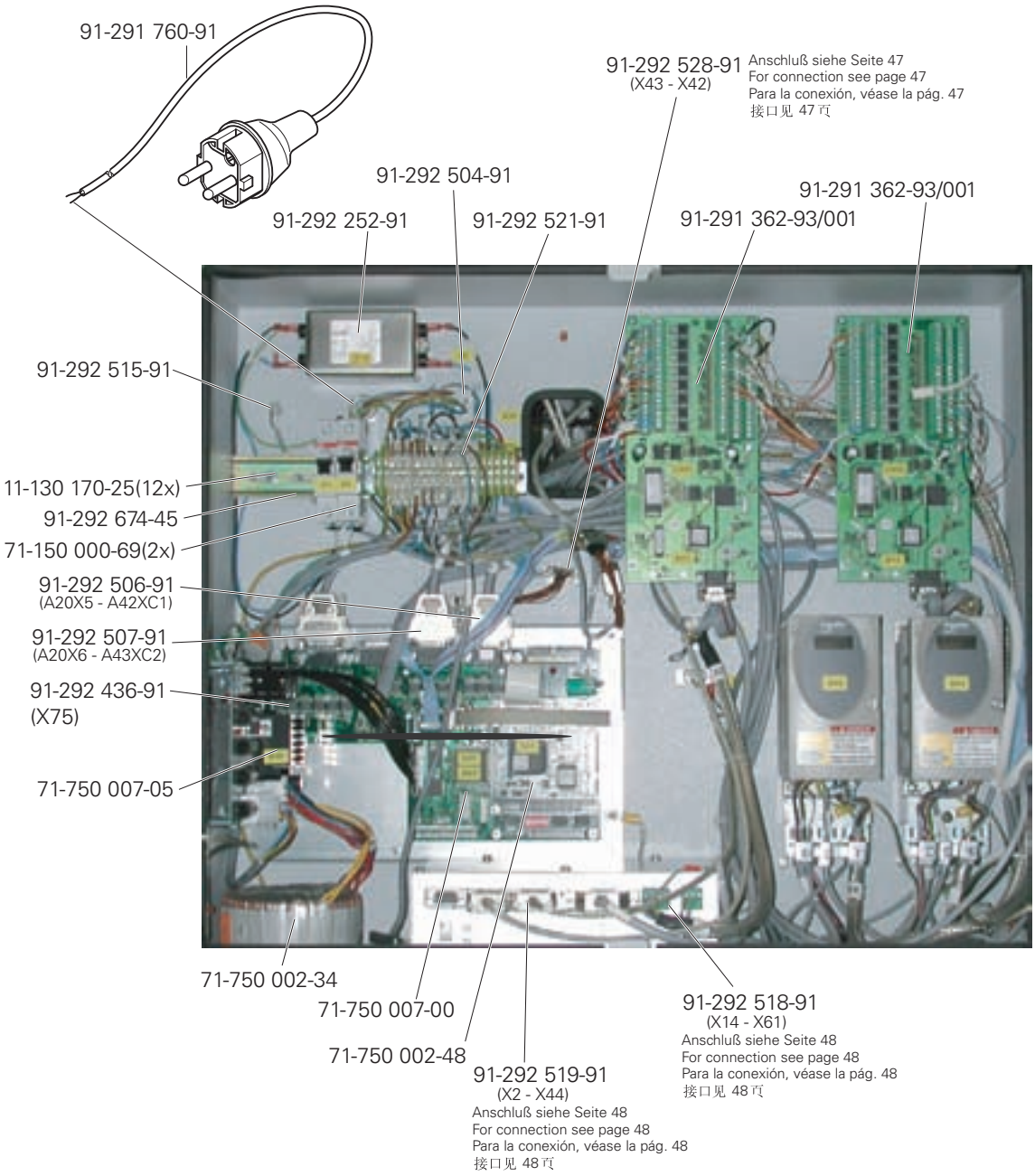

siehe Kapitel 2 Erläuterung der Schlüsselzeichen
see chapter 2 Explanation of key markings
véase el Cap. 2 Explicaciones de los signos clave
见第2章标记说明

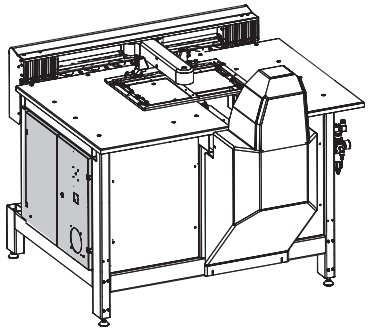

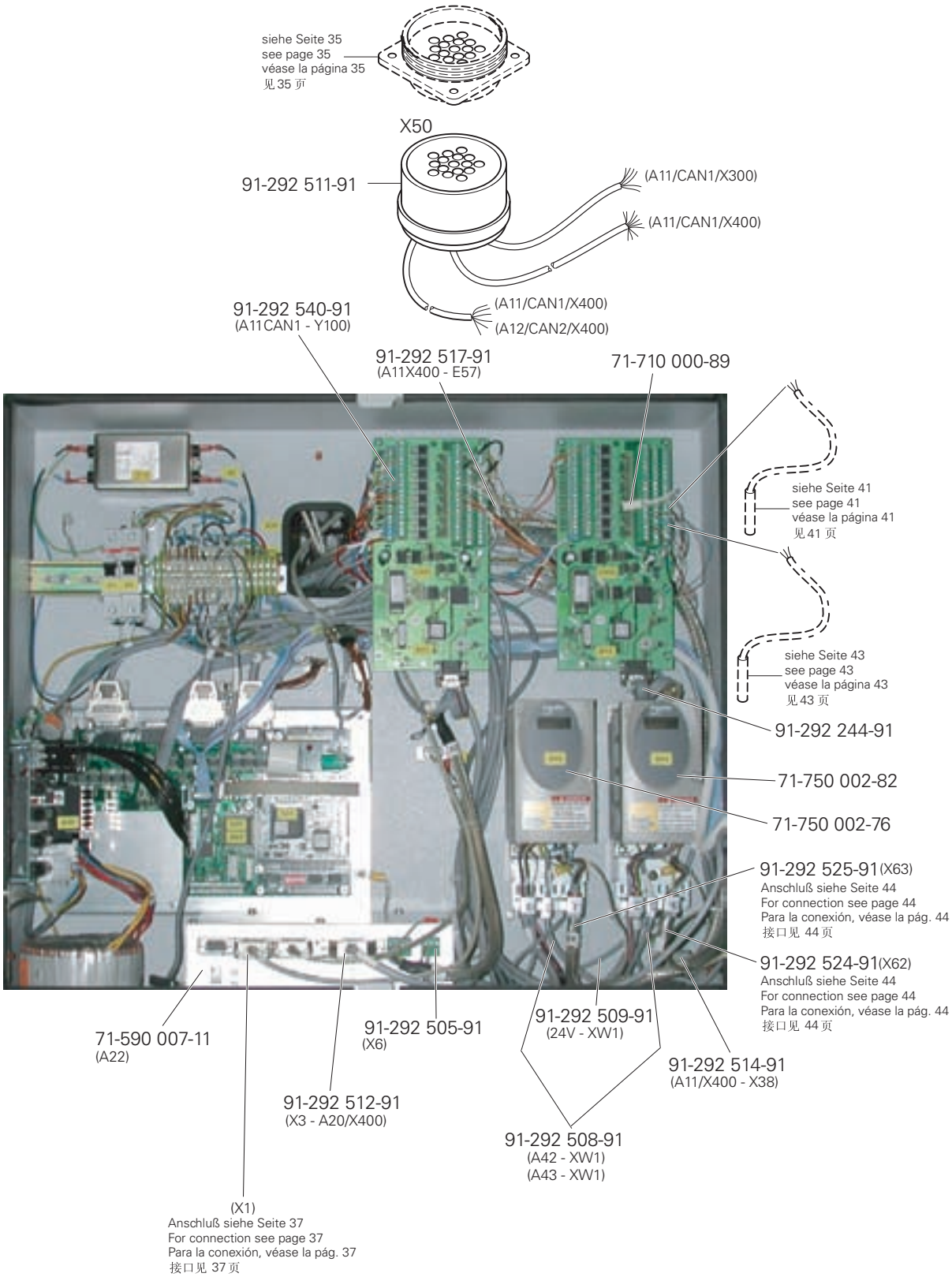
siehe Seite 35
see page 35
véase la página 35
见 35 页
X50
91-292 511-91
(A11/CAN1/X300)
(A11/CAN1/X400)
91-292 540-91
(A11CAN1 - Y100)
(A11/CAN1/X400)
(A12/CAN2/X400)
91-292 517-91
(A11X400 - E57)
71-710 000-89
siehe Seite 41
see page 41
véase la página 41
见 41 页
siehe Seite 43
see page 43
véase la página 43
见 43 页
91-292 244-91
71-750 002-82
71-750 002-76
91-292 525-91 (X63)
Anschluß siehe Seite 44
For connection see page 44
Para la conexión, véase la pág. 44
接口见 44 页
91-292 524-91 (X62)
Anschluß siehe Seite 44
For connection see page 44
Para la conexión, véase la pág. 44
接口见 44 页
71-590 007-11
(A22)
91-292 505-91
(X6)
91-292 509-91
(24V - XW1)
91-292 514-91
(A11/X400 - X38)
91-292 512-91
(X3 - A20/X400)
91-292 508-91
(A42 - XW1)
(A43 - XW1)
(X1)
Anschluß siehe Seite 37
For connection see page 37
Para la conexión, véase la pág. 37
接口见 37 页

Transponder
Reproduction transmitter
Transmisor de reproducción
应答器

PFAFF 3590-1/3030
PFAFF 3590-2/5030

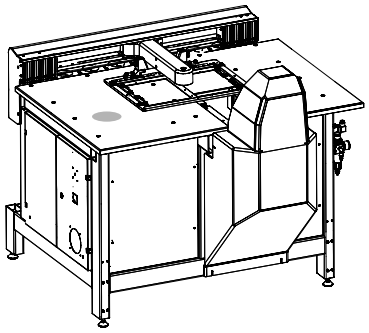

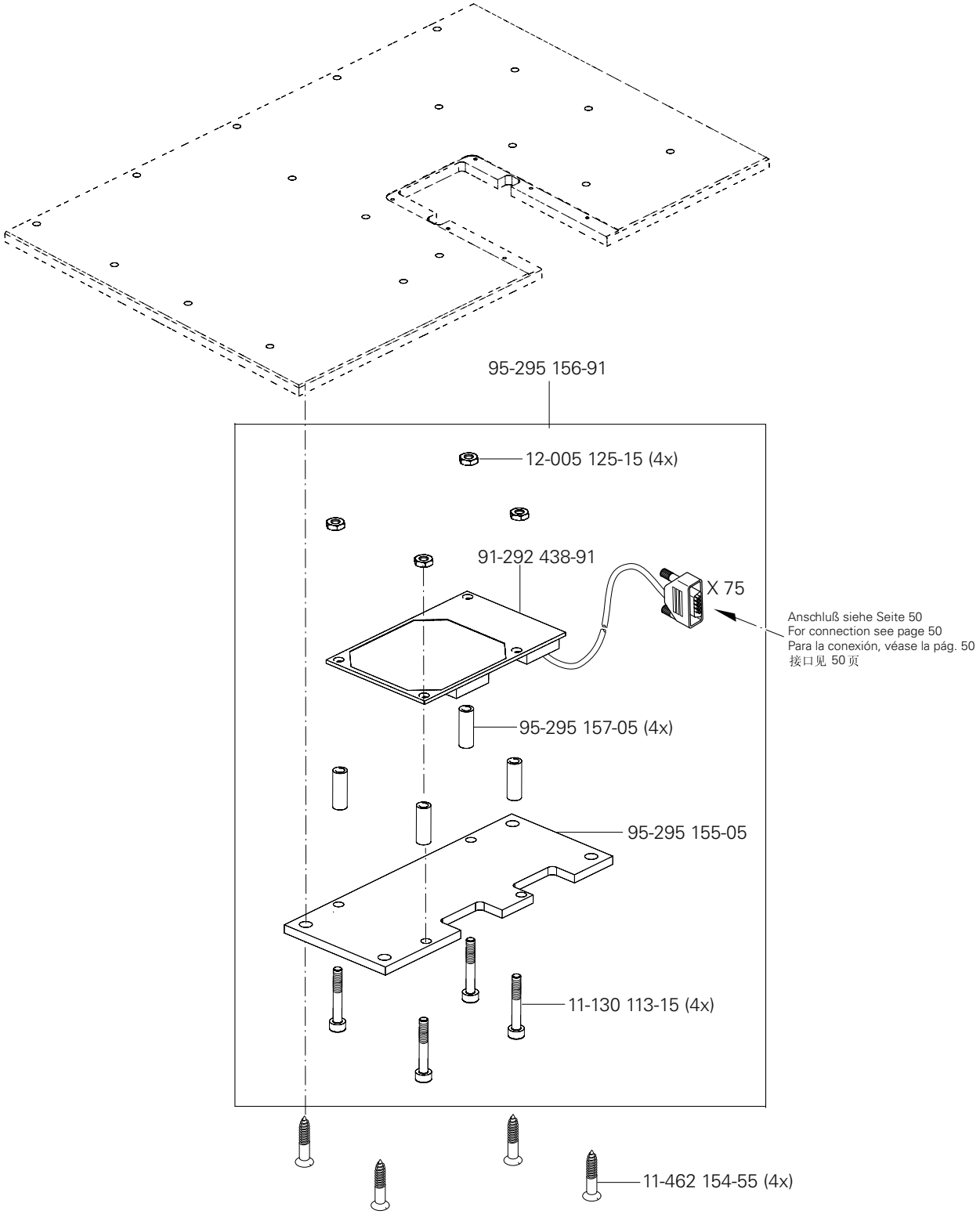

siehe Kapitel 2 Erläuterung der Schlüsselzeichen
see chapter 2 Explanation of key markings
véase el Cap. 2 Explicaciones de los signos clave
见第2章标记说明

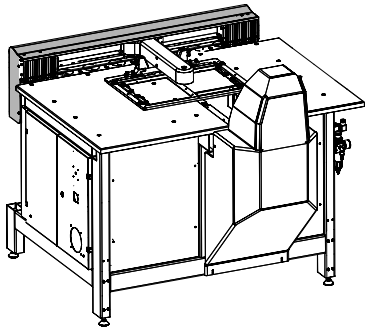

95-295 081-75/898 (PFAFF 3590-1/3030)
95-295 212-75/898 (PFAFF 3590-2/5030)

12-024 171-25 (4x)

12-305 144-25 (4x)

11-180 223-25 (16x)

95-295 118-05 (2x) (PFAFF 3590-1/3030)
95-295 213-05 (2x) (PFAFF 3590-2/5030)

95-295 082-05

11-130 095-15 (4x)

95-295 124-05 (2x)

95-295 117-05 (4x)

95-295 125-05 (2x)

siehe Seite 44
see page 44
véase la página 44
见 44 页

siehe Seite 41
see page 41
véase la página 41
见 41 页

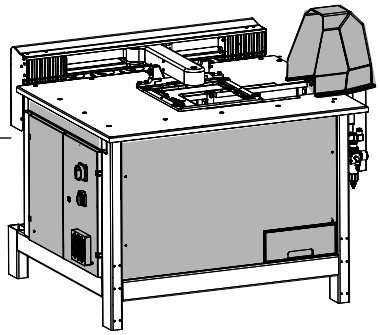

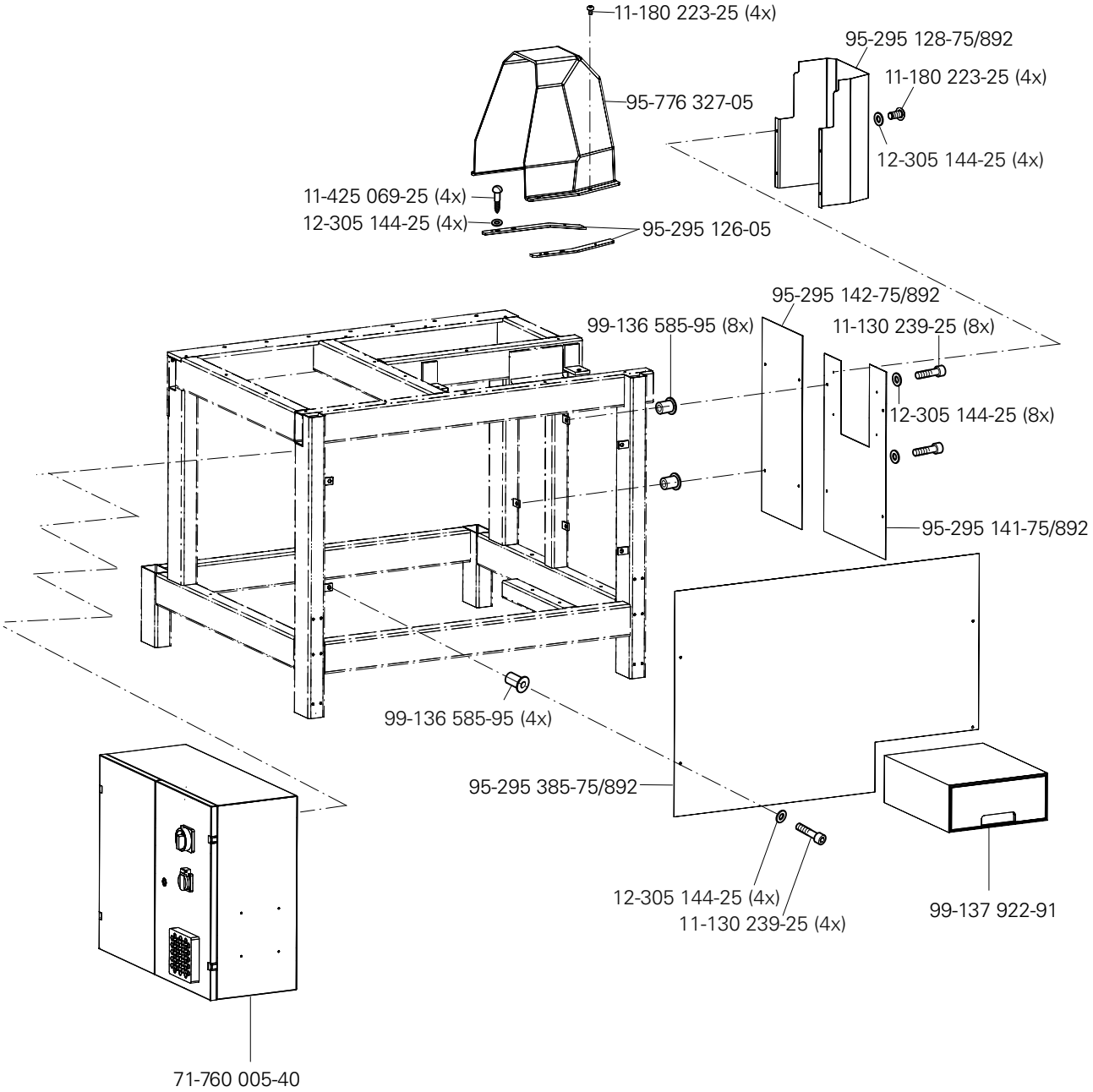

siehe Kapitel 2 Erläuterung der Schlüsselzeichen
see chapter 2 Explanation of key markings
véase el Cap. 2 Explicaciones de los signos clave
见第2章标记说明

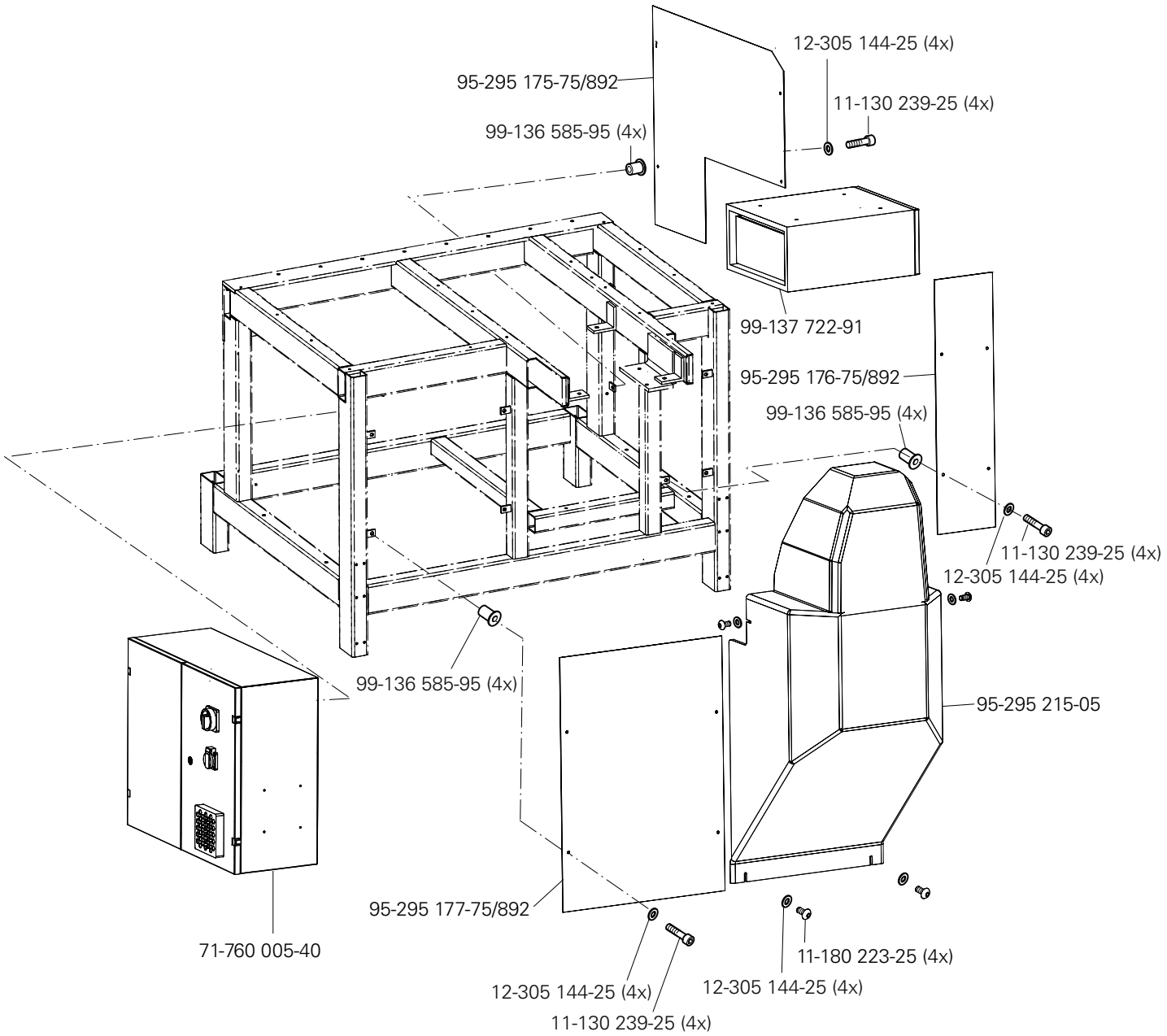
12-305 144-25 (4x)
95-295 175-75/892
11-130 239-25 (4x)
99-136 585-95 (4x)
99-137 722-91
95-295 176-75/892
99-136 585-95 (4x)
11-130 239-25 (4x)
12-305 144-25 (4x)
99-136 585-95 (4x)
95-295 215-05
95-295 177-75/892
71-760 005-40
11-180 223-25 (4x)
12-305 144-25 (4x)
12-305 144-25 (4x)
11-130 239-25 (4x)

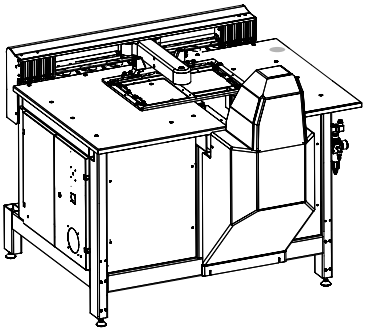

95-295 221-70/690

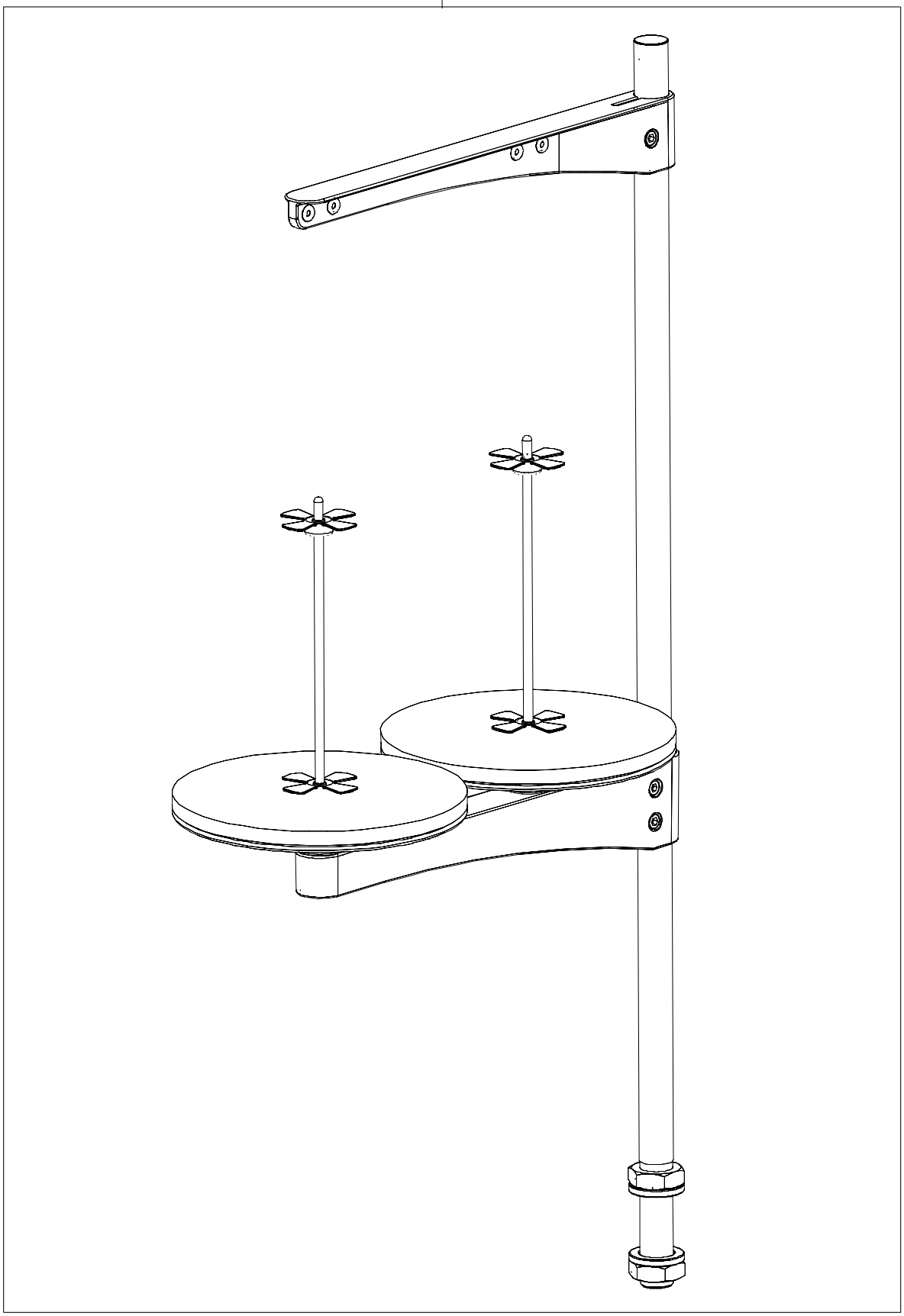

siehe Kapitel 2 Erläuterung der Schlüsselzeichen
see chapter 2 Explanation of key markings
véase el Cap. 2 Explicaciones de los signos clave
见第2章标记说明

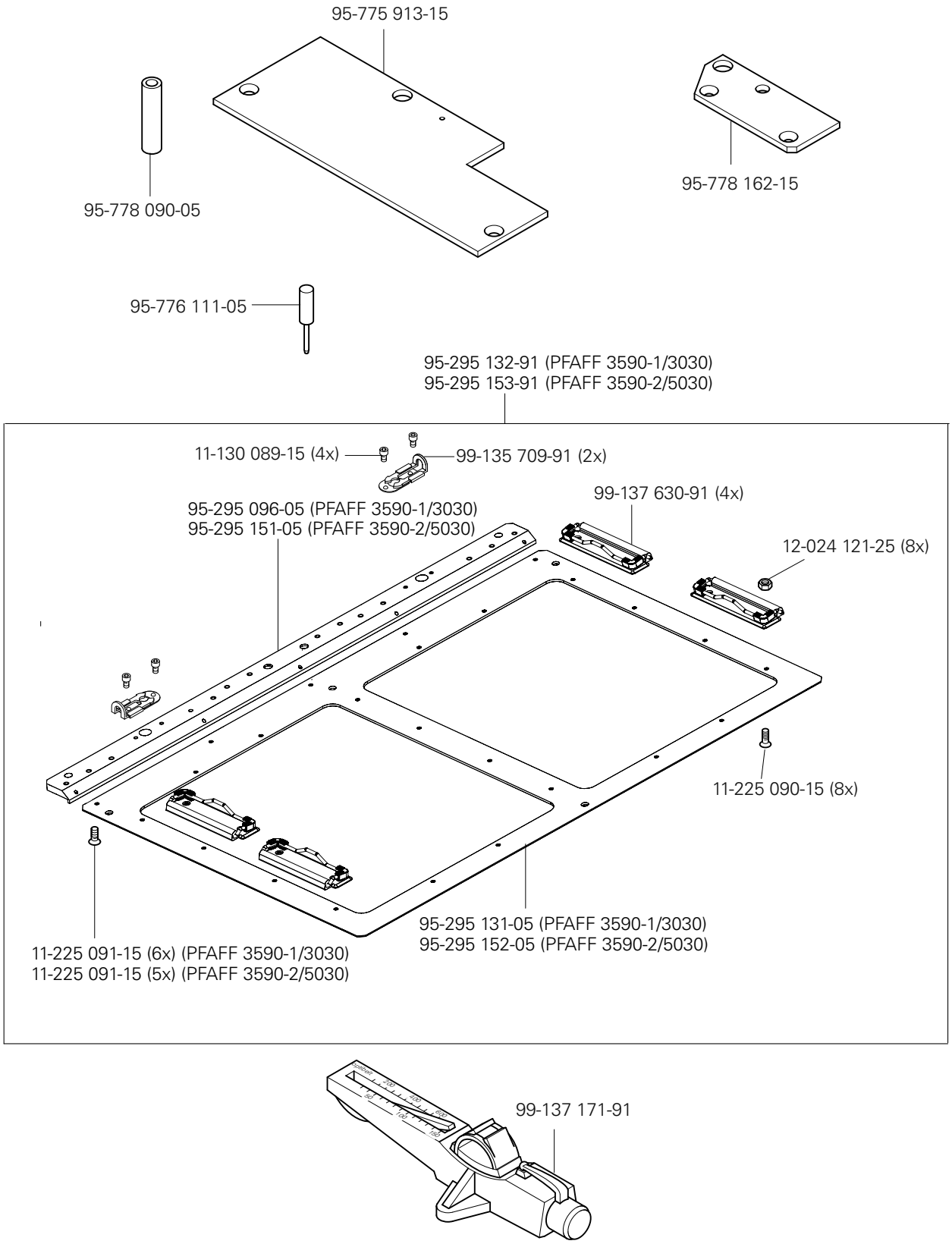
95-775 913-15
95-778 090-05
95-778 162-15
95-776 111-05
95-295 132-91 (PFAFF 3590-1/3030)
95-295 153-91 (PFAFF 3590-2/5030)
11-130 089-15 (4x)
99-135 709-91 (2x)
99-137 630-91 (4x)
95-295 096-05 (PFAFF 3590-1/3030)
95-295 151-05 (PFAFF 3590-2/5030)
12-024 121-25 (8x)
11-225 090-15 (8x)
95-295 131-05 (PFAFF 3590-1/3030)
95-295 152-05 (PFAFF 3590-2/5030)
11-225 091-15 (6x) (PFAFF 3590-1/3030)
11-225 091-15 (5x) (PFAFF 3590-2/5030)
99-137 171-91

Öl Oil Aceite 油	Mittelpunkts-Viskosität bei: Mean viscosity at: Viscosidad media a: 中点粘度:		Dichte bei: Density of: Densidad a: 密度，在：		Bestellnummer für Behälter mit: Part number for can with: Número de pedido para recipientes con: 订货号用于油箱，带：		
	°C	mm²/s	°C	g/cm³ (g/ml)	1 Liter 1 Litro 1 升	5 Liter 5 Litro 5 升	10 Liter 10 Litro 10 升
28-011 201-44	40	22,0	15	0,865	91-129 917-91		

Fett Grease Grasa 脂	Penetration Penetration Penetración 贯入度	Tropfpunkt Drip-point Punto de goteo 滴点	Bestellnummer für Behälter mit: Part number for can with: Número de pedido para recipientes con: 订货号用于油箱，带：		
	mm/10	°C	0,25 kg	0,5 kg	1 kg
28-011 202-05					28-011 202-05
28-011 202-10		185			28-011 202-10
28-011 202-43	375-405	150		28-011 202-43	
28-011 202-47	220-250	185			28-011 202-47

Reinigungsmittel Cleansing agent Limpiadores 清洁剂	Bestellnummer für Behälter mit: Part number for can with: Número de pedido para recipientes con: 订货号用于油箱，带： 240 ml
Isoprophyl-Alkohol 异丙醇	95-665 735-91

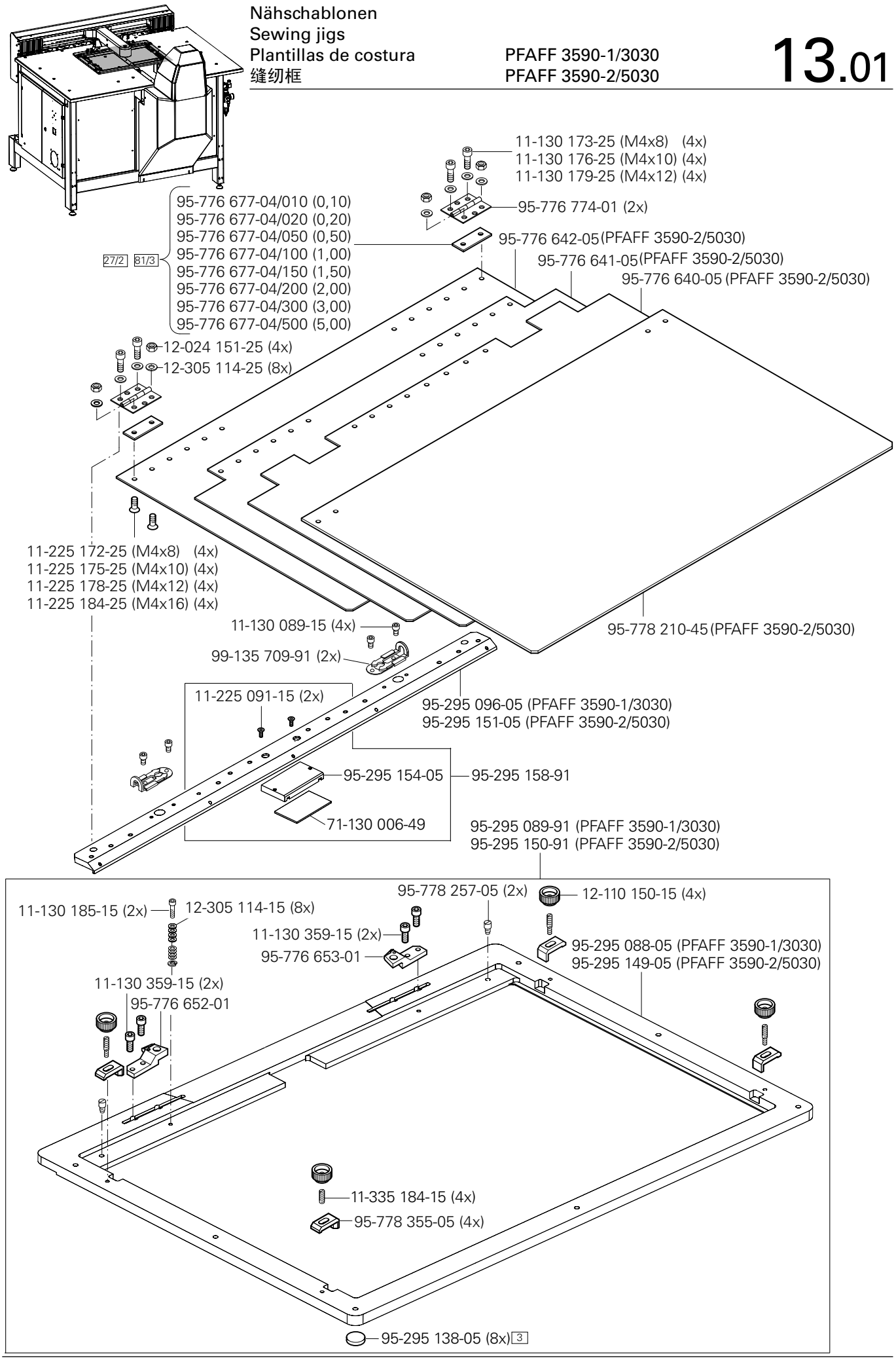
11-130 173-25 (M4x8) (4x)
11-130 176-25 (M4x10) (4x)
11-130 179-25 (M4x12) (4x)
95-776 774-01 (2x)
95-776 677-04/010 (0,10)
95-776 677-04/020 (0,20)
95-776 677-04/050 (0,50)
95-776 677-04/100 (1,00)
95-776 677-04/150 (1,50)
95-776 677-04/200 (2,00)
95-776 677-04/300 (3,00)
95-776 677-04/500 (5,00)
27/2
81/3
95-776 642-05 (PFAFF 3590-2/5030)
95-776 641-05 (PFAFF 3590-2/5030)
95-776 640-05 (PFAFF 3590-2/5030)
12-024 151-25 (4x)
12-305 114-25 (8x)
11-225 172-25 (M4x8) (4x)
11-225 175-25 (M4x10) (4x)
11-225 178-25 (M4x12) (4x)
11-225 184-25 (M4x16) (4x)
11-130 089-15 (4x)
99-135 709-91 (2x)
95-778 210-45 (PFAFF 3590-2/5030)
11-225 091-15 (2x)
95-295 096-05 (PFAFF 3590-1/3030)
95-295 151-05 (PFAFF 3590-2/5030)
95-295 154-05
95-295 158-91
71-130 006-49
95-295 089-91 (PFAFF 3590-1/3030)
95-295 150-91 (PFAFF 3590-2/5030)
95-778 257-05 (2x)
12-110 150-15 (4x)
11-130 185-15 (2x)
12-305 114-15 (8x)
11-130 359-15 (2x)
95-776 653-01
95-295 088-05 (PFAFF 3590-1/3030)
95-295 149-05 (PFAFF 3590-2/5030)
11-130 359-15 (2x)
95-776 652-01
11-335 184-15 (4x)
95-778 355-05 (4x)
95-295 138-05 (8x) 3

Schablonenverriegelung
Jig lock
Bloque de la plantilla
框闭锁装置

PFAFF 3590-1/3030
PFAFF 3590-2/5030

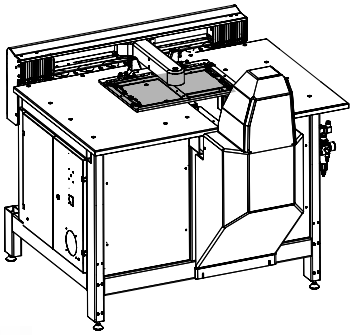

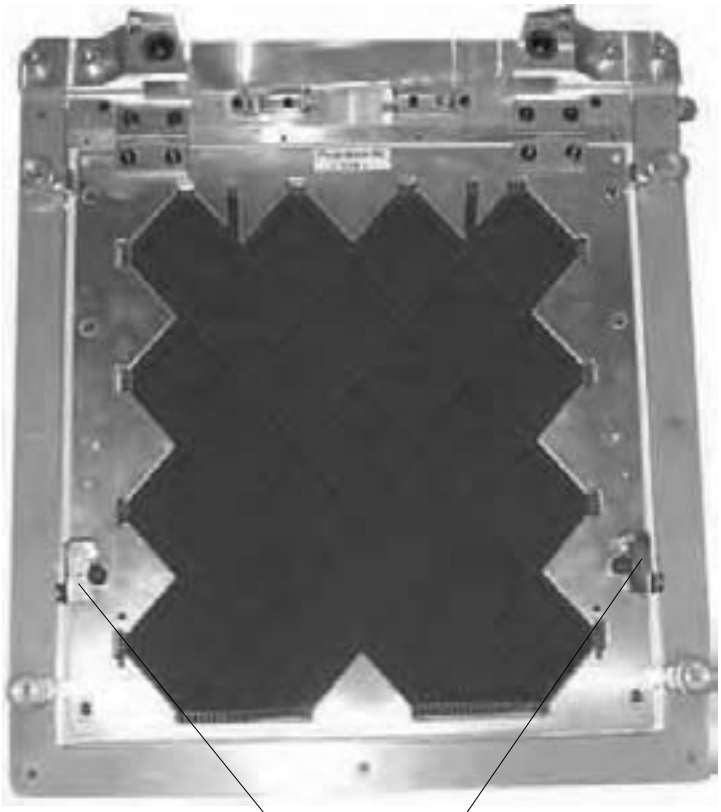

95-776 777-90

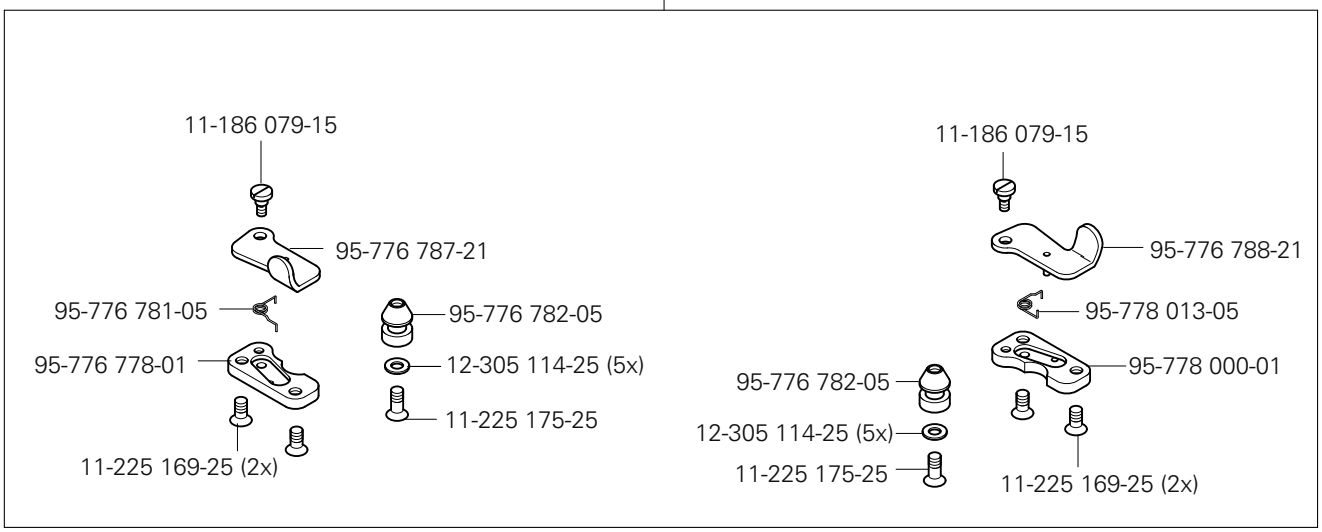

siehe Kapitel 2 Erläuterung der Schlüsselzeichen
see chapter 2 Explanation of key markings
véase el Cap. 2 Explicaciones de los signos clave
见第2章标记说明

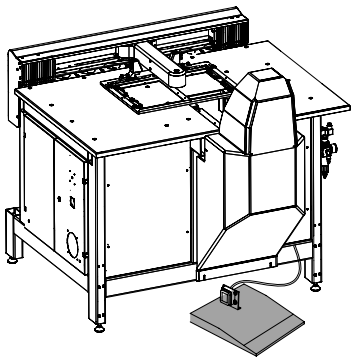

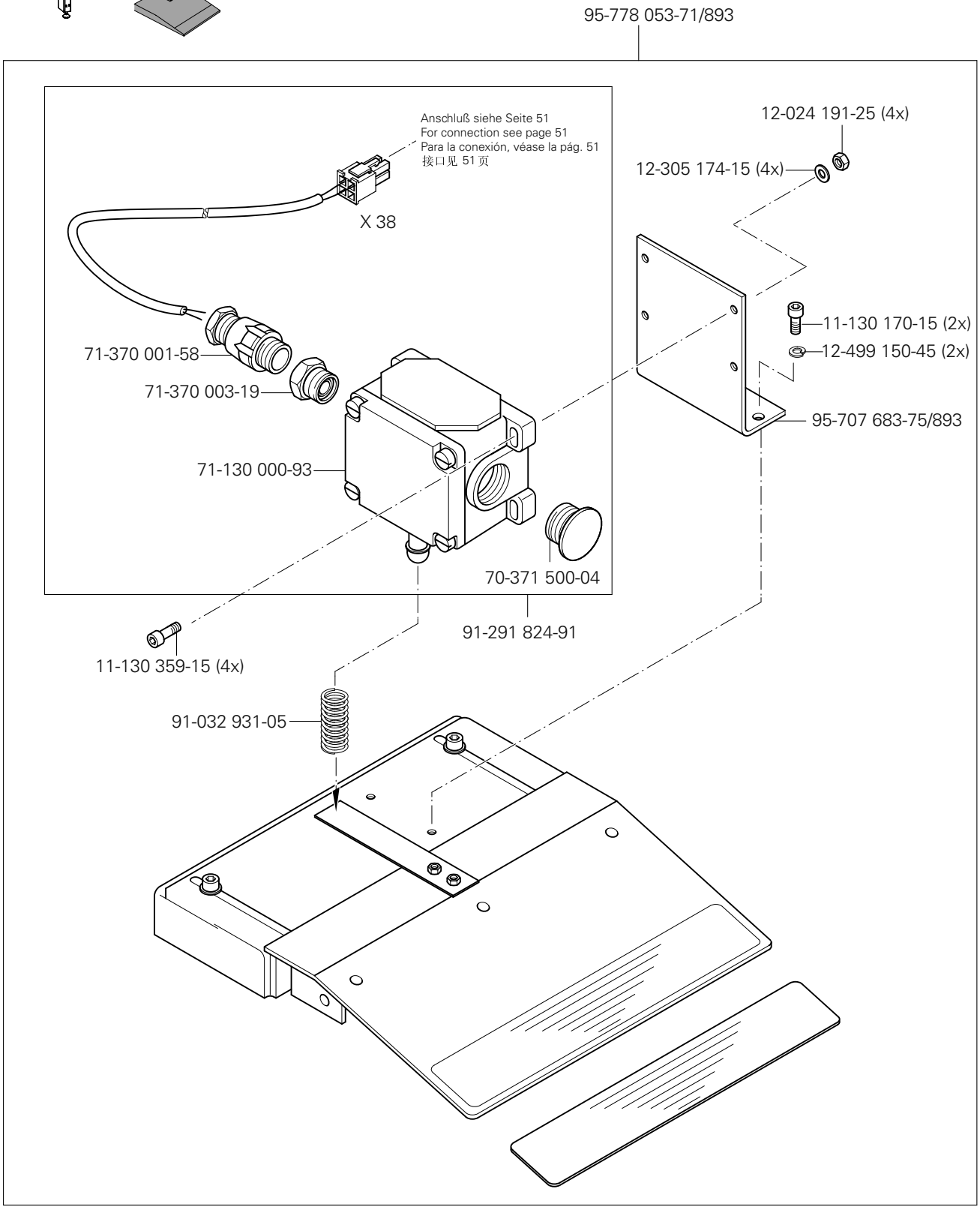
95-778 053-71/893
Anschluß siehe Seite 51
For connection see page 51
Para la conexión, véase la pág. 51
接口见 51 页
X 38
12-024 191-25 (4x)
12-305 174-15 (4x)
11-130 170-15 (2x)
12-499 150-45 (2x)
71-370 001-58
71-370 003-19
95-707 683-75/893
71-130 000-93
70-371 500-04
91-291 824-91
11-130 359-15 (4x)
91-032 931-05

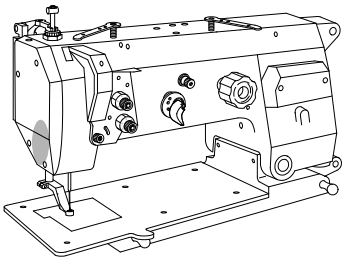

95-778 026-90 (PFAFF 3590-2/5030)

25-308 820-40 [96]
99-135 298-91 (2x)
95-778 004-15
11-225 292-15 (2x)
99-137 169-91
12-024 151-25 (2x)
11-130 206-15 (2x)
11-341 088-15
95-778 049-25
95-778 025-15
95-778 050-05
13-033 280-05
11-173 096-15 (2x)
18-372 001-91
99-135 496-95
11-130 185-15 (2x)
95-778 005-15
95-778 006-05

95-295 297-75/893
95-295 292-90 (PFAFF 3590-1/3030)
12-305 174-25 (2x)
12-024 191-25 (2x)
11-132 292-25 (2x)
18-372 001-91
99-137 169-91
99-135 298-91 (2x)
99-135 496-95
95-295 296-05
11-130 203-15 (2x)
25-308 820-40 [96]
95-295 294-05
11-172 094-25 (2x)
11-330 184-15
95-295 293-05
11-330 094-15
95-295 295-05
13-033 280-05
11-130 179-25 (2x)

11-130 173-15
95-778 199-25
11-130 173-15
95-778 086-04/001 (1,8)
95-778 086-04/002 (2,2)
95-778 086-04/003 (2,6)
95-778 086-04/004 (3,0)
[27/20] [28]
95-778 200-93/018 (1,8)
95-778 200-93/022 (2,2)
95-778 200-93/026 (2,6)
95-778 200-93/030 (3,0)
[27/20]
95-778 198-93/018 (1,8)
95-778 198-93/022 (2,2)
95-778 198-93/026 (2,6)
95-778 198-93/030 (3,0)
[27/20]

[ ] siehe Kapitel 2 Erläuterung der Schlüsselzeichen
see chapter 2 Explanation of key markings
véase el Cap. 2 Explicaciones de los signos clave
见第2章标记说明

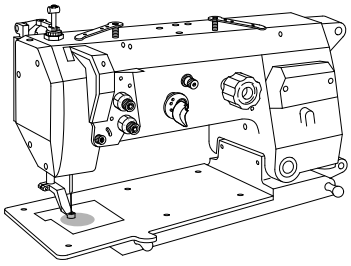

91-291 922-90

91-266 306-91

91-266 241-05

96 25-135 800-27

siehe Seite 30
see page 30
véase la página 30
见 30 页

99-135 002-95

71-850 000-91

91-291 921-90

L 1

L 4

X60

Unterfadenschieber
Bobbin thread wiper
Chapa corredera para hilo inferior
底线拨线器

PFAFF 3590-1/3030
PFAFF 3590-2/5030

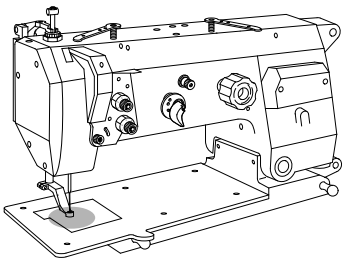

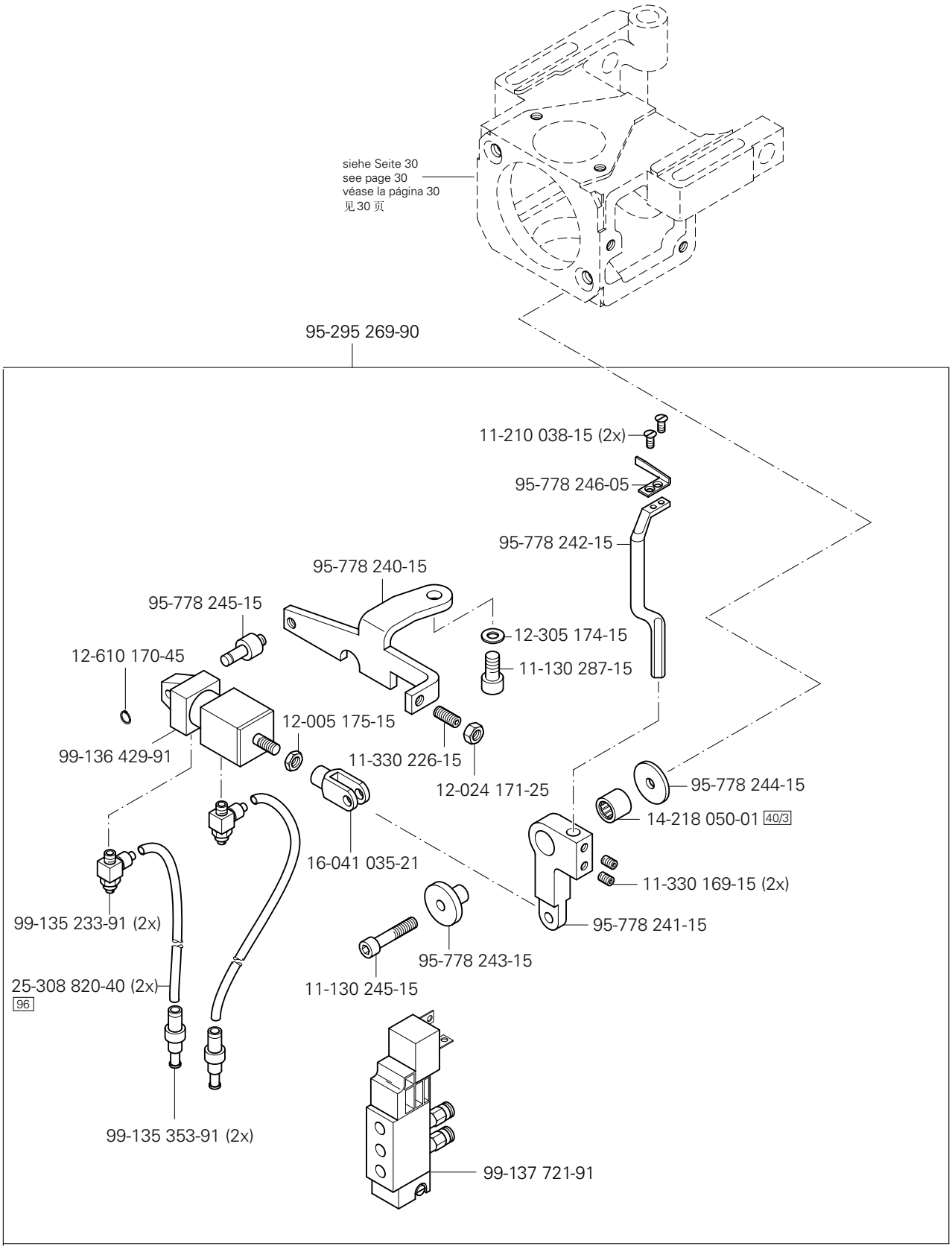

siehe Kapitel 2 Erläuterung der Schlüsselzeichen
see chapter 2 Explanation of key markings
véase el Cap. 2 Explicaciones de los signos clave
见第2章标记说明

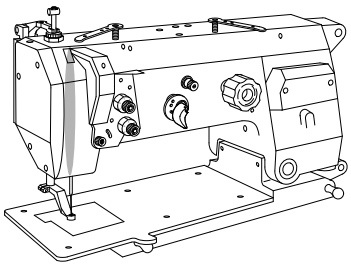

11-130 233-25 (2x)
95-778 371-15
99-135 001-95 (2x)
71-370 001-34
11-130 176-15
95-778 373-15
12-499 170-45 (2x)
12-305 144-15 (2x)
99-137 502-91
25-308 820-30 (2x) 96
99-135 911-91 (2x)
95-778 370-05
11-130 097-15 (2x)
11-130 089-15
95-778 259-05
95-778 366-90
95-778 258-05
11-330 082-15 (3x)
95-778 367-05
11-039 225-15
95-778 368-05
siehe Seite 15
see page 15
véase la página 15
见 15 页

Ölsprüheinrichtung für den Greifer
Oil spraying device for the hook
Pulverizador de aceite para el garfio
线梭喷油装置

PFAFF 3590-1/3030
PFAFF 3590-2/5030

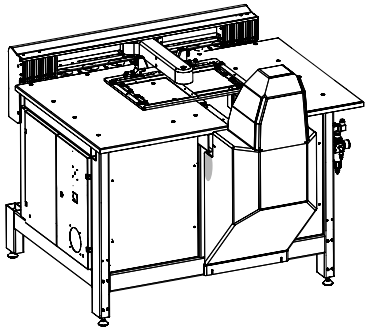

12-024 171-25 (2x)
12-499 170-45 (2x)
11-130 245-45 (2x)
95-778 077-91
18-372 001-91
15-032 001-45
15-032 002-45
95-713 446-15
25-308 820-30 96
18-278 001-91
15-032 002-45
18-278 001-91
25-308 820-40 96
15-032 001-45
99-134 501-91
18-372 009-91
99-136 269-91

siehe Kapitel 2 Erläuterung der Schlüsselzeichen
see chapter 2 Explanation of key markings
véase el Cap. 2 Explicaciones de los signos clave
见第2章标记说明

No. 零件号	Seite Page Página 页号
11-039 225-15	15, 65
11-039 240-15	12, 34
11-039 306-15	12, 30
11-039 378-15	48
11-039 749-15	11
11-108 108-15	24
11-108 120-25	16
11-108 171-15	30
11-108 174-15	28
11-108 219-15	32
11-108 222-15	12, 15
11-108 225-15	11
11-108 234-15	19
11-108 255-25	21
11-108 846-15	22
11-130 089-15	13, 16, 57, 59, 65
11-130 092-15	30
11-130 092-25	20
11-130 095-15	13, 19, 30, 53
11-130 097-15	42, 65
11-130 101-15	33, 41, 43
11-130 110-15	19
11-130 113-15	52
11-130 170-15	12, 61
11-130 170-25	50
11-130 173-15	13, 30, 35, 36, 62
11-130 173-25	59
11-130 176-15	65
11-130 176-25	59
11-130 179-15	27
11-130 179-25	62
11-130 185-15	33, 59, 62
11-130 203-15	62
11-130 206-15	45, 62
11-130 224-15	17, 28, 34, 42, 45
11-130 227-15	12, 25, 43, 46
11-130 233-15	11, 43
11-130 233-25	39, 40, 41, 44, 65
11-130 239-15	11
11-130 239-25	41, 42, 44, 54, 55
11-130 245-15	64, 66
11-130 251-15	12, 23, 34, 38
11-130 291-15	16
11-130 284-15	35
11-130 287-15	11, 18, 23, 31, 64
11-130 293-15	13, 29, 34
11-130 299-15	19
11-130 299-25	44
11-130 311-15	43
11-130 353-15	33
11-130 359-15	59, 61
11-130 365-15	44
11-130 371-15	41, 42, 44
11-130 377-15	41
11-130 389-15	41, 44
11-130 395-15	39, 40, 41
11-130 461-15	41
11-130 906-15	23
11-132 169-15	16
11-132 172-15	31
11-132 223-15	31
11-132 292-15	18
11-132 292-25	62
11-132 352-15	11
11-172 094-25	62
11-172 127-25	16
11-173 096-15	62
11-173 174-25	18
11-174 082-15	15
11-174 176-15	16
11-180 169-25	11
11-180 175-25	16
11-180 223-25	16, 53, 54, 55
11-186 079-15	60
11-210 038-15	64
11-210 044-05	15
11-210 078-15	31
11-210 084-25	24
11-210 165-15	28
11-210 168-15	29
11-210 168-25	20
11-210 169-15	32
11-210 174-15	30, 33
11-210 210-15	30
11-225 090-15	57
11-225 091-15	27. 57, 59
11-225 169-25	60
11-225 172-15	32
11-225 172-25	59
11-225 175-15	33
11-225 175-25	27, 59, 60
11-225 178-25	59
11-225 184-15	30
11-225 184-25	59
11-225 223-25	43
11-225 226-15	19, 42
11-225 232-15	22
11-225 232-25	41
11-225 292-15	62
11-225 456-15	42, 43
11-225 902-15	22
11-250 084-25	20
11-317 971-15	22
11-320 224-15	14
11-330 082-15	65
11-330 094-15	62
11-330 166-15	15, 21, 35
11-330 169-15	16, 64
11-330 217-15	21, 27, 28, 31, 41
11-330 220-15	15, 21, 29
11-330 226-15	64
11-330 277-15	11, 34
11-330 280-15	15
11-330 283-15	11
11-330 352-15	11
11-330 364-15	41, 42
11-330 952-15	13, 17, 20, 28, 30, 33
11-330 955-15	31
11-330 960-15	17, 18, 31, 33
11-330 962-15	14, 15

Index (Teilenummern / Seitenzahlen)
Index (part numbers / page numbers)
Index (números de pieza / números de página)
注脚(零件号/页号)

PFAFF 3590-1/3030
PFAFF 3590-2/5030

No. 零件号	Seite Page Página 页号	No. 零件号	Seite Page Página 页号	No. 零件号	Seite Page Página 页号	No. 零件号	Seite Page Página 页号
11-330 964-15	17, 30, 33	12-024 211-15	41	12-618 190-45	20	14-215 091-03	14
11-335 184-15	59	12-024 291-25	11	12-640 130-55	16, 20, 30	14-215 091-13	15
11-335 280-15	15	12-110 150-15	59	12-660 430-45	41, 42, 43	14-215 124-13	29
11-335 379-15	36	12-305 084-25	20	12-660 550-45	41, 44	14-215 166-03	15
11-335 902-15	17, 33	12-305 114-05	30	12-710 270-12	15	14-215 199-33	29
11-340 298-15	12	12-305 144-15	15, 46, 65	13-030 530-05	35	14-218 050-01	22, 64
11-341 088-15	62	12-305 114-25	59, 60	13-030 635-05	11	14-218 090-01	19, 22
11-341 166-15	18, 31	12-305 144-25	39, 40, 53, 54, 55	13-030 641-05	11	14-602 901-01	20
11-341 217-15	22	12-305 174-15	29, 61, 64	13-033 004-05	30	14-650 251-05	33
11-341 226-15	14	12-305 174-25	62	13-033 055-05	43	14-680 420-15	33
11-341 283-15	12	12-305 264-15	41	13-033 091-05	16	15-032 001-45	23, 25, 26, 66
11-341 286-15	13	12-315 080-15	30	13-033 109-05	16	15-032 002-45	46, 66
11-341 901-15	29	12-315 090-25	16	13-033 280-05	62	15-032 006-45	12, 16, 34
11-341 902-15	17	12-322 028-05	22	13-033 538-05	42	15-120 743-05	43
11-341 904-15	18	12-333 230-15	11, 39, 40	13-033 553-05	12	15-120 904-05	43
11-341 905-15	17, 30, 31, 33	12-335 171-15	38	13-033 568-05	21	15-125 049-05	32
11-425 069-25	54	12-335 210-15	48	14-010 172-01	44	15-210 915-05	31
11-462 154-55	52	12-360 061-05	31	14-016 101-91	33	15-711 050-51	18
11-706 169-05	15	12-360 124-05	37	14-016 103-01	33	16-040 010-11	30
12-005 125-15	52	12-499 150-45	61	14-016 120-01	41, 42, 43	16-041 035-21	64
12-005 154-25	16	12-499 170-45	41, 42, 43, 44, 65, 66	14-016 150-01	17	16-047 131-55	37
12-005 171-15	30	12-499 190-45	44	14-016 151-91	17, 31	16-409 970-05	17
12-005 175-15	64	12-499 210-45	41, 44	14-018 614-91	30	16-414 127-05	33
12-005 195-15	23, 25	12-499 230-45	41	14-018 643-01	44	17-518 010-51	46
12-005 215-15	36	12-610 170-45	31, 64	14-018 644-91	17	18-278 001-91	26, 66
12-024 121-25	57	12-610 190-45	13	14-031 151-01	41, 44	18-278 005-91	23
12-024 151-25	13. 59, 62	12-610 200-45	31	14-215 013-23	28	18-372 001-91	26, 62, 66
12-024 171-25	12, 34, 37, 53, 64, 66	12-610 210-45	15	14-215 022-33	13, 22	18-372 009-91	66
12-024 191-15	12, 19, 29	12-610 310-45	15	14-215 028-33	29	18-373 011-91	23
12-024 191-25	20, 61, 62	12-610 380-45	11	14-215 070-03	13	18-378 009-91	32

No. 零件号	Seite Page Página 页号
18-381 002-91	46
25-135 800-27	63
25-161 801-49	32
25-161 801-51	21
25-161 805-04	46
25-308 820-30	12, 16, 23, 25, 27, 45, 65, 66
25-308 820-40	26, 45, 62, 64, 66
26-534 300-50	13
26-536 301-09	32
28-011 201-44	58
28-011 202-05	58
28-011 205-10	58
28-011 202-43	58
28-011 002-47	58
70-371 500-04	61
71-120 006-32	19, 24
71-130 000-93	61
71-130 005-52	33, 41, 43
71-130 006-49	59
71-140 000-41	37
71-150 000-69	50
71-370 001-34	65
71-370 001-58	61
71-370 003-19	61
71-520 005-29	41
71-520 005-30	44
71-523 555-34	48
71-590 007-11	51
71-590 008-28	47
71-630 002-83	41, 43

No. 零件号	Seite Page Página 页号
71-710 000-89	51
71-750 002-34	50
71-750 002-48	50
71-750 002-76	51
71-750 002-82	51
71-750 007-00	50
71-750 007-05	50
71-760 005-40	54, 55
71-850 000-91	63
71-910 000-35	49
71-910 000-36	49
91-000 390-05	31
91-000 529-15	31
91-002 065-05	16
91-002 262-25	16
91-010 183-05	16
91-010 937-05	16
91-012 753-05	33
91-018 480-05	31
91-020 086-15	30
91-032 931-05	61
91-056 192-25	16, 20
91-056 193-25	16, 20
91-056 760-05	16
91-059 978-04/001	28
91-059 978-04/002	28
91-059 978-04/003	28
91-059 978-04/004	28
91-059 978-04/005	28
91-059 979-04/001	28

No. 零件号	Seite Page Página 页号
91-059 979-04/002	28
91-059 979-04/003	28
91-059 979-04/004	28
91-059 979-04/005	28
91-069 585-25	20
91-069 709-12	22
91-100 355-05	15
91-100 396-15	31
91-105 447-25	16
91-118 045-91	28
91-118 137-91	30
91-118 154-90	30
91-118 430-25	16
91-118 518-05	15
91-118 570-92	17
91-118 600-91	29
91-118 683-05	20
91-118 703-01	30
91-118 704-05	30
91-118 707-92	30
91-118 709-15	30
91-118 711-05	30, 31
91-118 787-15	31
91-118 881-05	28
91-118 884-05	28
91-118 887-05	28
91-118 889-92	28
91-118 893-92	29
91-118 898-05	29
91-119 121-12	30

No. 零件号	Seite Page Página 页号
91-119 704-91	17
91-119 705-12	17
91-119 763-05	15
91-129 917-91	58
91-130 035-07	11
91-140 199-02	31
91-140 239-05	30
91-140 676-05	31
91-150 709-05	28
91-150 838-05	28
91-162 526-05	33
91-164 405-05	13
91-164 443-12	28
91-164 902-01	15
91-166 482-01	13
91-166 510-05	18
91-166 511-92	18
91-166 518-15	13
91-166 520-05	14, 15
91-166 521-05	14, 15
91-166 529-05	22
91-166 531-05	22
91-166 532-05	22
91-166 589-05	21
91-166 770-91	18
91-166 889-05	16
91-167 780-05	25
91-168 148-72/951	29
91-168 194-71/698	16
91-168 341-07	11

Index (Teilenummern / Seitenzahlen)
Index (part numbers / page numbers)
Index (números de pieza / números de página)
注脚(零件号/页号)

PFAFF 3590-1/3030
PFAFF 3590-2/5030

No. 零件号	Seite Page Página 页号	No. 零件号	Seite Page Página 页号	No. 零件号	Seite Page Página 页号	No. 零件号	Seite Page Página 页号
91-169 132-15	29	91-176 357-05	31	91-266 448-12	31	91-292 244-91	51
91-169 932-15	19	91-176 373-21	16	91-266 456-91	16	91-292 252-91	50
91-170 228-91	17	91-176 378-05	16	91-266 479-91	33	91-292 350-71/699	47
91-170 229-11	17	91-176 431-05	16	91-266 482-05	33	91-292 399-75/891	47
91-170 811-92	33	91-176 438-05	31	91-266 483-05	33	91-292 436-91	50
91-171 049-05	20	91-176 464-05	16	91-266 484-05	33	91-292 438-91	52
91-171 175-12	13	91-186 659-05	30	91-266 545-91	15	91-292 500-91	49
91-171 875-12	22	91-186 661-05	30	91-266 605-05	30	91-292 501-91	47
91-172 502-72/951	19	91-188 163-15	30	91-266 606-91	30	91-292 502-90	49
91-173 085-05	29	91-264 357-05	20	91-266 651-05	15	91-292 503-91	49
91-173 572-05	31	91-264 358-05	20	91-266 652-00	31	91-292 504-91	50
91-173 911-05	30	91-266 037-05	16	91-266 727-05	15	91-292 505-91	51
91-173 912-75/951	30	91-266 137-05	13	91-266 757-05	16	91-292 506-91	50
91-173 915-92	31	91-266 241-05	63	91-266 786-91	31	91-292 507-91	50
91-173 973-15	31	91-266 288-15	30	91-266 790-12	31	91-292 508-91	51
91-174 155-12	31	91-266 298-05	30	91-266 830-91	31	91-292 509-91	51
91-174 879-05	20	91-266 299-91	30	91-266 972-91	12	91-292 511-91	51
91-176 075-02	31	91-266 306-91	63	91-280 078-75/895	11	91-292 512-91	51
91-176 094-05	31	91-266 315-91	30	91-280 218-91	31	91-292 514-91	51
91-176 188-05	13	91-266 316-91	30	91-291 133-91	16	91-292 515-91	50
91-176 199-92	15	91-266 334-05	13	91-291 362-93/001	50	91-292 517-91	51
91-176 204-05	15	91-266 335-01	15	91-291 555-91	26	91-292 518-91	50
91-176 288-05	31	91-266 353-05	16	91-291 592-91	27	91-292 519-91	50
91-176 289-05	31	91-266 359-05	30	91-291 759-91	35	91-292 520-91	37
91-176 290-05	31	91-266 381-05	30	91-291 760-91	50	91-292 521-91	50
91-176 302-05	15	91-266 400-05	13	91-291 824-91	61	91-292 528-91	50
91-176 315-05	15	91-266 411-25	16	91-291 907-93/001	24	91-292 536-91	49
91-176 324-25	16	91-266 414-05	16	91-291 921-90	63	91-292 537-91	50
91-176 332-25	16	91-266 424-91	31	91-291 922-90	63	91-292 538-91	43
91-176 337-15	16	91-266 428-01	30	91-291 944-91	33	91-292 539-91	43

No. 零件号	Seite Page Página 页号	No. 零件号	Seite Page Página 页号	No. 零件号	Seite Page Página 页号	No. 零件号	Seite Page Página 页号
91-292 540-91	51	95-295 049-05	42	95-295 153-91	57	95-295 396-71/898	39
91-292 674-45	50	95-295 068-05	41, 44	95-295 154-05	59	95-295 421-05	41
91-700 087-15	28	95-295 081-75/898	53	95-295 155-05	52	95-295 424-71/895	47
91-700 249-15	30	95-295 082-05	53	95-295 156-91	52	95-295 489-05	47
91-700 510-15	17	95-295 088-05	59	95-295 157-05	52	95-295 490-05	47
91-700 689-15	28	95-295 089-91	59	95-295 158-91	59	95-633 660-91	46
91-700 996-15	20	95-295 090-05	43	95-295 163-05	41	95-665 735-91	58
91-701 522-25	16	95-295 092-91	43	95-295 161-05	38	95-707 683-75/893	61
91-701 638-15	13	95-295 093-91	43	95-295 165-71/898	40	95-713 446-15	66
95-295 016-01	43	95-295 096-05	57., 59	95-295 170-05	42	95-756 550-25	13
95-295 019-05	38	95-295 115-15	42	95-295 171-90	42	95-756 551-75/895	12
95-295 020-91	42	95-295 117-05	53	95-295 172-05	41	95-756 552-15	12
95-295 021-05	42	95-295 118-05	53	95-295 173-05	43	95-756 553-71/895	12
95-295 025-05	43	95-295 124-05	53	95-295 175-75/892	55	95-756 556-01	14
95-295 026-05	41	95-295 125-05	53	95-295 176-75/892	55	95-756 557-05	14
95-295 027-75/895	43	95-295 126-05	54	95-295 177-75/892	55	95-756 558-05	19
95-295 028-05	42	95-295 128-75/892	54	95-295 212-75/898	53	95-756 559-01	13
95-295 029-05	42	95-295 130-05	43	95-295 213-05	53	95-756 561-15	19
95-295 030-05	43	95-295 131-05	57	95-295 215-05	55	95-756 562-15	19
95-295 031-05	43	95-295 132-91	57	95-295 217-05	39, 40	95-756 563-75/895	11
95-295 032-05	43	95-295 138-05	59	95-295 218-91	39, 40	95-756 564-71/895	11
95-295 033-01	44	95-295 141-75/892	54	95-295 221-70/690	56	95-756 565-75/895	11
95-295 037-05	41, 44	95-295 142-75/892	54	95-295 246-15	44	95-756 566-12	13
95-295 039-05	41	95-295 145-91	41	95-295 292-90	62	95-756 567-25	13
95-295 040-05	41	95-295 146-91	44	95-295 293-05	62	95-756 570-91	12
95-295 041-05	41	95-295 147-90	42	95-295 294-05	62	95-756 571-91	19
95-295 043-05	44	95-295 149-05	59	95-295 295-05	62	95-756 572-05	13
95-295 044-05	44	95-295 150-91	59	95-295 296-05	62	95-756 573-75/895	12
95-295 045-01	44	95-295 151-05	57, 59	95-295 297-75/893	62	95-756 574-05	13
95-295 047-05	44	95-295 152-05	57	95-295 385-75/892	54	95-756 575-15	19

No. 零件号	Seite Page Página 页号	No. 零件号	Seite Page Página 页号	No. 零件号	Seite Page Página 页号	No. 零件号	Seite Page Página 页号
95-774 459-25	20	95-775 462-05	13	95-775 581-15	39, 40	95-776 642-05	59
95-774 460-91	20	95-775 463-05	13	95-775 582-15	39, 40	95-776 652-01	59
95-774 464-25	20	95-775 467-92	11	95-775 613-15	41	95-776 653-01	59
95-774 466-91	20	95-775 470-05	34	95-775 620-15	41	95-776 677-04/010	59
95-775 320-91	27	95-775 468-05	11	95-775 800-91	16	95-776 677-04/020	59
95-775 322-05	27	95-775 471-05	34	95-775 905-15	37	95-776 677-04/050	59
95-775 394-15	32	95-775 472-92	21	95-775 908-11	17	95-776 677-04/100	59
95-775 403-75/895	11	95-775 473-90	17	95-775 823-71/895	21	95-776 677-04/150	59
95-775 421-91	17	95-775 476-05	21	95-775 912-11	33	95-776 677-04/200	59
95-775 422-91	17	95-775 477-91	34	95-775 913-15	57	95-776 677-04/300	59
95-775 425-01	15	95-775 481-05	15	95-775 914.91	17	95-776 677-04/500	59
95-775 427-05	11	95-775 482-12	28	95-775 915-05	22	95-776 774-01	59
95-775 428-05	34	95-775 483-05	29	95-775 919-05	21, 35	95-776 777-90	60
95-775 431-91	34	95-775 484-05	29	95-775 921-11	35	95-776 778-01	60
95-775 433-05	23	95-775 485-92	29	95-775 929-71/698	16	95-776 781-05	60
95-775 434-15	23	95-775 486-05	28	95-775 930-25	16	95-776 782-05	60
95-775 435-92	22	95-775 487-05	33	95-775 937-25	12, 16	95-776 787-21	60
95-775 437-15	34	95-775 488-05	31	95-775 939-91	16	95-776 788-21	60
95-775 438-05	34	95-775 492-91	28	95-775 940-01	32	95-778 000-01	60
95-775 441-15	11	95-775 491-15	11	95-775 941-05	32	95-778 002-15	13
95-775 446-12	33	95-775 493-71/951	29	95-775 943-91	23	95-778 003-15	13
95-775 447-91	26	95-775 495-05	21	95-775 945-91	26	95-778 004-15	62
95-775 449-75/893	11	95-775 497-15	36	95-776 076-11	39, 40	95-778 005-15	15
95-775 450-05	15	95-775 499-15	34	95-776 111-05	57	95-778 006-05	62
95-775 451-91	13	95-775 500-05	23	95-776 299-05	39, 40	95-778 013-05	60
95-775 452-91	13	95-775 513-05	41	95-776 327-05	54	95-778 025-15	62
95-775 455-12	13	95-775 534-91	39, 40	95-776 453-91	39, 40	95-778 026-90	62
95-775 456-05	13	95-775 535-01	41	95-776 596-05	27	95-778 044-91	25
95-775 457-05	13	95-775 536-05	42	95-776 640-05	59	95-778 049-25	62
95-775 459-05	13	95-775 540-11	41	95-776 641-05	59	95-778 050-05	62

No. 零件号	Seite Page Página 页号
95-778 053-71/893	61
95-778 066-75/893	45
95-778 077-91	66
95-778 081-91	30
95-778 086-04/001	62
95-778 086-04/002	62
95-778 086-04/003	62
95-778 086-04/004	62
95-778 090-05	57
95-778 162-15	57
95-778 164-91	33
95-778 165-05	33
95-778 166-15	33
95-778 175-91	16
95-778 182-91	24
95-778 183-15	33
95-778 198-93/018	13, 62
95-778 198-93/022	13, 62
95-778 198-93/026	13, 62
95-778 198-93/030	13, 62
95-778 199-25	13, 62
95-778 200-93/018	13, 62
95-778 200-93/022	13, 62
95-778 200-93/026	13, 62
95-778 200-93/030	13, 62
95-778 210-45	59
95-778 239-90	64
95-778 240-15	64
95-778 241-15	64
95-778 242-15	64

No. 零件号	Seite Page Página 页号
95-778 243-15	64
95-778 244-15	64
95-778 245-15	64
95-778 246-05	64
95-778 257-05	59
95-278 258-05	65
95-778 259-05	65
95-778 282-05	15
95-778 355-05	59
95-778 340-95	13
95-778 366-90	65
95-778 367-05	65
95-778 368-05	65
95-778 370-05	65
95-778 371-15	65
95-778 372-91	15
95-778 373-15	65
95-778 374-91	16
95-778 388-15	15
95-778 403-91	31
95-778 404-91	15
95-778 405-91	15
95-778 511-05	31
95-779 155-75/891	47
99-115 425-91	27, 30
99-115 505-91	26
99-133 283-15	29
99-133 753-91	12
99-133 920-91	32
99-134 206-05	12, 27

No. 零件号	Seite Page Página 页号
99-134 207-05	16
99-134 299-91	30
99-134 421-91	30
99-134 501-91	66
99-134 851-91	26
99-134 886-91	25
99-135 001-95	65
99-135 002-95	23, 63
99-135 066-91	16
99-135 233-91	27, 64
99-135 298-91	62
99-135 353-91	45, 64
99-135 431-91	46
99-135 490-91	12, 16, 23, 27, 34
99-135 496-95	62
99-135 601-91	36
99-135 709-91	57, 59
99-135 809-91	36
99-135 818-05	45
99-135 819-05	45
99-135 911-91	25, 65
99-136 071-95	12
99-136 104-95	47
99-136 235-91	12, 34
99-136 269-91	66
99-136 396-91	30, 32
99-136 409-91	32
99-136 429-91	64
99-136 585-95	54, 55
99-136 601-91	23

No. 零件号	Seite Page Página 页号
99-136 700-05	25
99-137 077-91	26
99-137 079-05	11
99-137 151-45	20
99-137 169-91	62
99-137 170-91	46
99-137 171-91	57
99-137 181-91	26
99-137 185-95	26
99-137 376-05	38
99-137 502-91	65
99-137 630-91	57
99-137 680-91	42
99-137 681-91	43
99-137 697-91	42
99-137 699-91	43
99-137 702-91	39, 40
99-137 704-91	45
99-137 721-91	64
99-137 722-91	55
99-137 922-91	54

PFAFF® Industrial

Europäische Union
Wachstum durch Innovation — EFRE

PFAFF Industriesysteme
und Maschinen AG

Hans-Geiger-Str. 12 - IG Nord
D-67661 Kaiserslautern

Telefon: +49-6301 3205 - 0
Telefax: +49-6301 3205 - 1386
E-mail: info@pfaff-industrial.com

Made by PFAFF in Germany

Gedruckt in der BRD / Printed in Germany / Imprimé en la R.F.A. / Impreso en la R.F.A

© PFAFF Industriesysteme und Maschinen AG 2009, PFAFF is the exclusive trademark of VSM Group AB.PFAFF Industriesysteme und Maschinen AG is an authorized licensee of the PFAFF trademark.