PFAFF® Industrial

3811-3/55, -15/65, -16/65

TEILELISTE
PARTS LIST
LISTE DE PIÈCES
零件表

Diese Teileliste hat für Maschinen ab nachfolgender Seriennummer Gültigkeit:

This parts list applies to machines from the following serial numbers onwards:

Cette liste de pièces est valable pour les machines au numéros de série à partir de:

本零件表对从下列系列号起的机器有效:

2 710 276 →

296-12-18 591
DE / EN / ES / 中文 06.09

Alle Informationen und Abbildungen waren zum Zeitpunkt der Druckgebung auf dem neusten Stand.

Technische Änderungen vorbehalten!

Der Nachdruck, die Vervielfältigung sowie die Übersetzung - auch auszugweise - aus PFAFF-Teilelisten ist nur mit unserer vorherigen Zustimmung und mit der Quellenangabe gestattet.

At the time of printing, all information and illustrations contained in thisa document were up to date.

Subject to alteration!

The reprinting, copying or translation of PFAFF Parts lists whether in whole or in part, is only pemitted with our previous permission and with written reference to the source.

Todas las informaciones e ilustraciones de este manual estaban al día en el momento de entregarse para su impresión.

¡ Salvo modificaciones técnicas!

La reimpresión, reproducción y traducción - aunque sólo sea parcial - de las listas de piezas PFAFF sólo está permitida con nuestro permiso previo e indicando la fuente.

所有信息和图片在付印时都是最新的。

保留技术更改的权力！

全部或部分翻印、复制以及翻译PFAFF- 零件表
必须事先经由我们同意并且注明来源。

PFAFF Industriesysteme
und Maschinen AG

Hans-Geiger-Str. 12 - IG Nord

D-67661 Kaiserslautern

Inhaltsverzeichnis
Contents
Contenido
目录

		Seite Page Página 页
0	Wichtiger Hinweis Important note Observación importante 重要提示	0 - 1
1	Vorwort Foreword Notas preliminares 前言	1 - 1
2	Erläuterungen der Schlüsselzeichen Explanation of key markings Explicaciones de los signos clave 标记说明	2 - 1
3	Basismaschine Basic machine Máquina básicas 基础机器	
3.01	Gehäuseteile Housing sections Piezas del cárter 机身零件	3 - 1
3.02	Kopfteile Needle head parts Piezas de la cabeza 机头零件	3 - 2
3.03	Armteile Arm parts Piezas del brazo 机臂零件	3 - 8
3.04	Grundplattenteile Bedplate parts Piezas del cárter 底板零件	3 - 14
4	Kanten-Beschneideinrichtung Edge trimmer Recortador 切边器	4 - 1
5	Presserfuß-Automatik Automatic presser foot lifter Alzaprensatelas 压脚自动提升器	5 - 1
6	Stichlängen-Stelleinrichtung Stitch length adjusting device Dispositivo regulador del largo de puntada 线迹长调节装置	6 - 1

Seite
Page
Página
页

7 Differential-Stelleinrichtung ..... 7 - 1
Differential adjusting device
Dispositivo regulador del arrastre diferencial
差动送料调节装置

8 Pneumatische Ausrüstung ..... 8 - 1
Pneumatic equipment
Equipo neumático
气动设备

9 Wartungseinheit ..... 9 - 1
Air filter / lubricator
Grupo acondicionador del aire comprimido
保养单元

10 Elektrische Ausrüstung
Electrical equipment
Equipo eléctrico
电设备

10.01 Kabelbaum zum Oberteil ..... 10 - 1
Cable tree to sewing head
Mazo de cables para el cabezal
上部机器电缆束

10.02 Bedienfeld ..... 10 - 2
Control panel
Panel de mandos
操作板

10.03 Oberteilerkennung ..... 10 - 3
Sewing head identification
Detección de la parte superior
机头识别

10.04 Positionsgeber ..... 10 - 3
Synchronizer
Sincronizador
位置传感器

10.05 Anbausatz für externen Motor ..... 10 - 4
Mounting kit for external motor
Juego de piezas acoplables motor externo
用于外部电机的安装组件

10.06 Sollwertgeber ..... 10 - 5
Set-point generator
Emisor del valor teóruco
给定值发生器

10.07 Steuerkasten ..... 10 - 6
Control box
Caja de mandos
控制箱

Seite
Page
Página
页

10.08 Motor-Hauptschalter ..... 10 - 7
Main switch
Interruptor principal
电机主开关

10.09 Knietaster mit Leitung ..... 10 - 7
Knee switch with cable
Interruptor de rodillera con cable
带电缆膝键

11 Garnrollenständer ..... 11 - 1
Reel stands
Portacarretes
线轴支架

12 Einstellehren ..... 12 - 1
Adjustment gauges
Calibres de ajuste
设置量规

13 Teile zur Tischplatte ..... 12 - 1
Parts for table top
Piezas pata el tablero
用于台板的零件

14 Bandtrommelträger ..... 14 - 1
Tape reel bracket
Soporte para el tambor potacintas
布条卷筒架

15 Lineal ..... 15 - 1
Gauge
Guía
导布器

16 Schmiermittel-Übersicht ..... 16 - 1
Overview of lubricants
Tabla de lubricantes
润滑剂一览

17 Optionen
Options
Opciones
选项

17.01 Fadenöler ..... 17 - 1
Thread lubricator
Lubricador del hilo
缝线加油器

17.02 Bandabzugsgerät ..... 17 - 2
Tape puller
Distribudor de cinta
拉布条装置

Seite
Page
Página
页

18 Index (Teilenummern / Seitenzahlen) .....18 - 1
Index (part numbers / page numbers)
Index (números de pieza / números de página)
注脚(零件号/页号)

19 Unterklassen-Ausstattung
Subclass parts
Composición de las subclases
子机型-设备

19.01 Nähwerkzeuge (PFAFF 3811-3/55) .....19 - 2
Gauge parts (PFAFF 3811-3/55)
Organos de costura (PFAFF 3811-3/55)
缝纫工具 (PFAFF 3811-3/55)

19.02 Nähwerkzeuge (PFAFF 3811-15/65) .....19 - 3
Gauge parts (PFAFF 3811-15/65)
Organos de costura (PFAFF 3811-15/65)
缝纫工具 (PFAFF 3811-15/65)

19.03 Nähwerkzeuge (PFAFF 3811-16/65) .....19 - 4
Gauge parts (PFAFF 3811-16/65)
Organos de costura (PFAFF 3811-16/65)
缝纫工具 (PFAFF 3811-16/65)

Achtung!

Wir machen ausdrücklich darauf aufmerksam, daß Ersatz- und Zubehörteile, die nicht von uns geliefert werden, auch nicht von uns geprüft und freigegeben sind. Der Einbau und / oder die Verwendung solcher Produkte kann daher u. Umständen konstruktiv vorgegebene Eigenschaften Ihrer Maschine negativ verändern.
Für Schäden, die durch die Verwendung von Nicht-Originalteilen entstehen, übernehmen wir keine Haftung!

Caution!

We warn you expressively that spare parts and accessories that are not supplied by us are not tested and released by us.
Fitting or using these products may therefore have negative influences on features that depend on the machine design.
We are not liable for any damage caused by the use of non-Pfaff parts!

¡Atención!

Se hace observar que en el caso de piezas de recambio y accesorios que no hayan sido suministrados por nosotros, quiere decir que non han sido sometidas por nuestra parte a un control y que no se les ha dado el visto bueno.
Por esta razón, el montaje y/o empleo de tales productos puede repercutir negativamente en las características previstas en su máquina.
¡Para los daños que eventualmente pudiesen presentarse al utilizar piezas no originales, no asumimos ninguna garantía!

注意！

我们必须明确指出，所有不是由我们供货的备件和附件都未经我们检查，也没有被我们批准使用。装入和/或使用这些产品可能在一定的情况下会对机器的设计特性造成负面改变。对由于使用非原装件所造成的损失，我们不负任何责任！

- Die Seriennummer der Maschine, für die diese Teileliste Gültigkeit hat, ist auf der Titelseite aufgeführt.
- Alle Teile sind so abgebildet, wie sie in der Maschine funktionsmäßig zusammengehören.
- Gestrichelt dargestellte Teile zeigen angrenzende Teile aus anderen Funktionsgruppen.
- Im oberen Teil der Bildseiten befindet sich eine Gesamtansicht der Maschine .
- Der Einbauort der dargestellten Teile wird durch eine gerasterte Fläche gekennzeichnet.
- Einrahmungen auf den Bildseiten zeigen, aus welchen Einzelteilen sich die Gruppenteile zusammensetzen.
- Die auf den Bildseiten verwendeten Schlüsselzeichen (; 2 ; 3 usw.) sind im Kapitel "Erläuterungen der Schlüsselzeichen" aufgelistet.

- The serial number of the machine to which this parts list applies is indicated on the cover page.
- All parts are illustrated in function groups with the parts which they function together with in the machine.
- Parts illustrated with broken lines are parts from other function groups which border on the illustrated function group.
- The above section of the page of illustrations contains a total view of the machine. The place for the installation of the parts pictured here is marked by the grid.
- The framed-in sections on the illustration pages show the individual parts comprising a group.
- The key markings used on the illustrated pages (; 2 ; 3 etc.) are listed in the chapter "Explanation of key markings".

- El número de serie de la máquina para la cual tiene validez esta lista de piezas va indicado en la página de título.
- odas las piezas están ilustradas tal como aparecen en la máquina para su funcionamiento.
- Las piezas representadas con rayitas muestran piezas colindantes de otros grupos de funciones.
- En la parte superior de las páginas ilustradas se puede ver una vista en conjunto de la máquina.
- El lugar de montaje de la pieza representada va caracterizada mediante una superficie reticulada.
- Los recuadros en las páginas ilustradas indican las piezas individuales de que se componen los grupos.
- Los signos clave (; 2 ; 3 etc.) empleados en las páginas con ilustraciones van listados en el capítulo "Explicaciones de los signos clave".

- 适用于本零件表的机器系列号列在首页上。
- 所有的零件都按照其在机器中的功能情况合在一起表达。
- 用虚线表示的零件为相邻功能组中的零件。
- 图的上部为机器全景。
- 所示零件的安装部位用影格面表示。
- 页上的框表示这套组件都由哪些零件所组成。
- 图页上所使用的标记（ ; 2 ; 3 等）列表在“标记说明”中。

	Unterklassenabhängig, Teilenummer siehe Unterklassen-Ausstattung. Subclas-dependent, for part number see subclass parts listing. Dependientes de la subclase, para el número de pieza véase "Dotactión de subclases". 取决于子机型，零件号见子机型设备.
2	Markierung (Punkte, Striche oder Zahl) bei Bestellung angeben. Marking (dots, strokes or numbers) to be stated on order. Señales (puntos, rayes o cifras), indiquese en los pedidos. 标记（点、线或数字）在订货时给出。
3	Geklebt Part cemented Pieza pegada 被粘住
3/1	Gesichert mit Loctite. Secured with loctite. Asegurado con Loctite. 用 Loctite 粘胶固定。
3/11	Mit Dichtungsmasse, epple 22 bestreichen. Apply sealing compound, epple 22. Apliquese la pasta para juntas epple 22.
6	Nadeldicke und Spitzenform bei Bestellung angeben. Needle size and style of point to be stated on order. Grosor de aguja y forma de la punta, indíquese en los pedidos. 在订货时给出针厚和针尖型式。
27/2	Eingeklammerte Zahl = Dicke in mm. Number in brackets = thickness in mm. Cifra entre paréntesis = espesor en mm. 括起的数字 = 厚度 （单位 mm）
32	Beim Einbau dieses Teiles wird für die Paßgenauigkeit zum Anschlußteil keine Garantie übernommen; zweckmäßig vollständiges Aggregat bestellen. No guarantee is assumed that this part will fit the mating part; it is best to order a complete assembly. Al montar esta pieza no se asume garantia alguna en cuanto a la tolerancia y precisión de ajuste respecto a la pieza correspondiente; por esta razón, se recomienda pedir el grupo completo. 在安装这个零件时不能保证相对于连接件的配合精度；因此，请订购成套部件。 在订货时给出针厚和针尖型式。
35/1	Bei Montage vernieten. To be riveted after assembly. Remáchese después del montaje. 装配时铆接
40/1	Füllen mit 28-011 201-44; Bestellnummer siehe Seite 16 - 1. Top up with 28-011 201-44; for part number see page 16 - 1. Rellene con 28-011 201-44; para el número de pedido véase la página 16 - 1. 注油用 28-011 201-44；订货号见 16 - 1页。

40/2 Tränken mit 28-011 201-44; Bestellnummer siehe Seite 16 - 1.
Grease with 28-011 201-44; for part number see page 16 - 1.
Engrase con grasa 28-011 201-44; para el número de pedido véase la página 16 - 1.
浸油用 28-011 201-44；订货号见 16 - 1

40/3 Fetten mit 28-011 202-47; Bestellnummer siehe Seite 16 - 1.
Grease with 28-011 202-47; for part number see page 16 - 1.
Engrase con grasa 28-011 202-47; para el número de pedido véase la página 16 - 1.
上脂用 28-011 202-47；订货号见 16 - 1页。

40/4 Fetten mit 28-011 202-43; Bestellnummer siehe Seite 16 - 1.
Grease with 28-011 202-43; for part number see page 16 - 1.
Engrase con grasa 28-011 202-43; para el número de pedido véase la página 16 - 1.
上脂用 28-011 202-43；订货号见 16 - 1页。

40/5 Ölen mit 28-011 201-44; Bestellnummer siehe Seite 16 - 1.
Oil with 28-011 201-44; for part number see page 16 - 1.
Lubrifique con grasa 28-011 201-44; para el número de pedido véase la página 16 - 1.
上油用 28-011 201-44；订货号见 16 - 1页

40/6 Füllen mit 28-011 202-17; Bestellnummer siehe Seite 16 - 1.
Top up with 28-011 202-17; for part number see page 16 - 1.
Rellene con 28-011 202-17; para el número de pedido véase la página 16 - 1.
注油用 28-011 202-17；订货号见 16 - 1页。

40/29 Fetten mit 28-011 202-70; Bestellnummer siehe Seite 16 - 1.
Grease with 28-011 202-70; for part number see page 16 - 1.
Engrase con grasa 28-011 202-70; para el número de pedido véase la página 16 - 1.
上脂用 28-011 202-70；订货号见 16 - 1页。

40/30 Schmieren mit 99-137 467-91; Bestellnummer siehe Seite 16 - 1.
Lubricate with 99-137 467-91; for part number see page 16 - 1.
Rellene con 99-137 467-91; para el número de pedido véase la página 16 - 1.
注油用 99-137 467-91；订货号见 16 - 1页。

81/3 Verwendung je nach Bedarf.
To be used as required.
Utilización según sea necesario.
根据具体需要使用.

90/1 Für Wechselstrom
For single-phase A.C.
Para corriente alterna monofásica
适用于交流电

96 Länge angeben.
State length.
Indíquese la largura.
给出长度.

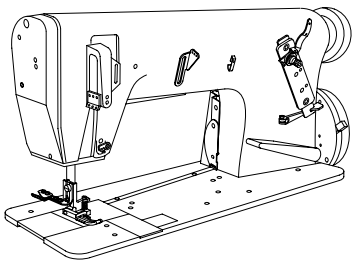

Gehäuseteile
Housing sections
Piezas del cárter
机身零件

PFAFF 3811-3/55
PFAFF 3811-15/65
PFAFF 3811-16/65

3.01

siehe Seite 10-2
see page 10-2
véase la página 10-2
见 10-2 页

siehe Seite 3-11
see page 3-11
véase la página 3-11
见 3-11 页

91-700 412-25 (2x)

91-700 412-25

11-108 285-15

91-189 056 -75/895 (-16/65)

91-171 069-75/895 (-3/55)
91-086 728-75/895 (-15/65)

91-100 055-25 (3x)

91-168 231-75/893

11-108 258-15

91-069 172-15

91-087 308-75/895

11-108 222-15 (2x)

91-084 789-75/893

11-108 237-15

91-100 270-15

91-069 299-05 40/2 (2x)

91-170 296-05 40/2

91-171 181-05

91-171 182-15

11-108 180-15 (16x)

91-187 055-15

Kopfteile
Needle head parts
Piezas de la cabeza
机头零件

PFAFF 3811-3/55
PFAFF 3811-15/65
PFAFF 3811-16/65

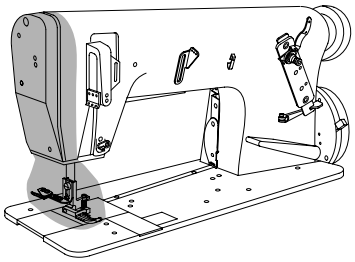

91-086 126-25
91-174 253-25
12-315 110-15
91-175 549-05
91-086 130-41
11-225 232-15
91-069 079-72/895
11-341 904-15
91-165 608-01
91-165 609-05
91-171 050-05
91-167 719-01
91-171 410-01
91-186 127-92
11-330 952-15
11-108 174-25

siehe Seite 3-3
see page 3-3
véase la página 3-3
见 3-3 页

siehe Seite 3-8
see page 3-8
véase la página 3-8
见 3-8 页

siehe Seite 3-5
see page 3-5
véase la página 3-5
见 3-5 页

siehe Seite 3-5
see page 3-5
véase la página 3-5
见 3-5 页

siehe Kapitel 2 Erläuterung der Schlüsselzeichen
see chapter 2 Explanation of key markings
véase el Cap. 2 Explicaciones de los signos clave
见第2章标记说明

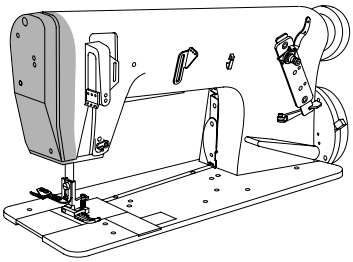

91-170 388-92 (-3/55)

11-130 224-15

11-341 902-15 (2x)

siehe Seite 3-6
see page 3-6
véase la página 3-6
见 3-6 页

91-176 564-91 (-3/55)

91-171 304-05

91-018 045-05 (2x)

14-016 910-01

14-018 570-01

91-170 387-05

91-171 307-05

91-174 081-05 32

14-215 013-23 32 40/3

91-174 082-15 32

91-169 556-05

12-610 190-45

91-020 490-15

11-132 223-15 (3x)

91-084 792-75/895

3/11

12-024 171-25

91-174 074-15

siehe Seite 3-4
see page 3-4
véase la página 3-4
见 3-4 页

91-168 351-05

11-174 173-15 (2x)

91-188 799-91 (-15/65; -16/65)

91-171 304-05

91-018 045-05 (2x)

14-016 910-01

14-018 570-01

91-171 303-92

11-130 176-15 (2x)

91-170 387-05

91-171 307-05

91-174 081-05 32

14-215 013-23 32 40/3

91-174 082-15 32

91-169 556-05

12-610 190-45

Kopfteile
Needle head parts
Piezas de la cabeza
机头零件

PFAFF 3811-3/55
PFAFF 3811-15/65
PFAFF 3811-16/65

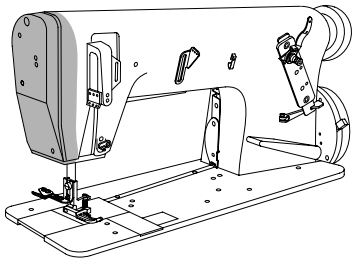

91-174 251-71/895 (-3/55)
91-188 948-71/895 (-15/65; -16/65)

91-174 072-12

11-130 245-15 (2x)

11-130 224-15

32 40/3
99-133 218-01 (2x)

11-330 955-15

siehe Seite 3-3
see page 3-3
véase la página 3-3
见 3-3 页

91-174 037-12

91-174 077-04/001

91-174 084-75/895

99-069 707-01 (2x)
32 40/3

91-174 078-04/001

11-130 224-15

91-265 306-05

91-265 305-05

siehe Seite 3-5
see page 3-5
véase la página 3-5
见 3-5 页

siehe Seite 3-3
see page 3-3
véase la página 3-3
见 3-3 页

11-130 224-15

12-024 171-25

12-305 144-15

91-165 610-12 (-3/55)
91-188 943-12 (-15/65; -16/65)

91-171 330-12

12-640 200-55 (4x)

91-169 137-05 (2x) (-3/55)
91-018 045-05 (2x) (-15/65; -16/65)

11-130 224-15

siehe Seite 3-5
see page 3-5
véase la página 3-5
见 3-5 页

siehe Seite 3-8
see page 3-8
véase la página 3-8
见 3-8 页

siehe Kapitel 2 Erläuterung der Schlüsselzeichen
see chapter 2 Explanation of key markings
véase el Cap. 2 Explicaciones de los signos clave
见第2章标记说明

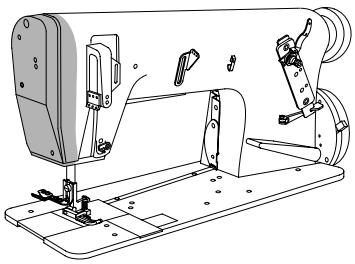

11-330 220-15

siehe Seite 3-2
see page 3-2
véase la página 3-2
见 3-2 页

95-774 585-91 40/30

siehe Seite 3-4
see page 3-4
véase la página 3-4
见 3-4 页

91-086 855-05

91-176 994-05

11-180 190-15

91-175 700-45

12-610 170-45

95-774 579-05 40/4

40/29

91-175 709-15 32

12-360 034-05

91-265 315-05 32

14-215 007-03 32 40/3

91-265 301-01

40/29

95-774 577-12

40/29

91-118 711-05 (7x)

11-330 955-15

40/29

11-330 166-15

91-265 297-05

91-265 304-05

12-610 190-45 (2x)

91-175 549-05

11-108 174-25

91-265 307-05 (2x)

12-610 170-45 (2x)

siehe Seite 3-4
see page 3-4
véase la página 3-4
见 3-4 页

91-265 316-05

91-265 337-01 40/3

11-330 166-15

91-171 230-12

40/29

91-265 296-05

11-330 169-15

91-171 227-05

40/29

95-774 578-15

91-265 298-05

Kopfteile
Needle head parts
Piezas de la cabeza
机头零件

PFAFF 3811-3/55
PFAFF 3811-15/65
PFAFF 3811-16/65

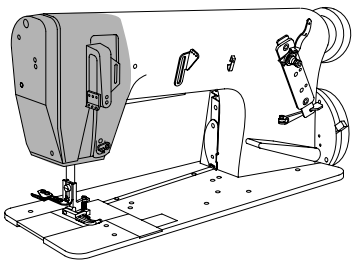

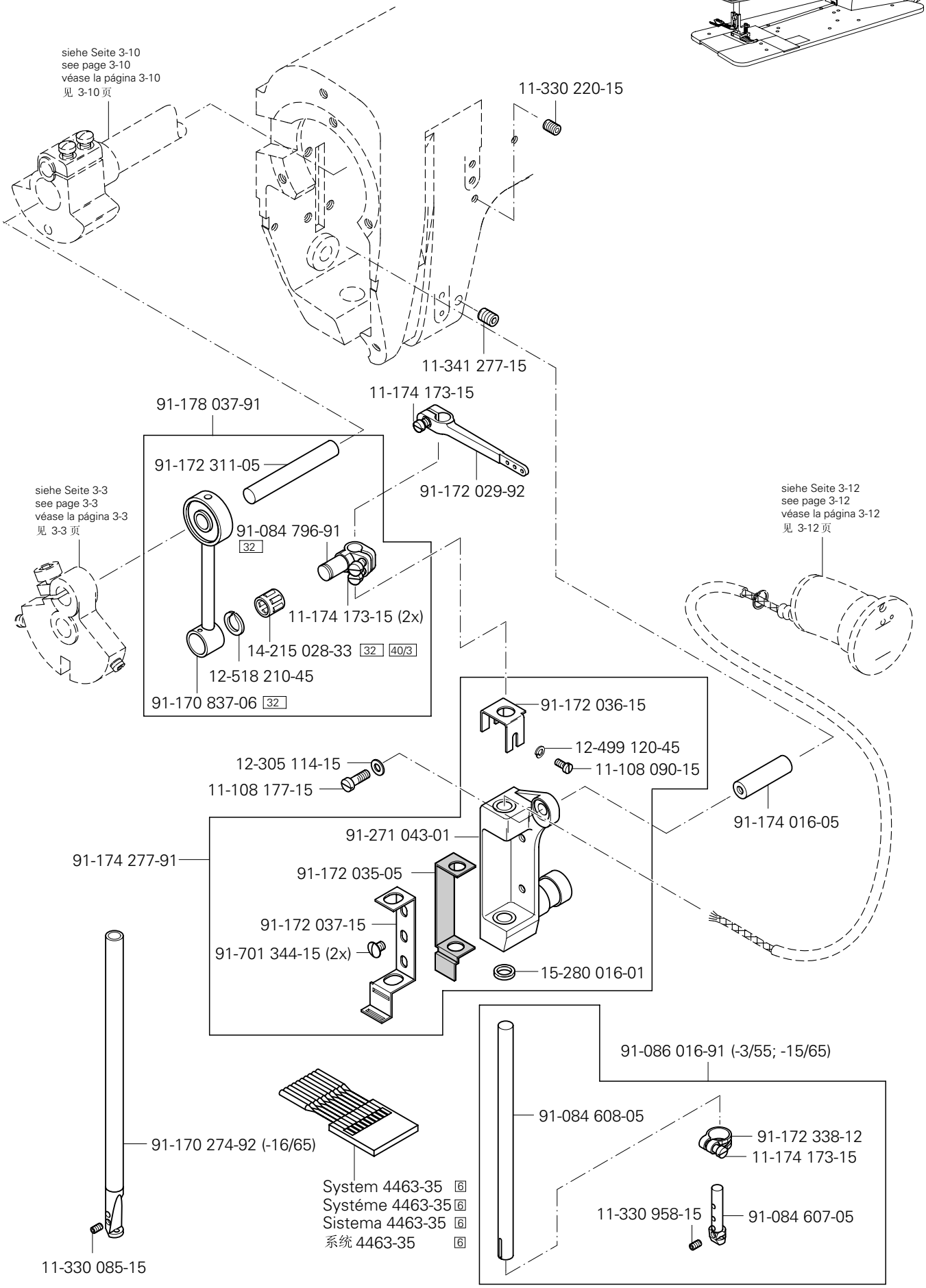

siehe Kapitel 2 Erläuterung der Schlüsselzeichen
see chapter 2 Explanation of key markings
véase el Cap. 2 Explicaciones de los signos clave
见第2章标记说明

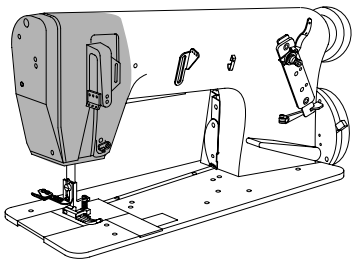

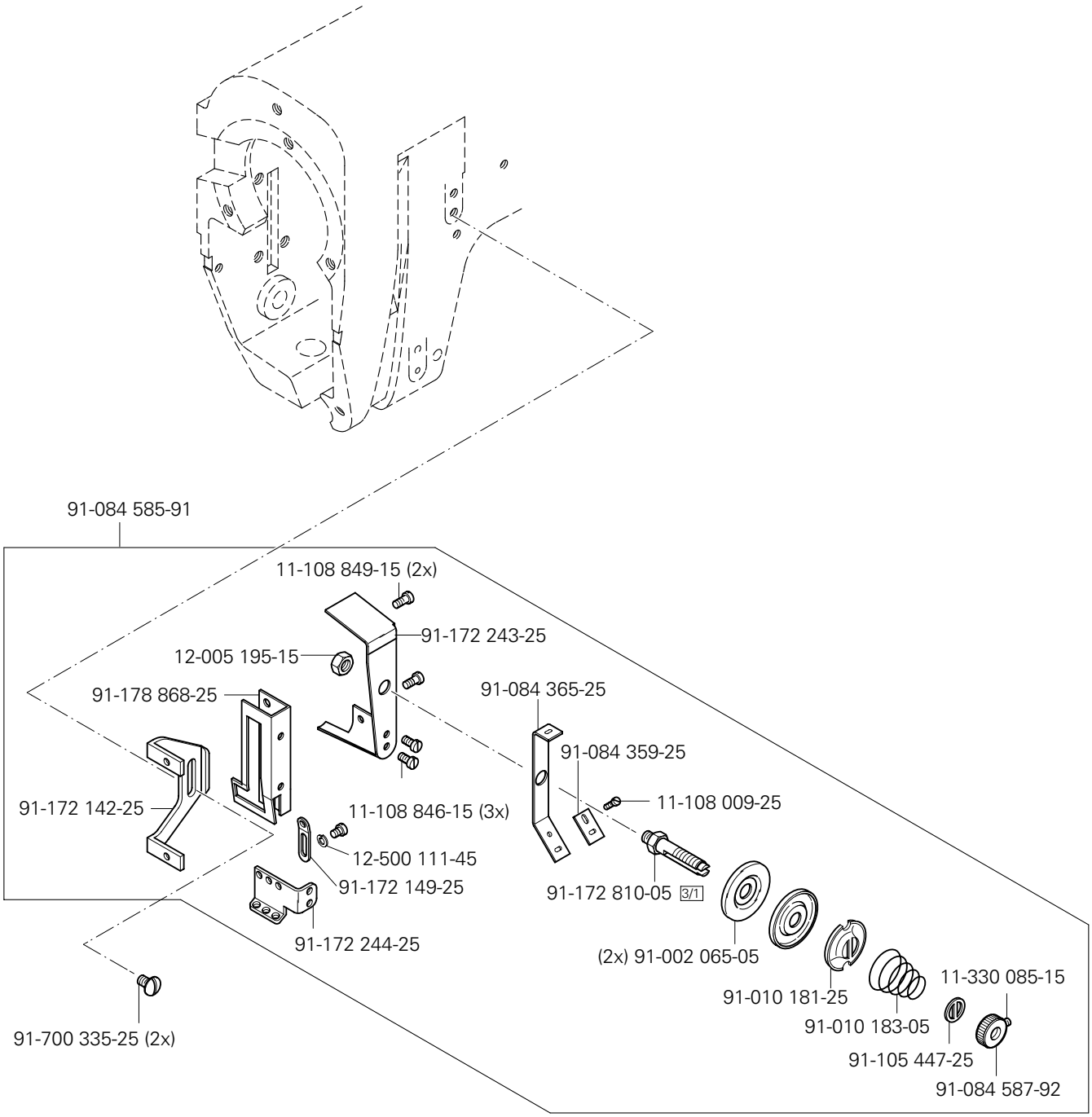
91-084 585-91
11-108 849-15 (2x)
91-172 243-25
12-005 195-15
91-178 868-25
91-084 365-25
91-084 359-25
11-108 009-25
91-172 142-25
11-108 846-15 (3x)
12-500 111-45
91-172 149-25
91-172 810-05 3/1
91-172 244-25
(2x) 91-002 065-05
11-330 085-15
91-010 181-25
91-010 183-05
91-700 335-25 (2x)
91-105 447-25
91-084 587-92

Armteile
Arm parts
Piezas del brazo
机臂零件

PFAFF 3811-3/55
PFAFF 3811-15/65
PFAFF 3811-16/65

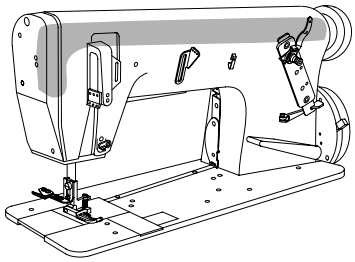

91-174 073-04 2
91-069 042-01 (2x) 32 40/3
12-610 190-45
91-174 145-05
91-171 325-15 32
91-174 252-04 2
91-174 384-91
11-330 955-15
91-165 615-93 2
siehe Seite 3-4
see page 3-4
véase la página 3-4
见 3-4 页
91-100 331-15
91-169 166-05
91-265 198-15
99-133 220-01 40/3
siehe Seite 3-5
see page 3-5
véase la página 3-5
见 3-5 页
11-330 166-15
11-341 901-15
91-171 444-12
91-069 718-05
99-069 722-01 40/3
91-169 457-12
siehe Seite 3-9
see page 3-9
véase la página 3-9
见 3-9 页

siehe Kapitel 2 Erläuterung der Schlüsselzeichen
see chapter 2 Explanation of key markings
véase el Cap. 2 Explicaciones de los signos clave
见第2章标记说明

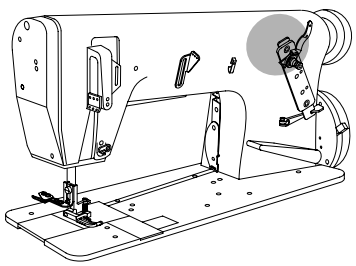

91-171 446-12
11-108 225-15
91-171 274-15
91-171 437-91 (-3/55)
91-188 850-91 (-15/65; -16/65)
91-171 273-04 [2]
11-330 955-15
14-010 665-01
91-171 255-12
91-171 268-04 [2]
11-330 955-15
11-341 902-15 (2x)
[32] 91-171 269-15
14-016 151-91
99-069 713-01 [32] [40/3] (8x)
siehe Seite 3-10
see page 3-10
véase la página 3-10
见 3-10页
91-171 270-05 [32]
91-171 272-04 [2] (2x)
[32] 91-171 447-45 (-3/55)
[32] 91-188 848-45 (-15/65; -16/65)
91-700 689-15 (2x)
siehe Seite 3-25
see page 3-25
véase la página 3-25
见 3-25页
91-171 441-01
91-171 275-92
91-069 735-05 [40/5]
siehe Seite 3-8
see page 3-8
véase la página 3-8
见 3-8 页

Armteile
Arm parts
Piezas del brazo
机臂零件

PFAFF 3811-3/55
PFAFF 3811-15/65
PFAFF 3811-16/65

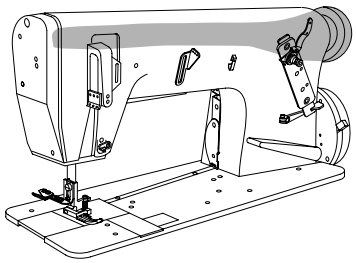

91-172 157-91 (-3/55)
14-018 644-91
91-100 330-15 (2x)
91-170 874-91
91-265 266-92
11-330 960-15
91-172 159-91 (-15/65; -16/65)
14-018 644-91
91-100 400-15 (2x)
11-210 288-15
11-335 902-15
91-168 480-15
12-361 156-15
11-335 280-15
11-341 902-15
91-170 913-72/893
11-330 280-15
91-262 195-92
91-262 196-05
siehe Seite 3-17
see page 3-17
véase la página 3-17
见 3-17页

siehe Kapitel 2 Erläuterung der Schlüsselzeichen
see chapter 2 Explanation of key markings
véase el Cap. 2 Explicaciones de los signos clave
见第2章标记说明

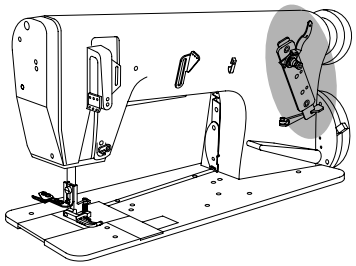

91-169 796-25
91-169 797-05
91-169 801-05
91-002 065-05 (2x)
91-701 344-15
91-169 679-25
91-169 548-05 35/1
11-108 180-15
91-170 290-71/895 (-3/55)
91-188 339-71/895 (-15/65; -16/65)
12-640 210-55
91-700 412-25 (2x)
91-170 291-71/895 (-3/55)
91-188 340-71/895 (-15/65; -16/65)
91-170 127-71/895
91-169 137-05
91-169 658-05
11-130 224-15
12-305 144-15 (2x)
13-033 244-05
91-170 159-05
91-084 805-91
11-130 239-15
91-169 633-25
91-170 276-21
12-610 230-45 (2x)
91-107 204-25 (2x)
91-169 594-25
91-701 344-15
91-172 810-05 3/1
91-002 065-05 (2x)
91-010 181-25
13-033 103-05
91-010 184-05
91-105 447-25
91-001 522-25
91-069 961-05
11-130 254-15

3.03

Armteile
Arm parts
Piezas del brazo
机臂零件

PFAFF 3811-3/55
PFAFF 3811-15/65
PFAFF 3811-16/65

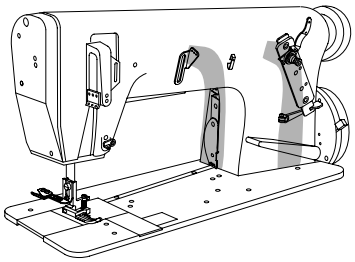

91-700 335-25
12-640 150-55
91-169 744-25 (-3/55)
91-176 551-25 (-15/65; -16/65)
13-115 022-05
91-169 746-05
91-169 741-21
91-169 745-91 (-3/55)
91-176 550-91 (-15/65; -16/65)
11-174 170-15
71-370 001-34
11-210 186-15
91-169 672-25
91-700 335-25
91-169 357-05
91-169 670-25
91-700 335-25
91-172 027-05
40/1
12-610 210-45
91-172 028-05
11-174 089-25
91-172 013-91
siehe Seite 3-6
see page 3-6
véase la página 3-6
见 3-6 页

siehe Kapitel 2 Erläuterung der Schlüsselzeichen
see chapter 2 Explanation of key markings
véase el Cap. 2 Explicaciones de los signos clave
见第2章标记说明

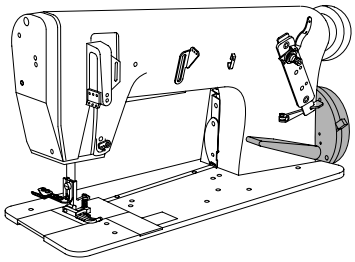

Armteile
Arm parts
Piezas del brazo
机臂零件

PFAFF 3811-3/55
PFAFF 3811-15/65
PFAFF 3811-16/65

3.03

(2x) 11-225 312-15
11-225 376-15
91-088 917-15
91-100 055-25
91-087 908-71/893
12-610 250-45
91-087 907-15
11-250 193-25 (2x)
91-088 916-15
91-088 915-15
91-087 273-71/893
91-087 306-75/893
91-087 295-95 3/3
91-088 197-75/698 3
91-087 282-11
91-087 906-15 (2x)
11-174 086-15
91-087 294-15
91-087 296-75/895
(-3/55) 91-069 222-12
(2x) 11-330 952-15
91-170 929-92
11-335-902-15
11-341-902-15
91-069 131-91
16-049 021-11
12-024 172-15
91-069 127-05
61,3 mm
12-024 171-25
16-049 020-11
91-171 063-05
91-171 414-05
91-069 222-12
(2x) 11-330 952-15

siehe Seite 3-24
see page 3-24
véase la página 3-24
见 3-24页

Grundplattenteile
Bedplate parts
Piezas del cárter
底板零件

PFAFF 3811-3/55
PFAFF 3811-15/65
PFAFF 3811-16/65

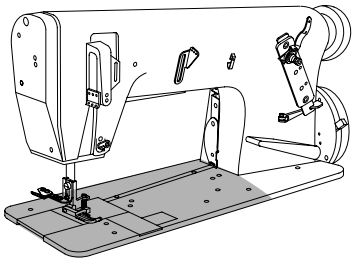

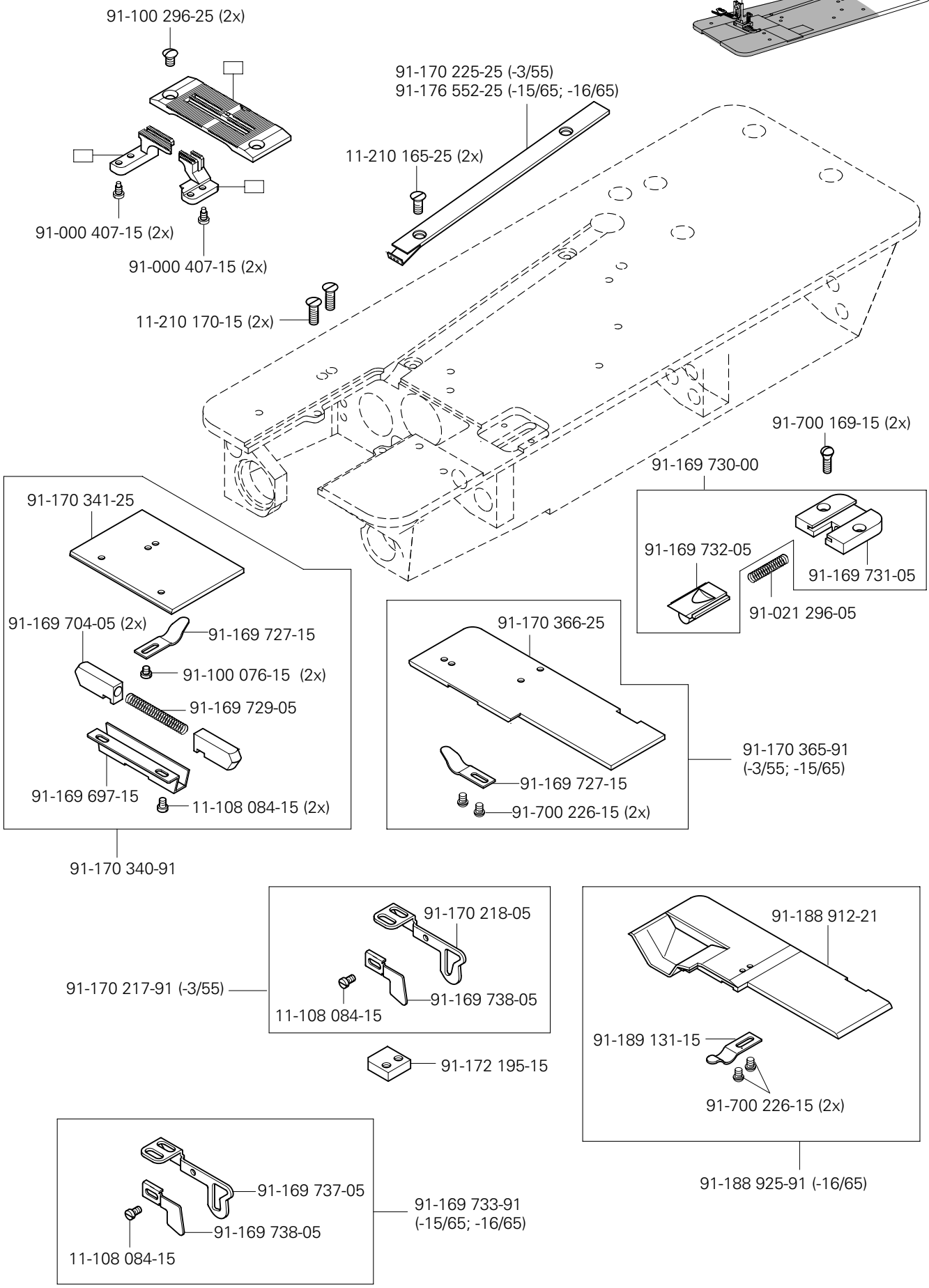

siehe Kapitel 2 Erläuterung der Schlüsselzeichen
see chapter 2 Explanation of key markings
véase el Cap. 2 Explicaciones de los signos clave
见第2章标记说明

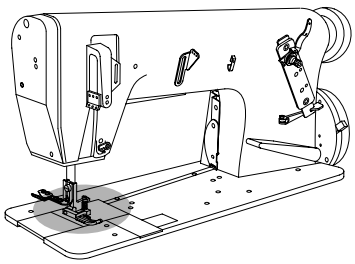

91-188 785-91

91-172 197-05

12-305 144-15

11-108 225-15

12-305 144-15

11-130 233-15

91-170 309-92 32

11-108 174-15

14-215 013-33

32 40/3

91-170 308-05 32

91-178 188-91

91-172 208-91

14-016 101-91

11-330 952-15 (2x)

91-172 209-12

11-341 904-15 (2x)

91-188 821-12

91-188 824-91

91-188 773-12

11-341 166-15

91-170 316-05 (2x)

Anschluß siehe Seite 3-17
For connection see page 3-17
Para la conexión, véase la pág. 3-17
接 见 3-17 页

11-330 166-15 (2x)

91-188 782-12 32

11-108 225-15 (2x)

Anschluß siehe Seite 3-20
For connection see page 3-20
Para la conexión, véase la pág. 3-20
接 见 3-20 页

Grundplattenteile
Bedplate parts
Piezas del cárter
底板零件

PFAFF 3811-3/55
PFAFF 3811-15/65
PFAFF 3811-16/65

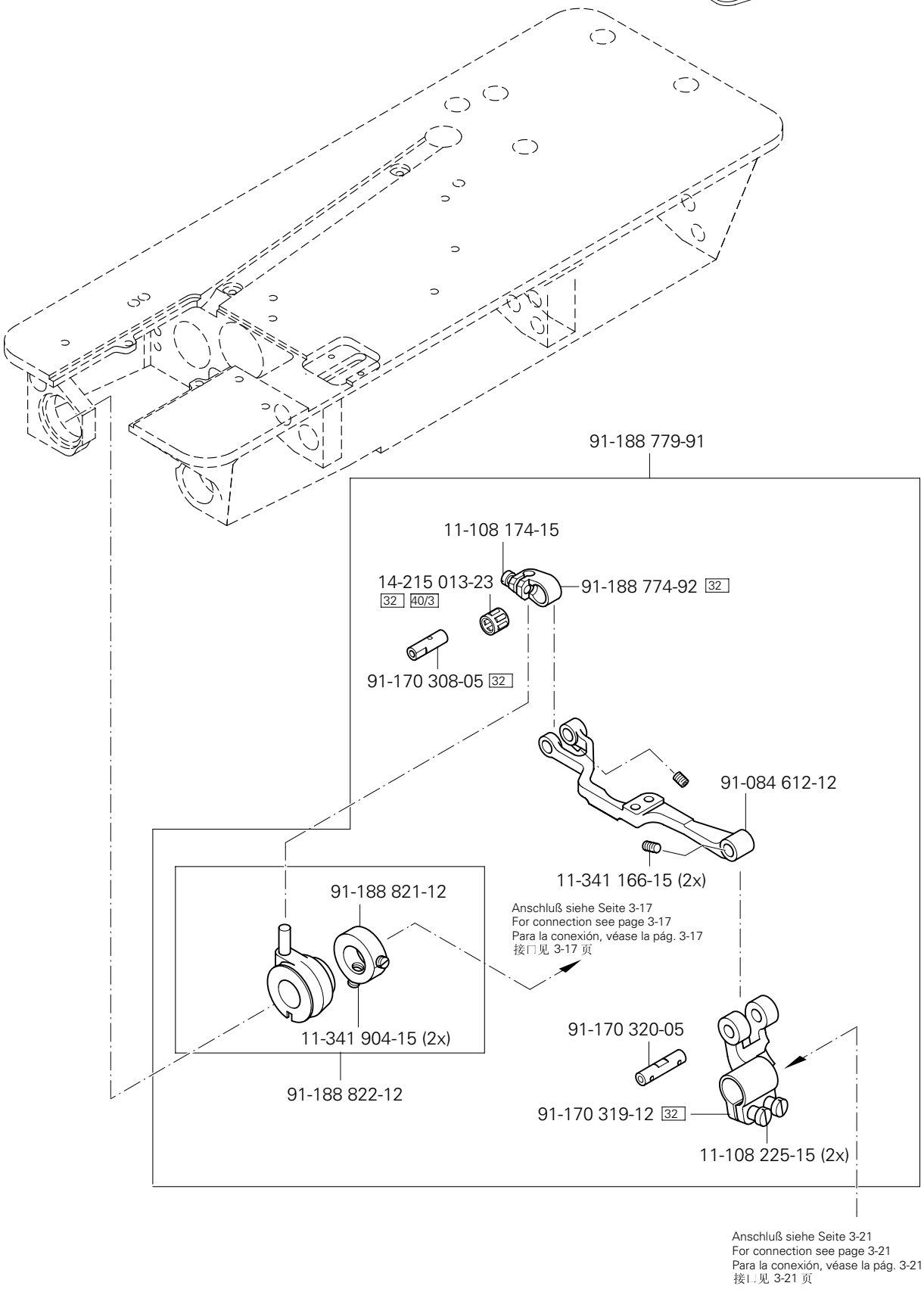

siehe Kapitel 2 Erläuterung der Schlüsselzeichen
see chapter 2 Explanation of key markings
véase el Cap. 2 Explicaciones de los signos clave
见第2章标记说明

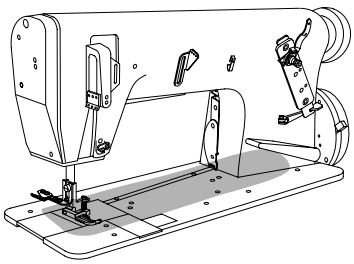

11-341 902-15 (2x)

91-172 093-11

91-169 848-92

91-172 122-01

Anschluß siehe Seite 3-18
For connection see page 3-18
Para la conexión, véase la pág. 3-18
接口见 3-18 页

11-108 174-15 (2x)

12-512 110-45 (2x)

91-172 304-91 (-3/55)
91-178 002-91 (-15/65; -16/65)

91-700 226-15 (2x)

91-172 120-15

siehe Seite 3-16
see page 3-16
véase la página 3-16
见 3-16页

91-170 156-12

11-341 904-15 (2x)

12-640 170-55 (2x)

91-169 556-05 (2x)

91-172 231-05

siehe Seite 3-15
see page 3-15
véase la página 3-15
见 3-15页

Anschluß siehe Seite 3-19
For connection see page 3-19
Para la conexión, véase la pág. 3-19
接口见 3-19 页

11-335 280-15

91-170 878-05

91-171 176-75/770

11-330 280-15

91-266 520-92

siehe Seite 3-23
see page 3-23
véase la página 3-23
见 3-23 页

siehe Seite 3-10
see page 3-10
véase la página 3-10
见 3-10 页

siehe Seite 3-22
see page 3-22
véase la página 3-22
见 3-22 页

Grundplattenteile
Bedplate parts
Piezas del cárter
底板零件

PFAFF 3811-3/55
PFAFF 3811-15/65
PFAFF 3811-16/65

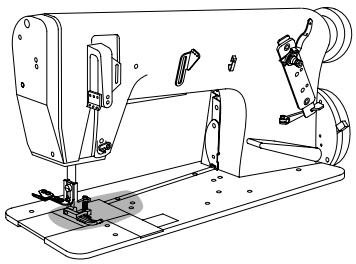

11-330 952-15
91-172 572-15
91-169 614-05 (0,5) 27/2
91-169 615-05 (0,8) 27/2
91-170 693-05 (0,3) 27/2
91-170 694-05 (1,2) 27/2
11-108 177-15 (2x)
11-341 217-15
91-170 891-15
12-005 175-15
siehe Seite 3-19
see page 3-19
véase la página 3-19
见 3-19 页
siehe Seite 3-17
see page 3-17
véase la página 3-17
见 3-17 页
91-172 175-91 (-3/55)
11-130 233-15
11-335 217-15
91-172 166-91 32
91-178 084-05 (2,7) 27/2
99-134 225-05 (3,7) 27/2
81/3
91-170 409-05
14-215 253-43 32 40/3
14-215 049-13 32 40/3
91-168 322-05 (2x)
91-170 234-05 32
91-172 025-15
91-172 597-91 32
91-169 814-92
11-130 173-15 (3x)
11-330 166-15
91-170 361-91
91-172 026-05
11-108 174-15
11-174 176-15 (2x)
11-130 233-15
11-335 217-15
91-172 166-91 32
91-178 084-05 (2,7) 27/2
99-134 225-05 (3,7) 27/2
81/3
14-215 253-43 32 40/3
91-172 025-15
91-172 595-91 32
91-169 814-92
14-215 049-13 32 40/3
91-170 361-91
91-168 322-05 (2x)
11-330 166-15
91-170 234-05 32
91-172 026-05
11-108 174-15
11-174 176-15 (2x)
91-172 171-91 (-15/65; -16/65)

siehe Kapitel 2 Erläuterung der Schlüsselzeichen
see chapter 2 Explanation of key markings
véase el Cap. 2 Explicaciones de los signos clave
见第2章标记说明

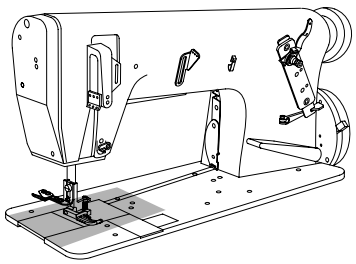

91-170 793-11
91-170 797-15
11-330 085-15 (2x)
91-170 794-11
11-130 176-15
siehe Seite 3-17
see page 3-17
véase la página 3-17
见 3-17 页
siehe Seite 3-18
see page 3-18
véase la página 3-18
见 3-18 页
91-170 892-05 32
91-017 378-15 (2x)
91-070 068-91 32
91-012 754-05
91-172 018-45 3 40/3
11-108 177-15
91-170 843-92 32
91-170 890-12
14-215 022-33 (2x) 32 40/3
11-130 179-15
11-178 172-15
26-536 303-09 3 40/2
91-172 031-05 40/2
91-018 359-75/770
91-170 240-12
11-330 166-15
91-170 284-05 32
11-130 233-15
11-130 287-15 (2x)
14-215 052-33 (2x) 32 40/3
91-170 286-05
91-170 285-05
91-170 897-91

Grundplattenteile
Bedplate parts
Piezas del cárter
底板零件

PFAFF 3811-3/55
PFAFF 3811-15/65
PFAFF 3811-16/65

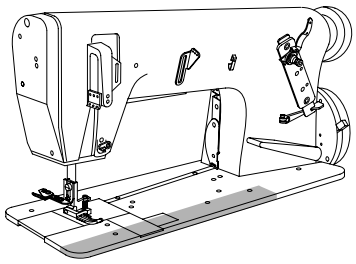

40/3

11-341 277-15

Anschluß siehe Seite 3-21
For connection see page 3-21
Para la conexión, véase la pág. 3-21
接口见 3-21 页

siehe Seite 3-22
see page 3-22
véase la página 3-22
见 3-22 页

91-188 823-05

siehe Seite 3-15
see page 3-15
véase la página 3-15
见 3-15 页

91-168 347-05

91-171 156-05 32

14-215 118-43 (2x)
32 40/3

91-171 381-05 32

91-171 380-91

91-168 347-05

12-610 280-45

siehe Kapitel 2 Erläuterung der Schlüsselzeichen
see chapter 2 Explanation of key markings
véase el Cap. 2 Explicaciones de los signos clave
见第2章标记说明

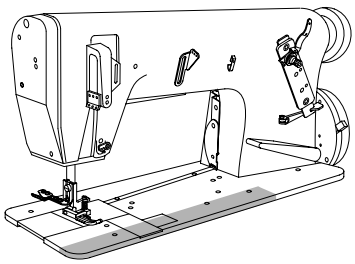

11-341 277-15

siehe Seite 3-20
see page 3-20
véase la página 3-20
见 3-20 页

siehe Seite 3-16
see page 3-16
véase la página 3-16
见 3-16 页

91-188 819-05

12-640 220-55

siehe Seite 3-23
see page 3-23
véase la página 3-23
见 3-23 页

91-107 204-25

91-700 785-15 (2x)

91-171 387-91

91-168 319-12

91-107 204-25

91-174 171-05 32

14-215 049-13 32 40/3

91-171 388-05 32

Grundplattenteile
Bedplate parts
Piezas del cárter
底板零件

PFAFF 3811-3/55
PFAFF 3811-15/65
PFAFF 3811-16/65

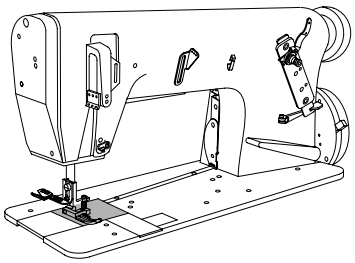

91-168 341-05 40/5
91-029 521-05
91-068 074-05

siehe Seite 3-17
see page 3-17
véase la página 3-17
见 3-17 页

11-341 902-15 (2x)
11-330 955-15

91-171 465-91

11-330 955-15
91-171 158-12
11-108 225-15

91-171 478-91

91-168 496-92
11-108 222-15 (2x)

siehe Seite 3-20
see page 3-20
véase la página 3-20
见 3-20 页

siehe Seite 3-24
see page 3-24
véase la página 3-24
见 3-24 页

siehe Kapitel 2 Erläuterung der Schlüsselzeichen
see chapter 2 Explanation of key markings
véase el Cap. 2 Explicaciones de los signos clave
见第2章标记说明

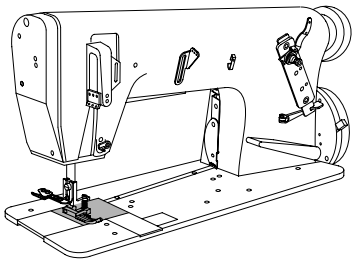

91-171 383-91 (-3/55)
91-188 679-91 (-15/65; -16/65)

siehe Seite 3-22
see page 3-22
véase la página 3-22
见 3-22 页

11-341 902-15 (2x)

11-330 955-15

siehe Seite 3-17
see page 3-17
véase la página 3-17
见 3-17 页

siehe Seite 3-21
see page 3-21
véase la página 3-21
见 3-21 页

91-171 392-92 (-3/55)
91-188 778-92 (-15/65; -16/65)

11-330 955-15

11-108 177-15

11-108 225-15

siehe Seite 3-25
see page 3-25
véase la página 3-25
见 3-25 页

Grundplattenteile
Bedplate parts
Piezas del cárter
底板零件

PFAFF 3811-3/55
PFAFF 3811-15/65
PFAFF 3811-16/65

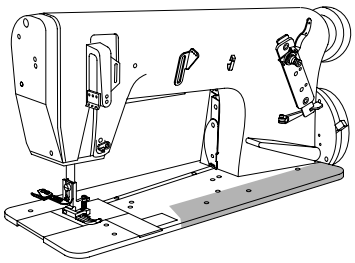

siehe Seite 3-13
see page 3-13
véase la página 3-13
见 3-13 页

12-624 310-45

91-171 189-12

11-108 225-15

91-700 785-15 (2x)

91-171 409-12

11-130 224-15

91-168 858-12

11-305 248-15 (2x)

12-024 171-25 (2x)

91-174 293-05

91-171 205-05 40/5

siehe Seite 3-22
see page 3-22
véase la página 3-22
见 3-22 页

91-171 467-04/002

91-168 833-05 40/5

siehe Kapitel 2 Erläuterung der Schlüsselzeichen
see chapter 2 Explanation of key markings
véase el Cap. 2 Explicaciones de los signos clave
见第2章标记说明

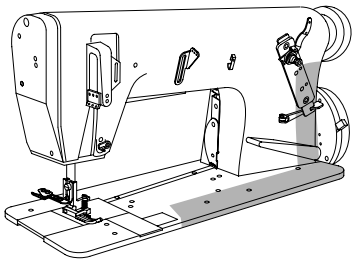

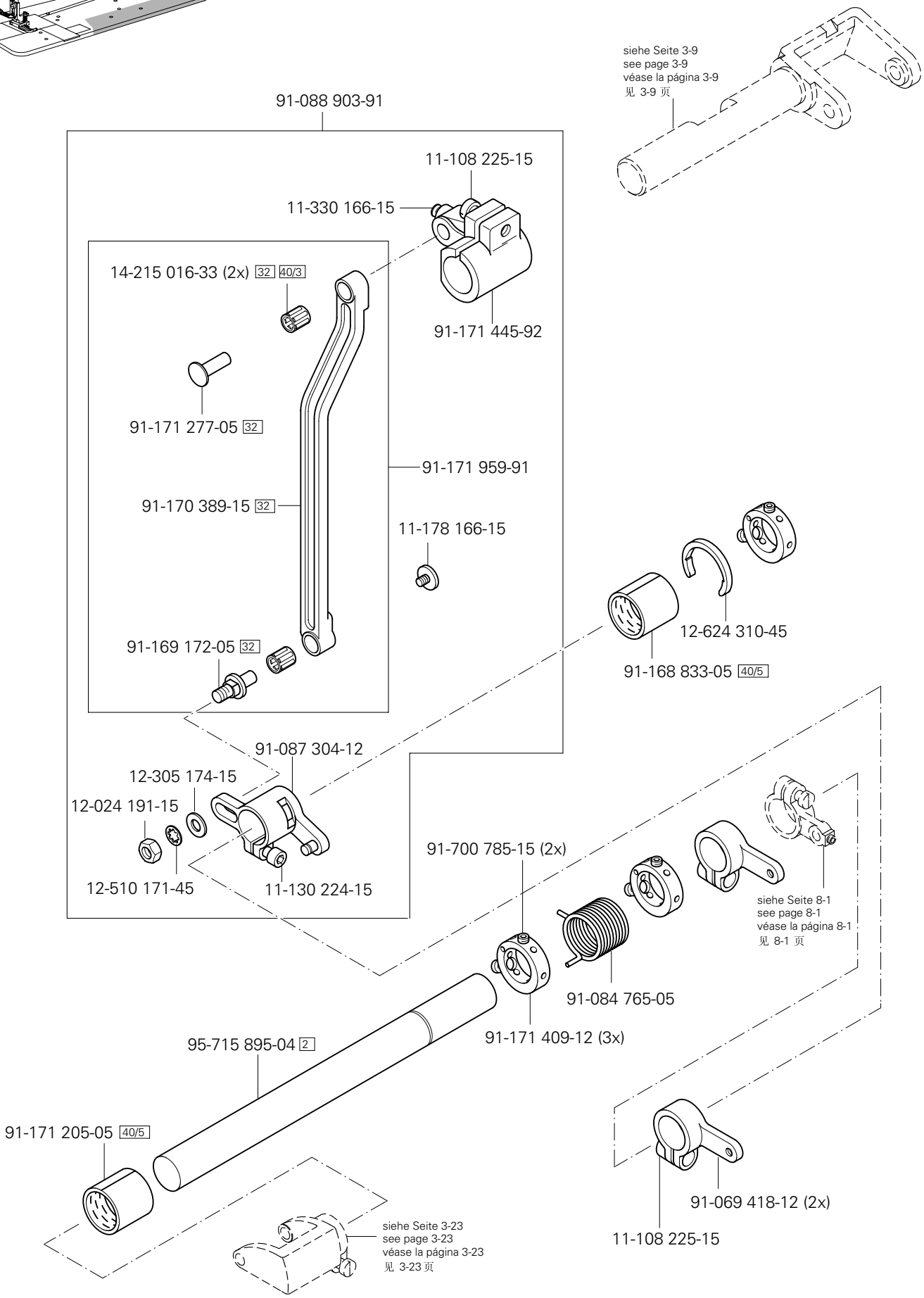

siehe Kapitel 2 Erläuterung der Schlüsselzeichen
see chapter 2 Explanation of key markings
véase el Cap. 2 Explicaciones de los signos clave
见第2章标记说明

Kanten-Beschneideinrichtung
Edge trimmer
Recortador
切边器

PFAFF 3811-16/65

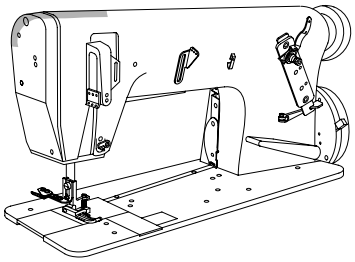

91-700 412-25 (3x)
91-188 916-75/895
91-188 953-91
11-330 962-15 (2x)
91-064 839-12
11-225 292-15 (3x)
91-083 789-05
91-188 945-12
11-335 169-15
14-218 050-01 (2x)
14-215 049-13 (2x) 40/3
99-134 203-45 (2x)
91-188 898-05 (2x)
12-360 086-05 (2x)
12-640 220-55 (2x)
91-188 908-92 (2x)
11-130 227-15
12-710 210-12
14-215 013-33 40/3
11-130 227-15
91-188 911-12
91-069 042-01
11-341 085-15 (4x)
91-166 060-04 2
91-188 949-92
11-341 217-15 (2x)
91-188 904-05 (2x)
91-181 212-05
12-024 171-25
91-188 892-15
91-188 905-05
91-021 111-05
11-225 226-15
12-322 029-15
99-134 203-45 (2x)
91-188 899-05
14-215 025-33 40/3
12-640 190-55
40/3 14-215 049-13 (2x)
12-360 054-05 (2x)
91-188 894-05
11-341 217-15
12-360 084-05
12-640 210-55
91-188 893-92
12-305 144-15
11-132 232-15
91-189 044-75/895
91-189 014-05
91-189 019-05
11-330 956-15 (2x)
91-188 897-05
91-189 020-15
11-108 174-15 (2x)
11-178 220-15 (2x)

(die sonstigen Teile wie in Register 3.01 bis 3.04)
(for all other parts see Sections 3.01 to 3.04)
(las demás piezas como en los registros 3.01 al 3.04)
(其它零件与3. 01至3. 04章中的相同)

siehe Kapitel 2 Erläuterung der Schlüsselzeichen
see chapter 2 Explanation of key markings
véase el Cap. 2 Explicaciones de los signos clave
见第2章标记说明

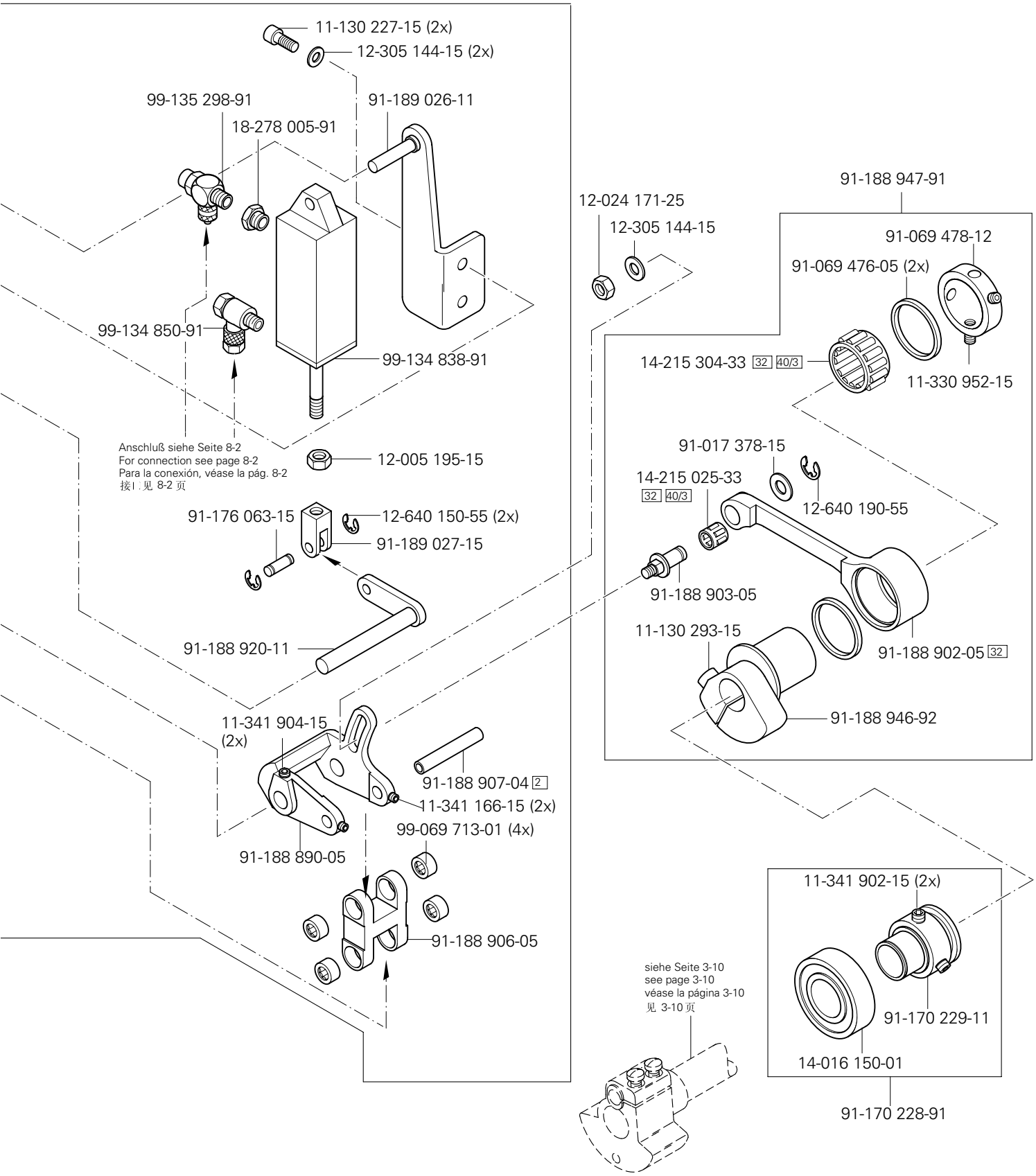
11-130 227-15 (2x)
12-305 144-15 (2x)
99-135 298-91
91-189 026-11
18-278 005-91
99-134 850-91
99-134 838-91
Anschluß siehe Seite 8-2
For connection see page 8-2
Para la conexión, véase la pág. 8-2
接口 见 8-2 页
12-005 195-15
91-176 063-15
12-640 150-55 (2x)
91-189 027-15
91-188 920-11
11-341 904-15 (2x)
91-188 907-04 2
11-341 166-15 (2x)
99-069 713-01 (4x)
91-188 890-05
91-188 906-05
12-024 171-25
12-305 144-15
91-188 947-91
91-069 478-12
91-069 476-05 (2x)
14-215 304-33 32 40/3
11-330 952-15
91-017 378-15
14-215 025-33
32 40/3
12-640 190-55
91-188 903-05
11-130 293-15
91-188 902-05 32
91-188 946-92
11-341 902-15 (2x)
91-170 229-11
14-016 150-01
91-170 228-91
siehe Seite 3-10
see page 3-10
véase la página 3-10
见 3-10 页

Presserfuß-Automatik
Automatic presser foot lifter
Alzaprensatelas
压脚自动提升器

PFAFF 3811-3/55
PFAFF 3811-15/65
PFAFF 3811-16/65

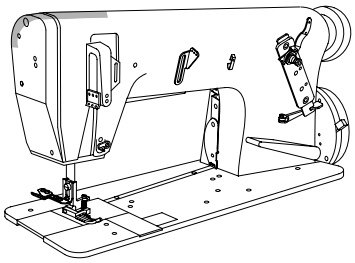

95-774 608-90 (-3/55)

11-130 383-15

Y1

Anschluß siehe Seite 10-1
For connection see page 10-1
Para la conexión, véase la pág. 10-1
接口见 10-1 页

Anschluß siehe Seite 8-1
For connection see page 8-1
Para la conexión, véase la pág. 8-1
接口见 8-1 页

99-137 472-91

91-140 708-05 (2x)

91-085 378-91

siehe Seite 3-4
see page 3-4
véase la página 3-4
见 3-4 页

95-774 643-90 (-15/65; -16/65)

11-130 383-15

Y1

Anschluß siehe Seite 10-1
For connection see page 10-1
Para la conexión, véase la pág. 10-1
接口见 10-1 页

Anschluß siehe Seite 8-1
For connection see page 8-1
Para la conexión, véase la pág. 8-1
接口见 8-1 页

99-137 472-91

95-774 610-05

91-140 708-05

12-335 191-15

91-085 378-91

(die sonstigen Teile wie in Register 3.01 bis 3.04)
(for all other parts see Sections 3.01 to 3.04)
(las demás piezas como en los registros 3.01 al 3.04)
(其它零件与3. 01至3. 04章中的相同)

siehe Kapitel 2 Erläuterung der Schlüsselzeichen
see chapter 2 Explanation of key markings
véase el Cap. 2 Explicaciones de los signos clave
见第2章标记说明

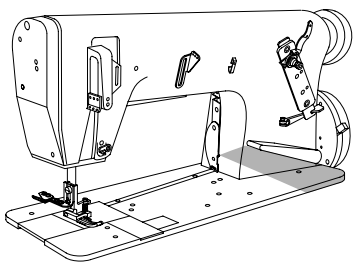

95-774 642-71/951
13-052 248-15
12-499 210-45
91-172 903-72/951
11-130 377-15
99-137 478-91
Anschluß siehe Seite 10-1
For connection see page 10-1
Para la conexión, véase la pág. 10-1
接口见 10-1 页
Anschluß siehe Seite 8-1
For connection see page 8-1
Para la conexión, véase la pág. 8-1
接口见 8-1 页
91-172 910-05
91-174 424-15
91-174 425-92
siehe Seite 3-24
see page 3-24
véase la página 3-24
见 3-24 页
11-130 227-15
91-175 717-15
11-225 902-15 (4x)

Differential-Stelleinrichtung
Differential adjusting device
Dispositivo regulador del arrastre diferencial
差动送料调节装置

PFAFF 3811-3/55
PFAFF 3811-15/65
PFAFF 3811-16/65

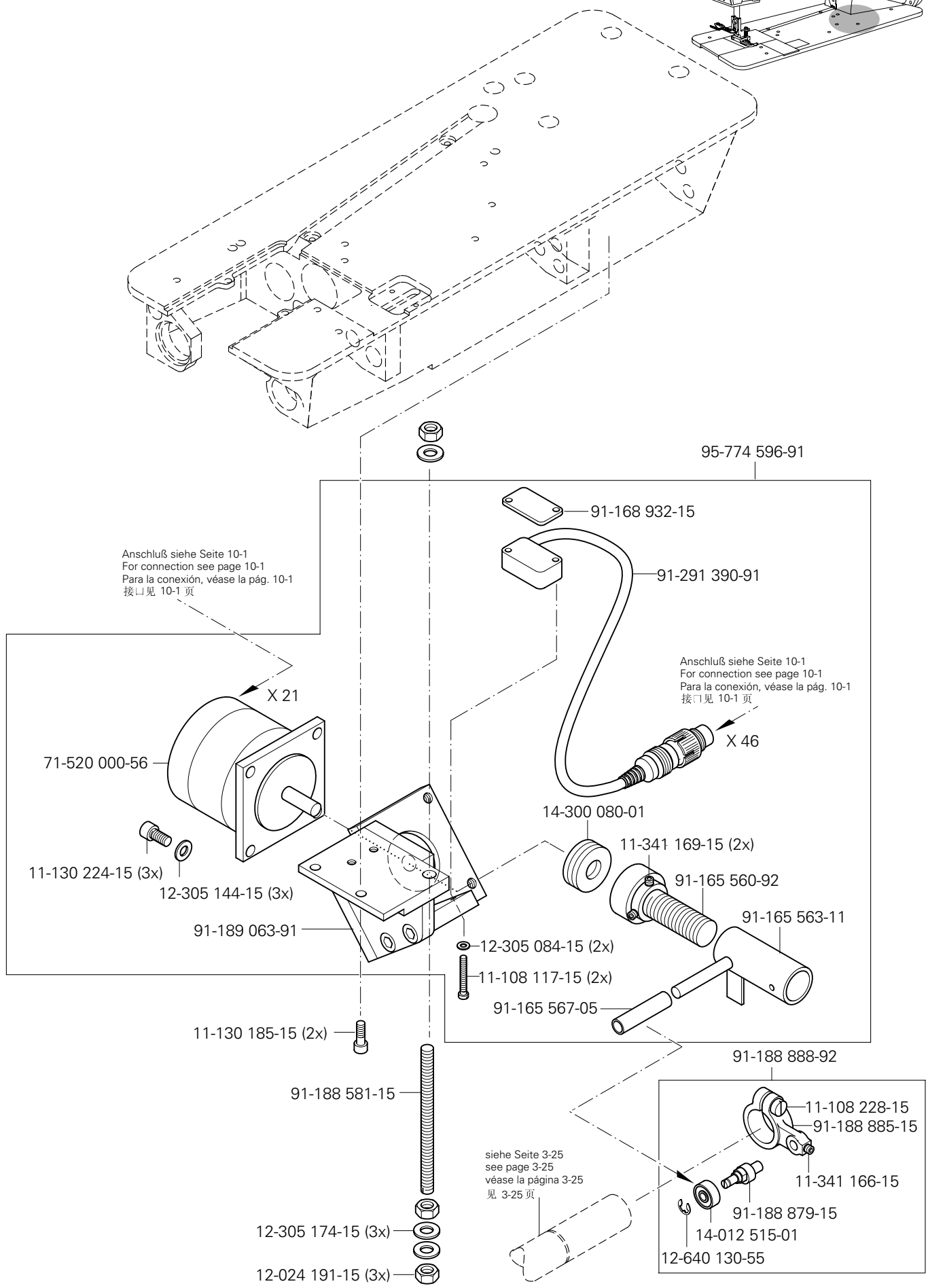

(die sonstigen Teile wie in Register 3.01 bis 3.04)
(for all other parts see Sections 3.01 to 3.04)
(las demás piezas como en los registros 3.01 al 3.04)
(其它零件与3. 01至3. 04章中的相同)

siehe Kapitel 2 Erläuterung der Schlüsselzeichen
see chapter 2 Explanation of key markings
véase el Cap. 2 Explicaciones de los signos clave
见第2章标记说明

(-3/55)

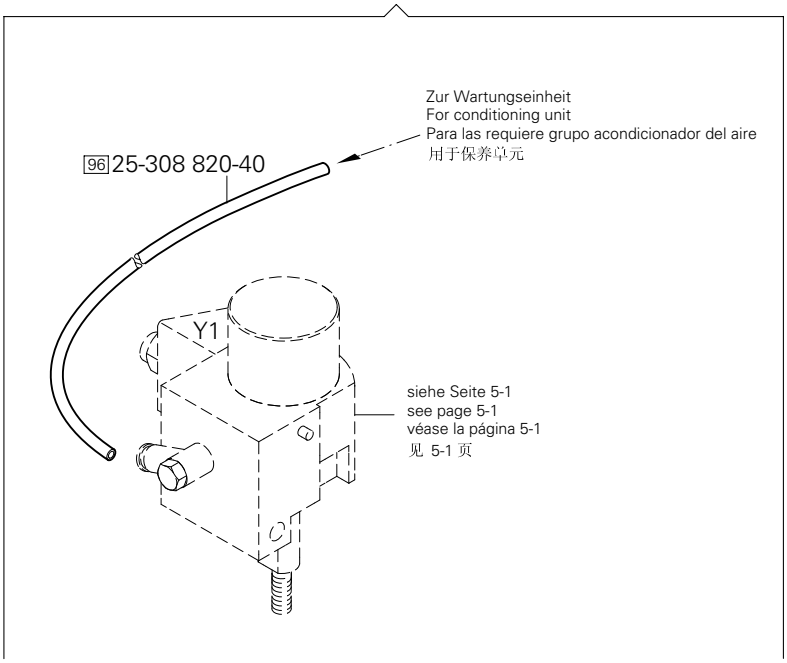
Zur Wartungseinheit
For conditioning unit
Para las requiere grupo acondicionador del aire
用于保养单元
96 25-308 820-40
Y1
siehe Seite 5-1
see page 5-1
véase la página 5-1
见 5-1 页

(-15/65)

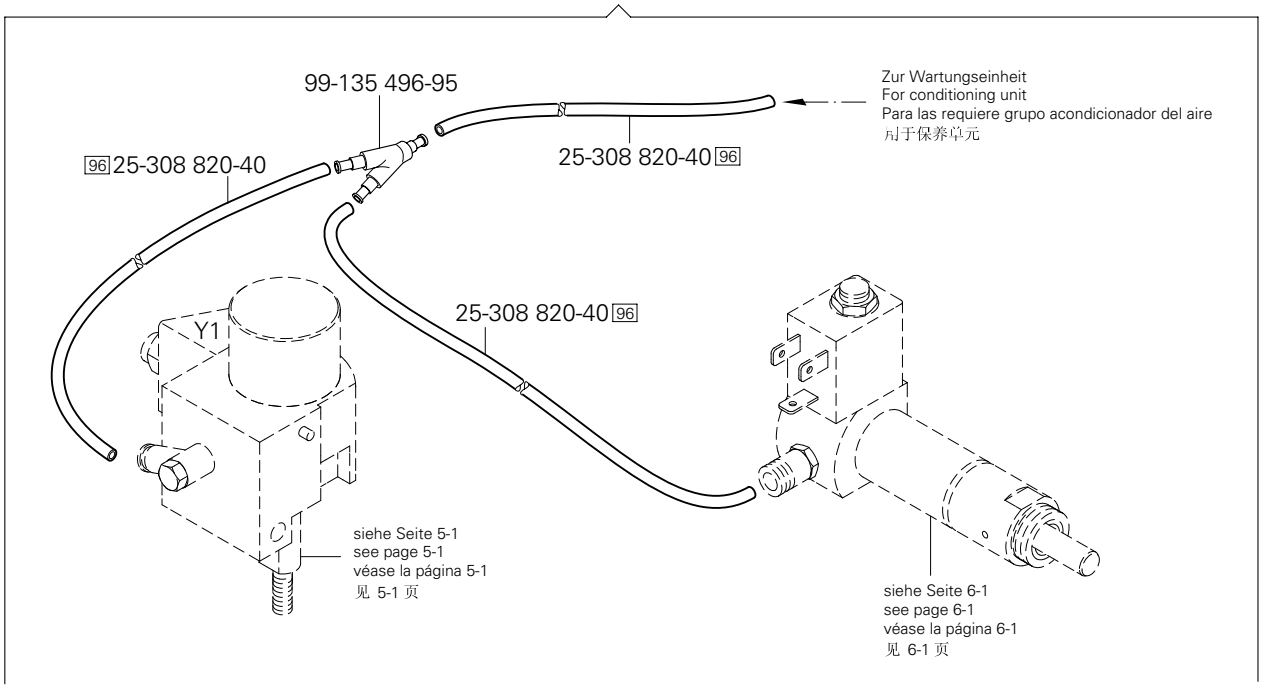
99-135 496-95
Zur Wartungseinheit
For conditioning unit
Para las requiere grupo acondicionador del aire
用于保养单元
96 25-308 820-40
25-308 820-40 96
25-308 820-40 96
Y1
siehe Seite 5-1
see page 5-1
véase la página 5-1
见 5-1 页
siehe Seite 6-1
see page 6-1
véase la página 6-1
见 6-1 页

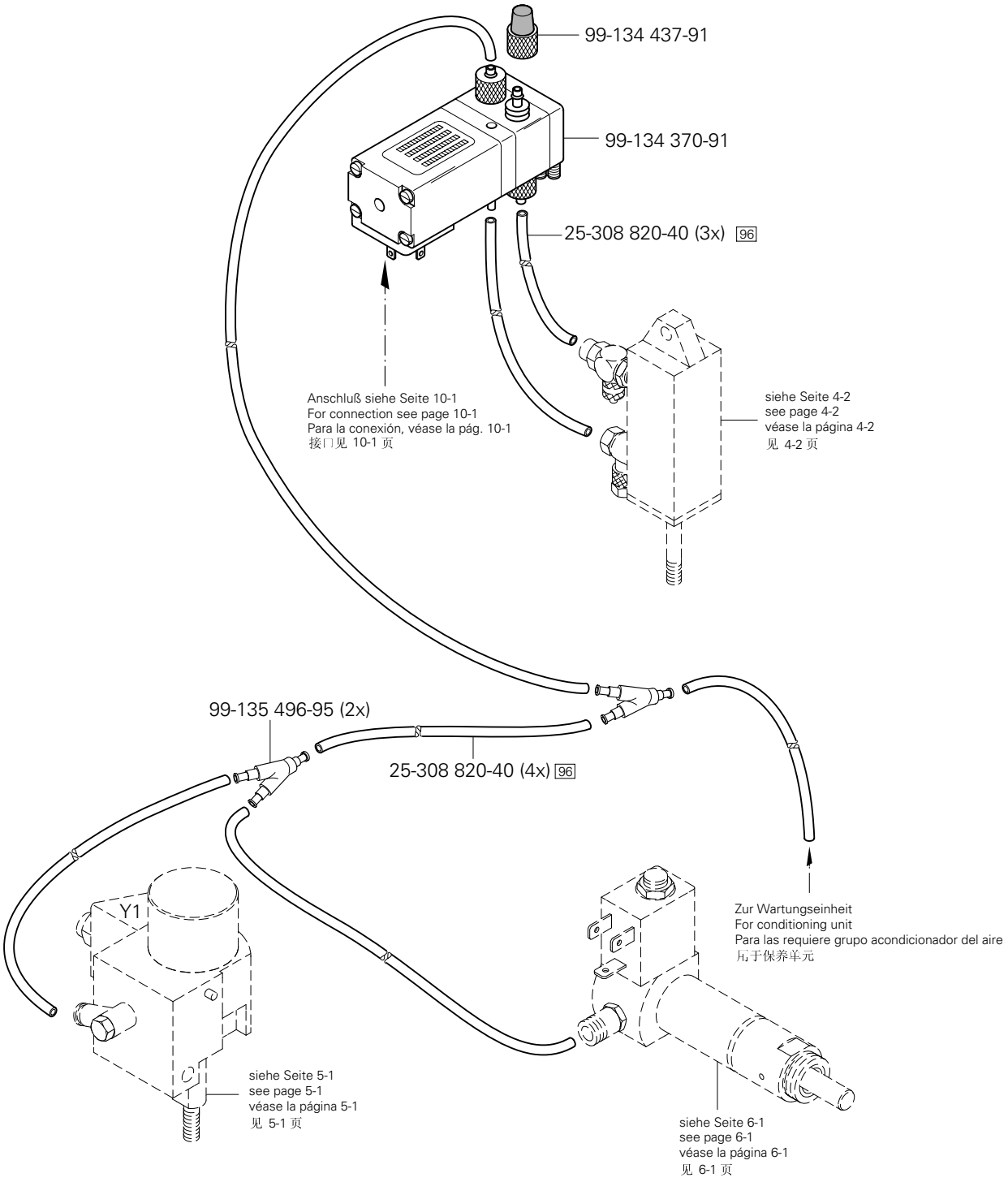

(die sonstigen Teile wie in Register 3.01 bis 3.04)
(for all other parts see Sections 3.01 to 3.04)
(las demás piezas como en los registros 3.01 al 3.04)
(其它零件与3. 01至3. 04章中的相同)

siehe Kapitel 2 Erläuterung der Schlüsselzeichen
see chapter 2 Explanation of key markings
véase el Cap. 2 Explicaciones de los signos clave
见第2章标记说明

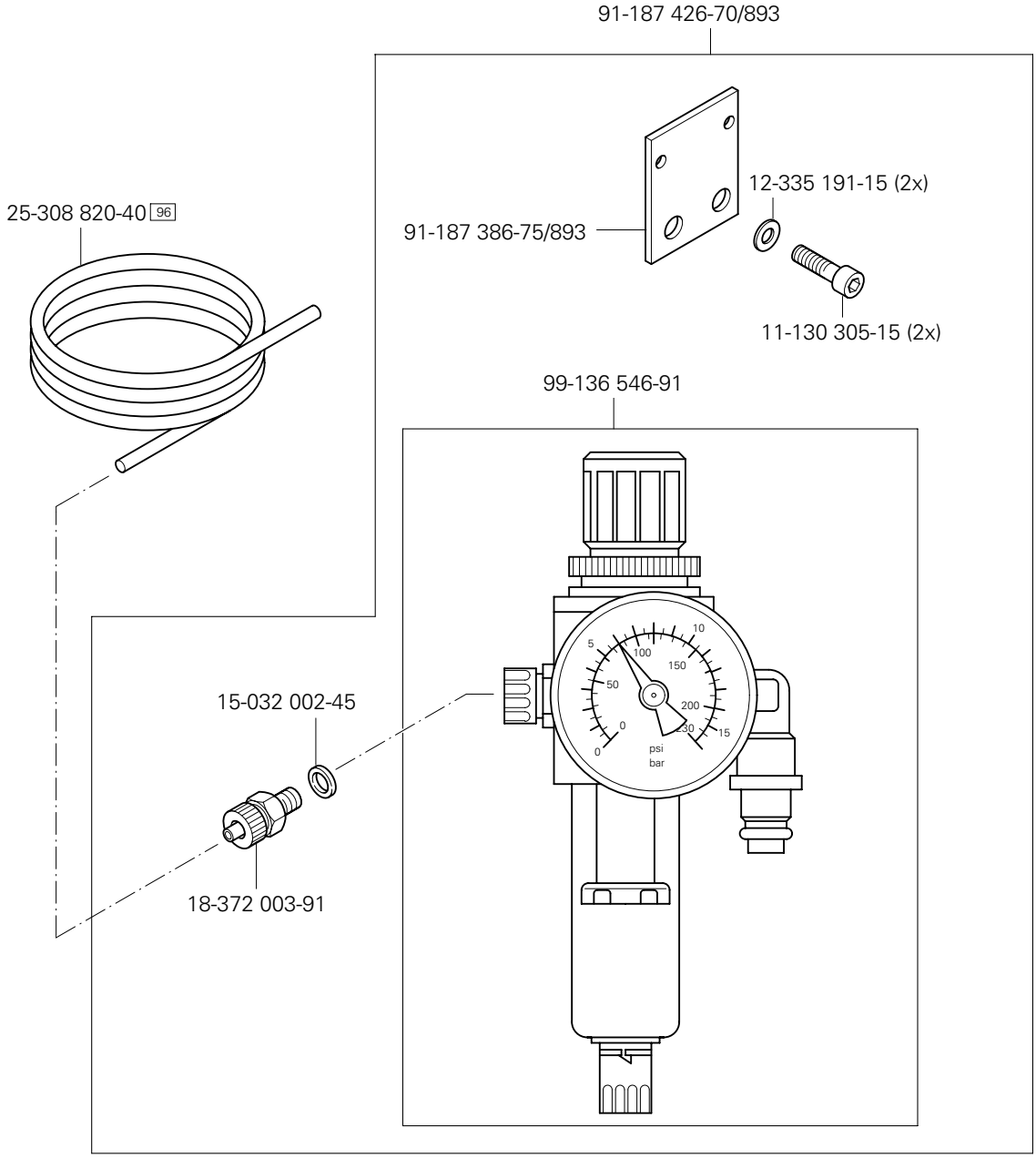
91-187 426-70/893
12-335 191-15 (2x)
25-308 820-40 96
91-187 386-75/893
11-130 305-15 (2x)
99-136 546-91
15-032 002-45
18-372 003-91
psi
bar

10.01 Kabelbaum zum Oberteil
Cable tree to sewing head
Mazo de cables para el cabezal
上部机器电缆束

PFAFF 3811-3/55
PFAFF 3811-15/65
PFAFF 3811-16/65

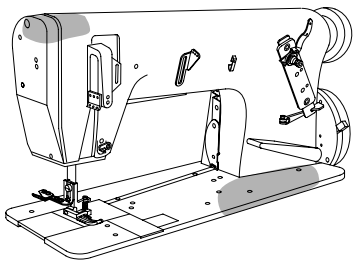

91-100 055-25

71-370 001-34

91-292 202-91

Anschluß siehe Seite 10-6
For connection see page 10-6
Para la conexión, véase la pág. 10-6
接口见 10-6 页

X 13

siehe Seite 5-1
see page 5-1
véase la página 5-1
见 5-1 页

X 51

Y1

Z 2

X 54

Y4

Y7

X 57

siehe Seite 8-2
see page 8-2
véase la página 8-2
见 8-2 页

siehe Seite 6-1
see page 6-1
véase la página 6-1
见 6-1 页

Anschluß siehe Seite 10-6
For connection see page 10-6
Para la conexión, véase la pág. 10-6
接口见 10-6 页

91-292 200-91

siehe Seite 7-1
see page 7-1
véase la página 7-1
见 7-1 页

X 46

X 5

X 36

Anschluß siehe Seite 10-7
For connection see page 10-7
Para la conexión, véase la pág. 10-7
接口见 10-7 页

X 21

91-292 188-91

Anschluß siehe Seite 10-6
For connection see page 10-6
Para la conexión, véase la pág. 10-6
接口见 10-6 页

X 4/B

siehe Seite 7-1
see page 7-1
véase la página 7-1
见 7-1 页

siehe Kapitel 2 Erläuterung der Schlüsselzeichen
see chapter 2 Explanation of key markings
véase el Cap. 2 Explicaciones de los signos clave
见第2章标记说明

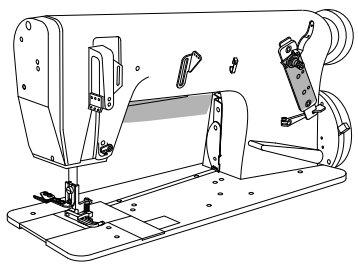

X 22

Anschluß siehe Seite 10-6
For connection see page 10-6
Para la conexión, véase la pág. 10-6
接口见 10-6 页

91-292 208-91

X 11/A

71-370 001-35

11-108 174-15

91-188 149-75/895

11-108 177-15 (2x)

11-130 287-15 (2x)

71-130 005-89 (20x)

91-292 209-71/699

siehe Seite 3-11
see page 3-11
véase la página 3-11
见 3-11 页

11-108 180-25

95-774 983-71/895

91-292 060-91

A 2

91-292 350-71/699

Anschluß siehe Seite 10-6
For connection see page 10-6
Para la conexión, véase la pág. 10-6
接口见 10-6 页

X 1/A

10.03 Oberteilerkennung / Sewing head identification / Detección de la parte superior / 机头识别

PFAFF 3811-3/55
PFAFF 3811-15/65
PFAFF 3811-16/65

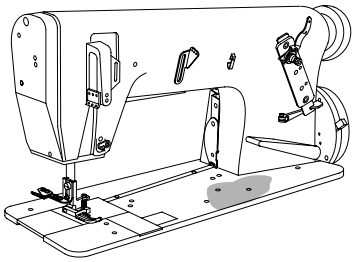

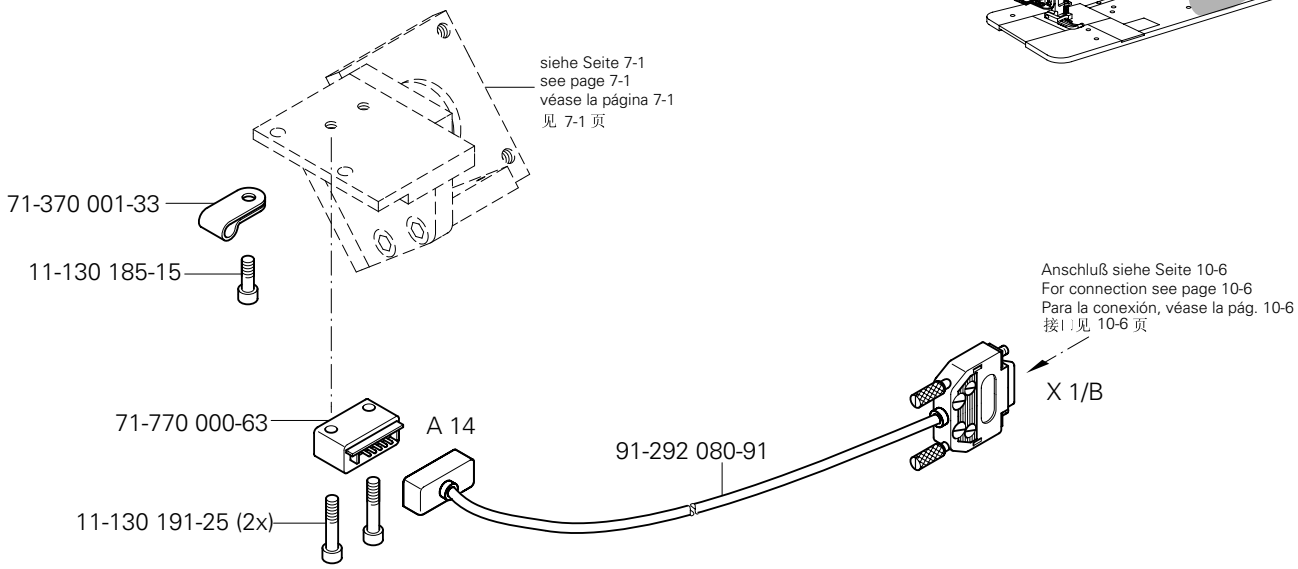

10.04 Positionsgeber / Synchronizer / Sincronizador / 位置传感器

PFAFF 3811-3/55
PFAFF 3811-15/65
PFAFF 3811-16/65

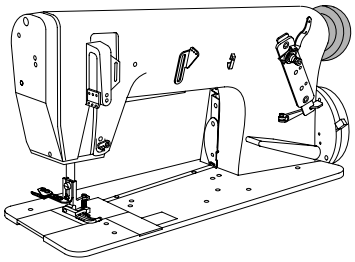

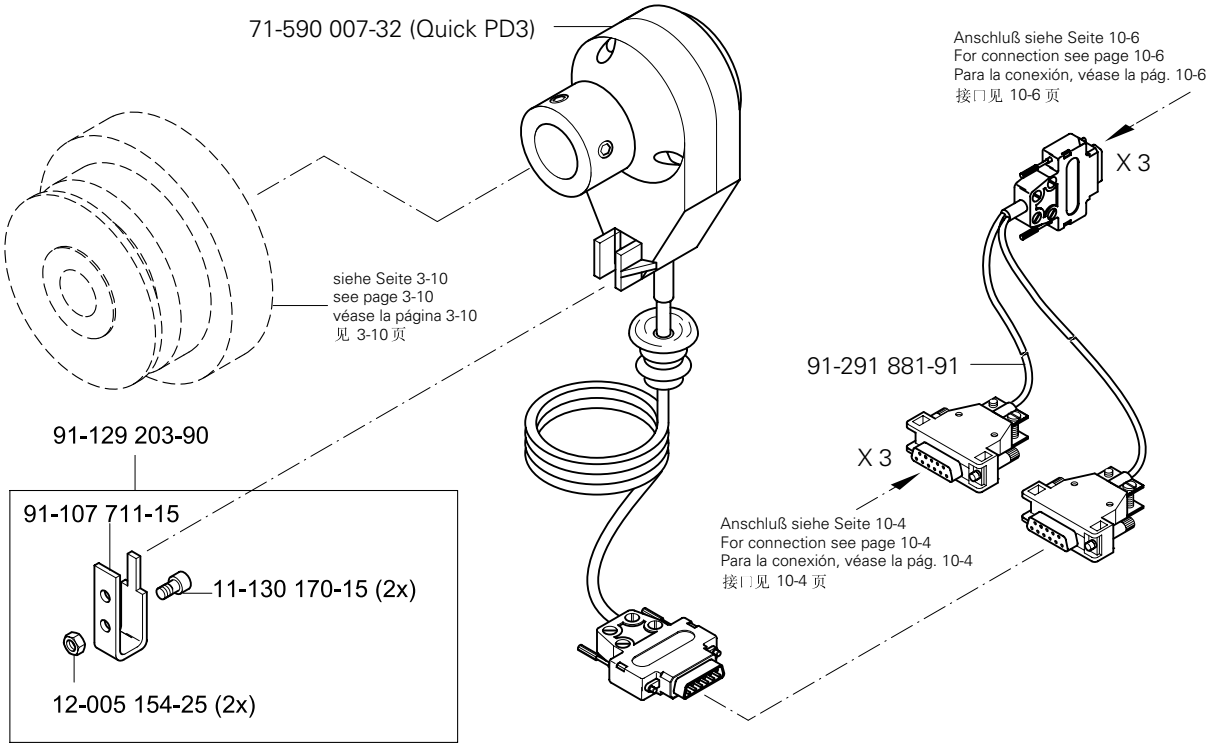

siehe Kapitel 2 Erläuterung der Schlüsselzeichen
see chapter 2 Explanation of key markings
véase el Cap. 2 Explicaciones de los signos clave
见第2章标记说明

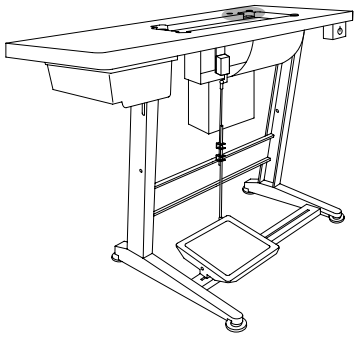

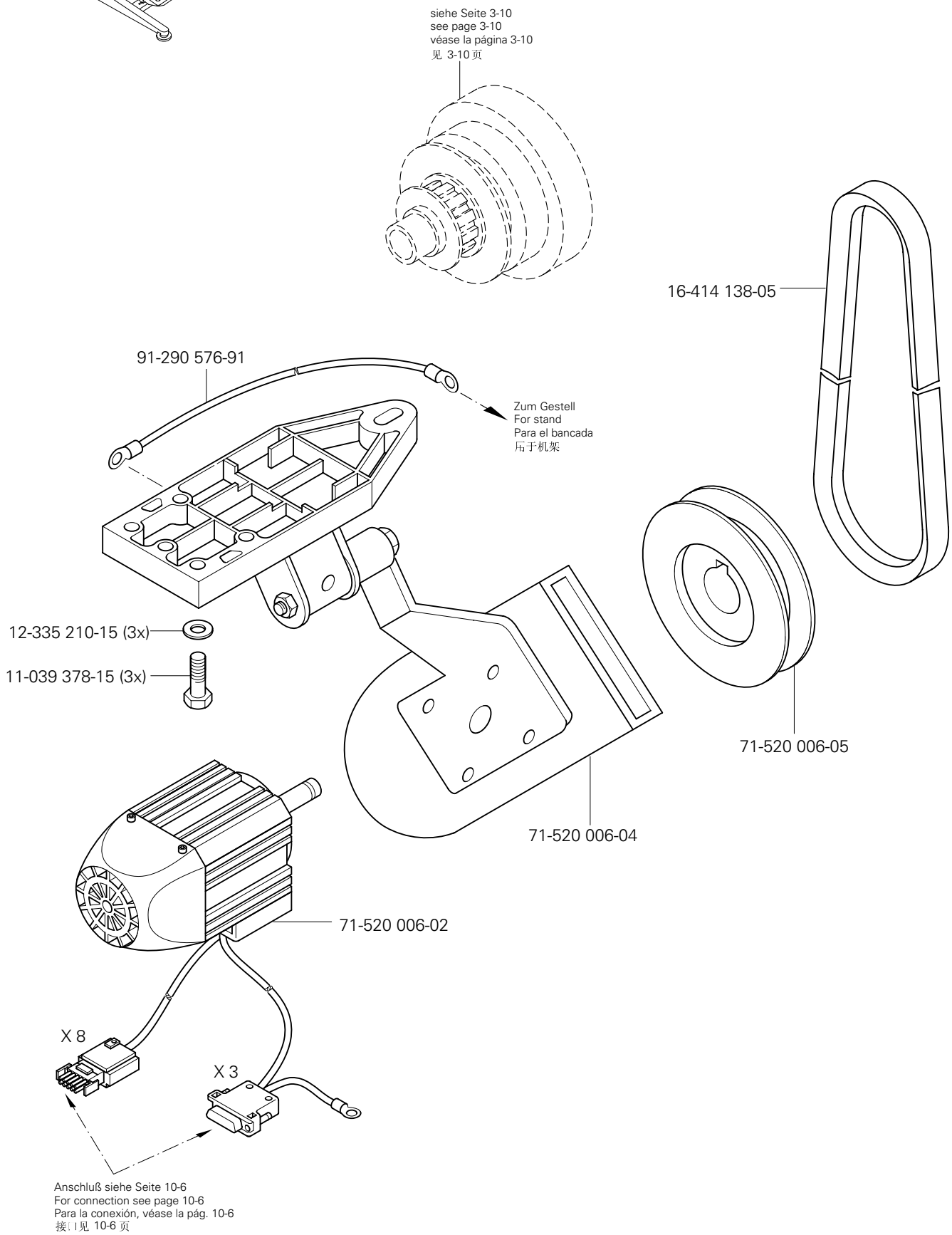
siehe Seite 3-10
see page 3-10
véase la página 3-10
见 3-10 页
16-414 138-05
91-290 576-91
Zum Gestell
For stand
Para el bancada
后于机架
12-335 210-15 (3x)
11-039 378-15 (3x)
71-520 006-05
71-520 006-04
71-520 006-02
X 8
X 3
Anschluß siehe Seite 10-6
For connection see page 10-6
Para la conexión, véase la pág. 10-6
接口见 10-6 页

Sollwertgeber
Set-point generator
Emisor del valor teórico
给定值发生器

PFAFF 3811-3/55
PFAFF 3811-15/65
PFAFF 3811-16/65

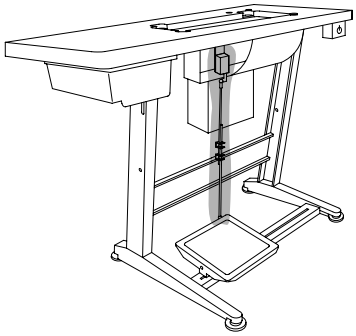

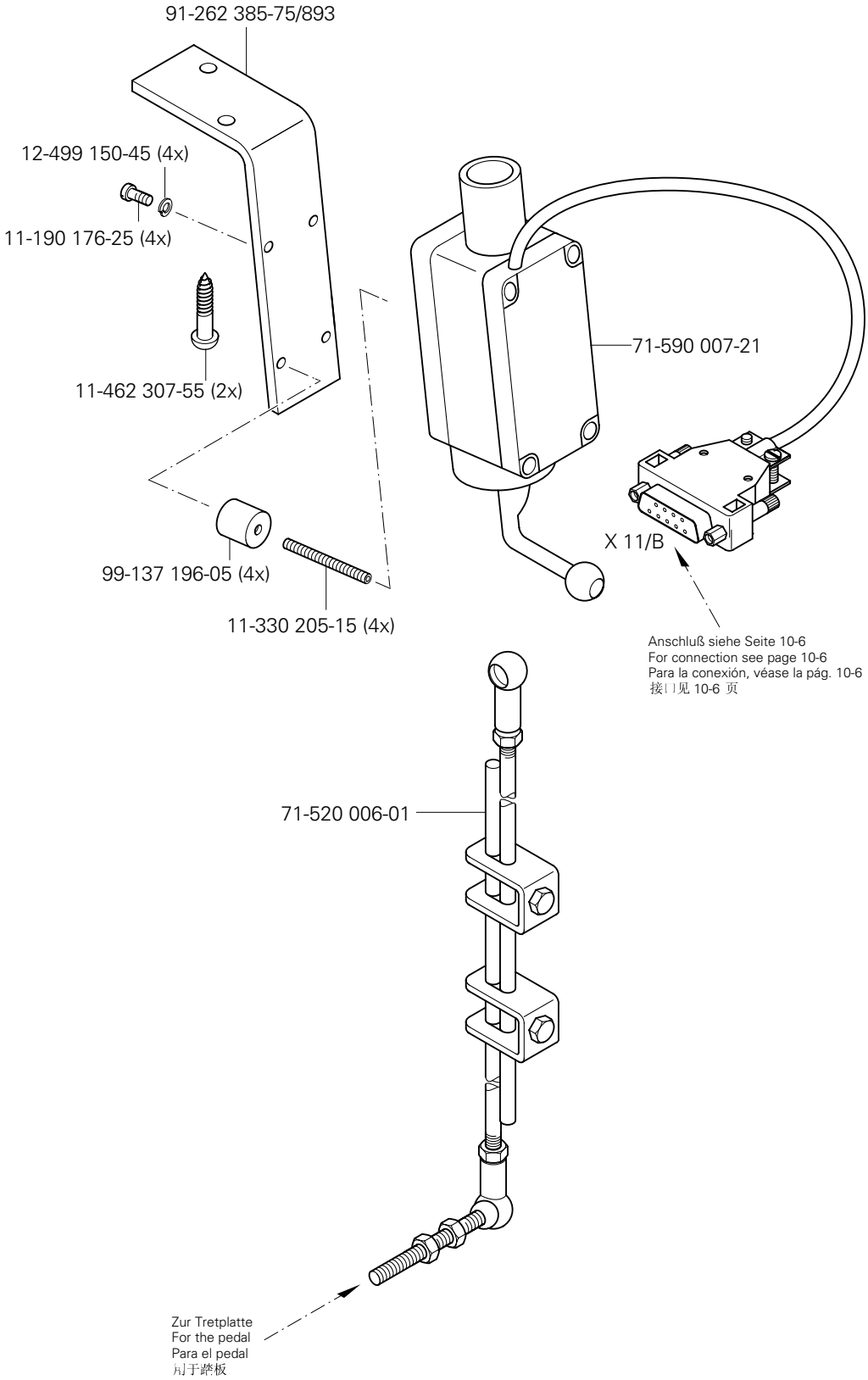

siehe Kapitel 2 Erläuterung der Schlüsselzeichen
see chapter 2 Explanation of key markings
véase el Cap. 2 Explicaciones de los signos clave
见第2章标记说明

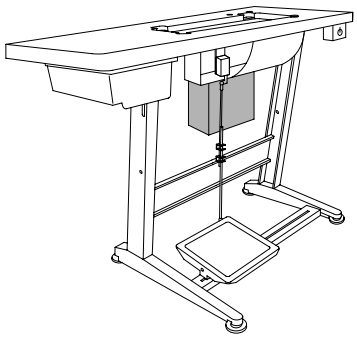

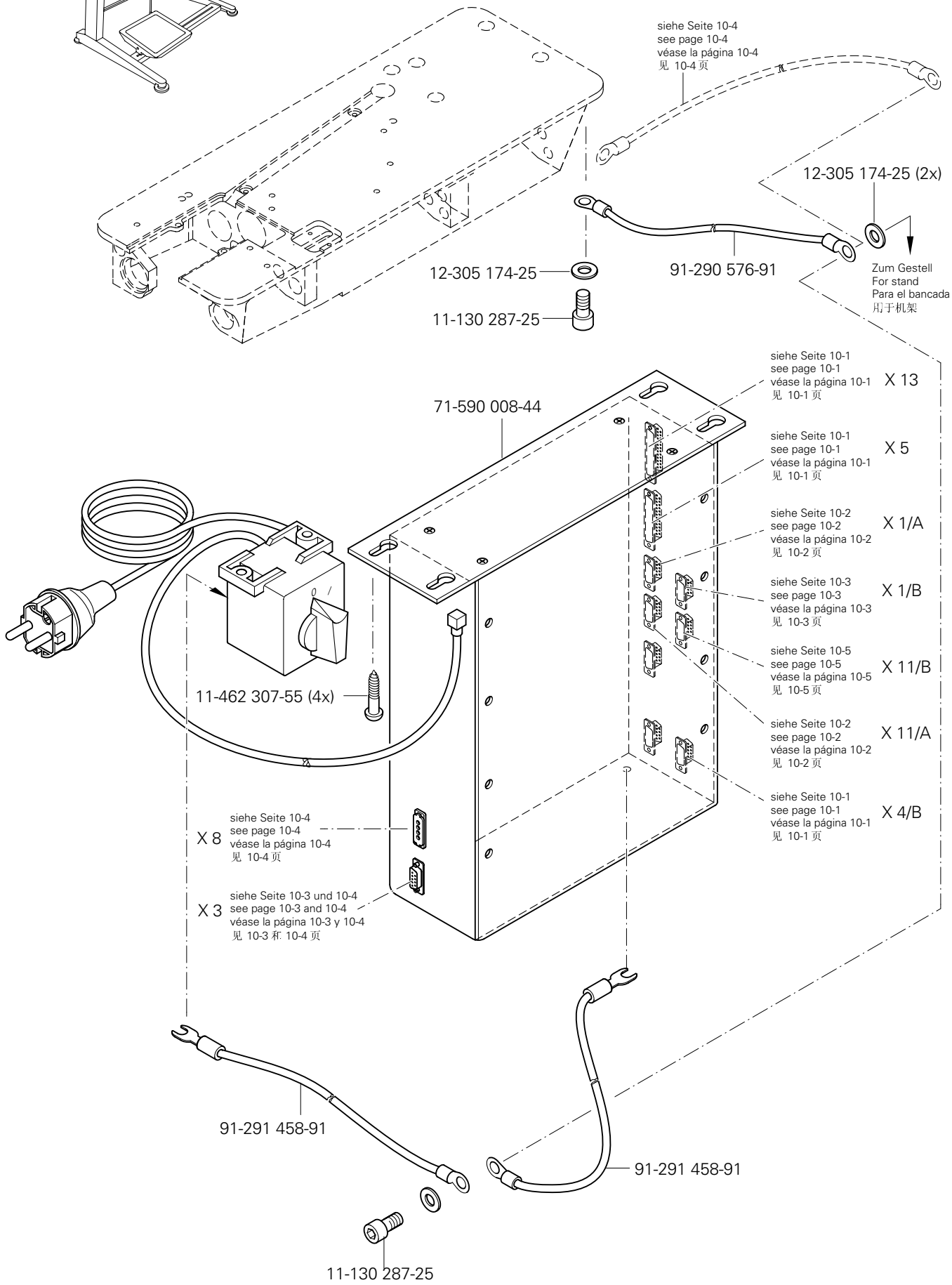
siehe Seite 10-4
see page 10-4
véase la página 10-4
见 10-4 页
12-305 174-25 (2x)
91-290 576-91
12-305 174-25
11-130 287-25
Zum Gestell
For stand
Para el bancada
用于机架
71-590 008-44
siehe Seite 10-1
see page 10-1
véase la página 10-1
见 10-1 页
X 13
X 5
siehe Seite 10-2
see page 10-2
véase la página 10-2
见 10-2 页
X 1/A
siehe Seite 10-3
see page 10-3
véase la página 10-3
见 10-3 页
X 1/B
siehe Seite 10-5
see page 10-5
véase la página 10-5
见 10-5 页
X 11/B
X 11/A
X 4/B
11-462 307-55 (4x)
X 8
siehe Seite 10-4
see page 10-4
véase la página 10-4
见 10-4 页
X 3
siehe Seite 10-3 und 10-4
see page 10-3 and 10-4
véase la página 10-3 y 10-4
见 10-3 和 10-4 页
91-291 458-91
91-291 458-91
11-130 287-25

10.08 Motor-Hauptschalter
Main switch
Interruptor principal
电机主开关

PFAFF 3811-3/55
PFAFF 3811-15/65
PFAFF 3811-16/65

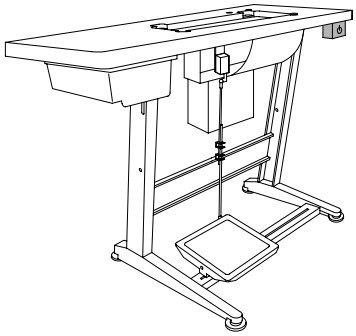

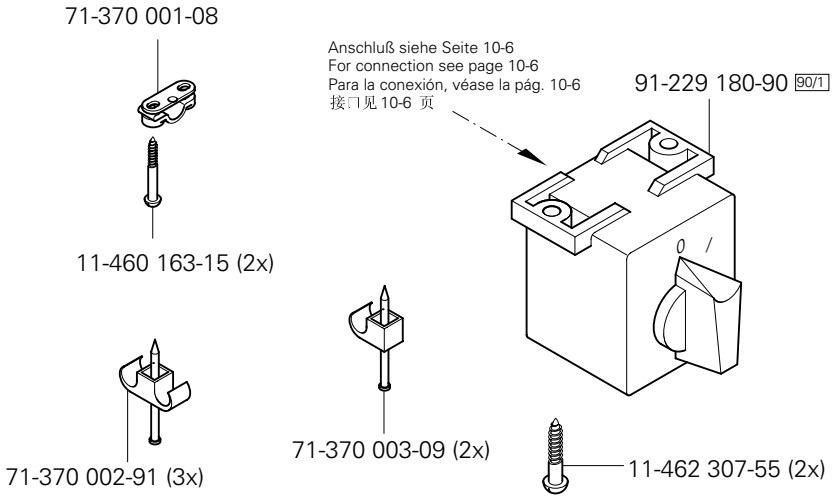

10.09 Knietaster mit Leitung
Knee switch with cable
Interruptor de rodillera con cable
带电缆膝键

PFAFF 3811-3/55
PFAFF 3811-15/65
PFAFF 3811-16/65

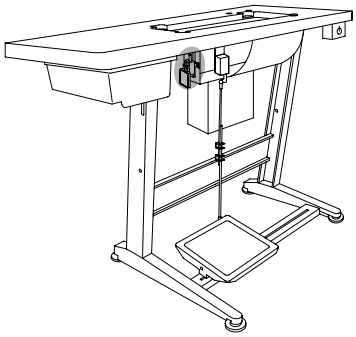

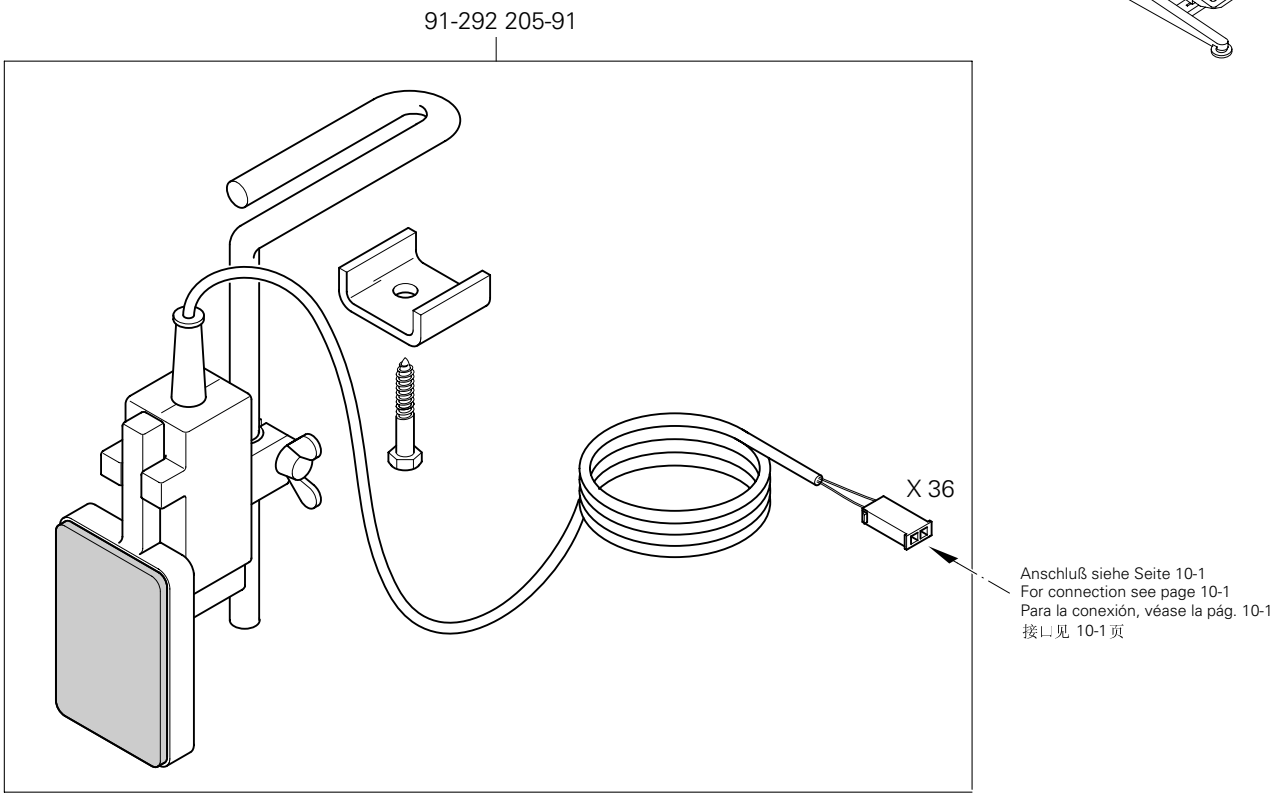

□ siehe Kapitel 2 Erläuterung der Schlüsselzeichen
see chapter 2 Explanation of key markings
véase el Cap. 2 Explicaciones de los signos clave
见第2章标记说明

91-229 070-70/895(-3/55; -16/65)
91-229 086-70/895 (-15/65)

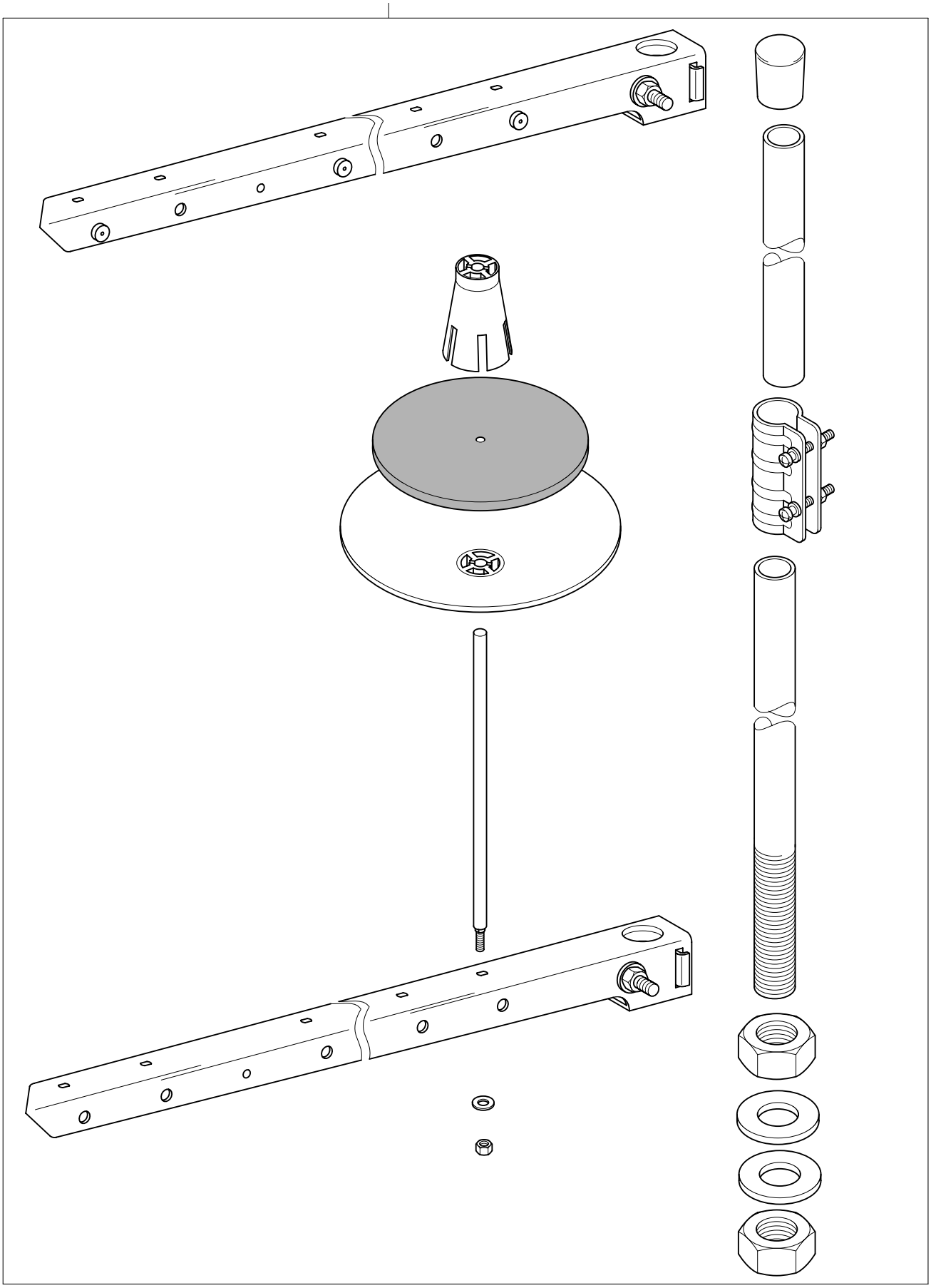

12 Einstellehren
Adjustment gauges
Calibres de ajuste
设置量规

PFAFF 3811-3/55
PFAFF 3811-15/65
PFAFF 3811-16/65

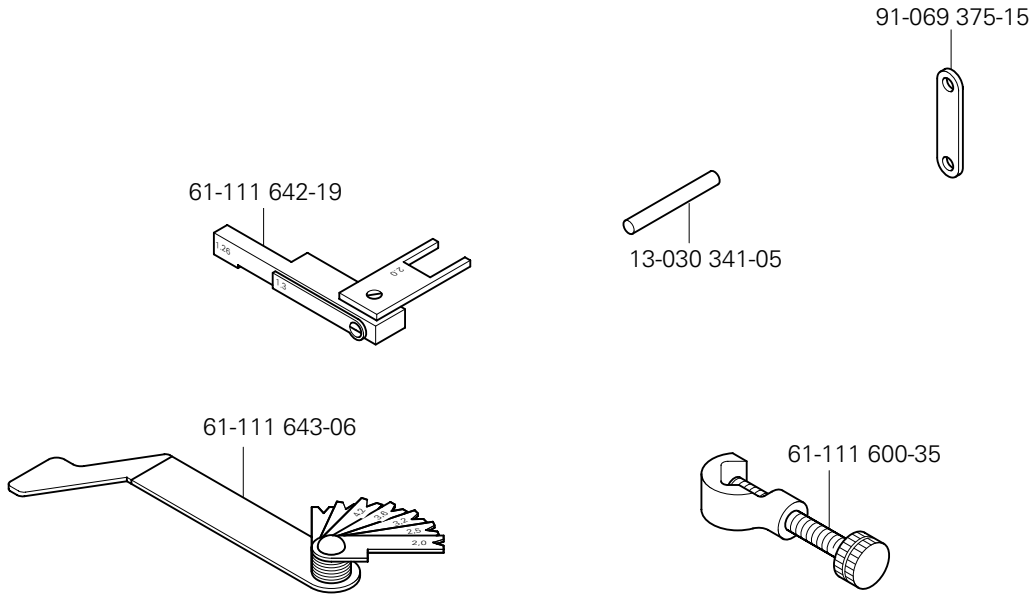

13 Teile zur Tischplatte
Parts for table top
Piezas pata el tablero
用于台板的零件

PFAFF 3811-3/55
PFAFF 3811-15/65
PFAFF 3811-16/65

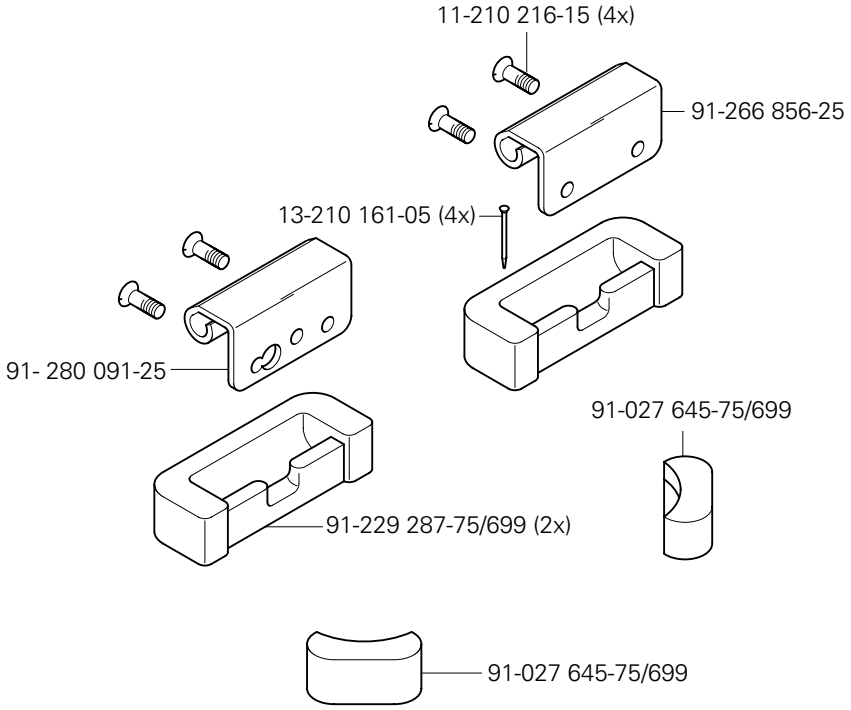

siehe Kapitel 2 Erläuterung der Schlüsselzeichen
see chapter 2 Explanation of key markings
véase el Cap. 2 Explicaciones de los signos clave
见第2章标记说明

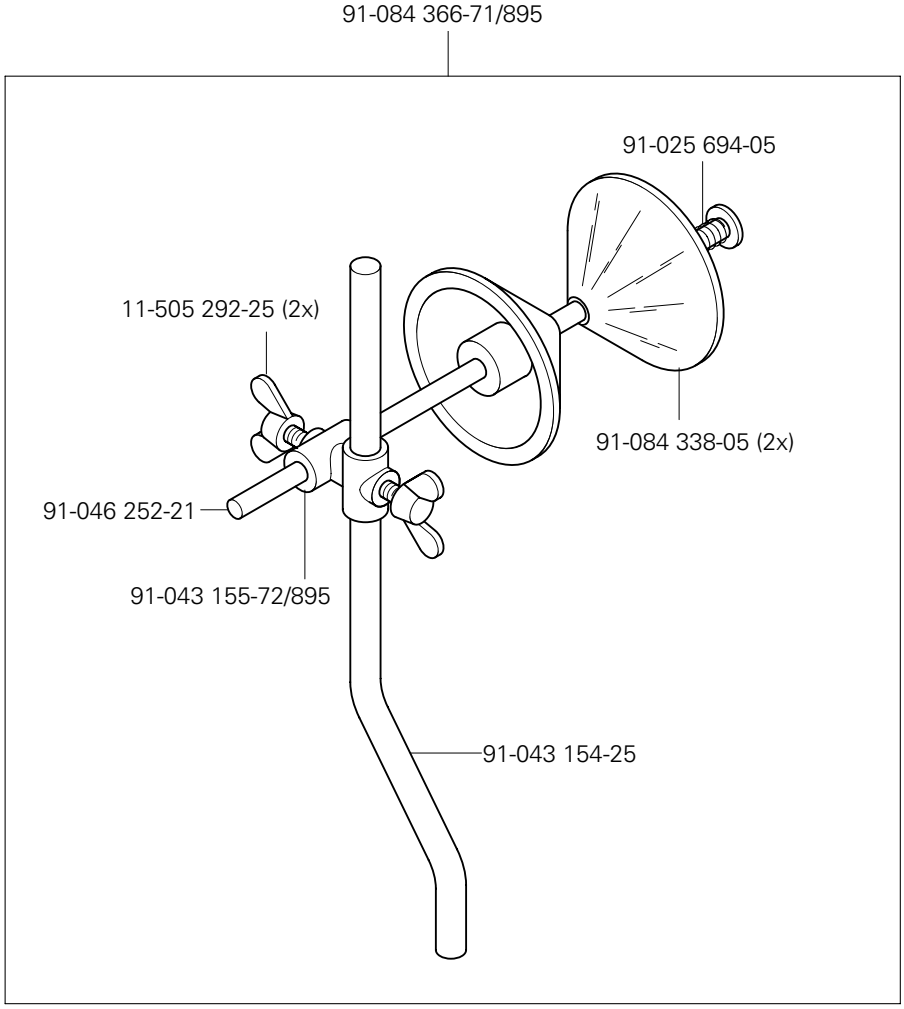
91-084 366-71/895
91-025 694-05
11-505 292-25 (2x)
91-084 338-05 (2x)
91-046 252-21
91-043 155-72/895
91-043 154-25

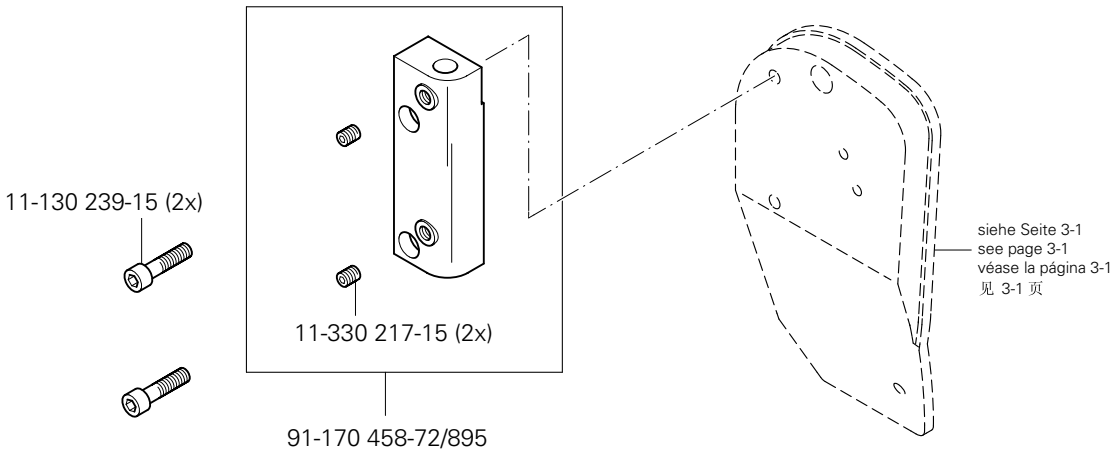
11-130 239-15 (2x)
11-330 217-15 (2x)
91-170 458-72/895
siehe Seite 3-1
see page 3-1
véase la página 3-1
见 3-1 页

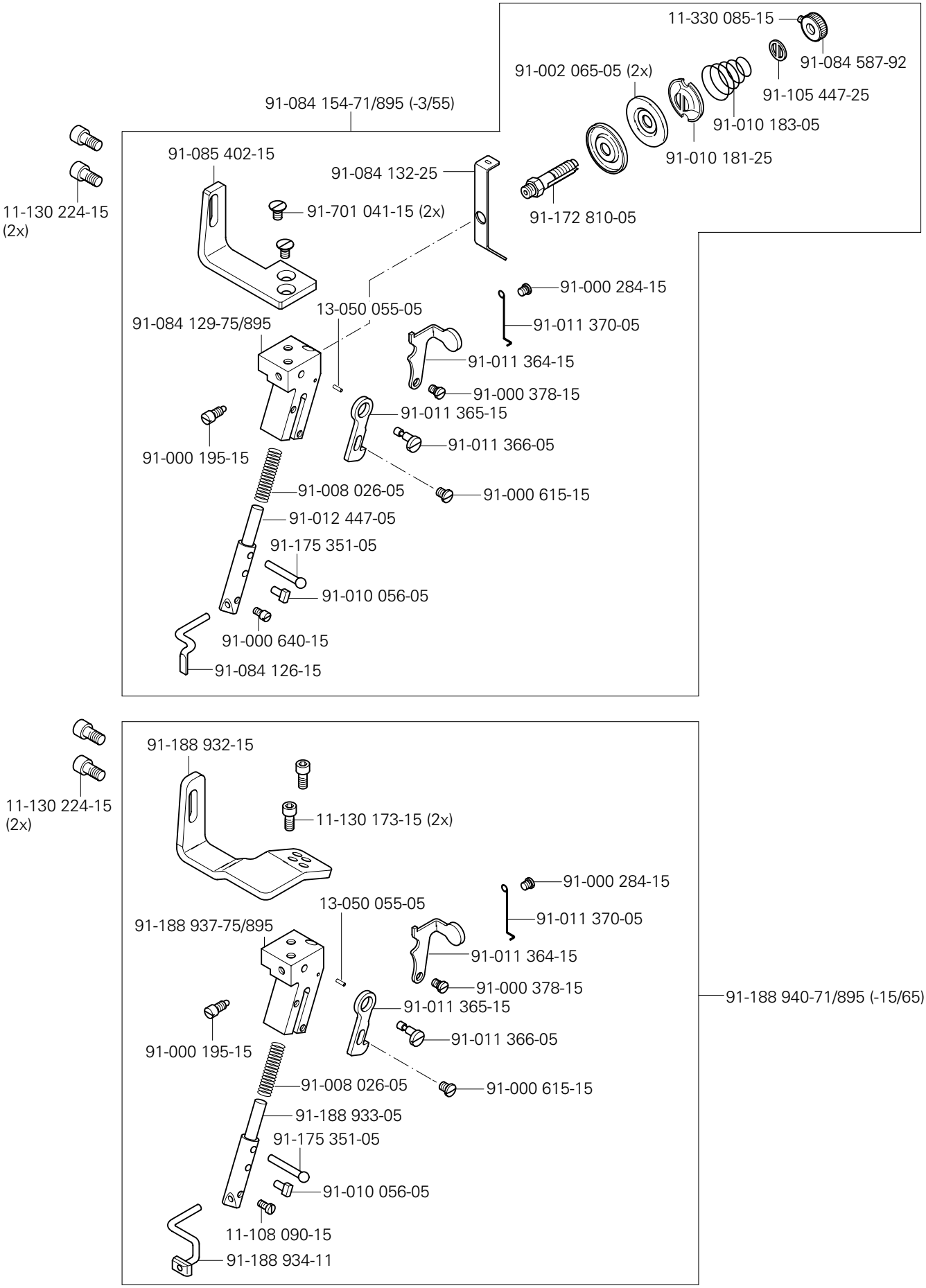

siehe Kapitel 2 Erläuterung der Schlüsselzeichen
see chapter 2 Explanation of key markings
véase el Cap. 2 Explicaciones de los signos clave
见第2章标记说明

Öl Oil Aceite 油	Mittelpunkts-Viskosität bei: Mean viscosity at: Viscosidad media a: 中点粘度:		Dichte bei: Density of: Densidad a: 密度，在:		Bestellnummer für Behälter mit: Part number for can with: Número de pedido para recipientes con: 订货号用于油箱，带:		
	°C	mm²/s	°C	g/cm³ (g/ml)	1 Liter 1 Litro 1 升		
28-011 20 1-44	40	22,0	15	0,865	91-129 917-91		
28-011 202-17 (Fadenschmiermittel) (Thread lubricant) (Lubricantes del hilo) （缝线润滑剂）	40	5,8	21	0,810	91-129 941-91		
	40		20	0,940	99-137 467-91 (30 ml)		

Fett Grease Grasa 脂	Penetration Penetration Penetración 贯入度	Tropfpunkt Drip-point Punto de goteo 滴点	Bestellnummer für Behälter mit: Part number for can with: Número de pedido para recipientes con: 订货号用于油箱，带:		
	mm/10	°C	0,25 kg	0,5 kg	1 kg
28-011 202-43	375-405	150		28-011 202-43	
28-011 202-47	220-250	185			28-011 202-47
28-011 202-70	265 - 295	192			28-011 202-70

Reinigungsmittel Cleansing agent Limpiadores 清洁剂	Bestellnummer für Behälter mit: Part number for can with: Número de pedido para recipientes con: 订货号用于油箱，带:		
	100 ml	240 ml	
Isoprophyl-Alkohol / 异丙醇		95-665 735-91	
Reinigungsmittel für Obertransport / Cleaning agent for top feed unit / Detergente para la unidad arrastre superior / 用于上送料器的清洁剂	99-137 468-91		

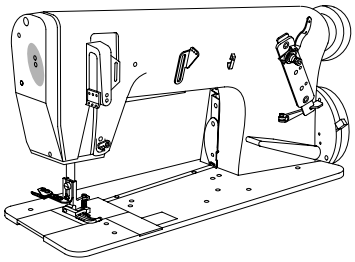

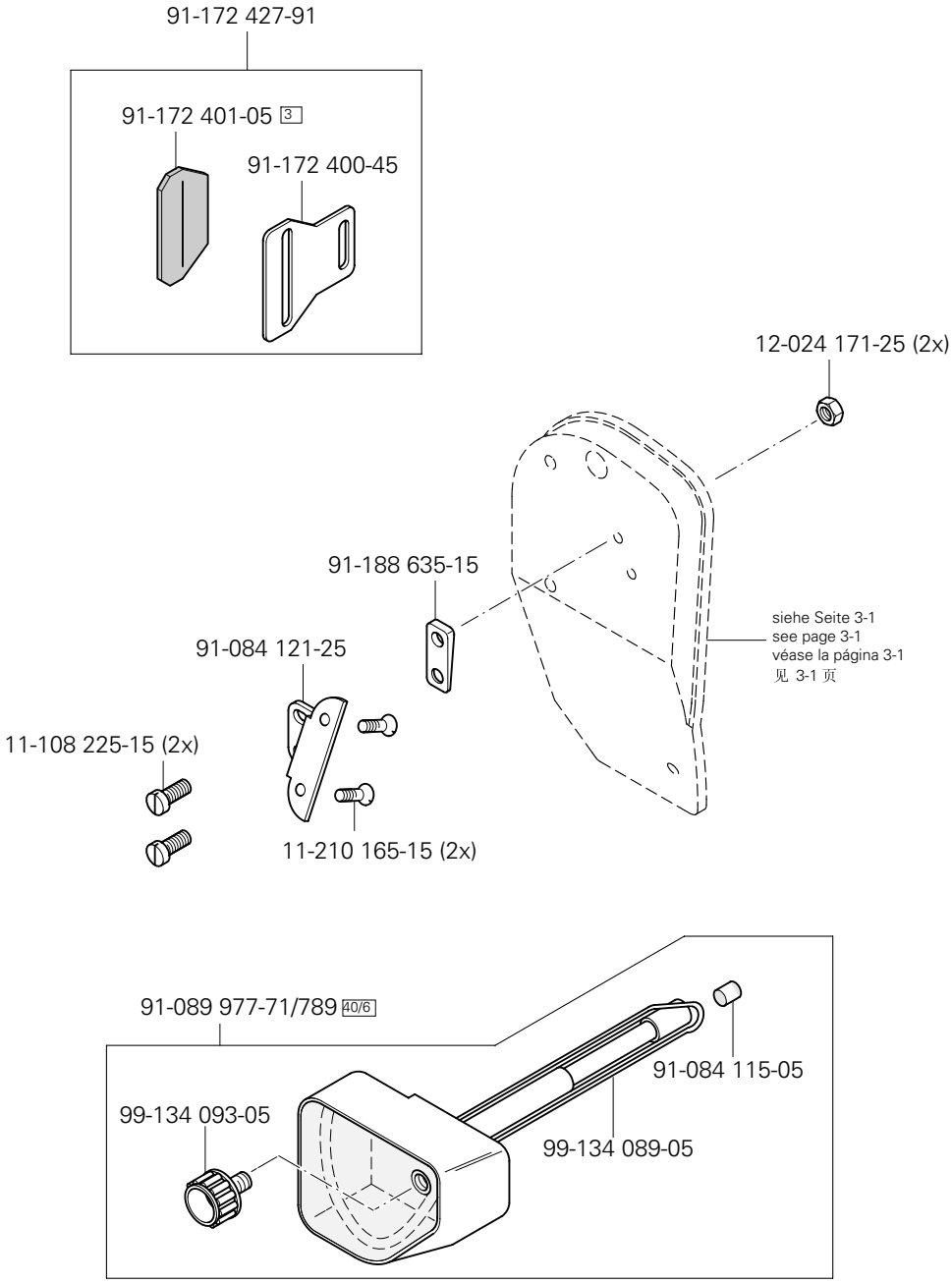

siehe Kapitel 2 Erläuterung der Schlüsselzeichen
see chapter 2 Explanation of key markings
véase el Cap. 2 Explicaciones de los signos clave
见第2章标记说明

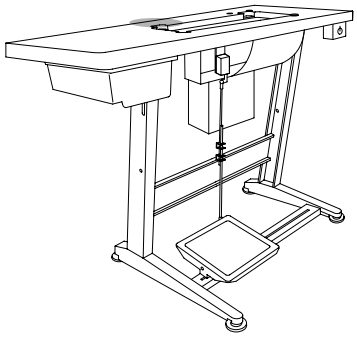

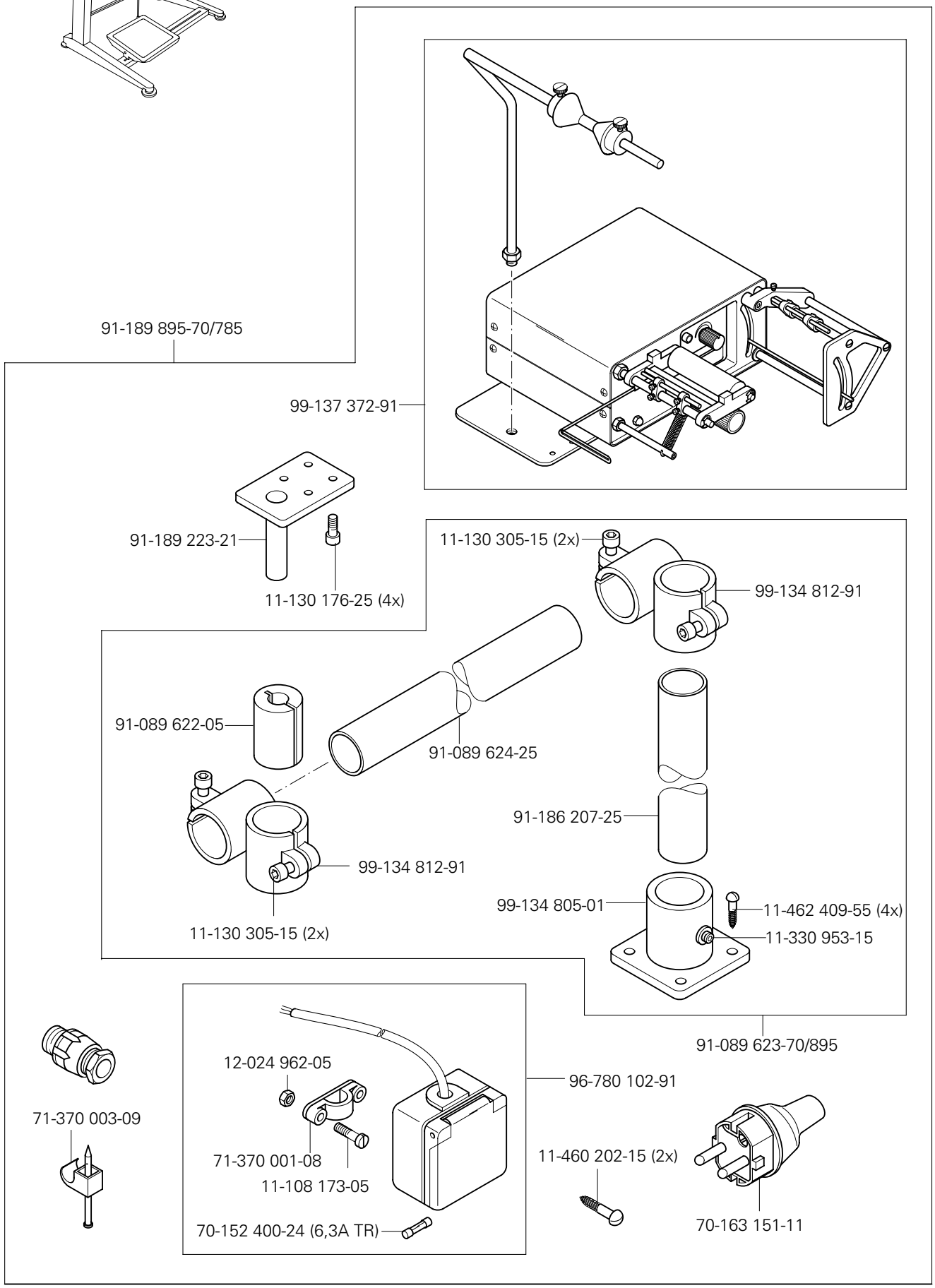
91-189 895-70/785
99-137 372-91
91-189 223-21
11-130 176-25 (4x)
11-130 305-15 (2x)
99-134 812-91
91-089 622-05
91-089 624-25
91-186 207-25
99-134 812-91
11-130 305-15 (2x)
99-134 805-01
11-462 409-55 (4x)
11-330 953-15
91-089 623-70/895
12-024 962-05
96-780 102-91
71-370 003-09
71-370 001-08
11-108 173-05
11-460 202-15 (2x)
70-152 400-24 (6,3A TR)
70-163 151-11

Index (Teilenummern / Seitenzahlen)
Index (part numbers / page numbers) PFAFF 3811-3/55
Index (números de pieza / números de página) PFAFF 3811-15/65
注脚(零件号/页号) PFAFF 3811-16/65

No. 零件号	Seite Page Página 页号
11-039 378-15	10 - 4
11-108 009-25	3 - 7
11-108 084-15	3 - 14
11-108 090-15	3 - 6, 15 - 1
11-108 117-15	7 - 1
11-108 173-05	17 - 2
11-108 174-15	3 - 15, 3 - 16, 3 - 17, 3 - 18, 4 - 1, 10 - 2
11-108 174-25	3 - 2, 3 - 5
11-108 177-15	3 - 6, 3 - 18, 3 - 19, 3 - 23, 10 - 2
11-108 180-15	3 - 1, 3 - 11
11-108 180-25	10 - 2
11-108 222-15	3 - 1, 3 - 22
11-108 225-15	3 - 9, 3 - 15, 3 - 16, 3 - 22, 3 - 23, 3 - 24, 3 - 25, 17 - 1
11-108 228-15	7 - 1
11-108 237-15	3 - 1
11-108 258-15	3 - 1
11-108 285-15	3 - 1
11-108 846-15	3 - 7
11-108 849-15	3 - 7
11-130 170-15	10 - 3
11-130 173-15	3 - 18, 15 - 1
11-130 176-15	3 - 3, 3 - 19
11-130 176-25	17 - 2
11-130 179-15	3 - 19
11-130 185-15	7 - 1, 10 - 3
11-130 191-25	10 - 3
11-130 224-15	3 - 3, 3 - 4, 3 - 11, 3 - 24, 3 - 25, 7 - 1, 15 - 1
11-130 227-15	4 - 1, 4 - 2, 6 - 1
11-130 233-15	3 - 15, 3 - 18, 3 - 19
11-130 239-15	3 - 11, 14 - 1
11-130 245-15	3 - 4
11-130 254-15	3 - 11
11-130 287-15	3 - 19, 11 - 2
11-130 287-25	10 - 6
11-130 293-15	4 - 2
11-130 305-15	9 - 1, 17 - 2
11-130 377-15	6 - 1
11-130 383-15	5 - 1, 5 - 2
11-132 223-15	3 - 3
11-132 232-15	4 - 1
11-174 086-15	3 - 13
11-174 089-25	3 - 12
11-174 170-15	3 - 12
11-174 173-15	3 - 3, 3 - 6
11-174 176-15	3 - 18
11-178 166-15	3 - 25
11-178 172-15	3 - 19
11-178 220-15	4 - 1
11-180 190-15	3 - 5
11-190 176-25	10 - 5
11-210 165-15	17 - 1
11-210 165-25	3 - 14
11-210 170-15	3 - 14
11-210 186-15	3 - 12
11-210 216-15	12 - 1
11-210 288-15	3 - 10
11-225 226-15	4 - 1
11-225 232-15	3 - 2
11-225 292-15	4 - 1
11-225 312-15	3 - 13
11-225 376-15	3 - 13
11-225 902-15	6 - 1
11-250 193-25	3 - 13
11-305 248-15	3 - 24
11-330 085-15	3 - 6, 3 - 7, 3 - 19, 15 - 1
11-330 166-15	3 - 5, 3 - 8, 3 - 15, 3 - 18, 3 - 19, 3 - 25
11-330 169-15	3 - 5
11-330 205-15	10 - 5
11-330 217-15	14 - 1
11-330 220-15	3 - 5, 3 - 6
11-330 280-15	3 - 10, 3 - 17
11-330 952-15	3 - 2, 3 - 13, 3 - 15, 3 - 18, 4 - 2
11-330 953-15	17 - 2
11-330 955-15	3 - 4, 3 - 5, 3 - 8, 3 - 9, 3 - 22, 3 - 23
11-330 956-15	4 - 1
11-330 958-15	3 - 6
11-330 960-15	3 - 10
11-330 962-15	4 - 1
11-335 169-15	4 - 1
11-335 217-15	3 - 18
11-335 280-15	3 - 10, 3 - 17
11-335 902-15	3 - 10, 3 - 13
11-341 085-15	4 - 1
11-341 166-15	3 - 15, 3 - 16, 4 - 2, 7 - 1
11-341 169-15	7 - 1
11-341 217-15	3 - 18, 4 - 1
11-341 277-15	3 - 6, 3 - 20, 3 - 21
11-341 901-15	3 - 8
11-341 902-15	3 - 3, 3 - 9, 3 - 10, 3 - 13, 3 - 17, 3 - 22, 3 - 23, 4 - 2
11-341 904-15	3 - 2, 3 - 15, 3 - 16, 3 - 17, 4 - 2
11-460 163-15	10 - 7
11-460 202-15	17 - 2
11-462 307-55	10 -5, 10 - 6, 10 - 7
11-462 409-55	17 - 2
11-505 292-25	14 - 1
12-005 154-25	10 - 3
12-005 175-15	3 - 18
12-005 195-15	3 - 7, 4 - 2
12-024 171-25	3 - 3, 3 - 4, 3 - 13, 3 - 24, 4 - 1, 4 - 2, 17 - 1
12-024 172-15	3 - 13
12-024 191-15	3 - 25, 7 - 1
12-024 962-05	17 - 2
12-305 084-15	7 - 1
12-305 114-15	3 - 6
12-305 144-15	3 - 4, 3 - 11, 3 - 15, 4 - 1, 4 - 2, 7 - 1
12-305 174-15	3 - 25, 7 - 1
12-305 174-25	10 - 6
12-315 110-15	3 - 2
12-322 029-15	4 - 1
12-335 191-15	5 - 1, 5 - 2, 9 - 1
12-335 210-15	10 - 4
12-360 034-05	3 - 5
12-360 054-05	4 - 1
12-360 084-05	4 - 1
12-360 086-05	4 - 1
12-361 156-15	3 - 10
12-499 120-45	3 - 6
12-499 150-45	10 - 5
12-499 210-45	6 - 1
12-500 111-45	3 - 7
12-510 171-45	3 - 25
12-512 110-45	3 - 17
12-518 210-45	3 - 6
12-610 170-45	3 - 5
12-610 190-45	3 - 3, 3 - 5, 3 - 8
12-610 210-45	3 - 12
12-610 230-45	3 - 11
12-610 250-45	3 - 13
12-610 280-45	3 - 20
12-624 310-45	3 - 24, 3 - 25
12-640 130-55	7 - 1

No. 零件号	Seite Page Página 页号	No. 零件号	Seite Page Página 页号	No. 零件号	Seite Page Página 页号	No. 零件号	Seite Page Página 页号
12-640 150-55	3 - 12, 4 - 2	14-300 080-01	8 - 1	71-770 000-63	10 - 3	91-069 079-72/895	3 - 2
12-640 170-55	3 - 17	15-032 002-45	9 - 1	91-000 195-15	15 - 1	91-069 127-05	3 - 13
12-640 190-55	4 - 1, 4 - 2	15-280 016-01	3 - 6	91-000 284-15	15 - 1	91-069 131-91	3 - 13
12-640 200-55	3 - 4	16-049 020-11	3 - 13	91-000 378-15	15 - 1	91-069 172-15	3 - 1
12-640 210-55	3 - 11, 4 - 1	16-049 021-11	3 - 13	91-000 407-15	3 - 14	91-069 222-12	3 - 13
12-640 220-55	3 - 21, 4 - 1	16-414 138-05	10 - 4	91-000 615-15	15 - 1	91-069 299-05	3 - 1
12-710 210-12	4 - 1	18-278 005-91	4 - 2	91-000 640-15	15 - 1	91-069 375-15	12 - 1
13-030 341-05	12 - 1	18-372 003-91	9 - 1	91-001 522-25	3 - 11	91-069 418-12	3 - 25
13-033 103-05	3 - 11	25-308 820-40	8 - 1, 8 - 2, 9 - 1	91-002 065-05	3 - 7, 3 - 11, 15 - 1	91-069 476-05	4 - 2
13-033 244-05	3 - 11	26-536 303-09	3 - 19	91-008 026-05	15 - 1	91-069 478-12	4 - 2
13-050 055-05	15 - 1	28-011 201-44	16 - 1	91-010 056-05	15 - 1	91-069 718-05	3 - 8
13-053 248-15	6 - 1	28-011 202-17	16 - 1	91-010 181-25	3 - 7, 3 - 11, 15 - 1	91-069 735-05	3 - 9
13-115 022-05	3 - 12	28-011 202-43	16 - 1	91-010 183-05	3 - 7, 15 - 1	91-069 961-05	3 - 11
13-210 161-05	12 - 1	28-011 202-47	16 - 1	91-010 184-05	3 - 11	91-070 068-91	3 - 19
14-010 665-01	3 - 9	61-111 600-35	12 - 1	91-011 364-15	15 - 1	91-083 789-05	4 - 1
14-012 515-01	7 - 1	61-111 642-19	12 - 1	91-011 365-15	15 - 1	91-084 115-05	17 - 1
14-016 101-91	3 - 15	61-111 643-06	12 - 1	91-011 366-05	15 - 1	91-084 121-25	17 - 1
14-016 150-01	4 - 2	70-152 400-24	17 - 2	91-011 370-05	15 - 1	91-084 126-15	15 - 1
14-016 151-91	3 - 9	70-163 151-11	17 - 2	91-012 447-05	15 - 1	91-084 129-75/895	15 - 1
14-016 910-01	3 - 3	71-130 005-89	10 - 2	91-012 754-05	3 - 19	91-084 132-25	15 - 1
14-018 570-01	3 - 3	71-370 001-08	10 - 7, 17 - 2	91-017 378-15	3 - 19, 4 - 2	91-084 154-71/895	15 - 1
14-018 644-91	3 - 10	71-370 001-33	10 - 3	91-018 045-05	3 - 3, 3 - 4	91-084 338-05	14 - 1
14-215 007-03	3 - 5	71-370 001-34	3 - 12, 10 - 1	91-018 359-75/770	3 - 19	91-084 359-25	3 - 7
14-215 013-23	3 - 3, 3 - 16	71-370 001-35	10 - 2	91-020 490-15	3 - 3	91-084 365-25	3 - 7
14-215 013-33	3 - 15, 4 - 1	71-370 002-91	10 - 7	91-021 111-05	4 - 1	91-084 366-71/895	14 - 1
14-215 016-33	3 - 25	71-370 003-09	10 - 7, 17 - 2	91-021 296-05	3 - 14	91-084 585-91	3 - 7
14-215 022-33	3 - 19	71-520 000-56	7 - 1	91-025 694-05	14 - 1	91-084 587-92	3 - 7, 15 - 1
14-215 025-33	4 - 1, 4 - 2	71-520 006-01	10 - 5	91-027 645-75/699	12 - 1	91-084 607-05	3 - 6
14-215 028-33	3 - 6	71-520 006-02	10 - 4	91-029 521-05	3 - 22	91-084 608-05	3 - 6
14-215 049-13	3 - 18, 3 - 21, 4 - 1	71-520 006-04	10 - 4	91-043 154-25	14 - 1	91-084 612-12	3 - 16
14-215 052-33	3 - 19	71-520 006-05	10 - 4	91-043 155-72/895	14 - 1	91-084 765-05	3 - 25
14-215 118-43	3 - 20	71-590 007-21	10 - 5	91-046 252-21	14 - 1	91-084 789-75/893	3 - 1
14-215 253-43	3 - 18	71-590 007-32	10 - 3	91-064 839-12	4 - 1	91-084 792-75/895	3 - 3
14-215 304-33	4 - 2	71-590 008-44	10 - 6	91-068 074-05	3 - 22	91-084 796-91	3 - 6
14-218 050-01	4 - 1	71-750 007-03	10 - 2	91-069 042-01	3 - 8, 4 - 1	91-084 805-91	3 - 11

Index (Teilenummern / Seitenzahlen)
Index (part numbers / page numbers) PFAFF 3811-3/55
Index (números de pieza / números de página) PFAFF 3811-15/65
注脚(零件号/页号) PFAFF 3811-16/65

No. 零件号	Seite Page Página 页号
91-085 378-91	5 - 1
91-085 402-15	15 - 1
91-086 016-91	3 - 6
91-086 126-25	3 - 2
91-086 130-41	3 - 2
91-086 728-75/895	3 - 1
91-086 855-05	3 - 5
91-087 273-71/893	3 - 13
91-087 282-11	3 - 13
91-087 294-15	3 - 13
91-087 295-95	3 - 13
91-087 296-75/895	3 - 13
91-087 304-12	3 - 25
91-087 306-75/893	3 - 13
91-087 308-75/895	3 - 1
91-087 906-15	3 - 13
91-087 907-15	3 - 13
91-087 908-71/893	3 - 13
91-088 197-75/698	3 - 13
91-088 903-91	3 - 25
91-088 915-15	3 - 13
91-088 916-15	3 - 13
91-088 917-15	3 - 13
91-089 622-05	17 - 2
91-089 623-70/895	17 - 2
91-089 624-25	17 - 2
91-100 055-25	3 - 1, 3 - 13, 10 - 1
91-100 076-15	3 - 14
91-100 270-15	3 - 1
91-100 296-25	3 - 14
91-100 330-15	3 - 10
91-100 331-15	3 - 8
91-100 400-15	3 - 10
91-105 447-25	3 - 7, 3 - 11, 15 - 1

No. 零件号	Seite Page Página 页号
91-107 204-25	3 - 11, 3 - 21
91-107 711-15	10 - 3
91-118 711-05	3 - 5
91-129 203-90	10 - 3
91-129 917-91	16 - 1
91-129 941-91	16 - 1
91-140 708-05	5 - 1
91-165 560-92	7 - 1
91-165 563-11	7 - 1
91-165 567-05	7 - 1
91-165 608-01	3 - 2
91-165 609-05	3 - 2
91-165 610-12	3 - 4
91-165 615-93	3 - 8
91-166 060-04	4 - 1
91-167 719-01	3 - 2
91-168 231-75/893	3 - 1
91-168 319-12	3 - 21
91-168 322-05	3 - 18
91-168 341-05	3 - 22
91-168 347-05	3 - 20
91-168 351-05	3 - 3
91-168 480-15	3 - 10
91-168 496-92	3 - 22
91-168 833-05	3 - 24, 3 - 25
91-168 858-12	3 - 24
91-168 932-15	7 - 1
91-169 137-05	3 - 4, 3 - 11
91-169 166-05	3 - 8
91-169 172-05	3 - 25
91-169 357-05	3 - 12
91-169 457-12	3 - 8
91-169 548-05	3 - 11
91-169 556-05	3 - 3, 3 - 17
91-169 594-25	3 - 11

No. 零件号	Seite Page Página 页号
91-169 614-05	3 - 18
91-169 615-05	3 - 18
91-169 633-25	3 - 11
91-169 658-05	3 - 11
91-169 670-25	3 - 12
91-169 672-25	3 - 12
91-169 679-25	3 - 11
91-169 697-15	3 - 14
91-169 704-05	3 - 14
91-169 727-15	3 - 14
91-169 729-05	3 - 14
91-169 730-00	3 - 14
91-169 731-05	3 - 14
91-169 732-05	3 - 14
91-169 733-91	3 - 14
91-169 737-05	3 - 14
91-169 738-05	3 - 14
91-169 741-21	3 - 12
91-169 744-25	3 - 12
91-169 745-91	3 - 12
91-169 746-05	3 - 12
91-169 796-25	3 - 11
91-169 797-05	3 - 11
91-169 801-05	3 - 11
91-169 814-92	3 - 18
91-169 848-92	3 - 17
91-170 127-71/895	3 - 11
91-170 156-12	3 - 17
91-170 159-05	3 - 11
91-170 217-91	3 - 14
91-170 218-05	3 - 14
91-170 225-25	3 - 14
91-170 228-91	4 - 2
91-170 229-11	4 - 2
91-170 234-05	3 - 18

No. 零件号	Seite Page Página 页号
91-170 240-12	3 - 19
91-170 274-92	3 - 6
91-170 276-21	3 - 11
91-170 284-05	3 - 19
91-170 285-05	3 - 19
91-170 286-05	3 - 19
91-170 290-71/895	3 - 11
91-170 291-71/895	3 - 11
91-170 296-05	3 - 1
91-170 308-05	3 - 15, 3 - 16
91-170 309-92	3 - 15
91-170 316-05	3 - 15
91-170 319-12	3 - 16
91-170 320-05	3 - 16
91-170 340-91	3 - 14
91-170 341-25	3 - 14
91-170 361-91	3 - 18
91-170 365-91	3 - 14
91-170 366-25	3 - 14
91-170 387-05	3 - 3
91-170 388-92	3 - 3
91-170 389-15	3 - 25
91-170 409-05	3 - 18
91-170 458-72/895	14 - 1
91-170 693-05	3 - 18
91-170 694-05	3 - 18
91-170 793-11	3 - 19
91-170 794-11	3 - 19
91-170 797-15	3 - 19
91-170 837-06	3 - 6
91-170 843-92	3 - 19
91-170 874-91	3 - 10
91-170 878-05	3 - 17
91-170 890-12	3 - 19
91-170 891-15	3 - 18

No. 零件号	Seite Page Página 页号
91-170 892-05	3 - 19
91-170 897-91	3 - 19
91-170 913-72/893	3 - 10
91-170 929-92	3 - 13
91-171 050-05	3 - 2
91-171 063-05	3 - 13
91-171 069-75/895	3 - 1
91-171 156-05	3 - 20
91-171 158-91	3 - 22
91-171 176-75/770	3 - 17
91-171 181-05	3 - 1
91-171 182-15	3 - 1
91-171 189-12	3 - 24
91-171 205-05	3 - 24, 3 - 25
91-171 227-05	3 - 5
91-171 230-12	3 - 5
91-171 255-12	3 - 9
91-171 268-04	3 - 9
91-171 269-15	3 - 9
91-171 270-05	3 - 9
91-171 272-04	3 - 9
91-171 273-04	3 - 9
91-171 274-15	3 - 9
91-171 275-92	3 - 9
91-171 277-05	3 - 25
91-171 303-92	3 - 3
91-171 304-05	3 - 3
91-171 307-05	3 - 3
91-171 325-15	3 - 8
91-171 330-12	3 - 4
91-171 380-91	3 - 20
91-171 381-05	3 - 20
91-171 383-91	3 - 23
91-171 387-91	3 - 21
91-171 388-05	3 - 21

No. 零件号	Seite Page Página 页号
91-171 392-92	3 - 23
91-171 409-12	3 - 24, 3 - 25
91-171 410-01	3 - 2
91-171 414-05	3 - 13
91-171 437-91	3 - 9
91-171 441-01	3 - 9
91-171 444-12	3 - 8
91-171 445-92	3 - 25
91-171 446-12	3 - 9
91-171 447-45	3 - 9
91-171 465-91	3 - 22
91-171 467-04/002	3 - 24
91-171 478-91	3 - 22
91-171 959-91	3 - 25
91-172 013-91	3 - 12
91-172 018-45	3 - 19
91-172 025-15	3 - 18
91-172 026-05	3 - 18
91-172 027-05	3 - 12
91-172 028-05	3 - 12
91-172 029-92	3 - 6
91-172 031-05	3 - 19
91-172 035-05	3 - 6
91-172 036-15	3 - 6
91-172 037-15	3 - 6
91-172 093-11	3 - 17
91-172 120-15	3 - 17
91-172 122-01	3 - 17
91-172 142-25	3 - 7
91-172 149-25	3 - 7
91-172 157-91	3 - 10
91-172 159-91	3 - 10
91-172 166-91	3 - 18
91-172 171-91	3 - 18
91-172 175-91	3 - 18

No. 零件号	Seite Page Página 页号
91-172 195-15	3 - 14
91-172 197-05	3 - 15
91-172 208-91	3 - 15
91-172 209-12	3 - 15
91-172 231-05	3 - 17
91-172 243-25	3 - 7
91-172 244-25	3 - 7
91-172 304-91	3 - 17
91-172 311-05	3 - 6
91-172 338-12	3 - 6
91-172 400-45	17 - 1
91-172 401-05	17 - 1
91-172 427-91	17 - 1
91-172 572-15	3 - 18
91-172 595-91	3 - 18
91-172 597-91	3 - 18
91-172 810-05	3 - 7, 3 - 11, 15 - 1
91-172 903-72/951	6 - 1
91-172 910-05	6 - 1
91-174 016-05	3 - 6
91-174 037-12	3 - 4
91-174 072-12	3 - 4
91-174 073-04	3 - 8
91-174 074-15	3 - 3
91-174 077-04/001	3 - 4
91-174 078-04/001	3 - 4
91-174 081-05	3 - 3
91-174 082-15	3 - 3
91-174 084-75/895	3 - 4
91-174 145-05	3 - 8
91-174 171-05	3 - 21
91-174 251-71/895	3 - 4
91-174 252-04	3 - 8
91-174 253-25	3 - 2
91-174 277-91	3 - 6

No. 零件号	Seite Page Página 页号
91-174 293-05	3 - 24
91-174 384-91	3 - 8
91-174 424-15	6 - 1
91-174 425-92	6 - 1
91-175 351-05	15 - 1
91-175 549-05	3 - 2, 3 - 5
91-175 700-05	3 - 5
91-175 709-15	3 - 5
91-175 717-15	6 - 1
91-176 063-15	4 - 2
91-176 550-91	3 - 12
91-176 551-25	3 - 12
91-176 552-25	3 - 14
91-176 564-91	3 - 3
91-176 994-05	3 - 5
91-178 002-91	3 - 17
91-178 037-91	3 - 6
91-178 084-05	3 - 18
91-178 188-91	3 - 15
91-178 868-25	3 - 7
91-181 212-05	4 - 1
91-186 127-92	3 - 2
91-186 207-25	17 - 2
91-187 055-15	3 - 1
91-187 386-75/893	9 - 1
91-187 426-70/893	9 - 1
91-188 149-75/895	10 - 2
91-188 339-71/895	3 - 11
91-188 340-71/895	3 - 11
91-188 581-15	7 - 1
91-188 635-15	17 - 1
91-188 679-91	3 - 23
91-188 773-12	3 - 15
91-188 774-92	3 - 16
91-188 778-92	3 - 23

Index (Teilenummern / Seitenzahlen)
Index (part numbers / page numbers) PFAFF 3811-3/55
Index (números de pieza / números de página) PFAFF 3811-15/65
注脚(零件号/页号) PFAFF 3811-16/65

No. 零件号	Seite Page Página 页号
91-188 779-91	3 - 16
91-188 782-12	3 - 15
91-188 785-91	3 - 15
91-188 799-91	3 - 3
91-188 819-05	3 - 21
91-188 821-12	3 - 15, 3 - 16
91-188 822-91	3 - 16
91-188 823-05	3 - 20
91-188 824-91	3 - 15
91-188 848-45	3 - 9
91-188 850-91	3 - 9
91-188 879-15	7 - 1
91-188 885-15	7 - 1
91-188 888-92	7 - 1
91-188 890-05	4 - 2
91-188 892-15	4 - 1
91-188 893-92	4 - 1
91-188 894-05	4 - 1
91-188 897-05	4 - 1
91-188 898-05	4 - 1
91-188 899-05	4 - 1
91-188 902-05	4 - 2
91-188 903-05	4 - 2
91-188 904-05	4 - 1
91-188 905-05	4 - 1
91-188 906-05	4 - 2
91-188 907-04	4 - 2
91-188 908-92	4 - 1
91-188 911-12	4 - 1
91-188 912-21	3 - 14
91-188 916-75/895	4 - 1
91-188 920-11	4 - 2
91-188 925-91	3 - 14
91-188 932-15	15 - 1
91-188 933-05	15 - 1

No. 零件号	Seite Page Página 页号
91-188 934-11	15 - 1
91-188 937-75/895	15 - 1
91-188 940-71/895	15 - 1
91-188 943-12	3 - 4
91-188 945-12	4 - 1
91-188 946-92	4 - 2
91-188 947-91	4 - 2
91-188 948-71/895	3 - 4
91-188 949-92	4 - 1
91-188 953-91	4 - 1
91-189 014-05	4 - 1
91-189 019-05	4 - 1
91-189 020-15	4 - 1
91-189 026-11	4 - 2
91-189 027-15	4 - 2
91-189 044-75/895	4 - 1
91-189 056-75/895	3 - 1
91-189 063-91	7 - 1
91-189 131-15	3 - 14
91-189 222-70/895	17 - 2
91-189 223-21	17 - 2
91-229 070-70/895	11 - 1
91-229 086-70/895	11 - 1
91-229 180-90	10 - 7
91-229 287-75/699	12 - 1
91-262 195-92	3 - 10
91-262 196-05	3 - 10
91-262 385-75/893	10 - 5
91-265 198-15	3 - 8
91-265 266-92	3 - 10
91-265 296-05	3 - 5
91-265 297-05	3 - 5
91-265 298-05	3 - 5
91-265 301-01	3 - 5
91-265 304-05	3 - 5

No. 零件号	Seite Page Página 页号
91-265 305-05	3 - 5
91-265 306-05	3 - 4
91-265 307-05	3 - 5
91-265 315-05	3 - 5
91-265 316-15	3 - 5
91-265 337-01	3 - 5
91-266 520-92	3 - 17
91-266 856-25	12 - 1
91-271 043-01	3 - 6
91-280 091-25	12 - 1
91-290 576-91	10 - 4, 10 - 6
91-291 390-91	7 - 1
91-291 458-91	10 - 6
91-291 881-91	10 - 3
91-292 060-91	10 - 2
91-292 080-91	10 - 3
91-292 188-91	10 - 1
91-292 200-91	10 - 1
91-292 202-91	10 - 1
91-292 205-91	10 - 7
91-292 208-91	10 - 2
91-292 209-71/699	10 - 2
91-700 169-15	3 - 14
91-700 226-15	3 - 14, 3 - 17
91-700 335-25	3 - 7, 3 - 12
91-700 412-25	3 - 1, 3 - 11, 4 - 1
91-700 689-15	3 - 9
91-700 785-15	3 - 21, 3- 24, 3 - 25
91-701 041-15	15 - 1
91-701 344-15	3 - 6, 3 - 11
95-665 735-91	16 - 1
95-715 895-04	3 - 25
95-774 577-12	3 - 5
95-774 578-15	3 - 5
95-774 579-05	3 - 5

No. 零件号	Seite Page Página 页号
95-774 585-91	3 - 5
95-774 596-91	7 - 1
95-774 599-75/895	10 - 2
95-774 608-90	5 - 1
95-774 610-05	5 - 1
95-774 642-71/951	6 - 1
95-774 643-90	5 - 1
99-069 707-01	3 - 4
99-069 713-01	3 - 9, 4 - 2
99-069 722-01	3 - 8
99-133 218-01	3 - 4
99-133 220-01	3 - 8
99-134 089-05	17 - 1
99-134 093-05	17 - 1
99-134 203-45	4 - 1
99-134 225-05	3 - 18
99-134 370-91	8 - 2
99-134 437-91	8 - 2
99-134 805-01	17 - 2
99-134 812-91	17 - 2
99-134 838-91	4 - 2
99-134 850-91	4 - 2
99-135 298-91	4 - 2
99-135 496-95	8 - 1, 8 - 2
99-136 546-91	9 - 1
99-137 196-05	10 - 5
99-137 372-91	17 - 2
99-137 467-91	16 - 1
99-137 468-91	16 - 1
99-137 472-91	5 - 1
99-137 478-91	6 - 1

PFAFF® Industrial

3811-3/55, -15/65, -16/65

UNTERKLASSEN-AUSSTATTUNG
SUBCLASS PARTS
COMPOSICIÓN DE LAS SUBCLASES
子机型–设备

-3/55

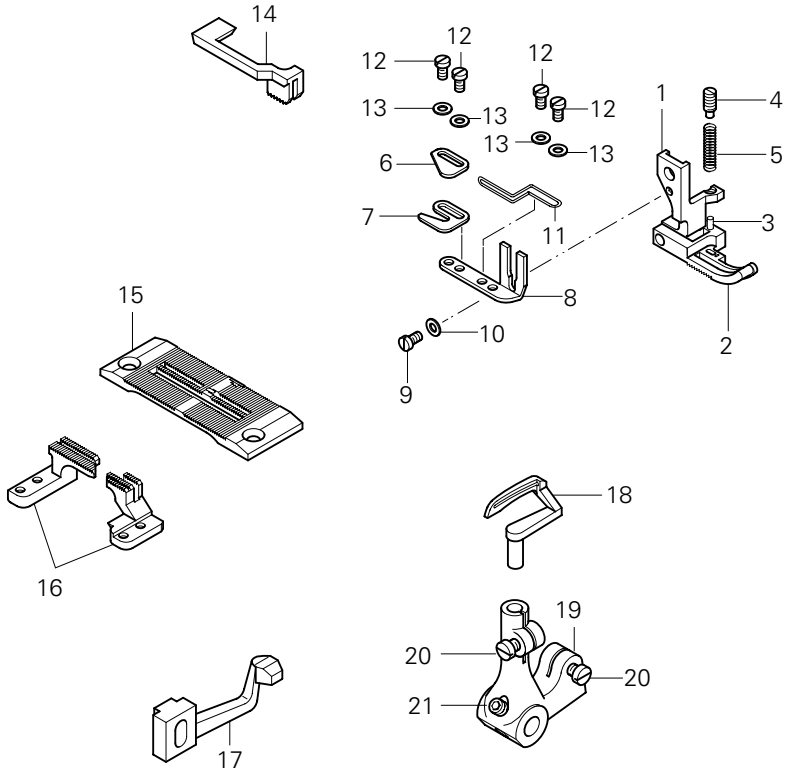

Pos.-Nr. Item No. Nº de pos. 序号	Teile-Nr. Part No. Nº de pieza 零件号
1 - 16	91-201 645-93/001
1 - 13	91-154 655-93/001
1	91-154 642-05
2	91-154 656-03/001
3	13-033 253-05
4	11-305 176-15
5	91-069 135-05
6 - 11	91-186 130-91
6	91-089 442-05
7	91-089 443-05
8	91-089 447-25
9	11-108 849-15

Pos.-Nr. Item No. Nº de pos. 序号	Teile-Nr. Part No. Nº de pieza 零件号
10	12-315 070-25
11	91-188 343-05
12	11-108 849-25
13	12-305 074-25
14	91-049 218-45
15	91-158 050-01
16	91-059 168-00
17	91-172 253-05
18	91-169 990-05
19 -21	91-170 931-92
20	11-108 177-15
21	11-341 217-15

▲ Weitere Unterklassen und Ausführungen auf Anfrage
Further Subclasses and versions on enquiry
Otras subclases y tipos, sobre demanda
更多的子机型和款式请询问

/◆ siehe Kapitel 2 Erläuterung der Schlüsselzeichen
see chapter 2 Explanation of key markings
véase el Cap. 2 Explicaciones de los signos clave
见第2章标记说明

-15/65

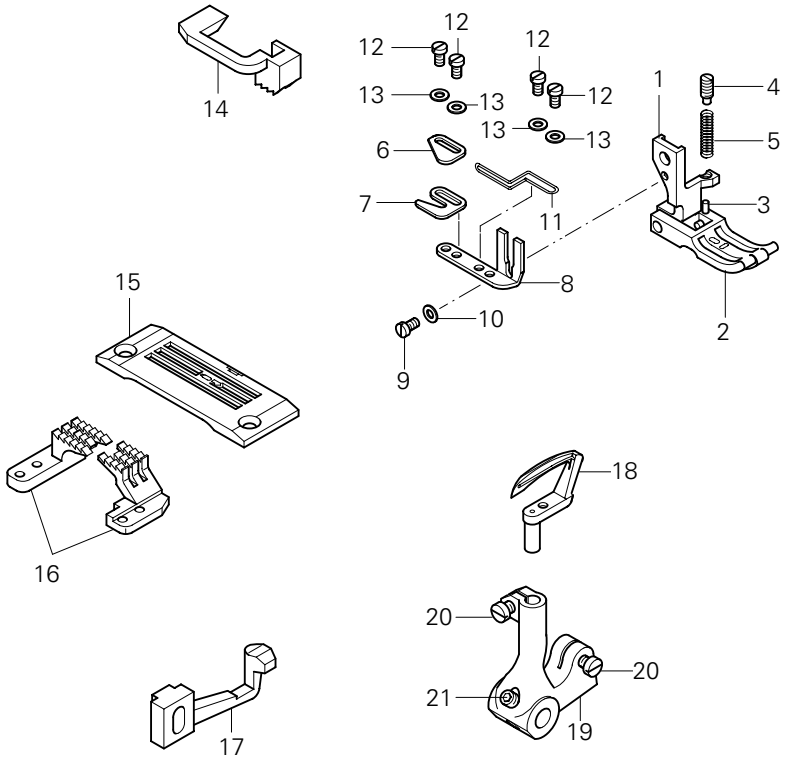

Pos.-Nr. Item No. Nº de pos. 序号	Teile-Nr. Part No. Nº de pieza 零件号
1 - 16	91-202 142-93/001
1 - 13	91-154 675-93/001
1	91-154 676-05
2	91-154 677-03/001
3	13-033 253-05
4	11-305 176-15
5	91-069 135-05
6 - 11	91-186 130-91
6	91-089 442-05
7	91-089 443-05
8	91-089 447-25
9	11-108 849-15

Pos.-Nr. Item No. Nº de pos. 序号	Teile-Nr. Part No. Nº de pieza 零件号
10	12-315 070-25
11	91-188 343-05
12	11-108 849-25
13	12-305 074-25
14	91-149 196-45
15	91-150 666-03/001
16	91-059 955-00
17	91-188 783-05
18	91-169 711-05
19 -21	91-170 935-92
20	11-108 177-15
21	11-341 217-15

-16/65

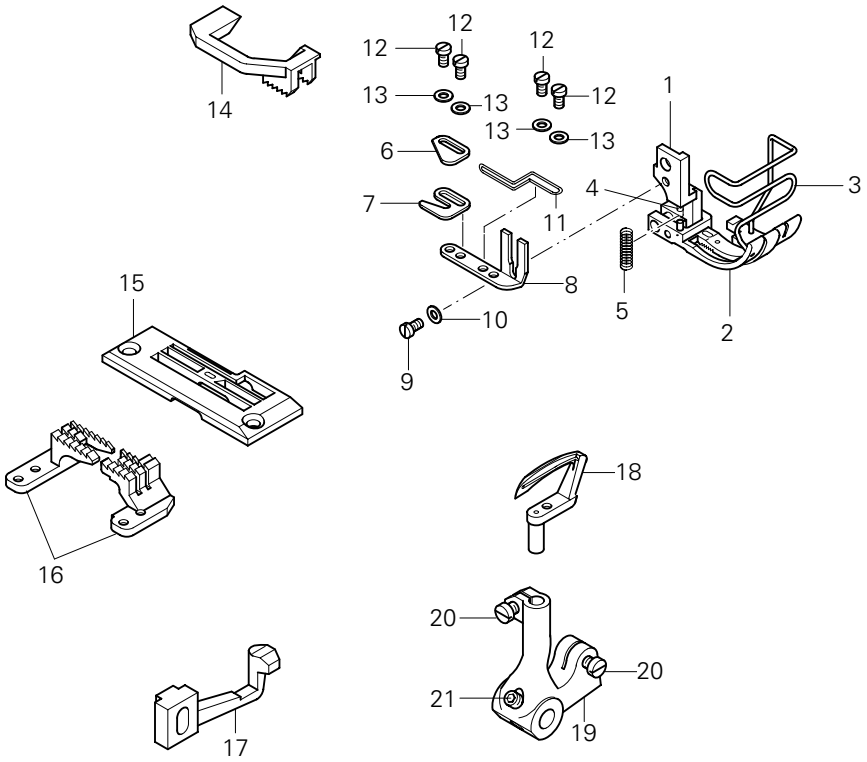

Pos.-Nr. Item No. Nº de pos. 序号	Teile-Nr. Part No. Nº de pieza 零件号
1 - 16	91-202 339-93/001
1 - 13	91-154 692-93/001
1	91-154 693-05
2	91-154 694-03/001
3	91-188 944-05
4	13-052 088-05
5	91-069 135-05
6 - 11	91-186 130-91
6	91-089 442-05
7	91-089 443-05
8	91-089 447-25
9	11-108 849-15

Pos.-Nr. Item No. Nº de pos. 序号	Teile-Nr. Part No. Nº de pieza 零件号
10	12-315 070-25
11	91-188 343-05
12	11-108 849-25
13	12-305 074-25
14	91-149 201-45
15	91-150 674-01
16	91-059 846-03/001
17	91-188 783-05
18	91-169 711-05
19 -21	91-170 935-92
20	11-108 177-15
21	11-341 217-15

▲ Weitere Unterklassen und Ausführungen auf Anfrage
Further Subclasses and versions on enquiry
Otras subclases y tipos, sobre demanda
更多的子机型和款式请询问

/◆ siehe Kapitel 2 Erläuterung der Schlüsselzeichen
see chapter 2 Explanation of key markings
véase el Cap. 2 Explicaciones de los signos clave
见第2章标记说明

PFAFF® Industrial

Europäische Union
Wachstum durch Innovation — EFRE

PFAFF Industriesysteme
und Maschinen AG

Hans-Geiger-Str. 12 - IG Nord
D-67661 Kaiserslautern

Telefon: +49-6301 3205 - 0
Telefax: +49-6301 3205 - 1386
E-mail: info@pfaff-industrial.com

Made by PFAFF in Germany

Gedruckt in der BRD / Printed in Germany / Imprimé en la R.F.A. / Impreso en la R.F.A

© PFAFF Industriesysteme und Maschinen AG 2009, PFAFF is the exclusive trademark of VSM Group AB.PFAFF Industriesysteme und Maschinen AG is an authorized licensee of the PFAFF trademark.

PFAFF

3811-2/55

3811-11/55; /65

Teileliste

Parts list

Liste de pièces

Lista de piezas

3811-14/55; /65

Diese Teileliste hat für Maschinen ab nachfolgender Seriennummer Gültigkeit:
This parts list applies to machines from the following serial numbers onwards:
Cette liste de pièces est valable pour les machines au numéros de série à partir de:
Esta lista de piezas tiene validez para máquinas a partir del número de serie siguiente:
PFAFF 3811 # 2200294 ⟶

296-12-18 269
dtsch./engl./franz./span. 02.00

Alle Informationen und Abbildungen waren zum Zeitpunkt der Druckgebung auf dem neusten Stand.

Technische Änderungen vorbehalten!

Der Nachdruck, die Vervielfältigung sowie die Übersetzung - auch auszugweise - aus PFAFF-Teilelisten ist nur mit unserer vorherigen Zustimmung und mit der Quellenangabe gestattet.

At the time of printing, all information and illustrations contained in thisa document were up to date.

Subject to alteration!

The reprinting, copying or translation of PFAFF Parts lists whether in whole or in part, is only pemitted with our previous permission and with written reference to the source.

Au moment de la remise à l'imprimeur, toutes les informations et figures se rapportant à cette machine correspondaient à l'ètat actuel des connaissances.

Sous rèserve de modifications techniques!

Aucune reproduction, polycopie ou traduction - même par extraits - des listes de pièces PFAFF ne peut être effectuée, à condition d'en indiquer l'orgine, sans notre autorisation expresse.

Todas las informaciones e ilustraciones de este manual estaban al día en el momento de entregarse para su impresión.

¡ Salvo modificaciones técnicas!

La reimpresión, reproducción y traducción - aunque sólo sea parcial - de las listas de piezas PFAFF sólo está permitida con nuestro permiso previo e indicando la fuente.

G.M. PFAFF
Aktiengesellschaft

Postfach 3020
D-67653 Kaiserslautern

Königstr. 154
D-67655 Kaiserslautern

Redaktion/Illustration
Verlag Technische Dokumentation
Postfach 1106
D-77901 Lahr

		Seite Page Page Página
0	Wichtiger Hinweis Important note Avis important Observación importante	0 - 1
1	Vorwort Foreword Avant-propos Notas preliminares	1 - 1
2	Erläuterungen der Schlüsselzeichen Explanation of key markings Explication des symboles Explicaciones de los signos clave	2 - 1
3	Basismaschine Basic machine Machine de base Máquina básicas	
3.01	Gehäuseteile Housing sections Parties du corps Piezas del cárter	3 - 1
3.02	Kopfteile Needle head parts Pièces de tête Piezas de la cabeza	3 - 2
3.03	Armteile Arm parts Pièces de bras Piezas del brazo	3 - 8
3.04	Grundplattenteile Bedplate parts Pièces du plateau fondamental Piezas del cárter	3 - 14
4	Kanten-Beschneideinrichtung Edge trimmer Couteau Recortador	4 - 1

Seite
Page
Page
Página

5 Fadenabschneideinrichtung (-900/71) ..... 5 - 1
Thread trimmer (-900/71)
Coupe-fil (-900/71)
Cortahilos (-900/71)

6 Presserfuß-Automatik ..... 6 - 1
Automatic presser foot lifter
Relève-pied automatique
Alzaprensatelas

7 Stichlängen-Stelleinrichtung ..... 7 - 1
Stitch length adjusting device
Dispositif de réglage de la longueur de point
Dispositivo regulador del largo de puntada

8 Differential-Stelleinrichtung ..... 8 - 1
Differential adjusting device
Dispositif de réglage du différentiel
Dispositivo regulador del arrastre diferencial

9 Wartungseinheit (-925/03) ..... 10 - 1
Air filter / lubricator (-925/03)
Conditionneur d'air comprimé (-925/03)
Grupo acondicionador del aire comprimido (-925/03)

10 Pneumatische Ausrüstung ..... 10 - 1
Pneumatic equipment
Equipement pneumatique
Equipo neumático

11 Elektrische Ausrüstung
Electrical equipment
Equipement électrique
Equipo eléctrico

11.01 Bedienfeld ..... 11 - 1
Control panel
Panneau de commande
Panel de mandos

11.02 Positionsgeber ..... 11 - 3
Synchronizer
Synchronisateur
Sincronizador

Seite
Page
Page
Página

11.03 Motordrehschalter und Nähmotor ..... 11 - 3
Motor turn switch and sewing motor
Interrupteur rotatif et moteur de machine à coudre
Interruptor giratorio y motor máquina de coser

11.04 Steuergerät ..... 11 - 4
Control device
Boîte de commande
Caja de mandos

12 Garnrollenständer ..... 12 - 1
Reel stands
Porte-bobines
Portacarretes

13 Einstellehren ..... 13 - 1
Adjustment gauges
Calibres
Calibres de ajuste

14 Teile zur Tischplatte ..... 13 - 1
Parts for table top
Pièces du plateau
Piezas pata el tablero

15 Keilriemen ..... 15 - 1
V-belt
Courroie trapézoídale
Correa trapezoidal

16 Fadenführung ..... 15 - 1
Thread guide
Guide-fil
Guiahilos

17 Fadenöler ..... 17 - 1
Thread lubricator
Graisseur de fil
Lubricador del hilo

18 Bandtrommelträger ..... 18 - 1
Tape reel bracket
Support de tambour derouleur
Soporte para el tambor portacintas

Seite
Page
Page
Página

19 Lineal ..... 19 - 1
Gauge
Guide-bord
Guía

20 Schmiermittel-Übersicht ..... 20 - 1
Overview of lubricants
Tableau de lubrifiants
Tabla de lubricantes

21 Optionen
Options
Options
Opciones

21.01 Pneumatische Bandspannung ..... 21 - 1
Pneumatic tape tensioning
Tension pneumatique de ruban
Tensión neumática de la cinta

21.02 MTF-Bandabzugsgerät ..... 21 - 2
MTF-tape puller
Distributeur de liséré MTF
Distribudor de cinta MTF

21.03 Bandzuführ-und Schneideinrichtung ..... 21 - 5
Tape feed and cutting device
Distributeur de bande avec coupe-bande
Dispositivo alimentador y cortador de cinta

22 Index (Teilenummern / Seitenzahlen) ..... 22 - 1
Index (part numbers / page numbers)
Index (numéros de pièces, de pages)
Index (números de pieza / números de página)

23 Unterklassen-Ausstattung
Subclass parts
Composition des sous-classes
Composición de las subclases

23.01 Nähwerkzeuge (PFAFF 3811-2/55) ..... 23 - 1
Gauge parts (PFAFF 3811-2/55)
Organes de couture (PFAFF 3811-2/55)
Organos de costura (PFAFF 3811-2/55)

Seite
Page
Page
Página

23.02 Nähwerkzeuge (PFAFF 3811-11/55;-11/65) ..... 23 - 2
Gauge parts (PFAFF 3811-11/55;-11/65)
Organes de couture (PFAFF 3811-11/55;-11/65)
Organos de costura (PFAFF 3811-11/55;-11/65)

23.03 Nähwerkzeuge (PFAFF 3811-14/55;-14/65) ..... 23 - 3
Gauge parts (PFAFF 3811-14/55;-14/65)
Organes de couture (PFAFF 3811-14/55;-14/65)
Organos de costura (PFAFF 3811-14/55;-14/65)

Achtung!

Wir machen ausdrücklich darauf aufmerksam, daß Ersatz- und Zubehörteile, die nicht von uns geliefert werden, auch nicht von uns geprüft und freigegeben sind. Der Einbau und / oder die Verwendung solcher Produkte kann daher u. Umständen konstruktiv vorgegebene Eigenschaften Ihrer Maschine negativ verändern.
Für Schäden, die durch die Verwendung von Nicht-Originalteilen entstehen, übernehmen wir keine Haftung!

Caution!

We warn you expressively that spare parts and accessories that are not supplied by us are not tested and released by us.
Fitting or using these products may therefore have negative influences on features that depend on the machine design.
We are not liable for any damage caused by the use of non-Pfaff parts!

Attention!

Nous attirons expressément votre attention sur le fait que les pièces de rechange et accessoires qui n'ont pas été livrés par nous n'ont pas non plus été contrôlés et agréés par nous.
C'est pourquoi le montage et/ou l'utilisation de telles pièces peut éventuellement entraîner l'altération des caractéristiques de construction de votre machine.
Par conséquent, nous n'assumons aucune responsabilité pour les dommages causés par l'emploi de pièces qui ne sont pas d'origingle!

¡Atención!

Se hace observar que en el caso de piezas de recambio y accesorios que no hayan sido suministrados por nosotros, quiere decir que non han sido sometidas por nuestra parte a un control y que no se les ha dado el visto bueno.
Por esta razón, el montaje y/o empleo de tales productos puede repercutir negativamente en las características previstas en su máquina.
¡Para los daños que eventualmente pudiesen presentarse al utilizar piezas no originales, no asumimos ninguna garantía!

- Die Seriennummer der Maschine, für die diese Teileliste Gültigkeit hat, ist auf der Titelseite aufgeführt.
- Alle Teile sind so abgebildet, wie sie in der Maschine funktionsmäßig zusammengehören.
- Gestrichelt dargestellte Teile zeigen angrenzende Teile aus anderen Funktionsgruppen.
- Im oberen Teil der Bildseiten befindet sich eine Gesamtansicht der Maschine .
- Der Einbauort der dargestellten Teile wird durch eine gerasterte Fläche gekennzeichnet.
- Einrahmungen auf den Bildseiten zeigen, aus welchen Einzelteilen sich die Gruppenteile zusammensetzen.
- Die auf den Bildseiten verwendeten Schlüsselzeichen (; 2 ; 3 usw.) sind im Kapitel "Erläuterungen der Schlüsselzeichen" aufgelistet.

- The serial number of the machine to which this parts list applies is indicated on the cover page.
- All parts are illustrated in function groups with the parts which they function together with in the machine.
- Parts illustrated with broken lines are parts from other function groups which border on the illustrated function group.
- The above section of the page of illustrations contains a total view of the machine. The place for the installation of the parts pictured here is marked by the grid.
- The framed-in sections on the illustration pages show the individual parts comprising a group.
- The key markings used on the illustrated pages (; 2 ; 3 etc.) are listed in the chapter "Explanation of key markings".

- Le numéro de série de la machine pour laquelle cette liste de pièces est valable est indiqué sur la première page.
- Toutes les pièces sont représentées en fonction de leur groupement fonctionnel dans la machine.
- Les pièces hâchurées indiquent les pièces limitrophes de groupes de fonctions différents.
- La partie supérieure des pages de figures comprend une présentation globale de la machine. L'emplacement des pièces représentées est signalé par quadrillages.
- Les parties encadrées sur les pages à illustrations reprèsentent les pièces individuelles
- formant groupe.
- Vous trouverez au chapitre "Explication des symboles" une liste des symboles utilisés sur les pages de figures (; 2 ; 3 etc.)

- El número de serie de la máquina para la cual tiene validez esta lista de piezas va indicado en la página de título.
- odas las piezas están ilustradas tal como aparecen en la máquina para su funcionamiento.
- Las piezas representadas con rayitas muestran piezas colindantes de otros grupos de funciones.
- En la parte superior de las páginas ilustradas se puede ver una vista en conjunto de la máquina.
- El lugar de montaje de la pieza representada va caracterizada mediante una superficie reticulada.
- Los recuadros en las páginas ilustradas indican las piezas individuales de que se componen los grupos.
- Los signos clave (; 2 ; 3 etc.) empleados en las páginas con ilustraciones van listados en el capítulo "Explicaciones de los signos clave".

	Unterklassenabhängig, Teilenummer siehe Unterklassen-Ausstattung. Subclas-dependent, for part number see subclass parts listing. Fonction de la sous-classe; pour le numéro de la pièce, voir "Equipement de sous-classes". Dependientes de la subclase, para el número de pieza véase "Dotactión de subclases".
2	Markierung (Punkte, Striche oder Zahl) bei Bestellung angeben. Marking (dots, strokes or numbers) to be stated on order. Préciser les repères (points, traits ou chiffres) à la commande. Señales (puntos, rayas o cifras), indiquese en los pedidos.
3	Geklebt Part cemented Pièce collée Pieza pegada
3/1	Gesichert mit Loctite. Secured with Loctite. Bloqué par Loctite. Asegurado con Loctite.
3/3	Selbstklebende Folie. Self-adhesive foil. Feuille auto-adhésive. Hoja autoadesiva.
3/11	Mit Dichtungsmasse, epple 22 bestreichen. Apply sealing compound, epple 22. Appliquer la pàte d'etanchéité epple 22. Apliquese la pasta para juntas epple 22.
6	Nadeldicke und Spitzenform bei Bestellung angeben. Needle size and style of point to be stated on order. Préciser la grosseur de l'aiguille et la forme de la pointe à la commande. Grosor de aguja y forma de la punta, indíquese en los pedidos.
27/2	Eingeklammerte Zahl = Dicke in mm. Number in brackets = thickness in mm. Chiffre entre parenthèses = épaisseur en mm. Cifra entre paréntesis = espesor en mm.
27/5	Eingeklammerte Zahl = Länge in mm. Number in brackets = length in mm. Chiffre entre parenthèses = longeur en mm. Cifra entre paréntesis = largura en mm.

32	Beim Einbau dieses Teiles wird für die Paßgenaugkeit zum Anschlußteil keine Garantie übernommen; zweckmäßig vollständiges Aggregat bestellen. No guarantee is assumed that this part will fit the mating part; it is best to order a complete assembly. Aucune garantie ne pourra être assurée quant à la précision d'ajustage de cette pièce avec la pièce correspondante; il est indiqué de commander un mécanisme complet. Al montar esta pieza no se asume garantia alguna en cuanto a la tolerancia y presición de ajuste respecto a la pieza correspondiente; por esta razón, se recomienda pedir el grupo completo.
35/1	Bei Montage vernieten. To be riveted after assembly. River après montage Remáchese después del montaje.
40/1	Füllen mit 28-011 201-44; Bestellnummer siehe Seite 20 - 1 Top up with 28-011 201-44; for part number see page 20 - 1 Remplir de 28-011 201-44; nº de commande, voir page 20 - 1 Rellene con 28-011 201-44; para el número de pedido véase la página 20 - 1
40/2	Tränken mit 28-011 201-44; Bestellnummer siehe Seite 20 - 1 Grease with 28-011 201-44; for part number see page 20 - 1 Graisser avec de la graisse 28-011 201-44; nº de commande, voir page 20 - 1 Engrase con grasa 28-011 201-44; para el número de pedido véase la página 20 - 1
40/3	Fetten mit 28-011 202-10; Bestellnummer siehe Seite 20 - 1 Grease with 28-011 202-10; for part number see page 20 - 1 Graisser avec de la graisse 28-011 202-10; nº de commande, voir page 20 - 1 Engrase con grasa 28-011 202-10; para el número de pedido véase la página 20 - 1
40/4	Fetten mit 28-011 202-43; Bestellnummer siehe Seite 20 - 1 Grease with 28-011 202-43; for part number see page 20 - 1 Graisser avec de la graisse 28-011 202-43; nº de commande, voir page 20 - 1 Engrase con grasa 28-011 202-43; para el número de pedido véase la página 20 - 1
40/5	Ölen mit 28-011 201-44; Bestellnummer siehe Seite 20 - 1 Oil with 28-011 201-44; for part number see page 20 - 1 Huiler par 28-011 201-44; nº de commande, voir page 20 - 1 Lubrifique con 28-011 201-44; para el número de pedido véase la página 20 - 1
40/6	Füllen mit 28-011 202-17; Bestellnummer siehe Seite 20 - 1 Top up with 28-011 202-17; for part number see page 20 - 1 Remplir de 28-011 202-17; nº de commande, voir page 20 - 1 Rellene con 28-011 202-17; para el número de pedido véase la página 20 - 1

81/3	Verwendung je nach Bedarf. To be used as required. Utilisation en fonction des besoins. Utilización, según sea necesario.
81/4	Verwendung nur nach Bedarf. To be used only if required. Utilisation uniquement suivant besoin. Utilización, sólo cuando se necesario.
90/1	Für Wechselstrom For single-phase A.C. Pour du courant alternatif Para corriente alterna monofásica
96	Länge angeben. State length. Préciser longeur. Indiquese la largura.

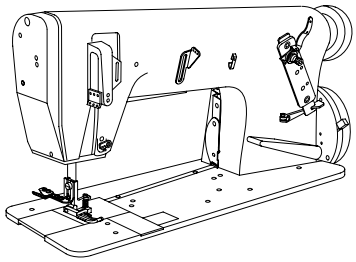

Gehäuseteile
Housing sections
Parties du corps
Piezas del cárter

PFAFF 3811-2/55
PFAFF 3811-11/55;-11/65
PFAFF 3811-14/55;-14/65

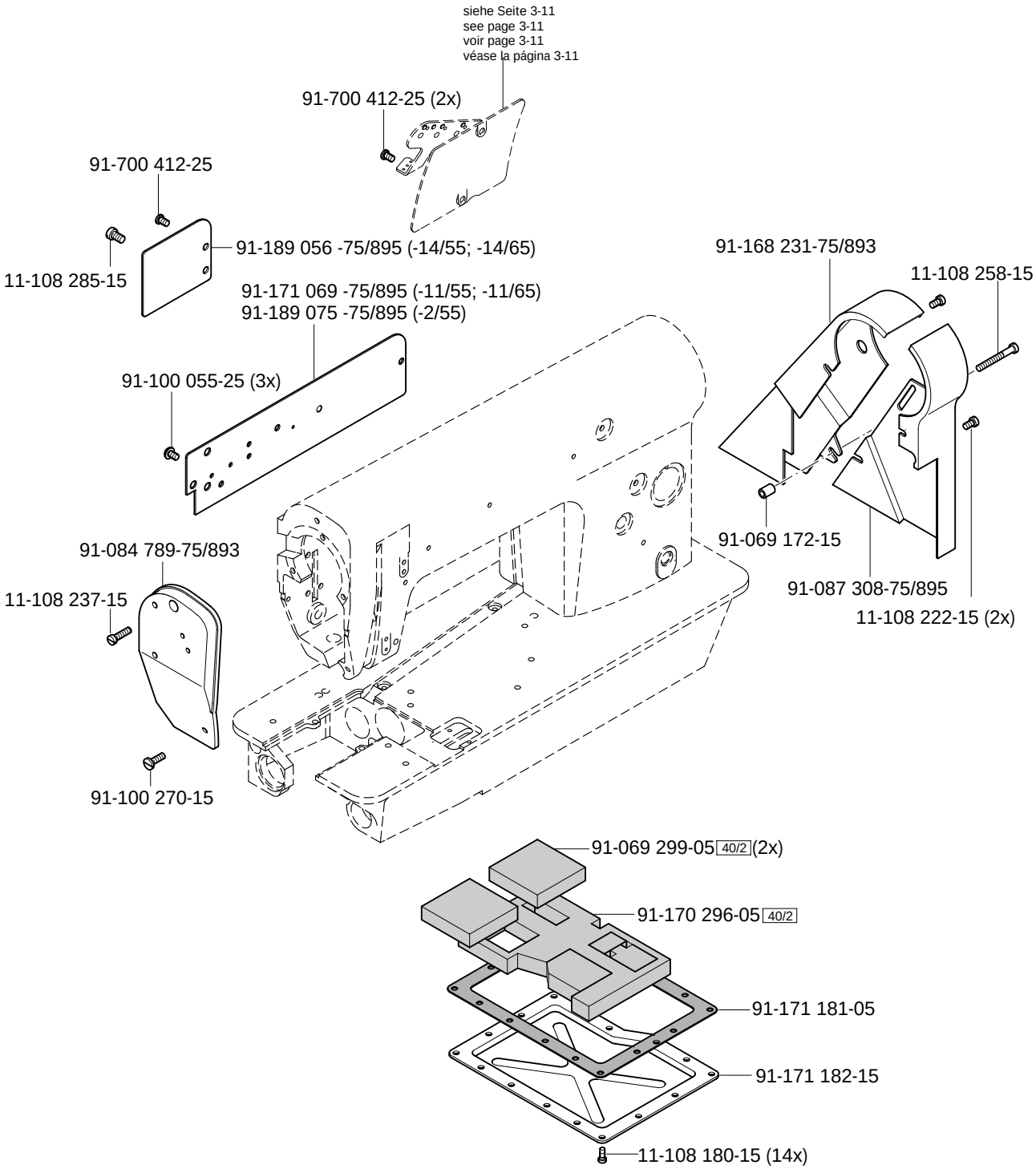

siehe Kapitel 2 Erläuterung der Schlüsselzeichen
see chapter 2 Explanation of key markings
voir le chap. 2 Explication des symboles
véase el Cap. 2 Explicaciones de los signos clave

Kopfteile
Needle head parts
Pièces de tête
Piezas de la cabeza

PFAFF 3811-2/55
PFAFF 3811-11/55;-11/65
PFAFF 3811-14/55;-14/65

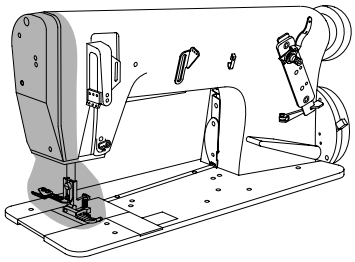

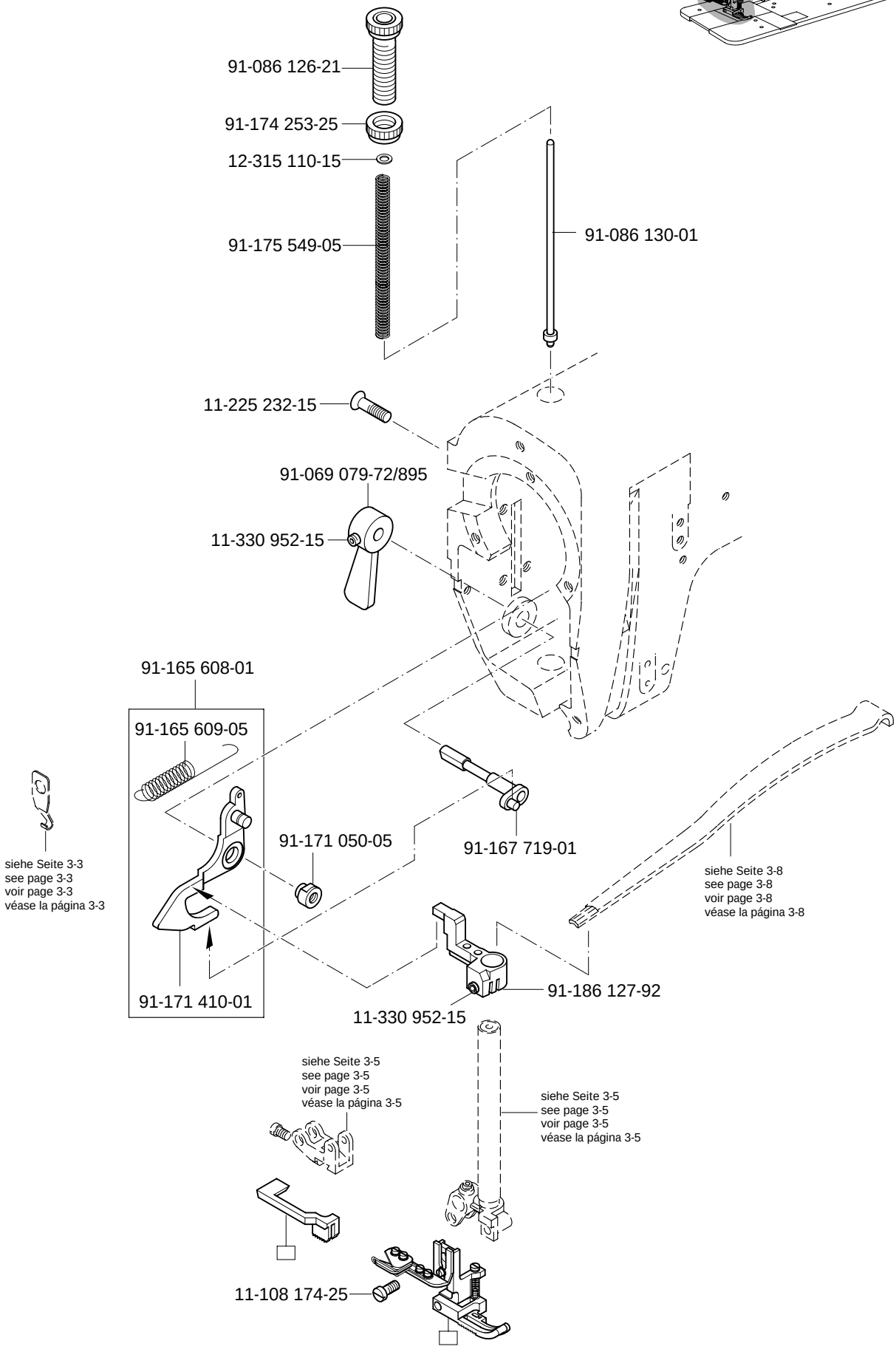

siehe Kapitel 2 Erläuterung der Schlüsselzeichen
see chapter 2 Explanation of key markings
voir le chap. 2 Explication des symboles
véase el Cap. 2 Explicaciones de los signos clave

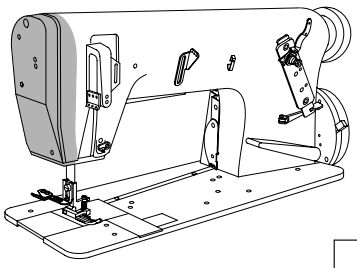

91-170 388-92 (-2/55)

11-130 224-15

11-341 902-15 (2x)

siehe Seite 3-6
see page 3-6
voir page 3-6
véase la página 3-6

91-176 564-91 (-2/55)

91-171 304-05

91-018 045-05 (2x)

14-016 910-01

14-018 570-01

91-170 387-05

91-171 307-05

91-174 081-05 32

14-215 013-23 32 40/3

91-174 082-15 32

91-169 556-05

12-610 190-45

11-174 224-15 (3x)

91-020 490-15

91-084 792-75/895

3/11

12-024 171-15

91-174 074-15

siehe Seite 3-4
see page 3-4
voir page 3-4
véase la página 3-4

91-168 351-05

11-174 173-15 (2x)

91-188 799-91 (-11/55; -11/65; -14/55; -14/65)

91-171 304-05

91-018 045-05 (2x)

14-016 910-01

14-018 570-01

91-171 303-92

11-130 176-15 (2x)

91-170 387-05

91-171 307-05

91-174 081-05 32

14-215 013-23 32 40/3

91-174 082-15 32

91-169 556-05

12-610 190-45

Kopfteile
Needle head parts
Pièces de tête
Piezas de la cabeza

PFAFF 3811-2/55
PFAFF 3811-11/55;-11/65
PFAFF 3811-14/55;-14/65

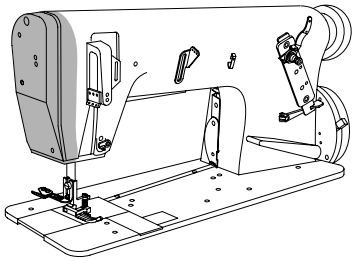

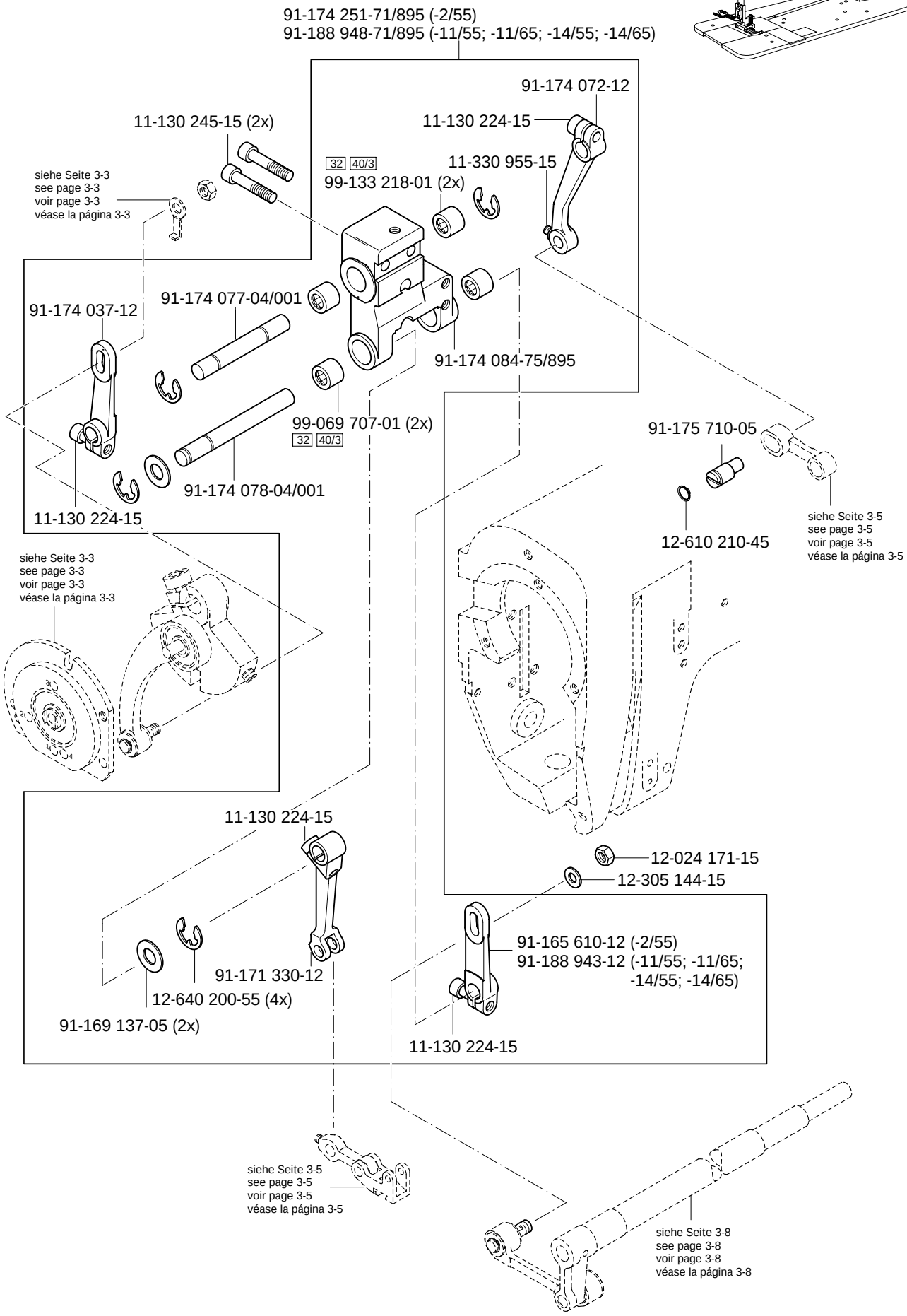

siehe Kapitel 2 Erläuterung der Schlüsselzeichen
see chapter 2 Explanation of key markings
voir le chap. 2 Explication des symboles
véase el Cap. 2 Explicaciones de los signos clave

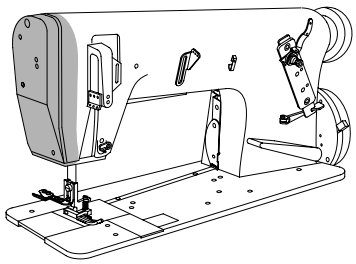

11-330 220-15

siehe Seite 3-2
see page 3-2
voir page 3-2
véase la página 3-2

91-174 256-91

91-086 855-05

siehe Seite 3-4
see page 3-4
voir page 3-4
véase la página 3-4

91-176 994-05

91-175 700-05

11-180 190-15

12-610 170-45

91-171 323-05 40/4

12-305 144-15

91-175 713-05 32

91-175 709-15 32

14-215 007-03 32 40/3

91-009 148-05 40/2

91-175 697-91

91-165 613-05

11-330 955-15

91-165 606-12

11-330 166-15

91-171 373-05

12-610 190-45 (2x)

11-108 174-25

91-175 549-05

91-165 612-15 (2x)

12-610 170-45 (2x)

siehe Seite 3-4
see page 3-4
voir page 3-4
véase la página 3-4

91-175 699-05

99-133 163-01 40/3

11-330 166-15

91-171 227-05

11-174 170-15

91-171 230-12

91-165 607-15

91-165 611-05

91-169 116-05

siehe Kapitel 2 Erläuterung der Schlüsselzeichen
see chapter 2 Explanation of key markings
voir le chap. 2 Explication des symboles
véase el Cap. 2 Explicaciones de los signos clave

Kopfteile
Needle head parts
Pièces de tête
Piezas de la cabeza

PFAFF 3811-2/55
PFAFF 3811-11/55;-11/65
PFAFF 3811-14/55;-14/65

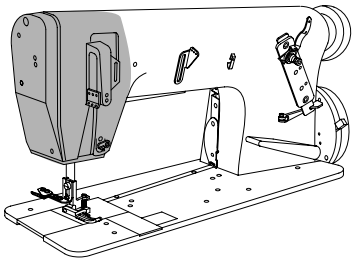

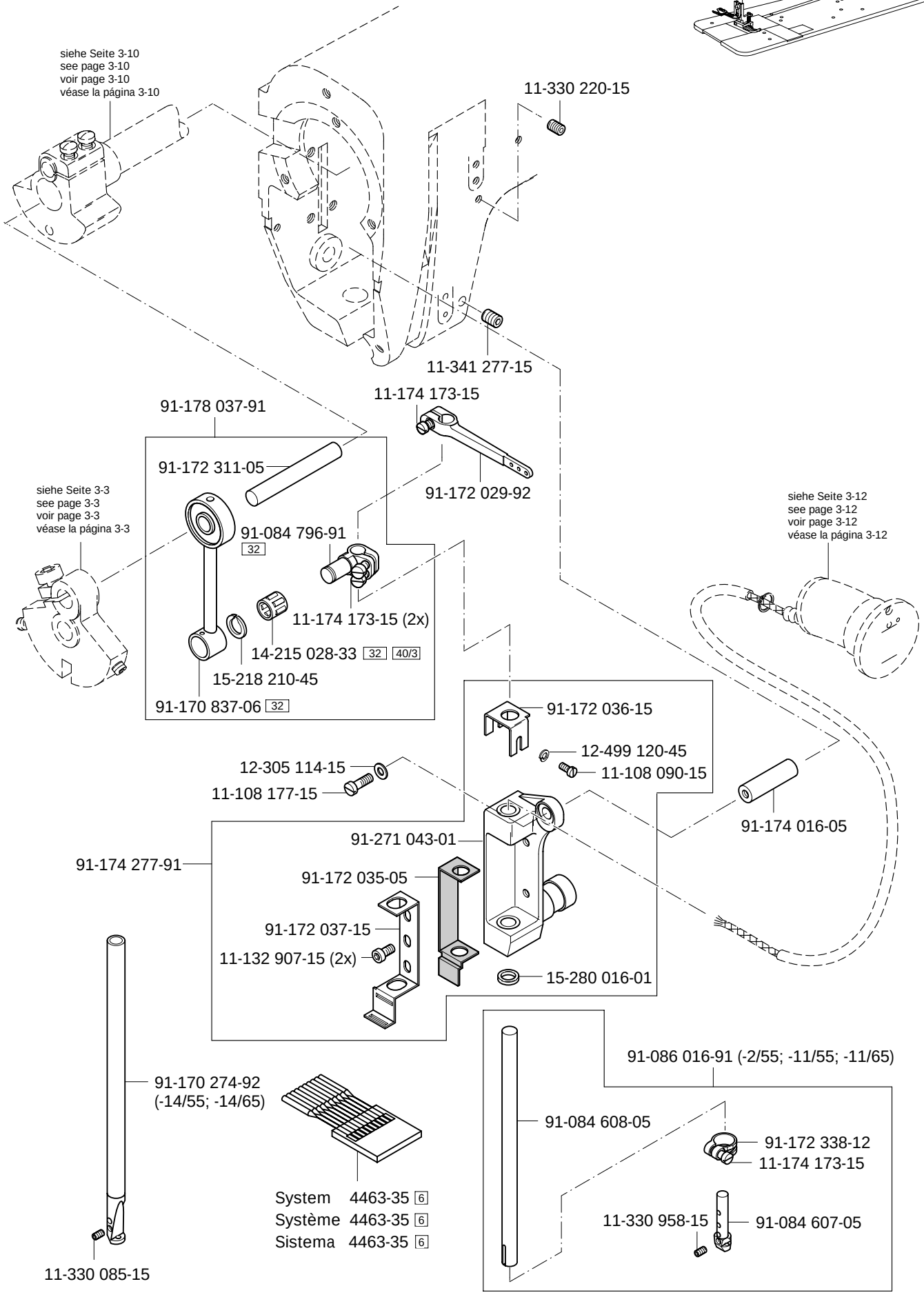

siehe Kapitel 2 Erläuterung der Schlüsselzeichen
see chapter 2 Explanation of key markings
voir le chap. 2 Explication des symboles
véase el Cap. 2 Explicaciones de los signos clave

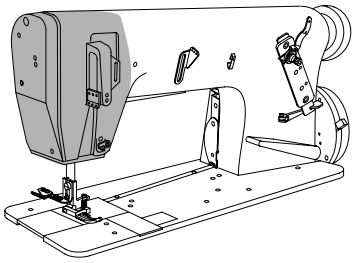

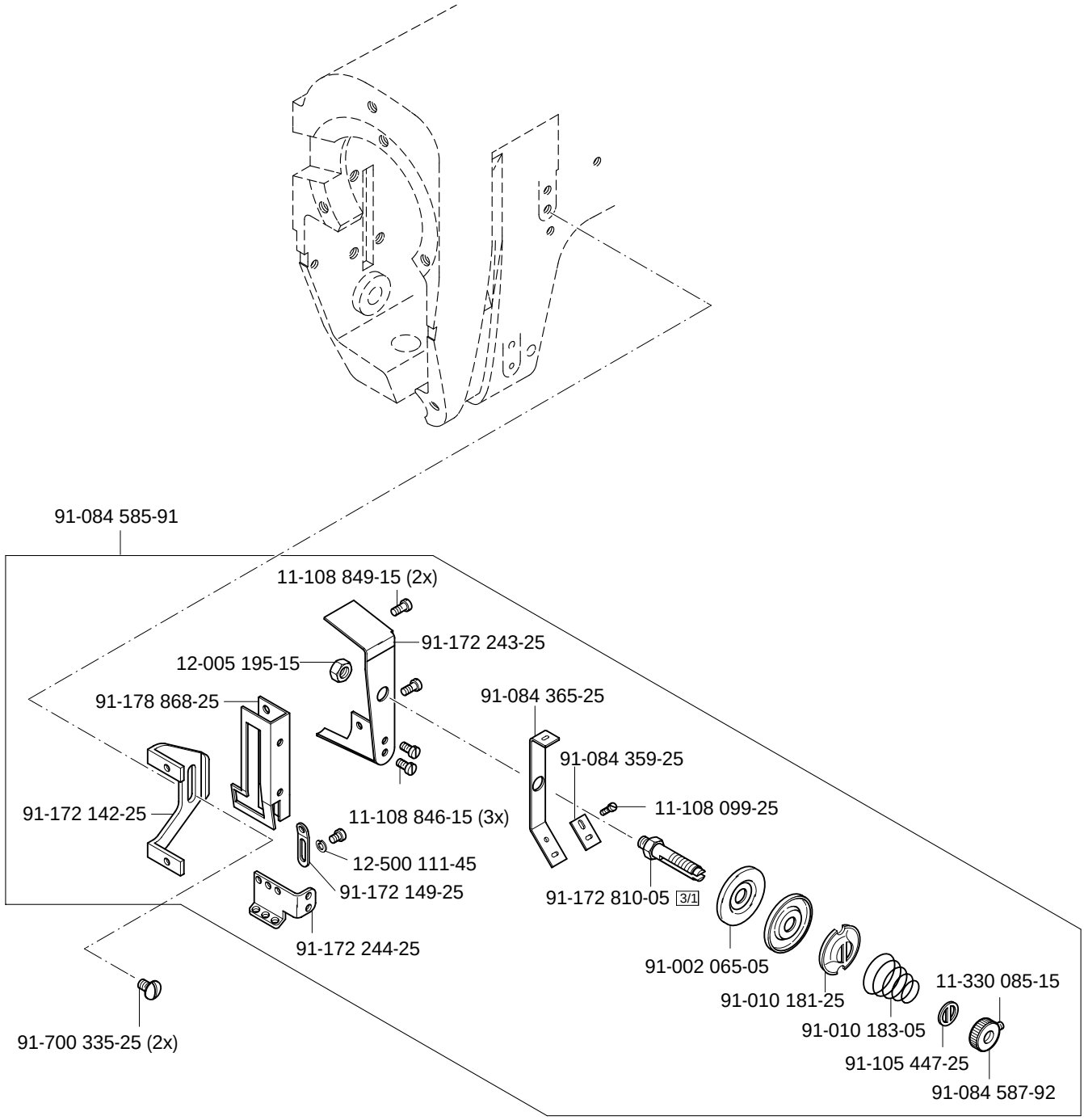
91-084 585-91
11-108 849-15 (2x)
91-172 243-25
12-005 195-15
91-178 868-25
91-084 365-25
91-084 359-25
11-108 099-25
91-172 142-25
11-108 846-15 (3x)
12-500 111-45
91-172 149-25
91-172 810-05 3/1
91-172 244-25
91-002 065-05
91-010 181-25
11-330 085-15
91-010 183-05
91-105 447-25
91-084 587-92
91-700 335-25 (2x)

Armteile
Arm parts
Pièces de bras
Piezas del brazo

PFAFF 3811-2/55
PFAFF 3811-11/55;-11/65
PFAFF 3811-14/55;-14/65

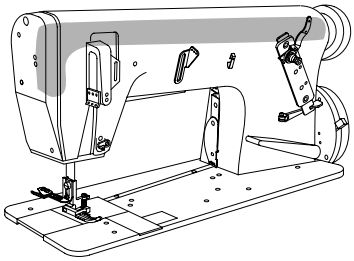

91-174 073-04 [2]
91-069 042-01 (2x) [32] [40/3]
12-610 190-45
91-174 145-05
91-174 252-04 [2]
91-171 325-15 [32]
91-174 384-91
siehe Seite 3-4
see page 3-4
voir page 3-4
véase la página 3-4
91-165 615-93 [2]
91-100 331-15
91-169 166-05
91-265 198-15
99-133 220-01 [40/3]
siehe Seite 3-9
see page 3-9
voir page 3-9
véase la página 3-9
11-330 166-15
11-341 901-15
91-171 444-12
91-069 718-05
99-069 722-01 [40/3]
91-169 457-12
siehe Seite 3-5
see page 3-5
voir page 3-5
véase la página 3-5

[ ] siehe Kapitel 2 Erläuterung der Schlüsselzeichen
see chapter 2 Explanation of key markings
voir le chap. 2 Explication des symboles
véase el Cap. 2 Explicaciones de los signos clave

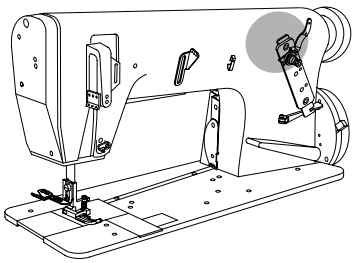

91-171 446-12
11-108 225-15
91-174 274-15
91-171 273-04 2
91-188 850-91
11-330 955-15
14-010 665-01
91-171 255-12
91-171 268-04 2
11-330 955-15
11-341 902-15 (2x)
32 91-171 269-15
14-016 151-91
99-069 713-01 32 40/3 (8x)
siehe Seite 3-10
see page 3-10
voir page 3-10
véase la página 3-10
91-171 270-05 32
91-171 272-04 2 (2x)
32 91-188 848-95
91-700 689-15 (2x)
siehe Seite 3-25
see page 3-25
voir page 3-25
véase la página 3-25
91-171 441-01
91-171 275-92
91-069 735-05 40/5
siehe Seite 3-8
see page 3-8
voir page 3-8
véase la página 3-8

Armteile
Arm parts
Pièces de bras
Piezas del brazo

PFAFF 3811-2/55
PFAFF 3811-11/55;-11/65
PFAFF 3811-14/55;-14/65

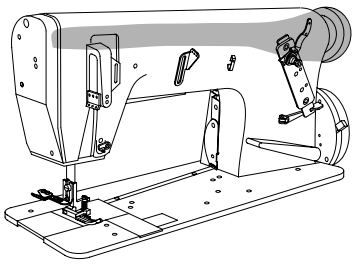

91-172 157-91 (-2/55)
14-018 644-91
91-100 330-15 (2x)
91-170 874-91
91-172 159-91
(-11/55; -11/65; -14/55; -14/65)
14-018 644-91
91-100 400-15 (2x)
11-210 288-15
11-335 902-15
91-168 480-15
12-361 156-15
11-335 280-15
11-341 902-15
91-170 913-72/893
11-330 280-15
91-262 195-92
siehe Seite 3-17
see page 3-17
voir page 3-17
véase la página 3-17
91-262 196-05

siehe Kapitel 2 Erläuterung der Schlüsselzeichen
see chapter 2 Explanation of key markings
voir le chap. 2 Explication des symboles
véase el Cap. 2 Explicaciones de los signos clave

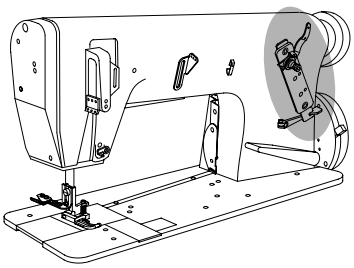

91-169 796-25
91-169 797-05
91-169 801-05
91-002 065-05 (2x)
91-701 344-15
91-169 679-25
91-169 548-05 35/1
11-108 180-15
91-188 339-71/895
12-640 210-55
91-700 412-25 (2x)
91-188 340-71/895
91-169 658-05
91-170 127-71/895
91-169 137-05
11-130 224-15
12-305 144-15 (2x)
13-033 244-05
91-170 159-05
11-130 239-15
91-169 633-25
91-170 276-21
91-084 805-91
12-610 230-45 (2x)
91-169 594-25
91-107 204-25 (2x)
91-701 344-15
91-172 810-05 3/1
91-002 065-05 (2x)
91-069 961-05
13-033 103-05
91-010 181-25
91-010 184-05
91-105 447-25
91-001 522-25
11-130 254-15

Armteile
Arm parts
Pièces de bras
Piezas del brazo

PFAFF 3811-2/55
PFAFF 3811-11/55;-11/65
PFAFF 3811-14/55;-14/65

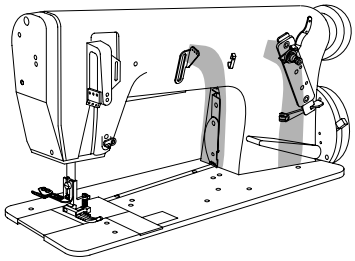

91-700 335-25
12-640 150-55
91-169 744-25 (-2/55)
91-176 551-25 (-11/55; -11/65; -14/55; -14/65)
13-115 022-05
91-169 746-05
91-169 741-21
91-169 745-91 (-2/55)
91-176 550-91 (-11/55; -11/65; -14/55; -14/65)
11-174 170-15
71-370 001-33
11-210 186-15
91-169 672-25
91-700 335-25
91-169 357-05
91-169 670-25
91-700 335-25
91-172 027-05
40/1
12-610 210-45
91-172 028-05
11-174 089-25
91-172 013-91
siehe Seite 3-6
see page 3-6
voir page 3-6
véase la página 3-6

siehe Kapitel 2 Erläuterung der Schlüsselzeichen
see chapter 2 Explanation of key markings
voir le chap. 2 Explication des symboles
véase el Cap. 2 Explicaciones de los signos clave

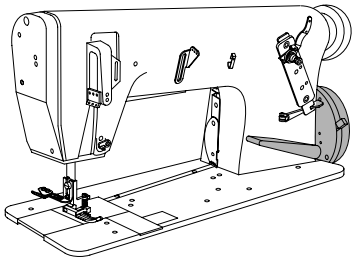

(2x) 11-225 312-15
11-225 376-15
91-088 917-15
91-100 055-25
91-087 908-71/893
12-610 250-45
91-087 907-15
11-250 193-25 (2x)
91-088 916-15
91-088 915-15
91-087 273-71/893
91-087 306-75/893
91-087 295-95 3/3
91-088 197-75/698 3
91-087 282-11
91-087 906-15 (2x)
11-174 086-15
91-087 294-15
91-087 296-75/895
(-2/55) 91-069 222-12
(2x) 11-330 952-15
91-170 929-92
11-335-902-15
11-341-902-15
91-069 131-91
16-049 021-11
12-024 172-15
91-069 127-05
61,3 mm
12-024 171-15
16-049 020-11
91-171 063-05
91-171 414-05
91-069 222-12
(2x) 11-330 952-15
siehe Seite 3-24
see page 3-24
voir page 3-24
véase la página 3-24

Grundplattenteile
Bedplate parts
Pièces du plateau fondemental
Piezas del cárter

PFAFF 3811-2/55
PFAFF 3811-11/55;-11/65
PFAFF 3811-14/55;-14/65

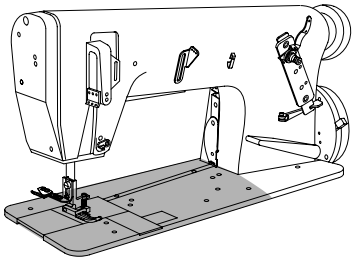

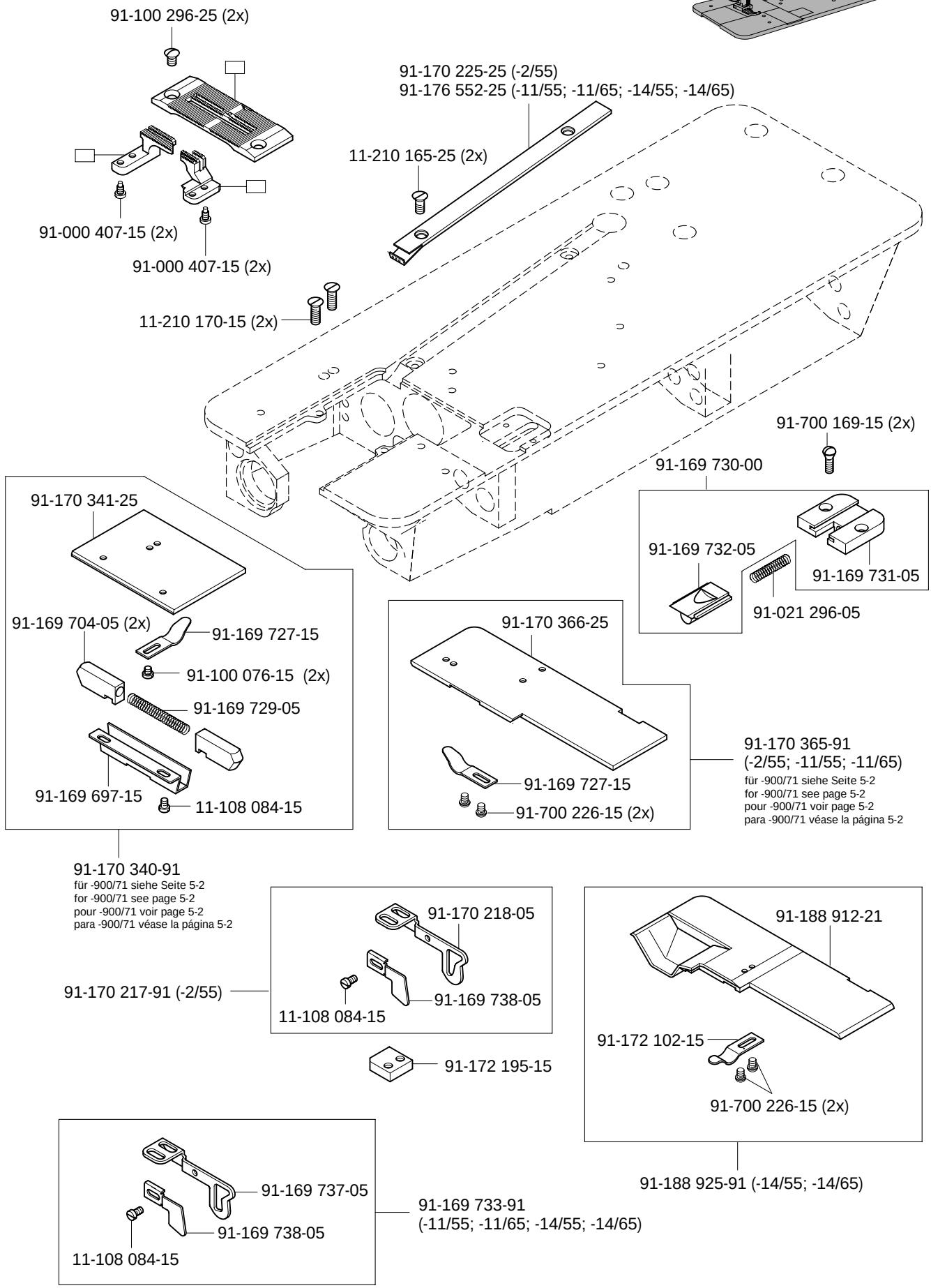

siehe Kapitel 2 Erläuterung der Schlüsselzeichen
see chapter 2 Explanation of key markings
voir le chap. 2 Explication des symboles
véase el Cap. 2 Explicaciones de los signos clave

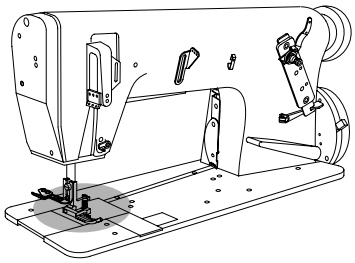

91-176 966-91 (-2/55)
91-188 785-91 (-11/55; -11/65; -14/55; -14/65)

91-172 197-05
12-305 144-15
11-108 225-15
12-305 144-15
11-130 233-15

91-170 309-92 [32]
11-108 174-15
14-215 013-23
[32] [40/3]
91-170 308-05 [32]
91-178 188-91

91-170 314-12 (-2/55)
91-188 773-12 (-11/55; -11/65; -14/55; -14/65)
11-341 166-15
91-170 316-05 (2x)

91-172 208-91
14-016 101-91
11-330 952-15 (2x)
91-172 209-12

11-314 964-15 (2x)
91-170 156-12 (-2/55)
91-188 821-12 (-11/55; -11/65; -14/55; -14/65)
91-169 000-91 (-2/55)
91-188 824-91 (-11/55; -11/65; -14/55; -14/65)

Anschluß siehe Seite 3-17
For connection see page 3-17
Raccord, cf. page 3-17
Para la conexión, véase la pág. 3-17

11-330 166-15 (2x)
[32] 91-170 315-12 (-2/55)
[32] 91-188 782-12 (-11/55; -11/65; -14/55; -14/65)
11-108 225-15 (2x)

Anschluß siehe Seite 3-20
For connection see page 3-20
Raccord, cf. page 3-20
Para la conexión, véase la pág. 3-20

[ ] siehe Kapitel 2 Erläuterung der Schlüsselzeichen
see chapter 2 Explanation of key markings
voir le chap. 2 Explication des symboles
véase el Cap. 2 Explicaciones de los signos clave

Grundplattenteile
Bedplate parts
Pièces du plateau fondemental
Piezas del cárter

PFAFF 3811-2/55
PFAFF 3811-11/55;-11/65
PFAFF 3811-14/55;-14/65

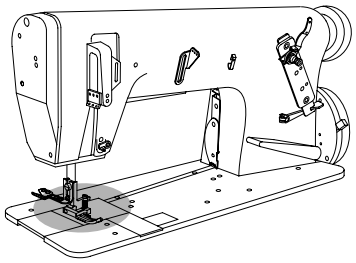

91-188 779-91

11-108 174-15

14-215 013-23 [32] [40/3]

91-188 774-92 [32]

91-170 308-05 [32]

91-084 612-12

11-341 166-15 (2x)

91-188 821-12

Anschluß siehe Seite 3-17
For connection see page 3-17
Raccord, cf. page 3-17
Para la conexión, véase la pág. 3-17

11-314 964-15 (2x)

91-188 822-91

91-170 320-05

91-188 781-12 [32]

11-108 225-15 (2x)

Anschluß siehe Seite 3-21
For connection see page 3-21
Raccord, cf. page 3-21
Para la conexión, véase la pág. 3-21

[ ] siehe Kapitel 2 Erläuterung der Schlüsselzeichen
see chapter 2 Explanation of key markings
voir le chap. 2 Explication des symboles
véase el Cap. 2 Explicaciones de los signos clave

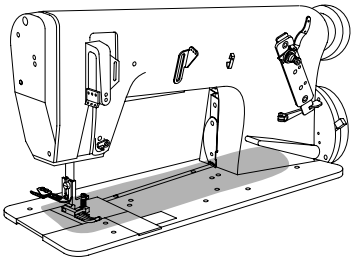

11-341 902-15 (2x)

91-172 093-11

91-169 848-92

91-172 122-01

11-108 174-15 (2x)

12-512 110-45 (2x)

Anschluß siehe Seite 3-18
For connection see page 3-18
Raccord, cf. page 3-18
Para la conexión, véase la pág. 3-18

91-172 304-91 (-2/55)
91-178 002-91 (-11/55; -11/65;
-14/55; -14/65)

91-700 226-15 (2x)

91-172 120-15

siehe Seite 3-16
see page 3-16
voir page 3-16
véase la página 3-16

91-170 156-12

11-314 964-15 (2x)

12-640 170-55 (2x)

91-169 556-05 (2x)

91-172 231-05

siehe Seite 3-15
see page 3-15
voir page 3-15
véase la página 3-15

Anschluß siehe Seite 3-19
For connection see page 3-19
Raccord, cf. page 3-19
Para la conexión, véase la pág. 3-19

11-335 280-15

91-170 878-05

91-171 176-75/770

11-330 280-15

91-266 520-92

siehe Seite 3-23
see page 3-23
voir page 3-23
véase la página 3-23

siehe Seite 3-10
see page 3-10
voir page 3-10
véase la página 3-10

siehe Seite 3-22
see page 3-22
voir page 3-22
véase la página 3-22

Grundplattenteile
Bedplate parts
Pièces du plateau fondemental
Piezas del cárter

PFAFF 3811-2/55
PFAFF 3811-11/55;-11/65
PFAFF 3811-14/55;-14/65

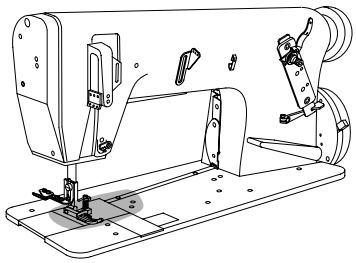

11-317 950-15
91-172 572-15
91-169 614-05 (0,5) 27/2
91-169 615-05 (0,8) 27/2
91-170 693-05 (0,3) 27/2
91-170 694-05 (1,2) 27/2
11-108 177-15 (2x)
11-341 217-15
91-170 891-15
12-005 175-15
siehe Seite 3-19
see page 3-19
voir page 3-19
véase la página 3-19
siehe Seite 3-17
see page 3-17
voir page 3-17
véase la página 3-17
91-172 175-91 (-2/55)
11-130 233-15
11-335 217-15
91-172 166-91 32
91-178 084-05 (2,7) 27/2
99-134 225-05 (3,7) 27/2
81/3
91-170 409-05
14-215 253-43 32 40/3
14-215 049-33 32 40/3
91-168 322-05 (2x)
91-170 234-05 32
11-130 173-15 (3x)
91-172 025-15
91-169 814-92
91-172 597-91 32
11-330 166-15
91-170 361-91
91-172 026-05
11-108 174-15
11-130 176-15 (2x)
11-130 233-15
11-335 217-15
91-172 166-91 32
91-178 084-05 (2,7) 27/17
99-134 225-05 (3,7) 27/17
81/3
14-215 253-43 32 40/3
91-172 025-15
91-169 814-92
91-172 595-91 32
14-215 049-33 32 40/3
91-170 361-91
91-168 322-05 (2x)
11-330 166-15
91-170 234-05 32
91-172 026-05
11-108 177-15
11-130 176-15 (2x)
91-172 171-91 (-11/55; -11/65; -14/55; -14/65)

siehe Kapitel 2 Erläuterung der Schlüsselzeichen
see chapter 2 Explanation of key markings
voir le chap. 2 Explication des symboles
véase el Cap. 2 Explicaciones de los signos clave

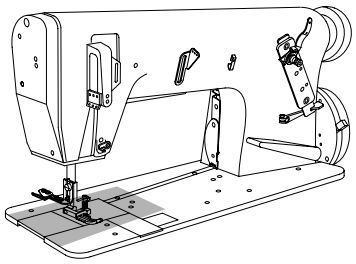

91-170 793-11
91-170 797-15
11-330 085-15 (2x)
91-170 794-11
11-130 176-15
siehe Seite 3-17
see page 3-17
voir page 3-17
véase la página 3-17
siehe Seite 3-18
see page 3-18
voir page 3-18
véase la página 3-18
91-170 892-05 32
91-017 378-05 (2x)
91-070 068-91 32
91-012 754-05
91-172 018-45 3 40/3
11-108 177-15
91-170 843-92 32
91-170 890-12
14-215 022-33 (2x) 32 40/3
11-130 179-15
11-178 172-15
26-536 303-09 3 40/2
91-018 359-75/770
91-172 031-05 40/2
91-170 240-12
11-330 166-15
91-170 284-05 32
11-130 233-15
11-130 287-15 (2x)
14-215 052-33 (2x) 32 40/3
91-170 286-05
91-170 285-05
91-170 897-91

Grundplattenteile
Bedplate parts
Pièces du plateau fondemental
Piezas del cárter

PFAFF 3811-2/55
PFAFF 3811-11/55;-11/65
PFAFF 3811-14/55;-14/65

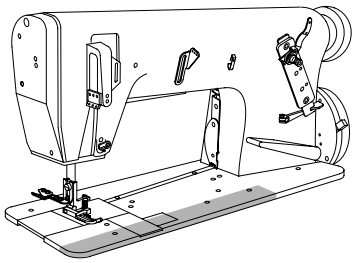

40/3 14-215 049-33 (2x)

91-168 321-05

91-168 322-05 (2x)

11-341 277-15

Anschluß siehe Seite 3-21
For connection see page 3-21
Raccord, cf. page 3-21
Para la conexión, véase la pág. 3-21

siehe Seite 3-22
see page 3-22
voir page 3-22
véase la página 3-22

siehe Seite 3-15
see page 3-15
voir page 3-15
véase la página 3-15

91-188 823-05

91-168 347-05

91-171 156-05 32

14-215 118-43 (2x)
32 40/3

91-171 381-05 32

91-171 380-91

91-168 347-05

12-610 280-45

siehe Kapitel 2 Erläuterung der Schlüsselzeichen
see chapter 2 Explanation of key markings
voir le chap. 2 Explication des symboles
véase el Cap. 2 Explicaciones de los signos clave

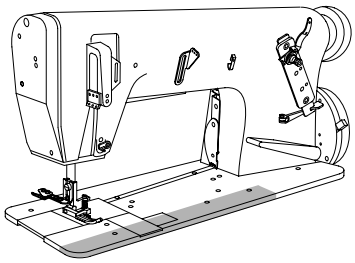

11-341 277-15

siehe Seite 3-20
see page 3-20
voir page 3-20
véase la página 3-20

siehe Seite 3-16
see page 3-16
voir page 3-16
véase la página 3-16

91-188 819-05

91-107 204-25

12-640 220-55

siehe Seite 3-23
see page 3-23
voir page 3-23
véase la página 3-23

91-700 785-15 (2x)

91-171 387-91

91-168 319-12

91-107 204-25

91-174 171-05 32

14-215 049-33 32 40/3

91-171 388-05 32

Grundplattenteile
Bedplate parts
Pièces du plateau fondemental
Piezas del cárter

PFAFF 3811-2/55
PFAFF 3811-11/55;-11/65
PFAFF 3811-14/55;-14/65

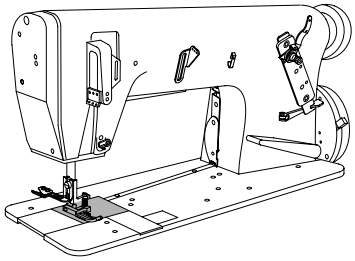

91-168 341-05 [40/5]
91-029 521-05
91-068 074-05
siehe Seite 3-17
see page 3-17
voir page 3-17
véase la página 3-17
11-341 902-15 (2x)
91-171 163-92
14-010 173-01
91-171 164-92
11-330 955-15
91-171 465-91
11-330 955-15
91-171 158-12
91-171 478-91
91-171 159-05 [32]
91-168 336-05 [32]
91-168 329-05 [32]
11-108 225-15
siehe Seite 3-20
see page 3-20
voir page 3-20
véase la página 3-20
91-168 335-05 (2x) [32]
91-168 496-92
91-171 160-05 [32]
11-108 222-15 (2x)
91-171 466-05 [32]
siehe Seite 3-24
see page 3-24
voir page 3-24
véase la página 3-24

[ ] siehe Kapitel 2 Erläuterung der Schlüsselzeichen
see chapter 2 Explanation of key markings
voir le chap. 2 Explication des symboles
véase el Cap. 2 Explicaciones de los signos clave

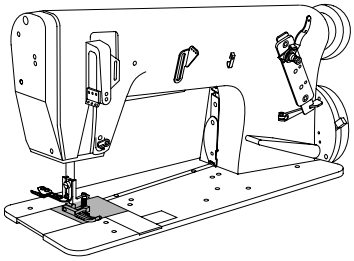

91-171 383-91 (-2/55)
91-188 679-91 (-11/55; -11/65; -14/55; -14/65)

91-171 163-92

14-010 173-01

91-171 164-92

11-330 955-15

11-341 902-15 (2x)

siehe Seite 3-22
see page 3-22
voir page 3-22
véase la página 3-22

siehe Seite 3-17
see page 3-17
voir page 3-17
véase la página 3-17

91-175 560-91 (-2/55)

32 91-171 159-05 (-2/55)
91-188 777-05 (-11/55; -11/65;
-14/55; -14/65)

91-168 336-05 32

91-168 334-05 32

91-168 329-05 32

91-168 335-05 (2x) 32

11-108 225-15

32 91-171 393-92 (-2/55)
91-188 680-92 (-11/55; -11/65;
-14/55; -14/65)

91-171 392-92 (-2/55)
91-188 778-92 (-11/55; -11/65;
-14/55; -14/65)

11-330 955-15

11-108 177-15

siehe Seite 3-21
see page 3-21
voir page 3-21
véase la página 3-21

siehe Seite 3-25
see page 3-25
voir page 3-25
véase la página 3-25

Grundplattenteile
Bedplate parts
Pièces du plateau fondemental
Piezas del cárter

PFAFF 3811-2/55
PFAFF 3811-11/55;-11/65
PFAFF 3811-14/55;-14/65

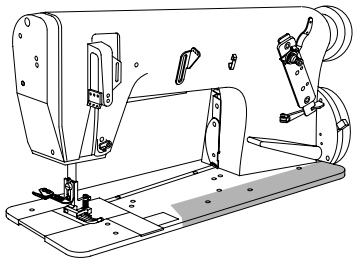

siehe Seite 3-13
see page 3-13
voir page 3-13
véase la página 3-13

12-624 310-45

91-171 189-12

11-108 225-15

91-700 785-15 (2x)

91-171 409-12

11-130 224-15

91-168 858-12

11-305 248-15 (2x)

12-024 171-15 (2x)

91-174 293-05

91-171 205-05 40/5

siehe Seite 3-22
see page 3-22
voir page 3-22
véase la página 3-22

91-171 467-04/002

91-168 833-05 40/5

siehe Kapitel 2 Erläuterung der Schlüsselzeichen
see chapter 2 Explanation of key markings
voir le chap. 2 Explication des symboles
véase el Cap. 2 Explicaciones de los signos clave

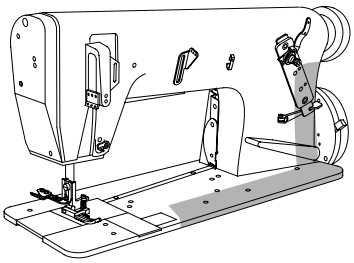

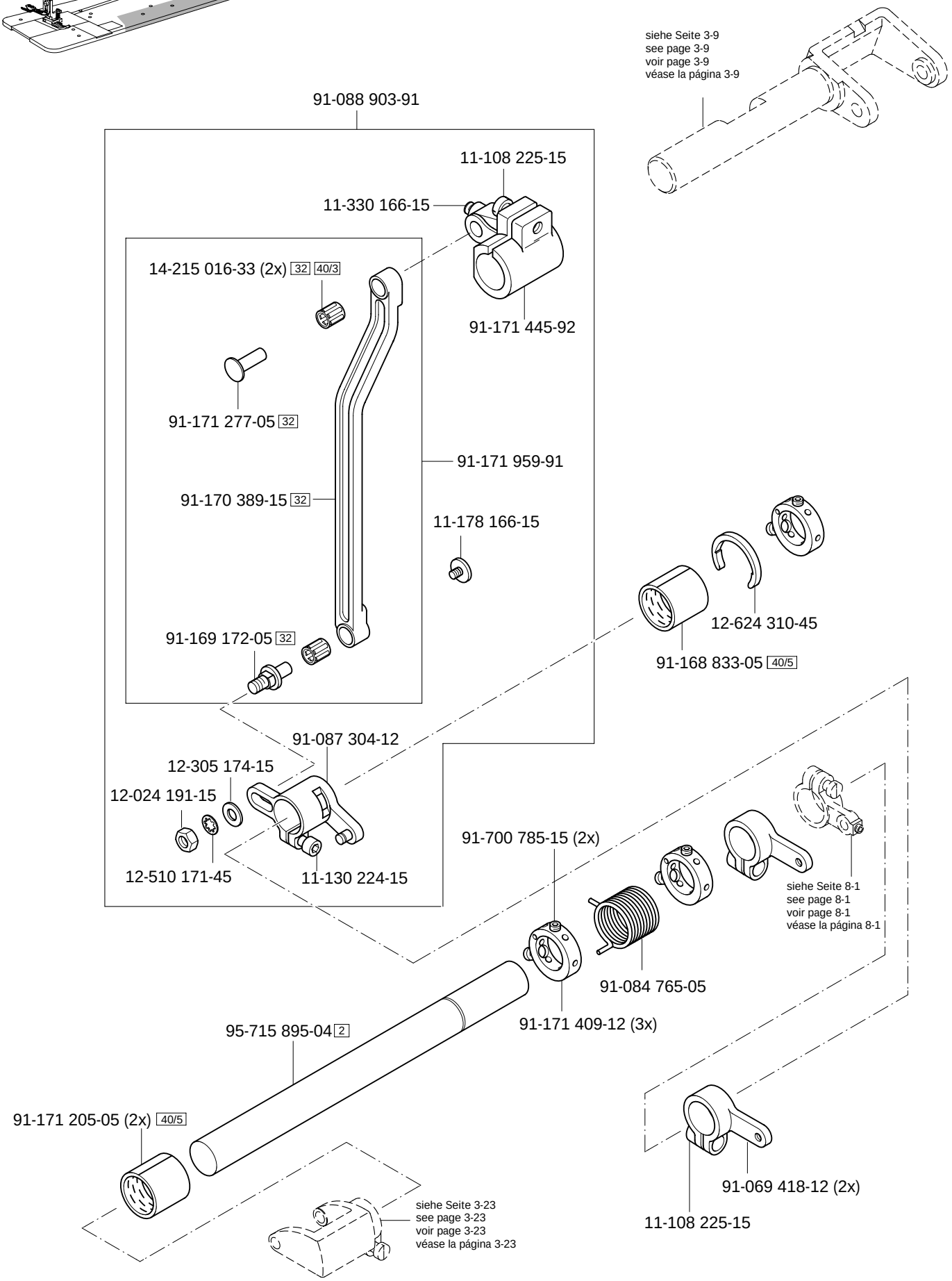

siehe Kapitel 2 Erläuterung der Schlüsselzeichen
see chapter 2 Explanation of key markings
voir le chap. 2 Explication des symboles
véase el Cap. 2 Explicaciones de los signos clave

Kanten-Beschneideinrichtung
Edge trimmer
Couteau
Recortador

PFAFF 3811-14/55;-14/65

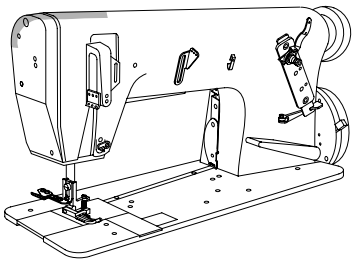

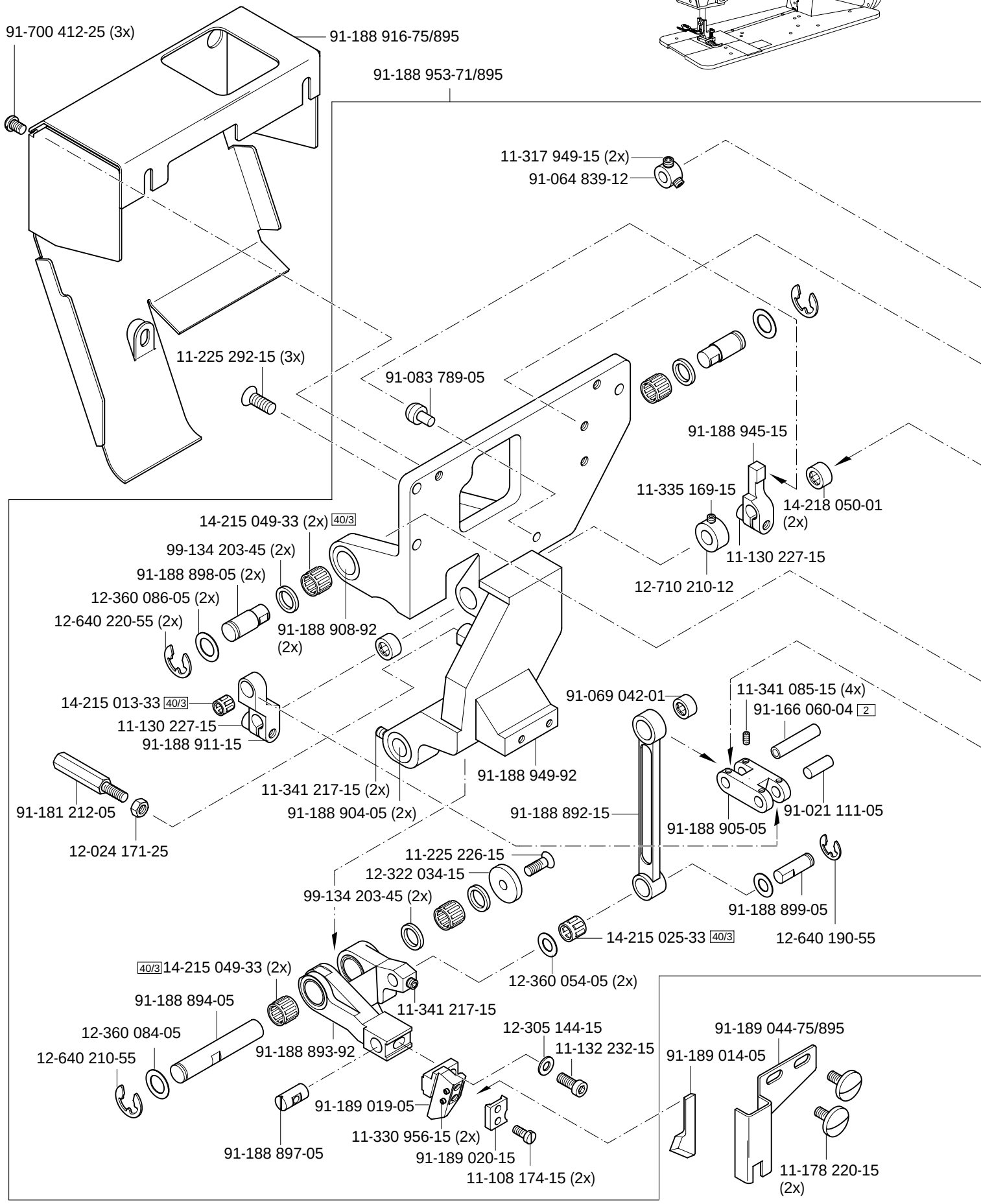

siehe Kapitel 2 Erläuterung der Schlüsselzeichen
see chapter 2 Explanation of key markings
voir le chap. 2 Explication des symboles
véase el Cap. 2 Explicaciones de los signos clave

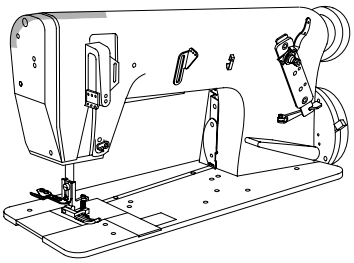

11-130 227-15 (2x)
12-305 144-15 (2x)
91-189 026-11
99-134 850-91 (2x)
99-134 838-91
Anschluß siehe Seite 10-4
For connection see page 10-4
Raccord, cf. page 10-4
Para la conexión, véase la pág. 10-4
12-005 195-15
91-176 063-15
12-640 150-55 (2x)
91-189 027-15
91-188 920-11
11-341 904-15 (2x)
91-188 907-04 2
11-341 166-15 (2x)
91-188 890-05
99-069 713-01 (4x)
91-188 906-05
12-024 171-25
12-305 144-15
91-188 947-91
91-069 478-12
91-069 476-05 (2x)
14-215 304-33 32 40/3
11-330 952-15
91-017 378-15
14-215 025-33 32 40/3
12-640 190-55
91-188 903-05
11-130 293-15
91-188 902-05 32
91-188 946-92
11-341 902-15 (2x)
91-170 229-11
14-016 150-01
91-170 228-91
siehe Seite 3-10
see page 3-10
voir page 3-10
véase la página 3-10

Fadenabschneid-Einrichtung (-900/71)
Thread trimmer (-900/71)
Coupe-fil (-900/71)
Cortahilos (-900/71)

PFAFF 3811-2/55
PFAFF 3811-11/55;-11/65
PFAFF 3811-14/55;-14/65

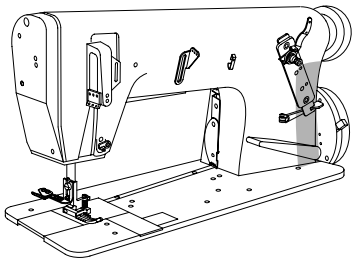

91-069 961-05

siehe Seite 3-11
see page 3-11
voir page 3-11
véase la página 3-11

siehe Seite 3-11
see page 3-11
voir page 3-11
véase la página 3-11

91-170 970-91

91-170 490-92

11-108 228-15

11-186 934-25

91-170 972-15

91-170 973-12

11-108 849-15

91-169 729-05

12-305 074-25 (2x)

12-024 101-25 (2x)

11-130 224-15

91-169 137-05

13-033 244-05

91-170 127-71/895

siehe Seite 5-3
see page 5-3
voir page 5-3
véase la página 5-3

siehe Kapitel 2 Erläuterung der Schlüsselzeichen
see chapter 2 Explanation of key markings
voir le chap. 2 Explication des symboles
véase el Cap. 2 Explicaciones de los signos clave

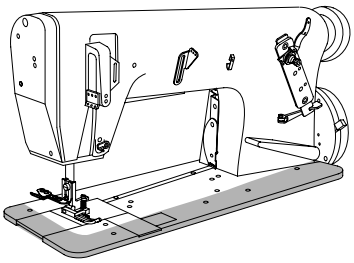

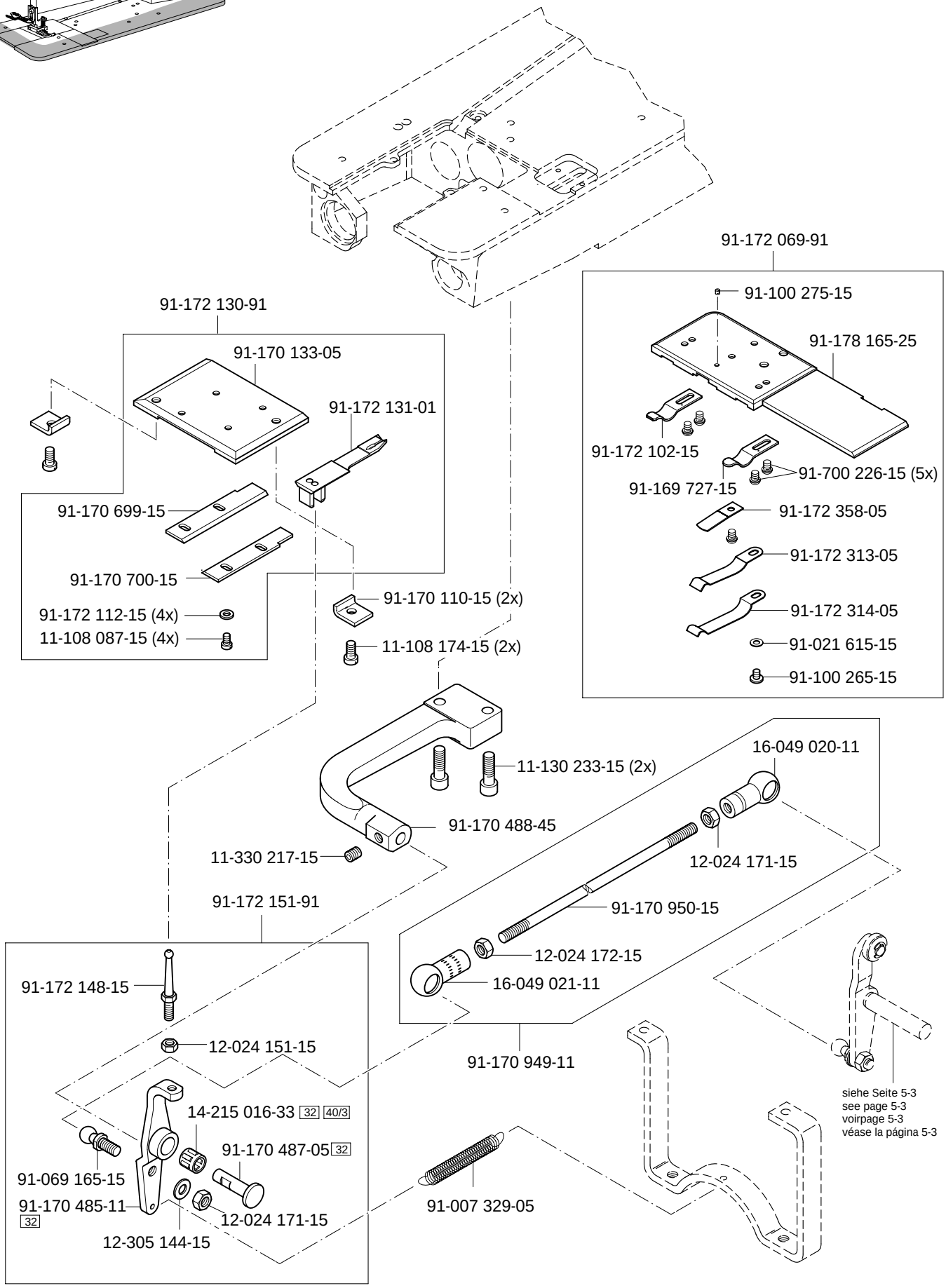
91-172 069-91
91-100 275-15
91-178 165-25
91-172 102-15
91-169 727-15
91-700 226-15 (5x)
91-172 358-05
91-172 313-05
91-172 314-05
91-021 615-15
91-100 265-15
91-172 130-91
91-170 133-05
91-172 131-01
91-170 699-15
91-170 700-15
91-172 112-15 (4x)
11-108 087-15 (4x)
91-170 110-15 (2x)
11-108 174-15 (2x)
11-130 233-15 (2x)
91-170 488-45
11-330 217-15
16-049 020-11
12-024 171-15
91-170 950-15
12-024 172-15
16-049 021-11
91-170 949-11
91-172 151-91
91-172 148-15
12-024 151-15
14-215 016-33 32 40/3
91-170 487-05 32
91-069 165-15
91-170 485-11 32
12-024 171-15
12-305 144-15
91-007 329-05
siehe Seite 5-3
see page 5-3
voirpage 5-3
véase la página 5-3

Fadenabschneid-Einrichtung (-900/71)
Thread trimmer (-900/71)
Coupe-fil (-900/71)
Cortahilos (-900/71)

PFAFF 3811-2/55
PFAFF 3811-11/55;-11/65
PFAFF 3811-14/55;-14/65

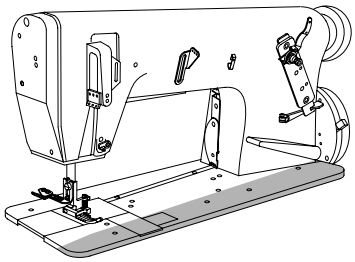

91-172 361-12
11-108 240-15 (2x)
91-172 541-71/951
91-170 942-91
91-170 122-05
91-170 943-11
12-640 150-55
91-069 165-15
12-305 144-15 (2x)
12-024 171-15
siehe Seite 3-17
see page 3-17
voir page 3-17
véase la página 3-17
siehe Seite 5-2
see page 5-2
voir page 5-2
véase la página 5-2
91-171 378-15
Anschluß siehe Seite 10-1 und 10-3
For connection see page 10-1 and 10-3
Raccord, cf. page 10-1 et 10-3
Para la conexión, véase la pág. 10-1 y 10-3
Anschluß siehe Seite 5-1
For connection see page 5-1
Raccord, cf. page 5-1
Para la conexión, véase la pág. 5-1
12-610 170-45 (2x)
91-169 119-05
91-170 971-45
99-134 851-91
15-032 001-45
11-186 079-15 (2x)
99-133 676-91
91-172 232-75/951
91-170 947-15
11-130 227-15
91-170 946-12
91-172 919-15
91-172 560-75/951
91-004 171-15
11-108 234-15 (4x)
12-640 170-55 (2x)
12-499 190-45
12-024 191-15
11-130 293-15 (2x)
11-130 311-15

siehe Kapitel 2 Erläuterung der Schlüsselzeichen
see chapter 2 Explanation of key markings
voir le chap. 2 Explication des symboles
véase el Cap. 2 Explicaciones de los signos clave

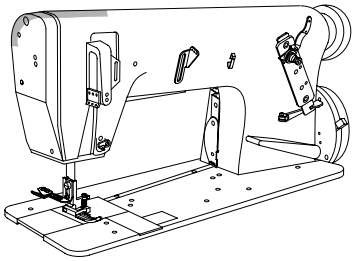

Presserfuß-Automatik
Automatic presser foot lifter
Relève-pied automatique
Alzaprensatelas

PFAFF 3811-2/55
PFAFF 3811-11/55;-11/65
PFAFF 3811-14/55;-14/65

Anschluß siehe Seite 10-1; 10-2 und 10-3
For connection see page 10-1; 10-2 and 10-3
Raccord, cf. page 10-1; 10-2 et 10-3
Para la conexión, véase la pág. 10-1; 10-2 y 10-3

99-134 851-91
15-032 001-45
91-083 152-90
11-210 213-15
99-135 369-91
11-130 383-15
91-084 600-15
12-305 394-15 (2x)
12-005 191-15
91-085 378-11

siehe Seite 3-4
see page 3-4
voir page 3-4
véase la página 3-4

siehe Kapitel 2 Erläuterung der Schlüsselzeichen
see chapter 2 Explanation of key markings
voir le chap. 2 Explication des symboles
véase el Cap. 2 Explicaciones de los signos clave

Stichlängen-Stelleinrichtung
Stitch length adjusting device
Dispositif de réglage de la longueur de point PFAFF 3811-11/55;-11/65
Dispositivo regulador del largo de puntada PFAFF 3811-14/55;-14/65

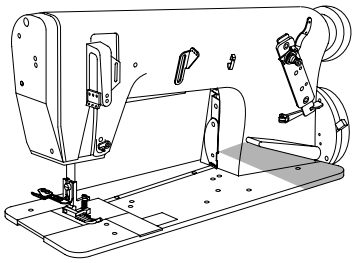

91-088 871-71/951

13-052 248-15

12-499 210-45

91-172 903-72/951

11-130 377-15

Anschluß siehe Seite 10-2 und 10-3
For connection see page 10-2 and 10-3
Raccord, cf. page 10-2 et 10-3
Para la conexión, véase la pág. 10-2 y 10-3

99-135 549-91

15-032 006-45

99-135 920-91

91-172 910-05 (2x)

91-174 424-15

91-174 425-92

siehe Seite 3-24
see page 3-24
voir page 3-24
véase la página 3-24

11-130 227-15

91-175 717-15

11-225 902-15 (4x)

siehe Kapitel 2 Erläuterung der Schlüsselzeichen
see chapter 2 Explanation of key markings
voir le chap. 2 Explication des symboles
véase el Cap. 2 Explicaciones de los signos clave

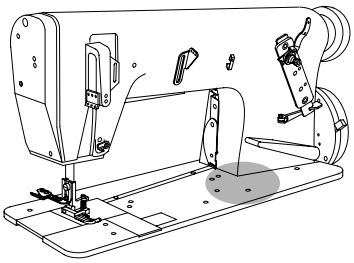

91-188 883-91

91-168 932-15

91-291 390-91

91-291 692-91

Anschluß siehe Seite 11-5
For connection see page 11-5
Raccord, cf. page 11-5
Para la conexión, véase la pág. 11-5

Anschluß siehe Seite 11-5
For connection see page 11-5
Raccord, cf. page 11-5
Para la conexión, véase la pág. 11-5

71-520 000-56

14-300 080-01

11-335 172-15

91-165 560-92

11-130 224-15 (3x)

12-305 144-15 (3x)

11-341 169-15

91-165 563-11

91-189 063-91

12-305 084-15 (2x)

11-108 117-15 (2x)

91-165 567-05

11-130 185-15 (2x)

91-188 888-92

91-188 581-15

11-108 228-15

91-188 885-15

siehe Seite 3-25
see page 3-25
voir page 3-25
véase la página 3-25

11-341 166-15

91-188 879-15

12-305 174-15 (3x)

14-012 515-01

12-640 130-55

12-024 191-15 (3x)

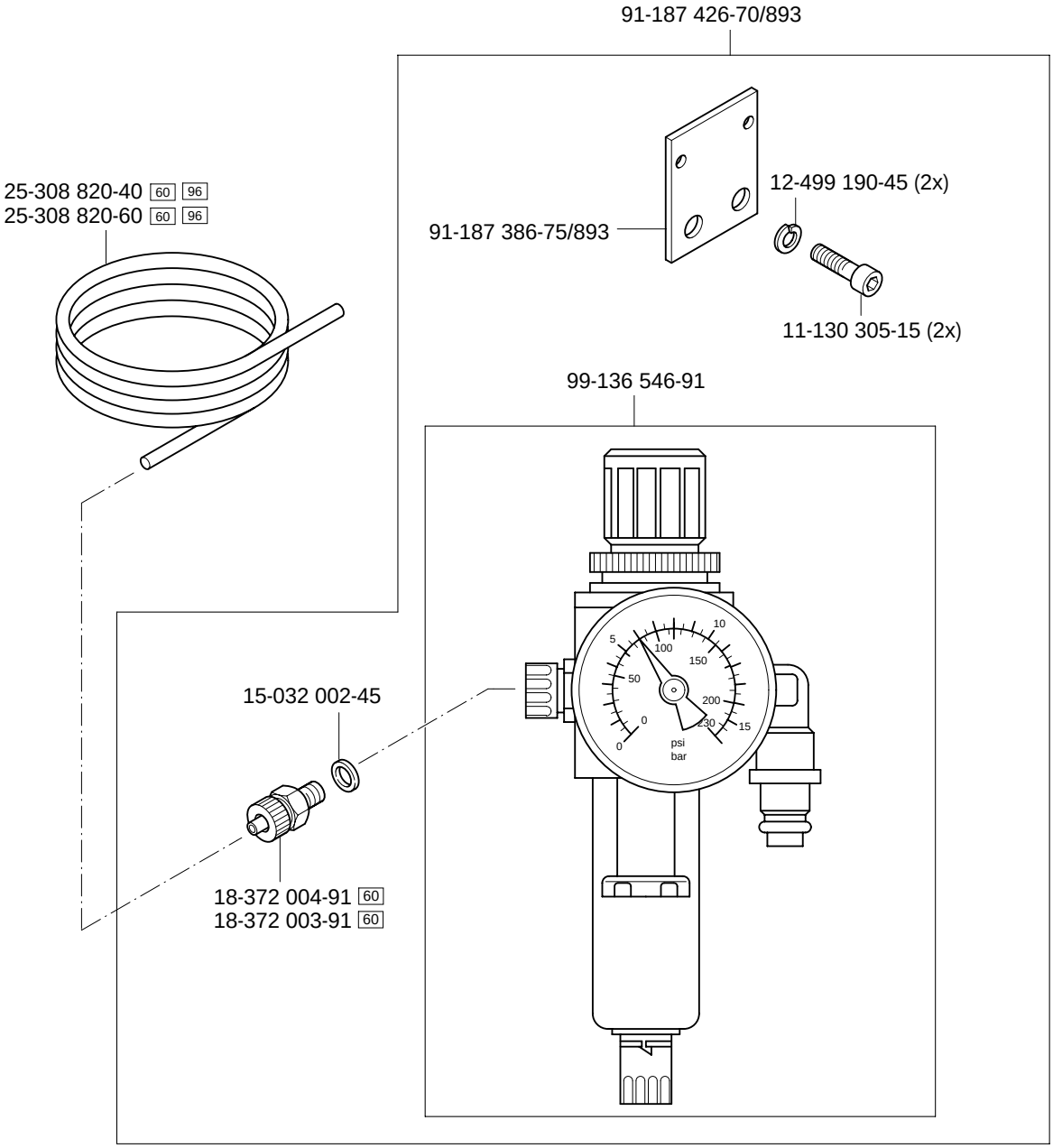

siehe Kapitel 2 Erläuterung der Schlüsselzeichen
see chapter 2 Explanation of key markings
voir le chap. 2 Explication des symboles
véase el Cap. 2 Explicaciones de los signos clave

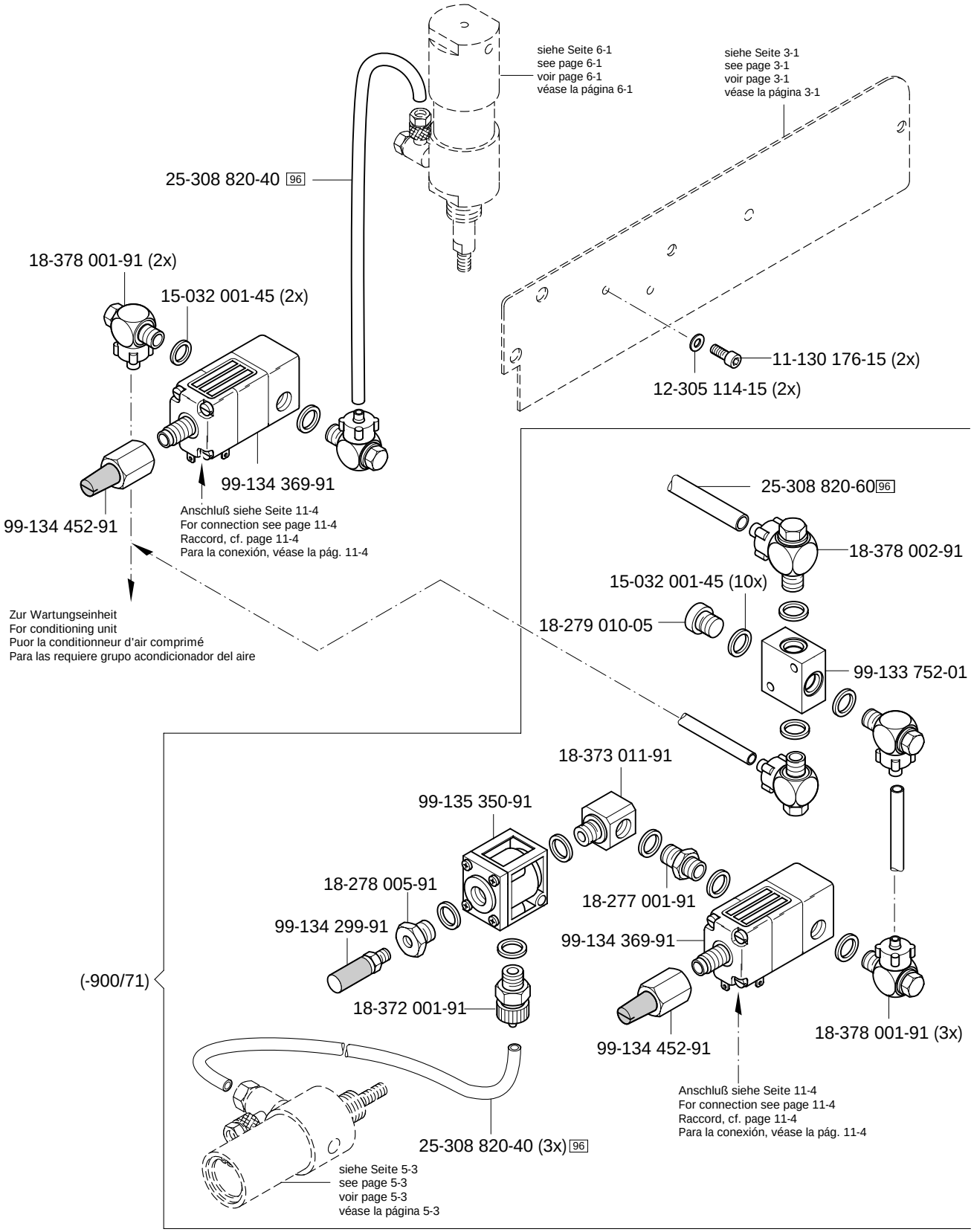
siehe Seite 6-1
see page 6-1
voir page 6-1
véase la página 6-1
siehe Seite 3-1
see page 3-1
voir page 3-1
véase la página 3-1
25-308 820-40 96
18-378 001-91 (2x)
15-032 001-45 (2x)
11-130 176-15 (2x)
12-305 114-15 (2x)
99-134 369-91
99-134 452-91
Anschluß siehe Seite 11-4
For connection see page 11-4
Raccord, cf. page 11-4
Para la conexión, véase la pág. 11-4
Zur Wartungseinheit
For conditioning unit
Puor la conditionneur d'air comprimé
Para las requiere grupo acondicionador del aire
25-308 820-60 96
18-378 002-91
15-032 001-45 (10x)
18-279 010-05
99-133 752-01
18-373 011-91
99-135 350-91
18-278 005-91
18-277 001-91
99-134 299-91
99-134 369-91
(-900/71)
18-372 001-91
99-134 452-91
18-378 001-91 (3x)
Anschluß siehe Seite 11-4
For connection see page 11-4
Raccord, cf. page 11-4
Para la conexión, véase la pág. 11-4
25-308 820-40 (3x) 96
siehe Seite 5-3
see page 5-3
voir page 5-3
véase la página 5-3

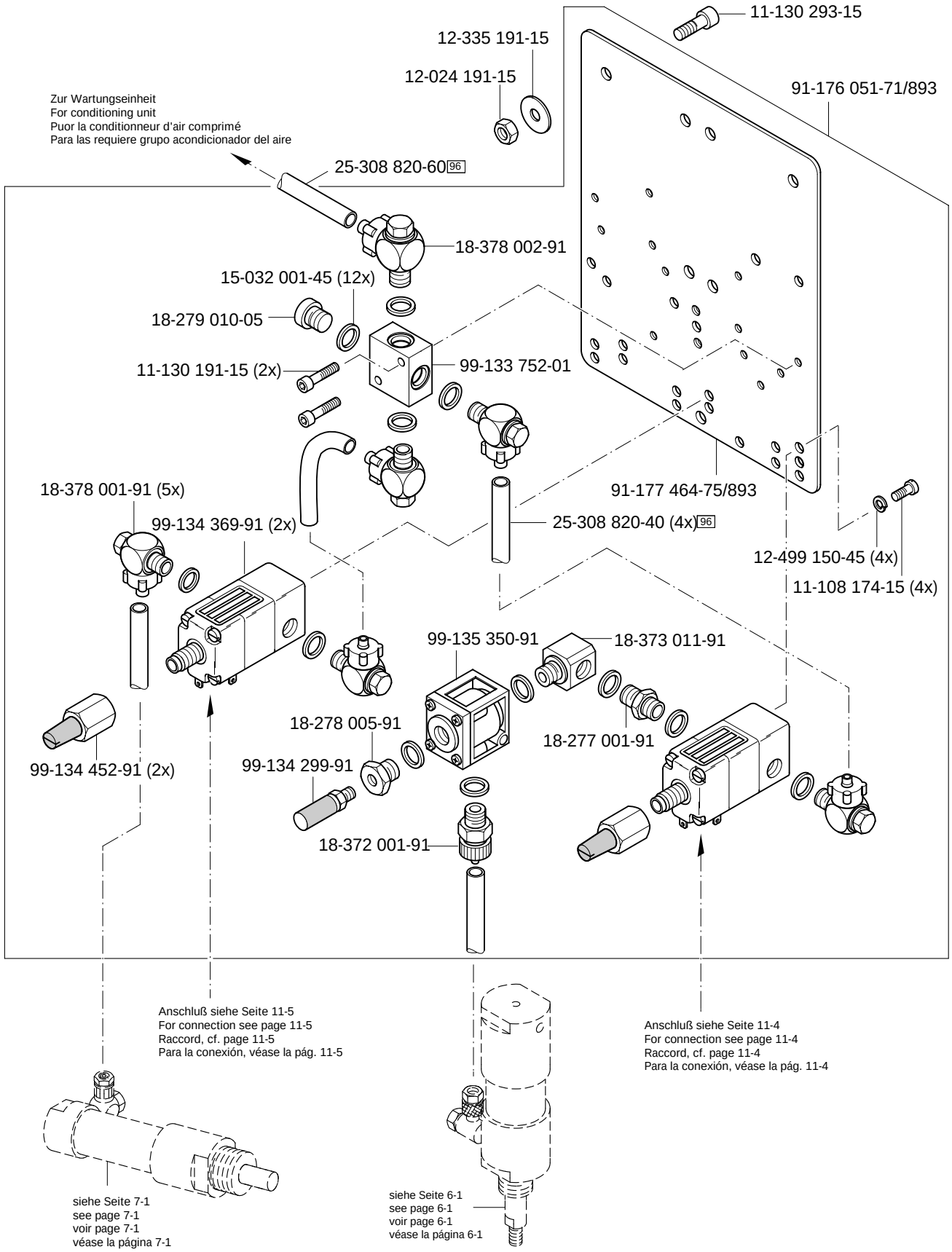

siehe Kapitel 2 Erläuterung der Schlüsselzeichen
see chapter 2 Explanation of key markings
voir le chap. 2 Explication des symboles
véase el Cap. 2 Explicaciones de los signos clave

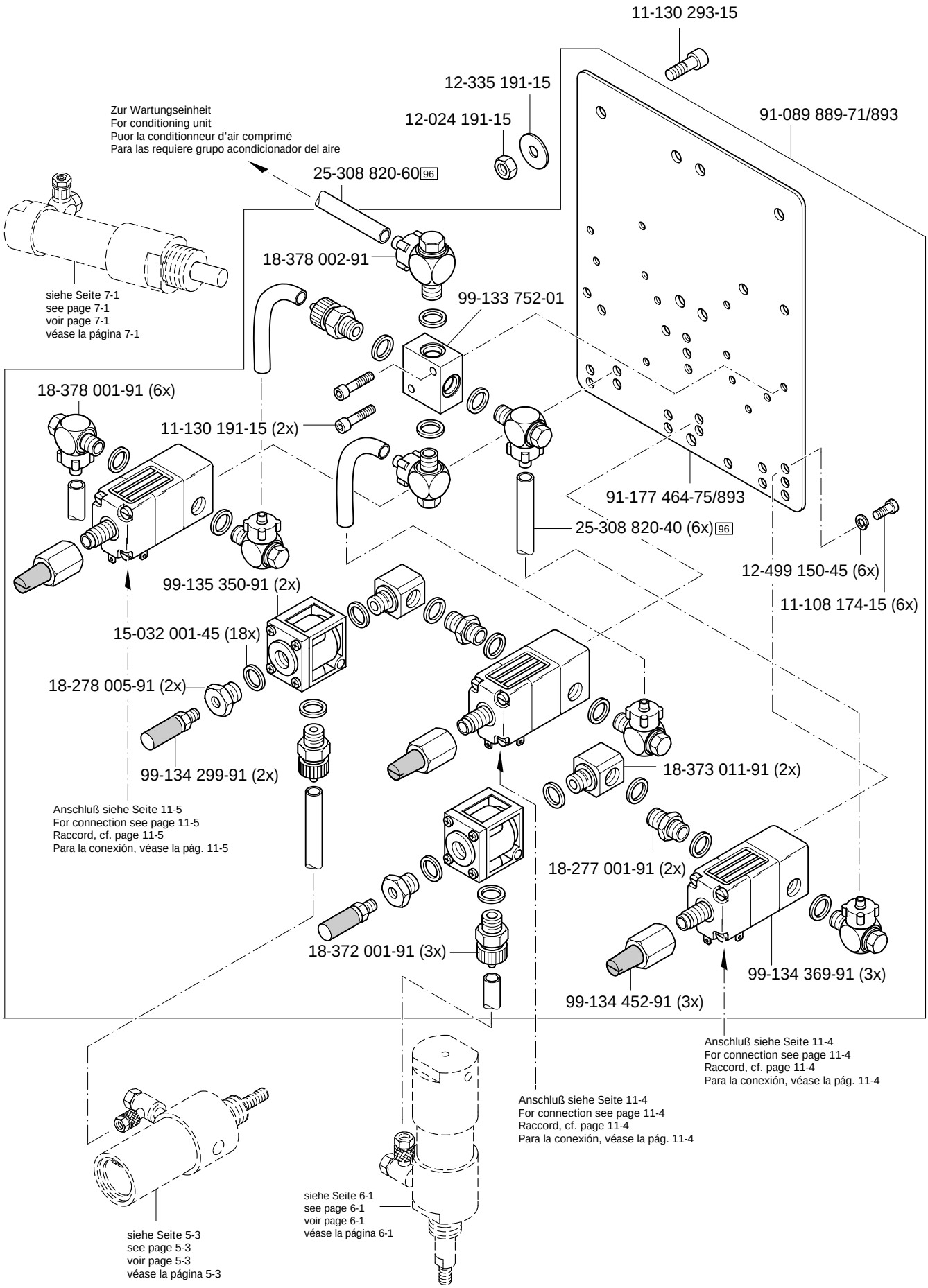
11-130 293-15
12-335 191-15
12-024 191-15
91-089 889-71/893
Zur Wartungseinheit
For conditioning unit
Puor la conditionneur d'air comprimé
Para las requiere grupo acondicionador del aire
25-308 820-60 96
18-378 002-91
siehe Seite 7-1
see page 7-1
voir page 7-1
véase la página 7-1
99-133 752-01
18-378 001-91 (6x)
11-130 191-15 (2x)
91-177 464-75/893
25-308 820-40 (6x) 96
12-499 150-45 (6x)
11-108 174-15 (6x)
99-135 350-91 (2x)
15-032 001-45 (18x)
18-278 005-91 (2x)
99-134 299-91 (2x)
18-373 011-91 (2x)
Anschluß siehe Seite 11-5
For connection see page 11-5
Raccord, cf. page 11-5
Para la conexión, véase la pág. 11-5
18-277 001-91 (2x)
18-372 001-91 (3x)
99-134 369-91 (3x)
99-134 452-91 (3x)
Anschluß siehe Seite 11-4
For connection see page 11-4
Raccord, cf. page 11-4
Para la conexión, véase la pág. 11-4
Anschluß siehe Seite 11-4
For connection see page 11-4
Raccord, cf. page 11-4
Para la conexión, véase la pág. 11-4
siehe Seite 6-1
see page 6-1
voir page 6-1
véase la página 6-1
siehe Seite 5-3
see page 5-3
voir page 5-3
véase la página 5-3

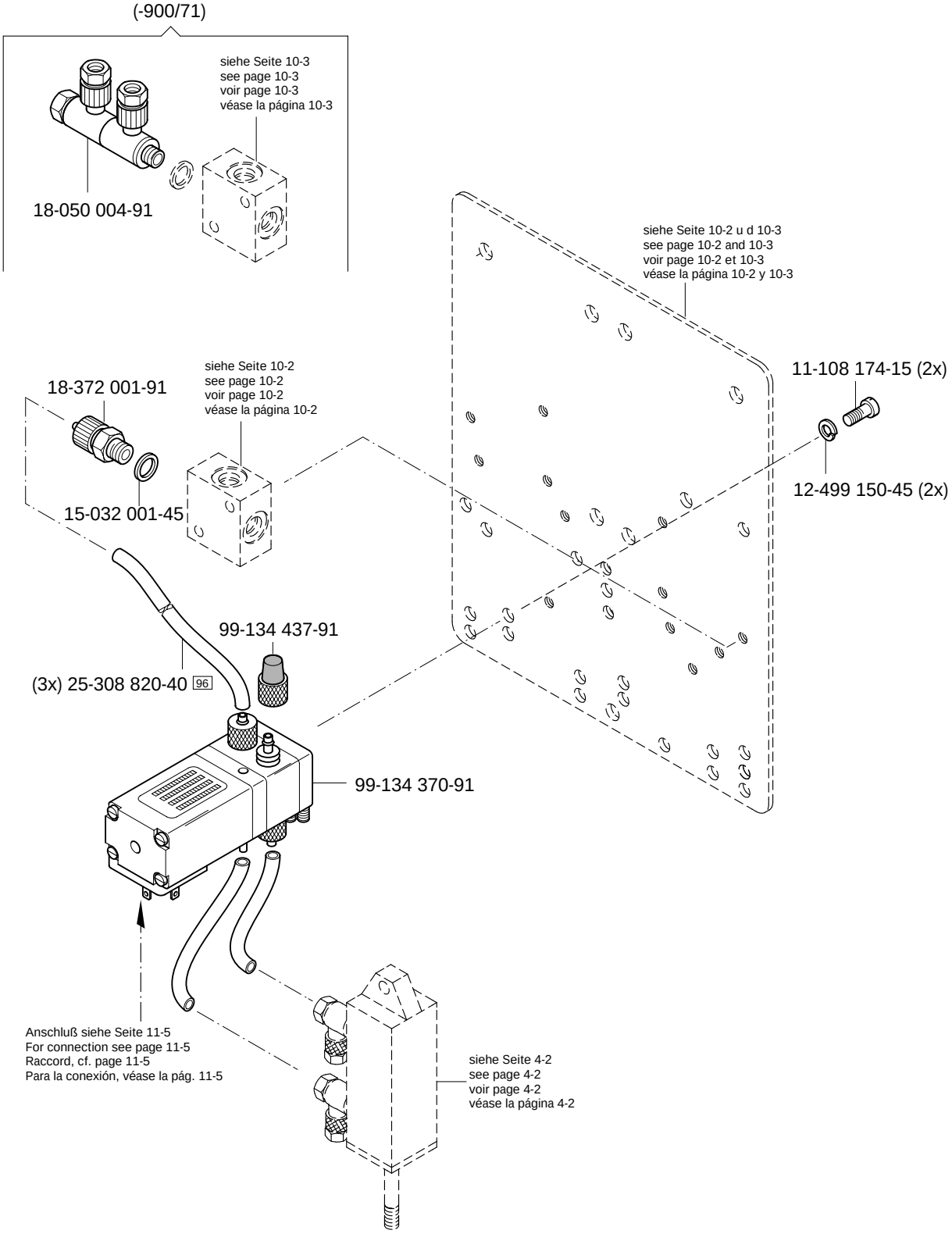

siehe Kapitel 2 Erläuterung der Schlüsselzeichen
see chapter 2 Explanation of key markings
voir le chap. 2 Explication des symboles
véase el Cap. 2 Explicaciones de los signos clave

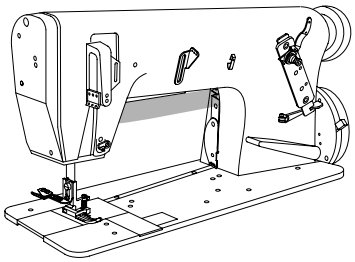

91-188 149-75/895

11-108 174-15 (2x)

71-370 001-35

Anschluß siehe Seite 11-4
For connection see page 11-4
Raccord, cf. page 11-4
Para la conexión, véase la pág. 11-4

11-130 287-15 (2x)

11-108 174-15

91-291 220-71/699

71-130 005-89 (20x)

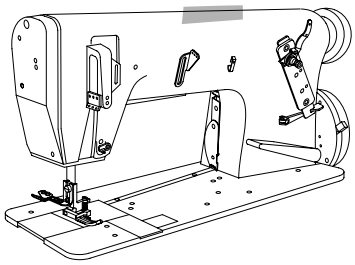

11-130 173-25 (4x)
12-305 114-25 (4x)
91-189 057-75/895
11-130 284-15 (3x)
91-291 443-91
71-750 002-19
Anschluß siehe Seite 11-5
For connection see page 11-5
Raccord, cf. page 11-5
Para la conexión, véase la pág. 11-5

siehe Kapitel 2 Erläuterung der Schlüsselzeichen
see chapter 2 Explanation of key markings
voir le chap. 2 Explication des symboles
véase el Cap. 2 Explicaciones de los signos clave

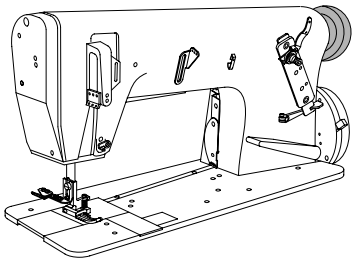

Positionsgeber
Synchronizer
Synchronisateur
Sincronizador

PFAFF 3811-2/55
PFAFF 3811-11/55;-11/65
PFAFF 3811-14/55;-14/65

11.02

71-140 000-41 (Quick PD1)

siehe Seite 3-10
see page 3-10
voir page 3-10
véase la página 3-10

91-129 203-90

91-107 711-15

11-130 170-15 (2x)

12-005 154-25 (2x)

Motordrehschalter und Nähmotor
Motor turn switch and sewing motor
Interrupteur rotatif et moteur de machine à coudre
Interruptor giratorio y motor máquina de coser

PFAFF 3811-2/55
PFAFF 3811-11/55;-11/65
PFAFF 3811-14/55;-14/65

11.03

91-291 442-91 90/1

71-370 001-08

11-460 163-15

71-370 002-92

11-460 250-15 (2x)

12-335 210-15 (3x)

11-039 378-15 (3x)

71-523 555-48

Steuergerät
Control device
Boîte de commande
Caja de mandos

PFAFF 3811-2/55
PFAFF 3811-11/55;-11/65
PFAFF 3811-14/55;-14/65

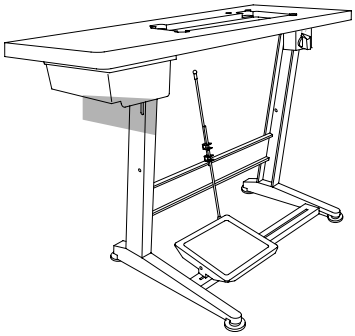

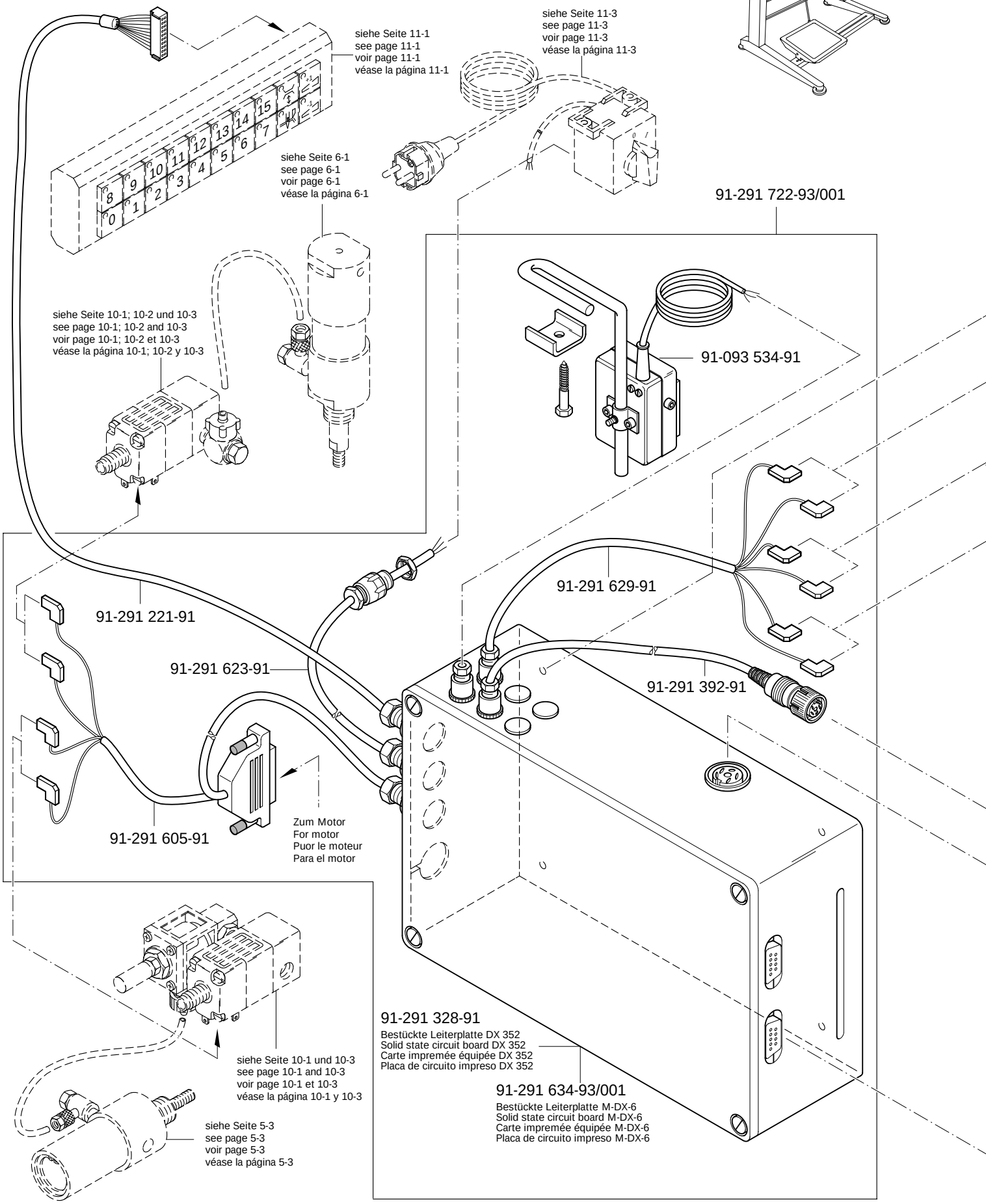

siehe Kapitel 2 Erläuterung der Schlüsselzeichen
see chapter 2 Explanation of key markings
voir le chap. 2 Explication des symboles
véase el Cap. 2 Explicaciones de los signos clave

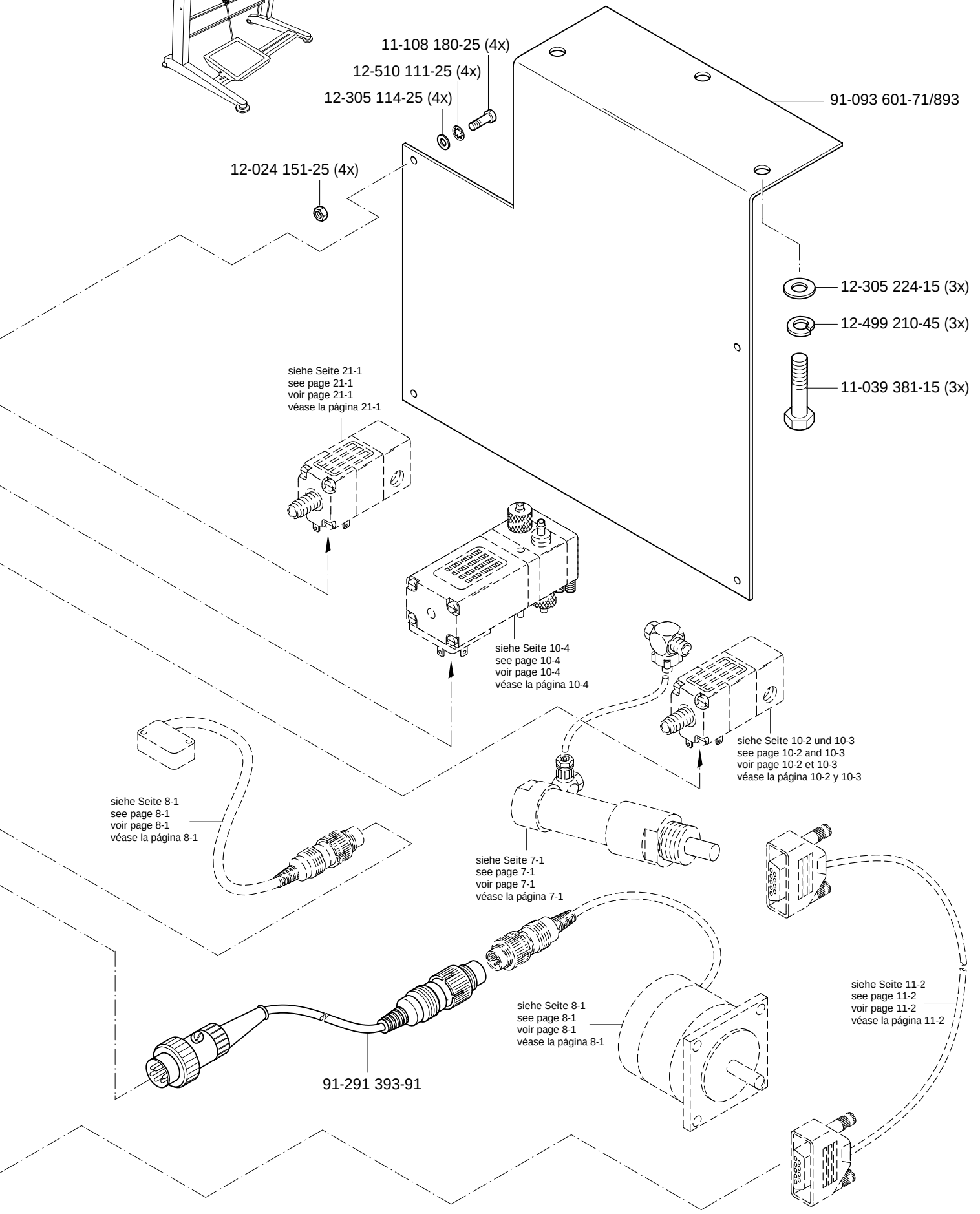
11-108 180-25 (4x)
12-510 111-25 (4x)
12-305 114-25 (4x)
91-093 601-71/893
12-024 151-25 (4x)
12-305 224-15 (3x)
12-499 210-45 (3x)
11-039 381-15 (3x)
siehe Seite 21-1
see page 21-1
voir page 21-1
véase la página 21-1
siehe Seite 10-4
see page 10-4
voir page 10-4
véase la página 10-4
siehe Seite 10-2 und 10-3
see page 10-2 and 10-3
voir page 10-2 et 10-3
véase la página 10-2 y 10-3
siehe Seite 8-1
see page 8-1
voir page 8-1
véase la página 8-1
siehe Seite 7-1
see page 7-1
voir page 7-1
véase la página 7-1
siehe Seite 8-1
see page 8-1
voir page 8-1
véase la página 8-1
siehe Seite 11-2
see page 11-2
voir page 11-2
véase la página 11-2
91-291 393-91

Garnrollenständer
Reel stands
Porte-bobines
Portacarretes

PFAFF 3811-2/55
PFAFF 3811-11/55;-11/65
PFAFF 3811-14/55;-14/65

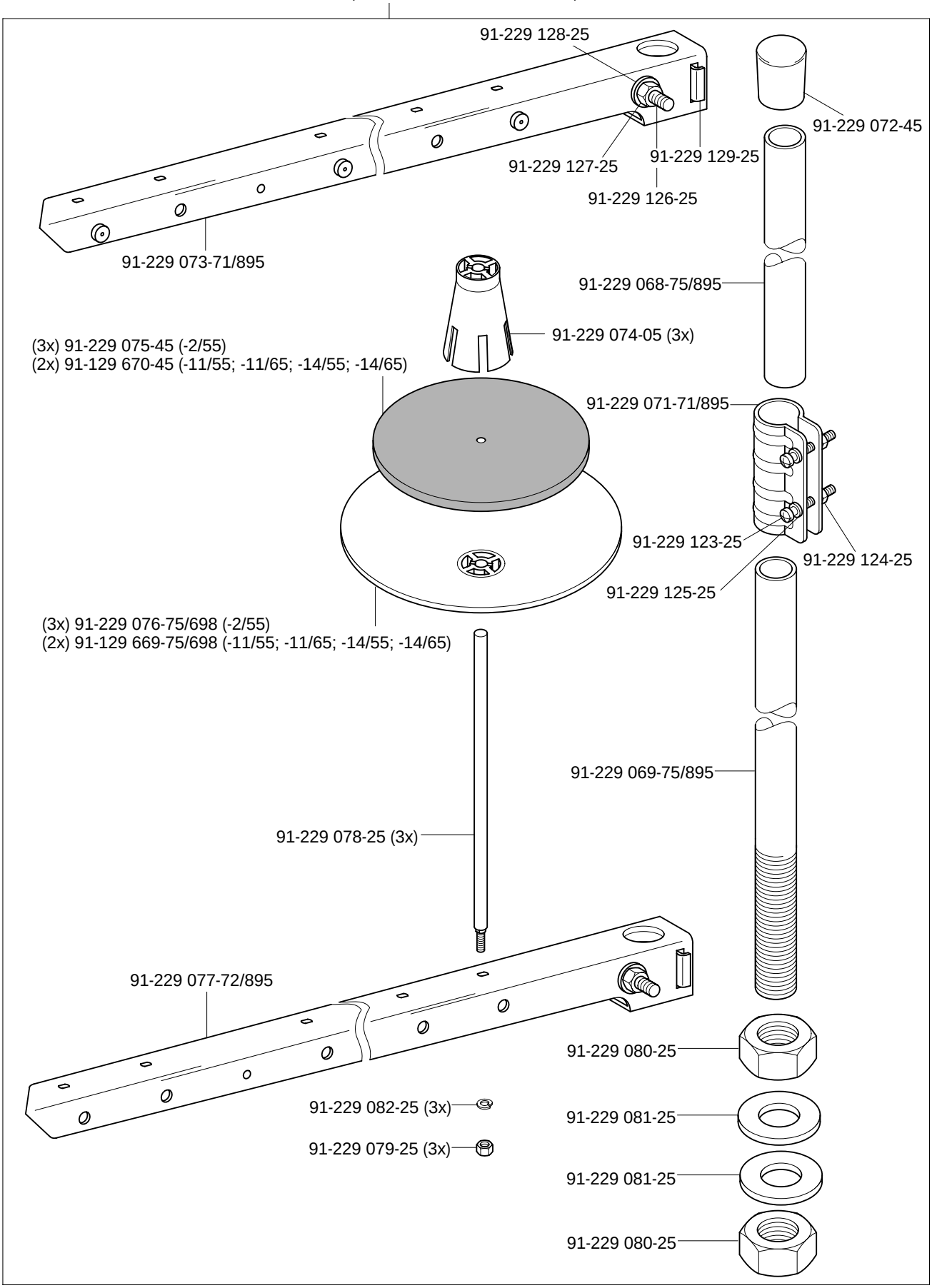

siehe Kapitel 2 Erläuterung der Schlüsselzeichen
see chapter 2 Explanation of key markings
voir le chap. 2 Explication des symboles
véase el Cap. 2 Explicaciones de los signos clave

Einstellehren
Adjustment gauges PFAFF 3811-2/55
Calibres PFAFF 3811-11/55;-11/65
Calibres de ajuste PFAFF 3811-14/55;-14/65

13

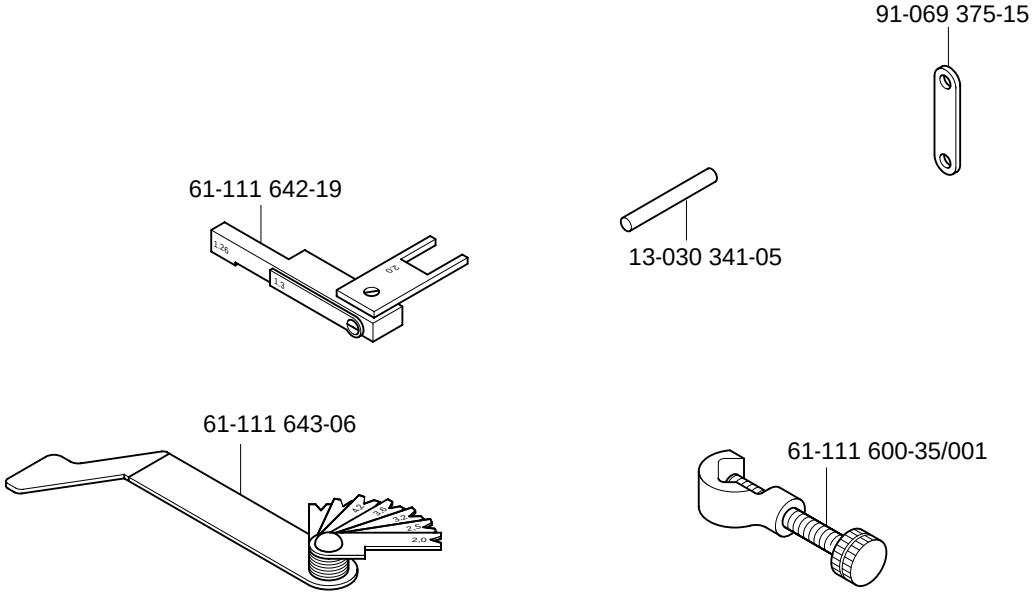

Teile zur Tischplatte
Parts for table top PFAFF 3811-2/55
Pièces du plateau PFAFF 3811-11/55;-11/65
Piezas pata el tablero PFAFF 3811-14/55;-14/65

14

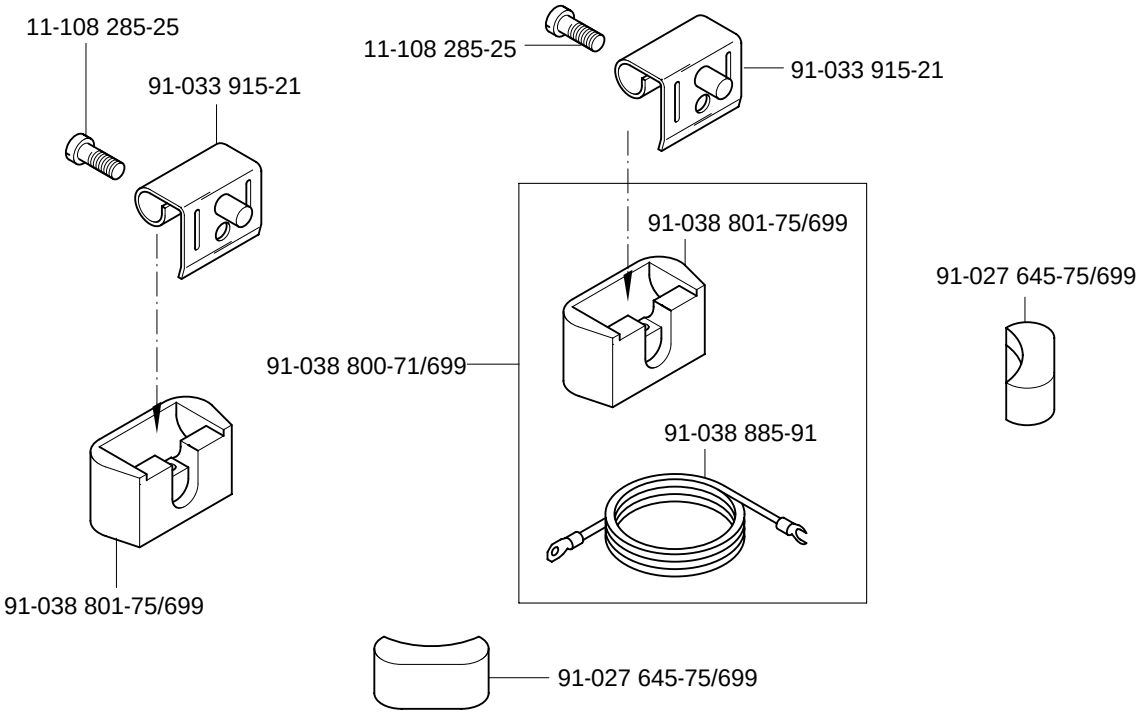

15

Keilriemen
V-belt — PFAFF 3811-2/55
Courroie trapézoídale — PFAFF 3811-11/55;-11/65
Correa trapezoidal — PFAFF 3811-14/55;-14/65

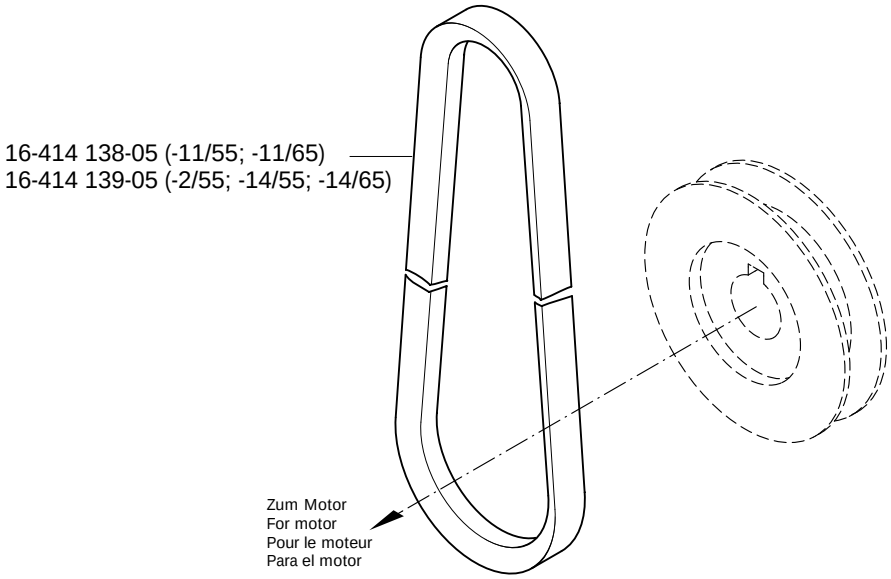

16

Fadenführung
Thread guide — PFAFF 3811-2/55
Guide-fil — PFAFF 3811-11/55;-11/65
Guiahilos — PFAFF 3811-14/55;-14/65

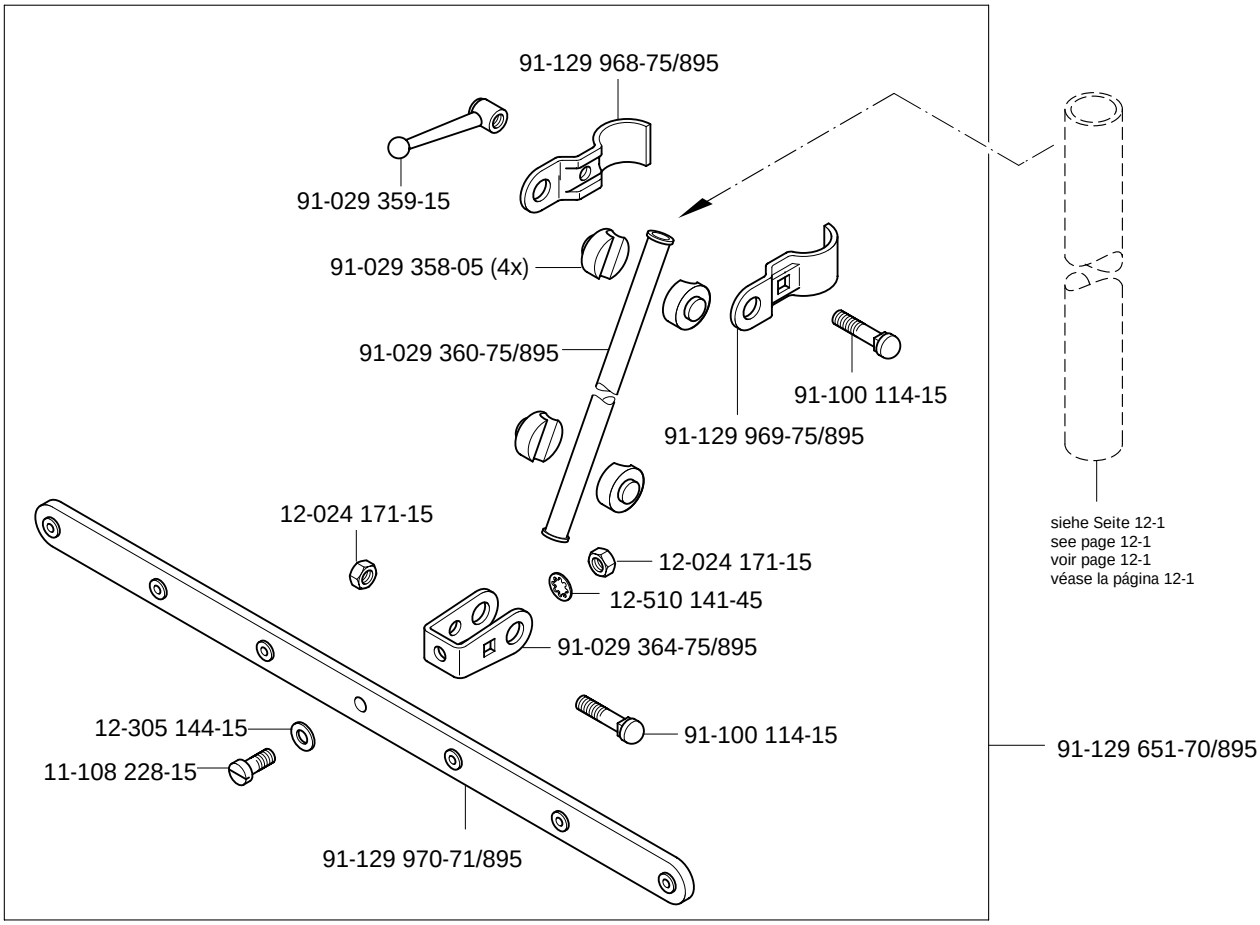

siehe Kapitel 2 Erläuterung der Schlüsselzeichen
see chapter 2 Explanation of key markings
voir le chap. 2 Explication des symboles
véase el Cap. 2 Explicaciones de los signos clave

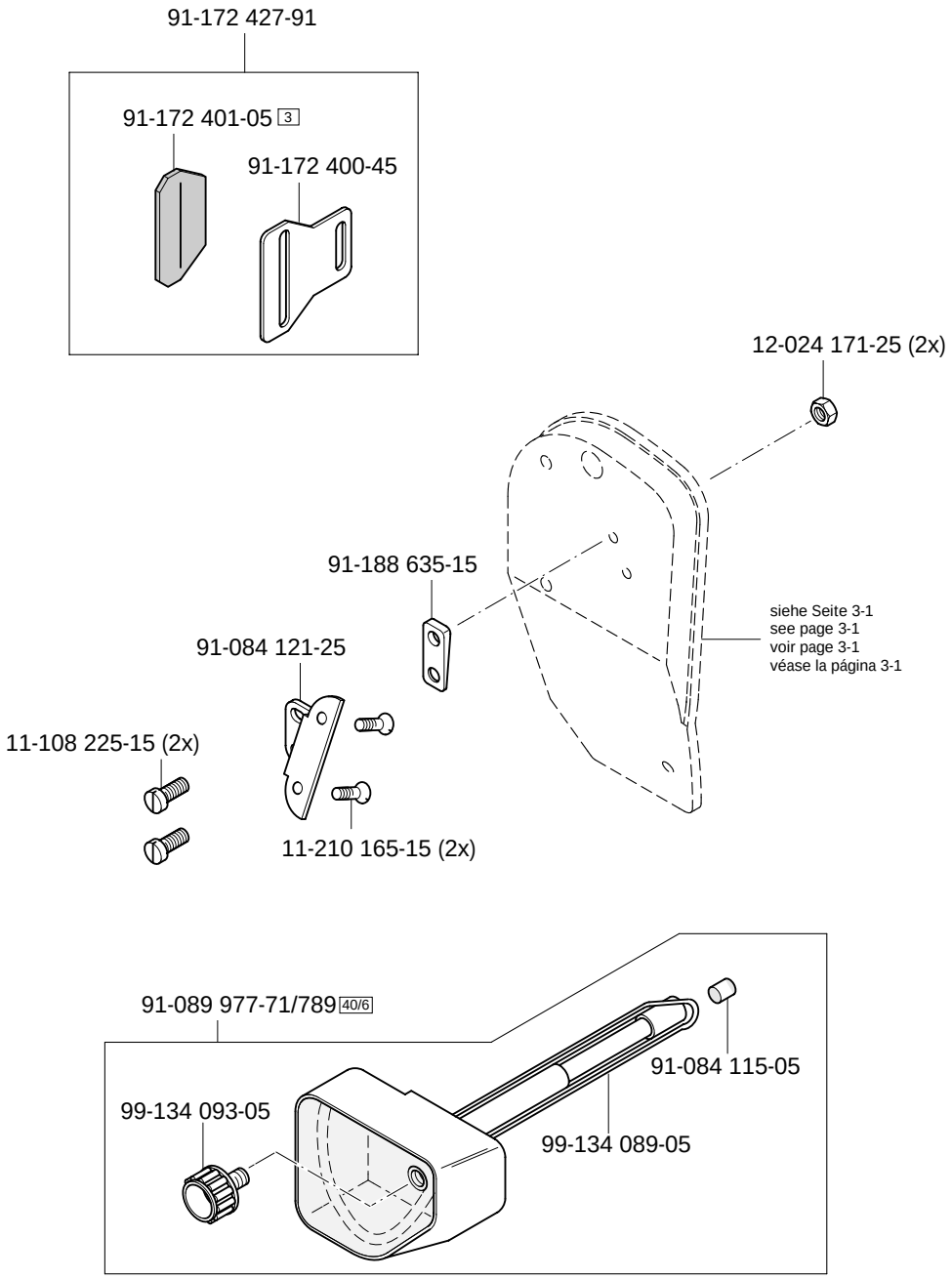
91-172 427-91
91-172 401-05 3
91-172 400-45
12-024 171-25 (2x)
91-188 635-15
siehe Seite 3-1
see page 3-1
voir page 3-1
véase la página 3-1
91-084 121-25
11-108 225-15 (2x)
11-210 165-15 (2x)
91-089 977-71/789 40/6
91-084 115-05
99-134 093-05
99-134 089-05

Bandtrommelträger
Tape reel bracket
Support de tambour derouleur
Soporte para el tambor portacintas

PFAFF 3811-2/55
PFAFF 3811-11/55;-11/65
PFAFF 3811-14/55;-14/65

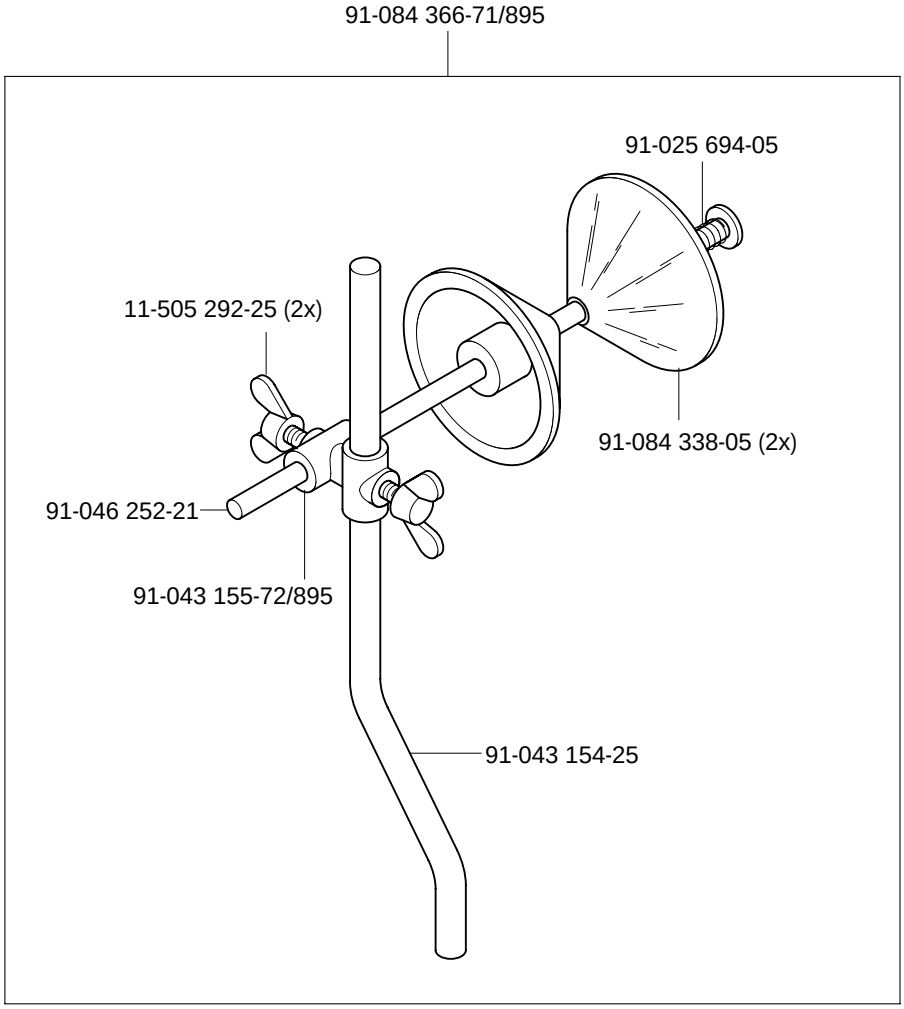

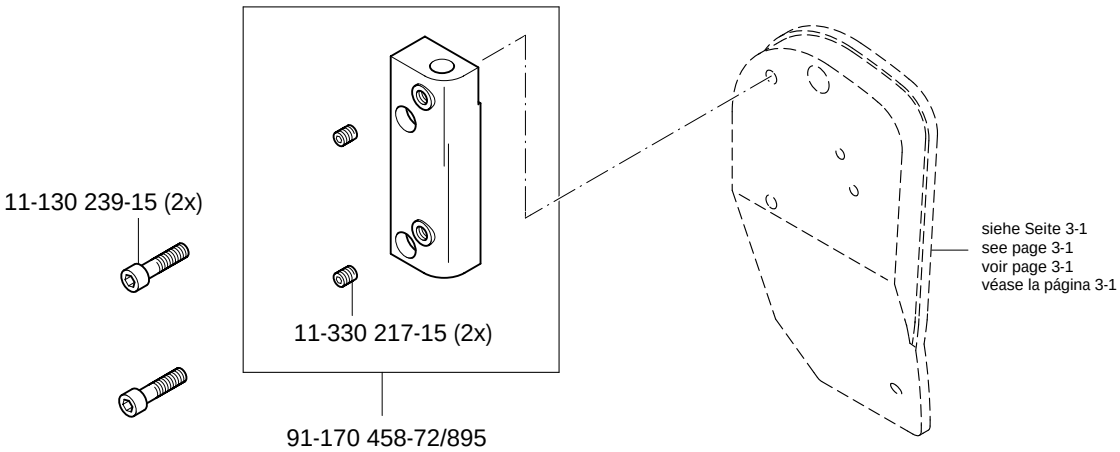

siehe Kapitel 2 Erläuterung der Schlüsselzeichen
see chapter 2 Explanation of key markings
voir le chap. 2 Explication des symboles
véase el Cap. 2 Explicaciones de los signos clave

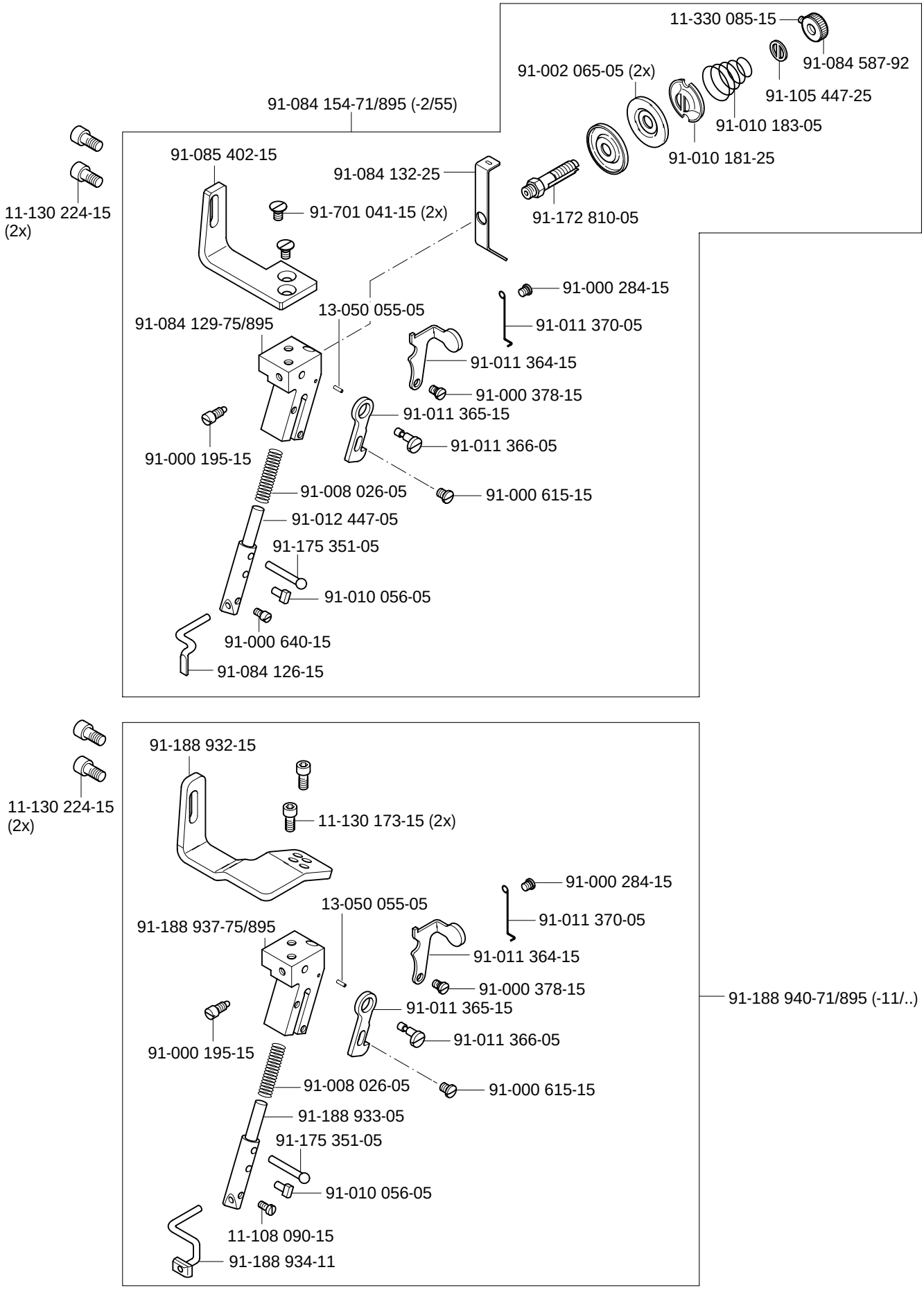
11-330 085-15
91-084 587-92
91-002 065-05 (2x)
91-105 447-25
91-084 154-71/895 (-2/55)
91-010 183-05
91-010 181-25
91-085 402-15
91-084 132-25
11-130 224-15
(2x)
91-701 041-15 (2x)
91-172 810-05
91-000 284-15
13-050 055-05
91-011 370-05
91-084 129-75/895
91-011 364-15
91-000 378-15
91-011 365-15
91-011 366-05
91-000 195-15
91-008 026-05
91-000 615-15
91-012 447-05
91-175 351-05
91-010 056-05
91-000 640-15
91-084 126-15
91-188 932-15
11-130 224-15
(2x)
11-130 173-15 (2x)
91-000 284-15
13-050 055-05
91-011 370-05
91-188 937-75/895
91-011 364-15
91-000 378-15
91-188 940-71/895 (-11/..)
91-011 365-15
91-011 366-05
91-000 195-15
91-008 026-05
91-000 615-15
91-188 933-05
91-175 351-05
91-010 056-05
11-108 090-15
91-188 934-11

Schmiermittel-Übersicht
Overiew of lubricants
Tableau de lubrifiants
Tabla de lubricantes

PFAFF 3811-2/55
PFAFF 3811-11/55;11/65
PFAFF 3811-14/55;-14/65

Öl Oil Huile Aceite	Mittelpunkts-Viskosität bei: Mean viscosity at: Viscosité moyenne à: Viscosidad media a:		Dichte bei: Density of: Densité à: Densidad a:		Bestellnummer für Behälter mit: Part number for can with: Numéro de commande pour récipients avec: Número de pedido para recipientes con:		
	°C	mm²/s	°C	g/cm³ (g/ml)	1 Liter 1 Litre 1 Litro	5 Liter 5 Litre 5 Litros	10 Liter 10 Litre 10 Litros
28-011 20 1-44	40	22,0	15	0,865	91-129 917-91	91-129 919-91	91-129 920-91
28-011 202-17 (Fadenschmiermittel) (Thread lubricant) (Agents de lubrification de fil) (Lubricantes del hilo)	40	5,8	21	0,810	91-129 941-91		

Fett Grease Graisse Grasa	Penetration Penetration Pénétration Penetración	Tropfpunkt Drip-point Point de suintement Punto de goteo	Bestellnummer für Behälter mit: Part number for can with: Numéro de commande pour récipients avec: Número de pedido para recipientes con:		
	mm/10	°C	0,25 kg	0,5 kg	1 kg
28-011 202-43	375-405	150		28-011 202-43	
28-011 202-47	220-250	185			28-011 202-47

Reinigungsmittel Cleansing agent Agents de nettoyage Limpiadores	Bestellnummer für Behälter mit: Part number for can with: Numéro de commande pour récipients avec: Número de pedido para recipientes con:
	240 ml
Isoprophyl-Alkohol	95-665 735-91

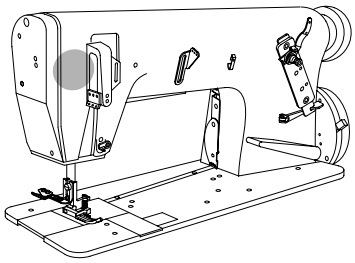

91-186 182-91
12-024 191-25
91-186 193-25
91-186 194-25
91-186 185-05
91-186 186-92
91-002 065-05
91-010 184-05
91-186 184-05
13-033 109-05
91-186 187-25
12-660 330-45
11-713 039-91
11-317 217-15
91-186 183-91
91-186 188-21
11-130 173-25 (2x)
11-130 227-25
18-378 001-91
15-032 001-45
11-130 239-25 (2x)
99-136 171-91
siehe Seite 3-1
see page 3-1
voir page 3-1
véase la página 3-1
11-108 174-15 (2x)
12-499 150-45 (2x)
siehe Seite 10-2 und 10-3
see page 10-2 and 10-3
voir page 10-2 et 10-3
véase la página 10-2 y 10-3
18-378 001-91 (2x)
15-032 001-45 (2x)
99-134 369-91
99-135 496-95
96
25-308 820-40 (2x)
99-134 452-91
Anschluß siehe Seite 11-5
For connection see page 11-5
Raccord, cf. page 11-5
Para la conexión, véase la pág. 11-5
siehe Seite 10-2 und 10-3
see page 10-2 and 10-3
voir page 10-2 et 10-3
véase la página 10-2 y 10-3

siehe Kapitel 2 Erläuterung der Schlüsselzeichen
see chapter 2 Explanation of key markings
voir le chap. 2 Explication des symboles
véase el Cap. 2 Explicaciones de los signos clave

MTF-Bandabzugsgerät
MTF-tape puller
Distributeur de liséré MTF
Distribudor de cinta MTF

PFAFF 3811-2/55
PFAFF 3811-11/55;-11/65
PFAFF 3811-14/55;-14/65

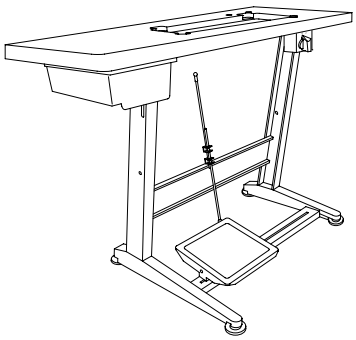

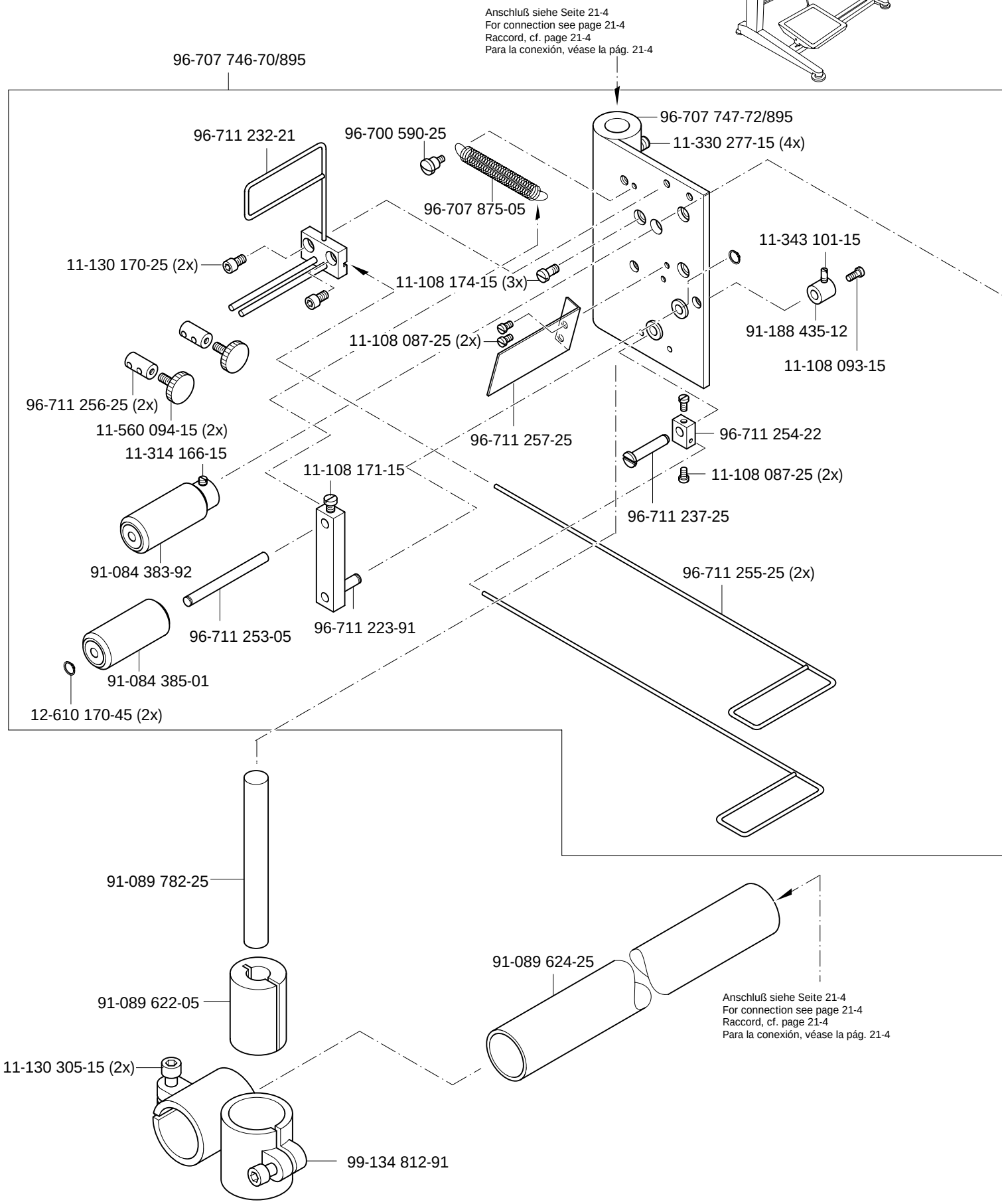

siehe Kapitel 2 Erläuterung der Schlüsselzeichen
see chapter 2 Explanation of key markings
voir le chap. 2 Explication des symboles
véase el Cap. 2 Explicaciones de los signos clave

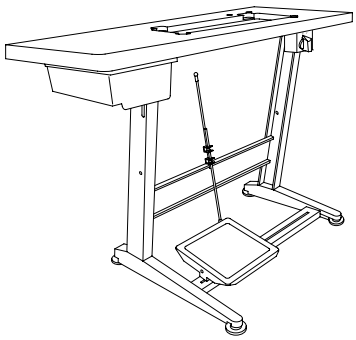

MTF-Bandabzugsgerät
MTF-tape puller PFAFF 3811-2/55
Distributeur de liséré MTF PFAFF 3811-11/55;-11/65
Distribudor de cinta MTF PFAFF 3811-14/55;-14/65

21.02

11-108 171-15 (2x)
12-510 110-45 (2x)
96-711 236-75/895
71-370 003-06
71-520 001-03
(220 V, 50Hz)
12-305 144-15
71-110 003-00
71-150 001-90
24-811 802-04 96
70-152 132-02 (1,0A)
11-173 171-15
71-110 002-32
96-780 069-91
24-811 802-04 96
71-110 002-91 3
96-711 226-72/895
11-108 087-15 (2x)

12-024 962-05
96-780 102-91
71-370 001-08
11-108 173-05
71-370 003-09
70-152 400-24 (6,3A TR)
11-460 202-15 (2x)

MTF-Bandabzugsgerät
MTF-tape puller
Distributeur de liséré MTF
Distribudor de cinta MTF

PFAFF 3811-2/55
PFAFF 3811-11/55;-11/65
PFAFF 3811-14/55;-14/65

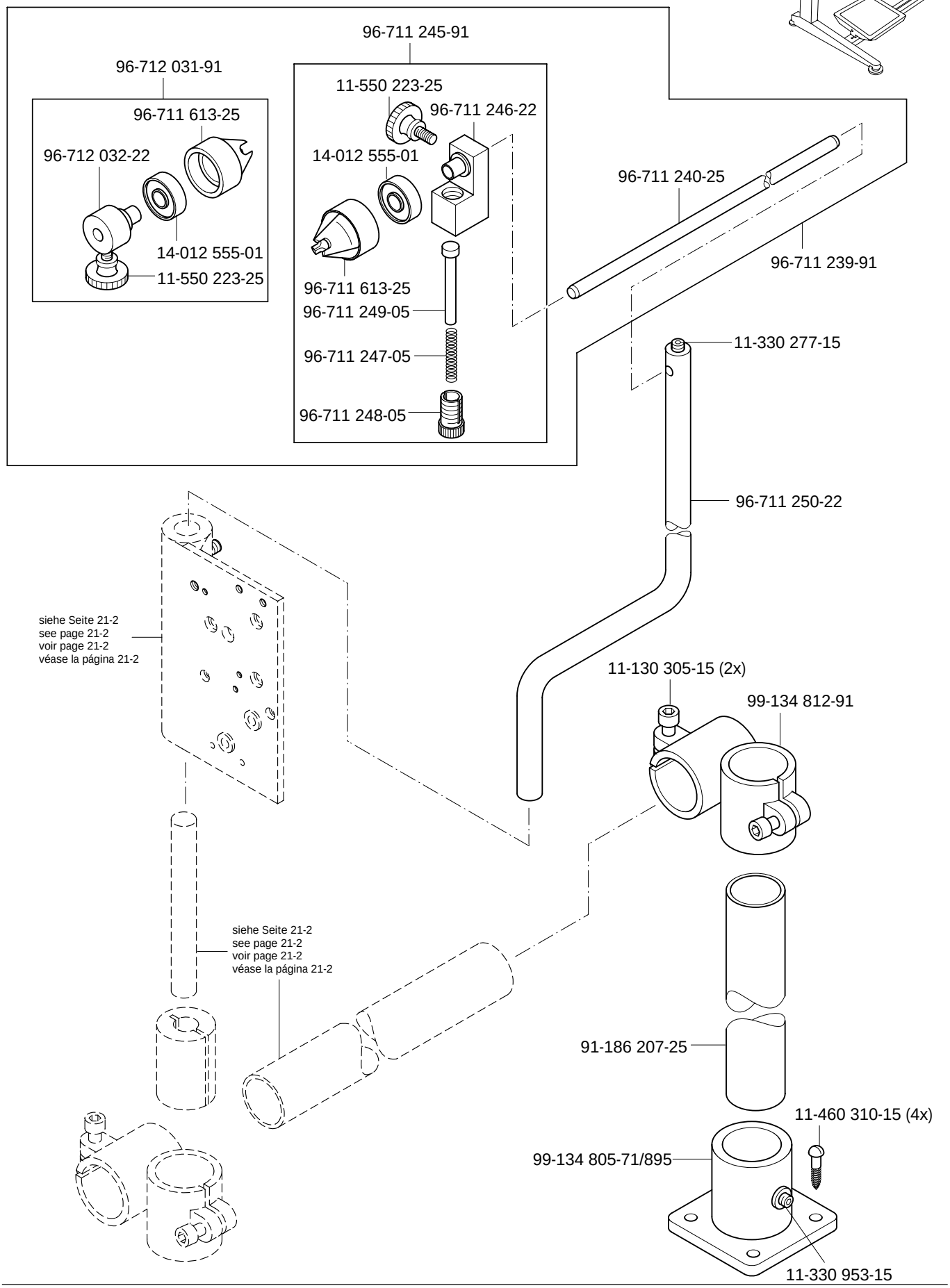

siehe Kapitel 2 Erläuterung der Schlüsselzeichen
see chapter 2 Explanation of key markings
voir le chap. 2 Explication des symboles
véase el Cap. 2 Explicaciones de los signos clave

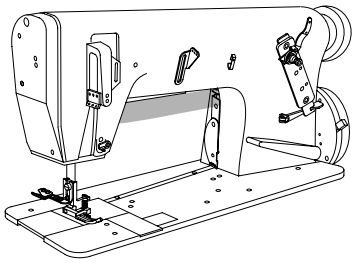

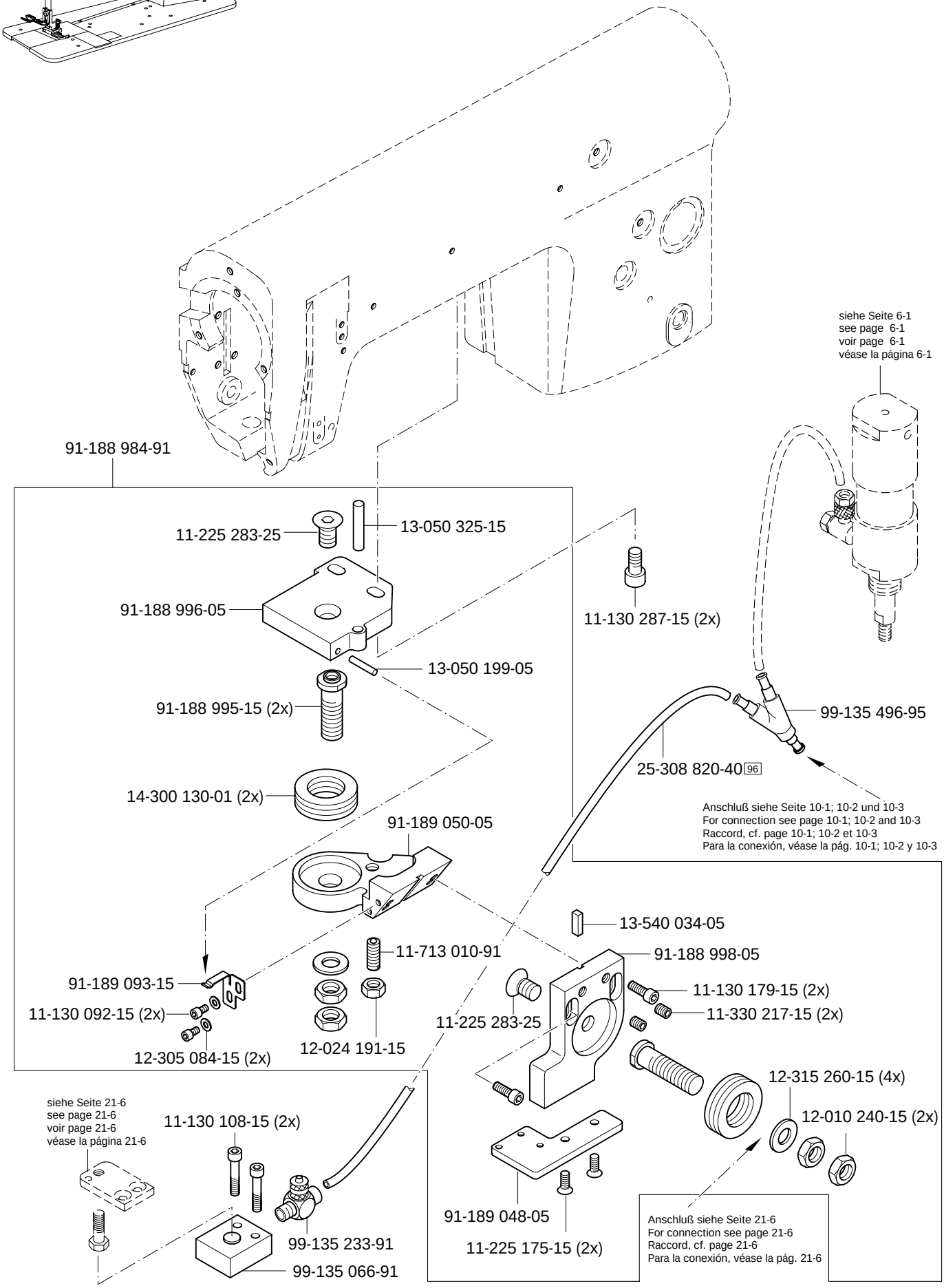

siehe Kapitel 2 Erläuterung der Schlüsselzeichen
see chapter 2 Explanation of key markings
voir le chap. 2 Explication des symboles
véase el Cap. 2 Explicaciones de los signos clave

Bandzuführ-und Schneideinrichtung
Tape feed and cutting device
Distributeur de bande avec coupe-bande
Dispositivo alimentador y cortador de cinta

PFAFF 3811-2/55
PFAFF 3811-11/55;-11/65
PFAFF 3811-14/55;-14/65

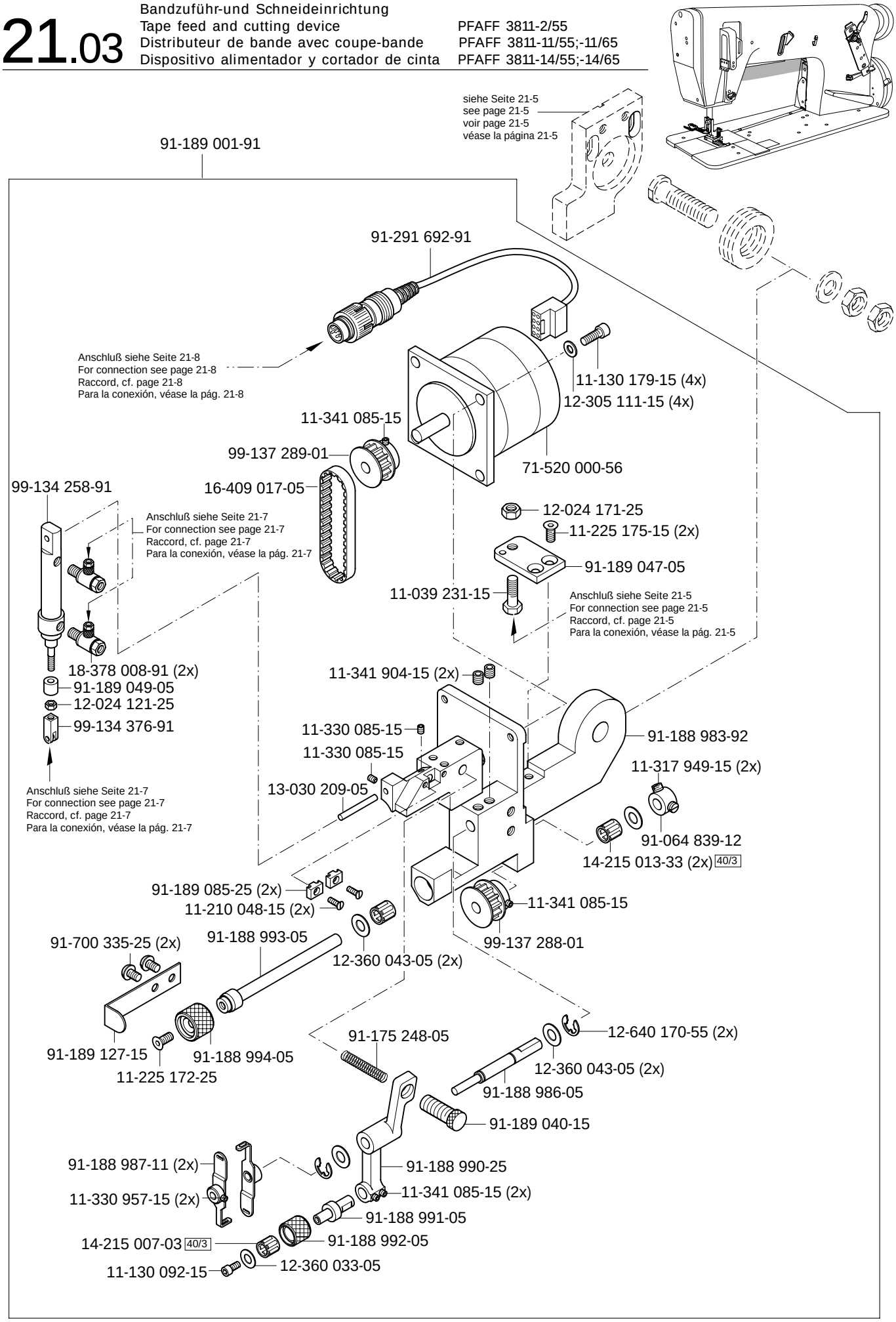

siehe Kapitel 2 Erläuterung der Schlüsselzeichen
see chapter 2 Explanation of key markings
voir le chap. 2 Explication des symboles
véase el Cap. 2 Explicaciones de los signos clave

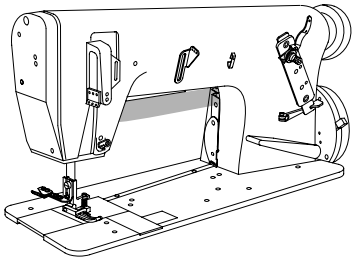

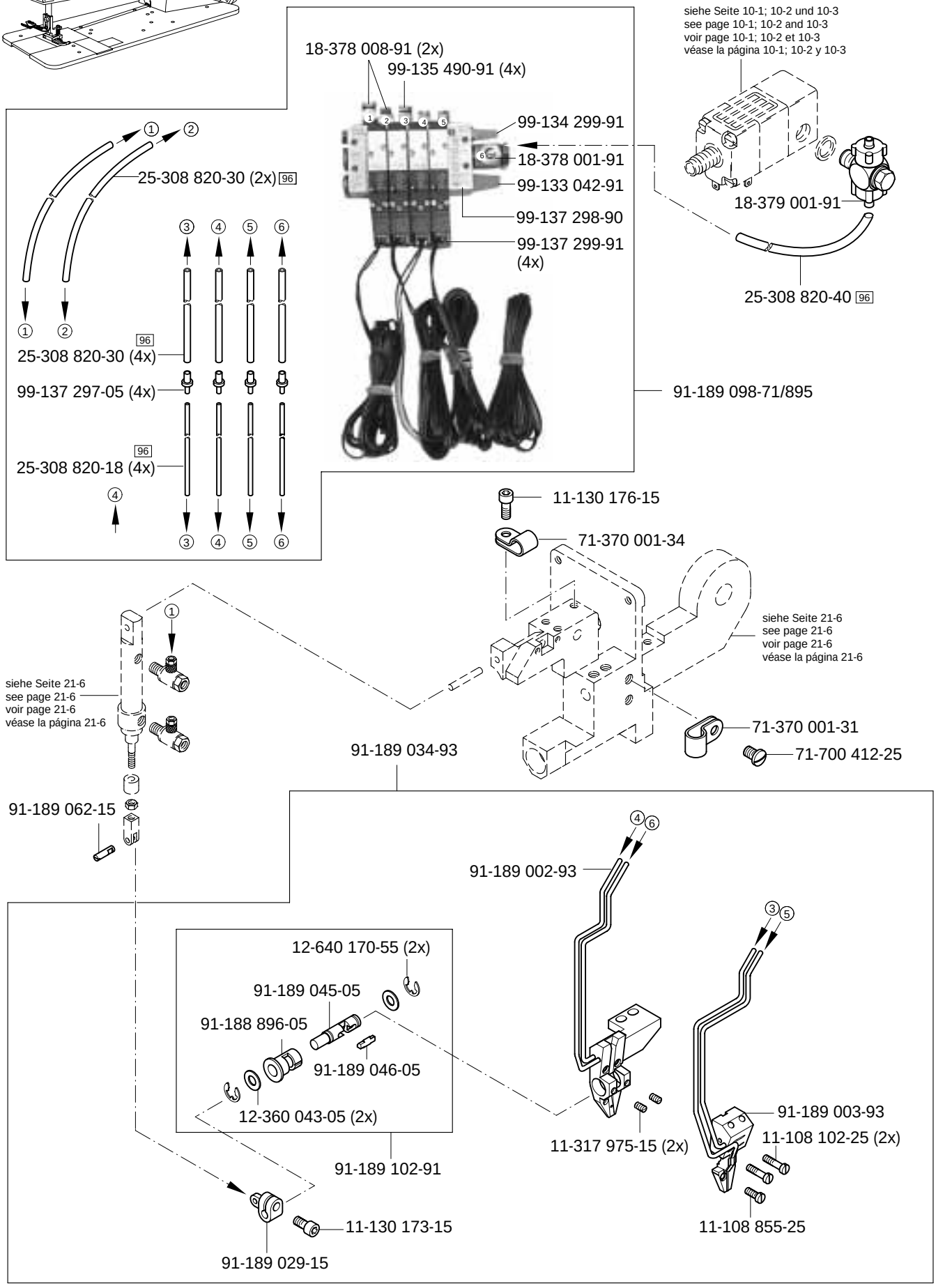
18-378 008-91 (2x)
99-135 490-91 (4x)
99-134 299-91
18-378 001-91
99-133 042-91
99-137 298-90
99-137 299-91 (4x)
91-189 098-71/895
siehe Seite 10-1; 10-2 und 10-3
see page 10-1; 10-2 and 10-3
voir page 10-1; 10-2 et 10-3
véase la página 10-1; 10-2 y 10-3
18-379 001-91
25-308 820-40 96
25-308 820-30 (2x) 96
25-308 820-30 (4x) 96
99-137 297-05 (4x)
25-308 820-18 (4x) 96
11-130 176-15
71-370 001-34
siehe Seite 21-6
see page 21-6
voir page 21-6
véase la página 21-6
71-370 001-31
71-700 412-25
91-189 034-93
91-189 062-15
91-189 002-93
12-640 170-55 (2x)
91-189 045-05
91-188 896-05
91-189 046-05
12-360 043-05 (2x)
91-189 102-91
11-317 975-15 (2x)
91-189 003-93
11-108 102-25 (2x)
11-108 855-25
11-130 173-15
91-189 029-15

Bandzuführ-und Schneideinrichtung
Tape feed and cutting device
Distributeur de bande avec coupe-bande
Dispositivo alimentador y cortador de cinta

PFAFF 3811-2/55
PFAFF 3811-11/55;-11/65
PFAFF 3811-14/55;-14/65

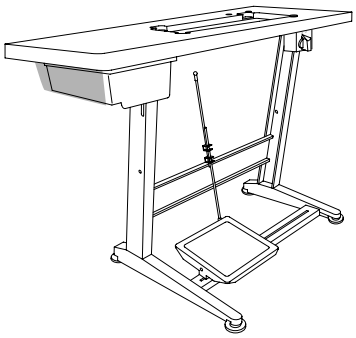

91-291 393-91

siehe Seite 21-6
see page 21-6
voir page 21-6
véase la página 21-6

siehe Seite 21-7
see page 21-7
voir page 21-7
véase la página 21-7

99-137 051-91

siehe Seite 11-5
see page 11-5
voir page 11-5
véase la página 11-5

siehe Seite 11-4
see page 11-4
voir page 11-4
véase la página 11-4

siehe Kapitel 2 Erläuterung der Schlüsselzeichen
see chapter 2 Explanation of key markings
voir le chap. 2 Explication des symboles
véase el Cap. 2 Explicaciones de los signos clave

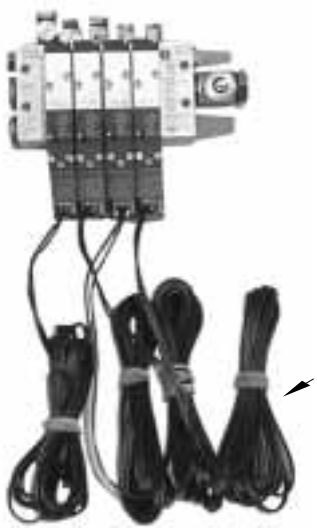

91-291 736-93/001

91-291 851-91

91-291 801-91

91-291 843-91

91-291 800-91

91-291 328-91
Bestückte Leiterplatte DX 352
Solid state circuit board DX 352
Carte impremée équipée DX 352
Placa de circuito impreso DX 352

91-291 634-93/002
Bestückte Leiterplatte M-DX-6
Solid state circuit board M-DX-6
Carte impremée équipée M-DX-6
Placa de circuito impreso M-DX-6

Index (Teilenummern / Seitenzahlen)
Index (part numbers / page numbers)
Index (numéros de pièces, de pages)
Index (números de pieza / números de página)

PFAFF 3811-2/55
PFAFF 3811-11/55;-11/65
PFAFF 3811-14/55;-14/65

No.	Seite Page Pages Página
11-039 231-15	21 - 6
11-039 378-15	11 - 3
11-039 381-15	11 - 5
11-108 084-15	3 - 14
11-108 087-15	5 - 2, 21 - 3
11-108 087-25	21 - 2
11-108 090-15	3 - 6, 19 - 1
11-108 093-15	21 - 2
11-108 099-25	3 - 7
11-108 102-25	21 - 7
11-108 117-15	8 - 1
11-108 171-15	21 - 2, 21 - 3
11-108 173-05	21 - 3
11-108 174-15	3 - 15, 3 - 16, 3 - 17, 3 - 18, 4 - 1, 5 - 2, 10 - 2, 10 - 3, 10 - 4, 11 - 1, 21 - 1, 21 - 2
11-108 174-25	3 - 2, 3 - 5
11-108 177-15	3 - 6, 3 - 18, 3 - 19, 3 - 23
11-108 180-15	3 - 1, 3 - 11
11-108 180-25	11 - 5
11-108 222-15	3 - 1, 3 - 22
11-108 225-15	3 - 9, 3 - 15, 3 - 16, 3 - 22, 3 - 23, 3 - 24, 3 - 25, 17 - 1
11-108 228-15	5 - 1, 8 - 1, 15 - 1
11-108 234-15	5 - 3
11-108 237-15	3 - 1
11-108 240-15	5 - 3
11-108 258-15	3 - 1
11-108 285-15	3 - 1
11-108 285-25	13 - 1
11-108 846-15	3 - 7
11-108 849-15	3 - 7, 5 - 1

No.	Seite Page Pages Página
11-108 855-25	21 - 7
11-130 092-15	21 - 5, 21 - 6
11-130 108-15	21 - 5
11-130 170-15	11 - 3
11-130 170-25	21 - 2
11-130 173-15	3 - 18, 19 - 1, 21 - 7
11-130 173-25	11 - 2, 21 - 1
11-130 176-15	3 - 3, 3 - 18, 3 - 19, 10 - 1, 21 - 7
11-130 179-15	3 - 19, 21 - 5, 21 - 6
11-130 185-15	8 - 1
11-130 191-15	10 - 2, 10 - 3
11-130 224-15	3 - 3, 3 - 4, 3 - 11, 3 - 24, 3 - 25, 5 - 1, 8 - 1, 19 - 1
11-130 227-15	4 - 1, 4 - 2, 5 - 3, 7 - 1
11-130 227-25	21 - 1
11-130 233-15	3 - 15, 3 - 18, 3 - 19, 5 - 2
11-130 239-15	3 - 11, 18 - 1
11-130 239-25	21 - 1
11-130 245-15	3 - 4
11-130 254-15	3 - 11
11-130 284-15	11 - 2
11-130 287-15	3 - 19, 11 - 1, 21 - 5
11-130 293-15	4 - 2, 5 - 3, 10 - 2, 10 - 3
11-130 305-15	9 - 1, 21 - 2, 21 - 4
11-130 311-15	5 - 3
11-130 377-15	7 - 1
11-130 383-15	6 - 1
11-132 232-15	4 - 1
11-132 907-15	3 - 6
11-173 171-75	21 - 3
11-174 086-15	3 - 13
11-174 089-25	3 - 12

No.	Seite Page Pages Página
11-174 170-15	3 - 5, 3 - 12
11-174 173-15	3 - 3, 3 - 6
11-174 224-15	3 - 3
11-178 166-15	3 - 25
11-178 172-15	3 - 19
11-178 220-15	4 - 1
11-180 190-15	3 - 5
11-186 079-15	5 - 3
11-186 934-25	5 - 1
11-210 048-15	21 - 6
11-210 165-15	17 - 1
11-210 165-25	3 - 14
11-210 170-15	3 - 14
11-210 186-15	3 - 12
11-210 213-15	6 - 1
11-210 288-15	3 - 10
11-225 172-25	21 - 6
11-225 175-15	21 - 5, 21 - 6
11-225 226-15	4 - 1
11-225 232-15	3 - 2
11-225 283-25	21 - 5
11-225 292-15	4 - 1
11-225 312-15	3 - 13
11-225 376-15	3 - 13
11-225 902-15	7 - 1
11-250 193-25	3 - 13
11-305 248-15	3 - 24
11-314 166-15	21 - 2
11-314 964-15	3 - 15, 3 - 17
11-317 217-15	21 - 1
11-317 949-15	4 - 1, 21 - 6
11-317 950-15	3 - 18

No.	Seite Page Pages Página
11-317 975-15	21 - 7
11-330 085-15	3 - 6, 3 - 7, 3 - 19, 19 - 1, 21 - 6
11-330 166-15	3 - 5, 3 - 8, 3 - 15, 3 - 18, 3 - 19, 3 - 25
11-330 217-15	5 - 2, 18 - 1, 21 - 5
11-330 220-15	3 - 5, 3 - 6
11-330 277-15	21 - 2, 21 - 4
11-230 280-15	3 - 10, 3 - 17
11-330 952-15	3 - 2, 3 - 13, 3 - 15, 4 - 2
11-330 953-15	21 - 4
11-330 955-15	3 - 4, 3 - 5, 3 - 9, 3 - 22, 3 - 23
11-330 956-15	4 - 1
11-330 957-15	21 - 6
11-330 958-15	3 - 6
11-335 169-15	4 - 1
11-335 172-15	8 - 1
11-335 217-15	3 - 18
11-335 280-15	3 - 10, 3 - 17
11-335 902-15	3 - 10, 3 - 13
11-341 085-15	4 - 1, 21 - 6
11-341 166-15	3 - 15, 3 - 16, 4 - 2, 8 - 1
11-341 169-15	8 - 1
11-341 217-15	3 - 18, 4 - 1
11-341 277-15	3 - 6, 3 - 20, 3 - 21
11-341 901-15	3 - 8
11-341 902-15	3 - 3, 3 - 9, 3 - 10, 3 - 13, 3 - 17,3 - 22, 3 - 23, 4 - 2
11-341 904-15	4 - 2, 21 - 6
11-343 101-15	21 - 2
11-460 163-15	11 - 3
11-460 202-15	21 - 3
11-460 250-15	11 - 3

No.	Seite Page Pages Página
11-460 310-15	21 - 4
11-505 292-25	18 - 1
11-550 223-25	21 - 4
11-560 094-15	21 - 2
11-713 010-91	21 - 5
11-713 039-91	21 - 1
12-005 154-25	11 - 3
12-005 175-15	3 - 18
12-005 191-15	6 - 1
12-005 195-15	3 - 7, 4 - 2
12-010 240-15	21 - 5
12-024 101-25	5 - 1
12-024 121-25	21 - 6
12-024 151-15	5 - 2
12-024 151-25	11 - 5
12-024 171-15	3 - 3, 3 - 4, 3 - 13, 3 - 24, 5 - 2, 5 - 3, 15 - 1
12-024 171-25	4 - 1, 4 - 2, 17 - 1, 21 - 6
12-024 172-15	3 - 13, 5 - 2
12-024 191-15	3 - 25, 5 - 3, 8 - 1, 10 - 2, 10 - 3, 21 - 5
12-024 191-25	21 - 1
12-024 962-05	21 - 3
12-305 074-25	5 - 1
12-305 084-15	8 - 1, 21 - 5
12-305 111-15	21 - 6
12-305 114-15	3 - 6, 10 - 1
12-305 114-25	11 - 2, 11 - 5
12-305 144-15	3 - 4, 3 - 5, 3 - 11, 3 - 15, 4 - 1, 4 - 2, 5 - 2, 5 - 3, 8 - 1, 15 - 1, 21 - 3
12-305 174-15	3 - 25, 8 - 1
12-305 224-15	11 - 5
12-305 394-15	6 - 1
12-315 110-15	3 - 2
12-315 260-15	21 - 5
12-322 034-15	4 - 1
12-335 191-15	10 - 2, 10 - 3
12-335 210-15	11 - 3
12-360 033-05	21 - 6
12-360 043-05	21 - 6, 21 - 7
12-360 054-05	4 - 1
12-360 084-05	4 - 1
12-360 086-05	4 - 1
12-361 156-15	3 - 10
12-499 120-45	3 - 6
12-499 150-45	10 - 2, 10 - 3, 10 - 4, 21 - 1
12-499 190-45	5 - 3, 9 - 1
12-499 210-45	7 - 1, 11 - 5
12-500 111-45	3 - 7
12-510 110-45	21 - 3
12-510 111-25	11 - 5
12-510 141-45	15 - 1
12-510 171-45	3 - 25
12-512 110-45	3 - 17
12-610 170-45	3 - 5, 5 - 3, 21 - 2
12-610 190-45	3 - 3, 3 - 5, 3 - 8
12-610 210-45	3 - 4, 3 - 12
12-610 230-45	3 - 11
12-610 250-45	3 - 13
12-610 280-45	3 - 20
12-624 310-45	3 - 24, 3 - 25
12-640 130-55	8 - 1
12-640 150-55	3 - 12, 4 - 2, 5 - 3
12-640 170-55	3 - 17, 5 - 3, 21 - 6, 21 - 7
12-640 190-55	4 - 1, 4 - 2
12-640 200-55	3 - 4
12-640 210-55	3 - 11, 4 - 1
12-640 220-55	3 - 21, 4 - 1
12-660 330-45	21 - 1
12-710 210-12	4 - 1
13-030 209-05	21 - 6
13-030 341-05	13 - 1
13-033 103-05	3 - 11
13-033 109-05	21 - 1
13-033 244-05	3 - 11, 5 - 1
13-050 055-05	19 - 1
13-050 199-05	21 - 5
13-050 325-15	21 - 5
13-052 248-15	7 - 1
13-115 022-05	3 - 12
13-540 034-05	21 - 5
14-010 173-01	3 - 22, 3 - 23
14-010 665-01	3 - 9
14-012 515-01	8 - 1
14-012 555-01	21 - 4
14-016 101-91	3 - 15
14-016 150-01	4 - 2
14-016 151-91	3 - 9
14-016 910-01	3 - 3
14-018 570-01	3 - 3
14-018 644-91	3 - 10
14-215 007-03	3 - 5, 21 - 6
14-215 013-23	3 - 3, 3 - 15, 3 - 16
14-215 013-33	4 - 1, 21 - 6
14-215 016-33	3 - 25, 5 - 2
14-215 022-33	3 - 19
14-215 025-33	4 - 1, 4 - 2
14-215 028-33	3 - 6
14-215 049-33	3 - 18, 3 - 20, 3 - 21, 4 - 1
14-215 052-33	3 - 19
14-215 118-43	3 - 20
14-215 253-43	3 - 18
14-215 304-33	4 - 2
14-218 050-01	4 - 1
14-300 080-01	8 - 1
14-300 130-01	21 - 5
15-032 001-45	6 - 1, 10 - 1, 10 - 2, 10 - 3, 10 - 4, 21 - 1
15-032 002-45	9 - 1
15-032 006-45	7 - 1
15-218 210-45	3 - 6
15-280 016-01	3 - 6
16-049 020-11	3 - 13, 5 - 2
16-049 021-11	3 - 13, 5 - 2
16-409 017-05	21 - 6
16-414 138-05	15 - 1
16-414 139-05	15 - 1
18-050 004-91	10 - 4
18-277 001-91	10 - 1, 10 - 2, 10 - 3
18-278 005-91	10 - 1, 10 - 2, 10 - 3
18-279 010-05	10 - 1, 10 - 2
18-372 001-91	10 - 1, 10 - 2, 10 - 3, 10 - 4
18-372 003-91	9 - 1
18-372 004-91	9 - 1
18-373 011-91	10 - 1, 10 - 2, 10 - 3
18-378 001-91	10 - 1, 10 - 2, 10 - 3, 21 - 1, 21 - 7
18-378 002-91	10 - 1, 10 - 2, 10 - 3
18-378 008-91	21 - 7

Index (Teilenummern / Seitenzahlen)
Index (part numbers / page numbers)
Index (numéros de pièces, de pages)
Index (números de pieza / números de página)

PFAFF 3811-2/55
PFAFF 3811-11/55;-11/65
PFAFF 3811-14/55;-14/65

No.	Seite Page Pages Página
18-379 001-91	21 - 7
24-811 802-04	21 - 3
25-308 820-18	21 - 7
25-308 820-30	21 - 7
25-308 820-40	9 - 1, 10 - 1, 10 - 2, 10 - 3, 10 - 4, 21 - 1, 21 - 5, 21 - 7
25-308 820-60	9 - 1, 10 - 1, 10 - 2, 10 - 3
26-536 303-09	3 - 19
28-011 201-44	20 - 1
28-011 202-10	20 - 1
28-011 202-17	20 - 1
28-011 202-43	20 - 1
61-111 600-35/001	13 - 1
61-111 642-19	13 - 1
61-111 643-06	13 - 1
70-152 132-02	21 - 3
70-152 400-24	21 - 3
71-110 002-32	21 - 3
71-110 002-91	21 - 3
71-110 003-00	21 - 3
71-130 005-89	11 - 1
71-140 000-41	11 - 3
71-150 001-90	21 - 3
71-370 001-08	11 - 3, 21 - 3
71-370 001-31	21 - 7
71-370 001-33	3 - 12
71-370 001-34	21 - 7
71-370 001-35	11 - 1
71-370 002-92	11 - 3
71-370 003-06	21 - 3
71-370 003-09	21 - 3
71-520 000-56	8 - 1, 21 - 6
71-520 001-03	21 - 3
71-523 555-48	11 - 3
71-750 002-19	11 - 2
91-000 195-15	19 - 1
91-000 284-15	19 - 1
91-000 378-15	19 - 1
91-000 407-15	3 - 14
91-000 615-15	19 - 1
91-000 640-15	19 - 1
91-001 522-25	3 - 11
91-002 065-05	3 - 7, 3 - 11, 19 - 1, 21 - 1
91-004 171-15	5 - 3
91-007 329-05	5 - 2
91-008 026-05	19 - 1
91-009 148-05	3 - 5
91-010 056-05	19 - 1
91-010 181-25	3 - 7, 3 - 11, 19 - 1
91-010 183-05	3 - 7, 19 - 1
91-010 184-05	3 - 11, 21 - 1
91-011 364-15	19 - 1
91-011 365-15	19 - 1
91-011 366-05	19 - 1
91-011 370-05	19 - 1
91-012 447-05	19 - 1
91-012 754-05	3 - 19
91-017 378-05	3 - 19
91-017 378-15	4 - 2
91-018 045-05	3 - 3
91-018 359-75/770	3 - 19
91-020 490-15	3 - 3
91-021 111-05	4 - 1
91-021 296-05	3 - 14
91-021 615-15	5 - 2
91-025 694-05	18 - 1
91-027 645-75/699	13 - 1
91-029 358-05	15 - 1
91-029 359-15	15 - 1
91-029 360-75/895	15 - 1
91-029 364-75/895	15 - 1
91-029 521-05	3 - 22
91-033 915-21	13 - 1
91-038 800-71/699	13 - 1
91-038 801-75/699	13 - 1
91-038 885-91	13 - 1
91-043 154-25	18 - 1
91-043 155-72/895	18 - 1
91-046 252-21	18 - 1
91-064 839-12	4 - 1, 21 - 6
91-068 074-05	3 - 22
91-069 042-01	3 - 8, 4 - 1
91-069 079-72/895	3 - 2
91-069 127-05	3 - 13
91-069 131-91	3 - 13
91-069 165-15	5 - 2, 5 - 3
91-069 172-15	3 - 1
91-069 222-12	3 - 13
91-069 299-05	3 - 1
91-069 375-15	13 - 1
91-069 418-12	3 - 25
91-069 476-05	4 - 2
91-069 478-12	4 - 2
91-069 718-05	3 - 8
91-069 735-05	3 - 9
91-069 961-05	3 - 11, 5 - 1
91-070 068-91	3 - 19
91-083 152-90	6 - 1
91-083 789-05	4 - 1
91-084 115-05	17 - 1
91-084 121-25	17 - 1
91-084 126-15	19 - 1
91-084 129-75/895	19 - 1
91-084 132-25	19 - 1
91-084 154-71/895	19 - 1
91-084 338-05	18 - 1
91-084 359-25	3 - 7
91-084 365-25	3 - 7
91-084 366-71/895	18 - 1
91-084 383-92	21 - 2
91-084 385-01	21 - 2
91-084 585-91	3 - 7
91-084 587-92	3 - 7, 19 - 1
91-084 600-15	6 - 1
91-084 607-05	3 - 6
91-084 608-05	3 - 6
91-084 612-12	3 - 16
91-084 765-05	3 - 25
91-084 789-75/893	3 - 1
91-084 792-75/895	3 - 3
91-084 796-91	3 - 6
91-084 805-91	3 - 11
91-085 378-11	6 - 1
91-085 402-15	19 - 1
91-086 016-91	3 - 6
91-086 126-21	3 - 2
91-086 130-01	3 - 2
91-086 855-05	3 - 5

No.	Seite Page Pages Página
91-087 273-71/893	3 - 13
91-087 282-11	3 - 13
91-087 294-15	3 - 13
91-087 295-95	3 - 13
91-087 296-75/895	3 - 13
91-087 304-12	3 - 25
91-087 306-75/893	3 - 13
91-087 308-75/895	3 - 1
91-087 906-15	3 - 13
91-087 907-15	3 - 13
91-087 908-71/893	3 - 13
91-088 197-75/698	3 - 13
91-088 871-71/951	7 - 1
91-088 903-91	3 - 25
91-088 915-15	3 - 13
91-088 916-15	3 - 13
91-088 917-15	3 - 13
91-089 622-05	21 - 2
91-089 624-25	21 - 2
91-089 782-25	21 - 2
91-089 889-71/893	10 - 3
91-089 977-71/789	17 - 1
91-093 534-91	11 - 4
91-093 601-71/893	11 - 5
91-100 055-25	3 - 1, 3 - 13
91-100 076-15	3 - 14
91-100 114-15	15 - 1
91-100 265-15	5 - 2
91-100 270-15	3 - 1
91-100 275-15	5 - 2
91-100 296-25	3 - 14
91-100 330-15	3 - 10
91-100 331-15	3 - 8
91-100 400-15	3 - 10
91-105 447-25	3 - 7, 3 - 11, 19 - 1
91-107 204-25	3 - 11, 3 - 21
91-107 711-15	11 - 3
91-129 203-90	11 - 3
91-129 651-70/895	15 - 1
91-129 669-75/698	12 - 1
91-129 670-45	12 - 1
91-129 917-91	20 - 1
91-129 919-91	20 - 1
91-129 920-91	20 - 1
91-129 941-91	20 - 1
91-129 968-75/895	15 - 1
91-129 969-75/895	15 - 1
91-129 970-71/895	15 - 1
91-165 560-92	8 - 1
91-165 563-11	8 - 1
91-165 567-05	8 - 1
91-165 606-12	3 - 5
91-165 607-15	3 - 5
91-165 608-01	3 - 2
91-165 609-05	3 - 2
91-165 610-12	3 - 4
91-165 611-05	3 - 5
91-165 612-15	3 - 5
91-165 613-05	3 - 5
91-165 615-93	3 - 8
91-166 060-04	4 - 1
91-167 719-01	3 - 2
91-168 231-75/893	3 - 1
91-168 319-12	3 - 21
91-168 321-05	3 - 20
91-168 322-05	3 - 18, 3 - 20
91-168 329-05	3 - 22, 3 - 23
91-168 334-05	3 - 23
91-168 335-05	3 - 22, 3 - 23
91-168 336-05	3 - 22, 3 - 23
91-168 341-05	3 - 22
91-168 347-05	3 - 20
91-168 351-05	3 - 3
91-168 480-15	3 - 10
91-168 496-92	3 - 22
91-168 833-05	3 - 24, 3 - 25
91-168 858-12	3 - 24
91-168 932-15	8 - 1
91-169 000-91	3 - 15
91-169 116-05	3 - 5
91-169 119-05	5 - 3
91-169 137-05	3 - 4, 3 - 11, 5 - 1
91-169 166-05	3 - 8
91-169 172-05	3 - 25
91-169 357-05	3 - 12
91-169 457-12	3 - 8
91-169 548-05	3 - 11
91-169 556-05	3 - 3, 3 - 17
91-169 594-25	3 - 11
91-169 614-05	3 - 18
91-169 615-05	3 - 18
91-169 633-25	3 - 11
91-169 658-05	3 - 11
91-169 670-25	3 - 12
91-169 672-25	3 - 12
91-169 679-25	3 - 11
91-169 697-15	3 - 14
91-169 704-05	3 - 14
91-169 727-15	3 - 14, 5 - 2
91-169 729-05	3 - 14, 5 - 1
91-169 730-00	3 - 14
91-169 731-05	3 - 14
91-169 732-05	3 - 14
91-169 733-91	3 - 14
91-169 737-05	3 - 14
91-169 738-05	3 - 14
91-169 741-21	3 - 12
91-169 744-25	3 - 12
91-169 745-91	3 - 12
91-169 746-05	3 - 12
91-169 796-25	3 - 11
91-169 797-05	3 - 11
91-169 801-05	3 - 11
91-169 814-92	3 - 18
91-169 848-92	3 - 17
91-170 110-15	5 - 2
91-170 122-05	5 - 3
91-170 127-71/895	3 - 11, 5 - 1
91-170 133-05	5 - 2
91-170 156-12	3 - 15, 3 - 17
91-170 159-05	3 - 11
91-170 217-91	3 - 14
91-170 218-05	3 - 14
91-170 225-25	3 - 14
91-170 228-91	4 - 2
91-170 229-11	4 - 2
91-170 234-05	3 - 18
91-170 240-12	3 - 19

No.	Seite Page Pages Página	No.	Seite Page Pages Página	No.	Seite Page Pages Página	No.	Seite Page Pages Página
91-170 274-92	3 - 6	91-170 797-15	3 - 19	91-171 182-15	3 - 1	91-171 444-12	3 - 8
91-170 276-21	3 - 11	91-170 837-06	3 - 6	91-171 189-12	3 - 24	91-171 445-92	3 - 25
91-170 284-05	3 - 19	91-170 843-92	3 - 19	91-171 205-05	3 - 24, 3 - 25	91-171 446-12	3 - 9
91-170 285-05	3 - 19	91-170 874-91	3 - 10	91-171 227-05	3 - 5	91-171 465-91	3 - 22
91-170 286-05	3 - 19	91-170 878-05	3 - 17	91-171 230-12	3 - 5	91-171 466-05	3 - 22
91-170 296-05	3 - 1	91-170 890-12	3 - 19	91-171 255-12	3 - 9	91-171 467-04/002	3 - 24
91-170 308-05	3 - 15, 3 - 16	91-170 891-15	3 - 18	91-171 268-04	3 - 9	91-171 478-91	3 - 22
91-170 309-92	3 - 15	91-170 892-05	3 - 19	91-171 269-15	3 - 9	91-171 959-91	3 - 25
91-170 314-12	3 - 15	91-170 897-91	3 - 19	91-171 270-05	3 - 9	91-172 013-91	3 - 12
91-170 315-12	3 - 15	91-170 913-72/893	3 - 10	91-171 272-04	3 - 9	91-172 018-45	3 - 19
91-170 316-05	3 - 15	91-170 929-91	3 - 13	91-171 273-04	3 - 9	91-172 025-15	3 - 18
91-170 320-05	3 - 16	91-170 942-91	5 - 3	91-171 275-92	3 - 9	91-172 026-05	3 - 18
91-170 340-91	3 - 14	91-170 943-11	5 - 3	91-171 277-05	3 - 25	91-172 027-05	3 - 12
91-170 341-25	3 - 14	91-170 946-12	5 - 3	91-171 303-92	3 - 3	91-172 028-05	3 - 12
91-170 361-91	3 - 18	91-170 947-15	5 - 3	91-171 304-05	3 - 3	91-172 029-92	3 - 6
91-170 365-91	3 - 14	91-170 949-11	5 - 2	91-171 307-05	3 - 3	91-172 031-05	3 - 19
91-170 366-25	3 - 14	91-170 950-15	5 - 2	91-171 323-05	3 - 5	91-172 035-05	3 - 6
91-170 387-05	3 - 3	91-170 970-91	5 - 1	91-171 325-15	3 - 8	91-172 036-15	3 - 6
91-170 388-92	3 - 3	91-170 971-45	5 - 3	91-171 330-12	3 - 4	91-172 037-15	3 - 6
91-170 389-15	3 - 25	91-170 972-15	5 - 1	91-171 373-05	3 - 5	91-172 069-91	5 - 2
91-170 409-05	3 - 18	91-170 973-12	5 - 1	91-171 378-15	5 - 3	91-172 093-11	3 - 17
91-170 458-72/895	18 - 1	91-171 050-05	3 - 2	91-171 380-91	3 - 20	91-172 102-15	3 - 14, 5 - 2
91-170 485-11	5 - 2	91-171 063-05	3 - 13	91-171 381-05	3 - 20	91-172 112-15	5 - 2
91-170 487-05	5 - 2	91-171 069-75/895	3 - 1	91-171 383-91	3 - 23	91-172 120-15	3 - 17
91-170 488-45	5 - 2	91-171 156-05	3 - 20	91-171 387-91	3 - 21	91-172 122-01	3 - 17
91-170 490-92	5 - 1	91-171 158-91	3 - 22	91-171 388-05	3 - 21	91-172 130-91	5 - 2
91-170 693-05	3 - 18	91-171 159-05	3 - 22, 3 - 23	91-171 392-92	3 - 23	91-172 131-05	5 - 2
91-170 694-05	3 - 18	91-171 160-05	3 - 22	91-171 393-92	3 - 23	91-172 142-25	3 - 7
91-170 699-15	5 - 2	91-171 163-92	3 - 22, 3 - 23	91-171 409-12	3 - 24, 3 - 25	91-172 148-15	5 - 2
91-170 700-15	5 - 2	91-171 164-92	3 - 22, 3 - 23	91-171 410-01	3 - 2	91-172 149-25	3 - 7
91-170 793-11	3 - 19	91-171 176-75/770	3 - 17	91-171 414-05	3 - 13	91-172 151-91	5 - 2
91-170 794-11	3 - 19	91-171 181-05	3 - 1	91-171 441-01	3 - 9	91-172 157-91	3 - 10

No.	Seite Page Pages Página	No.	Seite Page Pages Página	No.	Seite Page Pages Página	No.	Seite Page Pages Página
91-172 159-91	3 - 10	91-174 037-12	3 - 4	91-176 051-71/893	10 - 2	91-188 435-12	21 - 2
91-172 166-91	3 - 18	91-174 072-25	3 - 4	91-176 063-15	4 - 2	91-188 581-15	8 - 1
91-172 171-91	3 - 18	91-174 073-04	3 - 8	91-176 550-91	3 - 12	91-188 635-15	17 - 1
91-172 175-91	3 - 18	91-174 074-15	3 - 3	91-176 551-25	3 - 12	91-188 679-91	3 - 23
91-172 195-15	3 - 14	91-174 077-04/001	3 - 4	91-176 552-25	3 - 14	91-188 680-92	3 - 23
91-172 197-05	3 - 15	91-174 078-04/001	3 - 4	91-176 564-91	3 - 3	91-188 773-12	3 - 15
91-172 208-91	3 - 15	91-174 081-05	3 - 3	91-176 966-91	3 - 15	91-188 774-92	3 - 16
91-172 209-12	3 - 15	91-174 082-15	3 - 3	91-176 994-05	3 - 5	91-188 777-05	3 - 23
91-172 231-05	3 - 17	91-174 084-75/895	3 - 4	91-177 464-75/893	10 - 2, 10 - 3	91-188 778-92	3 - 23
91-172 232-75/951	5 - 3	91-174 145-05	3 - 8	91-178 002-91	3 - 17	91-188 779-91	3 - 16
91-172 243-25	3 - 7	91-174 171-05	3 - 21	91-178 037-91	3 - 6	91-188 781-12	3 - 16
91-172 244-25	3 - 7	91-174 251-71/895	3 - 4	91-178 084-05	3 - 18	91-188 782-12	3 - 15
91-172 304-91	3 - 17	91-174 252-04	3 - 8	91-178 165-25	5 - 2	91-188 785-91	3 - 15
91-172 311-05	3 - 6	91-174 253-25	3 - 2	91-178 188-91	3 - 15	91-188 799-91	3 - 3
91-172 313-05	5 - 2	91-174 256-91	3 - 5	91-178 868-25	3 - 7	91-188 819-05	3 - 21
91-172 314-05	5 - 2	91-174 274-15	3 - 9	91-181 212-05	4 - 1	91-188 821-12	3 - 15, 3 - 16
91-172 338-12	3 - 6	91-174 277-91	3 - 6	91-186 127-92	3 - 2	91-188 822-91	3 - 16
91-172 358-05	5 - 2	91-174 293-05	3 - 24	91-186 182-91	21 - 1	91-188 823-05	3 - 20
91-172 361-12	5 - 3	91-174 384-91	3 - 8	91-186 183-91	21 - 1	91-188 824-91	3 - 15
91-172 400-45	17 - 1	91-174 424-15	7 - 1	91-186 184-05	21 - 1	91-188 848-95	3 - 9
91-172 401-05	17 - 1	91-174 425-92	7 - 1	91-186 185-05	21 - 1	91-188 850-91	3 - 9
91-172 427-91	17 - 1	91-175 248-05	21 - 6	91-186 186-92	21 - 1	91-188 879-15	8 - 1
91-172 541-71/951	5 - 3	91-175 351-05	19 - 1	91-186 187-25	21 - 1	91-188 883-91	8 - 1
91-172 560-75/951	5 - 3	91-175 549-05	3 - 2, 3 - 5	91-186 188-21	21 - 1	91-188 885-15	8 - 1
91-172 572-15	3 - 18	91-175 560-91	3 - 23	91-186 193-25	21 - 1	91-188 888-92	8 - 1
91-172 595-91	3 - 18	91-175 697-91	3 - 5	91-186 194-25	21 - 1	91-188 890-05	4 - 2
91-172 597-91	3 - 18	91-175 699-05	3 - 5	91-186 207-25	21 - 4	91-188 892-15	4 - 1
91-172 810-05	3 - 7, 3 - 11, 19 - 1	91-175 700-05	3 - 5	91-187 386-75/893	9 - 1	91-188 893-92	4 - 1
91-172 903-72/951	7 - 1	91-175 709-15	3 - 5	91-187 426-70/893	9 - 1	91-188 894-05	4 - 1
91-172 910-05	7 - 1	91-175 710-05	3 - 4	91-188 149-75/895	11 - 1	91-188 896-05	21 - 7
91-172 919-15	5 - 3	91-175 713-05	3 - 5	91-188 339-71/895	3 - 11	91-188 897-05	4 - 1
91-174 016-05	3 - 6	91-175 717-15	7 - 1	91-188 340-71/895	3 - 11	91-188 898-05	4 - 1

No.	Seite Page Pages Página
91-188 899-05	4 - 1
91-188 902-05	4 - 2
91-188 903-05	4 - 2
91-188 904-05	4 - 1
91-188 905-05	4 - 1
91-188 906-05	4 - 2
91-188 907-04	4 - 2
91-188 908-92	4 - 1
91-188 911-15	4 - 1
91-188 912-21	3 - 14
91-188 916-75/895	4 - 1
91-188 920-11	4 - 2
91-188 925-91	3 - 14
91-188 932-15	19 - 1
91-188 933-05	19 - 1
91-188 934-11	19 - 1
91-188 937-75/895	19 - 1
91-188 940-71/895	19 - 1
91-188 943-12	3 - 4
91-188 945-15	4 - 1
91-188 946-92	4 - 2
91-188 947-91	4 - 2
91-188 948-71/895	3 - 4
91-188 949-92	4 - 1
91-188 953-71/895	4 - 1
91-188 983-92	21 - 6
91-188 984-91	21 - 5
91-188 986-05	21 - 6
91-188 987-11	21 - 6
91-188 990-25	21 - 6
91-188 991-05	21 - 6
91-188 992-05	21 - 6

No.	Seite Page Pages Página
91-188 994-05	21 - 6
91-188 995-15	21 - 5
91-188 996-05	21 - 5
91-188 998-05	21 - 5
91-189 001-91	21 - 6
91-189 002-93	21 - 7
91-189 003-93	21 - 7
91-189 014-05	4 - 1
91-189 019-05	4 - 1
91-189 020-15	4 - 1
91-189 026-11	4 - 2
91-189 027-15	4 - 2
91-189 029-15	21 - 7
91-189 034-93	21 - 7
91-189 040-15	21 - 6
91-189 044-75/895	4 - 1
91-189 045-05	21 - 7
91-189 046-05	21 - 7
91-189 047-05	21 - 6
91-189 048-05	21 - 5
91-189 049-05	21 - 6
91-189 050-05	21 - 5
91-189 085-25	21 - 6
91-189 056-15	21 - 6
91-189 056-75/895	3 - 1
91-189 057-75/895	11 - 2
91-189 062-15	21 - 7
91-189 063-91	8 - 1
91-189 075-75/895	3 - 1
91-189 085-25	21 - 6
91-189 093-15	21 - 5
91-189 098-71/895	21 - 7

No.	Seite Page Pages Página
91-189 102-91	21 - 7
91-189 127-15	21 - 6
91-229 068-75/895	12 - 1
91-229 069-75/895	12 - 1
91-229 070-70/895	12 - 1
91-229 071-71/895	12 - 1
91-229 072-45	12 - 1
91-229 073-71/895	12 - 1
91-229 074-05	12 - 1
91-229 075-45	12 - 1
91-229 076-75/698	12 - 1
91-229 077-72/895	12 - 1
91-229 078-25	12 - 1
91-229 079-25	12 - 1
91-229 080-25	12 - 1
91-229 081-25	12 - 1
91-229 082-25	12 - 1
91-229 086-70/895	12 - 1
91-229 123-25	12 - 1
91-229 124-25	12 - 1
91-229 125-25	12 - 1
91-229 126-25	12 - 1
91-229 127-25	12 - 1
91-229 128-25	12 - 1
91-229 129-25	12 - 1
91-262 195-92	3 - 10
91-262 196-05	3 - 10
91-265 198-15	3 - 8
91-266 520-92	3 - 17
91-271 043-01	3 - 6
91-291 220-71/699	11 - 1
91-291 221-91	11 - 4

No.	Seite Page Pages Página
91-291 328-91	11 - 4, 21 - 9
91-291 390-91	8 - 1
91-291 392-91	11 - 4
91-291 393-91	11 - 5, 21 - 8
91-291 442-91	11 - 3
91-291 443-91	11 - 2
91-291 605-91	11 - 4
91-291 623-91	11 - 4
91-291 629-91	11 - 4
91-291 634-93/001	11 - 4
91-291 634-93/002	21 - 9
91-291 692-91	8 - 1, 21 - 6
91-291 722-93/001	11 - 4
91-291 736-93/001	21 - 9
91-291 800-91	21 - 9
91-291 801-91	21 - 9
91-291 843-91	21 - 9
91-291 851-91	21 - 9
91-700 169-15	3 - 14
91-700 226-15	3 - 14, 3 - 17, 5 - 2
91-700 335-25	3 - 7, 3 - 12, 21 - 6
91-700 412-25	3 - 1, 3 - 11, 4 - 1, 21 - 7
91-700 689-15	3 - 9
91-700 785-15	3 - 21, 3 - 24, 3 - 25
91-701 041-15	19 - 1
91-701 344-15	3 - 11
95-665 735-91	20 - 1
95-715 895-04	3 - 25
96-700 590-25	21 - 2
96-707 746-70/895	21 - 2
96-707 747-72/895	21 - 2
96-707 875-05	21 - 2

No.	Seite Page Pages Página	No.	Seite Page Pages Página	No.	Seite Page Pages Página	No.	Seite Page Pages Página
96-711 223-91	21 - 2	99-134 089-05	17 - 1				
96-711 226-72/895	21 - 3	99-134 093-05	17 - 1				
96-711 232-21	21 - 2	99-134 203-45	4 - 1				
96-711 236-75/895	21 - 3	99-134 225-05	3 - 18				
96-711 237-25	21 - 2	99-134 258-91	21 - 6				
96-711 239-91	21 - 4	99-134 299-91	10 - 1, 10 - 2, 10 - 3, 21 - 7				
96-711 240-25	21 - 4	99-134 369-91	10 - 1, 10 - 2, 10 - 3, 21 - 1				
96-711 245-91	21 - 4	99-134 370-91	10 - 4				
96-711 246-22	21 - 4	99-134 376-91	21 - 6				
96-711 247-05	21 - 4	99-134 437-91	10 - 4				
96-711 248-05	21 - 4	99-134 452-91	10 - 1, 10 - 2, 10 - 3, 21 - 1				
96-711 249-05	21 - 4	99-134 805-71/895	21 - 4				
96-711 250-22	21 - 4	99-134 812-91	21 - 2, 21 - 4				
96-711 253-05	21 - 2	99-134 838-91	4 - 2				
96-711 254-22	21 - 2	99-134 850-91	4 - 2				
96-711 255-25	21 - 2	99-134 851-91	5 - 3, 6 - 1				
96-711 256-25	21 - 2	99-135 066-91	21 - 5				
96-711 257-25	21 - 2	99-135 233-91	21 - 5				
96-711 613-25	21 - 4	99-135 350-91	10 - 1, 10 - 2, 10 - 3				
96-712 031-91	21 - 4	99-135 369-91	6 - 1				
96-712 032-22	21 - 4	99-135 490-91	21 - 7				
96-780 069-91	21 - 3	99-135 496-95	21 - 1, 21 - 5				
96-780 102-91	21 - 3	99-135 549-91	7 - 1				
99-069 707-01	3 - 4	99-135 920-91	7 - 1				
99-069 713-01	3 - 9, 4 - 2	99-136 171-91	21 - 1				
99-069 722-01	3 - 8	99-136 546-91	9 - 1				
99-133 042-91	21 - 7	99-137 051-91	21 - 8				
99-133 163-01	3 - 5	99-137 288-01	21 - 6				
99-133 218-01	3 - 4	99-137 289-01	21 - 6				
99-133 220-01	3 - 8	99-137 297-05	21 - 7				
99-133 676-91	5 - 3	99-137 298-90	21 - 7				
99-133 752-01	10 - 1, 10 - 2, 10 - 3	99-137 299-91	21 - 7				

PFAFF

3811-2/55

3811-11/55; /65

Unterklassen-Ausstattung
Subclass parts
Composition des sous-classes
Composición de las subclases

3811-14/55; /65

-2/55

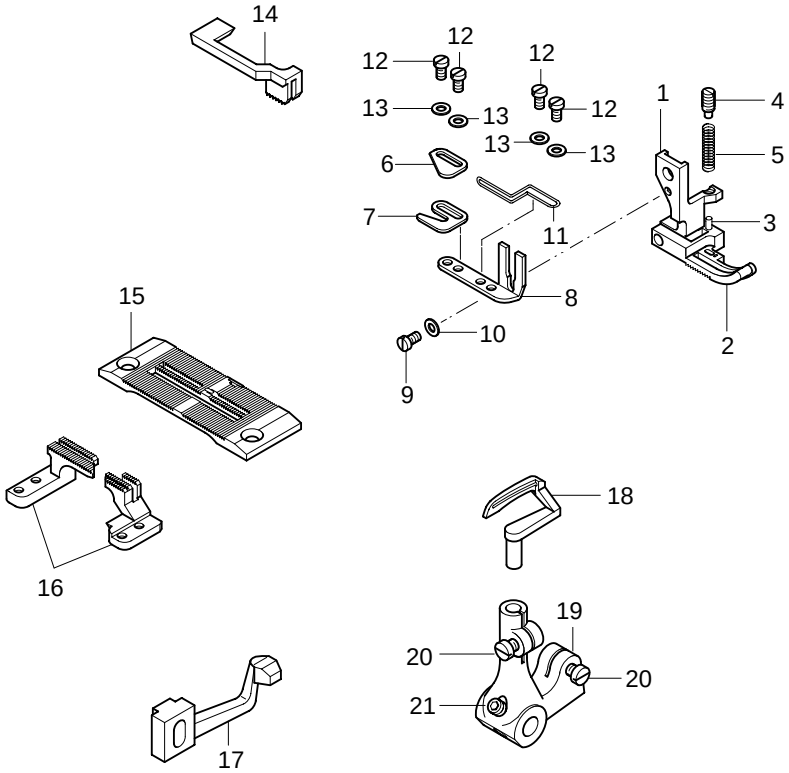

Pos.-Nr. Item No. Nº pos. Nº de pos.	Teile-Nr. Part No. Nº de pieces Nº de pieza
1 - 16	91-201 645-93/001
1 - 13	91-154 655-93/001
1	91-154 642-05
2	91-154 656-03/001
3	13-033 253-05
4	11-305 176-15
5	91-069 135-05
6 - 13	91-186 130-91
6	91-089 442-05
7	91-089 443-05
8	91-089 447-25
9	11-108 849-15
10	12-315 070-25
11	91-188 343-05

Pos.-Nr. Item No. Nº pos. Nº de pos.	Teile-Nr. Part No. Nº de pieces Nº de pieza
12	11-108 849-25
13	12-305 074-25
14	91-049 218-45
15	91-158 050-01
16	91-059 168-00
17	91-172 253-05
18	91-169 990-05
19 - 21	91-170 931-92
20	11-108 177-15
21	11-341 217-15

siehe Kapitel 2 Erläuterung der Schlüsselzeichen
see chapter 2 Explanation of key markings
voir le chap. 2 Explication des symboles
véase el Cap. 2 Explicaciones de los signos clave

-11/55
-11/65

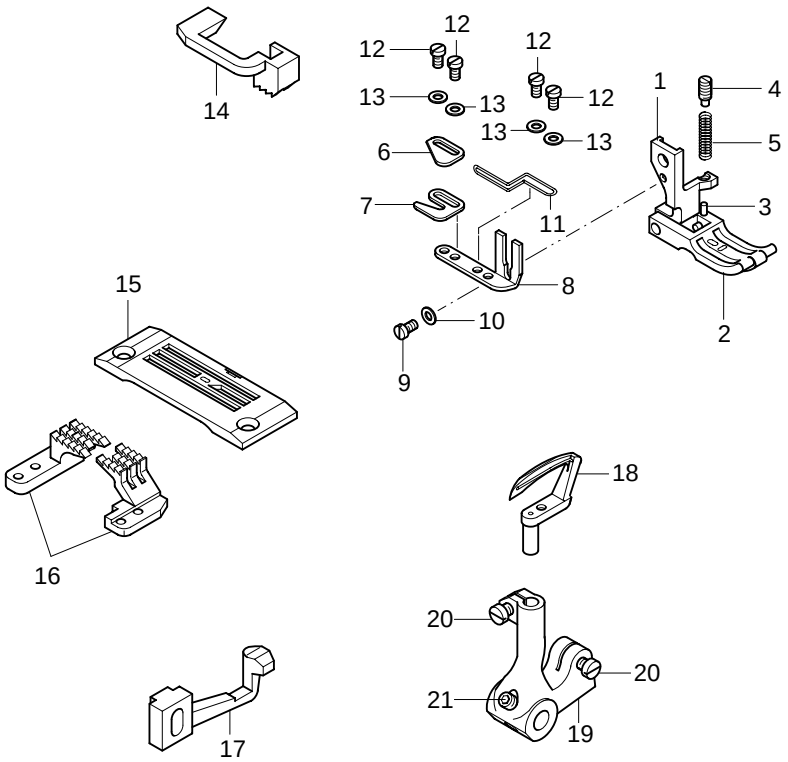

Pos.-Nr. Item No. Nº pos. Nº de pos.	Teile-Nr. Part No. Nº de pieces Nº de pieza
1 - 16	91-202 142-93/001
1 - 13	91-154 675-93/001
1	91-154 676-05
2	91-154 677-03/001
3	13-033 253-05
4	11-305 176-15
5	91-069 135-05
6 - 13	91-186 130-91
6	91-089 442-05
7	91-089 443-05
8	91-089 447-25
9	11-108 849-15
10	12-315 070-25
11	91-188 343-05

Pos.-Nr. Item No. Nº pos. Nº de pos.	Teile-Nr. Part No. Nº de pieces Nº de pieza
12	11-108 849-25
13	12-305 074-25
14	91-149 196-45
15	91-158 094-01
16	91-059 955-00
17	91-188 783-05
18	91-169 711-05
19 - 21	91-170 935-92
20	11-108 177-15
21	11-341 217-15

-14/55
-14/65

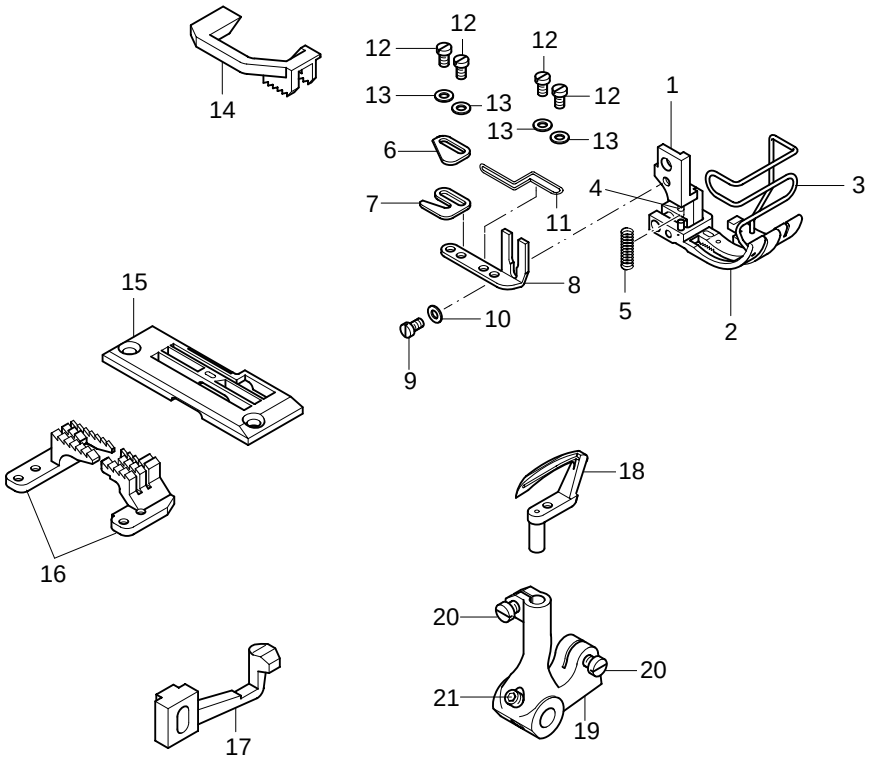

Pos.-Nr. Item No. Nº pos. Nº de pos.	Teile-Nr. Part No. Nº de pieces Nº de pieza
1 - 16	91-202 339-93/001
1 - 13	91-154 692-93/001
1	91-154 693-05
2	91-154 694-03/001
3	91-188 944-05
4	13-052 088-05
5	91-069 135-05
6 - 13	91-186 130-91
6	91-089 442-05
7	91-089 443-05
8	91-089 447-25
9	11-108 849-15
10	12-315 070-25
11	91-188 343-05

Pos.-Nr. Item No. Nº pos. Nº de pos.	Teile-Nr. Part No. Nº de pieces Nº de pieza
12	11-108 849-25
13	12-305 074-25
14	91-149 201-45
15	91-150 674-01
16	91-059 846-03/001
17	91-188 783-05
18	91-169 711-05
19 - 21	91-170 935-92
20	11-108 177-15
21	11-341 217-15

siehe Kapitel 2 Erläuterung der Schlüsselzeichen
see chapter 2 Explanation of key markings
voir le chap. 2 Explication des symboles
véase el Cap. 2 Explicaciones de los signos clave

PFAFF

G.M. PFAFF
Aktiengesellschaft

Postfach 3020
D-67653 Kaiserslautern

Königstr. 154
D-67655 Kaiserslautern

Telefon: (0631) 200-0
Telefax: (0631) 172 02
Telex: 45753 PFAFF D

Gedruckt in der BRD
Printed in Germany
Imprimé en R.F.A.
Impreso en la R.F.A.